ТИПОВОЙ ПРОЕКТ

503-6-15.95

ТРАССОВАЯ АЗС НА 50м³ ГОРЮЧЕГО С КОМПЛЕКСОМ БЫТОВЫХ УСЛУГ

АЛЬБОМ 6

Задания заводу изготовителю щитов стр 1-10

Ц00419-06

gost.e-ecolog.ru

ТИПОВОЙ ПРОЕКТ

503-6-15.95

ТРАССОВАЯ АЗС НА 50м³ ГОРЮЧЕГО С КОМПЛЕКСОМ БЫТОВЫХ УСЛУГ

АЛЬБОМ 6

ПЕРЕЧЕНЬ АЛЬБОМОВ.

Альбом 1	ПЗ	Общая пояснительная записка
Альбом 2		Площадка АЗС
	ТК	Технологические коммуникации
	АС1	Архитектурно-строительные решения
	КМ1	Конструкции металлические
	НВК	Наружные сети водоснабжения и канализации
	ЭК	Линии электропередач кабельные
	ЭГ	Молниезащита и заземление
	ЭН	Электроосвещение наружное
Альбом 3		Здание станции
	ТХ1	Технология производства (техобслуживание, магазин запчастей)
	ТХ2	Технология производства (буфет)
	ТХ3	Технология производства (очистка стоков)
	АТХ3	Автоматизация технологии производства (очистка стоков)
	АС2	Архитектурно-строительные решения
	ОВ	Отопление и вентиляция
	АОВ	Автоматизация отопления и вентиляции
	ВК	Внутренние водопровод и канализация
	ЭМ	Электрооборудование силовое
	ЭО	Электроосвещение внутреннее
	СС	Системы связи
	АУС	Автоматизация устройств сигнализации
Альбом 4	КМ2	Конструкции металлические (здание станции)
Альбом 5	АСИ	Строительные изделия
Альбом 6		Задания заводу изготовителю щитов
Альбом 7	СО	Спецификации оборудования
Альбом 8	ВМ	Ведомости потребности в материалах
Альбом 9	С	Сметы (книги 1;2)

Применённые материалы : Типовой проект 704-1-160.83 "Резервуар стальной горизонтальный цилиндрический для хранения нефтепродуктов емк. 10м³"
Альбом l, Альбом lll (Поставщик ГП ЦПП г. Москва)

Разработан :
Акционерным обществом "Озон"
Генеральный директор В.Ч. Лихтер
Главный инженер В.А. Константинов
Главный инженер проекта Е.И. Писаренко

Утверждён :
Комитетом РФ по химической и нефтехимической промышленности
письмом от 30.08.95г. №ЕР1877-19/09
Введён в действие АО "Озон"
приказом от 30.08.95г. №63-К
Срок действия 2000 г.

инв Ц00419-06 2

Формат А2

СОДЕРЖАНИЕ АЛЬБОМА 6

NN ЛИСТОВ	НАИМЕНОВАНИЕ И ОБОЗНАЧЕНИЕ ДОКУМЕНТОВ НАИМЕНОВАНИЕ ЛИСТА	СТР.
	ЧЕРТЕЖИ МАРКИ " АТХЗ "	
Н1	ПЕРЕЧЕНЬ ТЕХНИЧЕСКОЙ ДОКУМЕНТАЦИИ ДЛЯ ЗАДАНИЯ	3
	ЗАВОДУ-ИЗГОТОВИТЕЛЮ ЩИТОВ	
	ЩИТ ШУ	
Н2	ОБЩИЙ ВИД	3-4
Н3	ТАБЛИЦА СОЕДИНЕНИЙ	5
Н4	ТАБЛИЦА ПОДКЛЮЧЕНИЯ	6

NN ЛИСТОВ	НАИМЕНОВАНИЕ И ОБОЗНАЧЕНИЕ ДОКУМЕНТОВ НАИМЕНОВАНИЕ ЛИСТА	СТР.
	ЧЕРТЕЖИ МАРКИ " ЭМ "	
Н1	ПЕРЕЧЕНЬ ПРОЕКТНОЙ ДОКУМЕНТАЦИИ ДЛЯ ЗАКАЗА	7
	ЩИТОВ СТАНЦИЙ УПРАВЛЕНИЯ	
	ШКАФ СИЛОВОЙ ШС	
Н2	ТЕХНИЧЕСКИЕ ДАННЫЕ АППАРАТОВ	7
Н3	ЧЕРТЕЖ ОБЩЕГО ВВИДА	8
Н4	СХЕМА ЭЛЕКТРИЧЕСКАЯ СОЕДИНЕНИЙ	9-10
Н5	ПЕРЕЧЕНЬ НАДПИСЕЙ	7

Инв.N подл. | Подпись и дата | Взамен инв.N

АЛЬБОМ 6

Т.П. 503-6-15.95

НАИМЕНОВАНИЕ	ОБОЗНАЧЕНИЕ	КОЛ. ЛИСТОВ	КОЛ. ЭКЗ.
ПЕРЕЧЕНЬ ТЕХНИЧЕСКОЙ ДОКУМЕНТАЦИИ ДЛЯ ЗАДАНИЯ ЗАВОДУ-ИЗГОТОВИТЕЛЮ ЩИТОВ	Т.П.503-6-15.95-АТХ3.Н1 АЛЬБОМ 6	1	3
СПЕЦИФИКАЦИЯ ЩИТОВ	Т.П.503-6-15.95-АТХ3.СО2 АЛЬБОМ 7	1	3
ЩИТ ЩУ. ОБЩИЙ ВИД	Т.П.503-6-15.95-АТХ3.Н2 АЛЬБОМ 6	5	3
ЩИТ ЩУ. ТАБЛИЦА СОЕДИНЕНИЙ	Т.П.503-6-15.95-АТХ3.Н3 АЛЬБОМ 6	4	3
ЩИТ ЩУ. ТАБЛИЦА ПОДКЛЮЧЕНИЯ	Т.П.503-6-15.95-АТХ3.Н4 АЛЬБОМ 6	4	3
СИГНАЛИЗАЦИЯ. ИЗМЕРЕНИЕ УРОВНЯ. ЭЛЕКТРОПИТАНИЕ. СХЕМА ПРИНЦИПИАЛЬНАЯ	Т.П.503-6-15.95-АТХ3.Л.2 АЛЬБОМ 3	1	2
НАСОС 1. НАСОС 4. УПРАВЛЕНИЕ. СХЕМА ПРИНЦИПИАЛЬНАЯ	Т.П.503-6-15.95-АТХ3.Л.3 АЛЬБОМ 3	1	2
ОБЩИЕ ВАННЫЕ. СИСТЕМА В1. КОТЕЛ К-50. УПРАВЛЕНИЕ. СХЕМА ПРИНЦИПИАЛЬНАЯ. ПЛАН РАСПОЛОЖЕНИЯ	Т.П.503-6-15.95-АОВ.Л.1 АЛЬБОМ 3	1	2
ОБЩИЕ ДАННЫЕ. СХЕМА СОЕДИНЕНИЯ "УОТС-1-1". СХЕМА СЕТЕЙ ПОЖАРНОЕ СИГНАЛИЗАЦИИ	Т.П.503-6-15.95-АУС.Л.1 АЛЬБОМ 3	1	2

1. ЗАДАНИЕ ЗАВОДУ-ИЗГОТОВИТЕЛЮ НА ИЗГОТОВЛЕНИЕ ЩИТОВ КОМПЛЕКТОВАТЬ СОГЛАСНО ПЕРЕЧНЮ ТЕХНИЧЕСКОЙ ДОКУМЕНТАЦИИ, ПРИВЕДЕННОМУ НА ДАННОМ ЧЕРТЕЖЕ.
2. ЧЕРТЕЖИ ТИПОВЫХ КОНСТРУКЦИЙ "ТМЗ" РАЗРАБОТАНЫ НПО "МОНТАЖАВТОМАТИКА".

ПРИВЯЗАН

ИНВ.N

Т.П 503-6-15.95-АТХ3.Н1

Трассовая АЗС на 50 м³ горючего с комплексом бытовых услуг

ИЗМ.	КОЛ.УЧ.	ЛИСТ	N ДОК.	ПОДПИСЬ	ДАТА
НАЧ.ОТД.	ЛАСЫКИН				
ГЛ.СПЕЦ.	СОКОЛИН				
РАЗРАБОТАЛ	КАНЕВСКАЯ				
ПРОВЕРИЛ	СОКОЛИН				
Н.КОНТР.	РЫКОВ				

Здание станции

Стадия	Лист	Листов
Р		1

Перечень технической документации для задания заводу-изготовителю щитов

OZONE ОЗОН

ФОРМАТ А4

АЛЬБОМ 6

Т.П. 503-6-15.95

ПОЗ.	ОБОЗНАЧЕНИЕ	НАИМЕНОВАНИЕ	КОЛ.	ПРИМЕЧ.
8	12/46А 13/18А	ПЕРЕКЛЮЧАТЕЛЬ ПМОФ-112222/П-Д55 2 ТУ18-638.424-78	2	
9	11/HL	АРМАТУРА СИГНАЛЬНАЯ АС-220 У2 220В ТИП ЛАМПЫ П218-225-10 ЦВЕТ ЛИНЗЫ БЕЛЫЙ(5) ТУ206УССР211-90		
10	1/Н1	РЕЛЕ ПРОМЕЖУТОЧНОЕ ПЭ-37-22 У3 50ГЦ 220В 0.2А 3.2А С-ВИНТОВЫМИ-ЗАЖИМАМИ ТУ16-523.622-82	1	У117 ТМ3-13-90
11	2/КН 3/У1К	РЕЛЕ ПРОМЕЖУТОЧНОЕ ПЭ-37-42 У3 50ГЦ 220В ТУ16-523.622-82	2	У117 ТМ3-13-90
12	4/КР1	РЕЛЕ ТОКА ДВУХСТАБИЛЬНОЕ РТД-12-02-34 220В 50ГО 0.12А ТУ18-523.601-81Е	1	У100 ТМ3-13-90
13	5/R1	РЕЗИСТОР ПЭ-25-2400 ОМ ОЖО.467.574ТУ	1	У12 ТМ3-10-90
14	ХТ1 ХТ2 ХТ3 ХТ4 ХТ5 ХТ6	ЗАЖИМЫ НАБОРНЫЕ ЗН23-4П25-Д/Д У3ИСПОЛНЕНИЕ1 ТУ18-526.492-81	60	У1 ТМ3-165-90
15		РАМКА РПМ30Х15	6	ТМ4-670-90
16		РАМКА РПМ65Х16	3	ТМ4-670-90
17		КРЫШКА ТОРЦЕВАЯ КТ4У	2	
		МАТЕРИАЛЫ		
18		ПРОВОД ПВ1 1.0	14	

ПРИВЯЗАН

ИНВ.N

Т.П. 503-6-15.95-АТХ3.Н2

Лист 2

ФОРМАТ А4

АЛЬБОМ 6

Т.П. 503-6-15.95

ПОЗ.	ОБОЗНАЧЕНИЕ	НАИМЕНОВАНИЕ	КОЛ.	ПРИМЕЧ.
		ДОКУМЕНТАЦИЯ		
	Т.П.503-6-15.95-АТХ3.Н3	ТАБЛИЦА СОЕДИНЕНИЯ		АЛЬБОМ 6
	Т.П.503-6-15.95-АТХ3.Н4	ТАБЛИЦА ПОДКЛЮЧЕНИЯ		АЛЬБОМ 6
		СТАНДАРТНЫЕ ИЗДЕЛИЯ		
1		ЩИТ ШКАФНОЙ МАЛОГАБАРИТНЫЙ (ИСПОЛНЕНИЕ 1) ШМ-550Х400Х350 УХЛЗ.1 ОСТ36.13-90	1	
2		УГОЛЬНИК УМ400 ТК3-206-90	5	
3		РЕЛКА Р3-15-600 ТК3-264-90	1	
4		УГОЛЬНИК УР15 ТК3-246-90	1	
5		УГОЛЬНИК УП42Х25 L=320 ТК4-2222-74	1	
		ПРОЧИЕ ИЗДЕЛИЯ		
6	6/BF	ВЫКЛЮЧАТЕЛЬ АК63-1М У3 500В 50ГЦ 1.0А ТУ16-522.140-78	1	У270 ТМ3-13-90
7	10/BF4 9/BF3 8/BF2 7/BF1	ВЫКЛЮЧАТЕЛЬ АК63-1М У3 500В 50ГЦ 8.6А ТУ16-522.140-78	4	У270 ТМ3-13-90

ПРИВЯЗАН

ИНВ.N

Т.П 503-6-15.95-АТХ3.Н2

Трассовая АЗС на 50 м³ горючего с комплексом бытовых услуг

ИЗМ.	КОЛ.УЧ.	ЛИСТ	N ДОК.	ПОДПИСЬ	ДАТА
НАЧ.ОТД.	ЛАСЫКИН				
ГЛ.СПЕЦ.	СОКОЛИН				
РАЗРАБОТАЛ	КАНЕВСКАЯ				
ПРОВЕРИЛ	СОКОЛИН				
Н.КОНТР.	РЫКОВ				

Здание станции

Стадия	Лист	Листов
Р	1	5

Щит ЩУ. Общий вид

OZONE ОЗОН

ФОРМАТ А4

АЛЬБОМ 6

Т.П. 503-6-15.95

НОМЕР	МЕСТО НАДПИСИ	ТЕКСТ НАДПИСИ	КОЛ-ВО	ПРИМЕЧАНИЕ
1	РАМКА	220В 50ГЦ. НАЛИЧИЕ НАПРЯЖЕНИЯ	1	11/HL
2	РАМКА	НАСОС 1. ВЫБОР РЕЖИМА	1	13/18А
3	РАМКА	НАСОС 4. ВЫБОР РЕЖИМА	1	12/46А
4	РАМКА	220В 50ГЦ. ВВОД ПИТАНИЯ	1	8/BF
5	РАМКА	220В 50ГЦ. СХЕМА СИГНАЛИЗАЦИИ	1	7/BF1
6	РАМКА	220В 50ГЦ. ЦОЗ. 10Г	1	6/BFE
7	РАМКА	220В 50ГЦ. ЦОЗ. 11Г	1	9/BF3
8	РАМКА	РЕЗЕРВ	1	10/BF4

ПРИВЯЗАН

ИНВ.N

Т.П. 503-6-15.95-АТХ3.Н2

Лист 5

ФОРМАТ А4

ВИД НА ВНУТРЕННИЕ ПЛОСКОСТИ (РАЗВЕРНУТО)

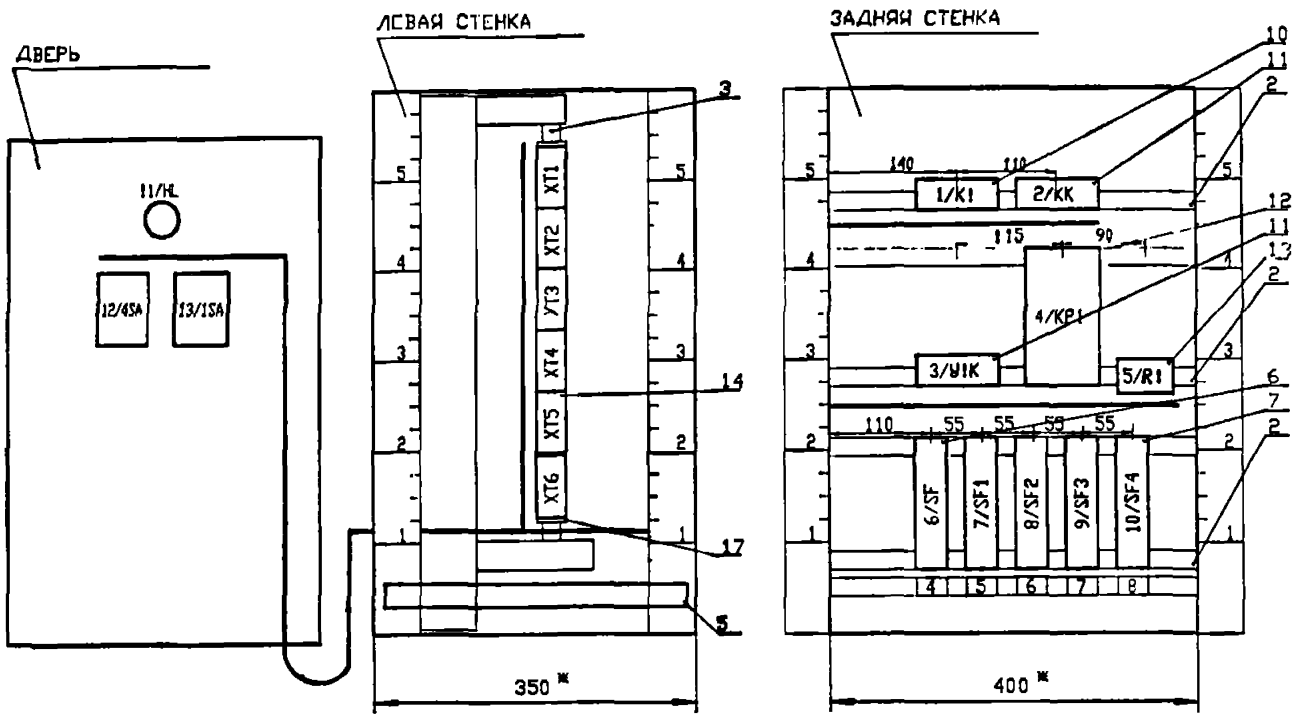

| | | |

ПРОВОДНИК	ОТКУДА ИДЕТ		КУДА ПОСТУПАЕТ		ДАННЫЕ ПРОВОДА	ПРИМЕЧАНИЯ
557	1/К1	А	4/КР1	3	ПВ1 1,0	
562	4/КР1	21	5/R1	2	ПВ1 1,0	
562	5/R1	2	ХТ1	1	ПВ1 1,0	
563	ХТ1	5	5/R1	1	ПВ1 1,0	
К	4/КР1	19	1/К1	В	ПВ1 1,0	
К	1/К1	В	ХТ4	2	ПВ1 1,0	
К2	ХТ4	1	2/КК	В	ПВ1 1,0	
521	2/КК	34	ХТ2	4	ПВ1 1,0	
556	ХТ2	2	4/КР1	1	ПВ1 1,0	
504	4/КР1	15	ЕТ1	5	ПВ1 1,0	
505	ХТ1	9	4/КР1	17	ПВ1 1,0	
501	4/КР1	11	2/КК	33	ПВ1 1,0	
501	2/КК	33	1/К1	33	ПВ1 1,0	

Инв.N подл. | Подпись и дата | Взамен инв.N

ПРИВЯЗАН

ИНВ.N

Изм. | Кол.уч. | Лист | N док. | Подпись | Дата

Т.П. 503-6-15.95-АТХ3.НЗ Лист 2

ФОРМАТ А4

ПРОВОДНИК	ОТКУДА ИДЕТ		КУДА ПОСТУПАЕТ		ДАННЫЕ ПРОВОДА	ПРИМЕЧАНИЯ
	ДВЕРЬ					
4-9	ХТ5	9	ХТ5	1	ПВ1 1,0	
	ПЕРЕМЫЧКИ НА АППАРАТАХ					
1-5	13/1SA	13	13/1SA	9	ПВ1 1,0	
4-5	1E/4SA	9	12/4SA	13	ПВ1 1,0	

Инв.N подл. | Подпись и дата | Взамен инв.N

ПРИВЯЗАН

ИНВ.N

Изм. | Кол.уч. | Лист | N док. | Подпись | Дата

Т.П. 503-6-15.95-АТХ3.НЗ Лист 3

ФОРМАТ А4

ПРОВОДНИК	ОТКУДА ИДЕТ		КУДА ПОСТУПАЕТ		ДАННЫЕ ПРОВОДА	ПРИМЕЧАНИЯ
501	1/К1	33	7/SF1	1	ПВ1 1,0	
501	7/SF1	1	ХТ2	5	ПВ1 1,0	
551	ЕТ2	9	ХТ3	1	ПВ1 1,0	
502	ХТ3	3	8/SF2	1	ПВ1 1,0	
508	8/SF2	2	7/SF1	2	ПВ1 1,0	
508	7/SF1	2	6/SF	1	ПВ1 1,0	
509	6/SF	1	9/SF3	2	ПВ1 1,0	
528	9/SF3	2	10/SF4	2	ПВ1 1,0	
529	10/SF4	2	ХТ2	5	ПВ1 1,0	
529	ХТ2	3	1/К1	34	ПВ1 1,0	
К1	2/КК	А	ХТ3	6	ПВ1 1,0	
503	ХТ3	4	9/SF3	1	ПВ1 1,0	
504	10/SF4	1	ХТ3	5	ПВ1 1,0	
А	ХТ3	6	6/SF	2	ПВ1 1,0	
В1-1	3/У1К	22	ХТ3	7	ПВ1 1,0	
В1-ИЗ1	ХТ3	8	3/У1Е	21	ПВ1 1,0	
У5	3/У1К	В	ХТ4	6	ПВ1 1,0	
У4	ХТ4	9	3/У1К	А	ПВ1 1,0	
	ПЕРЕМЫЧИК НА АППАРАТАХ					
М	4/КР1	13	4/КР1	18	ПВ1 1,0	

Инв.N подл. | Подпись и дата | Взамен инв.N

ПРИВЯЗАН

ИНВ.N

Изм. | Кол.уч. | Лист | N док. | Подпись | Дата

Т.П. 503-6-15.95-АТХ3.НЗ

Трассовая АЗС на 50 м³ горючего с комплексом бытовых услуг

НАЧ.ОТД.	ЛАСЬКИН		Здание станции	Стадия	Лист	Листов
ГЛ.СПЕЦ.	СОКОЛИН			Р	1	4
РАЗРАБОТАЛ	КАНЕВСКАЯ		Щит ЩУ. Таблица соединений	OZONE ОЗОН		
ПРОВЕРИЛ	СОКОЛИН					
Н.КОНТР.	РЫКОВ					

ФОРМАТ А4

ПРОВОДНИК	ОТКУДА ИДЕТ		КУДА ПОСТУПАЕТ		ДАННЫЕ ПРОВОДА	ПРИМЕЧАНИЯ
	ГИБКИЙ ЖГУТ					
555	11/EL	2	ХТ2	5	ПВ3 1×1,5	
1-5	ХТ5	1	13/1SA	15	ПВ3 1×1,5	
1-7	13/1SA	15	ХТ5	2	ПВ3 1×1,5	
1-9	ХТ5	5	13/1SA	11	ПВ3 1×1,5	
4-5	12/4SA	13	ХТ5	6	ПВ3 1×1,5	
4-7	ХТ5	6	12/4SA	15	ПВ3 1×1,5	
4-9	12/4SA	11	ХТ5	9	ПВ3 1×1,5	
К	ХТ4	2	11/EL	1	ПВ3 1×1,5	

ТЕХНИЧЕСКИЕ ТРЕБОВАНИЯ

1. ТАБЛИЦА СОЕДИНЕНИЙ ВЫПОЛНЕНА НА ОСНОВАНИИ СХЕМ: АТХ3 *л.2, 3.*

Инв.N подл. | Подпись и дата | Взамен инв.N

ПРИВЯЗАН

ИНВ.N

Изм. | Кол.уч. | Лист | N док. | Подпись | Дата

Т.П. 503-6-15.95-АТХ3.НЗ Лист 4

ФОРМАТ А4

АЛЬБОМ 6

Т.П. 503-6-15.95

ПРОВОДНИК	ВЫВОД	ВИД КОН ТАК ТА	ВЫВОД	ПРОВОДНИК	ПРОВОДНИК	ВЫВОД	ВИД КОН ТАК ТА	ВЫВОД	ПРОВОДНИК
М	*2	П	3		501	33	3	34	М21
	3	П	4			43	3	44	
	4	П	5			53	3	54	
	5	П	6			83	3	64	
	6	П	7		К1	А	К	В	К2
У3	8		9	У4					
		ХТ5					3/У1К		
1-5	1					11	Р	12	
1-7	2	П	3		В1-Д31	В1	Р	22	В1-1
	4	П	5	1-9		33	3	34	
4-5	6					43	3	44	
	7	П	8	4-7		83	3	54	
4-9	*9					63	3	54	
		ХТ6			У4	А	К	В	У3
4-9	1								
4-11	3	П	4						
1-11	5	П	6						
510	7	П	8						
520	9	П	10						
ЗАДНЯЯ		1/К1							
	11	Р	12						
	21	Р	22						
801	*33	3	34	506					
	43	3	44						
507	А	К	В	К					

ПРИВЯЗАН

ИНВ.N

Инв.N подл. | Подпись и дата | Взамен инв.N

ИЗМ.	КОЛ.УЧ.	ЛИСТ	N ДОК.	ПОДПИСЬ	ДАТА	Т.П. 503-6-15.95-АТХ3.Н4	Лист 2

ФОРМАТ А4

АЛЬБОМ 6

Т.П. 503-6-15.95

ПРОВОДНИК	ВЫВОД	ВИД КОН ТАК ТА	ВЫВОД	ПРОВОДНИК	ПРОВОДНИК	ВЫВОД	ВИД КОН ТАК ТА	ВЫВОД	ПРОВОДНИК
		2/КК					7/SF1		
	11	Р	12		801	*1		2	800
	21	Р	22						
		4/КР1					8/SF2		
506	1		3	507	502	1		2	600
501	11	П	13	К					
504	15		17	505			9/SF3		
К	*10	П	21	502	803	1		2	800
		5/R1					10/SF4		
503	1		2	502	*504	1		2	500
		5/SF							
800	*1		2	А					

ПРИВЯЗАН

ИНВ.N

Инв.N подл. | Подпись и дата | Взамен инв.N

ИЗМ.	КОЛ.УЧ.	ЛИСТ	N ДОК.	ПОДПИСЬ	ДАТА	Т.П. 503-6-15.95-АТХ3.Н4	Лист 3

ФОРМАТ А4

АЛЬБОМ 6

Т.П. 503-6-15.95

ПРОВОДНИК	ВЫВОД	ВИД КОН ТАК ТА	ВЫВОД	ПРОВОДНИК	ПРОВОДНИК	ВЫВОД	ВИД КОН ТАК ТА	ВЫВОД	ПРОВОДНИК

ТЕХНИЧЕСКИЕ ТРЕБОВАНИЯ

1. ТАБЛИЦА ПОДКЛЮЧЕНИЯ ВЫПОЛНЕНА НА ОСНОВАНИИ ОЛЕМ:

АТХ 3 Л:2...Л.4 АЛЬБОМ 3

И ТАБЛИЦЫ СОЕДИНЕНИЯ АТХ3.КЕ

					801	8	П	7	
ЛЕВАЯ						7	П	9	
		ХТ1				8	П	9	801
502	1	П	2						
	2	П	3				ХТ3		
	4	П	5	503	801	1	П	2	
504	5	П	7		802	3		4	803
	8	П	9	505	504	5		6	А
					В1-1	7		8	В1-Д31
		ХТ2			К1	9			
	1	П	2	505					
508	3		4	521			ХТ4		
500	*5		6		К2	1			

ПРИВЯЗАН

ИНВ.N

Инв.N подл. | Подпись и дата | Взамен инв.N

ИЗМ.	КОЛ.УЧ.	ЛИСТ	N ДОК.	ПОДПИСЬ	ДАТА	Т.П. 503-6-15.95-АТХ3.Н4
						Трассовая АЗС на 50 м³ горючего с комплексом бытовых услуг
НАЧ.ОТД.	ЛАСЫКИН					Здание станции
ГЛ.СПЕЦ.	СОКОЛИН					Стадия: Р; Лист: 1; Листов: 4
РАЗРАБОТАЛ	КАНЕВСКАЯ					Щит ЩУ. Таблица подключения
ПРОВЕРИЛ	СОКОЛИН					OZONE ОЗОН
Н.КОНТР.	РЫКОВ					

ФОРМАТ А4

АЛЬБОМ 6

Т.П. 503-6-15.95

ПРОВОДНИК	ВЫВОД	ВИД КОН ТАК ТА	ВЫВОД	ПРОВОДНИК
ДВЕРЬ				
		11/HL		
М	1		2	800
		12/4SA		
4-5	9	П	11	4-9
4-5	*13	П	15	4-7
		13/1SA		
1-5	9	П	11	1-9
1-5	*13	П	15	1-7

ПРИВЯЗАН

ИНВ.N

Инв.N подл. | Подпись и дата | Взамен инв.N

ИЗМ.	КОЛ.УЧ.	ЛИСТ	N ДОК.	ПОДПИСЬ	ДАТА	Т.П. 503-6-15.95-АТХ3.Н4	Лист 4

ФОРМАТ А4

Альбом 6

Т.П.503-6-15.95

Обозначение	Наименование	Примечание
Т.П. 503-6-15.95-ЭМ.Н1	Перечень проектной документации	
	для заказа щитов станций	
	управления	
	Шкаф силовой ШС	
Т.П. 503-6-15.95-ЭМ.Н2	Технические данные аппаратов	
Т.П. 503-6-15.95-ЭМ.Н3	Чертеж общего вида	
Т.П. 503-6-15.95-ЭМ.Н4	Схема электрическая соединений	
Т.П. 503-6-15.95-ЭМ.Н5	Перечень надписей	

Взамен инв.N | Подпись и дата | Инв.N подл.

ПРИВЯЗАН

Листов

ИНВ.N

изм.	кол.уч.	лист	N док.	подпись	дата
ГИП		Писаренко			
Нач.отд.		Ласыкин			
Гл.спец.		Попов			
Вед.инж.		Савченко			
Провер.		Попов			
Н.контр.		Савченко			

Т.П.503-6-15.95-ЭМ.Н1

Трассовая АЗС на 50 т горячего с комплексом бытовых услуг

Здание станции

Стадия	Лист	Листов
Р		1

Перечень проектной документации для заказа щитов станций управления

OZONE ОЗОН

ФОРМАТ А4

Альбом 6

Т.П.503-6-15.95

Формат	Зона	Поз	Обозначение	Наименование	Кол	Примечание
				Документация		
А2			Т.П. 503-6-15.95-ЭМ.Н3	Чертеж общего вида		
			Т.П. 503-6-15.95-ЭМ.Н4	Схема электрическая		
				соединений		
			Т.П. 503-6-15.95-ЭМ.Н5	Перечень надписей		
				Сборочные единицы		
				Н1 1		
				Выключатель		
		1		АЕ2026М-10Н-20У3		
				Ip2A 12Iн	1	QF1
		2		АЕ2026М-10Н-20У3		
				Ip2A 12Iн	5	1-QF1...5-QF1
		3		АЕ2024М-10Н-20У3		
				Ip4A 12Iн	2	6-QF1,7-QF1
		4		Пускатель ПМЛ-110001		
				10А U220В 50Гц с тепло-		
				вым реле РТЛ-1007 04	5	1-KK1...5-KK1

Взамен инв.N | Подпись и дата | Инв.N подл.

изм.	кол.уч.	лист	N док.	подпись	дата
Нач.отд.		Ласыкин			
Гл.спец.		Попов			
Вед.инж.		Савченко			
Провер.		Попов			
Н.контр.		Савченко			

Т.П.503-6-15.95-ЭМ.Н2

Трассовая АЗС на 50 т горячего с комплексом бытовых услуг

Здание станции

Стадия	Лист	Листов
Р	1	2

Шкаф силовой ШС. Технические данные аппаратов

OZONE ОЗОН

ФОРМАТ А4

Альбом 6

Т.П.503-6-15.95

Формат	Зона	Поз	Обозначение	Наименование	Кол	Примечание
		6		Блок зажимов		
				Б324-4П25-В/В У3-10	7	X1...X4, X11...X13
				Н51 1		
		7		Переключатель		
				ПМОВ-112222/II-Д55	1	SA1
		8		Выключатель		
				КЕ 011У3 исп.2	1	SB1
		9		Арматура		
				АМЕ-321221ГУ2 U220В	3	1-HLR1...3-HLR1
		10		Табло ТСБ	1	HL1...HL3

Взамен инв.N | Подпись и дата | Инв.N подл.

изм.	кол.уч.	лист	N док.	подпись	дата

Т.П.503-6-15.95-ЭМ.Н2

Лист 2

ФОРМАТ А4

Альбом 6

Т.П.503-6-15.95

Панель	Строка	Надпись	Поз. обозн.	Место надписи	Текст	Кол-во	Вид шрифта	Заготовка
					Панель			
		1	QF1	Табличка	QF1 Ввод	1		
		2	1-QF1	то же	1-QF1 Топл.-раз. колонка N1	1		
		3	2-QF1	—•—	2-QF1 Топл.-раз. колонка N2	1		
		4	3-QF1	—•—	3-QF1 Топл.-раз. колонка N3	1		
		5	4-QF1	—•—	4-QF1 Топл.-раз. колонка N4	1		
		6	5-QF1	—•—	5-QF1 Топл.-раз. колонка N5	1		
		7	6-QF1	—•—	6-QF1 1ПДУ	1		
		8	7-QF1	—•—	7-QF1 1KK	1		
					1-KM1,2-KM1,3-KM1,4-KM1,5-KM1	5		
					Дверь			
		9		—•—	ШС	1		
		10	1-HLR1 2-HLR1	—•—	Контроль напряжения ~380в			
			3-HLR1			1		
		11	HL1	—•—	ВУ в аппарате 11	1		
		12	HL2	—•—	ВУ в аппарате 12	1		
		13	HL3	—•—	Резерв	1		
		14	SA1	—•—	Опробование. Выбор режима	1		
		15	SB1	—•—	Съем сигнала	1		

Взамен инв.N | Подпись и дата | Инв.N подл.

изм.	кол.уч.	лист	N док.	подпись	дата
Нач.отд.		Ласыкин			
Гл.спец.		Попов			
Вед.инж.		Савченко			
Провер.		Попов			
Н.контр.		Савченко			

Т.П.503-6-15.95-ЭМ.Н5

Трассовая АЗС на 50 т горячего с комплексом бытовых услуг

Здание станции

Стадия	Лист	Листов
Р		1

Шкаф силовой ШС. Перечень надписей

OZONE ОЗОН

ФОРМАТ А4

АЛЬБОМ 6

Т.П. 503-6-15.95

Вид спереди

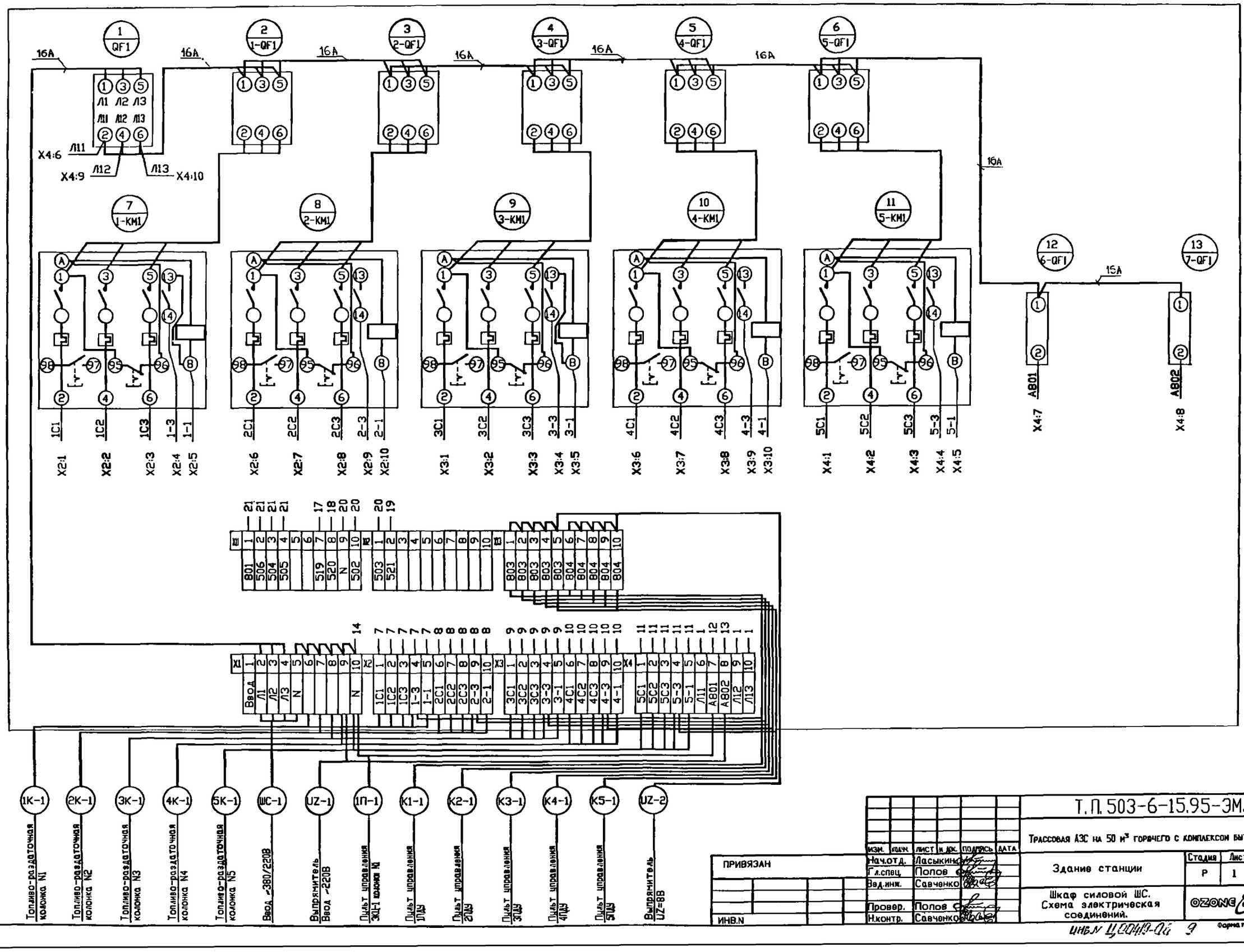

Изм.	Кол.уч.	Лист	N док.	Подпись	Дата	Т.П. 503-6-15.95-ЭМ.Н4	
Нач.отд.		Ласыкин				Трассовая АЗС на 50 м³ горючего с комплексом бытовых услуг	
Гл.спец.		Попов				Здание станции	Стадия: Р; Лист: 1; Листов: 2
Вед.инж.		Савченко				Шкаф силовой ШС. Схема электрическая соединений.	OZONE ОЗОН
Провер.		Попов					
Н.контр.		Савченко					

ПРИВЯЗАН

ИНВ.N

Инв.N подл. | Подпись и дата | Взамен инв.N

ИНВ.N Ц00419-Ой 9

Формат А2

Дверь шкафа. Вид со стороны монтажа.

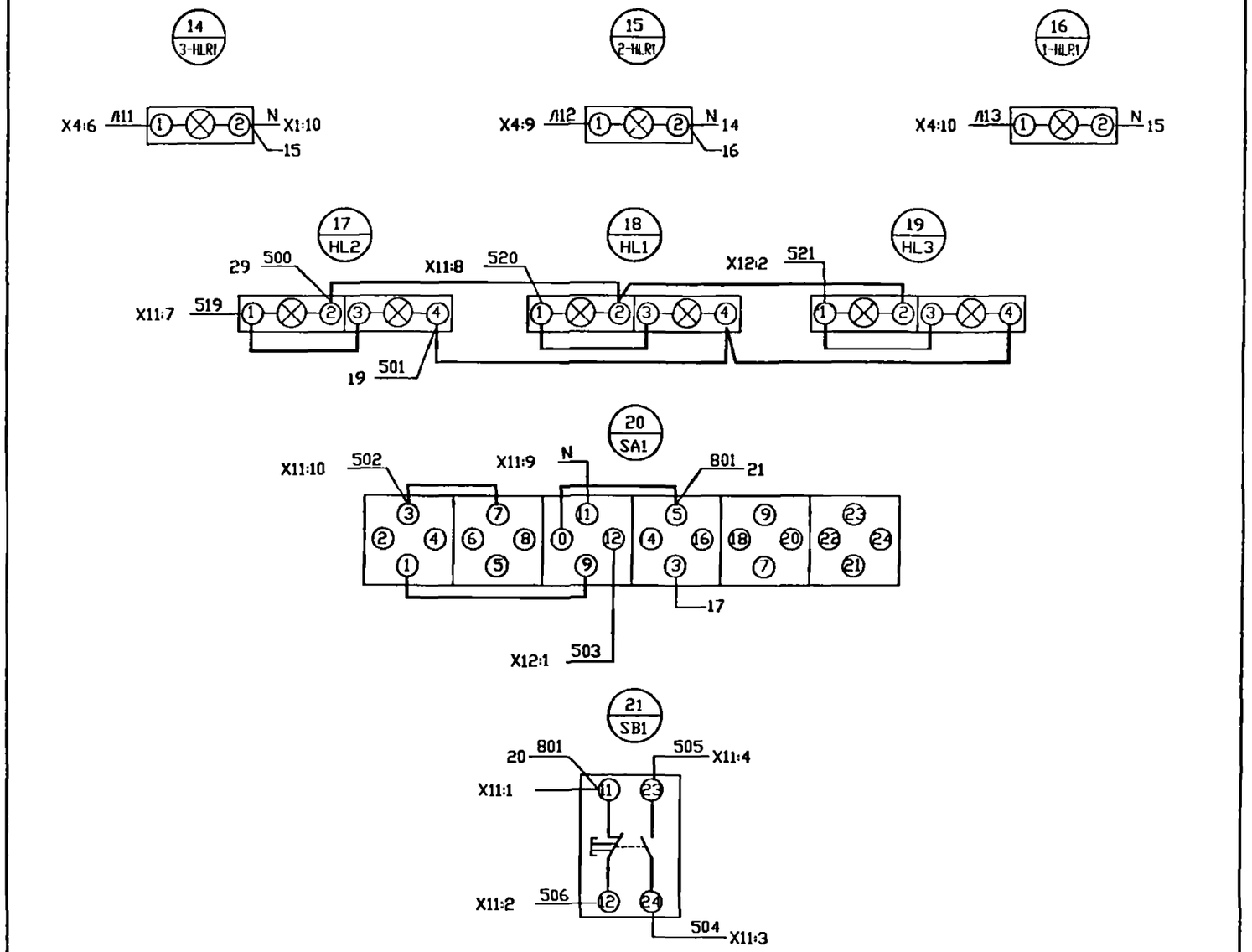

								Т.П. 503-6-15.95-ЭМ.Н4	
								Трассовая АЗС на 50 м³ горячего с комплексом бытовых услуг	
						Изм.	Кол.уч.	Лист	№ док.	Подпись	Дата				
ПРИВЯЗАН						Нач.отд.		Ласыкин				Здание станции	Стадия	Лист	Листов
						Гл.спец.		Попов					Р	2	2
						Вед.инж.		Чернявская							
						Провер.		Попов				Шкаф силовой ШС. Схема электрическая соединений.	OZONE ОЗОН		
ИНВ.N						Н.контр.		Савченко							

Инв.N подл. | Подпись и дата | Взамен инв.N

Инв.N 400449-06 12 Формат А2

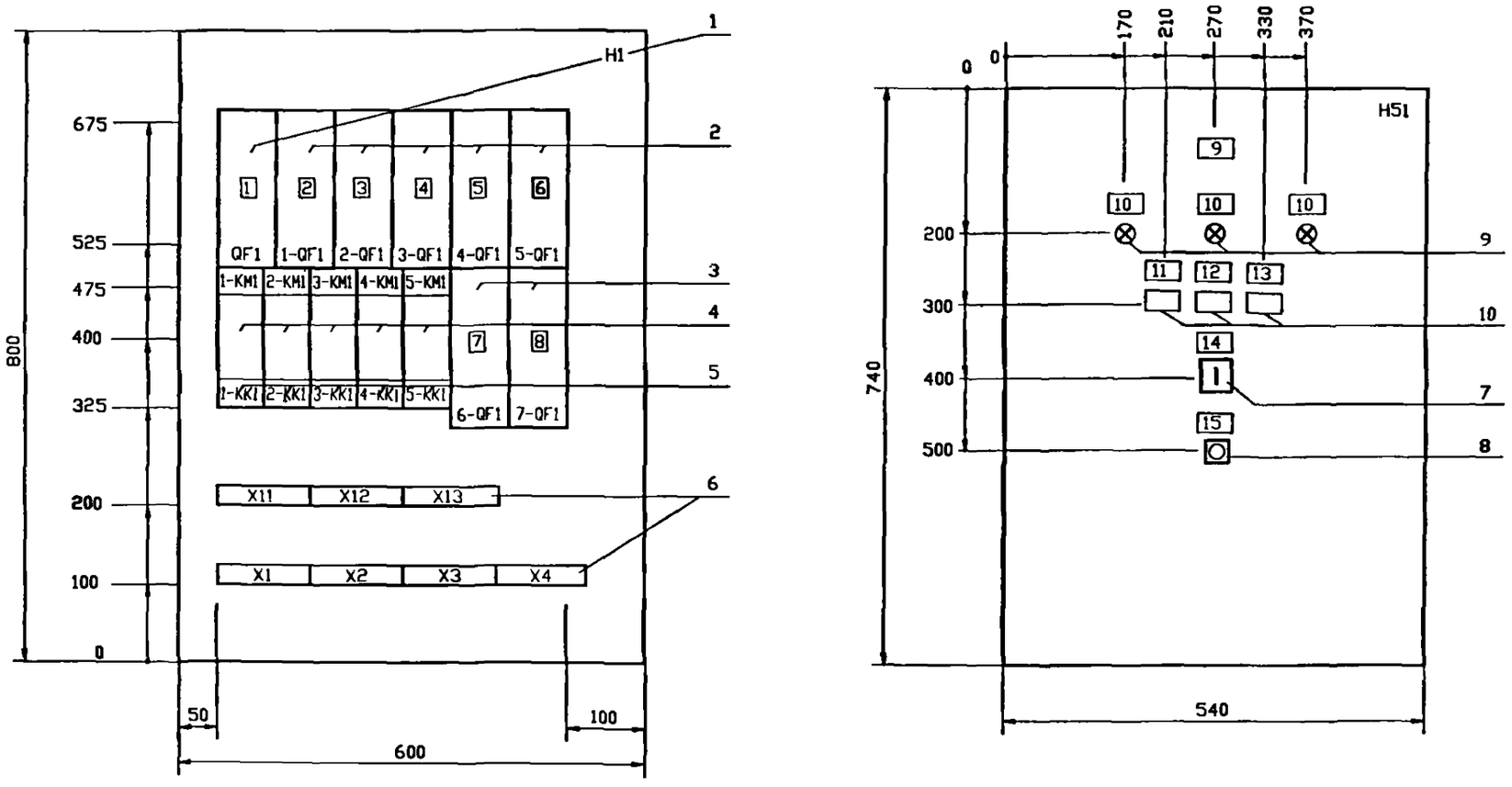

						Т.П. 503-6-15.95-ЭМ.НЗ	
						Трассовая АЗС на 50 м³ горючего с комплексом бытовых услуг	
ПРИВЯЗАН						Здание станции	Стадия: Р; Лист; Листов: 1
						Шкаф силовой ШС. Чертеж общего вида.	OZONE ОЗОН
ИНВ.N							

Изм.	Кол.уч.	Лист	№ док.	Подпись	Дата
Нач.отд.		Ласыкин			
Гл.спец.		Попов			
Вед.инж.		Савченко			
Провер.		Попов			
Н.контр.		Савченко			

Инв.N | Подпись и дата | Взамен инв.N

ИНВ № ЦП0419-06 (11) Формат А2

gost.e-ecolog.ru