ТИПОВОЙ ПРОЕКТ

503-6-15.95

ТРАССОВАЯ АЗС НА 50м³ ГОРЮЧЕГО С КОМПЛЕКСОМ БЫТОВЫХ УСЛУГ

АЛЬБОМ 5.

АС.И - Строительные изделия стр. 1...23

Ц00419-05

gost.e-ecolog.ru

ТИПОВОЙ ПРОЕКТ

503-6-15.95

ТРАССОВАЯ АЗС НА 50м³ ГОРЮЧЕГО С КОМПЛЕКСОМ БЫТОВЫХ УСЛУГ

АЛЬБОМ 5.

ПЕРЕЧЕНЬ АЛЬБОМОВ.

Альбом 1	ПЗ	– Общая пояснительная записка
Альбом 2		Площадка АЗС
	ТК	– Технологические коммуникации
	АС1	– Архитектурно-строительные решения
	КМ1	– Конструкции металлические
	НВК	– Наружные сети водоснабжения и канализации
	ЭК	– Линии электропередач кабельные
	ЭГ	– Молниезащита и заземление
	ЭН	– Электроосвещение наружное
Альбом 3		Здание станции
	ТХ1	– Технология производства (техобслуживание, магазин запчастей)
	ТХ2	– Технология производства (буфет)
	ТХ3	– Технология производства (очистка стоков)
	АТХ3	– Автоматизация технологии производства (очистка стоков)
	АС2	– Архитектурно-строительные решения
	ОВ	– Отопление и вентиляция
	АОВ	– Автоматизация отопления и вентиляции
	ВК	– Внутренние водопровод и канализация
	ЭМ	– Электрооборудование силовое
	ЭО	– Электроосвещение внутреннее
	СС	– Системы связи
	АУС	– Автоматизация устройств сигнализации
Альбом 4	КМ2	– Конструкции металлические (здание станции)
Альбом 5	АСИ	– Строительные изделия
Альбом 6		– Задания заводу изготовителю щитов
Альбом 7	СО	– Спецификации оборудования
Альбом 8	ВИ	– Ведомости потребности в материалах
Альбом 9	С	– Сметы (книги 1;2)

Применяемые материалы : Типовой проект 704-1-160.83 "Резервуар стальной горизонтальный цилиндрический для хранения нефтепродуктов емк. 10м³"
Альбом 1, Альбом III (Поставщик ГП ЦПП г. Москва)

Разработан :
Акционерным обществом "Озон"
Генеральный директор Д.М. Лихтер
Главный инженер В.А. Константинов
Главный инженер проекта Е.И. Писаренко

Утвержден :
Комитетом РФ по химической и нефтехимической промышленности
письмом от 30.08.95г. N ЕР1877-19/09
Введен в действие АО "Озон"
приказом от 30.08.95 г. N 63-К
Срок действия 2000 г.

Инв.№ 40419-05 2

СОДЕРЖАНИЕ АЛЬБОМА

Обозначение	Наименование	Стр.	Примечание
	Содержание альбома	2	
ТП. 503-6-15.95-АС.И-ТУ	Технические условия	3	
АС.И-П1	Плита П1	3	
АС.И-ПУ1...ПУ4	Панели угловые 5ПТУ 2980.188.288,		
	5ПТУ 2980.348.148, 5ПТУ 2980.168.348,		
	5ПТУ 2980.548.188	4	
АС.И-ПКУ1	Панель карнизная угловая		
	5 ПТУ 1000.388.388	5	
АС.И-ПКУ2,ПКУ3	Панели карнизные угловые		
	5ПТУ 1000.373.508,5ПТУ 1000.508.373	6	
АС.И-ПК2...ПК4	Панели карнизные С5 ПТС 600.1016.91-С0.6а		
	С5 ПТС 600.1016.91-С0.6б,С5 ПТС 600.1016.91-С0.6в	7	
АС.И-ПК5...ПК7,ПК10	Панели карнизные С5 ПТС 600.1016.91-С0.6г,		
	С5 ПТС 3520.1016.91-С0.6,С5 ПТС 2520.1016.91-С0.6		
	С5 ПТС 1520.1016.91-С0.6	8	
АС.И-ГК8,ПК9,ПК11	Панели карнизные С5 ПТС 1520.1016.91-С0.6а		
	С5 ПТС 920.1016.91-С0.6,С5 ПТС 520.1016.91-С0.6	9	
АС.И-ПП3...ПП8	Панели перегородок С5 ПТС3580.1016.61-С0.6б		
	С5 ПТС 3580.1016.61-С0.6б,С5 ПТС 3580.1016.61-С0.6в		
	С5 ПТС 3580.1016.61-С0.6г,С5 ПТС 3580.1016.61-С0.6д		
	С5 ПТС 3580.1016.61-С0.6е.	10	
АС.И-ПП9...ПП12	Панели перегородок С5ПТС3580.1016.61-С0.6ж,		
	С5 ПТС 3580.1016.61-С0.6и,С5 ПТС 3580.1016.61-С0.6к		
	С5 ПТС 3580.1016.61-С0.6л.	11	

Обозначение	Наименование	Стр	Примечание
АС.И-ПНУ1,ПНУ2.	Панели навеса угловые		
	5 ПТУ 780.628.508, 5 ПТУ 780.508.628.	12	
АС.И-ПНУ3,ПНУ4.	Панели навеса угловые		
	5 ПТУ 1000.628.508, 5 ПТУ 1000.508.628.	13	
АС.И-МС1	Патрубок МС1	14	
АС.И-МС2	Накладка МС2	14	
АС.И-Н1	Нащельник Н1	15	
АС.И-Н2...Н4	Нащельники Н2...Н4	16	
АС.И-Ф1	Фрамуга Ф1	17	
АС.И-Р1	Ригель Р1	17	
АС.И-Р3	Ригель Р3	18	
АС.И-Р2	Ригель Р2	18	
АС.И-Р4	Ригель Р4	19	
АС.И-С1	Стойка С1	19	
АС.И-С2	Стойка С2	20	
АС.И-ГР1	Гребенка ГР1	21	
АС.И-МК1	Металлическая площадка МК1	22	
АС.И-ПМ1,СМ1	Панель СМ1. Стойка СМ1	23	

Т.П. 503-6-15.95

Инв. N° подл. | Подпись и дата | Взам. инв. N°

Технические условия

1 Материал проката указан на листах.

2. Электроды принять типа 342 по ГОСТ 9467-75.

3. Сварку производить в соответствии с ГОСТ 14098-91 и ГОСТ 5264-80

4. Указания по изготовлению панелей приведены в серии 1.432.2-24 вып1.

Привязан

Инв.N

Изм.	Кол.уч.	Лист	N° док.	Подп.	Дата	Т.П.503-6-15.95-АС.И-ТУ		
Нач. АСО		Ермолович						
Гл. спец.		Захливный				Технические условия	Стадия: Р	Лист	Листов
Вед.инж.		Иванова						
Проверил		Иванова						
Н. контр.		Захливный					OZONE ОЗОН	

Инв. N° подл. | Подпись и дата | Взам. инв. N°

Формат А4

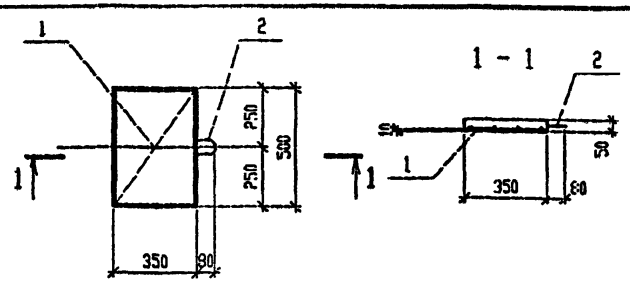

Поз.	Обозначение	Наименование	Кол.	Примеч.
		Сборочные единицы		
		Сетка арматурная		
1*	ГОСТ 23279-85	4С $\frac{5Вр-I-100}{5Вр-I-100}$ 65х85 $\frac{25}{25}$	1	1.6кг
2	1.400-9 вып. 1	Петля УП1-2	1	0.3кг
		Материалы		
		Бетон класса В15		0.09м³

* - сетку обрезать по месту

Ведомость расхода стали, кг

Марка элемента	Изделия арматурные				Всего	Изделия закладные				Всего
	Арматура класса А-III ГОСТ 5781-82					Арматура класса А-I ГОСТ 5781-82				
	ø8			Итого		ø8			Итого	
П1	8.8			8.8	8.8	0.3			0.3	0.3

Изм.	Кол.уч.	Лист	N° док.	Подп.	Дата	Т.П. 503-6-15.95-АС.И-П1		
Нач.АСО		Ермолович						
Гл. спец.		Цозик				Плита П1	Стадия: Р	Масса	Масштаб
Нач. сек.		Вознюк						
Инженер		Соляникова					Лист	Листов
Проверил		Вознюк						
Н. контр.		Цозик					OZONE ОЗОН	

Инв. N° подл. | Подпись и дата | Взам. инв. N°

 Формат А4

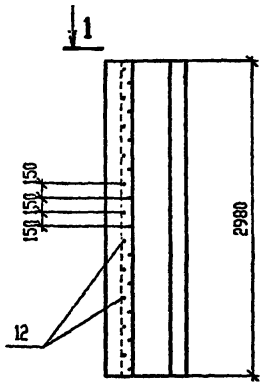

1 – 1

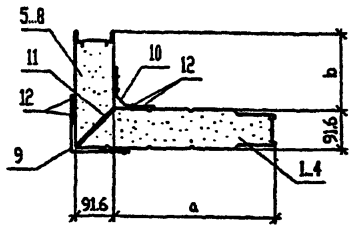

Раскрой доборных панелей из рядовых СЭПТС

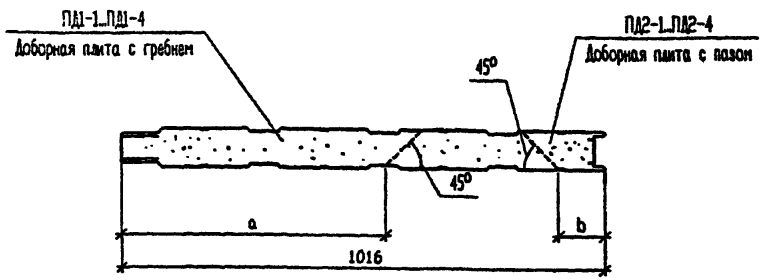

СПЕЦИФИКАЦИЯ УГЛОВЫХ ТРЕХСЛОЙНЫХ ПАНЕЛЕЙ

Поз.	Обозначени	Наименование	Кол. на исполнение ПУ1	ПУ2	ПУ3	ПУ4		Примечание
		Сборочные единицы						
		Панели доборные с гребнем						
1		ПД1-1	1					9.4кг
2		ПД1-2		1				15.9кг
3		ПД1-3			1			8.6кг
4		ПД1-4				1		23.9кг
		Панели доборные с пазом						
5		ПД2-1	1					13.5кг
6		ПД2-2		1				4.2кг
7		ПД2-3			1			15.9кг
8		ПД2-4				1		9.4кг
9	1.432.2-24 вып.1	Профиль ПВ1-2	3.0	3.0	3.0	3.0		пм
10		Профиль ПВ2-1	3.0	3.0	3.0	3.0		пм
11		Прокладка уплотнительная ПУ4-6	3.0	3.0	3.0	3.0		пм
		Стандартные изделия						
12		Комбинированные заклепки ЗК-12 ТУ36-2088-85	80	80	80	80		

МАРКА УГЛОВОЙ ПАНЕЛИ	Исполн.	a	b	Масса панели
5ПТУ2980.188.288	1	188	288	36.0
5ПТУ2980.348.148	2	348	148	33.3
5ПТУ2980.168.348	3	168	348	37.7
5ПТУ2980.548.188	4	548	188	46.8

1. Маркировка угловых трехслойных панелей принята по аналогии с маркировкой панелей по серии 1.432.2-24 вып.1.
2. Указания по изготовлению панелей приведены в серии 1.432.2-24 вып.1.

Изм.	Колич	Лист	N док	Подп.	Дата
Нач.АСО		Ермолович			
Гл. спец.		Цозик			
Нач. сек.		Вознюк			
Инженер		Соляникова			
Проверил		Вознюк			
Н. контр.		Цозик			

Т.П. 503-6-15.95-АС.И-ПУ1...ПУ4

Панели угловые 5ПТУ2980.188.288, 5ПТУ2980.348.148, 5ПТУ2980.168.348, 5ПТУ2980.548.188

Стадия	Масса	Масштаб
Р		
Лист	Листов	

OZONE ОЗОН

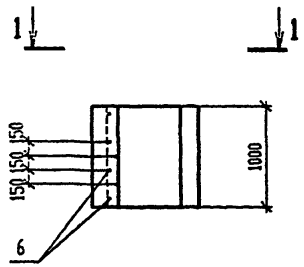

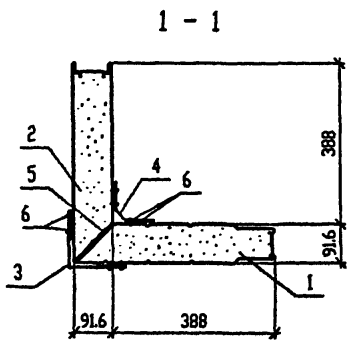

Раскрой доборных панелей из рядовых СЭПТС

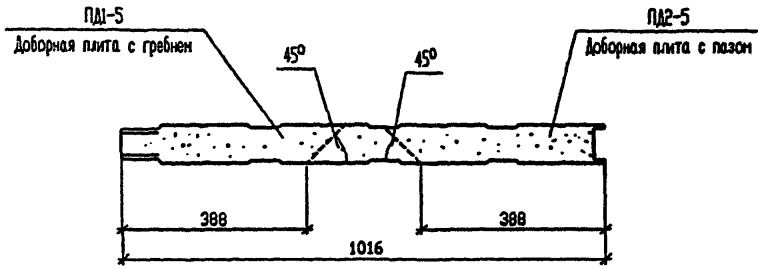

СПЕЦИФИКАЦИЯ КАРНИЗНОЙ УГЛОВОЙ ПАНЕЛИ

Поз.	Обозначени	Наименование	Кол	Примечание
		Сборочные единицы		
		Панель доборная с гребнем		
1		ПД1-5	1	5.6кг
		Панель доборная с пазом		
2		ПД2-5	1	5.6кг
3	1.432.2-24 вып.1	Профиль ПВ1-2	0.98	пм
4		Профиль ПВ2-1	0.98	пм
5		Прокладка уплотнительная ПУ4-6	0.98	пм
		Стандартные изделия		
6		Комбинированные заклепки ЗК-12 ТУ36-2088-65	28	

1. Маркировка угловых трехслойных панелей принята по аналогии с маркировкой панелей по серии 1.432.2-24 вып.1.
2. Указания по изготовлению панелей приведены в серии 1.432.2-24 вып.1.

Изм.	Колич	Лист	N док	Подп.	Дата
Нач.АСО		Ермолович			
Гл. спец.		Цозик			
Нач. сек.		Вознюк			
Инженер		Соляникова			
Проверил		Возник			
Н. контр.		Цозик			

Т.П. 503-6-15.95-АС.И-ПКУ1

Панель карнизная угловая
5ПТУ1000.388.388

Стадия	Масса	Масштаб
Р	15.5	
Лист	Листов	

OZONE ОЗОН

Инв. № подл. | Подпись и дата | Взам. инв. №

инв № ЦОО419-05 Б

Формат А3

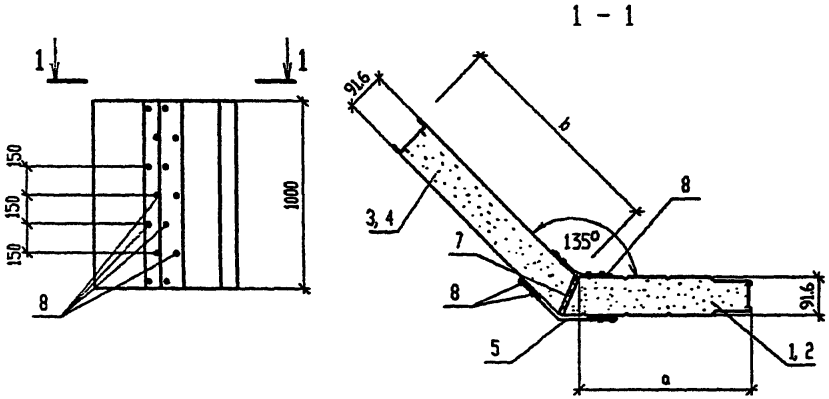

Раскрой доборных панелей из рядовых СЭПТС

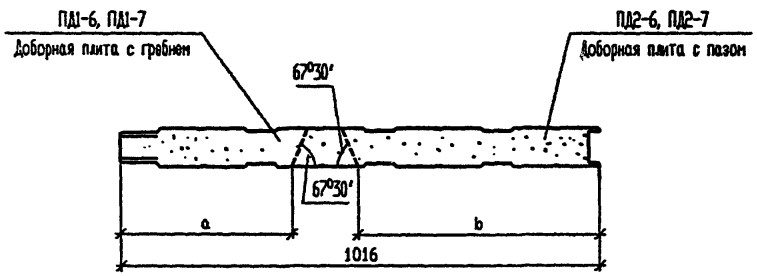

МАРКА ПАНЕЛИ	Исполн.	a	b	Масса панели
5ПТУ1000.373.508	1	373	508	15.9
5ПТУ1000.508.373	2	508	373	15.9

СПЕЦИФИКАЦИЯ КАРНИЗНЫХ УГЛОВЫХ ПАНЕЛЕЙ ПКУ

Поз.	Обозначени	Наименование	Колич. на испол			Примечание
			1	2		
		Сборочные единицы				
		Панель доборная с гребнем				
1		ПД1-6	1			4.9кг
2		ПД1-7		1		6.7кг
		Панель доборная с пазом				
3		ПД2-6	1			6.7кг
4		ПД2-7		1		4.9кг
5*	1.432.2-24 вып.1	Профиль ПВ1-2	0.98	0.98		пм
6*		Профиль ПВ2-1	0.98	0.98		пм
7		Прокладка уплотнительная ПУ4-6	0.98	0.98		пм
		Стандартные изделия				
8		Комбинированные заклепки ЗК-12 ТУ36-2088-85	28	28		

* - профили ПВ1-2 и ПВ2-1 разогнуть под углом 135°

1. Маркировка угловых трехслойных панелей принята по аналогии с маркировкой панелей по серии 1.432.2-24 вып.1
2. Указания по изготовлению панелей приведены в серии 1.432.2-24 вып1.

Изм.	Колич	Лист	N док.	Подп.	Дата
Нач.АСО		Ермолович			
Гл. спец.		Цозик			
Нач. сек.		Вознюк			
Инженер		Соляникова			
Проверил		Вознюк			
Н. контр.		Цозик			

Т.П. 503-6-15.95-АС.И-ПКУ2,ПКУ3

Панели карнизные угловые 5ПТУ1000.373.508, 5ПТУ1000.508.373

Стадия	Масса	Масштаб
Р		
Лист	Листов	

OZONE ОЗОН

Т.П. 503-6-15.95

Схема раскроя панелей П2...П4

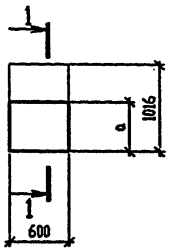

1 - 1

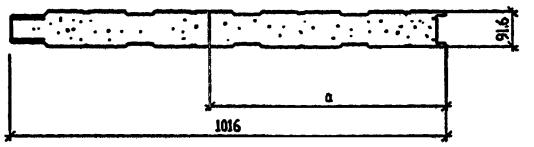

МАРКА ПАНЕЛИ	a	Масса панели
С5 ПТС 600.1016.91-С0,6а	960	7.7
С5 ПТС 600.1016.91-С0,6б	588	4.7
С5 ПТС 600.1016.91-С0,6в	568	4.5

1. Маркировка трехслойных панелей принята по аналогии с маркировкой панелей по серии 1.432.2-24 вып.1.
2. Указания по изготовлению панелей приведены в серии 1.432.2-24 вып.1.

Инв. N° подл. | Подпись и дата | Взам. инв. N°

Изм.	Колич	Лист	N док	Подп.	Дата
Нач.АСО		Ермолович			
Гл. спец.		Цозик			
Нач. сек.		Вознюк			
Инженер		Соляникова			
Проверил		Вознюк			
Н. контр.		Цозик			

Т.П. 503-6-15.95-АС.И-ПК2...ПК4

Панели карнизные
С5 ПТС 600.1016.91-С0,6а,
С5 ПТС 600.1016.91-С0,6б,
С5 ПТС 600.1016.91-С0,6в

Стадия	Масса	Масштаб
Р		
Лист	Листов	

OZONE ОЗОН

Формат А3

инв. № 400419-05 8

АЛЬБОМ 5

Т.П. 503-6-15.95

Схема раскроя панелей ПК6, ПК7, ПК10

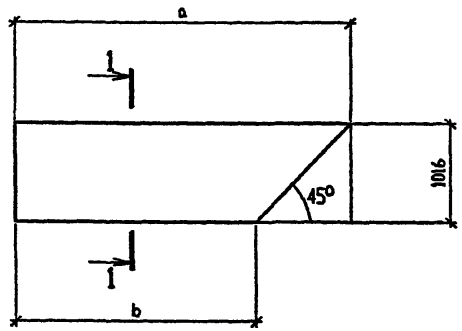

1 - 1

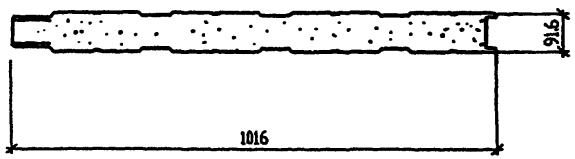

Схема раскроя панели ПК5

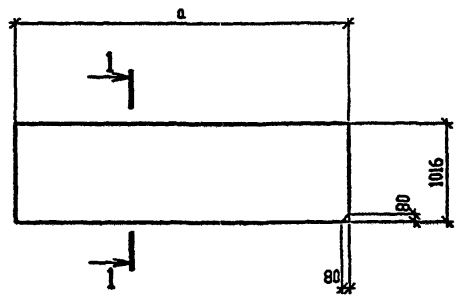

1. Маркировка трехслойных панелей принята по аналогии с маркировкой панелей по серии 1.432.2-24 вып.1.
2. Указания по изготовлению панелей приведены в серии 1.432.2-24 вып.1.

МАРКА ПАНЕЛИ	a	b	Масса панели
С5 ПТС 600.1016.91-С0,6г	600		9.1
С5 ПТС 3520.1016.91-С0,6	3520	2520	40.5
С5 ПТС 2520.1016.91-С0,6	2520	1520	27.1
С5 ПТС 1520.1016.91-С0,6	1520	520	13.7

Изм.	Колич	Лист	N док	Подп	Дата
Нач.АСО		Ермолович			
Гл. спец.		Цозик			
Нач. сек.		Вознюк			
Инженер		Соляникова			
Проверил		Вознюк			
Н. контр.		Цозик			

Т.П. 503-6-15.95-АС.И-ПК5...ПК7,ПК10

Панели карнизные
С5 ПТС 600.1016.91-С0,6г
С5 ПТС 3520.1016.91-С0,6,
С5 ПТС 2520.1016.91-С0,6,
С5 ПТС 1520.1016.91-С0,6

Стадия	Масса	Масштаб
Р		

Лист | Листов

OZONE ОЗОН

Инв. N° подл. | Подпись и дата | Взам. инв. N°

Инв N ЦП0419-05 9

Формат А3

Схема раскроя панелей ПК8

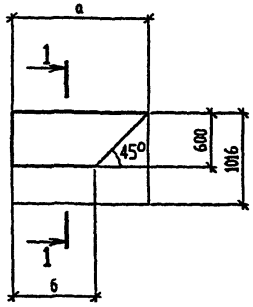

Схема раскроя панелей ПК9

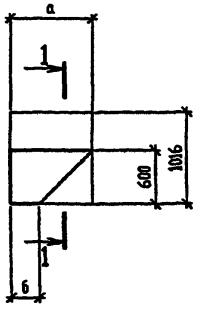

Схема раскроя панелей ПК11

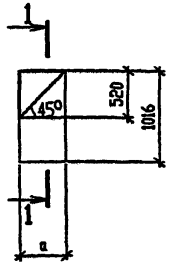

1 - 1

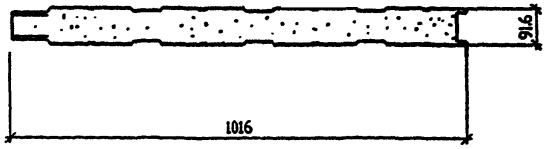

1. Маркировка трехслойных панелей принята по аналогии с маркировкой панелей по серии 1.432.2-24 вып.1.
2. Указания по изготовлению панелей приведены в серии 1.432.2-24 вып.1.

МАРКА ПАНЕЛИ	a	b	Масса панели
С5 ПТС 1520.1016.91-С0,6а	1520	920	9.8
С5 ПТС 920.1016.91-С0,6	920	320	5.0
С5 ПТС 520.1016.91-С0,6	520		1.8

Изм.	Колич	Лист	N док	Подп	Дата
Нач.АСО		Ермолович			
Гл. спец.		Цозик			
Нач. сек.		Вознюк			
Инженер		Соляникова			
Проверил		Вознюк			
Н. контр.		Цозик			

Т.П. 503-6-15.95-АС.И-ПК8,ПК9,ПК11

Панели карнизные
С5 ПТС 1520.1016.91-С0,6а,
С5 ПТС 920.1016.91-С0,6,
С5 ПТС 520.1016.91-С0,6.

Стадия	Масса	Масштаб
Р		
Лист	Листов	

OZONE ОЗОН

Инв. № подл. | Подпись и дата | Взам. инв. №

инв № Ц02419-05 10

Формат А3

Схема раскроя панелей ПП3..ПП9

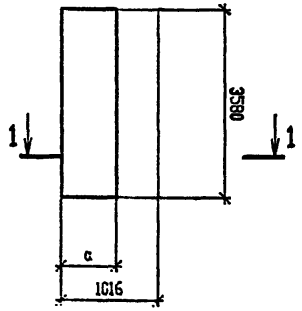

1 - 1

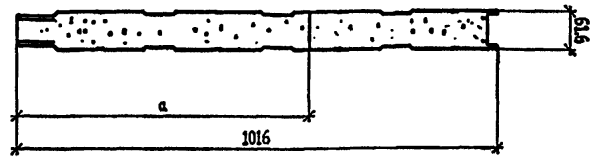

МАРКА ПАНЕЛИ	a	Масса панели
С1 ПТС 3580.1016.61-С0,6а	708	35.9
С1 ПТС 3580.1016.61-С0,6б	143	7.3
С1 ПТС 3580.1016.61-С0,6в	858	43.6
С1 ПТС 3580.1016.61-С0,6г	803	40.9
С1 ПТС 3580.1016.61-С0,6д	208	10.5
С1 ПТС 3580.1016.61-С0,6е	678	34.3

1. Маркировка трехслойных панелей принята по аналогии с маркировкой панелей по серии 1.432.2-24 вып.1.
2. Указания по изготовлению панелей приведены в серии 1.432.2-24 вып.1.

Изм.	Колич.	Лист	N док.	Подп.	Дата
Нач.АСО		Ермолович			
Гл. спец.		Цозик			
Нач. сек.		Вознюк			
Инженер		Соляникова			
Проверил		Вознюк			
Н. контр.		Цозик			

Т.П. 503-6-15.95-АС.И-ПП3...ПП8

Панели перегородок
С1 ПТС 3580.1016.61-С0.6а,
С1 ПТС 3580.1016.61-С0.6б,
С1 ПТС 3580.1016.61-С0.6в,
С1 ПТС 3580.1016.61-С0.6г
С1 ПТС 3580.1016.61-С0.6д
С1 ПТС 3580.1016.61-С0.6е

Стадия	Масса	Масштаб
Р		
Лист	Листов	

OZONE ОЗОН

Инв. N подл. | Подпись и дата | Взам. инв. N

инв № 400413-05 11

Схема раскроя панелей ПП10...ПП14

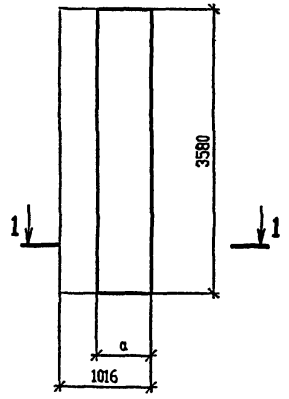

1 - 1

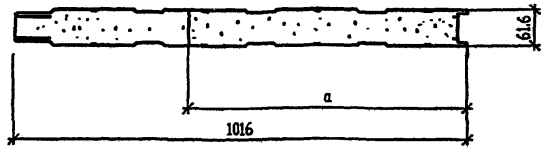

МАРКА ПАНЕЛИ	a	Масса панели
С1 ПТС 3580.1016.61-С0,6ж	293	14.6
С1 ПТС 3580.1016.61-С0,6и	793	40.1
С1 ПТС 3580.1016.61-С0,6к	493	24.9
С1 ПТС 3580.1016.61-С0,6л	348	17.4

1. Маркировка трехслойных панелей принята по аналогии с маркировкой панелей по серии 1.432.2-24 вып.1.
2. Указания по изготовлению панелей приведены в серии 1.432.2-24 вып.1.

Изм.	Колич	Лист	N док	Подп.	Дата
Нач.АСО		Ермолович			
Гл. спец.		Цозик			
Нач. сек.		Вознюк			
Инженер		Соляникова			
Проверил		Вознюк			
Н. контр.		Цозик			

Т.П. 503-6-15.95-АС.И-ПП9...ПП12

Панели перегородок
С1 ПТС 3580.1016.61-С0,6ж,
С1 ПТС 3580.1016.61-С0,6и,
С1 ПТС 3580.1016.61-С0,6к,
С1 ПТС 3580.1016.61-С0,6л

Стадия	Масса	Масштаб
Р		
Лист	Листов	

OZONE ОЗОН

Инв. № подл. | Подпись и дата | Взам. инв. №

инв № 400419-05 12

Формат А3

1 – 1

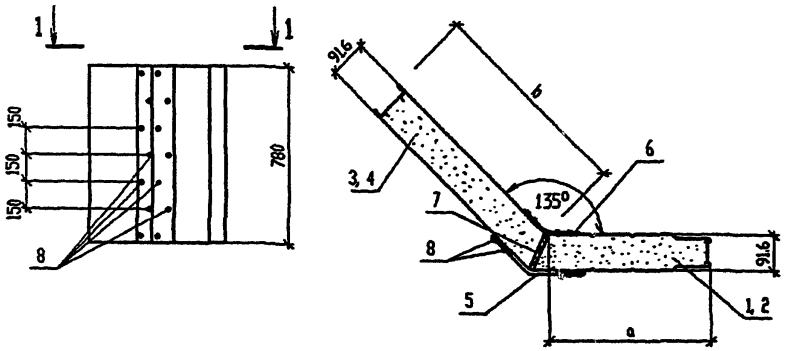

Раскрой доборных панелей из рядовых СЭПТС

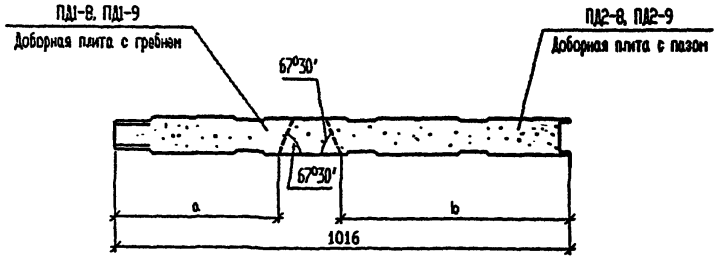

МАРКА ПАНЕЛИ	Исполн.	a	b	Масса панели
5ПТУ780.628.508	1	628	508	17.5
5ПТУ780.508.628	2	508	628	17.5

СПЕЦИФИКАЦИЯ ПАНЕЛЕЙ НАВЕСА УГЛОВЫХ ПНУ

Поз.	Обозначени	Наименование	Колич. на испол. 1	2		Примечание
		Сборочные единицы				
		Панель доборная с гребнем				
1		ПД1-8	1			7.1кг
2		ПД1-9		1		5.7кг
		Панель доборная с пазом				
3		ПД2-8	1			5.7кг
4		ПД2-9		1		7.1кг
5*	1.432.2-24 вып.1	Профиль ПВ1-2	0.78	0.78		пм
6*		Профиль ПВ2-1	0.78	0.78		пм
7		Прокладка уплотнительная ПУ4-6	0.78	0.78		пм
		Стандартные изделия				
8		Комбинированные заклепки ЗК-12 ТУ36-2088-85	24	24		

* – профили ПВ1-2 и ПВ2-1 разогнуть под углом 135°

1. Маркировка угловых трехслойных панелей принята по аналогии с маркировкой панелей по серии 1.432.2-24 вып.1
2. Указания по изготовлению панелей приведены в серии 1.432.2-24 вып1.

Изм.	Колич	Лист	N док	Подп	Дата
Нач.АСО		Ермолович			
Гл. спец.		Цозик			
Нач. сек.		Вознюк			
Инженер		Соляникова			
Проверил		Вознюк			
Н. контр.		Цозик			

Т.П. 503-6-15.95-АС.И-ПНУ1,ПНУ2

Панели навеса угловые
5ПТУ780.628.508, 5ПТУ780.508.628

Стадия	Масса	Масштаб
Р		
Лист	Листов	

ОЗОН OZONE

Инв. № подл. | Подпись и дата | Взам. инв. №

Формат А3

1 - 1

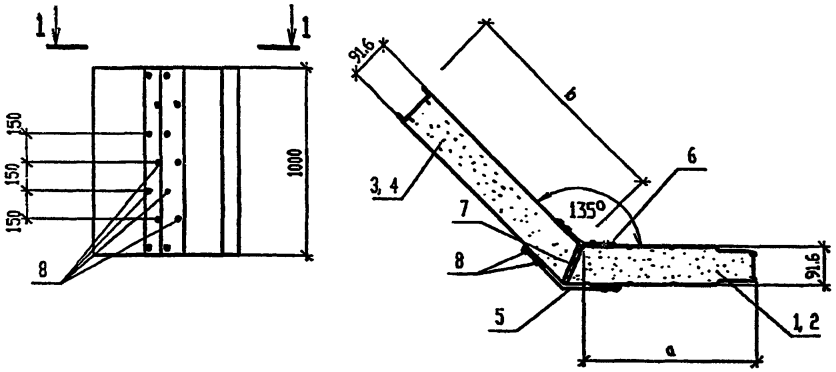

Раскрой доборных панелей из рядовых С5ПТС

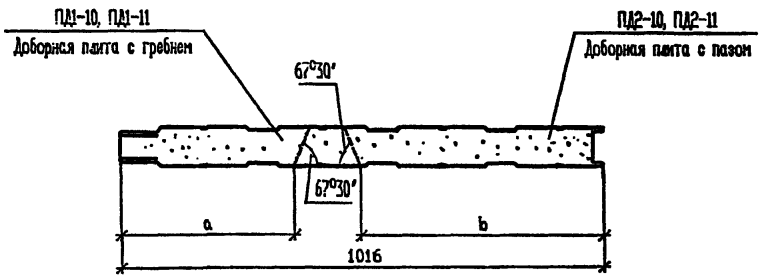

МАРКА ПАНЕЛИ	Испол.	a	b	Масса панели
5ПТУ1000.628.508	1	628	508	21.1
5ПТУ1000.508.628	2	508	628	21.1

СПЕЦИФИКАЦИЯ ПАНЕЛЕЙ НАВЕСА УГЛОВЫХ ПНУ

Поз.	Обозначени	Наименование	Колич. на испол. 1	2		Примечание
		Сборочные единицы				
		Панель доборная с гребнем				
1		ПД1-10	1			9.1кг
2		ПД1-11		1		7.3кг
		Панель доборная с пазом				
3		ПД2-10	1			7.3кг
4		ПД2-11		1		9.1кг
5*	1.432.2-24 вып.1	Профиль ПВ1-2	1.0	1.0		пм
6*		Профиль ПВ2-1	1.0	1.0		пм
7		Прокладка уплотнительная ПУ4-6	1.0	1.0		пм
		Стандартные изделия				
8		Комбинированные заклепки ЗК-12 ТУ36-2068-85	28	28		

* - профили ПВ1-2 и ПВ2-1 разогнуть под углом 135°

1. Маркировка угловых трехслойных панелей принята по аналогии с маркировкой панелей по серии 1.432.2-24 вып.1
2. Указания по изготовлению панелей приведены в серии 1.432.2-24 вып1.

Изм.	Колич	Лист	N док	Подп.	Дата
Нач.АСО		Ермолович			
Гл. спец.		Цозик			
Нач. сек.		Вознюк			
Инженер		Соляникова			
Проверил		Вознюк			
Н. контр.		Цозик			

Т.П. 503-6-15.95-АС.И-ПНУ3,ПНУ4

Панели навеса угловые 5ПТУ1000.628.508, 5ПТУ1000.508.628

Стадия	Масса	Масштаб
Р		
Лист	Листов	

OZONE ОЗОН

инв № Ц00419-05 14 Формат А3

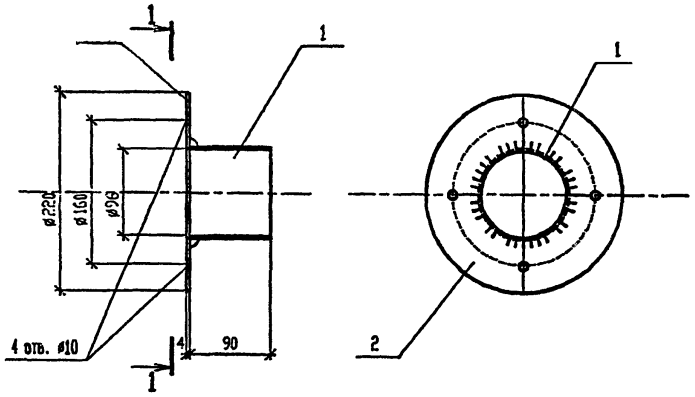

СПЕЦИФИКАЦИЯ

Поз.	Наименование	Кол.	Масса, ед. кг
	ДЕТАЛИ		
1	Труба ø102х3 ГОСТ 10705-80 / сталь 15 ГОСТ 1050-74	1	0.8
	l=90		
2	Лист Б-ПН-4х220х220 ГОСТ 19903-74 / С235 ГОСТ 27772-88	1	1.5
	l=220		

Изм.	Кол.уч.	Лист	№ док.	Подп.	Дата
Нач.АСО		Ермолович			
Гл. спец.		Цозик			
Нач. сек.		Вознюк			
Инженер		Солянникова			
Проверил		Вознюк			
Н. контр.		Цозик			

Т.П. 503-6-15.95-АС.И-МС1

Патрубок МС1

Стадия	Масса	Масштаб
Р	2.3	
Лист	Листов	

OZONE ОЗОН

Формат А4

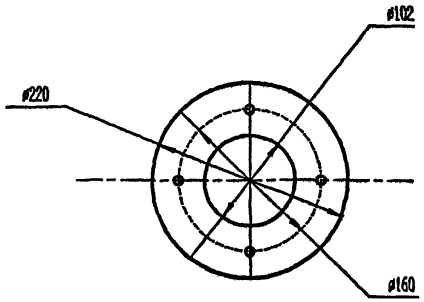

Изм.	Кол.уч.	Лист	№ док.	Подп.	Дата
Нач.АСО		Ермолович			
Гл. спец.		Цозик			
Нач. сек.		Вознюк			
Инженер		Солянникова			
Проверил		Вознюк			
Н. контр.		Цозик			

Т.П. 503-6-15.95-АС.И-МС2

Накладка МС2

Стадия	Масса	Масштаб
Р	1.5	
Лист	Листов	

Лист Б-ПН-4х220х220 ГОСТ 19903-74 / С235 ГОСТ 27772-88

OZONE ОЗОН

Инв. № подл. | Подпись и дата | Взам. инв. №

инв № 400419-05 15

Формат А4

Нащельник Н1

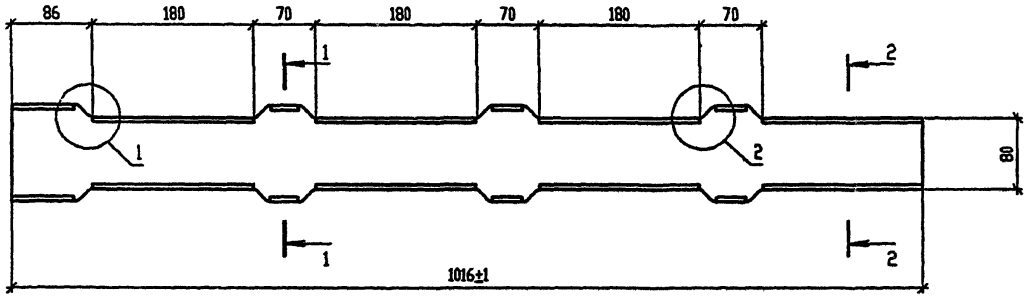

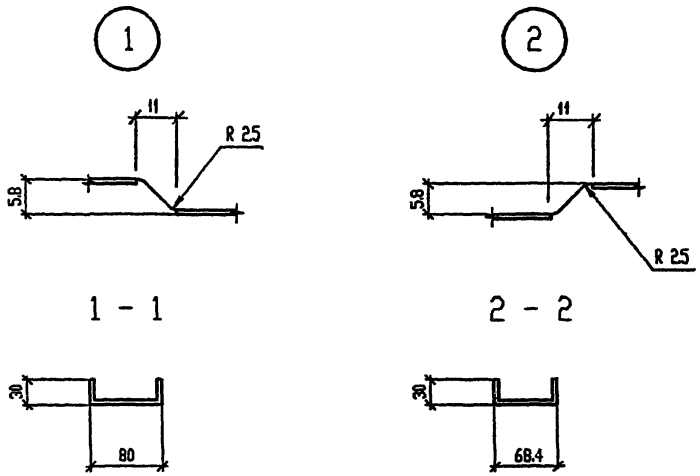

Точность размеров для которых не указаны предельные отклонения от проектных обеспечиваются инструментом и не контролируются.

Изм.	Колич.	Лист	N док.	Подп.	Дата
Нач.АСО		Ермолович			
Гл. спец.		Захливный			
Вед.арх.		Иванова			
Инженер		Летникова			
Проверил		Иванова			
Н.контр.		Захливный			

Т.П. 503-6-15.95-АС И-Н1

Нащельник Н1

Стадия	Масса	Масштаб
Р	0,45	1:50
Лист 1	Листов 1	

ОЦ Б-ПН-О-0,6х1016ГОСТ19904-90 / Ст3-ХП-КР-НР-1ГОСТ14918-80

OZONE ОЗОН

Инв № 400419-05 16

Формат А3

Нащельник Н2

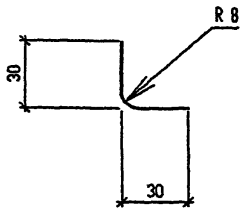

Нащельник Н3

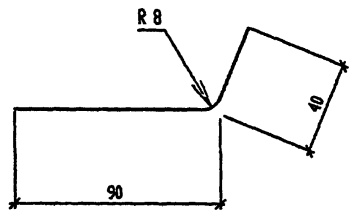

Нащельник Н4

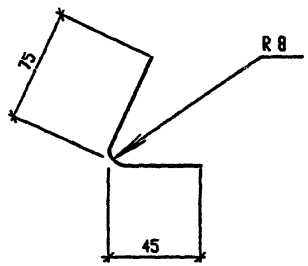

ГРУППОВАЯ СПЕЦИФИКАЦИЯ

Марка изделия	Поз. дет.	Наименование	Кол.	Масса 1 дет. кг	Масса издел. кг
Н2	1	ОЦ Б-ПН-О-О,8х1000ГОСТ19904-90 / Ст3-ХП-КР-НР-1ГОСТ14918-80	1	0,5	0,5
Н3	2	ОЦ Б-ПН-О-О,8х3300ГОСТ19904-90 / Ст3-ХП-КР-НР-1ГОСТ14918-80	1	1,0	1,0
Н4	3	ОЦ Б-ПН-О-О,8х3300ГОСТ19904-90 / Ст3-ХП-КР-НР-1ГОСТ14918-80	1	0,9	0,9

Изм.	Кол.уч.	Лист	N док.	Подп.	Дата
Нач.АСО		Ермолович			
Гл. спец.		Захливный			
Вед.арх.		Иванова			
Инженер		Летникова			
Проверил		Иванова			
Н.контр.		Захливный			

Т.П. 503-6-15.95-АС.И-Н2..Н4

Нащельники Н2..Н4.

Стадия	Масса	Масштаб
Р		1:5
Лист	Листов 1	

OZONE ОЗОН

Инв № Ц00419-05 17

Формат А3

Фрамуга Ф1

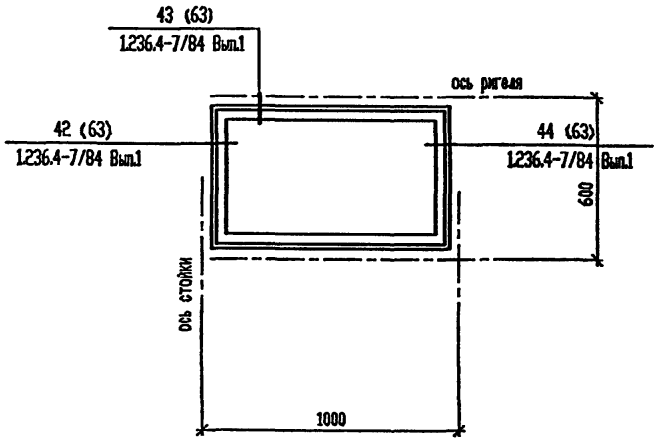

Фрамуга Ф1 принята по типу фрамуги ФПИ 06-15 (серия 1.236.4-7/84 Вып.1).

Изм.	Кол.уч.	Лист	№ док.	Подп.	Дата
Нач.АСО		Ермолович			
Гл. спец.		Захливный			
Вед.арх.		Иванова			
Инженер		Летникова			
Проверил		Иванова			
Н.контр.		Захливный			

Т.П. 503-6-15.95-АС.И-Ф1

Фрамуга Ф1	Стадия	Масса	Масштаб
	Р	5.7	Б.М.
	Лист 1	Листов 1	

OZONE ОЗОН

Формат А4

Взам. инв. № | Подпись и дата | Инв. № подл.

Ригель Р1

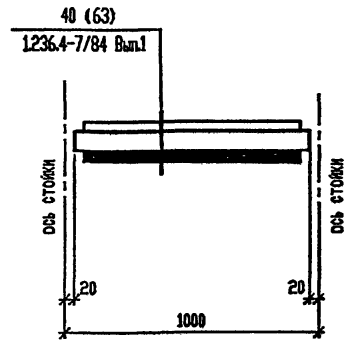

Ригель Р1 принят по типу ригеля РСПТ-15Ф (серия 1.236.4-7/84 Вып.1).

Изм.	Кол.уч.	Лист	№ док.	Подп.	Дата
Нач.АСО		Ермолович			
Гл. спец.		Захливный			
Вед.арх.		Иванова			
Инженер		Летникова			
Проверил		Иванова			
Н.контр.		Захливный			

Т.П. 503-6-15.95-АС.И-Р1

Ригель Р1	Стадия	Масса	Масштаб
	Р	3.0	Б.М.
	Лист 1	Листов 1	

OZONE ОЗОН

Инв № Ц00419-05 18 Формат А4

Взам. инв. № | Подпись и дата | Инв. № подл.

Ригель Р3

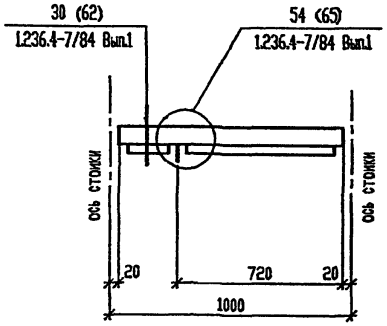

Ригель Р3 принят по типу ригеля РВПИ-30-01 (серия 1.236.4-7/84 Вып.1).

Взам. инв. №
Подпись и дата
Инв. № подл.

Изм.	Кол.уч.	Лист	№ док.	Подп.	Дата
Нач.АСО		Ермолович			
Гл. спец.		Захлившный			
Вед.арх.		Иванова			
Инженер		Летникова			
Проверил		Иванова			
Н.контр.		Захлившный			

Т.П. 503-6-15.95-АС.И-Р3

Ригель Р3

Стадия	Масса	Масштаб
Р	3.2	Б.М.
Лист 1	Листов 1	

OZONE ОЗОН

Формат А4

Т.П. 503-6-15.95 АЛЬБОМ 5

Ригель Р2

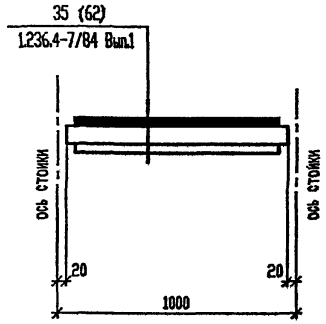

Ригель Р2 принят по типу ригеля РСПИ-15Ф (серия 1.236.4-7/84 Вып.1).

Взам. инв. №
Подпись и дата
Инв. № подл.

Изм.	Кол.уч.	Лист	№ док.	Подп.	Дата
Нач.АСО		Ермолович			
Гл. спец.		Захлившный			
Вед.арх.		Иванова			
Инженер		Летникова			
Проверил		Иванова			
Н.контр.		Захлившный			

Т.П. 503-6-15.95-АС.И-Р2

Ригель Р2

Стадия	Масса	Масштаб
Р	3.0	Б.М.
Лист 1	Листов 1	

OZONE ОЗОН

Инв № Ц00419-05 Формат А4

Ригель Р4

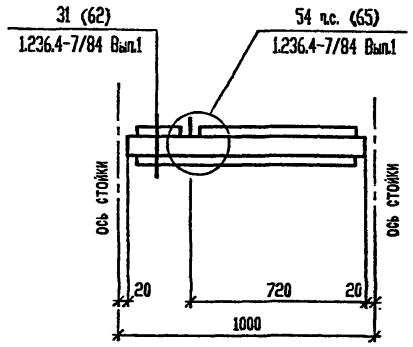

Ригель Р4 принят по типу ригеля РСПИ-30-01 (серия 1.236.4-7/84 Вып.1).

Изм.	Кол.уч.	Лист	№ док.	Подп.	Дата
Нач.АСО		Ермолович			
Гл. спец.		Захливный			
Вед.арх.		Иванова			
Инженер		Летникова			
Проверил		Иванова			
Н.контр.		Захливный			

Т.П. 503-6-15.95-АС.И-Р4

Ригель Р4	Стадия	Масса	Масштаб
	Р	3.2	БМ.
	Лист 1	Листов 1	

OZONE ОЗОН

Формат А4

Взам. инв. № | Подпись и дата | Инв. № подл.

Стойка С1

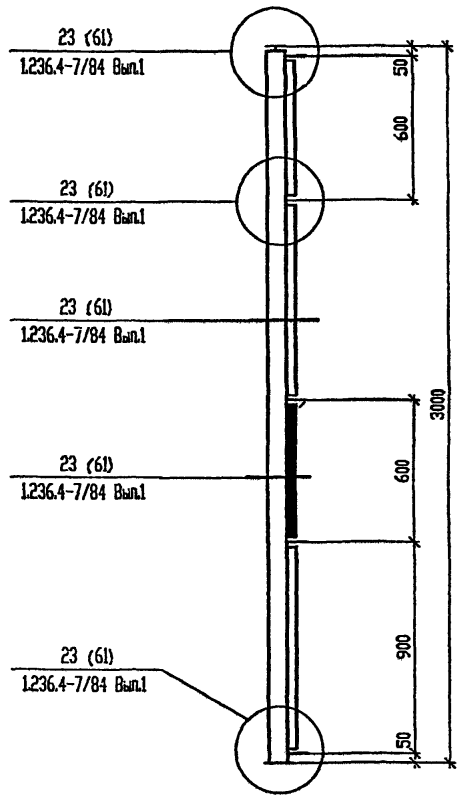

Стойка С1 принята по типу стойки СВПЛ 30-03 (серия 1.236.4-7/84 Вып.1).

Изм.	Кол.уч.	Лист	№ док.	Подп.	Дата
Нач.АСО		Ермолович			
Гл. спец.		Захливный			
Вед.арх.		Иванова			
Инженер		Летникова			
Проверил		Иванова			
Н.контр.		Захливный			

Т.П. 503-6-15.95-АС.И-С1

Стойка С1	Стадия	Масса	Масштаб
	Р	11.1	БМ.
	Лист 1	Листов 1	

OZONE ОЗОН

Инв. № 400419-05 20

Формат А4

Взам. инв. № | Подпись и дата | Инв. № подл.

Стойка С2

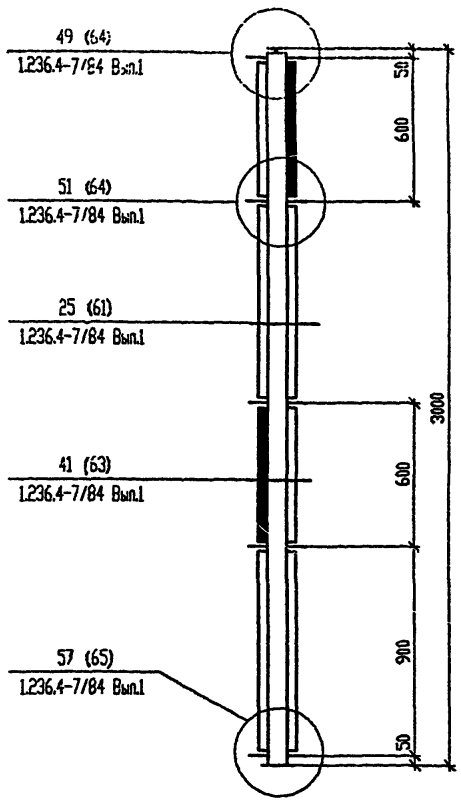

Стойка С2 принята по типу стойки СВПЛ 30-33ФПК (серия 1.236.4-7/84 Вып.1).

Инв. N подл. | Подпись и дата | Взам. инв. N

Изм.	Кол.уч.	Лист	N док.	Подп.	Дата
Нач.АСО		Ермолович			
Гл. спец.		Захливный			
Вед.арх.		Иванова			
Инженер		Летникова			
Проверил		Иванова			
Н.контр.		Захливный			

Т.П. 503-6-15.95-АС.И-С2

Стойка С2

Стадия	Масса	Масштаб
Р	12.5	Б.М.
Лист 1	Листов 1	

OZONE ОЗОН

Формат А4

Т.П. 503-6-15.95 АЛЬБОМ 5

Инв. N подл. | Подпись и дата | Взам. инв. N

Изм.	Кол.уч.	Лист	N док.	Подп.	Дата

Стадия	Масса	Масштаб
Лист	Листов	

OZONE ОЗОН

инв. N Ц00619-05 2-1 Формат А4

Гребенка ГР1

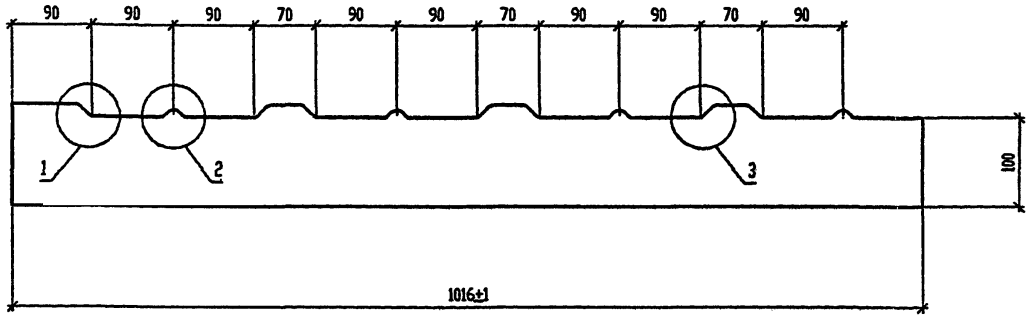

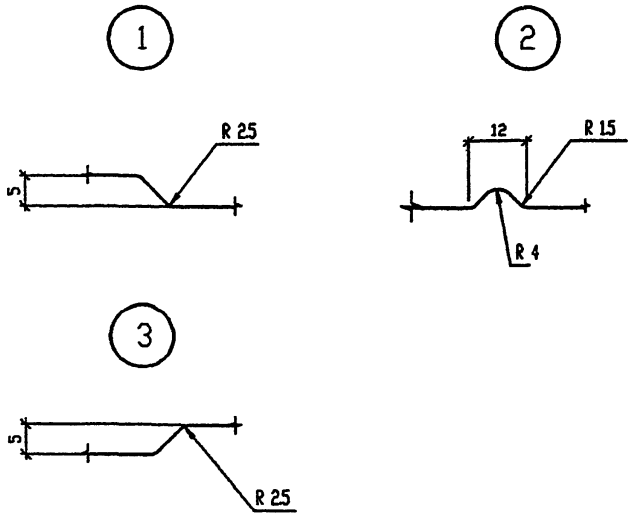

Точность размеров, для которых не указаны предельные отклонения от проектных, обеспечиваются инструментом и не контролируются.

Изм.	Колич	Лист	N док.	Подп.	Дата
Нач.АСО		Ермолович			
Гл. спец.		Захливный			
Вед.арх.		Иванова			
Инженер		Летникова			
Проверил		Иванова			
Н.контр.		Захливный			

Т.П. 503-6-15.95-АС.И-ГР1

Гребенка ГР1

Стадия	Масса	Масштаб
Р	0,56	1:50

Лист | Листов 1

ОЦ Б-ПН-О-0,6х1016ГОСТ19904-90 / Ст3-ХП-КР-НР-1ГОСТ14918-80

OZONE ОЗОН

Инв. N° подл. | Подпись и дата | Взам. инв. N°

Металлическая крышка МК1

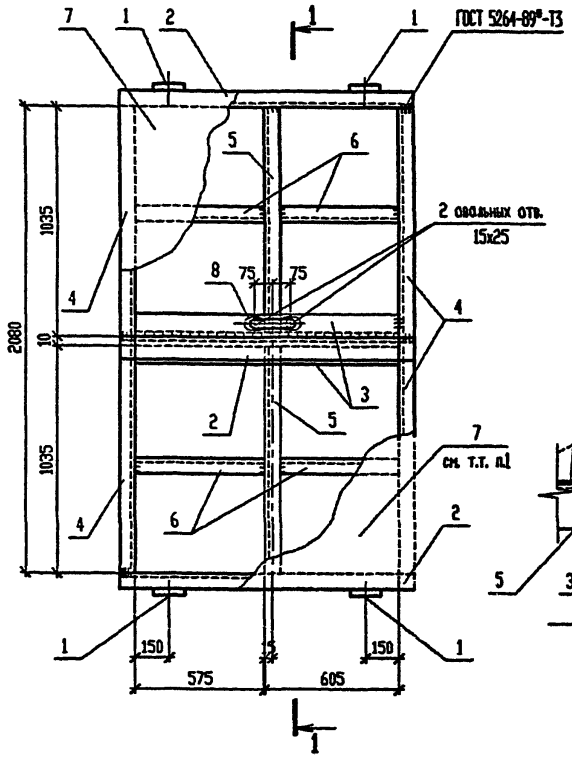

Поз. 8

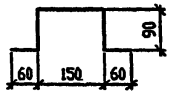

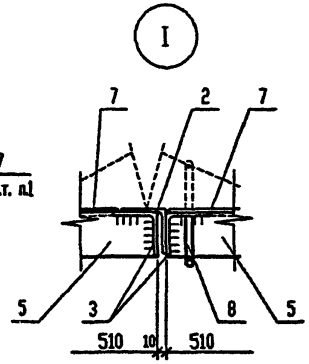

1-1

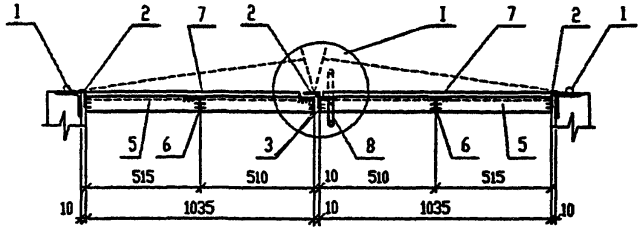

СПЕЦИФИКАЦИЯ МЕТАЛЛИЧЕСКОЙ КРЫШКИ МК1

Поз.	Обозначение	Наименование	Кол.	Примеч.
		Сборочные единицы		
1	ГОСТ 5088-78*	Петля ПН8-138	4	
		Детали		
		уголок 32х32х4 ГОСТ 8509-93 / С235 ГОСТ 27772-88*		
2		L=1244	3	2,4кг
3		L=1180	2	2,3кг
4		L=1035	4	2,0кг
5		L=1030	2	2,0кг
6		L=575	4	1,1кг
7		лист 1,5х1100х1250 ГОСТ 19903-74* / С235 ГОСТ 27772-88*	2	16,1кг
8*		⌀10А-I ГОСТ 5781-82* L=450	1	0,28кг

* - поз. 8 см. эскиз

1. Поз. 7 приварить к уголкам газосваркой.
2. Металлическую крышку МК1 окрасить эмалью за два раза по железному сурику.

Изм.	Колич	Лист	N док.	Подп.	Дата
Нач.АСО		Ермолович			
Гл. спец.		Цозик			
Нач. сек.		Вознюк			
Инж.		Стеблина			
Проверил		Вознюк			
Н. контр.		Цозик			

Т.П. 503-6-15.95-АС.И-МК1

Металлическая крышка МК1

Стадия	Масса	Масштаб
Р	60,7	1:20
Лист	Листов	

OZONE ОЗОН

Инв. N подл. | Подпись и дата | Взам. инв. N

Инв № Ц00419-05 23 Формат А3

АЛЬБОМ 5

Т.П. 503-6-15.95

Панель ПМ1

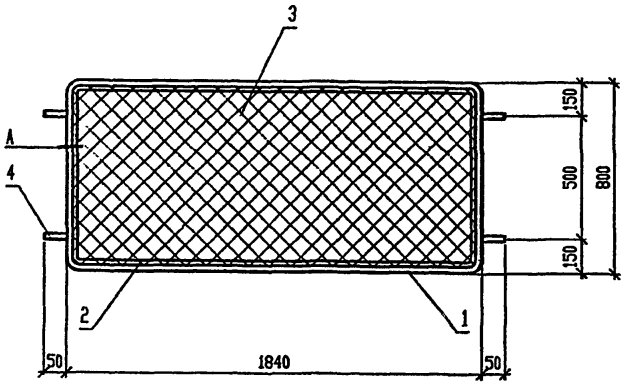

Стойка СМ1

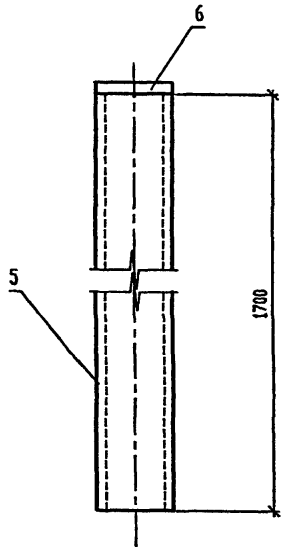

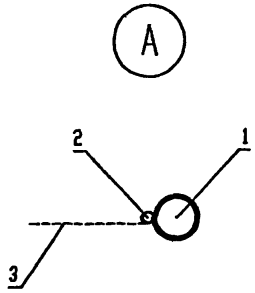

ГРУППОВАЯ СПЕЦИФИКАЦИЯ

Марка изделия	Поз. дет.	Наименование	Кол	Масса 1 дет. кг	Масса издел. кг
ПМ1	1	Труба Ц25 ГОСТ 3262-75 l= 5400	1	11,4	15,47
	2	ø 6 AI ГОСТ 2590-88 l= 5400	1	1,2	
	3	Сетка Р35-2,0 ГОСТ 5336-80 1,34 м?2	1	2,43	
	4	Труба Ц25 ГОСТ 8262-75 l= 50	4	0,11	
СМ1	5	Труба Ц50 ГОСТ 8262-75 l= 1700	1	7,17	7,19
	6	- 25х25х4 ГОСТ 19903-74	1	0,02	

1. Сварку производить электродами типа Э42 по ГОСТ 9467-75
2. Изделия принять с оцинкованным покрытием. Толщина покрытия 80 мкм.

Изм.	Кол.уч	Лист	N док	Подп	Дата
Нач.АСО		Ермолович			
Гл. спец.		Захливный			
Вед. инж.		Иванова			
Инженер		Возник			
Проверил		Иванова			
Н. контр.		Захливный			

Т.П. 503-6-15.95-АС.И-ПМ1,СМ1

Панель ПМ1
Стойка СМ1

Стадия	Масса	Масштаб
Р		

Лист 1 | Листов 1

OZONE ОЗОН

Инв. подл. | Подпись и дата | Взам. инв №

Формат А3

инв № Ц00419-05 (24)

gost.e-ecolog.ru