ТИПОВОЙ ПРОЕКТ

503-6-15.95

ТРАССОВАЯ АЗС НА 50 $м^3$ ГОРЮЧЕГО С КОМПЛЕКСОМ БЫТОВЫХ УСЛУГ

АЛЬБОМ 3.

Здание станции

ТХ1 –	Технология производства (техобслуживание, магазин запчастей)	стр. 3 ... 4
ТХ2 –	Технология производства (буфет)	стр. 5 ...
ТХ3 –	Технология производства (очистка стоков)	стр. 6 ... 9
АТХ3–	Автоматизация технологии производства (очистка стоков)	стр. 10 ... 15
АС2 –	Архитектурно-строительные решения	стр. 16 ... 47
ОВ –	Отопление и вентиляция	стр. 49 ... 50
АОВ –	Автоматизация отопления и вентиляции	стр. 51 ...
ВК –	Внутренние водопровод и канализация	стр. 52 ... 53
ЭМ –	Электрооборудование силовое	стр. 54 ... 63
ЭО1 –	Электроосвещение внутреннее	стр. 65 ... 66
СС –	Системы связи	стр. 67 ... 68
АУС –	Автоматизация устройств сигнализации	стр. 69 ... 70

Ц00419-03

gost.e-ecolog.ru

ТИПОВОЙ ПРОЕКТ

503-6-15.95

ТРАССОВАЯ АЗС НА 50т ГОРЮЧЕГО С КОМПЛЕКСОМ БЫТОВЫХ УСЛУГ. АЛЬБОМ 3.

ПЕРЕЧЕНЬ АЛЬБОМОВ.

Альбом 1	ПЗ	– Общая пояснительная записка
Альбом 2		Площадка АЗС
	ТК	– Технологические коммуникации
	АС1	– Архитектурно-строительные решения
	КМ1	– Конструкции металлические
	НВК	– Наружные сети водоснабжения и канализации
	ЭК	– Линии электропередач кабельные
	ЭГ	– Молниезащита и заземление
	ЭН	– Электроосвещение наружное
Альбом 3		Здание станции
	ТХ1	– Технология производства (техобслуживание, магазин запчастей)
	ТХ2	– Технология производства (буфет)
	ТХ3	– Технология производства (очистка стоков)
	АТХ3	– Автоматизация технологии производства (очистка стоков)
	АС2	– Архитектурно-строительные решения
	ОВ	– Отопление и вентиляция
	АОВ	– Автоматизация отопления и вентиляции
	ВК	– Внутренние водопровод и канализация
	ЭМ	– Электрооборудование силовое
	ЭО	– Электроосвещение внутреннее
	СС	– Системы связи
	АУС	– Автоматизация устройств сигнализации
Альбом 4	КМ2	– Конструкции металлические (здание станции)
Альбом 5	АСИ	– Строительные изделия
Альбом 6		– Задания заводу изготовителю щитов
Альбом 7	СО	– Спецификации оборудования
Альбом 8	ВМ	– Ведомости потребности в материалах
Альбом 9	С	– Сметы (книги 1;2)

Примененные материалы : Типовой проект 704-1-160.83 "Резервуар стальной горизонтальный цилиндрический для хранения нефтепродуктов емк. 10м³"
Альбом l, Альбом lll (Поставщик ГП ЦПП г. Москва)

Разработан :
Акционерным обществом "Озон"
Генеральный директор В.И. Лихтер
Главный инженер В.А. Константинов
Главный инженер проекта Е.И. Писарenko

Утвержден :
Комитетом РФ по химической и нефтехимической промышленности
письмом от 30.08.95 г. N ЕР1877-19/09
Введен в действие АО "Озон"
приказом от 30.08.95 г. N 63-К
Срок действия 2000 г.

СОДЕРЖАНИЕ АЛЬБОМА

NN ЛИСТОВ	НАИМЕНОВАНИЕ И ОБОЗНАЧЕНИЕ ДОКУМЕНТОВ НАИМЕНОВАНИЕ ЛИСТА	СТР.
	ТЕХНОЛОГИЯ ПРОИЗВОДСТВА (ТЕХОБСЛУЖИВАНИЕ, МАГАЗИН ЗАПЧАСТЕЙ)	ТХ1
1	ОБЩИЕ ДАННЫЕ	3
2	ПЛАН РАСПОЛОЖЕНИЯ ОБОРУДОВАНИЯ	4
	ТЕХНОЛОГИЯ ПРОИЗВОДСТВА (БУФЕТ)	ТХ2
1	ОБЩИЕ ДАННЫЕ. ПЛАН РАСПОЛОЖЕНИЯ ОБОРУДОВАНИЯ	5
	ТЕХНОЛОГИЯ ПРОИЗВОДСТВА (ОЧИСТКА СТОКОВ)	ТХ3
1	ОБЩИЕ ДАННЫЕ	6
2	ТЕХНОЛОГИЧЕСКАЯ СХЕМА ТРУБОПРОВОДОВ И КИП	7
3	ТЕХНОЛОГИЧЕСКИЕ ТРУБОПРОВОДЫ. ПЛАН НА ОТМ.0.000. РАЗРЕЗЫ 1-1, 2-2, 3-3	8
4	СТАНЦИЯ ОЧИСТКИ СТОКОВ ПРОИЗВОДИТЕЛЬНОСТЬЮ 0.8-1.75М3/ЧАС, "ОЗОН-1"	9
	АВТОМАТИЗАЦИЯ ТЕХНОЛОГИИ ПРОИЗВОДСТВА (ОЧИСТКА СТОКОВ)	АТХ3
1	ОБЩИЕ ДАННЫЕ. ТАБЛИЦА МЕСТНЫХ ЗАМЕРОВ И ИМПУЛЬСНЫХ ПРОВОДОК	10
2	СИГНАЛИЗАЦИЯ. ИЗМЕРЕНИЕ УРОВНЯ. ЭЛЕКТРОПИТАНИЕ. СХЕМА ПРИНЦИПИАЛЬНАЯ	11
3	НАСОС 1, НАСОС 4. УПРАВЛЕНИЕ. СХЕМА ПРИНЦИПИАЛЬНАЯ	12
4	ТАБЛИЦА СОЕДИНЕНИЯ ВНЕШНИХ ПРОВОДОК	13
5	ТАБЛИЦА ПОДКЛЮЧЕНИЯ ВНЕШНИХ ПРОВОДОК	14
6	ПЛАН РАСПОЛОЖЕНИЯ	15
	АРХИТЕКТУРНО-СТРОИТЕЛЬНЫЕ РЕШЕНИЯ	АС2
1	ОБЩИЕ ДАННЫЕ (НАЧАЛО)	16
2	ОБЩИЕ ДАННЫЕ (ОКОНЧАНИЕ)	17
3	ПЛАН НА ОТМ.0.000	18
4	ВИД А. РАЗРЕЗЫ 1-1, 2-2. УЗЛЫ 1, 2	19
5	ФАСАДЫ 3...1; 1...3; А-В; В-А	20
6	СХЕМЫ РАСПОЛОЖЕНИЯ ФУНДАМЕНТОВ	21
7	ФУНДАМЕНТЫ Фм1, Фм2	22
8	СХЕМЫ РАСПОЛОЖЕНИЯ НАРУЖНЫХ СТЕНОВЫХ ПАНЕЛЕЙ	23
9	СХЕМЫ РАСПОЛОЖЕНИЯ СТЕНОВЫХ ПАНЕЛЕЙ ПЕРЕГОРОДОК	24
10	ВИДЫ "Д"..."С" К ЛИСТУ 9	25
11	СХЕМА РАСПОЛОЖЕНИЯ КАРНИЗНЫХ ПАНЕЛЕЙ	26
12	СХЕМА РАСПОЛОЖЕНИЯ ЭЛЕМЕНТОВ ЗАПОЛНЕНИЯ ОКОННОГО ПРОЕМА ОК1. УЗЛЫ 3...5	27
13	ВИТРАЖИ. СХЕМЫ 1, 2	28
14	ВИТРАЖИ. СХЕМЫ 3. .5	29
15	ВИТРАЖИ. СХЕМЫ 6...8	30
16	ВИТРАЖИ. СХЕМА 9. УЗЛЫ 6...9	31
17	ОСТЕКЛЕНИЕ ВИТРАЖЕЙ. СХЕМЫ 1...5	32
18	ОСТЕКЛЕНИЕ ВИТРАЖЕЙ. СХЕМЫ 6...9	33
19	ПЛАН ПОЛОВ НА ОТМ.0.000	34
20	ПЛАН КРОВЛИ. УЗЕЛ 10	35
21	ПОДВЕСНОЙ ПОТОЛОК. ПЛАН НА ОТМ.3.300. УЗЕЛ 11	36

NN ЛИСТОВ	НАИМЕНОВАНИЕ И ОБОЗНАЧЕНИЕ ДОКУМЕНТОВ НАИМЕНОВАНИЕ ЛИСТА	СТР.
22	ПОДВЕСНОЙ ПОТОЛОК. СЕЧЕНИЯ. УЗЛЫ 12...14	37
23	СХЕМА РАСПОЛОЖЕНИЯ КАНАЛА	38
24	СХЕМА РАСПОЛОЖЕНИЯ ЭЛЕМЕНТОВ КАНАЛА КЛ1	39
25	СХЕМА РАСПОЛОЖЕНИЯ ЗАКЛАДНЫХ ЭЛЕМЕНТОВ В ПОЛУ И В ЦОКОЛЕ	40
26	ФРАГМЕНТ 1 ПЛАНА. ФОм1. УЗЕЛ 15.	41
27	УЗЛЫ 16...20	42
28	УЗЛЫ 21...25	43
29	УЗЛЫ 26...29	44
30	УЗЛЫ 30...34	45
31	УЗЛЫ 35...38	46
32	УЗЛЫ 39...43	47
	ОТОПЛЕНИЕ И ВЕНТИЛЯЦИЯ	ОВ
1	ОБЩИЕ ДАННЫЕ	48
2	ПЛАН НА ОТМ.0.000 МЕЖДУ ОСЯМИ 2...3 И А...Б	49
3	УСТАНОВКА СИСТЕМЫ В1. СХЕМЫ СИСТЕМ ОТОПЛЕНИЯ И ВЕНТИЛЯЦИИ В1, ВЕ1, ВЕ2	50
	АВТОМАТИЗАЦИЯ ОТОПЛЕНИЯ И ВЕТИЛЯЦИИ	АОВ
1	ОБЩИЕ ДАННЫЕ. СИСТЕМА В1, КОТЕЛ К-50. УПРАВЛЕНИЕ. СХЕМА ПРИНЦИПИАЛЬНАЯ.	
	ПЛАН РАСПОЛОЖЕНИЯ	51
	ВНУТРЕННИЕ ВОДОПРОВОД И КАНАЛИЗАЦИЯ	ВК
1	ОБЩИЕ ДАННЫЕ	52
2	ПЛАН НА ОТМ.0.000. СХЕМЫ СИСТЕМ В1, Т3, К1	53
	ЭЛЕКТРООБОРУДОВАНИЕ СИЛОВОЕ	ЭМ
1	ОБЩИЕ ДАННЫЕ	54
2	ПИТАЮЩАЯ СЕТЬ 380/220В. СХЕМА ПРИНЦИПИАЛЬНАЯ ВРУ1	55
3	РАСПРЕДЕЛИТЕЛЬНАЯ СЕТЬ 380/220В. СХЕМА ПРИНЦИПИАЛЬНАЯ 1ШР; 2ШР; 3ШР (НАЧАЛО)	56
4	РАСПРЕДЕЛИТЕЛЬНАЯ СЕТЬ 380/220В. СХЕМА ПРИНЦИПИАЛЬНАЯ 1ШР; 2ШР; 3ШР (ОКОНЧАНИЕ)	57
5	РАСПРЕДЕЛИТЕЛЬНАЯ СЕТЬ 380/220В. СХЕМА ПРИНЦИПИАЛЬНАЯ ШС	58
6	КОЛОНКИ 1...5. СХЕМА ЭЛЕКТРИЧЕСКАЯ УПРАВЛЕНИЯ (НАЧАЛО)	59
7	КОЛОНКИ 1...5. СХЕМА ЭЛЕКТРИЧЕСКАЯ УПРАВЛЕНИЯ (ОКОНЧАНИЕ)	60
8	КОЛОНКИ 1...5. СХЕМА ПОДКЛЮЧЕНИЯ	61
9	РАСПОЛОЖЕНИЕ ЭЛЕКТРООБОРУДОВАНИЯ, ПРОКЛАДКА КАБЕЛЕЙ. ПЛАН (НАЧАЛО)	62
10	РАСПОЛОЖЕНИЕ ЭЛЕКТРООБОРУДОВАНИЯ, ПРОКЛАДКА КАБЕЛЕЙ. ПЛАН (ОКОНЧАНИЕ)	63
	ОПРОСНЫЙ ЛИСТ ВРУ	64
	ВЕДОМОСТЬ ИЗДЕЛИЙ ИЗЗ	64
	ПЕРЕЧЕНЬ ПРОЕКТНОЙ ДОКУМЕНТАЦИИ ДЛЯ ЗАКАЗА ЩИТОВ СТАНЦИИ УПРАВЛЕНИЯ	64
	ЭЛЕКТРООСВЕЩЕНИЕ ВНУТРЕННЕЕ	30
1	ОБЩИЕ ДАННЫЕ	65
2	ЭЛЕКТРООСВЕЩЕНИЕ ВНУТРЕННЕЕ. ПЛАН	66

NN ЛИСТОВ	НАИМЕНОВАНИЕ И ОБОЗНАЧЕНИЕ ДОКУМЕНТОВ НАИМЕНОВАНИЕ ЛИСТА	СТР.
	СИСТЕМЫ СВЯЗИ	СС
1	ОБЩИЕ ДАННЫЕ. СХЕМА РАСПОЛОЖЕНИЯ СЕТЕЙ СВЯЗИ	67
2	ПЛАН НА ОТМ.0.000	68
	АВТОМАТИЗАЦИЯ УСТРОЙСТВ СИГНАЛИЗАЦИИ	АУС
1	ОБЩИЕ ДАННЫЕ. СХЕМА СОЕДИНЕНИЯ "УОТС-1-1". СХЕМА СЕТЕЙ ПОЖАРНОЙ СИГНАЛИЗАЦИИ	69
2	ПЛАН НА ОТМ.0.000	70

Т.П. 503-6-15.95

Инв N подл | Подпись и дата | Взамен инв N

инв N ЦОО 419-03 3

Формат А2

Т.П. 503-6-15.95 А

ВЕДОМОСТЬ РАБОЧИХ ЧЕРТЕЖЕЙ ОСНОВНОГО КОМПЛЕКТА

Лист	Наименование	Примечание
1	Общие данные	
2	План расположения оборудования	

ВЕДОМОСТЬ ОСНОВНЫХ КОМПЛЕКТОВ РАБОЧИХ ЧЕРТЕЖЕЙ

Обозначение	Наименование	Примечание
-ТХ1	Технология производства (техобслуживание, магазин запчастей)	
-ТХ2	Технология производства (буфет)	
-ТХ3	Технология производства (очистка стоков)	
-АТХ3	Автоматизация технологии производства (очистка стоков)	
-АС2	Архитектурно-строительные решения	
-ОВ	Отопление и вентиляция	
-АОВ	Автоматизация отопления и вентиляции	
-ВК	Внутренние водопровод и канализация	
-ЭМ	Электрооборудование силовое	
-ЭО	Электроосвещение внутреннее	
-СС	Системы связи	
-АУС	Автоматизация устройств сигнализации	

ВЕДОМОСТЬ ССЫЛОЧНЫХ И ПРИЛАГАЕМЫХ ДОКУМЕНТОВ

Обозначение	Наименование	Примечание
	Ссылочные документы	
Серия Г-2-86 ПИ-2, г.Москва	Нестандартизированное оборудование предприятий строительной индустрии	
	Альбом 1Д	
Гипроавтотранс г.Моква, 1985г.	Альбом габаритных чертежей нестандартизированного оборудования и производственного инвентаря	
	Прилагаемые документы	
Т.П. 503-6-15.95-ТХ1.СО	Спецификация оборудования	Альбом 7

ОБЩИЕ УКАЗАНИЯ

Технологическая часть проекта разработана в соответствии с "Нормами технологического проектирования предприятий автомобильного транспорта" ОНТП-01-86, "Нормами технологического проектирования авторемонтных предприятий" ОНТП-02-86, "Ведомственными строительными нормами предприятий по обслуживанию автомобилей" ВСН-01-89 и СНиП 2.08.02-89 "Общественные здания и сооружения".

Участок техобслуживания автомобилей предназначен для устранения несправностей легковых автомобилей, возникших в пути следования, осуществления технической помощи водителям автотранспорта.

Участок техобслуживания автомобилей - категория В.

На участке выполняются контрольно-диагностические, регулировочные, шиномонтажные и шиноремонтные, электротехнические и слесарно-механические работы.

Магазин на одно рабочее место предназначен для розничной торговли запчастями к автомобилям.

Режим работы участка техобслуживания автомобилей и магазина запчастей -305 дней в году при односменной работе с 8-часовым рабочим днем.

Из операторной осуществляется дистанционное управление топливораздаточными колонками. Пульты управления колонками расположены на столе оператора. Пульт позволяет оператору задавать требуемую дозу топлива, следить за его отпуском и при необходимости прекращать подачу топлива.

Режим работы операторной - 365 дней в году при 3-х сменной работе с 8-ми часовым рабочим днем.

Технические решения, принятые в настоящем проекте (комплекте рабочих чертежей), соответствуют требованиям экологических, санитарно - гигиенических, противопожарных и других норм, действующих на территории Российской Федерации, и обеспечивают безопасную для жизни и здоровья людей эксплуатацию объекта при соблюдении предусмотренных рабочими чертежами мероприятий.

"__" июль 1995 г.

Главный инженер проекта _____ Писаренко Е.И.

Инв.N подл. | Подпись и дата | Взам.инв.N

Инв.N					
изм.	кол.уч.	лист	N док.	подпись	дата
ГИП		Писаренко			
Нач.отд.		Ефимова			
Вед.инж.		Полубелова			
Провер.		Ефимова			
Н.контр.		Полубелова			

Привязан

Листов

Т.П.503-6-15.95-ТХ1

Трассовая АЗС на 50м³ горючего с комплексом бытовых услуг

Здание станции	Стадия	Лист	Листов
	Р	1	2
Общие данные	OZONE ОЗОН		

Инв.N 400419-03 4 Формат А2

Т.П.503-6-15.95 Альбом 3

ПЛАН РАСПОЛОЖЕНИЯ ОБОРУДОВАНИЯ

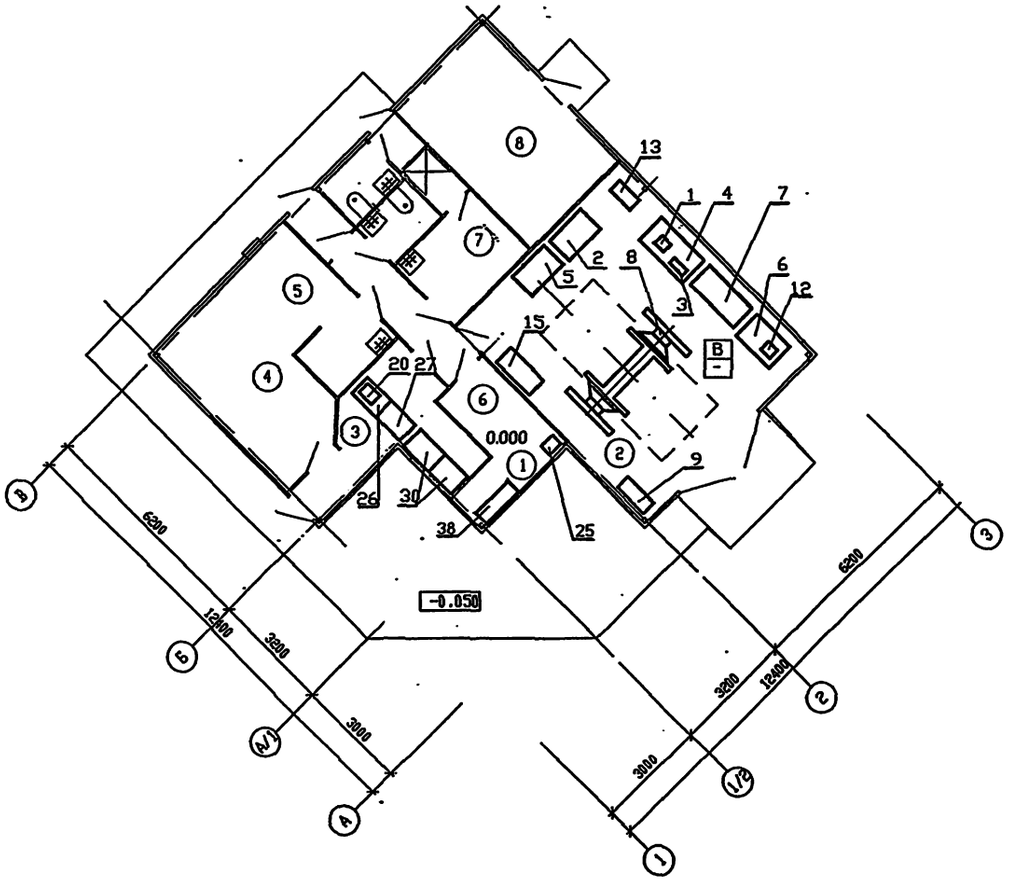

ЭКСПЛИКАЦИЯ ПОМЕЩЕНИЙ

Номер помещения	Наименование	Площадь м2	Кат. помещен.
1	Операторная		
2	Участок техобслуживания автомобилей		В
3	Магазин запчастей		
4	Буфет		
5	Подсобное помещение		
6	Комната отдыха оператора		
7.	Гардеробная персонала		
8	Техническое помещение		

Т.П.503-6-15.95-ТХ1

Трассовая АЗС на 50м³ горючего с комплексом бытовых услуг

Изм.	Кол.уч.	Лист	№ док.	Подп.	Дата
Нач.отд.	Ефимова				
Вед.инж.	Полубедова				
Провер.	Ефимова				
Н.контр.	Полубедова				

Здание станции

Стадия	Лист	Листов
Р	2	

План расположения оборудования

OZONE 8 ОЗОН

Привязан

Инв.N

Инв.N Ц00119-03 5 Формат А2

Инв.N подл. | Подпись и дата | Взам.инв.N

Т.П. 503-6-15.95 АЛЬБОМ

ВЕДОМОСТЬ РАБОЧИХ ЧЕРТЕЖЕЙ ОСНОВНОГО КОМПЛЕКТА

Лист	Наименование	Примечание
1	Общие данные. План расположения оборудования	

ВЕДОМОСТЬ ССЫЛОЧНЫХ И ПРИЛАГАЕМЫХ ДОКУМЕНТОВ

Обозначение	Наименование	Примечание
	Прилагаемые документы	
503-6-15.95-ТХ2.СО	Спецификация оборудования	Альбом 7

ВЕДОМОСТЬ ОСНОВНЫХ КОМПЛЕКТОВ РАБОЧИХ ЧЕРТЕЖЕЙ

Обозначение	Наименование	Примечание
-ТХ1	Технология производства (техобслу-	
	живание, магазин запчастей)	
-ТХ2	Технология производства (буфет)	
-ТХ3	Технология производства (очистка	
	стоков)	
-АТХ3	Автоматизация технологии производ-	
	ства (очистка стоков)	
-АС2	Архитектурно-строительные решения	
-ОВ	Отопление и вентиляция	
-АОВ	Автоматизация отопления и вентиляции	
-ВК	Внутренние водопровод и канализация	
-ЭМ	Электрооборудование силовое	
-ЭО	Электроосвещение внутреннее	
-СС	Системы связи	
-АУС	Автоматизация устройств сигнализации	

ПЛАН РАСПОЛОЖЕНИЯ ОБОРУДОВАНИЯ

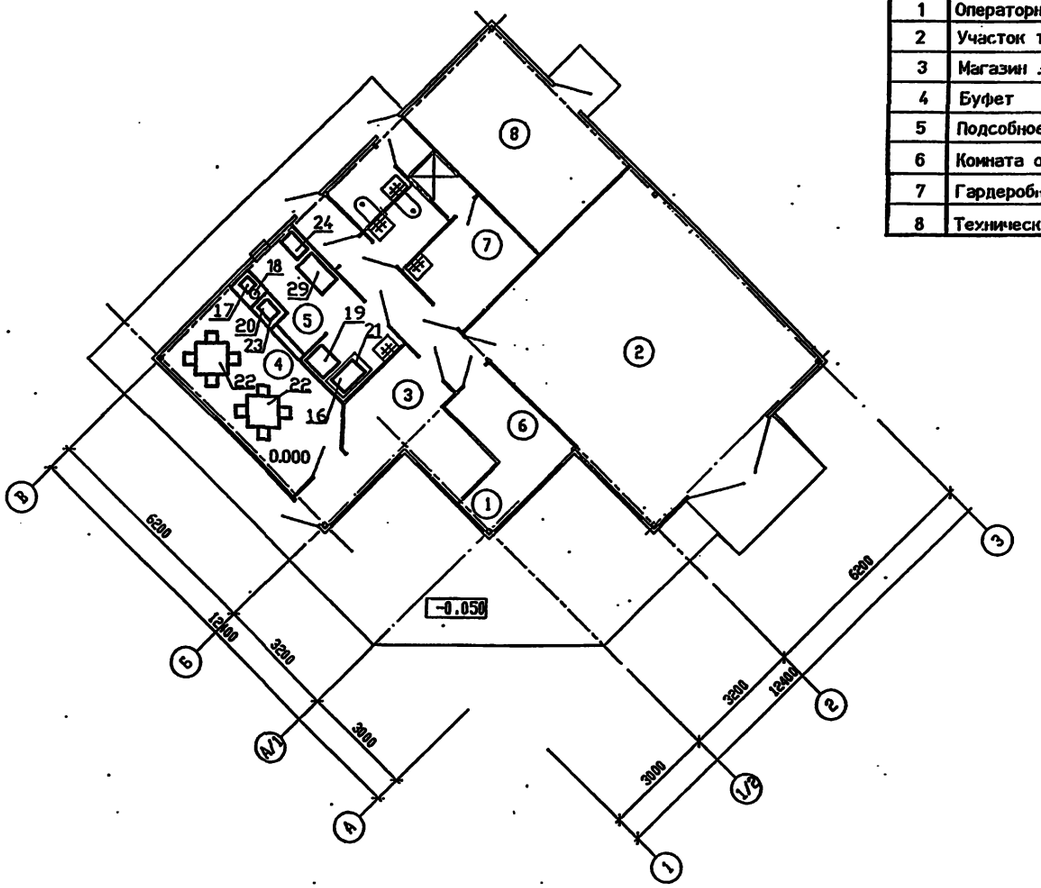

ЭКСПЛИКАЦИЯ ПОМЕЩЕНИЙ

Номер помещения	Наименование	Площадь м2	Кат. помещения
1	Операторная		
2	Участок техобслуживания автомобилей		В
3	Магазин запчастей		
4	Буфет		
5	Подсобное помещение		
6	Комната отдыха оператора		
7	Гардеробная персонала		
8	Техническое помещение		

ОБЩИЕ УКАЗАНИЯ

Технологическая часть проекта разработана в соответствии со СНиП 2.08.02-89 "Общественные здания и сооружения".

Буфет расчитан на 8 посадочных мест. Продажа продуктов осуществляется в зал для посетителей и на территорию АЗС.

Режим работы буфета - 305 дней в году при 1-но сменной работе с 8-ми часовым рабочим днем.

Технические решения, принятые в настоящем проекте (комплекте рабочих чертежей), соответствуют требованиям экологических, санитарно - гигиенических, противопожарных и других норм, действующих на территории Российской Федерации, и обеспечивают безопасную для жизни и здоровья людей эксплуатацию объекта при соблюдении предусмотренных рабочими чертежами мероприятий.

"10" 10 1995 г.

Главный инженер проекта _____ Писаренко Е.И.

Инв.N подл. | Подпись и дата | Взам.инв.N

Привязан

Инв.N

Листов

Т.П.503-6-15.95-ТХ2

Трассовая АЗС на 50м³ горючего с комплексом бытовых услуг

Изм.	Кол.уч.	Лист	N док.	Подпись	Дата
ГИП		Писаренко			
Нач.отд.		Ефимова			
Вед.инж.		Полбелова			
Провер.		Ефимова			
Н.контр.		Полбелова			

Здание станции	Стадия	Лист	Листов
	Р		1
Общие данные. План расположения оборудования	OZONE ОЗОН		

ИНВ N Ц00119-03 6 Формат А2

Т.П. 503-6-15.95 АЛЬБ

ВЕДОМОСТЬ РАБОЧИХ ЧЕРТЕЖЕЙ ОСНОВНОГО КОМПЛЕКТА

Лист	Наименование	Примечание
1	Общие данные	
2	Технологическая схема трубопроводов и КИП	
3	Технологические трубопроводы. План на отм.0.000. Разрезы 1-1, 2-2,	
	3-3	
4	Станция очистки стоков производительностью 0.75-1.8 м3/ч "Озон-1	

ВЕДОМОСТЬ ССЫЛОЧНЫХ И ПРИЛАГАЕМЫХ ДОКУМЕНТОВ

Обозначение	Наименование	Примечание
	Ссылочные документы:	
Серия 4.900-10	Альбом оборудования, фасонных частей	
	и арматуры для сетей и сооружения	
	водопровода и канализации	
Каталог ЦИНТИХИМНЕФТЕМАШ	Промышленная трубопроводная арматура	
Москва, 1989г.		
Номенклатурный каталог	Освоенные и серийно выпускаемые	
ЦИНТИХИМНЕФТЕМАШ	изделия арматуростроения на 1990-1991г.	
Москва, 1990г.		
Отраслевой каталог	Водоподготовительное оборудование для ТЭС и	
НИИЭИНФОРМЭНЕРГОМАШ	промышленной энергетики	
Москва, 1989г.		
Каталог ЦИНТИХИМНЕФТЕМАШ	Электронасосы для загрязненных вод	
Москва, 1989г.		
ЗКЧ-251-00-90	Диафрагма ДФС.	
Установка 1	Установка на горизонтальном трубопроводе	
ЗКЧ-251-00-90	Ротаметр РМ-2.5 ШУЗ	
Установка 7	Установка на горизонтальном трубопроводе	
	Прилагаемые документы:	
Т.П. 503-6-15.95-ТХ3.СО	Спецификация оборудования	Альбом 7
Т.П. 503-6-15.95-ТХ3.ВМ	Ведомость потребности в материалах	Альбом 8

Технические решения, принятые в настоящем проекте (комплекте рабочих чертежей), соответствуют требованиям экологических, санитарно - гигиенических, противопожарных и других норм, действующих на территории Российской Федерации, и обеспечивают безопасную для жизни и здоровья людей эксплуатацию объекта при соблюдении предусмотренных рабочими чертежами мероприятий.

"__" Августа 1995 г.

Главный инженер проекта Писаренко Е.И.

Инв.№ подл. | Подпись и дата | Взам. инв.№

ВЕДОМОСТЬ ОСНОВНЫХ КОМПЛЕКТОВ РАБОЧИХ ЧЕРТЕЖЕЙ

Обозначение	Наименование	Примечание
-ТХ1	Технология производства /техобслуживание,	
	магазин запчастей/	
-ТХ2	Технология производства /буфет/	
-ТХ3	Технология производства /очистка стоков/	
-АТХ3	Автоматизация технологии производства	
	/очистка стоков/	
-АС2	Архитектурно-строительные решения	
-ОВ	Отопление и вентиляция	
-АОВ	Автоматизация отопления и вентиляции	
-ВК	Внутренние водопровод и канализация	
-ЭМ	Электрооборудование силовое	
-ЭО	Электроосвещение внутреннее	
-СС	Системы связи	
-АУС	Автоматизация устройств сигнализации	

ОБЩИЕ УКАЗАНИЯ

Типовой проект трассовой АЗС на 50м3 горючего с комплексом бытовых услуг разработан на основании договора N 20111 от 3.04.95г. и технического задания на создание НТП, утвержденного Начальником Управления территориального развития Комитета РФ по химической промышленности.

Здание имеет IVа степень огнестойкости строительных конструкций с категорией производства "Д".

Технологическое оборудование, диаметры трубопроводов приняты по расчету в соответствии с количеством поступающих сточных вод.

За условную отметку 0.000 принят уровень чистого пола здания.

Типовой проект выполнен в соответствии с действующим законодательством по охране окружающей среды и с требованиями СНиП2.04.02-84, СНиП3.05.04-85.

Монтаж и приемку технологического оборудования, трубопроводов производить в соответствии со СНиП3.05.05-84.

Обвязку оборудования трубопроводами производить в соответствии с проектом, а также с обязательным уточнением при привязке проекта.

После монтажа и гидроиспытания оборудование и трубопроводы покрыть защитным слоем:
- грунтовка ГФ-021 (ГОСТ25129-82) - 1 слоя;
- эмаль ПФ-115 (ГОСТ6465-76) - 2 слоя.

Поверхность покрытия - 75 м2.

Стальные трубопроводы крепятся к оборудованию на опорах, устанавливаемых по месту с шагом опор 3м для трубопроводов Ду-50мм и 2м для трубопроводов до Ду-40.

Установка очистки дождевых стоков работает в замкнутом режиме водопотребления.

После очистки дождевых сточных вод на установке осветленная вода используется для промывки оборудования и полива территории.

После загрузки поз.3 фильтрующим материалом штуцер В14 на поз.3 заглушить.

Трубопровод К2 Ø 57х3 для барботирования в отстойнике выполнить с двумя отверстиями Ø 5мм по вертикальному сечению под углом 45 к вертикальной оси. Шаг отверстия по длине трубопровода 50 мм. Количество отверстий 160.

ОСНОВНЫЕ ПОКАЗАТЕЛИ ПО СИСТЕМАМ

1. Поступление сточных вод - 0.8-1.5 м3/ч; 20.4 м3/сут
2. Расход кварцевого песка на загрузку - 0.3 т
3. Расход активированного угля на загрузку - 0.2 т
4. Установленная мощность электродвигателей - 5.1 кВт

ШТАТЫ

Эксплуатация установки очистки дождевых стоков осуществляется одним оператором совмещающим обслуживание АЗС и установки очистки.

МЕРОПРИЯТИЯ ПО СНИЖЕНИЮ ЭКСПЛУАТАЦИОННЫХ ЗАТРАТ

Количество очищенных сточных вод за год составляет 408 м3. Вся очищенная вода используется для промывки оборудования и полива территории. При стоимости 1 м3 водопотребления водоотведения:8.0 тыс.руб., за год снижаются эксплуатационные затраты на 3.264 млн.рублей.

МЕРОПРИЯТИЯ ПО ОХРАНЕ ОКРУЖАЮЩЕЙ СРЕДЫ

Технологический процесс очистки дождевых стоков выполнен с замкнутым водооборотом и утилизацией продуктов очистки. Качество очищенных сточных вод соответствует ПДК (взвешенные вещества - 3-5мг/л, нефтепродукты - 0.15-0.2мг/л) для отвода сточных вод в открытые водоем.

Очищенная вода используется для промывки оборудования и полива территории.

				Привязан	
					Листов
Инв.N				Т.П. 503-6-15.95-ТХ3	
				Трассовая АЗС на 50м3 горючего с комплексом бытовых услуг	
Изм. Кол.уч.	Лист N док.	Подп.	Дата		
ГИП	Писаренко			Здание станции	Стадия: Р; Лист: 1; Листов: 4
Нач.отд.	Чалбышев				
Гл.спец.	Малюта				
Инж.1кат	Смирнова			Общие данные	OZONE ОЗОН
Пробер.	Малюта				
Н.контр.	Малюта				

ИНВ N Ц00419-03 7 Формат А2

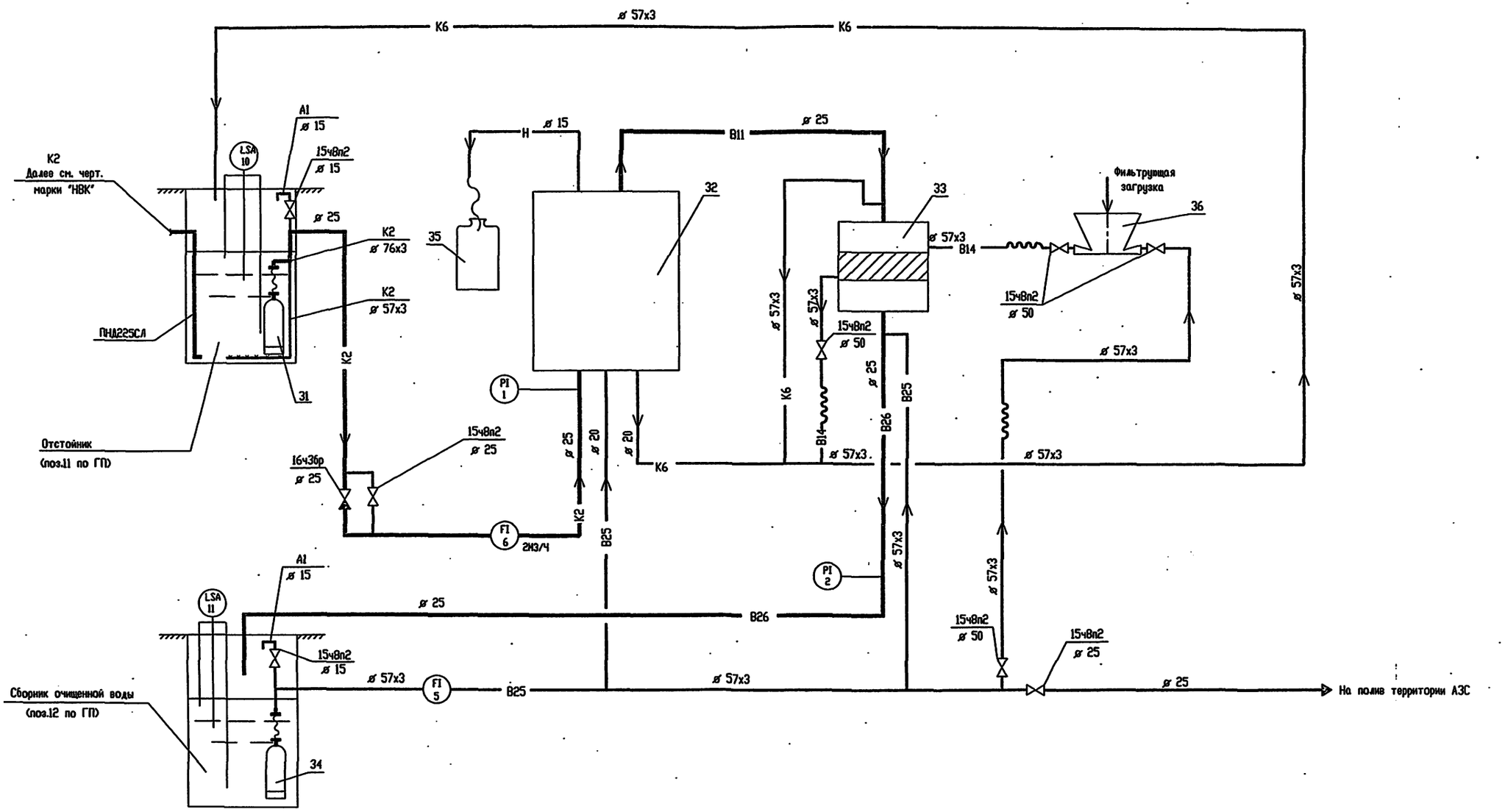

УСЛОВНЫЕ ОБОЗНАЧЕНИЯ

В11	–	Трубопровод осветленной воды
В14	–	Трубопровод гидроперегрузки фильтрующих материалов
В25	–	Трубопровод промывочной воды
В26	–	Трубопровод воды после адсорбционных фильтров
К2	–	Канализация дождевая
К6	–	Трубопровод шламовых вод
Н	–	Трубопровод нефтепродуктов

Позиции 11, 12 по ГП разработаны в альбоме 2 раздел АС1.
Таблица контуров КИП приведена на чертеже АТХ3 л.1.
Позиции приборов КИП даны по спецификации АТХ3.С01.

						Т.П. 503-6-15.95-ТХ3	
						Трассовая АЗС на 50 м3 горячего с комплексом бытовых услуг	
изм.	кол.уч.	лист	N док.	подп.	дата		
ГИП		Писаренко			05.95	Здание станции	Стадия: Р; Лист: 2; Листов:
Нач.отд.		Чалбышев					
Нач.отд.		Ласыкин					
Инж.1кат.		Смирнова				Технологическая схема трубопроводов и КИП	OZONE ОЗОН
Проверил		Малята					
Н.контр.		Малята					

Привязан

Инв.N

Инв.N подл. | Подпись и дата | Взамен инв.N

инв. № Ц00419-03 8

Формат А2

Т.П. 503-6-15.95

РАЗРЕЗ 1 - 1

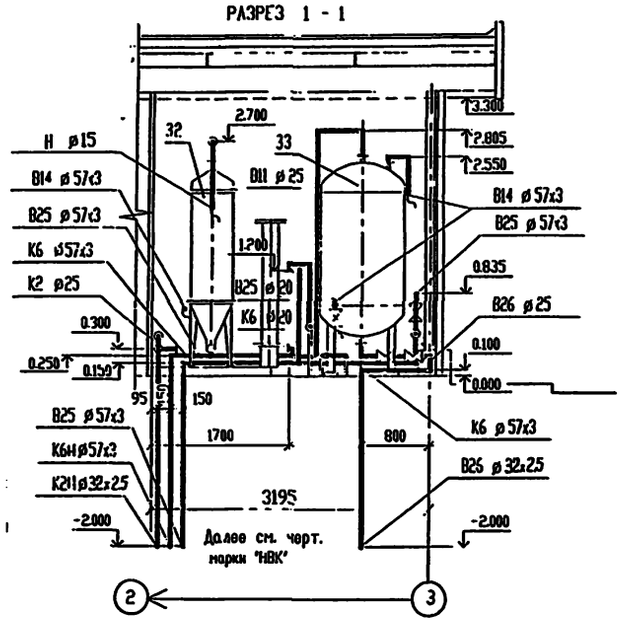

РАЗРЕЗ 2-2

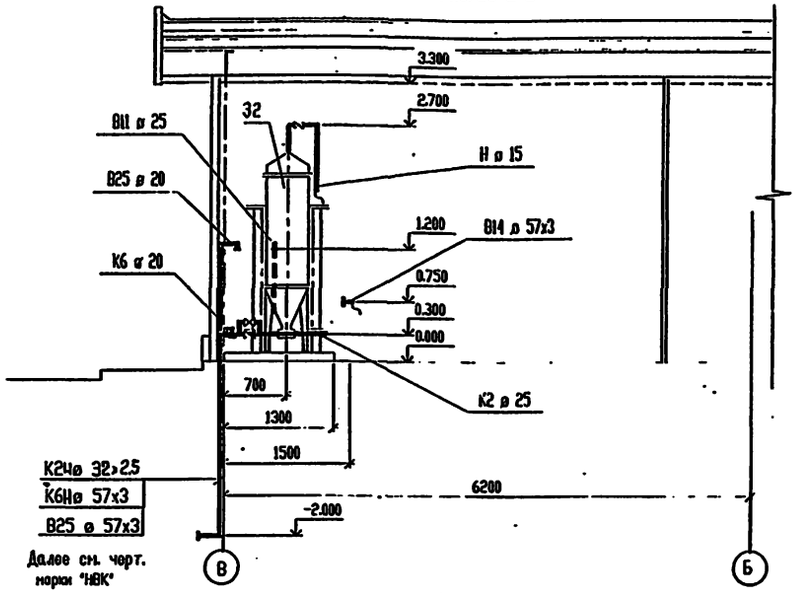

РАЗРЕЗ 3-3

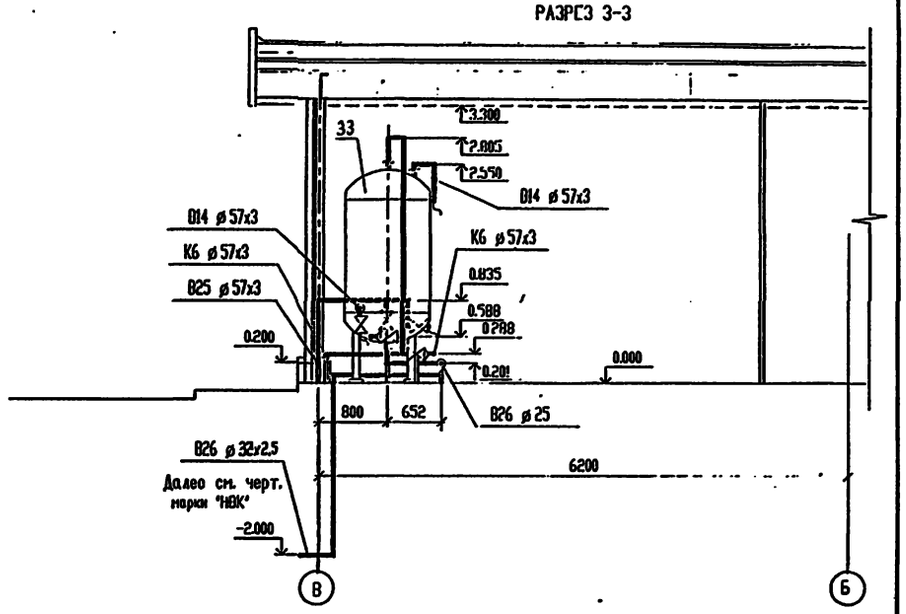

План на отм. 0.000

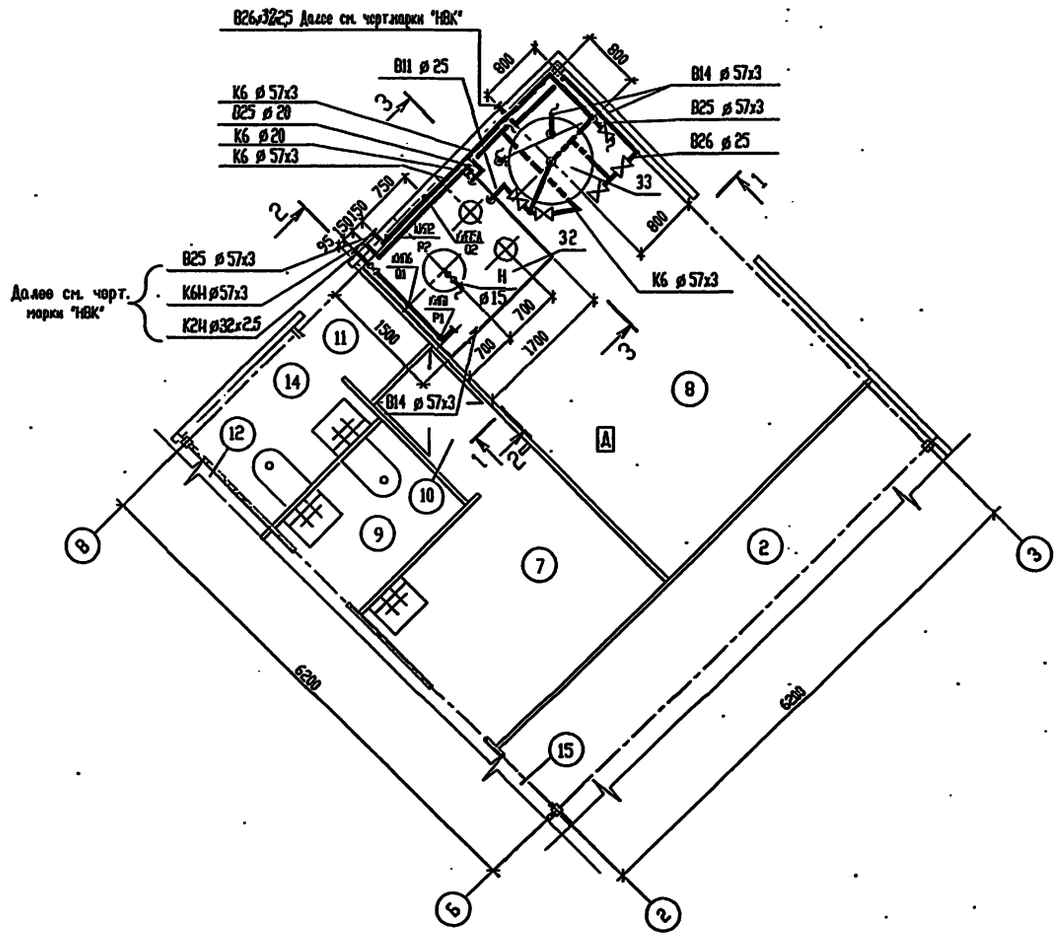

ЭКСПЛИКАЦИЯ ПОМЕЩЕНИЙ

Номер помещения	Наименование	Площадь м²	Кат. помещения
2	Участок техобслуживания автомобилей		
7	Гардеробная персонала		
8	Техническое помещение		
9	Санузел персонала		
10	Душевая		
11	Тамбур		
12	Тамбур		
14	Санузел клиентов		
15	Коридор		

Инв.№ подл. | Подпись и дата | Взам. инв. №

Изм.	Кол.	Лист	№ док.	Подп.	Дата
ГИП		Писаренко			
Нач.отд.		Чалбышов			
Гл. спец.		Малята			
Инж.Iк.		Смирнова			
Проверил		Малята			
Н.контр.		Малята			

Привязан

Инв.N

Т.П. 503-6-15.95-ТХ3

Грассовая АЗС на 50м3 горючего с комплексом бытовых услуг

Здание станции

Стадия	Лист	Листов
Р	3	

Технологические трубопроводы. План на отм. 0.000. Разрезы 1-1, 2-2, 3-3

OZONE ОЗОН

Инв.№ Ц00419-03 9 Формат А2

ПЛАН

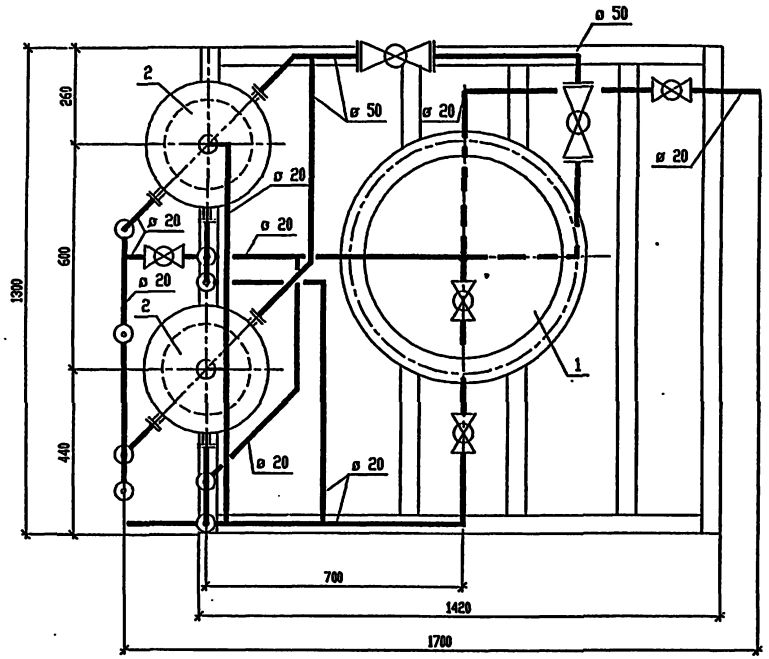

ВИД А

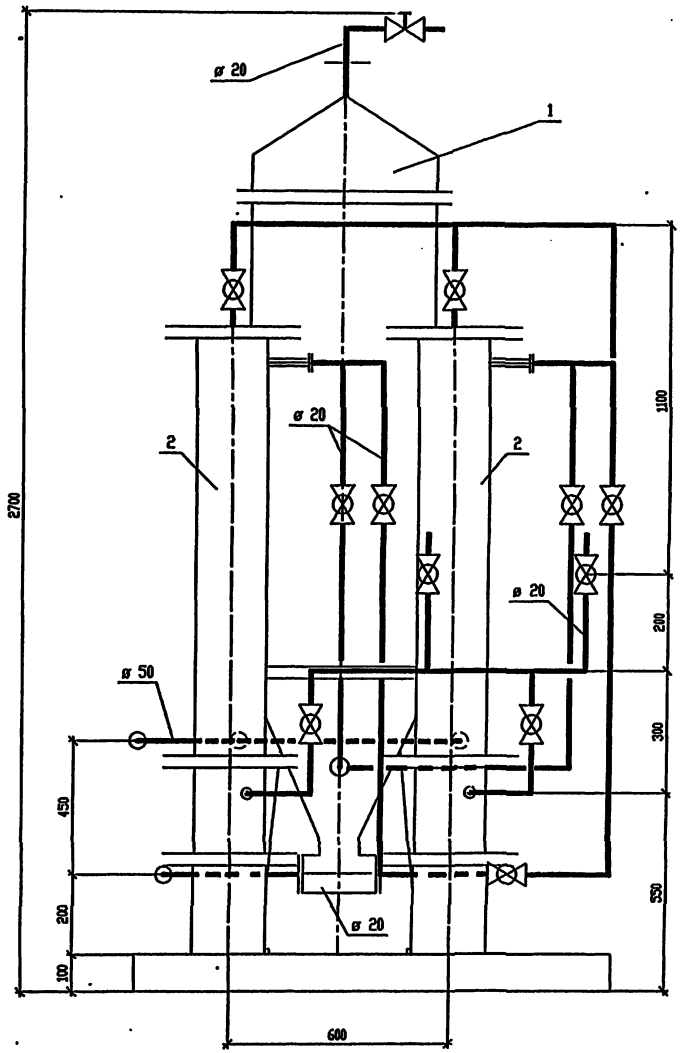

Схема трубопроводов

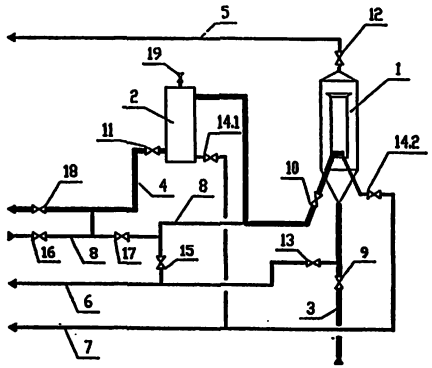

1 – Установка ФХОВ-1.
2 – Фильтр механический (модуль).
3 – Трубопровод дождевых стоков.
4 – Трубопровод осветленной воды.
5 – Трубопровод отвода нефтепродуктов
6 – Трубопровод отвода шламовых вод.
7 – Трубопровод отвода фильтрующих материалов.
8 – Трубопровод промывочной воды.
9) 10) 11) 12) 13) 14.1) 14.2) 15) 16) 17) 18) 19 – Клапаны запорные.

						Т.П. 503-6-15.95-ТХЗ	
						Трассовая АЗС на 50 м3 горячего с комплексом бытовых услуг	
Изм.	Кол.уч.	Лист	N док.	Подп.	Дата		
ГИП		Писаренко				Здание станции	Стадия: Р; Лист: 4; Листов:
Нач.отд.		Чалбышев					
Гл.спец.		Малета					
Инж.1кат.		Смирнова				Станция очистки стоков производительностью 0.8-1.8 м3/час "Озон-1"	OZONE ОЗОН
Провер.		Малета					
Н.контр.		Малета					

Привязан

Инв.N

Инв. N подл. | Подпись и дата | Взам. инв. N

Инв. N 400413-03 10 Формат А2

Т.П.503-6-15.95

ВЕДОМОСТЬ РАБОЧИХ ЧЕРТЕЖЕЙ ОСНОВНОГО КОМПЛЕКТА

	НАИМЕНОВАНИЕ	ПРИМЕЧАНИЕ
1	ОБЩИЕ ДАННЫЕ. ТАБЛИЦА МЕСТНЫХ ЗАМЕРОВ И	
	ИМПУЛЬСНЫХ ПРОВОДОК	
2	СИГНАЛИЗАЦИЯ.ИЗМЕРЕНИЕ УРОВНЯ.ЭЛЕКТРОПИТАНИЕ.	
	СХЕМА ПРИНЦИПИАЛЬНАЯ	
3	НАСОС 1,НАСОС 4.УПРАВЛЕНИЕ. СХЕМА ПРИНЦИПИАЛЬНАЯ	
4	ТАБЛИЦА СОЕДИНЕНИЙ ВНЕШНИХ ПРОВОДОК	
5	ТАБЛИЦА ПОДКЛЮЧЕНИЯ ВНЕШНИХ ПРОВОДОК	
6	ПЛАН РАСПОЛОЖЕНИЯ	

ВЕДОМОСТЬ ССЫЛОЧНЫХ И ПРИЛАГАЕМЫХ ДОКУМЕНТОВ

ОБОЗНАЧЕНИЕ	НАИМЕНОВАНИЕ	ПРИМЕЧАНИЕ
	ССЫЛОЧНЫЕ ДОКУМЕНТЫ	
ТМ4-416-84	КОРОБКА СОЕДИНИТЕЛЬНАЯ КС	
	УСТАНОВКА НА КОНСТРУКЦИЯХ	
ТМ4-512-91	МАНОМЕТР. УСТАНОВКА НА ТРУБОПРОВОДЕ	
ЗК4-275.00-93	ОТБОРНОЕ УСТРОЙСТВО ДАВЛЕНИЯ ДЛЯ	
	ЖИДКОСТИ.УСТАНОВКА НА ТРУБОПРОВОДЕ	
ТМ4-499-89	ДАТЧИК РЕЛЕ УРОВНЯ РОС-301.	
	УСТАНОВКА НА РЕЗЕРВУАРЕ	
ЗК4-251.00-90	РОТАМЕТР С МЕСТНЫМИ ПОКАЗАНИЯМИ	
	УСТАНОВКА НА ТРУБОПРОВОДЕ	
ЗК4-324.00-90	ДИАФРАГМА ДФС.УСТАНОВКА НА	
	ГОРИЗОНТАЛЬНОМ ТРУБОПРОВОДЕ	
ТМ4-60-83	ДИФМАНОМЕТР. УСТАНОВКА НА ПОЛУ	
ТМ3-53-76	ЩИТ ЩИМ.УСТАНОВКА НА СТЕНЕ	
ТК4-541-83	ПОДСТАВКА Д1	
	ПРИЛАГАЕМЫЕ ДОКУМЕНТЫ	
Т.П.503-6-15.95-ТХ 3 Л2	ТЕХНОЛОГИЧЕСКАЯ СХЕМА ТРУБОПРОВОДОВ И КИП	АЛЬБОМ 3
Т.П.503-6-15.95-АТХ 3 СО1	СПЕЦИФИКАЦИЯ ОБОРУДОВАНИЯ	АЛЬБОМ 7
Т.П.503-6-15.95-АТХ 3.ВМ	ВЕДОМОСТЬ ПОТРЕБНОСТИ В МАТЕРИАЛАХ	АЛЬБОМ 8
Т.П.503-6-15.95-АТХ 3.ОЛ	ОПРОСНЫЙ ЛИСТ N 1	АЛЬБОМ 3

ТАБЛИЦА КОНТУРОВ ИЗМЕРЕНИЯ (ТХ 3 Л.2)

N КОНТУРА	ОБОЗНАЧЕНИЕ ДОКУМЕНТА	ПРЕДЕЛ. ЗНАЧЕНИЕ ВЕЛИЧИНЫ
10,11	АТХ 3 Л.2	0,35М;
		1,0М;
		2,0М ОТ
		ДНА

ПОЗИЦИОННОЕ ОБОЗНАЧЕНИЕ	НАИМЕНОВАНИЕ	КОЛ.	ПРИМЕЧАНИЕ
	ОТБОРНЫЕ УСТРОЙСТВА		
	ЗК4-274.10-90 1.6-70У	2	ЗАКАЗЫВАЮТСЯ
	ЗК4-251.00-90	1	ПО ЧЕРТЕЖАМ
	ЗК4-324.00-92	1	МАРКИ ТХ 3
	ТРУБА ГОСТ 8734-75 14*2-6	10	М
	ТК4-3550-89 ОБВЯЗКА ОП-105	2	
	ТМ4-69-83 УСТАНОВКА ДСП НА ПОЛУ	1	

РИСУНОК	ПОЗИЦИЯ	НАИМЕНОВАНИЕ ИЗМЕРЯЕМОГО ПАРАМЕТРА. СРЕДА. МЕСТО УСТАНОВКИ ПЕРВИЧНОГО ПРИБОРА ИЛИ УСТРОЙСТВА	ОБОЗНАЧЕНИЕ ЧЕРТЕЖА УСТАНОВКИ	ТРУБА НОМЕР	ТРУБА МАРКА, ДИАМЕТР	ТРУБА ДЛИНА М	ПРИМЕЧАНИЕ
ЗК4-274.10-90 1.6-70У PI		ДАВЛЕНИЕ					
	1	СТОКОВ НА НАПОРЕ АПП.1	ТМ4-512-91				
	2	ОЧИЩЕННОЙ ВОДЫ НА НАПОРЕ АПП.4	ТМ4-512-91				
ЗК4-324.00-92 FE ОП-105 FI ТМ4-68-83	5А	РАСХОД ПРОМЫВОЧНОЙ ВОДЫ	ЗК4-324.00-92				
				01	ГОСТ 8734-75 ТРУБА	5	
				02	14*2	5	
	5Б						
FI	6	РАСХОД ДОЖДЕВЫХ СТОКОВ	ЗК4-251.00-90				

ОБЩИЕ УКАЗАНИЯ:

1. ПРОЕКТ РАЗРАБОТАН В СООТВЕТСТВИИ С ТРЕБОВАНИЯМИ НОРМАТИВНЫХ ДОКУМЕНТОВ:
   - СНИП 3.05.07-85 "СИСТЕМЫ АВТОМАТИЗАЦИИ" ;
   - ВСН 205-90 "ИНСТРУКЦИЯ ПО ПРОЕКТИРОВАНИЮ ЭЛЕКТРОУСТАНОВОК СИСТЕМ АВТОМАТИЗАЦИИ" ;
   - ПУЭ-85 "ПРАВИЛА УСТРОЙСТВА ЭЛЕКТРОУСТАНОВОК" .
2. ПРОЕКТ РАЗРАБОТАН НА ОСНОВАНИИ ЧЕРТЕЖЕЙ МАРКИ ТХ3.
3. ЧЕРТЕЖИ "ТМ", "ТК", "ЗК" РАЗРАБОТАНЫ НПО "МОНТАЖАВТОМАТИКА".

ТЕХНИЧЕСКИЕ РЕШЕНИЯ , ПРИНЯТЫЕ В НАСТОЯЩЕМ ПРОЕКТЕ (КОМПЛЕКТЕ РАБОЧИХ ЧЕРТЕЖЕЙ) , СООТВЕТСТВУЮТ ТРЕБОВАНИЯМ ЭКОЛОГИЧЕСКИХ , САНИТАРНО-ГИГИЕНИЧЕСКИХ , ПРОТИВОПОЖАРНЫХ И ДРУГИХ НОРМ , ДЕЙСТВУЮЩИХ НА ТЕРРИТОРИИ РОССИЙСКОЙ ФЕДЕРАЦИИ , И ОБЕСПЕЧИВАЮТ БЕЗОПАСНУЮ ДЛЯ ЖИЗНИ И ЗДОРОВЬЯ ЛЮДЕЙ ЭКСПЛУАТАЦИЮ ОБЪЕКТА ПРИ СОБЛЮДЕНИИ ПРЕДУСМОТРЕННЫХ РАБОЧИМИ ЧЕРТЕЖАМИ МЕРОПРИЯТИЙ.

"__" июня 1995 г.

ГЛАВНЫЙ ИНЖЕНЕР ПРОЕКТА _____ Е.И.ПИСАРЕНКО

Инв.N подл. | Подпись и дата | Взам.инв.N

ПРИВЯЗАН

ИНВ.N

Т.П. 503-6-15.95-АТХ3

Трассовая АЗС на 50 м³ горючего с комплексом бытовых услуг

ИЗМ.	КОЛ.УЧ.	ЛИСТ	N ДОК.	ПОДПИСЬ	ДАТА
ГИП		ПИСАРЕНКО			06.95
НАЧ.ОТД.		ЛАСЬКИН			
ГЛ.СПЕЦ.		СОКОЛИН			
РАЗРАБОТАЛ		КАНЕВСКАЯ			
ПРОВЕРИЛ		СОКОЛИН			
Н.КОНТР.		РЫКОВ			

Здание станции

Стадия	Лист	Листов
Р	1	6

Общие данные. Таблица местных замеров и импульсных проводок

OZONE & ОЗОН

ИНВ.№ Ц.002419-03 11 Формат А2

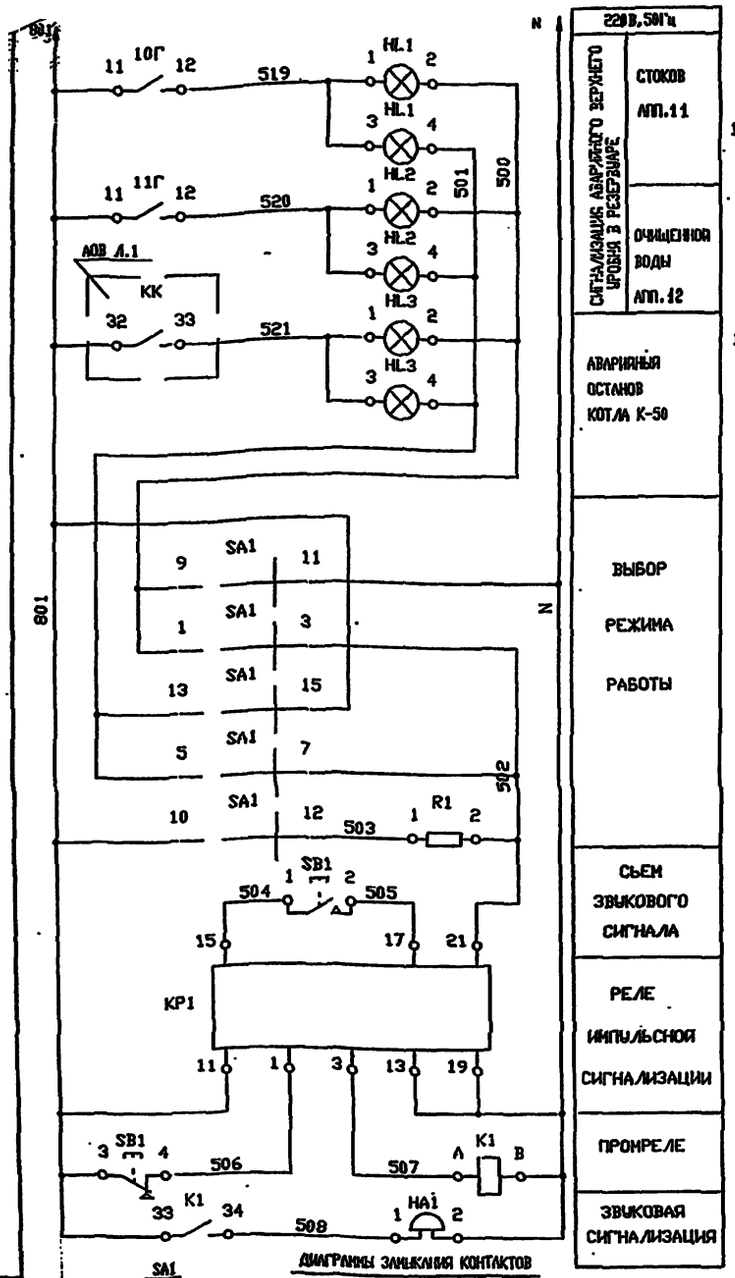

ДИАГРАММЫ ЗАМЫКАНИЯ КОНТАКТОВ

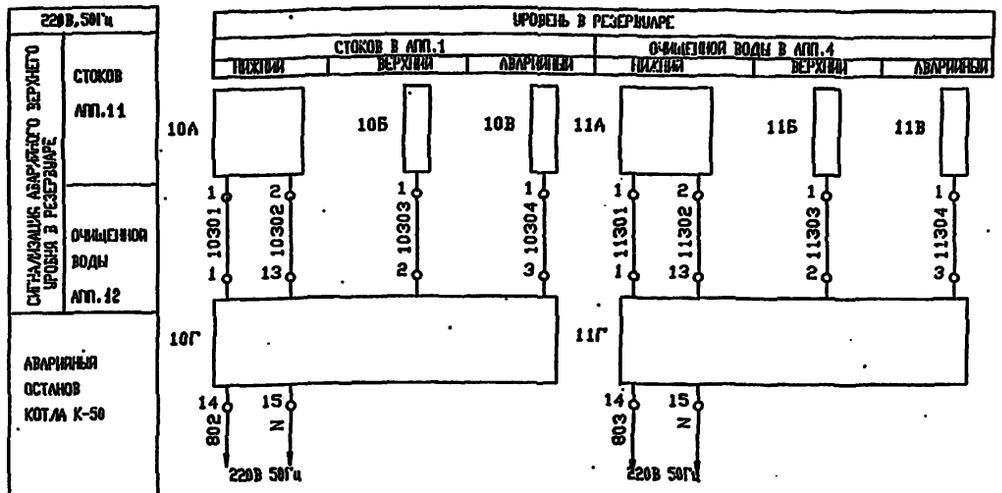

ПОЗИЦИОНН. ОБОЗНАЧЕН.	НАИМЕНОВАНИЕ	КОЛ	ПРИМЕЧАНИЕ
	ЩИТ ЩУ		
HL	АРМАТУРА СИГНАЛЬНАЯ АС-220 У2 220В ТИП		
	ЛАМПЫ Н215-225-10 ЦВЕТ ЛИНЗЫ БЕЛЫЙ(Б)	1	
K1	РЕЛЕ ПРОМЕЖУТОЧНОЕ ПЭ-37-22 У3 50ГЦ		
	220В 0.2А 3.2А С-ВИНТОВЫМИ-ЗАЖИМАМИ	1	
KK	РЕЛЕ ПРОМЕЖУТОЧНОЕ ПЭ-37-42 У3 50ГЦ		
	220В ТУ16-523.622-82	1	
KP1	РЕЛЕ ТОКА ДВУХСТАБИЛЬНОЕ РТЛ-12-02-34		
	220В 50ГЦ 0.12А ТУ16-523.601-81Е	1	
R1	РЕЗИСТОР ПЭ-25 ОЖО.467.574ТУ 2400 ОМ	1	
	ВЫКЛЮЧАТЕЛЬ АК63-1М ТУ16-522.140-78		
SF	У3 500В 50ГЦ 10А	1	
SF1...SF4	У3 500В 50ГЦ 0.6А	4	
	ШКАФ ШС		СМ.ЧЕРТ. ЭМ.НЗ АЛЬБОМ 6
SA1	ПЕРЕКЛЮЧАТЕЛЬ ПМОВ-112222/П-Д55 2	1	
SB1	ВЫКЛЮЧАТЕЛЬ КЕ011 УХЛ3 2 ИСПОЛНЕНИЕ	1	
HL1,HL2,HL3	ТАБЛО СВЕТОВОЕ ТСБ 1 ТУ1-535.424-79	3	
	АППАРАТУРА ПО МЕСТУ		
HA1	ЗВОНОК ЗВ-220 220В 50ГЦ ТУ25-05-1045-76	1	
10А,10В,10Б	ДАТЧИК Д(РОС-301)	6	
10Б,11А,11В			
10Г,11Г	ПЕРЕДАЮЩИЙ ПРЕОБРАЗОВАТЕЛЬ ППР(РОС-301)	2	

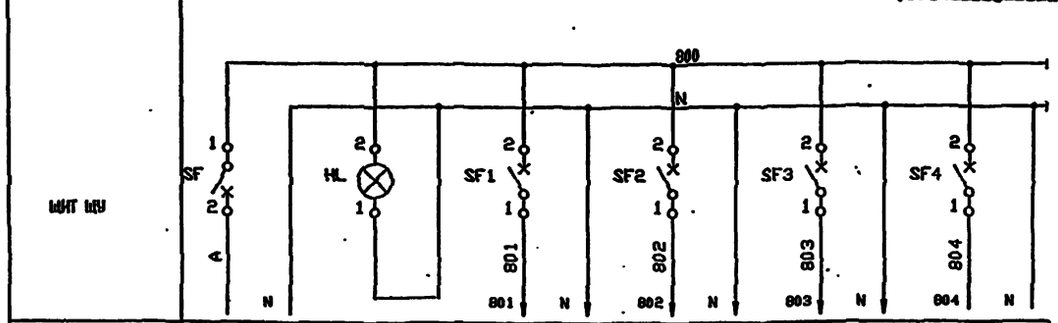

ПОЗИЦИЯ	ВВОД ПИТАНИЯ	НАЛИЧИЕ НАПРЯЖЕНИЯ	СХЕМА СИГНАЛИЗАЦИИ	10Г	11Г	РЕЗЕРВ
ТИП				РОС-301		
НАПРЯЖЕНИЕ, В	220					
МОЩНОСТЬ, ВА	164	40	60	12×2=24		40
МЕСТО УСТАНОВКИ	ЩИТ ЩУ			ПО МЕСТУ		ЩИТ ЩУ

ПМОВ-112222/П-Д55

Тип контакта	Номер контакта	Положение рукоятки -45	0°	45°
1	1 - 3		X	
1	5 - 7		X	
2	9 - 11			X
	10-12	X		
2	13-15			X
	14-16	X		
2	17-19			X
	18-20	X		
2	21-23			X
	22-24	X		
Режим работы		Опроб. звука	Работа	Опроб. ламп

РОС-301 ПОЗ.10Г,11Г

Номер контакта	Уровень ниж. верх. авар.
5 - 6	
8 - 9	
11 - 12	

ПРИВЯЗАН			
ИНВ.N			

ИЗМ.	КОЛ.УЧ.	ЛИСТ	№ ДОК.	ПОДПИСЬ	ДАТА
НАЧ.ОТД.		ЛАСЫКИН			
ГЛ.СПЕЦ.		СОКОЛИН			
РАЗРАБОТАЛ		КАНЕВСКАЯ			
ПРОВЕРИЛ		СОКОЛИН			
Н.КОНТР.		РЫКОВ			

Т.П. 503-6-15.95-АТХ3

Трассовая АЗС на 50 м³ горючего с комплексом бытовых услуг

Здание станции

Стадия	Лист	Листов
Р	2	

Сигнализация. Измерение уровня. Электропитание. Схема принципиальная

OZONE ОЗОН

инв № Ц00419-03 12

Инв.N подл. | Подпись и дата | Взамен инв.N

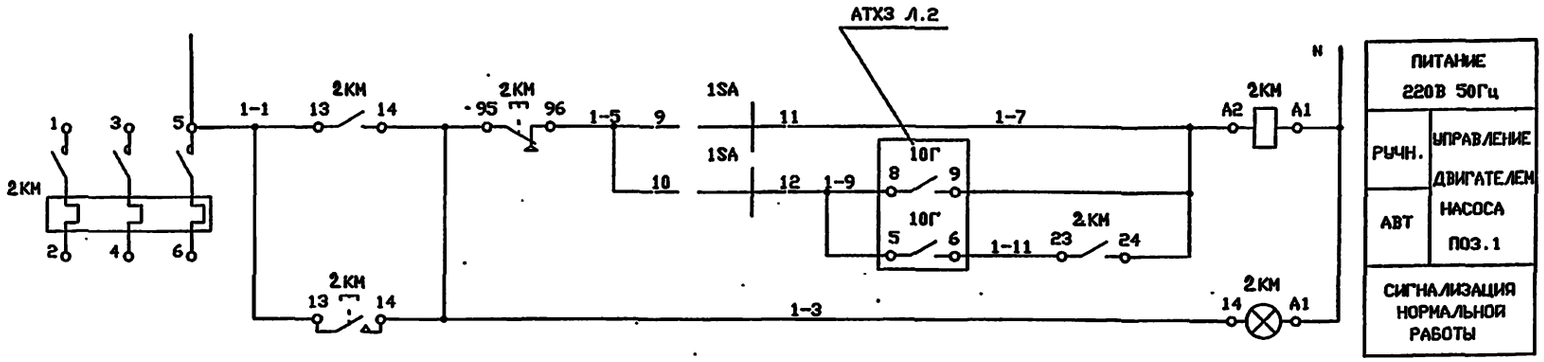

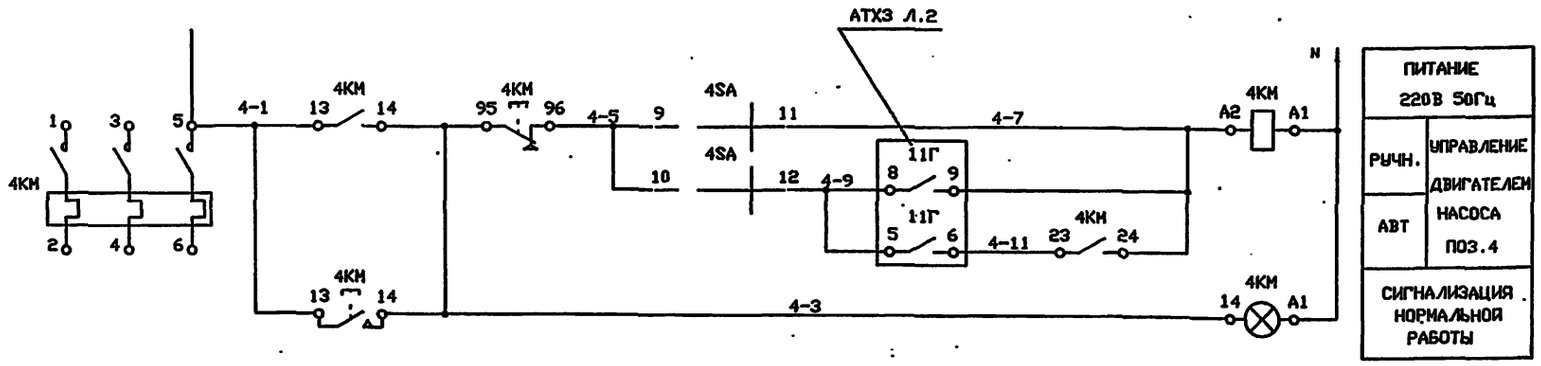

ПОЗИЦИОНН. ОБОЗНАЧЕН.	НАИМЕНОВАНИЕ	КОЛ	ПРИМЕЧАНИЕ
	МИТ. ШУ		
1SA,4SA	ПЕРЕКЛЮЧАТЕЛЬ ПМОФ-112222/П-Д55 2		
	ТУ16-535.424-70	2	
У1К	РЕЛЕ ПРОМЕЖУТОЧНОЕ ПЭ-37-42 У3 50ГЦ		
	220В ТУ16-523.622-82	1	
	АППАРАТУРА ПО МЕСТУ		
2КМ,4КМ	ПУСКАТЕЛЬ ПМ12-010230У2	2	
10Г,11Г	ПЕРЕДАЮЩИЙ ПРЕОБРАЗОВАТЕЛЬ ППР(РОС-301)	2	

ДИАГРАММЫ ЗАМЫКАНИЯ КОНТАКТОВ

1SA,4SA

ПМОФ45-112222/П-Д1					
Тип контакта	Номер контакта	Положение рукоятки -45	0°	45°	
1	1 - 3		X		*
1	5 - 7		X		*
2	9 -11			X	
	10-12	X			
2	13-15			X	*
	14-16	X			*
2	17-19			X	*
	18-20	X			*
2	21-23			X	*
	22-24	X			*
Режим работы		АВТ.	0	РУЧН.	

10Г,11Г

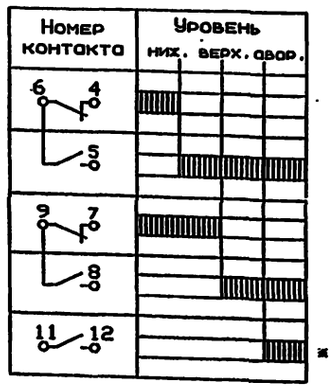

СХЕМАМИ ПРЕДУСМАТРИВАЕТСЯ РУЧНОЕ И АВТОМАТИЧЕСКОЕ УПРАВЛЕНИЕ РАБОТОЙ ЭЛЕКТРОДВИГАТЕЛЕЙ.
В АВТОМАТИЧЕСКОМ РЕЖИМЕ НАСОСЫ ВКЛЮЧАЮТСЯ ПРИ ВЕРХНЕМ УРОВНЕ В АПП. 11,12 И ОТКЛЮЧАЮТСЯ ПРИ НИЖНЕМ УРОВНЕ.
* КОНТАКТ НЕ ИСПОЛЬЗУЕТСЯ.

Т.П. 503-6-15.95

Инв.N подл. | Подпись и дата | Взамен инв.N

ИЗМ.	КОЛ.УЧ.	ЛИСТ	N ДОК.	ПОДПИСЬ	ДАТА
НАЧ.ОТД		ЛАСЫКИН			
ГЛ.СПЕЦ		СОКОЛИН			
РАЗРАБ.		ИСАЕВА			
ПРОВЕРИЛ		СОКОЛИН			
Н.КОНТР.		РЫКОВ			

ПРИВЯЗАН

ИНВ.N

Т.П. 503-6-15.95-АТХЗ

Трассовая АЗС на 50 м³ горючего с комплексом бытовых услуг

Здание станции

Стадия	Лист	Листов
Р	3	

НАСОС 1, НАСОС 4. УПРАВЛЕНИЕ. СХЕМА ПРИНЦИПИАЛЬНАЯ

OZONE ОЗОН

ИНВ № Ц00419-03 13 Формат А2

Т.П. 503-6-15.95 АЛЬБОМ 3

Кабель ЕГУТ. ТРУБА	Направление: Откуда	Направление: Куда	Направление по планам расположения	Кабель провод: Марка	Число жил. сечение	Длина, м: Проектир.	Длина, м: Фактич.	Труба: Марка, диаметр	Труба: Длина, м	Измерение	Чертеж установки
1	10А	СК1		ВРГ	2*1.0	2				+	ТМ4-499-89
2	10Б	СК1		ВРГ	1*1.0	2				+	ТМ4-499-89
3	10В	СК1		ВРГ	1*1.0	2				+	ТМ4-499-89
4	11А	СК2		ВРГ	2*1.0	3				+	ТМ4-499-89
5	11Б	СК2		ВРГ	1*1.0	3				+	ТМ4-499-89
6	11В	СК2		ВРГ	1*1.0	3				+	ТМ4-499-89
7	ШИТ ШУ	ШС		АКВВГ	14*2.50	10					
8	ШИТ ШУ	11Г		КВВГ	10*1.0	3					
9	ШИТ ШУ	10Г		КВВГ	10*1.0	3					
10	ШИТ ШУ	НА1		АКВВГ	4*2.50	10					
11	ШИТ ШУ	У1		КВВГ	4*1.0	10					
12	ШИТ ШУ	2КМ		АКВВГ	4*2.50	5					
13	ШИТ ШУ	ШР		КВВГ	4*1.0	10					
14	ШИТ ШУ	4КМ		АКВВГ	4*2.50	5					
15	ШИТ ШУ	В1КМ		АКВВГ	4*2.50	5					
17	11Г	СК2		КВВГ	4*1.0	30				+	ТМ4-416-87
16	СК1	10Г		КВВГ	4*1.0	30				+	ТМ4-416-87

Поз. обознач.	Наименование	Кол.	Прим.
	КОРОБКА СОЕДИНИТЕЛЬНАЯ ТУ36.22.19.05-006-83 JP44 КС-20У2	2	шт
	КАБЕЛЬ СИЛОВОЙ С РЕЗИНОВОЙ ИЗОЛЯЦИЕЙ НАПР.220В ГОСТ 433-73		
	ВРГ 2*1.0	5.0	м
	ВРГ 1*1.0	10.0	м
	КАБЕЛЬ КОНТРОЛЬНЫЙ ГОСТ 1508-78		
	АКВВГ 14*2.5	10.0	м
	АКВВГ 4*2.5	25.0	м
	КАБЕЛЬ КОНТРОЛЬНЫЙ ГОСТ 1508-78Е		
	КВВГ 10*1.0	6.0	м
	КВВГ 4*1.0	80.0	м

1. ПОЗИЦИИ ПРИБОРОВ ДАНЫ ПО СПЕЦИФИКАЦИИ АТХ 3.С01.
2. МОНТАЖ ПРИБОРОВ И СРЕДСТВ АВТОМАТИЗАЦИИ ВЫПОЛНИТЬ СОГЛАСНО СНИП 3.05.07-85. МОНТАЖ КАБЕЛЕЙ - СОГЛАСНО СНИП 3.05.06-85.
3. ДЛИНЫ КАБЕЛЕЙ ДАНЫ С УЧЕТОМ 6 % НАДБАВКИ НА ИЗГИБЫ, ПОВОРОТЫ И ОТХОДЫ.
4. МОНТАЖ ЗАЩИТНОГО ЗАНУЛЕНИЯ ВЫПОЛНИТЬ СОГЛАСНО ПУЭ.
5. НА ВЫСОТЕ ДО 2 М ОТ УРОВНЯ ПОЛА. ПЛОЩАДКИ КАБЕЛИ ЗАЩИТИТЬ ПЕРФОУГОЛКОМ УП35*35.

Номер кабеля	Кол-во рабоч. жил	Маркировка жил кабеля				
1	2	10301	10302			
2	1	10303				
3	1	10304				
4	2	11301	11302			
5	1	11303				
6	1	11304				
7	10	502 521	503 801	504 Н	505 519	506 520
8	7	801 4-11	803 520	Н	4-7	4-9
9	7	801 1-11	802 519	Н	1-7	1-9
10	2	508	Н			
11	2	У3	У4			
12	3	1-5	1-7	-11		
13	2	К1	К2			
14	3	4-5	4-7	4-11		
15	2	В1-1	В1 Л31			
16	4	10301	10302	10303	10304	
17	4	11301	11302	11303	11304	

Обозначение коробки	Наименование и техническая характеристика	Тип	Количество по проекту: Зажимов	Количество по проекту: Вводов	Распределение вводов: К кабеля	Распределение вводов: Сальник
СК1	КОРОБКА СОЕДИНИТЕЛЬНАЯ ТУ36.22.19.05-006-83 JP44	КС-20У2	20	4	1	ВКУ2-12
					2	ВКУ2-12
					3	ВКУ2-16
					16	ВКУ2-16
					-	ВКУ2-22
					-	ВКУ2-22
СК2	КОРОБКА СОЕДИНИТЕЛЬНАЯ ТУ36.22.19.05-006-83 JP44	КС-20У2	20	4	4	ВКУ2-12
					5	ВКУ2-12
					6	ВКУ2-16
					17	ВКУ2-16
					-	ВКУ2-22
					-	ВКУ2-22

МАРКИРОВКА КЛЕММНИКОВ СОЕДИНИТЕЛЬНЫХ КОРОБОК И ПРОМКЛЕММНИКОВ

Контакты ХТ	Маркировка проводников: 1	2	3	4	5	6	7	8	9	10	Назначение
СК1											
ХТ1	10301	10302	10303	10304							ИЭМ.Н
СК2											
ХТ1	11301	11302	11303	11304							ИЭМ.Н

Изм.	Лист	№ док.	Подпись	Дата	Т.П 503-6-15.95-АТХ3
Нач. отд.	Ласыкин				Трассовая АЗС на 50 м³ горючего с комплексом бытовых услуг
Гл. спец.	Соколин				Здание станции
Разработал	Каневская				Стадия: Р; Лист: 4; Листов:
Проверил	Соколин				Таблица соединений внешних проводок
Н. контр.	Рыков				

ПРИВЯЗАН

ИНВ. N

КАБЕЛЬ. ХГУТ	ПРОВОДНИК	ВЫВОД	ПРОВОДНИК	ВЫВОД	АДРЕС СВЯЗИ
	СК1				
1 (ВКУ2-12)	10301	XT1 :1	10302	XT1 :2	10А
2 (ВКУ2-12)	10303	XT1 :3			10Б
3 (ВКУ2-16)	10304	XT1 :4			10В
16 (ВКУ2-16)	10301	XT1 :1	10302	XT1 :2	10Г
	10303	XT1 :3	10304	XT1 :4	
	10А				
1	10301	10А :1	10302	10А :2	СК1
	10Б				
2	10303	10Б :1			СК1
	10В				
3	10304	10В :1			СК1
	СК2				
4 (ВКУ2-12)	11301	XT1 :1	11302	XT1 :2	11А
5 (ВКУ2-12)	11303	XT1 :3			11Б
6 (ВКУ2-16)	11304	XT1 :4			11В
17 (ВКУ2-16)	11301	XT1 :1	11302	XT1 :2	11Г
	11303	XT1 :3	11304	XT1 :4	
	11А				
4 (ВКУ2-12)	11301	11А :1	11302	11А :2	СК2
	11Б				
5	11303	11Б :1			СК2
	11В				
6	11304	11В :1			СК2

КАБЕЛЬ. ХГУТ	ПРОВОДНИК	ВЫВОД	ПРОВОДНИК	ВЫВОД	АДРЕС СВЯЗИ
	МИТ МУ				
7	502	XT1 :1	503	XT1 :4	НС
	504	XT1 :6	506	XT1 :8	
	506	XT2 :1	521	XT2 :4	
	801	XT2 :6	N	XT4 :3	
	519	XT :1	520	XT :1	
8	801	XT2 :7	803	XT3 :4	11Г
	N	XT4 :4	4-7	XT5 :7	
	4-9	XT5 :9	4-11	XT :1	
	520	XT :1		:1	
9	801	XT2 :8	802	XT3 :3	10Г
	N	XT4 :5	1-7	XT5 :2	
	1-9	XT5 :4	1-11	XT :1	
	519	XT :1		:1	
10	508	XT2 :3	N	XT4 :6	НА1
		:1		:1	
11	У3	XT4 :8	У4	XT4 :9	У1
		:1		:1	
12	1-5	XT5 :1	1-7	XT5 :3	1КМ
16	10301	10Г :1	10302	10Г :13	СК1
	10303	10Г :2	10304	10Г :3	
	НА1				
10	508	НА1 :1	N	НА1 :2	МИТ МУ
	У1				
11	У3	У1 :1	У4	У1 :4	МИТ МУ
	2КМ				
12	1-5	2КМ :31	1-7	2КМ :А2	МИТ МУ
	1-11	2КМ :23		:1	
		:1		:1	
	КР				
13	К1	КР :83	К2	КР :В4	МИТ МУ
	4КМ				
14	4-5	4КМ :32	4-7	4КМ :А2	МИТ МУ
	4-11	4КМ :23		:1	

КАБЕЛЬ. ХГУТ	ПРОВОДНИК	ВЫВОД	ПРОВОДНИК	ВЫВОД	АДРЕС СВЯЗИ
		:1		:1	
13	К1	XT3 :9	К2	XT4 :1	МР
		:1		:1	
14	4-5	XT5 :6	4-7	XT5 :8	4КМ
		:1		:1	
15	В1-1	XT3 :7	В1-Л31	XT3 :8	В1КМ
	НС				
7	502	XT11 :5	503	XT12 :1	
	504	XT11 :3	506	XT11 :4	МИТ МУ
	506	XT11 :2	521	XT12 :2	
	801	XT11 :1	N	XT11 :9	
	519	XT11 :7	520	XT11 :8	
	11Г				
8	801	11Г :11	803	11Г :14	МИТ МУ
	N	11Г :15	4-7	11Г :9	
	4-9	11Г :5	4-9	11Г :8	П
	4-11	11Г :6	520	11Г :12	
		:1		:1	
		:1		:1	
17	11301	11Г :1	11302	11Г :13	СК2
	11303	11Г :2	11304	11Г :3	
	10Г				
9	801	10Г :11	802	10Г :14	МИТ МУ
	N	10Г :15	1-7	10Г :9	
	1-9	10Г :8	1-11	10Г :6	
	1-9	10Г :5	519	10Г :12	П
	В1КМ				
15	В1-1	В1КМ :13	В1-Л31	В1КМ :1	МИТ МУ

ТАБЛИЦА ПОДКЛЮЧЕНИЯ ВЫПОЛНЕНА НА ОСНОВАНИИ СХЕМ АТХ 3 Л.2, 3 И ТАБЛИЦЫ СОЕДИНЕНИЯ АТХ 3 Л.6.

ПРИВЯЗАН

ИНВ.N

ИЗМ.	КОЛ.УЧ.	ЛИСТ	N ДОК.	ПОДПИСЬ	ДАТА
НАЧ.ОТД.		ЛЫСЫКИН			
ГЛ.СПЕЦ.		СОКОЛИН			
РАЗРАБОТАЛ		КАНГЕВСКАЯ			
ПРОВЕРИЛ		СОКОЛИН			
Н.КОНТР.		РЫКОВ			

Т.П. 503-6-15.95-АТХ3

Газовая АЗС на 50 м³ горючего с комплексом бытовых услуг

Здание станции

Стадия	Лист	Листов
Р	5	

Таблица подключения внешних проводок

OZONE ОЗОН

Инв.N Ц00419-93 15 Формат А2

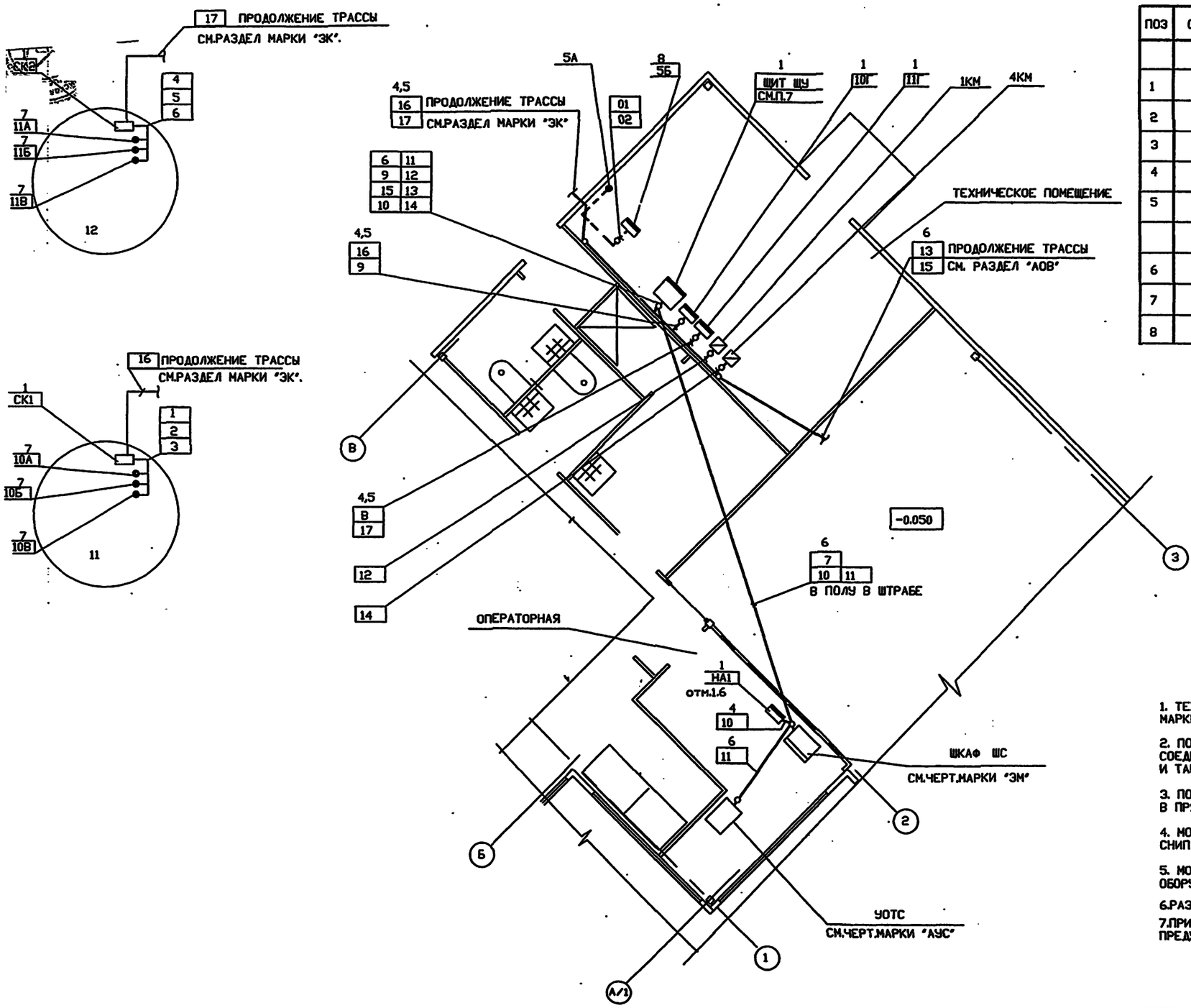

ПОЗ	ОБОЗНАЧЕНИЕ	НАИМЕНОВАНИЕ	КОЛ	ПРИМЕЧАНИЕ
		ИЗДЕЛИЯ ПЕРФОРИРОВАННЫЕ ТУ 36.1113884		
1		ПРОФИЛЬ ПZ-2000	2	
2		ПОЛОСА ПП-30	1	
3		ПОЛОСА ПП-40	1	
4		СБ-22	10	
5		УГОЛОК УП 35 Х 35	2	
		МАТЕРИАЛЫ		
6		ТРУБА ГОСТ 18599-83 ПВД25С	16	м
7		КРОНШТЕЙН КР	6	
8		ПОДСТАВКА ДП	1	

УСЛОВНЫЕ ОБОЗНАЧЕНИЯ

ОБОЗНАЧ.	НАИМЕНОВАНИЕ
●	ДАТЧИК , ОТБОРНОЕ УСТРОЙСТВО
▭	КОРОБКА СОЕДИНИТЕЛЬНАЯ
▭	ПРИБОР , ИСПОЛНИТЕЛЬНЫЙ МЕХАНИЗМ
—○—	ПРОВОДКА УХОДИТ НА БОЛЕЕ ВЫСОКУЮ ИЛИ НИЗКУЮ ОТМЕТКУ, ОХВАТЫВАЕМУЮ ДАННЫМ ПЛАНОМ
———	ЭЛЕКТРИЧЕСКАЯ ПРОВОДКА ИЛИ ПОТОК ЭЛЕКТРИЧЕСКИХ ПРОВОДОК
— — —	ИМПУЛЬСНАЯ ПРОВОДКА
▨	ПУСКАТЕЛЬ

1. ТЕХНОЛОГИЧЕСКАЯ ЧАСТЬ ВЫПОЛНЕНА В СООТВЕТСТВИИ С ЧЕРТЕЖАМИ МАРКИ ТМ.

2. ПОЗИЦИИ ПРИБОРОВ , НУМЕРАЦИЯ КАБЕЛЕЙ И ТРУБ СООТВЕТСТВУЮТ ТАБЛИЦАМ СОЕДИНЕНИЙ ВНЕШНИХ ПРОВОДОК Л.4 И ТАБЛИЦЕ МЕСТНЫХ ЗАМЕРОВ Л.1 .

3. ПОД ПОЛКОЙ ЛИНИИ ВЫНОСКИ МОНТАЖНЫХ МАТЕРИАЛОВ И ИЗДЕЛИЙ В ПРЯМОУГОЛЬНИКАХ УКАЗАНЫ НОМЕРА КАБЕЛЕЙ .

4. МОНТАЖ ПРИБОРОВ И СРЕДСТВ АВТОМАТИЗАЦИИ ВЫПОЛНИТЬ СОГЛАСНО СНИП 3.05.07-85 , МОНТАЖ КАБЕЛЕЙ - СНИП 3.05.06-85 .

5. МОНТАЖ СРЕДСТВ КИП И А ВЫПОЛНЯЕТСЯ ПОСЛЕ МОНТАЖА ТЕХНОЛОГИЧЕСКОГО ОБОРУДОВАНИЯ И ТРУБОПРОВОДОВ.

6.РАЗМЕЩЕНИЕ СРЕДСТВ КИП И А УТОЧНЯЕТСЯ ПРИ МОНТАЖЕ.

7.ПРИБОРЫ КИП,ЩИТ И ЭЛЕКТРОАППАРАТУРА УСТАНОВЛЕНЫ НА СТОЙКЕ, ПРЕДУСМОТРЕННОЙ ПО ЧЕРТ. МАРКИ " ЭМ".

Инв.N подл. | Подпись и дата | Взам.инв.N

							Т.П. 503-6-15.95- АТХ3
							Трассовая АЗС на 50 т горячего с комплексом бытовых услуг
				ИЗМ.	КОЛУЧ.	ЛИСТ	N ДОК. ПОДПИСЬ ДАТА
ПРИВЯЗАН				НАЧОТД.		ЛАСЬКИН	09.95
				ГАСПЕЦ		СОКОЛИН	
				РАЗРАБОТАЛ		ИСАЕВА	
				ПРОВЕРИЛ		СОКОЛИН	
ИНВ.N				Н.КОНТР.		РЫКОВ	
				Здание станции		Стадия: Р	Лист: 6	Листов:
				ПЛАН РАСПОЛОЖЕНИЯ		OZONE ОЗОН	

АЛЬБОМ 3

Т.П. 503-6-15.95

ВЕДОМОСТЬ РАБОЧИХ ЧЕРТЕЖЕЙ ОСНОВНОГО КОМПЛЕКТА

Лист	Наименование	Примечание
1	Общие данные (начало)	
2	Общие данные (окончание)	
3	План на отм. 0.000	
4	Вид А. Разрезы 1-1,2-2. Узлы 1,2.	
5	Фасады 3...1;1...3;А...В;В...А.	
6	Схема расположения фундаментов.	
7	Фундаменты Фм1,Фм2.	
8	Схемы расположения наружных стеновых панелей.	
9	Схема расположения стеновых панелей перегородок	
10	Виды "Д"..."С" к листу 9.	
11	Схема расположения карнизных панелей.	
12	Схема расположения элементов заполнения оконного проема ОК1. Узлы 3...5.	
13	Витражи. Схемы 1,2.	
14	Витражи. Схемы 3...5.	
15	Витражи. Схемы 6...8.	
16	Витражи. Схема 9. Узлы 6...9.	
17	Остекление витражей. Схемы 1...5.	
18	Остекление витражей. Схемы 6...9.	
19	План полов на отм. 0.000	
20	План кровли. Узел 10.	
21	Подвесной потолок. План на отм. 3.300. Узел 11.	
22	Подвесной потолок. Сечения. Узлы 12...14.	
23	Схема расположения канала.	
24	Схема расположения элементов канала КЛ1.	
25	Схема расположения закладных элементов в полу и в цоколе.	
26	Фрагмент 1 плана. ФОМ1. Узел 15.	
27	Узлы 16...20.	
28	Узлы 21...25.	
29	Узлы 26...29.	
30	Узлы 30...34.	
31	Узлы 35...38.	
32	Узлы 39...43.	

ВЕДОМОСТЬ ССЫЛОЧНЫХ И ПРИЛАГАЕМЫХ ДОКУМЕНТОВ

Обозначение	Наименование	Примечание
	Ссылочные документы	
1.432.2-24 вып.1...3	Стены из металлических трехслойных панелей с теплоизоляцией из пенополиуретана для одноэтажных промышленных зданий.	
ГОСТ 13579-78*	Блоки бетонные для стен подвалов.	
3.006.1-8 вып. I-1,вып. 3-1.	Каналы и тоннели сборные железобетонные из лотковых элементов.	
1.236.4-7/84 вып.1...3	Витрины и тамбуры из алюминиевых сплавов для общественных зданий.	
1.435.2-28 вып.0,1	Ворота распашные для районов с температурой наружного воздуха ниже минус 40 С.	
1.236.4-8 вып.1.	Окна и балконные двери из алюминиевых сплавов для общественных зданий.	
ГОСТ 23279-85	Сетки арматурные сварные для железобетонных конструкций и изделий.	
ГОСТ 24379.0-80	Болты фундаментные	
1.400-15 вып.1	Унифицированные закладные изделия железобетонных конструкций для крепления технологических коммуникаций и устройств.	
2.244-1 вып.7.	Детали полов общественных зданий	
2.460-14, вып.1.	Типовые узлы покрытий промышленных зданий в местах пропуска вентиляционных шахт.	
2.230-2, вып.6.	Детали стен и перегородок общественных зданий.	
	Прилагаемые документы	
ТП 503-6-15.95-АС.И	Строительные изделия	Альбом 5
ТП 503-6-15.95-АС.И	Спецификация оборудования	Альбом 7

ОБЩИЕ УКАЗАНИЯ.

1.1 Здание по капитальности относится к III классу ответственности, степень огнестойкости-IVа.

1.2. За условную отметку 0,000 принят уровень чистого пола 1-го этажа здания станции, соответствующий абсолютной отметке [ ]

1.3.Грунты непучинистые, непросадочные со следующими нормативными прочностными и деформационными характеристиками:
- угол внутреннего трения =26
- удельное сцепление =0,002 МПа
- модуль деформации =15 МПа
- удельный вес грунта =18
- грунтовые воды отсутствуют

1.4.Обратную засыпку под полы производить местным грунтом слоями 20-30 см с уплотнением каждого слоя до проектной плотности скелета грунта =1,65 с втрамбованием в верхний слой толщиной 100 мм щебня или гравия крупностью 40...50 мм.

1.5.Наружные стены и перегородки приняты из трехслойных , металлических панелей с пенополиуретановым утеплителем.

1.6.Перегородки облицевать гипсокартонными листами толщиной 10 мм (ГОСТ 6266-89). В санузлах и душевой перегородки облицевать асбестоцементными плоскими листами =10 мм (ГОСТ 18124-75).

1.7.Цоколь выполнить из керамического кирпича марки 75 (ГОСТ 530-80) на цементно-песчаном растворе марки 25 с облицовкой лицевым керамическим кирпичом марки 75 (ГОСТ 7484-78).

1.8.Горизонтальную гидроизоляцию кирпичной кладки выполнить на отм. -0.060 и +0,025 из слоя цементно-песчаного раствора состава 1:2 толщиной соответственно 20 и 10 мм.

1.9.Внутренние отделочные работы выполнять согласно ведомости отделки помещений.

1.10.Наружная отделка. Дизайн фасадов (отделка панелей и соотношение цветов) , элементы рекламы и светового оповещения решаются конкретно при привязке проекта.

1.11.Проектом предусмотрены бетонные работы и возведение кирпичной кладки в условиях положительной температуры. При производстве работ в зимний период следует руководствоваться указаниями по проектированию несущих и ограждающих конструкций (СНиП 3.03.01-87 ,раздел 7).

1.12.Наружные двери , двери тамбуров и санузлов оборудовать приборами самозакрывания.

1.13.По периметру здания выполнить асфальтовую отмостку шириной 1,0 м, толщиной 25 мм по щебеночному основанию толщиной 100 мм по уплотненному грунту.

1.14.Крепежные элементы стеновых панелей , витражей и подвесного потолка оцинковать. Толщина покрытия -60 мкм.

1.15.Строительно-монтажные работы выполнять в соответствии с проектом производства работ, составленным организацией, осуществляющей строительство, с учетом требований соответствующих глав части 3 СНиП " Правила производства и приемки работ ", а также указаний примененных серий и настоящего проекта.

Согласовано

Взам. инв. №

Подпись и дата

Инв. № подл.

Технические решения, принятые в настоящем проекте (комплекте рабочих чертежей), соответствуют требованиям экологических, санитарно - гигиенических, противопожарных и других норм, действующих на территории Российской Федерации, и обеспечивают безопасную для жизни и здоровья людей эксплуатацию объекта при соблюдении предусмотренных рабочими чертежами мероприятий.

"___" август 1995г.

Главный инженер проекта _____ /Писаренко Е.И./

Изм.	Кол.уч.	Лист	№ док.	Подп.	Дата
ГИП		Писаренко			
Нач. АСО		Ермолович			
Гл. спец.		Захлинный			
Вед.инж.		Иванова			
Проверил		Захлинный			
Н. контр.		Иванова			

Привязан

Листов

Инв.N

Т.П. 503-6-15.95- АС2

Трасссовая АЗС на 50 м3 горючего с комплексом бытовых услуг.

	Стадия	Лист	Листов
Здание станции	Р	1	32
Общие данные (начало)	OZONE ОЗОН		

инв.N Ц00419-03 17 Формат А2

УКАЗАНИЯ ПО УСТРОЙСТВУ КРОВЛИ

2.1 Работы по устройству кровли должны выполняться по проекту производства кровельных работ, предусматривающему мероприятия по противопожарной защите и по контролю за выполнением строительно-монтажных работ и правил техники безопасности в строительстве.
2.2 Кровля совмещенная, плоская с наружным неорганизованным отводом воды должна выполняться в соответствии с требованиями глав СНиП 11-26-76.
2.3 При устройстве кровли применяются:
- защитный слой - чистый, сухой гравий (ГОСТ 8267-93), втопленный в антисептированную битумную мастику МБК-Г-55Г (ГОСТ 2889-80). Марка гравия по морозостойкости должна быть не менее МРЗ 100;
- водоизоляционный ковер - 4 слоя рубероида РКП-300А (ГОСТ 10923-93);
- горячие битумные мастики марки МБК-Г-55А (ГОСТ 2889-80) для наклейки водоизоляционного ковра кровли, в местах примыкания кровли к парапетам и другим конструктивным элементам - марки МБК-Г-85А;
- утеплитель- минераловатные плиты повышенной жесткости γ=200 кг/м3 (ГОСТ 22950-78*)
2.4 Для защитных фартуков, отделки парапетов и свесов карнизов предусмотреть:
- оцинкованную сталь толщиной 0,8мм (ГОСТ 19914-74*);
- оцинкованные кровельные гвозди К-3,5х40 (ГОСТ 4030-63);
- стальные полосы 4х40мм (ГОСТ 103-76*) оцинкованные для крепления водоизоляционного ковра и защитных фартуков;
- герметизирующую мастику УМС-50 (ГОСТ14791-79). Сверху мастика должна быть замазана цементно-песчаным раствором.

ВЕДОМОСТЬ СПЕЦИФИКАЦИЙ

Лист	Наименование	Примечание
3	Спецификация элементов заполнения проемов	
5	Спецификация элементов заполнения проемов	
6	Спецификация к схеме расположения фундаментов	
8	Спецификация к схемам расположения стеновых панелей	
9	Спецификация к схеме расположения стеновых панелей перегородок	
11	Спецификация к схеме расположения карнизных панелей	
12	Спецификация элементов заполнения проемов	
13...16	Спецификация элементов витражей	
17,18	Спецификация элементов остекления витражей	
20	Спецификация элементов к плану кровли	
21	Спецификация изделий и материалов	
23	Спецификация к схеме расположения канала	
24	Спецификация к схеме расположения элементов канала КА1	
25	Спецификация элементов к схеме расположения закладных элементов	
	в полу и в цоколе	
31	Спецификация элементов и материалов к узлам	

Нагрузки, кПа

N п/п	Наименование	Нормат. нагрузки кг/м²	Коэф. надежн.	Расчетн. нагрузки кг/м²
	Покрытие			
1.1	Защитный слой из гравия	0,20	1,3	0,26
1.2	Водоизоляционный ковер из 4-слоев рубероида	0,15	1,3	0,20
1.3	Утеплитель из минераловатных плит γ=200 кг/м3, 150мм	0,30	1,3	0,39
1.4	Пароизоляция	0,05	1,3	0,065
1.5	Профилированный настил	0,1	1,05	0,11
	Ветровая по I району	0,23	1,4	0,32
	Снеговая по III району	1,0	1,4	1,4

Ведомость обьемов сборных бетонных и железобетонных изделий.

N строки	Наименование группы элементов конструкций	Код	Количество м3	Примечание
1	Блоки фундаментов	581100	8.78	
2	Детали каналов	585800	1.47	

ВЕДОМОСТЬ ОТДЕЛКИ ПОМЕЩЕНИЯ

2 Площадь, м

Наименование или номер помещения	Вид отделки элементов интерьеров								Примечание
	Потолок	Площадь	Стены или перегородки	Площадь	Панели	Площадь	Колонны	Площадь	
1...8,11.:.13,15	Окраска водоэмульсионной краской	119.6	Окраска водоэмульсионной краской	310	-	-	Окраска водоэмульсионной краской	14.3	
9,10,14	Окраска эмалью ПФ-115 (ГОСТ 6465-76*)	6,1	Окраска эмалью ПФ-115 (ГОСТ 6465-76*)	32	Облицовка глазурованной плиткой, h=1800	38	-	38	

Согласовано

Инв. N подл. | Подпись и дата | Взам. инв. N

Инв.N

Изм.	Кол.	Лист	N док.	Подп.	Дата
ГИП		Писаренко			
Нач. АСО		Ермолович			
Гл. спец.		Захаенный			
Зав.мет.		Иванова			
Проверил		Захаенный			
Н. контр.		Иванова			

Привязан

Инв.N

Т.П. 503-6-15.95- АС2

Трассовая АЗС на 50 м3 горячего с комплексом бытовых услуг.

Здание станции	Стадия	Лист	Листов
	Р	2	
Общие данные (окончание)	OZONE ОБОН		

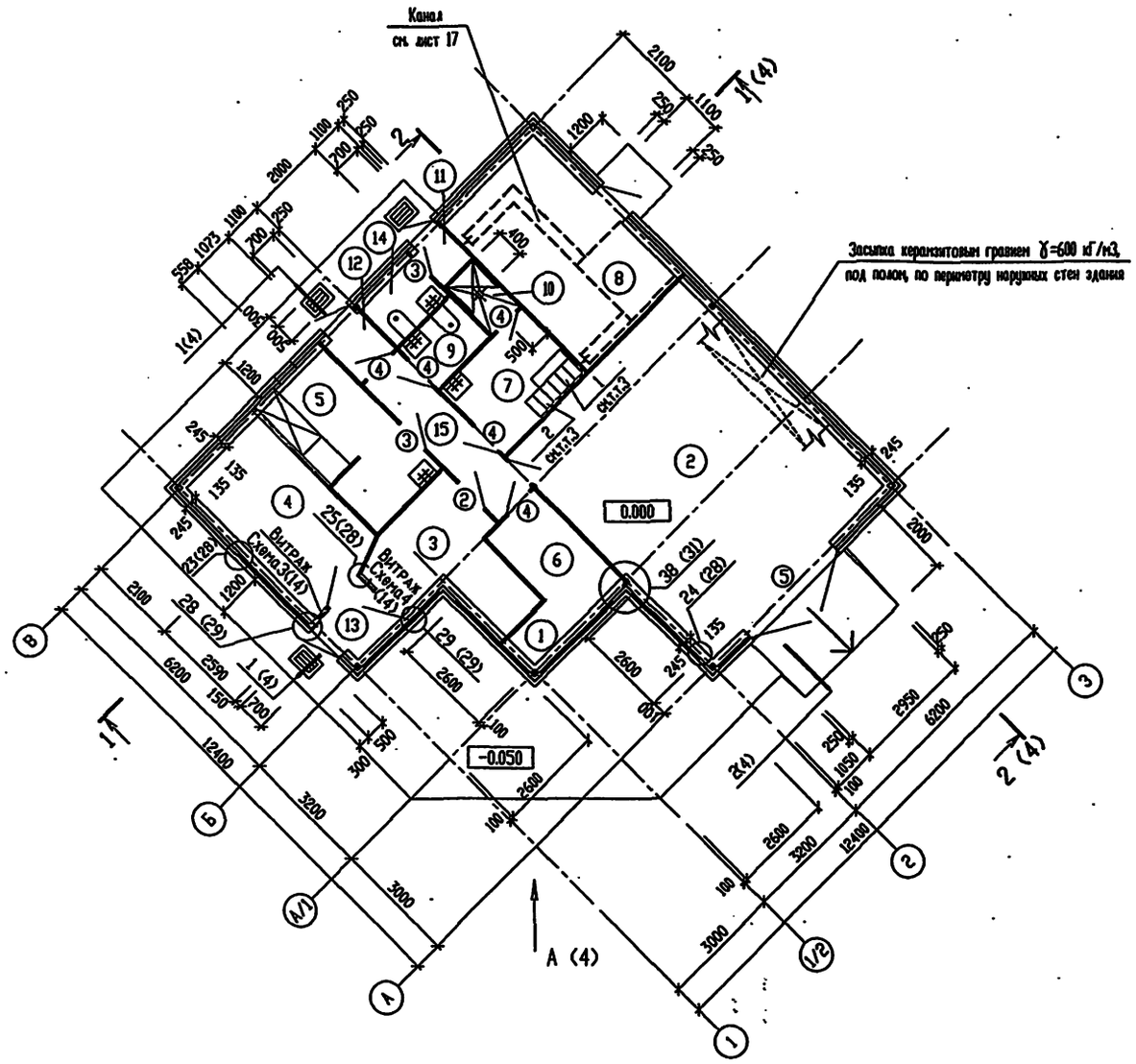

СПЕЦИФИКАЦИЯ ЭЛЕМЕНТОВ ЗАПОЛНЕНИЯ ПРОЕМОВ

Поз.	Обозначение	Наименование	Кол.	Масса, ед. кг	Примечание
1	1.236.4-7/84, вып.2	Дверь ДА24-10В	1	30,95	
		Комплект наличников для двери КН 24-10	1	4,66	
		Комплект деталей крепления двери КД-01	1	2.24	
2	1.236.4-7/84, вып.2	Дверь ДА24-10ВЛ	1	30,95	
		Комплект наличников для двери КН 24-10	1	4,66	
		Комплект деталей крепления двери КД-01	1	2.24	
3	1.236.4-7/84, вып.2	Дверь ДА24-10ПЛ	2	31,35	
		Комплект наличников для двери КН 24-10	2	4,66	
		Комплект деталей крепления двери КД-01	2	2.24	
4	1.236.4-7/84, вып.2	Дверь ДА24-10П	5	31,35	
		Комплект наличников для двери КН 24-10	5	4,66	
		Комплект деталей крепления двери КД-01	5	2.24	
5	1.435.2-28, вып.1	Ворота ВР30х30-УХЛ1	1	469	

1. Стеновые панели и перегородки см. листы 8 и 9.
2. Спецификацию элементов, замаркированных на чертеже см. лист 5.
3. Шкафы для хранения одежды см. спецификацию, в альбоме 7.

ЭКСПЛИКАЦИЯ ПОМЕЩЕНИЙ (Начало)

Номер помещения	Наименование	Площадь, м²	Кат. помещения
1	Операторная	5.36	
2	Участок техобслуживания автомобилей	46.2	
3	Магазин запчастей	9.3	
4	Буфет	12.6	
5	Подсобное помещение	9.8	
6	Комната отдыха оператора	2.14	
7	Гардеробная персонала	6.6	
8	Техническое помещение	15.5	

ЭКСПЛИКАЦИЯ ПОМЕЩЕНИЙ (Окончание)

Номер помещения	Наименование	Площадь, м²	Кат. помещения
9	Санузел персонала	2.5	
10	Душевая	1.9	
11	Тамбур	1.5	
12	Тамбур	1.9	
13	Тамбур	2.6	
14	Санузел клиентов	2.6	
15	Коридор	6.1	

Согласовано

Инв. № подл. | Подпись и дата | Взам. инв. №

Привязан

Инв.N

Изм.	Кол.уч.	Лист	№ док.	Подп.	Дата
ГИП		Писаренко			
Нач. АСО		Ермолович			
Гл. спец.		Захливный			
Вед.инж.		Иванова			
Проверил		Захливный			
Н. контр.		Иванова			

Т.П. 503-6-15.95-АС2

Трассовая АЗС на 50 м3 горючего с комплексом бытовых услуг.

Здание станции

Стадия	Лист	Листов
Р	3	

План на отм. 0.000

OZONE ОВОН

инв.N 400419-03 19 Формат А2

ВИД А

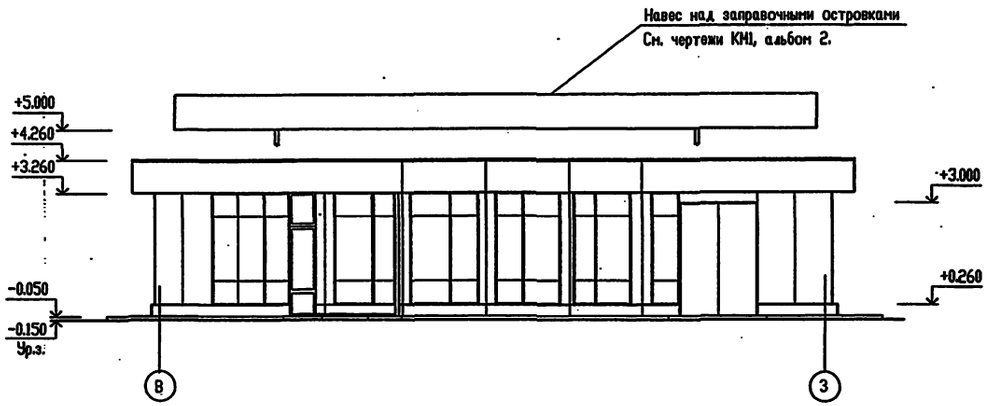

РАЗРЕЗ 2-2

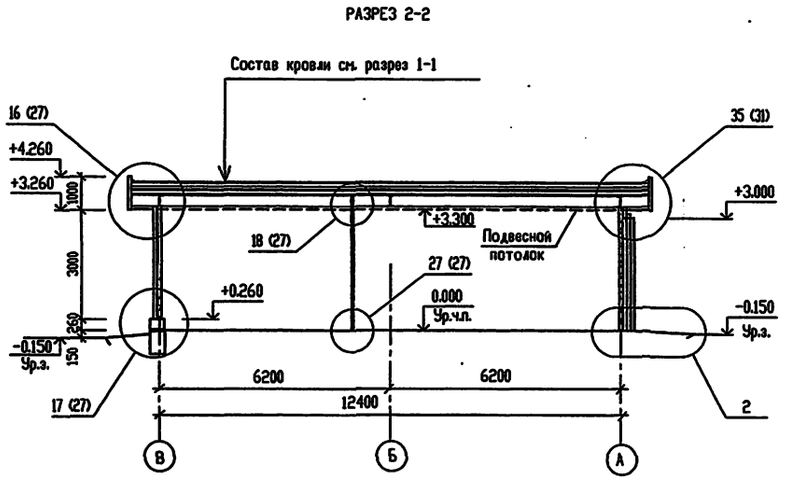

РАЗРЕЗ 1 - 1

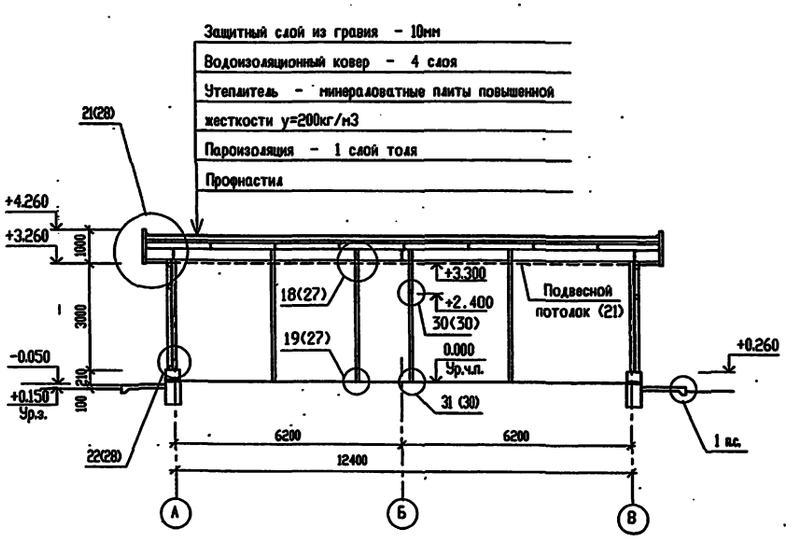

1

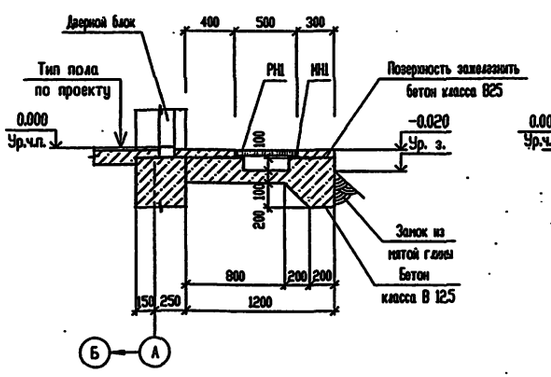

2

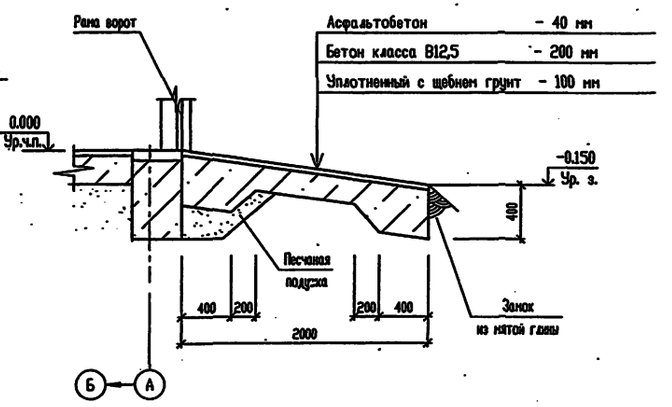

Согласовано

Инв. N° подл. | Подпись и дата | Взам. инв. N°

						Т.П. 503-6-15.95-АС2	
						Трассовая АЗС на 50 м3 горячего с комплексом бытовых услуг.	
Изм.	Кол.уч.	Лист	N° док.	Подп.	Дата		
Привязан		ГИП	Писаренко			Здание станции	Стадия: Р; Лист: 4; Листов:
		Нач. АСО	Ермолович				
		Гл. спец.	Захлевный				
		Вед.инж.	Иванова			Вид А. Разрезы 1-1; 2-2. Узлы 1, 2	OZONE ОВОН
		Проверил	Захлевный				
Инв.N		Н. контр.	Иванова				

инв № 400419-03 20 Формат А2

ФАСАД 3...1

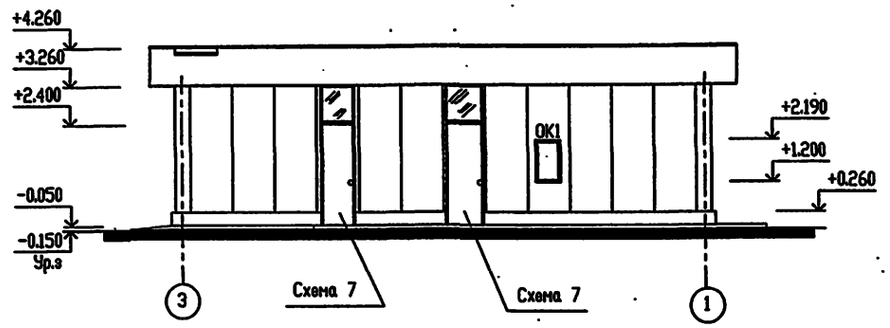

ФАСАД 1...3

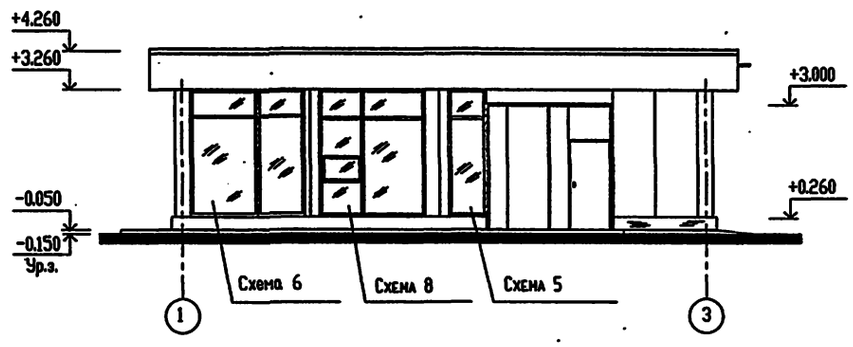

ФАСАД А...В

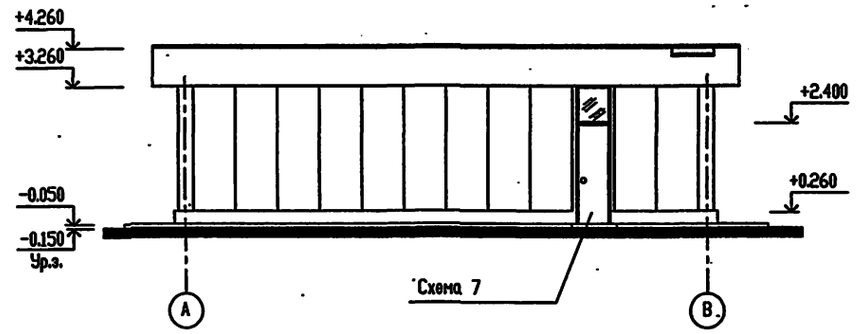

ФАСАД В...А

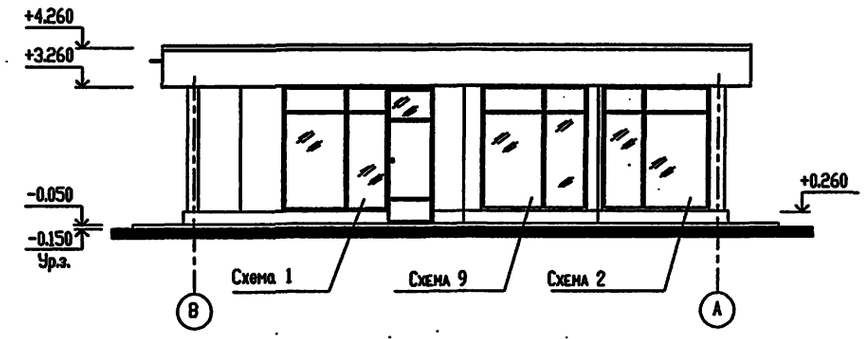

СПЕЦИФИКАЦИЯ ЭЛЕМЕНТОВ ЗАПОЛНЕНИЯ ПРОЕМОВ

Поз.	Обозначение	Наименование	Кол.	Масса, ед. кг	Примечание
Схема1	лист 13	Витраж. Схема1	1		
Схема2	лист 13	Витраж. Схема2	1		
Схема3	лист 14	Витраж. Схема3	1		Замаркирован на листе
Схема4	лист 14	Витраж. Схема4	1		
Схема5	лист 14	Витраж. Схема5	1		
Схема6	лист 15	Витраж. Схема6	1		
Схема7	лист 15	Витраж. Схема7	3		
Схема8	лист 15	Витраж. Схема8	1		
Схема9	лист 16	Витраж. Схема9	1		
ОК1	лист 12	Оконный блок ОК1	1		

СПЕЦИФИКАЦИЯ ЭЛЕМЕНТОВ, ЗАМАРКИРОВАННЫХ НА ЛИСТАХ 3, 4, 19

Поз.	Обозначение	Наименование	Кол.	Масса, ед. кг	Примечание
РН1	2.230-2 , вып.6	Решетка РН1	3	13.7	
МН1		Закладной элемент МН1	3	6.2	
Н2	503-6-15.95-АС.И-Н2...Н4	Нащельник Н2	30	0.5	
Н3		Нащельник Н3	6	1.0	
Н4		Нащельник Н4	1	0.9	
ГР1	503-6-15.95-АС.И-ГР1	Гребенка ГР1	39	0.56	
	ГОСТ 23279-85	Сетка $4С\frac{4Вр1-100}{4Вр1-100}$ 355х155	2	11.3	

Согласовано

Взам. инв. №

Подпись и дата

Инв. № подл.

Привязан

Инв.№

Изм.	Кол.уч.	Лист	№ док.	Подп.	Дата
ГИП		Пысаренко			
Нач. АСО		Ермолович			
Гл. спец.		Захлевный			
Вед.инж.		Иванова			
Проверил		Захлевный			
Н. контр.		Иванова			

Т.П. 503-6-15.95-АС2

Трассовая АЗС на 50 м3 горячего с комплексом бытовых услуг.

Здание станции

Стадия	Лист	Листов
Р	5	

Фасады 3...1; 1...3; А...В; В...А.

ozone ОЗОН

АЛЬБОМ 3

Т.П. 503-6-15.95

Схема расположения фундаментов

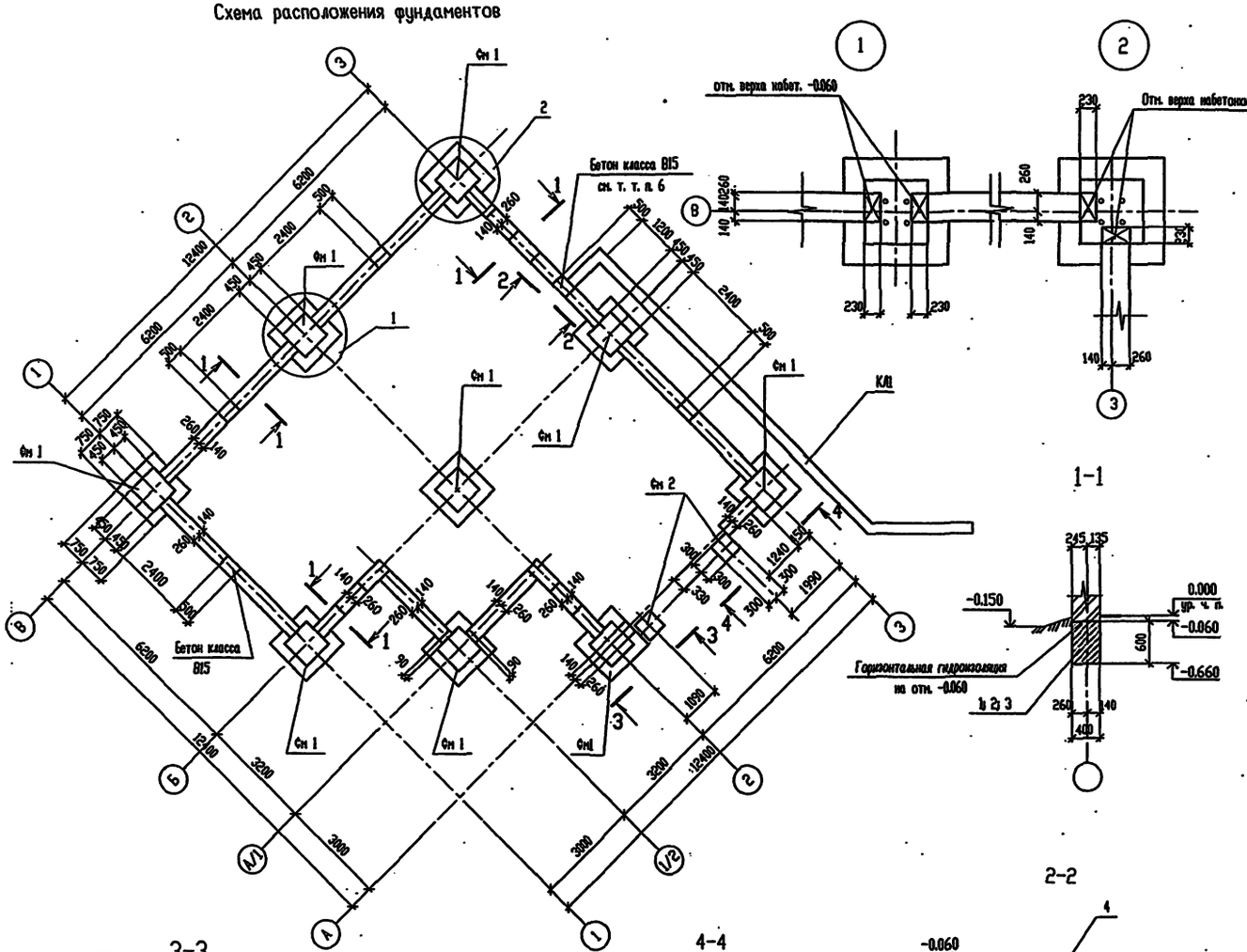

СПЕЦИФИКАЦИЯ К СХЕМЕ РАСПОЛОЖЕНИЯ ФУНДАМЕНТОВ

Поз.	Обозначение	Наименование	Кол.	Масса, ед. кг	Примечание
Фм 1	лист 7	Фундамент Фм 1	9		
Фм 2		Фм 2	2		
	ГОСТ 13579-78*	Блоки фундаментные			
1		ФБС24.4.6-Т	10	1300,0	
2		ФБС12.4.6-Т	3	640,0	
3		ФБС9.4.6-Т	10	470,0	
КЛ1	лист 24	Канал КЛ1	1		
4		ø 8А-III ГОСТ 5781-82* L=1300	4	0,51	

1. Под монолитными фундаментами выполнить подговку из бетона класса В7,5 толщиной 80 мм, выступающую за габариты подошвы фундамента на 100 мм в каждую сторону.
2. Под сборными бетонными блоками выполнить песчаную подготовку толщиной 80 мм.
3. Вертикальные швы между блоками заделать цементным раствором марки 25.
4. Обратную засыпку пазух выполнить местным грунтом при оптимальной влажности слоями 20-30 см с уплотнением каждого слоя до проектной плотности скелета грунта $\gamma ск=1,65 т/м^3$.
5. Объем бетона класса В15 на замоноличивание между блоками и по сеч. 3-3, 4-4 составляет 1,2 $м^3$.
6. Отверстие заделать бетоном класса В15 после пропуска трубопроводов.

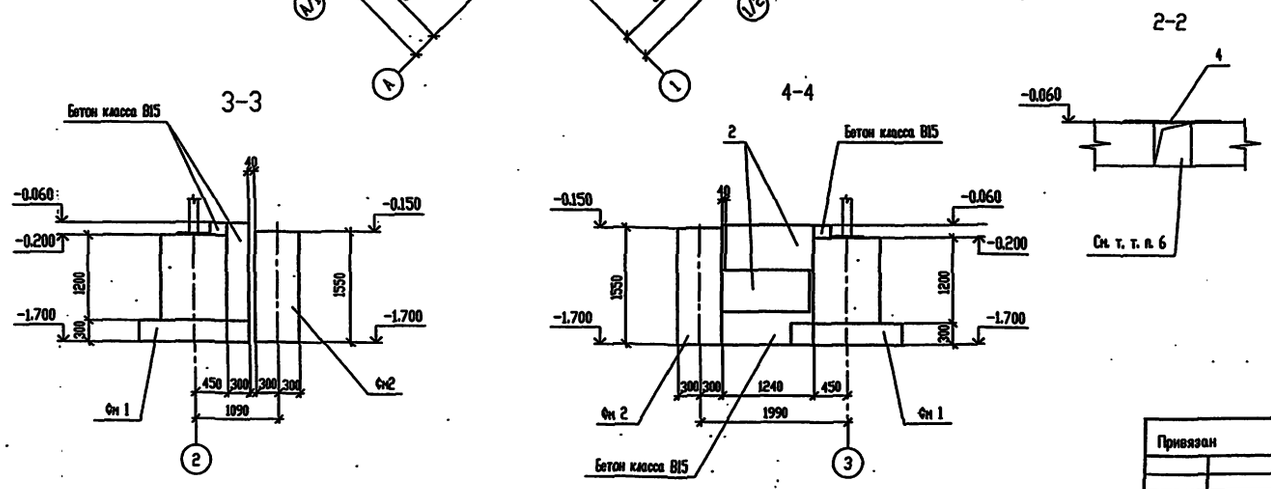

Изм.	Кол.уч.	Лист	№ док.	Подп.	Дата
Нач. АСО		Ермолович			
Гл. спец.		Цозик			
Нач. сек.		Вознюк			
Инж.		Стеблина			
Проверил		Вознюк			
Н. контр.		Вознюк			

Привязан

Инв.N

Т.П. 503-6-15.95-АС2

Трассовая АЗС на 50 $м^3$ горючего с комплексом бытовых услуг

Здание станции

Стадия	Лист	Листов
Р	6	

Схема расположения фундаментов

OZONE ОЗОН

инв № Ц00419-03 22 Формат А2

Инв. № подл. | Подпись и дата | Взам. инв. №

Т.П. 503-6-15.95

Фм1

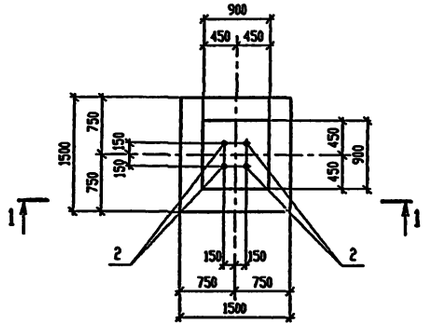

Фм 2

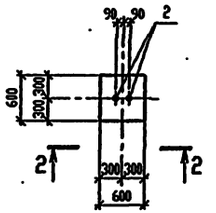

1-1

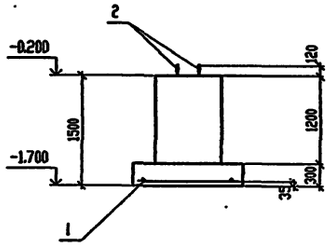

2-2

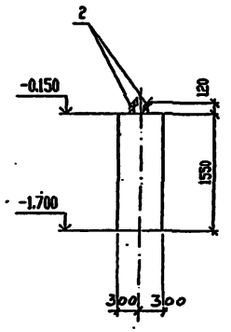

СПЕЦИФИКАЦИЯ ФУНДАМЕНТА

Поз.	Обозначение	Наименование	Кол. на исполн. Фм1	Фм2			Примеч.
		Сборочные единицы					
		Сетка арматурная					
1	ГОСТ 23279-85	4С $\frac{10AIII}{10AIII}$ 145х145	1				14,3 кг
		Болты фундаментные					
2	ГОСТ 24379.1-80*	1.1М24х1250 Ст3 кп2	4	2			5,1 кг
		Материалы					
		Бетон класса В15	1,7	0,56			$м^3$

Схема расчетных нагрузок
Фм1

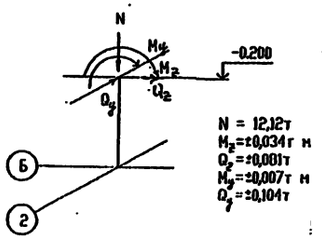

ВЕДОМОСТЬ РАСХОДА СТАЛИ, кг

Марка элемента	Изделия арматурные					Изделия закладные				
	Арматура класса AIII ГОСТ 5781-82*				Всего	Прокат марки Ст3 кп2 ГОСТ 24379.1-80*				Всего
	ø 10			Итого		болт М24			Итого	
Фм 1	14,3			14,3	14,3	20,4			20,4	20,4
Фм 2						10,2			10,2	10,2

Инв. № подл. | Подпись и дата | Взам. инв. №

Т.П. 503-6-15.95-АС2

Трассовая АЗС на 50 $м^3$ горючего с комплексом бытовых услуг

Изм.	Кол.уч.	Лист	№ док.	Подп.	Дата
Нач. АСО		Ермолович			
Гл. спец.		Цозик			
Нач.сек.		Возник			
Инж.		Стеблина			
Проверил		Возник			
Н. контр.		Цозик			

Привязан

Инв.N

Здание станции

Стадия: Р | Лист: 7 | Листов:

Фундаменты Фм1, Фм2

OZONE OBOH

Формат А2

ИНВ.№ Ц00419-03 23

Схема расположения стеновых панелей по оси "В".

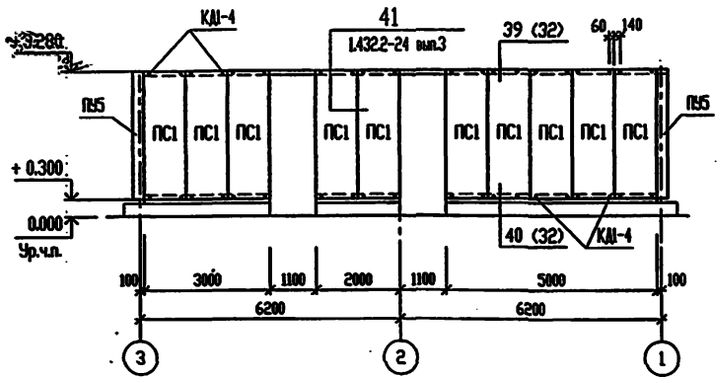

Схема расположения стеновых панелей по оси "З".

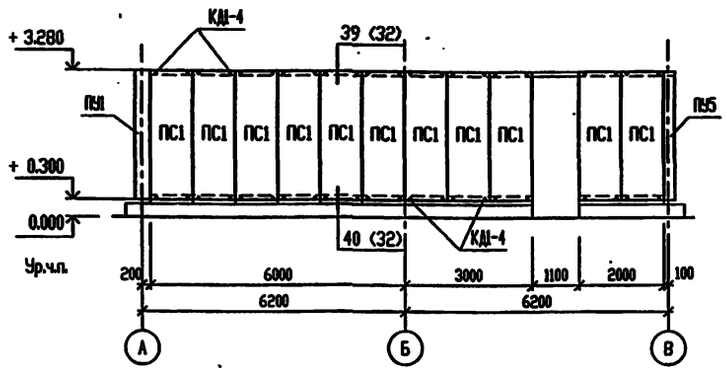

Схема расположения стеновых панелей по оси "1".

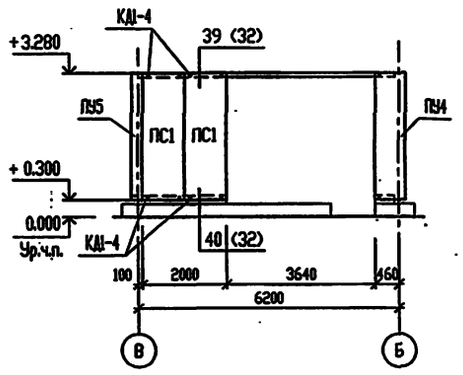

Схема расположения стеновых панелей по оси "Б".

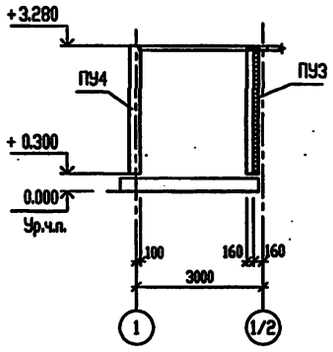

Схема расположения стеновых панелей по оси "1/2".

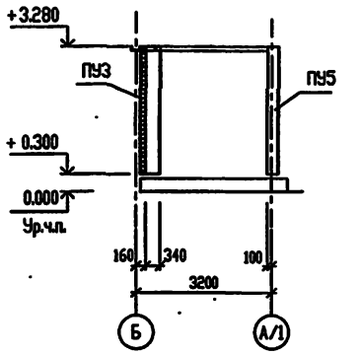

Схема расположения стеновых панелей по оси "А".

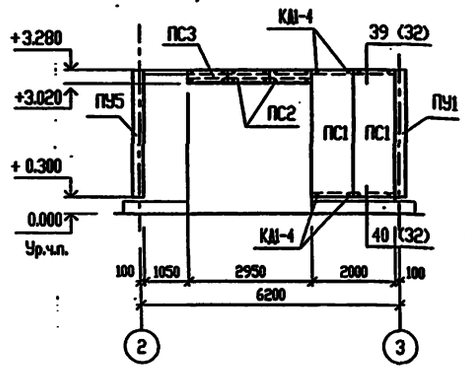

Схема расположения стеновых панелей по оси "2".

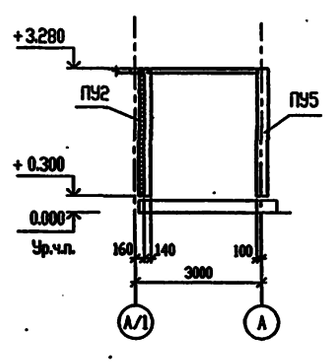

Схема расположения стеновых панелей по оси "А/1".

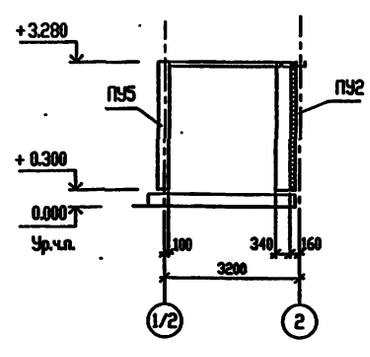

СПЕЦИФИКАЦИЯ К СХЕМАМ РАСПОЛОЖЕНИЯ СТЕНОВЫХ ПАНЕЛЕЙ.

Поз.	Обозначение	Наименование	Кол.	Масса, ед. кг	Примечание
		Панели стеновые			
ПС1	1.432.2-24 вып.1	С5 ПТС 2980.1016.91-С0.6	25	47.1	
ПС2		С5 ПТС 260.1016.91-С0.6	2	4.1	
ПС3		С5 ПТС 260.966.91-С0.6	1	3.9	
ПУ1	т.п.503-6-15.95-АС.И-ПУ1..ПУ4	5 ПТУ 2980.188.288.91-С0.6	1	36.0	
ПУ2		5 ПТУ 2980.348.148.91-С0.6	1	33.3	
ПУ3		5 ПТУ 2980.168.348.91-С0.6	1	37.7	
ПУ4		5 ПТУ 2980.548.188.91-С0.6	1	46.8	
ПУ5	1.432.2-24 вып.1	5 ПТУ 2980.188.188.91-С0.6	4	39.3	
		Изделия соединительные			
КДІ-4	1.432.2-24 вып.1	КДІ-4	132	0.146	

Указания по монтажу стеновых панелей см. серия 1.432.2-24 вып.0.

Взам. инв. N° | Подпись и дата | Инв. N° подл.

Изм.	Кол.	Лист	N° док.	Подп.	Дата
Нач. АСО		Ермолович			
Гл. спец.		Цозик			
Нач. сект.		Возник			
Вед. инж.		Моисеева			
Проверил		Возник			
Н. контр.		Возник			

Привязан

Инв.N

Т.П. 503-6-15.95-АС2

Трассовая АЗС на 50 м³ горючего с комплексом бытовых услуг

Здание станции

Стадия	Лист	Листов
Р	8	

Схемы расположения наружных стеновых панелей.

ozone ОЗОН

инв N Ц00419-03 24 Формат А2

Схема расположения стеновых панелей перегородок.

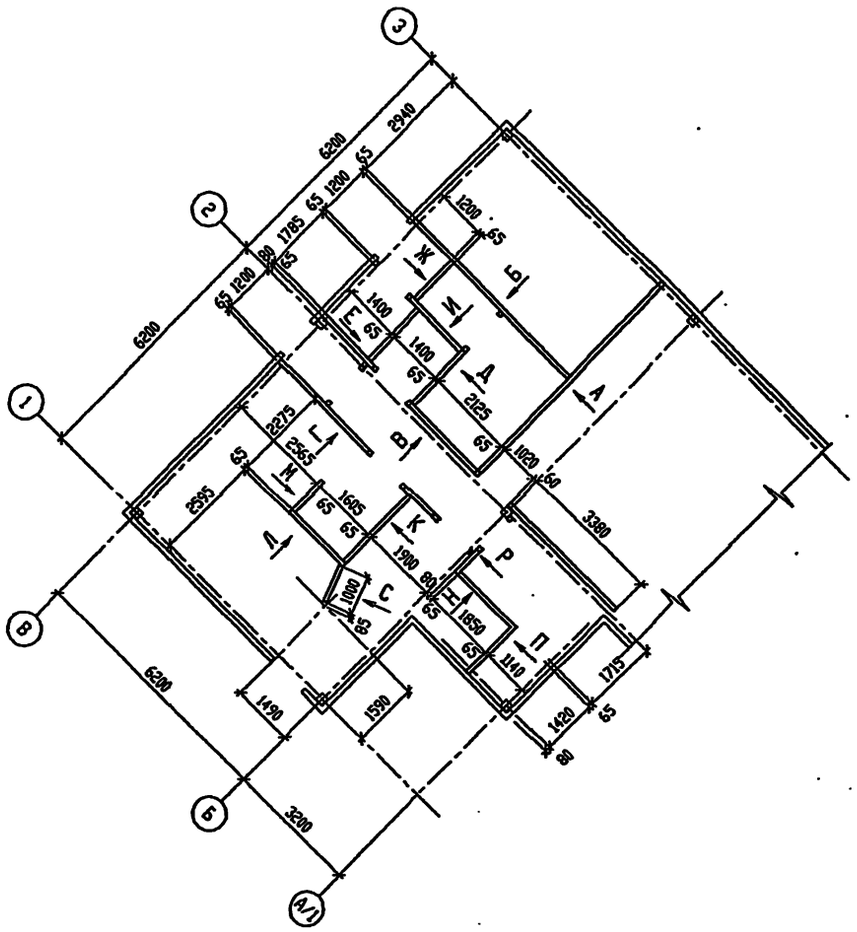

Вид "Г".

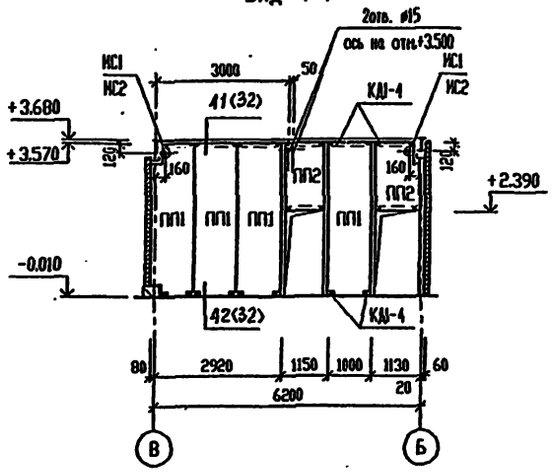

Вид "В".

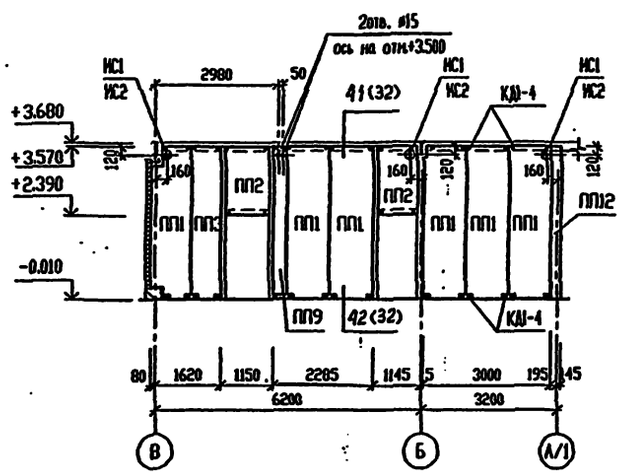

Вид "А".

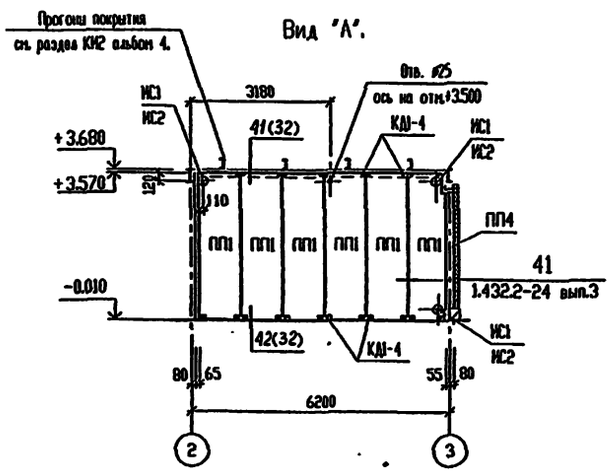

Вид "Б".

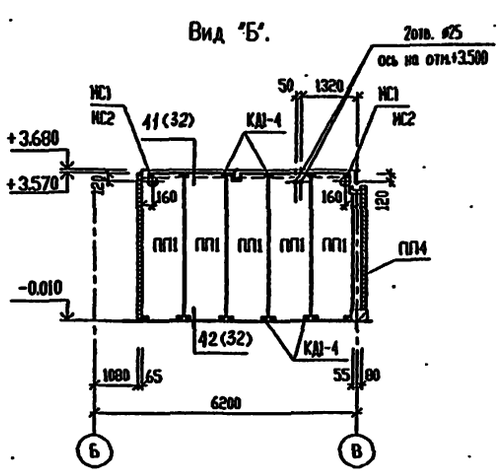

СПЕЦИФИКАЦИЯ К СХЕМЕ РАСПОЛОЖЕНИЯ СТЕНОВЫХ ПАНЕЛЕЙ ПЕРЕГОРОДОК.

Поз.	Обозначение	Наименование	Кол.	Масса, ед. кг	Примечание
		Панели перегородок			
ПП1	1.432.2-24 вып.1	С5 ПТС 3580.1016.61-С0.6	32	51.0	
ПП2		С5 ПТС 1180.1016.61-С0.6	8	16.7	
ПП3	т.п.503-6-15.95-АС.И-ПП3_ПП8	С5 ПТС 3580.1016.61-С0.6а	2	35.9	
ПП4		С5 ПТС 3580.1016.61-С0.6б	2	7.3	
ПП5		С5 ПТС 3580.1016.61-С0.6в	1	43.6	
ПП6		С5 ПТС 3580.1016.61-С0.6г	1	40.9	
ПП7		С5 ПТС 3580.1016.61-С0.6д	2	13.8	
ПП8		С5 ПТС 3580.1016.61-С0.6е	1	34.3	
ПП9	т.п.503-6-15.95-АС.И-ПП9_ПП12	С5 ПТС 3580.1016.61-С0.6ж	2	14.6	
ПП10		С5 ПТС 3580.1016.61-С0.6и	1	34.3	
ПП11		С5 ПТС 3600.1016.61-С0.6к	1	24.9	
ПП12		С5 ПТС 3600.1016.61-С0.6а	3	17.4	
		Изделия соединительные			
КД1-4	1.432.2-24 вып.1	КД1-4	224	0.146	
НС1	т.п.503-6-15.95-АС.И-НС1	Патрубок НС1	11		
НС2	т.п.503-6-15.95-АС.И-НС2	Накладка НС2	11		
		уголок 63х63х5 ГОСТ8509-86 / С235 ГОСТ27772-88	11.2		м

1. Указания по монтажу стеновых панелей см. серия 1.432.2-24 вып.0.
2. Деталь установки патрубка НС1 и накладки НС2 см. лист 32

Инв.№ подл. | Подпись и дата | Взам. инв. №

								Т.П. 503-6-15.95-АС2	
								Трассовая АЗС на 50 м³ горячего с комплексом бытовых услуг	
Привязан						Изм.	Кол.	Лист	№ док.	Подп.	Дата	Здание станции	Стадия: Р	Лист: 9	Листов:
						Нач. АСО		Ермолович							
						Гл. спец.		Юзик							
						Нач. сект.		Юзик							
						Вед. инж.		Моисеева				Схема расположения стеновых панелей перегородок.	ОРГЭНЕРГОНЕФТЕСПЕЦСТРОЙ		
						Проверил		Юзик							
Инв.№						Н. контр.		Юзик							

инв.№ Ц00419-03 25 Формат А2

Вид "Д".

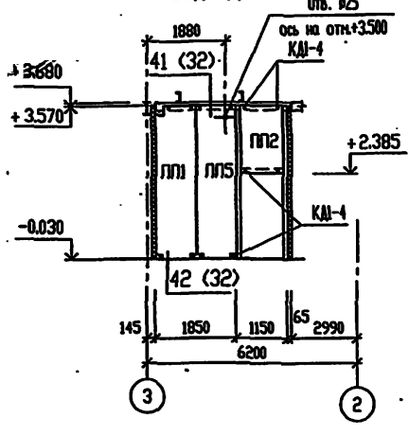

Вид "Е".

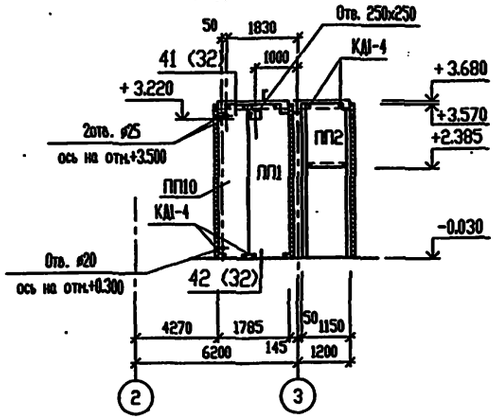

Вид "Ж".

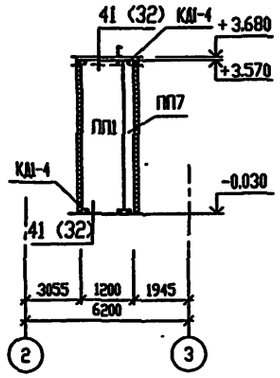

Вид "Р".

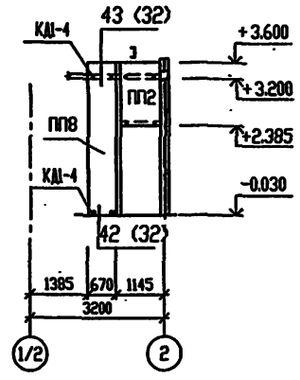

Вид "С".

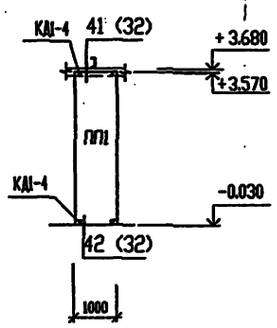

Вид "И".

Вид "К".

Вид "Л".

Вид "М".

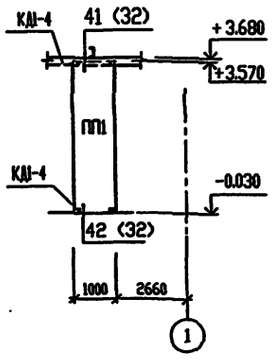

Вид "Н".

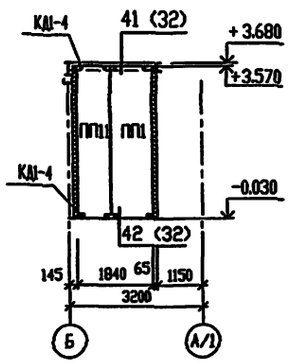

Вид "П".

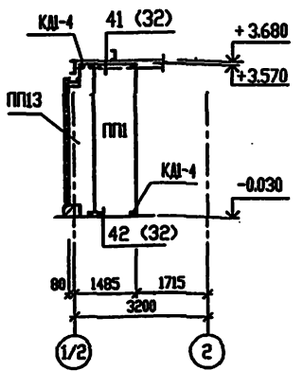

Привязан

Инв.N

Изм.	Кощ.	Лист	№ док.	Подп.	Дата
Нач. АСО		Ермолович			
Гл. спец.		Цозик			
Нач. сект.		Вознак			
Вед. инж.		Моисеева			
Проверил		Вознак			
Н. контр.		Вознак			

Т.П. 503-6-15.95-АС2

Трассовая АЗС на 50 м³ горючего с комплексом бытовых услуг

Здание станции

Стадия	Лист	Листов
Р	10	

Виды "Д"..."С" к листу 9

OZONE ОЗОН

Инв. № подл. | Подпись и дата | Взам. инв. №

Схема расположения карнизных панелей.

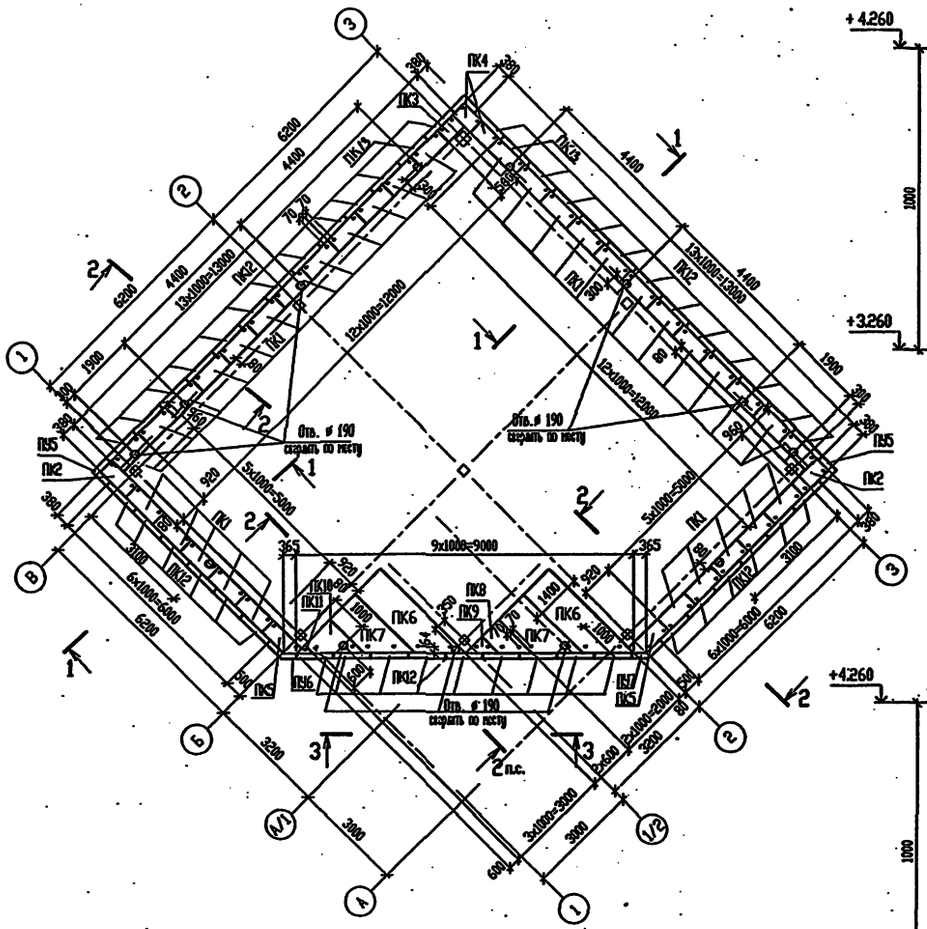

1-1

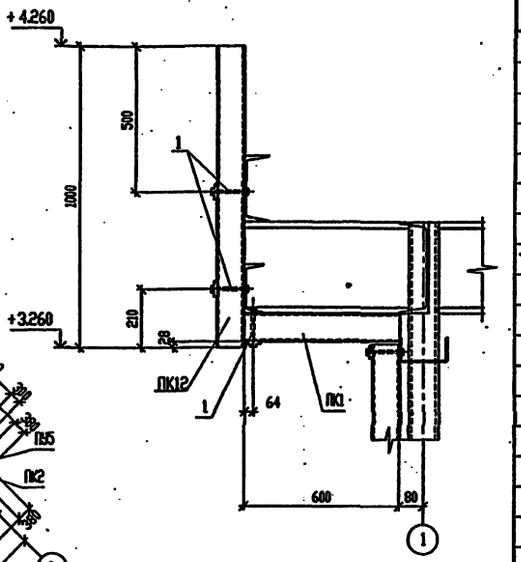

2-2

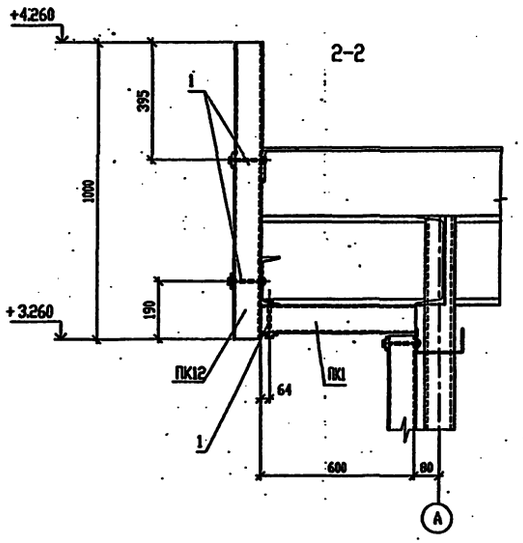

3-3

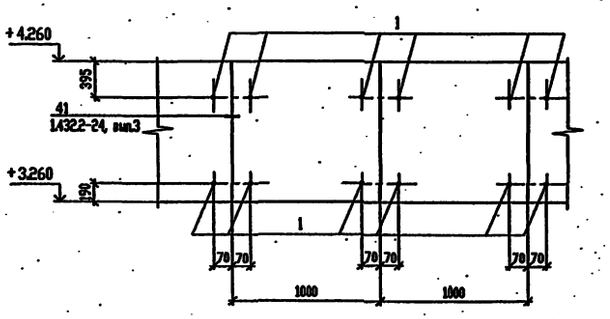

Спецификация к схеме расположения карнизных панелей.

Поз.	Обозначение	Наименование	Кол.	Масса, ед. кг	Примечание
		Панели карнизные			
ПК1	1.432.2-24 в.1	С5 ПТС 600.1016.91-С 0.6	34	10.5	
ПК2	503-6-15.95-АСИ- ПК2..ПК4	С5 ПТС 600.1016.91-С 0.6 а	2	7.7	
ПК3		С5 ПТС 600.1016.91-С 0.6 б	1	4.7	
ПК4		С5 ПТС 600.1016.91-С 0.6 в	2	4.5	
ПК5	503-6-15.95-АСИ-ПК5..ПК7,ПК10	С5 ПТС 600.1016.91-С 0.6 г	2	9.1	
ПК6		С5 ПТС 3520.1016.91-С 0.6	2	40.5	
ПК7		С5 ПТС 2520.1016.91-С 0.6	2	27.1	
ПК8	503-6-15.95-АСИ-ПК8,ПК9,ПК11	С5 ПТС 1520.1016.91-С 0.6 а	1	9.8	
ПК9		С5 ПТС 920.1016.91-С 0.6	1	5.0	
ПК10	503-6-15.95-АСИ-ПК5..ПК7,ПК10	С5 ПТС 1520.1016.91-С 0.6	1	13.7	
ПК11	503-6-15.95-АСИ- ПК8,ПК9,ПК11	С5 ПТС 520.1016.91-С 0.6	1	11.8	
ПК12	1.432.2-24 в.1	С5 ПТС 1000.1016.91-С 0.6	45	17.4	
ПК13		С5 ПТС 850.1016.91-С 0.6	2	14.8	
		Панели карнизные угловые			
ПКУ1	503-6-15.95-АСИ- ПКУ1	5ПТУ 1000.388.388	3	15.5	
ПКУ2	503-6-15.95-АСИ- ПКУ2 ,ПКУ3	5ПТУ 1000.373.508	1	15.9	
ПКУ3		5ПТУ 1000.508.373	1	15.9	
		Крепежные изделия			
1	1.432.2-24.3, в.1	КД1-4	306	0.146	

Инв. № подл. | Подпись и дата | Взам. инв. №

Привязан

Инв.N

Изм.	Кол.уч.	Лист	№ док.	Подп.	Дата
Нач. АСО		Ермолович			
Гл. спец.		Юзик			
Нач. сект.		Вознюк			
Вед. инж.		Филатова			
Проверил		Юзик			
Н. контр.		Вознюк			

Т.П. 503-6-15.95-АС2

Трассовая АЗС на 50 м³ горячего с комплексом бытовых услуг

Здание станции

Стадия	Лист	Листов
Р	11	

Схема расположения карнизных панелей.

OZONE ОВОН

инв.N Ц00419-03 27 Формат А2

Схема расположения элементов заполнения оконного проема ОК1

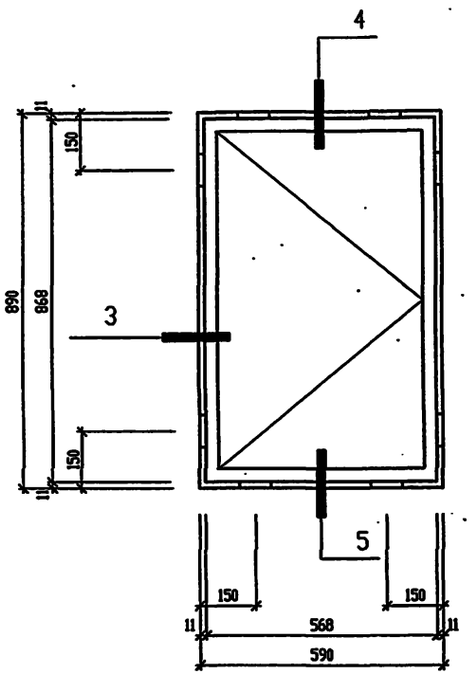

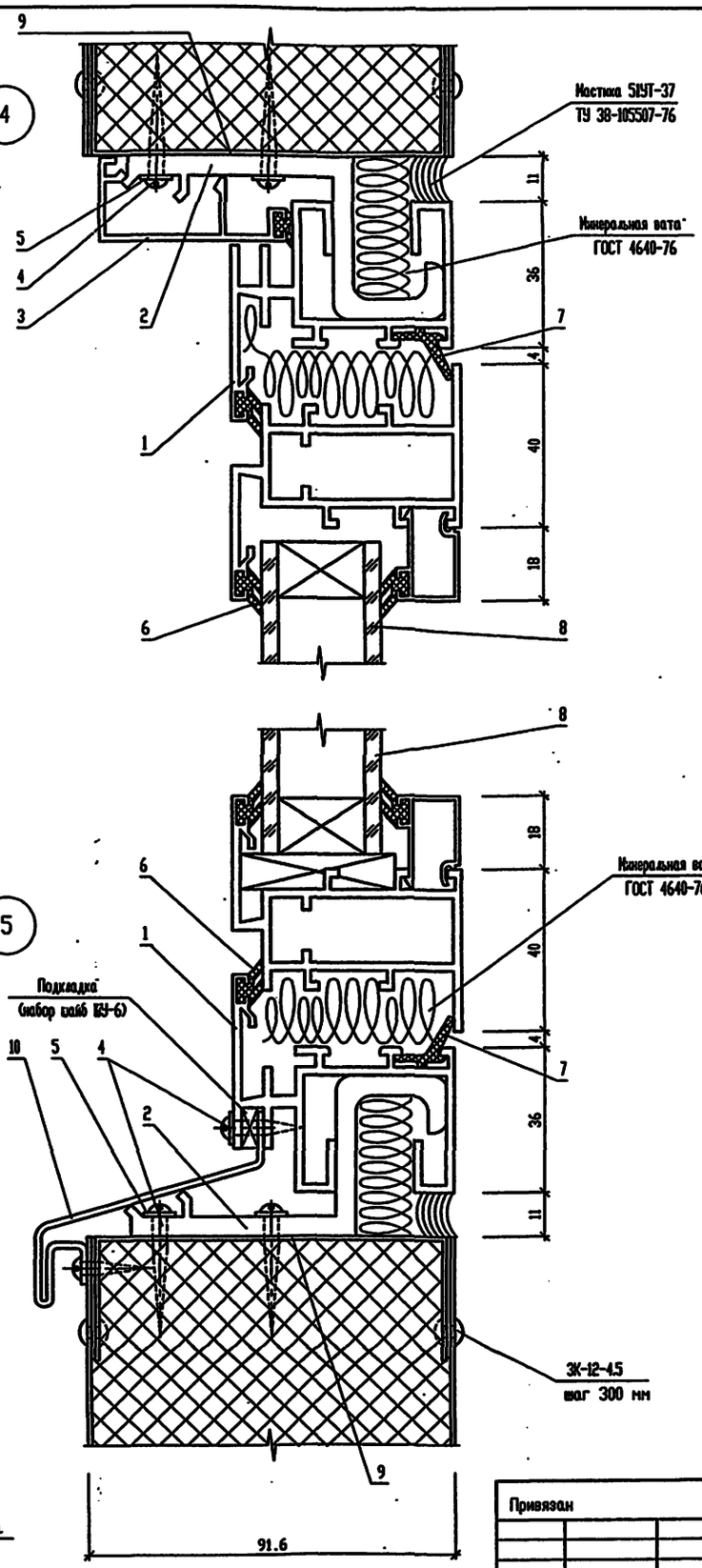

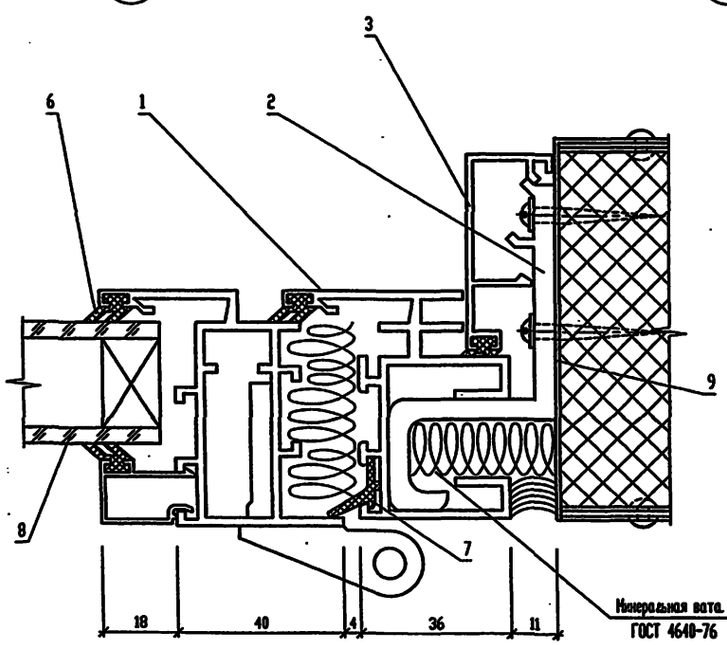

СПЕЦИФИКАЦИЯ ЭЛЕМЕНТОВ ЗАПОЛНЕНИЯ ПРОЕМОВ

Поз.	Обозначение	Наименование	Кол.	Масса, ед. кг	Примечание
1	1.236.4-8 вып.1	Оконный блок ОАП 06-09М	1	21.13	
2		Элемент крепления ПА-57в	8	0.06	
3		Нащельник ПА-56г	3.0	0.39	п/м
4		Винт 6х25.01 ГОСТ 10619-80*	16	0.04	
5		Шайба 6.02 Ст3кп.019 ГОСТ 18123-82*	16	0.04	
6	ТУ 38-105 1082-76	Уплотнитель резиновый ПР-65и	11.0		п/м
7	ТУ 38-105 1082-76	Уплотнитель резиновый ПР-45д	3.0		п/м
8		Стеклопакет СПО 400х690х28-Т 1-й сорт	1		
		по ГОСТ 111-90 6-16-6 ГОСТ 24866-89			
9	АСИ альбом 5	Нащельник Н1	2.96		п/м
10		Слив			
		ОЦ БТ-ПН-НО-0.8х250ГОСТ19904-90 ОН-НТ-1 ГОСТ14918-80*	0.15	0.95	м2

Согласовано

Взам. инв. №

Подпись и дата

Инв. № подл.

Привязан

Инв.№

Изм.	Кол.уч.	Лист	№ док.	Подп.	Дата
Нач. АСО		Ермолович			
Гл. спец.		Захмивный			
Ведущ.		Иванова			
Инженер		Волковский			
Проверил		Захмивный			
Н. контр.		Иванова			

Т.П. 503-6-15.95-АС2

Трасссовая АЗС на 50 м3 горячего с комплексом бытовых услуг.

Стадия	Лист	Листов
Р	12	

Здание станции

Схема расположения элементов заполнения оконного проема ОК 1. Узлы 3..5.

OZONE ОЗОН

Схема 1

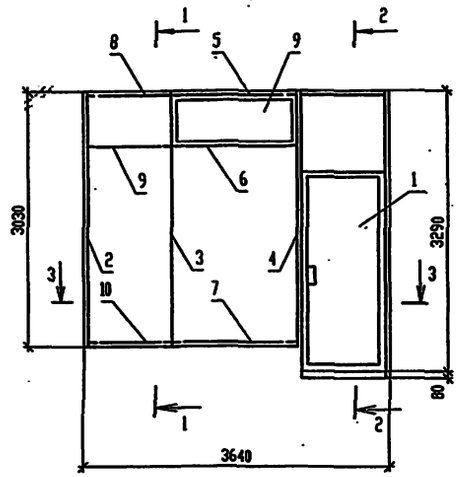

1 - 1

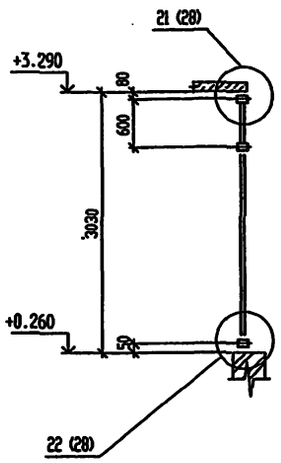

2 - 2

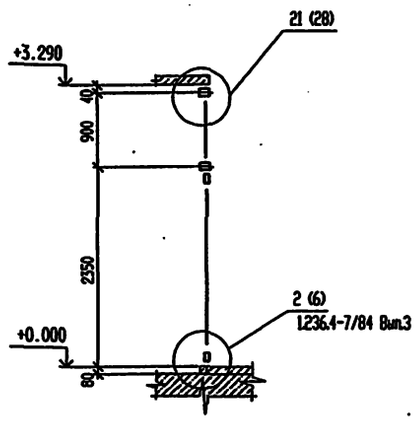

3 - 3

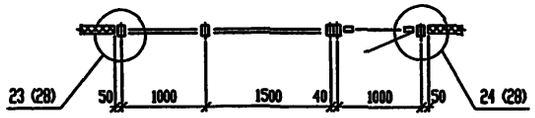

Схема 2

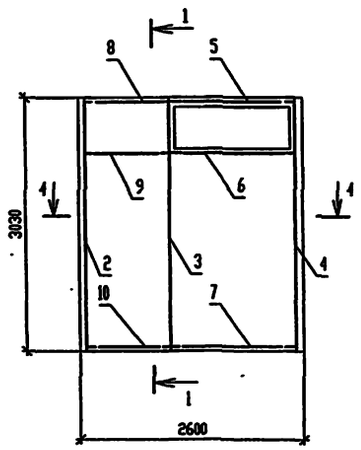

4 - 4

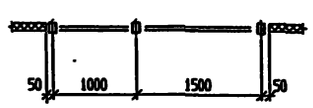

СПЕЦИФИКАЦИЯ ЭЛЕМЕНТОВ ВИТРАЖЕЙ /начало/

Поз.	Обозначение	Наименование	Кол.	Масса, ед. кг	Примечание
		Схема 1			
1	1.236.4-7/84 Вып.3	Тамбурная рама с дверью			
		ТАО 33-10 П	1	55,4	
2	1.236.4-7/84 Вып.1	Стойка СВПЛ 30-03	1	10,9	
3		Стойка СВПЛ 30-33 ФПК	1	12,4	
4		Стойка СВПЛ 30-33 ФЛ	1	12,3	
5		Ригель верхний РВПИ-15 ФК	1	4,3	
6		Ригель средний РСПИ-15 Ф	1	4,3	
7		Ригель нижний РНПИ-15	1	3,1	
8		Ригель верхний РВПИ-10	1	3,1	
9		Ригель средний РСПИ-10	1	2,8	
10		Ригель нижний РНПИ-10	1	3,1	
11		Фрамуга ФПЛ 06-15 К	1	7,2	
-		Фрамужный прибор			
		ПФА 1-02 П 1500х2200	1	3,1	
-		Слив СЛ-30	1	1,7	
-		Нащельник НЛ-24	1	1,1	
-		Пружина нащельников П-01	1	0,02	См.узлы
		Уголок 36х36х4 ГОСТ8509-93 / С235 ГОСТ 27772-88*			
		l=3000 мм	2	6,5	
-	Т.П. 503-6-15.95-АС.И-ГР1	Гребенка ГР1	4	0,6	

СПЕЦИФИКАЦИЯ ЭЛЕМЕНТОВ ВИТРАЖЕЙ /окончание/

Поз.	Обозначение	Наименование	Кол.	Масса, ед. кг	Примечание
		Схема 2			
2	1.236.4-7/84 Вып.1	Стойка СВПЛ 30-03	1	10,9	
3		Стойка СВПЛ 30-33 ФПК	1	12,4	
4		Стойка СВПЛ 30-33 ФЛ	1	12,3	
5		Ригель верхний РВПИ-15 ФК	1	4,3	
6		Ригель средний РСПИ-15 Ф	1	4,3	
7		Ригель нижний РНПИ-15	1	3,1	
8		Ригель верхний РВПИ-10	1	3,1	
9		Ригель средний РСПИ-10	1	2,8	
10		Ригель нижний РНПИ-10	1	3,1	
11		Фрамуга ФПЛ 06-15 К	1	7,2	
-		Фрамужный прибор			
		ПФА 1-02 П 1500х2200	1	3,1	
-		Слив СЛ-30	1	1,7	
-		Нащельник НЛ-24	1	1,1	
-		Пружина нащельников П-01	1	0,02	См.узлы
		Уголок 36х36х4 ГОСТ8509-93 / С235 ГОСТ 27772-88*			
		l=3000 мм	4	6,5	
-	Т.П. 503-6-15.95-АС.И-ГР1	Гребенка ГР1	3	0,6	

Согласовано

Инв. № подл. | Подпись и дата | Взам. инв. №

Привязан

Инв.N

Изм.	Кол.	Лист	№ док.	Подп.	Дата
Нач.АСО		Ермолович			
Гл. спец.		Захмяный			
Вед.арх.		Иванова			
Инженер		Летникова			
Проверил		Захмяный			
Н.контр.		Иванова			

Т.П. 503-6-15.95-АС2

Трасссовая АЗС на 50 м3 горячего с комплексом бытовых услуг.

Здание станции

Стадия	Лист	Листов
Р	13	

Витражи. Схемы 1,2.

OZONE ОЗОН

инв № ЦП0419-03 29 Формат А2

Схема 3

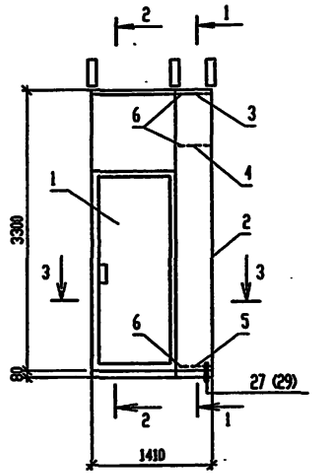

1 - 1

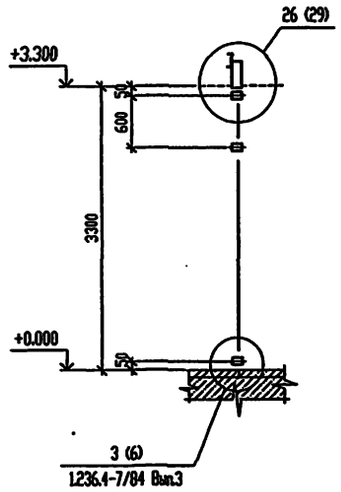

Схема 4

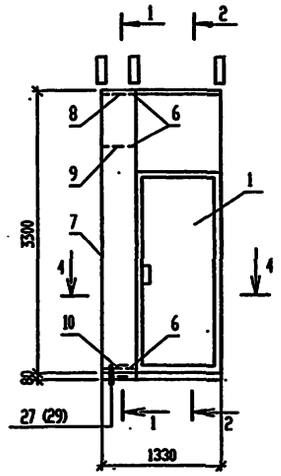

2 - 2

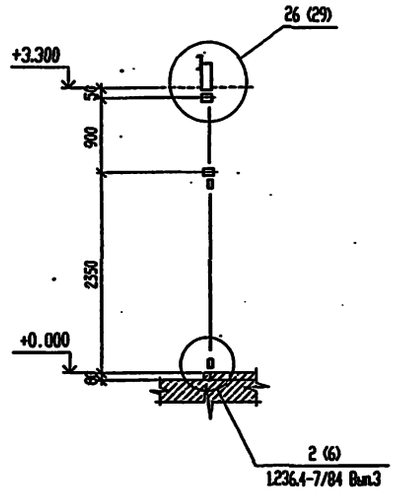

3 - 3

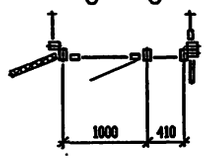

4 - 4

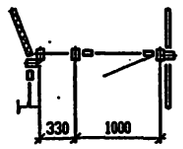

СПЕЦИФИКАЦИЯ ЭЛЕМЕНТОВ ВИТРАЖЕЙ /окончание/

Поз.	Обозначение	Наименование	Кол.	Масса, ед. кг	Примечание
		Схема 4			
1	1.236.4-7/84 Вып.3	Тамбурная рама с дверью			
		ТАО 33-10 ЧП	1	55,4	
6	1.236.4-7/84 Вып.1	Вкладыш соединительный Ц-02	3	0,1	
7		Стойка СВОЛ 33-03	1	12,1	
8		Ригель верхний РВОИ-06	1	1,9	
9		Ригель средний РСОИ-07	1	1,9	
10		Ригель нижний РНОИ-07	1	1,9	
		Швеллер 120х60х4 ГОСТ8278-83* / С235 ГОСТ 27772-88*			
		l=300 мм	3	2,1	См.узлы
-	ГОСТ 7798-70*	Болт М8-35	3		
-	ГОСТ 5915-70*	Гайка М8	3		
-	ГОСТ 11371-78*	Шайба 8	3		
		Схема 5			
11	1.236.4-7/84 Вып.1	Стойка СВПЛ 30-03	1	10,9	
12		Стойка СВПЛ 30-30	1	10,9	
13		Ригель верхний РВПИ-04	1	3,1	
14		Ригель средний РСПИ-04	1	2,8	
15		Ригель нижний РНПИ-04	1	3,1	
-		Слив СЛ-30	1	1,7	
-		Нащельник НЛ-24	1	1,1	
-		Пружина нащельников П-01	1	0,02	См.узлы
-		Уголок 36х36х4 ГОСТ8509-93 / С235 ГОСТ 27772-88*			
		l=3000 мм	4	6,5	
	Т.П. 503-6-15.95-АС.И-ГР1	Гребенка ГР1	1	0,6	

Схема 5

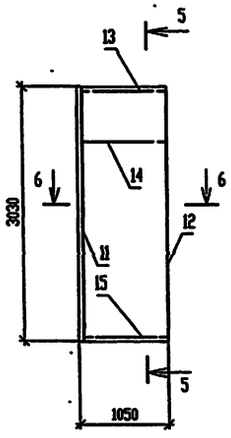

5 - 5

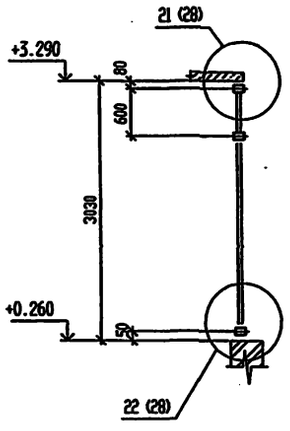

6 - 6

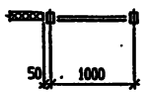

СПЕЦИФИКАЦИЯ ЭЛЕМЕНТОВ ВИТРАЖЕЙ /начало/

Поз.	Обозначение	Наименование	Кол.	Масса, ед. кг	Примечание
		Схема 3			
1	1.236.4-7/84 Вып.3	Тамбурная рама с дверью			
		ТАО 33-10 ЧП	1	55,4	
2	1.236.4-7/84 Вып.1	Стойка СВОЛ 33-30	1	12,1	
3		Ригель верхний РВОИ-05	1	2,2	
3		Ригель средний РСОИ-05	1	2,2	
4		Ригель нижний РНОИ-05	1	2,2	
6		Вкладыш соединительный Ц-02	3	0,1	
		Швеллер 120х60х4 ГОСТ8278-83* / С235 ГОСТ 27772-88*			
		l=300 мм	3	2,1	См.узлы
-	ГОСТ 7798-70*	Болт М8-35	3		
-	ГОСТ 5915-70*	Гайка М8	3		
-	ГОСТ 11371-78*	Шайба 8	3		

Согласовано

Взам. инв. N°

Подпись и дата

Инв. N° подл.

Привязан

Инв.N

Изм.	Кол.уч.	Лист	N° док.	Подп.	Дата
Нач.АСО		Еремович			
Гл. спец.		Захливный			
Вед.арх.		Иванова			
Инженер		Летникова			
Проверил		Захливный			
Н.контр.		Иванова			

Т.П. 503-6-15.95-АС2

Трассовая АЗС на 50 м3 горючего с комплексом бытовых услуг.

Здание станции

Стадия	Лист	Листов
Р	14	

Витражи. Схемы 3..5.

OZONE ОВОН

инв N 400419-03 30 Формат А2

Схема 6

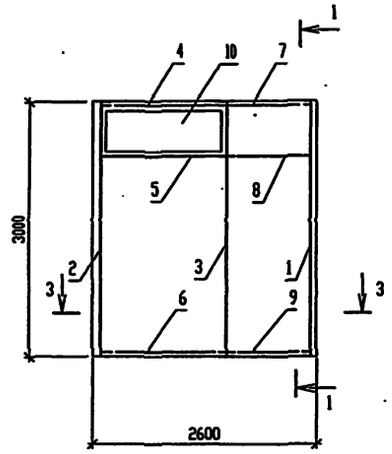

1 - 1

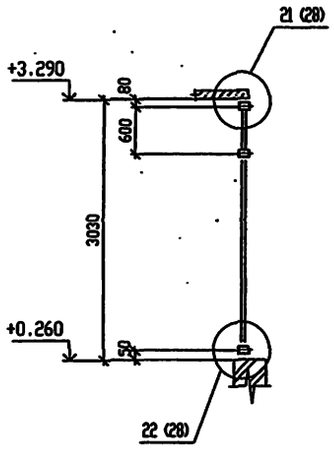

Схема 7

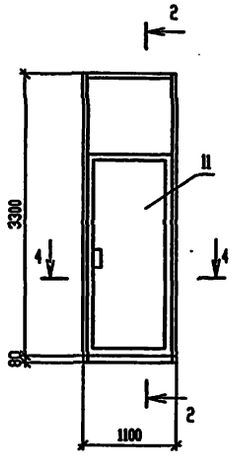

2 - 2

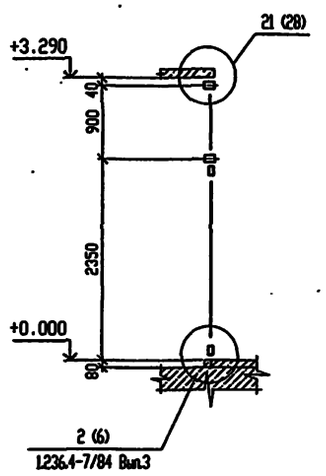

3 - 3

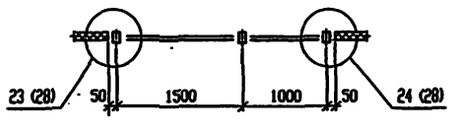

4 - 4

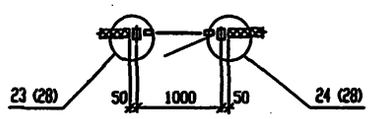

Схема 8

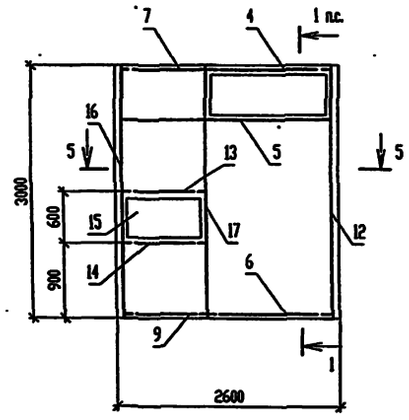

5 - 5

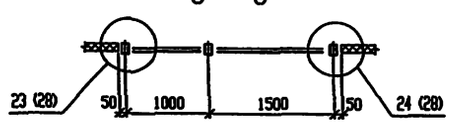

СПЕЦИФИКАЦИЯ ЭЛЕМЕНТОВ ВИТРАЖЕЙ /начало/

Поз.	Обозначение	Наименование	Кол.	Масса, ед. кг	Примечание
		Схема 6			
1	1.236.4-7/84 Вып.1	Стойка СВПЛ 30-30	1	10,9	
2		Стойка СВПЛ 30-33 ФПК	1	12,4	
3		Стойка СВПЛ 30-33 ФЛ	1	12,3	
4		Ригель верхний РВПИ-15 ФК	1	4,5	
5		Ригель средний РСПИ-15 Ф	1	4,3	
6		Ригель нижний РНПИ-15	1	3,1	
7		Ригель верхний РВПИ-10	1	3,1	
8		Ригель средний РСПИ-10	1	2,8	
9		Ригель нижний РНПИ-10	1	3,1	
10		Фрамуга ФПЛ 06-15 К	1	7,2	
-		Фрамужный прибор			
		ПФА 1-02 П 1500х2200	1	3,1	
-		Слив СЛ-30	1	1,7	См. узлы
-		Нащельник НЛ-24	1	1,1	
-		Пружина нащельников П-01	1	0,02	
-	Т.П. 503-6-15.95-АС.И-ГР1	Гребенка ГР1	3	0,6	

СПЕЦИФИКАЦИЯ ЭЛЕМЕНТОВ ВИТРАЖЕЙ /окончание/

Поз.	Обозначение	Наименование	Кол.	Масса, ед. кг	Примечание
		Уголок 36х36х4 ГОСТ8509-93 / С235 ГОСТ 27772-88			
		l=3000 мм	4	6,5	
		Схема 7			
11		Тамбурная рама с дверью			
		ТАО 33-10 ЧП	1	55,4	
		Уголок 36х36х4 ГОСТ8509-93 / С235 ГОСТ 27772-88*			См. узлы
		l=3000 мм	4	6,5	
-	Т.П. 503-6-15.95-АС.И-ГР1	Гребенка ГР1	1	0,6	
		Схема 8			
4	1.236.4-7/84 Вып.1	Ригель верхний РВПИ-15 ФК	1	4,5	
5		Ригель средний РСПИ-15 Ф	1	4,3	
6		Ригель нижний РНПИ-15	1	3,1	
7		Ригель верхний РВПИ-10	1	3,1	
8		Ригель средний РСПИ-10	1	2,8	
9		Ригель нижний РНПИ-10	1	3,1	
10		Фрамуга ФПЛ 06-15 К	1	7,2	
12		Стойка СВПЛ 30-33 ФПК	1	12,4	
-		Фрамужный прибор			
		ПФА 1-02 П 1500х2200	1	3,1	
-		Слив СЛ-30	1	1,7	См. узлы
-		Нащельник НЛ-24	1	1,1	
-		Пружина нащельников П-01	1	0,02	
		Уголок 36х36х4 ГОСТ8509-93 / С235 ГОСТ 27772-88*			
		l=3000 мм	4	6,5	
-	Т.П. 503-6-15.95-АС.И-ГР1	Гребенка ГР1	3	0,6	
13	Т.П. 503-6-15.95-АС.И-РС	Ригель средний РС	1		
14	Т.П. 503-6-15.95-АС.И-РС	Ригель средний РС	1		
15	Т.П. 503-6-15.95-АС.И-Ф1	Фрамуга Ф1	1		
16	Т.П. 503-6-15.95-АС.И-С	Стойка С	1		
17	Т.П. 503-6-15.95-АС.И-С	Стойка С	1		

Согласовано

Инв. N подл. | Подпись и дата | Взам. инв. N

Привязан

Инв.N

Изм.	Кол.	Лист	N док.	Подп.	Дата
Нач.АСО		Ермолович			
Гл. спец.		Захливный			
Вед.арх.		Иванова			
Инженер		Летникова			
Проверил		Захливный			
Н.контр.		Иванова			

Т.П. 503-6-15.95-АС2

Трасссовая АЗС на 50 м3 горючего с комплексом бытовых услуг.

Здание станции

Стадия	Лист	Листов
Р	15	

Витражи.
Схемы 6...8.

OZONE ОЗОН

инв.N Ц00419-03 31

Формат А2

Схема 9

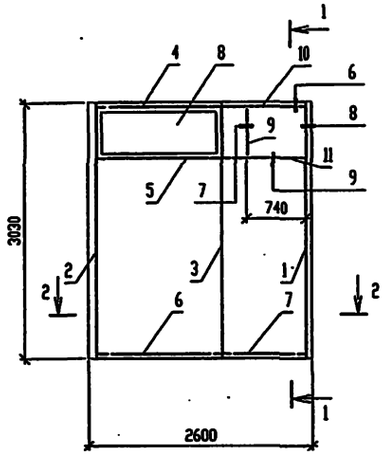

1 - 1

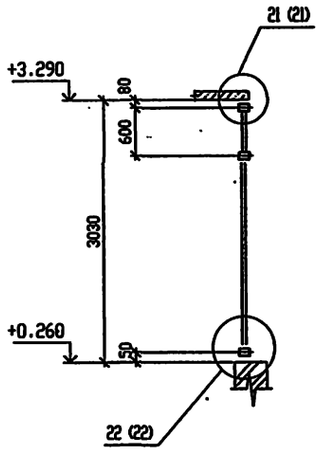

2 - 2

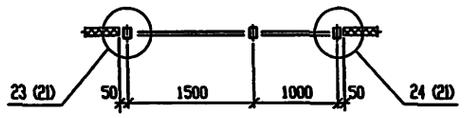

6

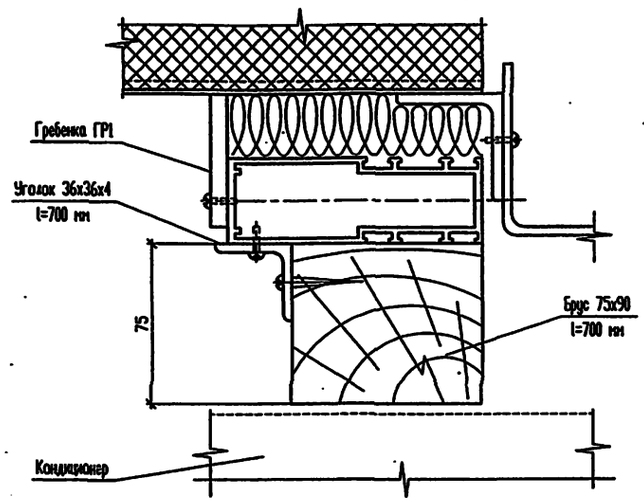

7

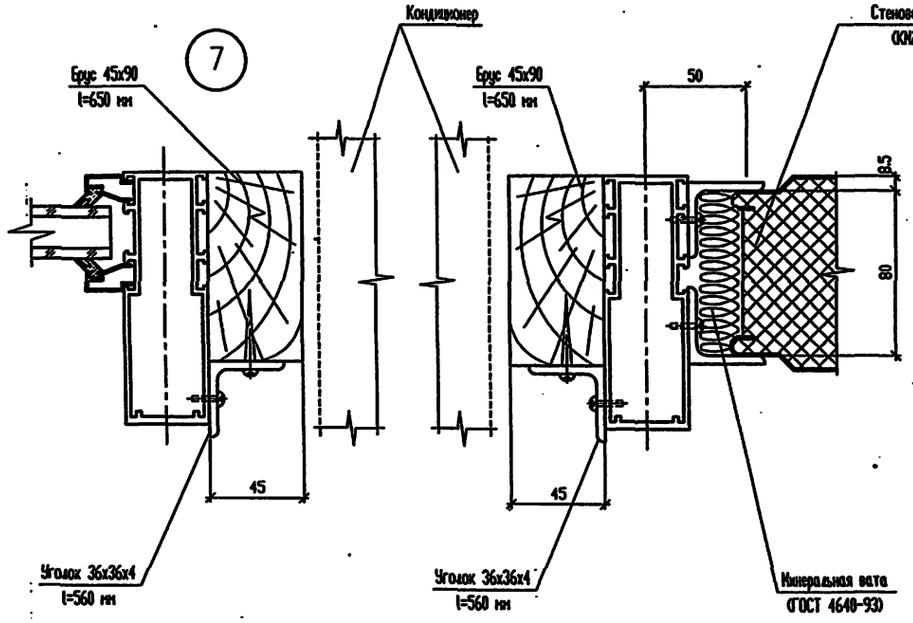

8

9

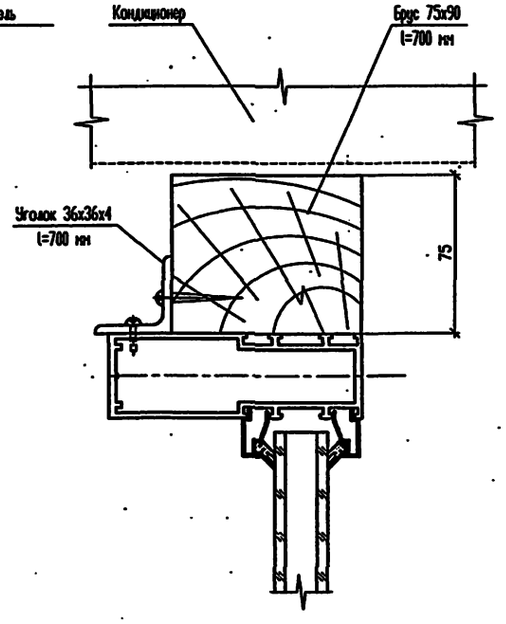

СПЕЦИФИКАЦИЯ ЭЛЕМЕНТОВ ВИТРАЖЕЙ

Поз.	Обозначение	Наименование	Кол.	Масса, ед. кг	Примечание
		Схема 9			
1	1.236.4-7/84 Вып.1	Стойка СВПЛ 30-30	1	10,9	
2		Стойка СВПЛ 30-33 ФПК	1	12,4	
3		Стойка СВПЛ 30-33 ФЛ	1	12,3	
4		Ригель верхний РВПИ-15 ФК	1	4,5	
5		Ригель средний РСПИ-15 Ф	1	4,3	
6		Ригель нижний РНПИ-15	1	3,1	
7		Ригель нижний РНПИ-10	1	3,1	
8		Фрамуга ФПЛ 06-15 К	1	7,2	
9		Стойка СВПЛ 06-00	1	1,7	
-		Фрамужный прибор			
		ПФА 1-02 П 1500х2200	1	3,1	
-		Слив СЛ-30	1	1,7	См.узлы
-		Нащельник НЛ-24	1	1,1	
-		Пружина нащельников П-01	1	0,02	
-		Уголок 36х36х4 ГОСТ8509-93 / С235 ГОСТ27772-88*			
		l=3000 мм	4	6,5	
		l=560 мм		1,2	
		l=700 мм		1,5	
-	Т.П. 503-6-15.95-АС.И-ГР1	Гребенка ГР1	3	0,6	
-	ГОСТ 8486-86*	Брус -1 хв- 75х90 l=700 мм	2		
-		Брус -1 хв- 45х90 l=560 мм	2		
10	Т.П. 503-6-15.95-АС.И-Р3	Ригель Р3	1	3.2	
11	Т.П. 503-6-15.95-АС.И-Р4	Ригель Р4	1	3.2	

Согласовано

Инв. N подл. | Подпись и дата | Взам. инв. N

Изм.	Кол.уч.	Лист	N док.	Подп.	Дата
Нач.АСО		Ермолович			
Гл. спец.		Захливный			
Вед.арх.		Иванова			
Инженер		Летникова			
Проверил		Захливный			
Н.контр.		Иванова			

Привязан

Инв.N

Т.П. 503-6-15.95-АС2

Трасссовая АЗС на 50 м3 горячего с комплексом бытовых услуг.

Здание станции

Стадия	Лист	Листов
Р	16	

Витражи. Схема 9. Узлы 6...9.

OZONE ОЗОН

инв N 400419-03 32

Формат А2

Схема 1

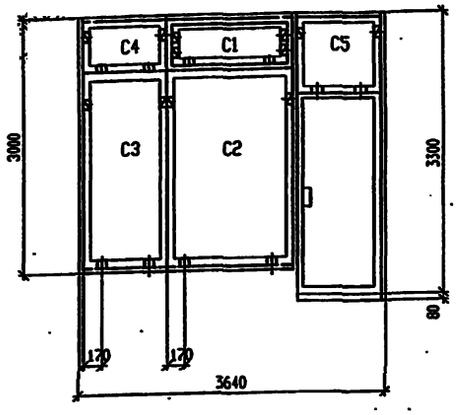

Схема 2

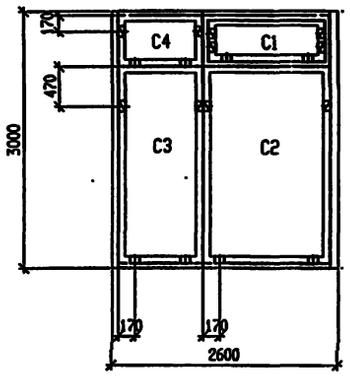

Схема 3

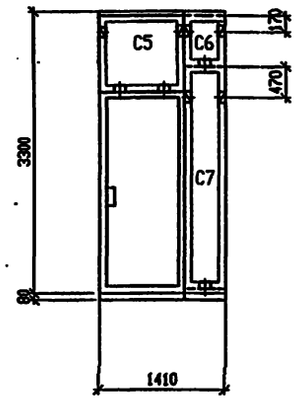

Схема 4

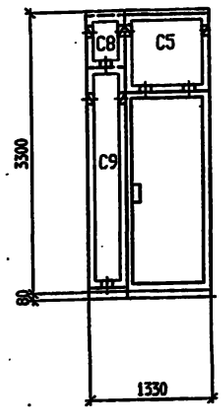

Схема 5

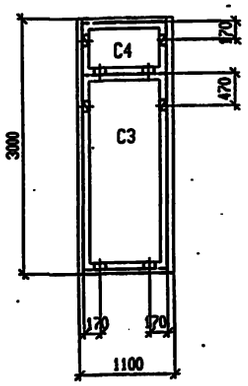

Условные обозначения

- опорные подкладки.

- фиксирующие подкладки.

СПЕЦИФИКАЦИЯ ЭЛЕМЕНТОВ ОСТЕКЛЕНИЯ ВИТРАЖЕЙ /начало/

Марка поз.	Обозначение	Наименование	Кол.	Масса, ед. кг	Примечание
		Схема 1			
С1	ГОСТ 24866-89	СПО 1360х460х23-Т, Мв -ТР ГОСТ 111-90, 4-15-4	1		
С2		СПО 1460х2250х24-Т, Мв -ТР ГОСТ 111-90, 6-12-6	1		
С3		СПО 960х2250х24-Т, Мв -ТР ГОСТ 111-90, 6-12-6	1		
С4		СПО 960х550х24-Т, Мв -ТР ГОСТ 111-90, 6-12-6	1		
С5	ГОСТ 111-90	Стекло листовое Мв -ТР-950х850х6,5	1		
ПП3-3	1.236.4-7/84 Вып.1	Профиль пластмассовый	14		
ПП3-4		Профиль пластмассовый	12		
		Схема 2			
С1	ГОСТ 24866-89	СПО 1360х460х23-Т, Мв -ТР ГОСТ 111-90, 4-15-4	1		
С2		СПО 1460х2250х24-Т, Мв -ТР ГОСТ 111-90, 6-12-6	1		
С3		СПО 960х2250х24-Т, Мв -ТР ГОСТ 111-90, 6-12-6	1		
С4		СПО 960х550х24-Т, Мв -ТР ГОСТ 111-90, 6-12-6	1		
ПП3-3	1.236.4-7/84 Вып.1	Профиль пластмассовый	10		
ПП3-4		Профиль пластмассовый	18		

СПЕЦИФИКАЦИЯ ЭЛЕМЕНТОВ ОСТЕКЛЕНИЯ ВИТРАЖЕЙ /окончание/

Марка поз.	Обозначение	Наименование	Кол.	Масса, ед. кг	Примечание
		Схема 3			
С5	ГОСТ 111-90	Стекло листовое Мв -ТР-950х850х6,5	1		
С6		Стекло листовое Мв -ТР-360х550х6,5	1		
С7		Стекло листовое Мв -ТР-360х2550х6,5	1		
ПП3-3	1.236.4-7/84 Вып.1	Профиль пластмассовый	18		
		Схема 4			
С5	ГОСТ 111-90	Стекло листовое Мв -ТР-950х850х6,5	1		
С8		Стекло листовое Мв -ТР-280х550х6,5	1		
С9		Стекло листовое Мв -ТР-280х550х6,5	1		
ПП3-3	1.236.4-7/84 Вып.1	Профиль пластмассовый	18		
		Схема 5			
С3	ГОСТ 24866-89	СПО 960х2250х24-Т, Мв -ТР ГОСТ 111-90, 6-12-6	1		
С4		СПО 960х550х24-Т, Мв -ТР ГОСТ 111-90, 6-12-6	1		
ПП3-3	1.236.4-7/84 Вып.1	Профиль пластмассовый	4		
ПП3-4		Профиль пластмассовый	8		

Установку опорных и фиксирующих подкладок под стекло и стеклопакеты см. лист 18.

Согласовано

Инв. N подл. | Подпись и дата | Взам. инв. N

							Т.П. 503-6-15.95-АС2
							Трассовая АЗС на 50 м3 горячего с комплексом бытовых услуг.
Изм.	Кол.уч.	Лист	N док.	Подп.	Дата		
Нач.АСО		Ермолович				Здание станции	Стадия: Р; Лист: 17; Листов:
Гл. спец.		Захлевный					
Вед.арх.		Иванова					
Инженер		Летникова				Остекление витражей. Схемы 1...5.	OZONE ОВОН
Проверил		Захлевный					
Н.контр.		Иванова					
Привязан							
Инв.N							

Инв N 400419-03 33 Формат А2

Схема 6

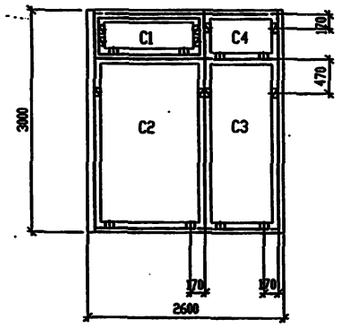

Схема 7

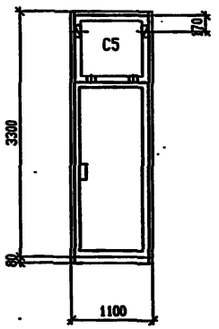

Установка опорных подкладок

под стеклопакет

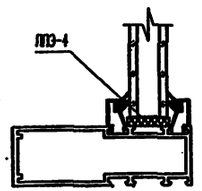

под стекло

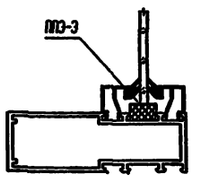

Установка фиксирующих подкладок

под стеклопакет

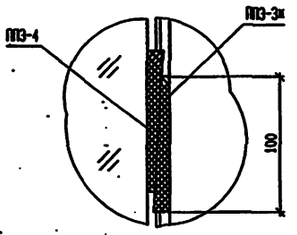

под стекло

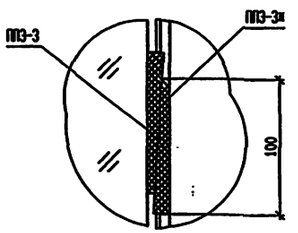

Схема 8

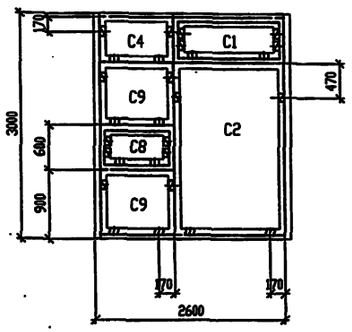

Схема 9

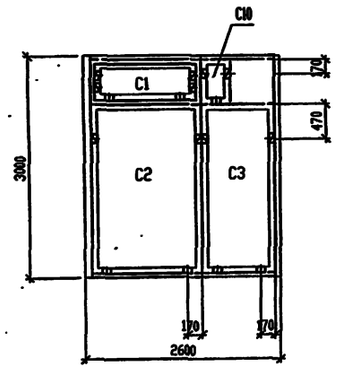

СПЕЦИФИКАЦИЯ ЭЛЕМЕНТОВ ОСТЕКЛЕНИЯ ВИТРАЖЕЙ /начало/

Поз.	Обозначение	Наименование	Кол.	Масса, ед. кг	Примечание
		Схема 6			
С1	ГОСТ 24866-89	СПО 1360х460х23-Т, Мб -ТР ГОСТ 111-90, 4-15-4	1		
С2		СПО 1460х2250х24-Т, Мв -ТР ГОСТ 111-90, 6-12-6	1		
С3		СПО 960х2250х24-Т, Мв -ТР ГОСТ 111-90, 6-12-6	1		
С4		СПО 960х550х24-Т, Мв -ТР ГОСТ 111-90, 6-12-6	1		
ППЗ-3	1.236.4-7/84 Вып.1	Профиль пластмассовый	10		
ППЗ-4		Профиль пластмассовый	18		
		Схема 7			
С5	ГОСТ 111-90	Стекло листовое Мв -ТР-950х850х6,5	1		
ППЗ-3	1.236.4-7/84 Вып.1	Профиль пластмассовый	6		

СПЕЦИФИКАЦИЯ ЭЛЕМЕНТОВ ОСТЕКЛЕНИЯ ВИТРАЖЕЙ /окончание/

Поз.	Обозначение	Наименование	Кол.	Масса, ед. кг	Примечание
		Схема 8			
С1	ГОСТ 24866-89	СПО 1360х460х23-Т, Мб -ТР ГОСТ 111-90, 4-15-4	1		
С2		СПО 1460х2250х24-Т, Мв -ТР ГОСТ 111-90, 6-12-6	1		
С4		СПО 960х550х24-Т, Мв -ТР ГОСТ 111-90, 6-12-6	1		
С8		СПО 800х460х23-Т, Мв -ТР ГОСТ 111-90, 4-15-4	1		
С9		СПО 960х850х24-Т, Мв -ТР ГОСТ 111-90, 6-12-6	1		
ППЗ-3	1.236.4-7/84 Вып.1	Профиль пластмассовый	16		
ППЗ-4		Профиль пластмассовый	28		
		Схема 9			
С1	ГОСТ 24866-89	СПО 1360х460х23-Т, Мб -ТР ГОСТ 111-90, 4-15-4	1		
С2		СПО 1460х2250х24-Т, Мв -ТР ГОСТ 111-90, 6-12-6	1		
С3		СПО 960х2250х24-Т, Мв -ТР ГОСТ 111-90, 6-12-6	1		
С10		СПО 220х550х24-Т, Мв -ТР ГОСТ 111-90, 6-12-6	1		
ППЗ-3	1.236.4-7/84 Вып.1	Профиль пластмассовый	10		
ППЗ-4		Профиль пластмассовый	18		

1. Условные обозначения см. лист 17.
2. Подкладка фиксирующая ППЗ-3к ставится на клей 88 НП ТУ38-105540-73.

Привязан

Инв.N

Изм.	Кол.	Лист	N док.	Подп.	Дата
Нач.АСО		Ермолович			
Гл. спец.		Захаменый			
Вед.арх.		Иванова			
Инженер		Летникова			
Проверил		Захаменый			
Н.контр.		Иванова			

Т.П. 503-6-15.95-АС2

Трассовая АЗС на 50 м3 горючего с комплексом бытовых услуг.

Здание станции

Стадия	Лист	Листов
Р	18	

Остекление витражей. Схемы 6...9.

OZONE ОЗОН

инв.№ 400419-03 34

Формат А2

Инв.№ подл. | Подпись и дата | Взам. инв. №

План полов на отм.0.000

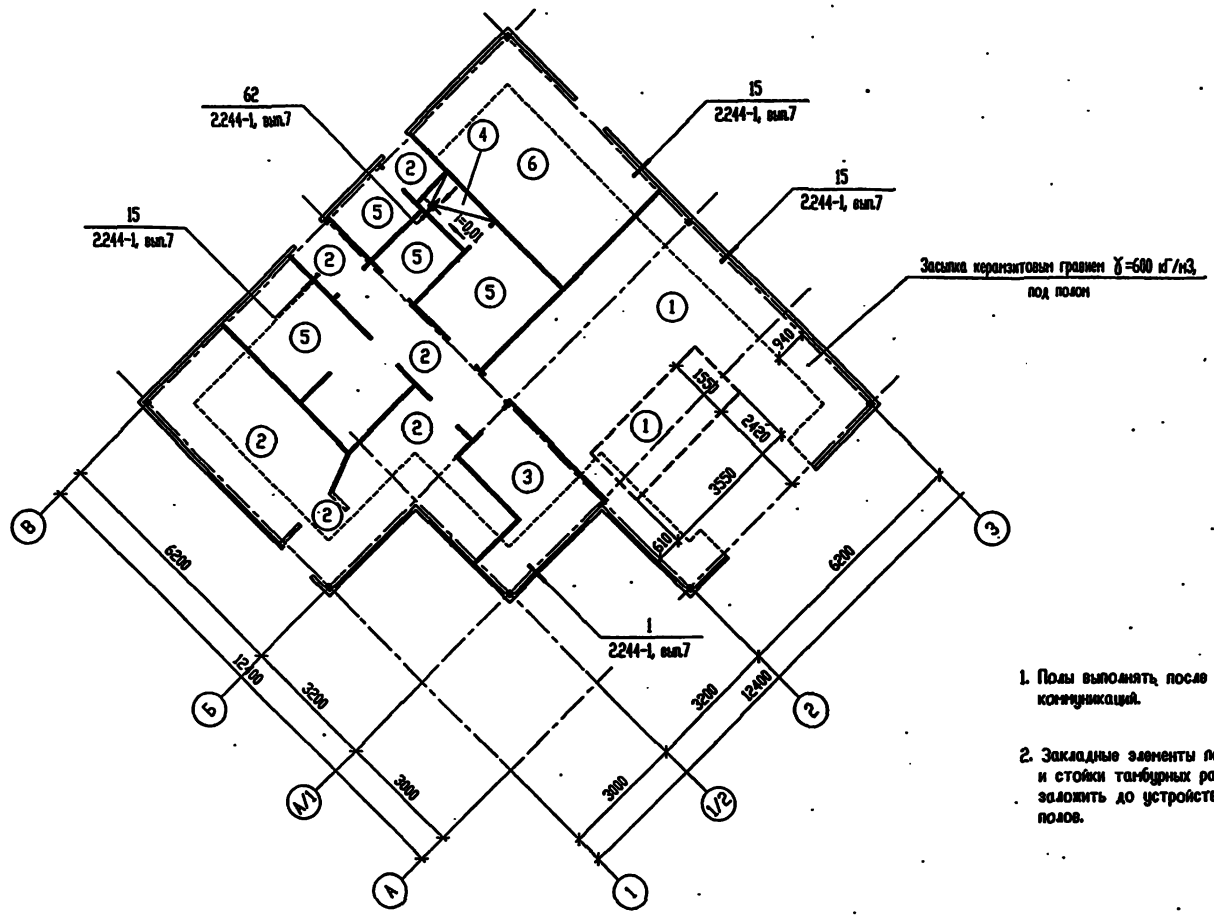

1. Полы выполнять после прокладки всех коммуникаций.

2. Закладные элементы под перегородки и стойки тамбурных рам витражей заложить до устройства покрытия полов.

ЭКСПЛИКАЦИЯ ПОЛОВ /окончание/

Наименование или номер помещения	Тип пола	Схема пола или номер узла по серии	Элементы пола и их толщина	Площадь пола, м2
1,6	3		Покрытие - линолеум поливинилхлоридный многослойный безосновный (ГОСТ 14632-79) - 2...5 мм Прослойка из холодной мастики на водостойких вяжущих - 1 мм Выравнивающая стяжка - цементно - песчаный раствор марки 150 - 20 мм Подстилающий слой - бетон класса В7,5 - 80 мм Основание - уплотненный с щебнем грунт	7,5
10	4	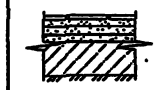	Покрытие - плитка керамическая (ГОСТ 6787-90) - 13 мм Прослойка и заполнение швов из битумной мастики - 2...3 мм Гидроизоляция - 4 слоя изола (ГОСТ 10296-79) на прослойке из битумной мастики Стяжка - бетон класса В7,5 по уклону /min у трапа/ - 20 мм Подстилающий слой - бетон класса В7,5 - 80 мм Основание - уплотненный с щебнем грунт	1,9
5,7,14	5	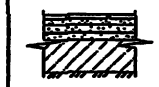	Покрытие - плитка керамическая (ГОСТ 6787-90) - 13 мм Прослойка и заполнение швов из битумной мастики - 2...3 мм Гидроизоляция - 4 слоя изола (ГОСТ 10296-79) на прослойке из битумной мастики Стяжка - бетон класса В7,5 по уклону /min у трапа/ - 20 мм Подстилающий слой - бетон класса В7,5 - 80 мм Основание - уплотненный с щебнем грунт	21,4
8	6	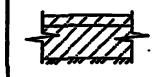	Покрытие - бетон класса В22,5 - 25 мм Подстилающий слой - бетон класса В7,5 - 80 мм Основание - уплотненный с щебнем грунт	15,5

ЭКСПЛИКАЦИЯ ПОЛОВ /начало/

Наименование или номер помещения	Тип пола	Схема пола или номер узла по серии	Элементы пола и их толщина	Площадь пола, м2
2	1		Покрытие - бетон класса В30 - 30 мм Подстилающий слой - бетон класса В22,5 с армированием сеткой (см. спец. л.) - 150 мм Основание - уплотненный с щебнем грунт	8,6
2	1а		Покрытие - бетон класса В30 - 30 мм Подстилающий слой - бетон класса В22,5 - 150 мм Основание - уплотненный с щебнем грунт	37,6

ЭКСПЛИКАЦИЯ ПОЛОВ /продолжение/

Наименование или номер помещения	Тип пола	Схема пола или номер узла по серии	Элементы пола и их толщина	Площадь пола, м2
3,4,8,11, 12,13	2		Покрытие - бетон мозаичный класса В30 - 25 мм Подстилающий слой - бетон класса В7,5 - 80 мм Основание - уплотненный с щебнем грунт	31,1

Привязан

Инв.N

Взам. инв. N | Подпись и дата | Инв. N подл.

Изм.	Кол.уч.	Лист	N док.	Подп.	Дата
Нач.АСО		Ермолович			
Гл. спец.		Захлевный			
Вед.арх.		Иванова			
Инженер		Летникова			
Проверил		Захлевный			
Н.контр.		Иванова			

Т.П. 503-6-15.95-АС2

Трассовая АЗС на 50 м3 горючего с комплексом бытовых услуг.

Здание станции

Стадия	Лист	Листов
Р	19	

План полов на отм.0.000

OZONE OBOH

инв N 400419-03 35 Формат А2

АЛЬБОМ 3

Т.П. 503-6-15.95

План кровли

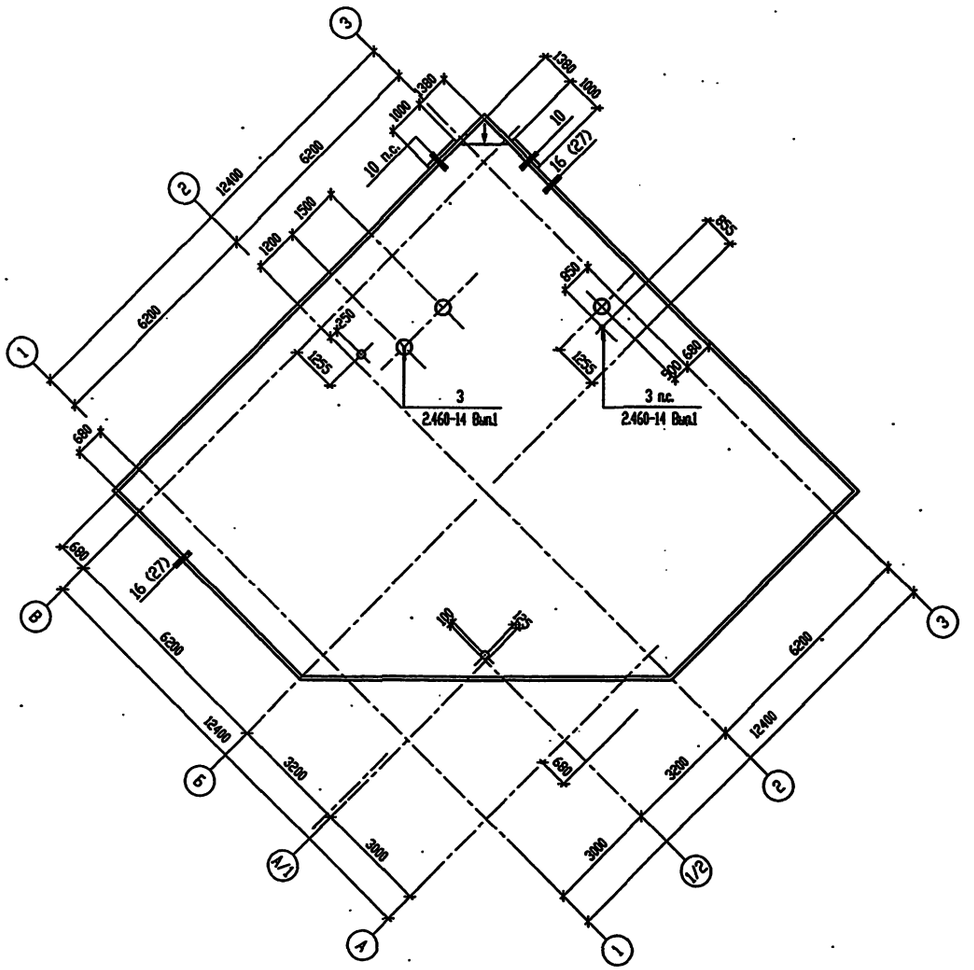

10

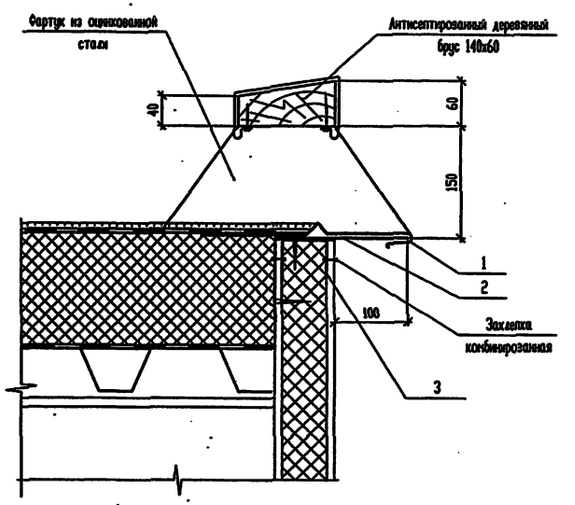

СПЕЦИФИКАЦИЯ ЭЛЕМЕНТОВ К ПЛАНУ КРОВЛИ

Поз.	Обозначение	Наименование	Кол.	Масса, ед. кг	Примечание
1	2.430-20, вып.4	Элемент фасонный ЭФ 30	2 п.м.	3.2	
2		Элемент фасонный ЭФ 37	6	0.5	
		ОЦ Б-ПН-0.8 ГОСТ 19904-74 / Н-МТ-1 ГОСТ 14918-80	1.1 м2	6.4	
3	Т.П. 503-6-15.95-АС.И-Н1	Нащельник Н1	2	0.5	

Согласовано

Взам. инв. №

Подпись и дата

Инв. № подл.

Изм.	Кол.уч.	Лист	№ док.	Подп.	Дата
Нач.АСО		Ермолович			
Гл. спец.		Захливный			
Вед.арх.		Иванова			
Инженер		Летникова			
Проверил		Захливный			
Н.контр.		Иванова			

Привязан

Инв.N

Т.П. 503-6-15.95-КМ1

Трасссовая АЗС на 50 м3 горючего с комплексом бытовых услуг.

Здание станции

Стадия	Лист	Листов
Р	20	

План кровли.
Узлы

OZONE ОЗОН

инв № Ц00419-03 36 Формат А2

План подвесного потолка на отм. +3.300

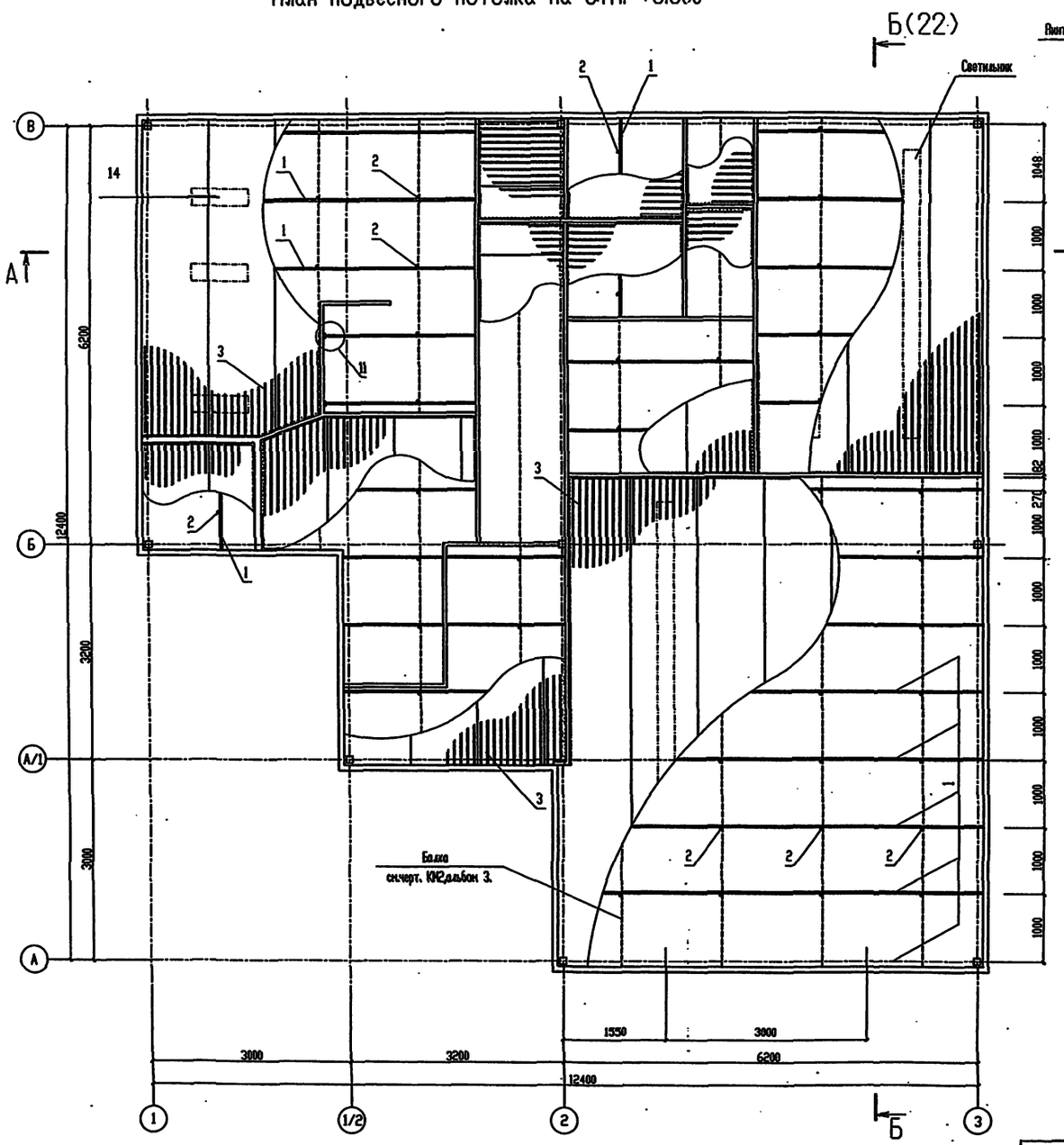

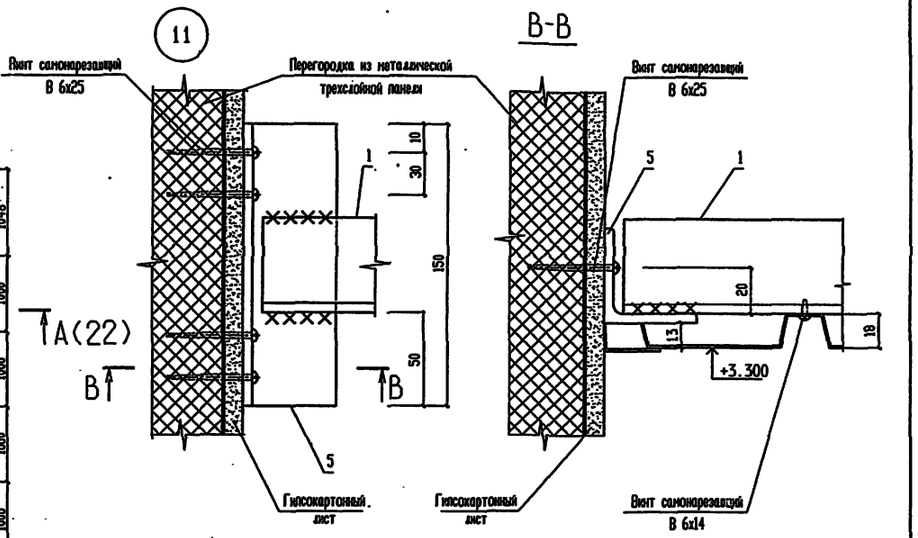

СПЕЦИФИКАЦИЯ ИЗДЕЛИЙ И МАТЕРИАЛОВ

Поз.	Обозначение	Наименование	Кол.	Масса, ед. кг	Примечание
1		Направляющая			
		уголок 50х50х5 -6-ГОСТ 8509-86 С245 ГОСТ 27772-88	133.0	3.77	п.м.
2		Подвеска круг 8АI ГОСТ 2590-88			
		l=400мм	70	0.16	
3		Профнастил С18-1000-0.8 ГОСТ 24045-86	125.5	8.4	м
4	503-6-15.95-АС.И-Н2...Н4.	Наплельник Н2	92.0	0.47	п.м.
5		уголок 50х50х5 -6-ГОСТ 8509-86 С245 ГОСТ 27772-88			
		l=150мм	2	0.57	

Согласовано

Привязан

Инв.N

Изм.	Кол.	Лист	N док.	Подп.	Дата
Нач. АСО		Ермолович			
Гл. спец.		Захлевный			
Вед. инж.		Иванова			
Инженер		Волковский			
Проверил		Захлевный			
Н. контр.		Иванова			

Т.П. 503-6-15.95-АС2

Трассовая АЗС на 50 м3 горячего с комплексом бытовых услуг.

Здание станции	Стадия	Лист	Листов
	Р	21	

Подвесной потолок. План на отм. +3.300. Узел 11.

ОZONG ОВОН

Инв. N подл. | Подпись и дата | Взам. инв. N

инв N Ц00419-03 37 Формат А2

А-А

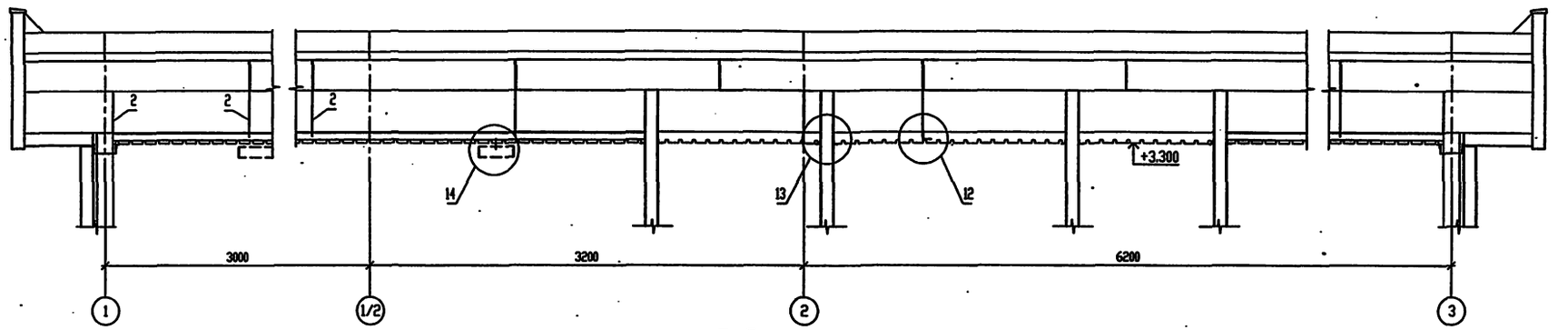

Б-Б

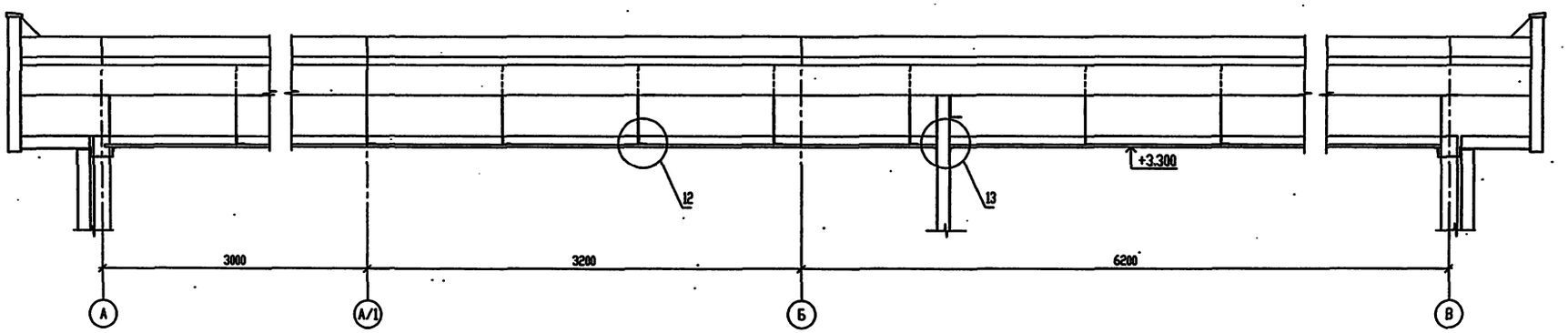

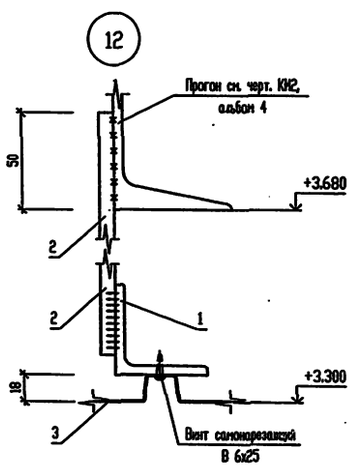

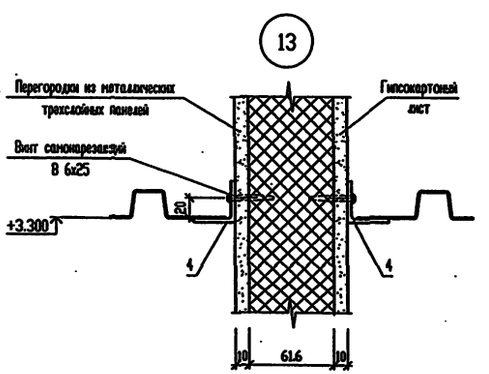

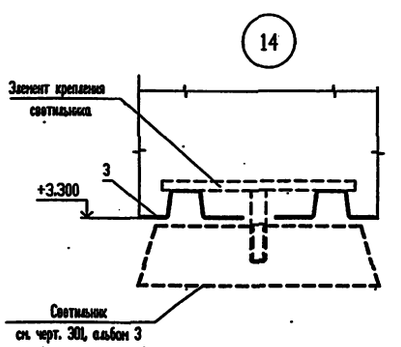

Элементы, замаркированные на сечениях и узлах, учтены в спецификации на листе 21.

Согласовано

Инв. № подл. | Подпись и дата | Взам. инв. №

Привязан

Инв.№

Изм.	Кол.уч.	Лист	№ док.	Подп.	Дата
Нач. АСО		Ермолович			
Гл. спец.		Захливный			
Вед. инж.		Иванова			
Инженер		Волковский			
Проверил		Захливный			
Н. контр.		Иванова			

Т.П. 503-6-15.95-АС2

Трассовая АЗС на 50 м3 горячего с комплексом бытовых усл.уг.

Здание станции

Стадия	Лист	Листов
Р	22	

Подвесной потолок. Сечения. Узлы 12...14.

OZONE ОЗОН

инв № Ц00419-03 38 Формат А2

АЛЬБОМ 3

Т.П. 503-6-15.95

Схема расположения канала

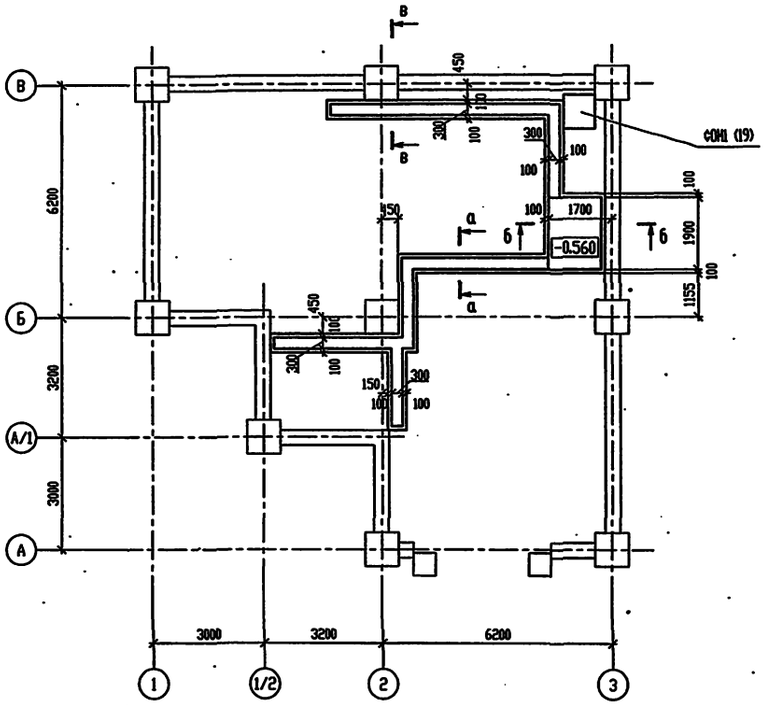

в – в

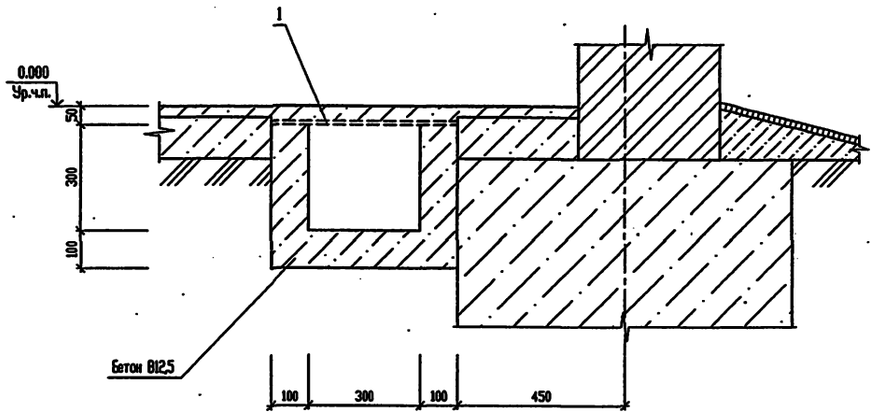

а – а

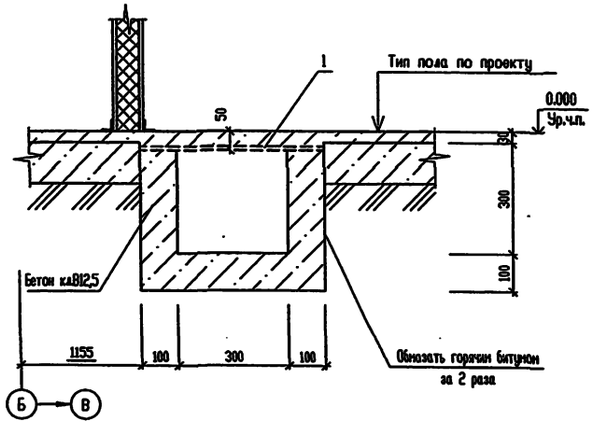

б – б

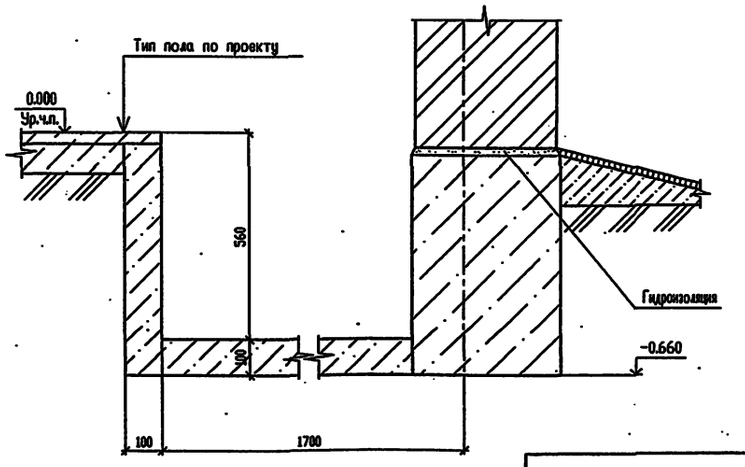

СПЕЦИФИКАЦИЯ К СХЕМЕ РАСПОЛОЖЕНИЯ КАНАЛА

Поз.	Обозначение	Наименование	Кол.	Масса, ед. кг	Примечание
1		Лист ромб. В-К-ПУ-5,0х500 ГОСТ 8568-77* / С235 ГОСТ 27772-88*	10,2	43,2	м²
ФОМ1	лист 19	Фундамент под оборудование ФОМ1	1		

1. Под каналом и приямком выполнить песчаную подготовку толщиной 100 мм.
2. Расход бетона класса В12.5 на канал составляет 2.94 м3.

Изм.	Кол.уч.	Лист	№ док.	Подп.	Дата
Нач. АСО		Ермолович			
Гл. спец.		Захливный			
Вед. инж.		Иванова			
Инженер		Возник			
Проверил		Захливный			
Н. контр.		Иванова			

Привязан

Инв.N

Т.П. 503-6-15.95-АС2

Трасссовая АЗС на 50 м3 горючего с комплексом бытовых услуг.

Здание станции	Стадия	Лист	Листов
	Р	23	

Схема расположения канала

OZONE OBOH

Инв.N Ц00419-03 39 Формат А2.

Инв. № подл. | Подпись и дата | Взам. инв. №

Схема расположения элементов канала КЛ1

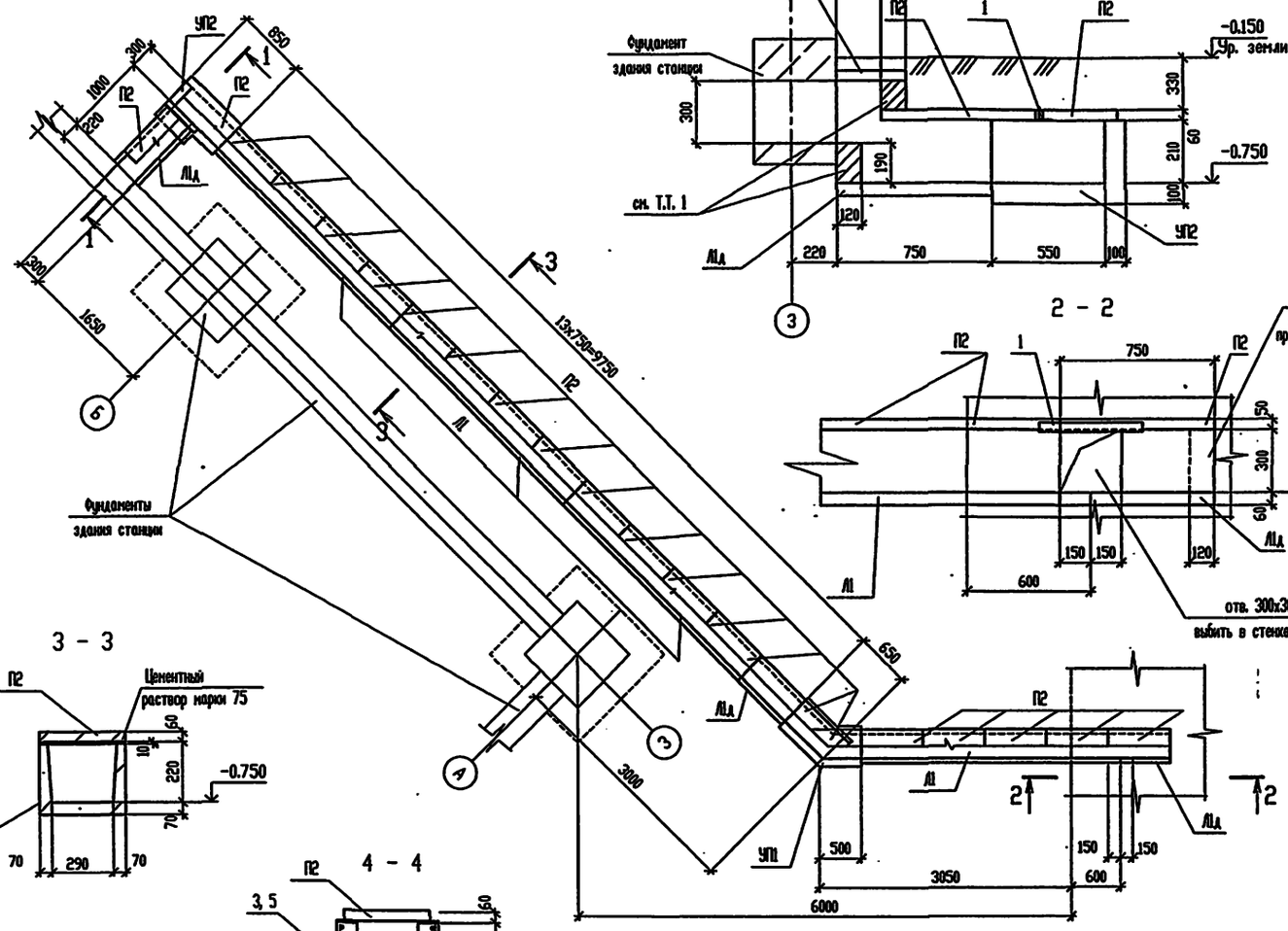

1 - 1

2 - 2

3 - 3

4 - 4

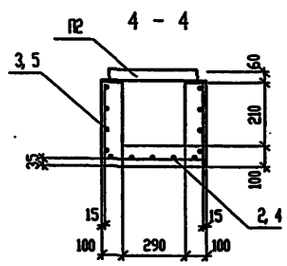

УП1

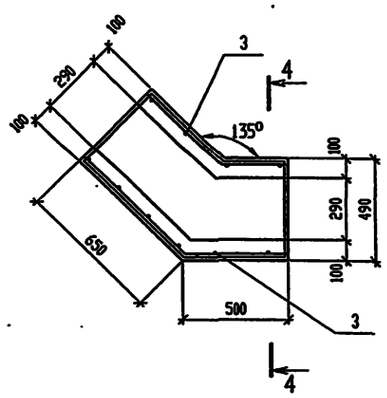

УП2

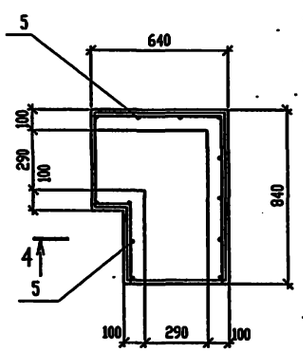

СПЕЦИФИКАЦИЯ К СХЕМЕ РАСПОЛОЖЕНИЯ ЭЛЕМЕНТОВ КАНАЛА КЛ1

Поз.	Обозначение	Наименование	Кол.	Масса, ед. кг	Примечание
А1	3.006.1-8 вып. I-I	лоток АК300.45.30-1	4	450	l=3000
А1д		лоток АК75.45.30-1	3	120	
П1	Т.П. 503-6-15.95-АС.И-П1	Плита перекрытия П1	1	22	
П2	3.006.1-8 вып.3-I	Плита перекрытия ПТ75.45.6-9	22	48	
УП1	лист 24	Угол поворота УП1	1		
УП2		Угол поворота УП2	1		
		уголок 63х5 ГОСТ 8509-93 / С235 ГОСТ 27772-88			
1		l=500	2	2.4	

СПЕЦИФИКАЦИЯ УГЛОВ ПОВОРОТОВ

Поз.	Обозначение	Наименование	Кол. на исп. УП1	Кол. на исп. УП2		Примеч.
		Сборочные единицы				
		Сетка арматурная				
2	ГОСТ 23279-85	4С 8 AIII-100 / 8 AIII-100 85х115	1			8.1
3		4С 8 AIII-100 / 8 AIII-100 75х195	1			12.1
4		4С 8 AIII-100 / 8 AIII-100 65х85		1		4.7
5		4С 8 AIII-100 / 8 AIII-100 75х225		1		13.9
		Материалы				
		Бетон класса В15	0.13	0.11	м³	

ВЕДОМОСТЬ РАСХОДА СТАЛИ, кг

Марка элемента	Изделия арматурные								Всего
	Арматура класса								
	A-III								
	ГОСТ 5781-82				ГОСТ				
	ø8			Итого				Итого	
УП1	20.2			20.2					20.2
УП2	18.6			18.6					18.6

Сетки поз. 2, 4 вырезать по месту. Сетки поз. 3, 5 разрезать и согнуть по месту.

1. Кирпичную кладку выполнять из кирпича марки 75 на растворе марки 50. Кладку выполнять с затиркой швов.
2. Указания по монтажу сборных элементов приведены в серии 3.006.1-8 вып.0-1.

Взам. инв. N° | Подпись и дата | Инв. N° подл.

Привязан

Инв.N

Изм.	Кол.	Лист	N° док.	Подп.	Дата
Нач. АСО		Ермолович			
Гл. спец.		Цозик			
Нач.сект.		Возняк			
Инженер		Соляникова			
Проверил		Возняк			
Н. контр.		Цозик			

Т.П. 503-6-15.95-АС2

Трассовая АЗС на 50 м³ горючего с комплексом бытовых услуг

Здание станции

Стадия	Лист	Листов
Р	24	

Схема расположения элементов канала КЛ1.

ОZONE ОЗОН

инв.N 400419-03 40 Формат А2

Схема расположения закладных элементов в полу и в цоколе

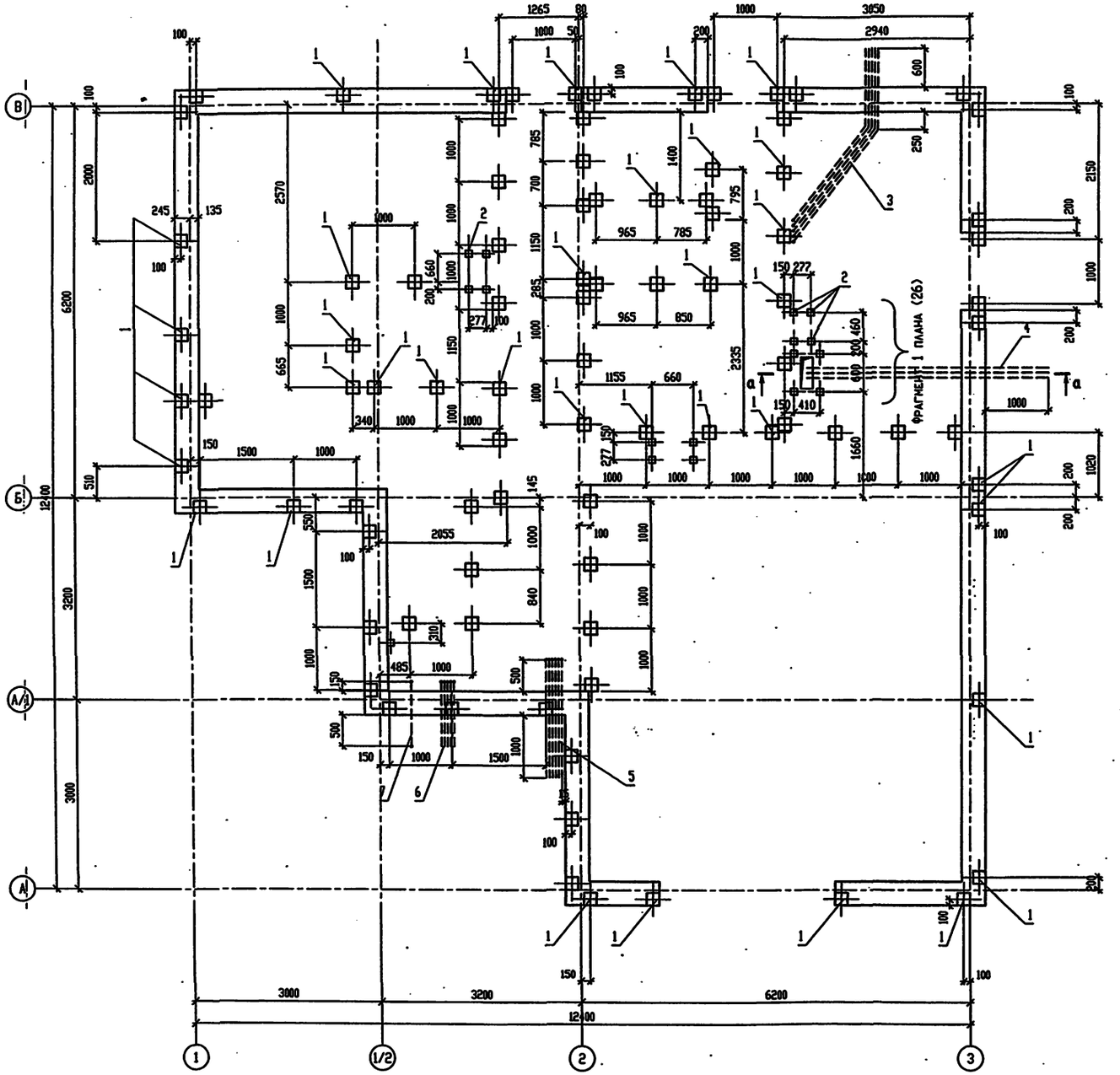

СПЕЦИФИКАЦИЯ ЭЛЕМЕНТОВ К СХЕМЕ РАСПОЛОЖЕНИЯ ЗАКЛАДНЫХ ЭЛЕМЕНТОВ В ПОЛУ И В ЦОКОЛЕ

Поз.	Обозначение	Наименование	Кол.	Масса, ед. кг	Примечание
		Закладной элемент			
1	1.400-15. вып. 1	МН117-6	103	2,4	
2		МН105-6	17	1,0	
3	ГОСТ 3262-75	Труба 25х3,2 l= 7500	5	17,9	
4		Труба 80х4 l= 6400	3	53,4	
5		Труба 25х3,2 l= 2000	5	4,78	
6		Труба 25х3,2 l= 650	5	1,55	
7		Труба 50х3,5 l= 650	1	3,17	

Согласовано

Инв. N подл. | Подпись и дата | Взам. инв. N

Привязан

Инв.N

Изм.	Кол.	Лист	N док.	Подп.	Дата
Нач. АСО		Ермолович			
Гл. спец.		Захаревный			
Вед. инж.		Иванова			
Инженер		Возняк			
Проверил		Захаревный			
Н. контр.		Иванова			

Т.П. 503-6-15.95-АС2

Трасссовая АЗС на 50 м3 горячего с комплексом бытовых услуг.

Здание станции

Стадия	Лист	Листов
Р	25	

Схема расположения закладных элементов в полу и в цоколе

OZONE ОЗОН

инв. № 400419-03 41 Формат А2

Фрагмент 1 плана

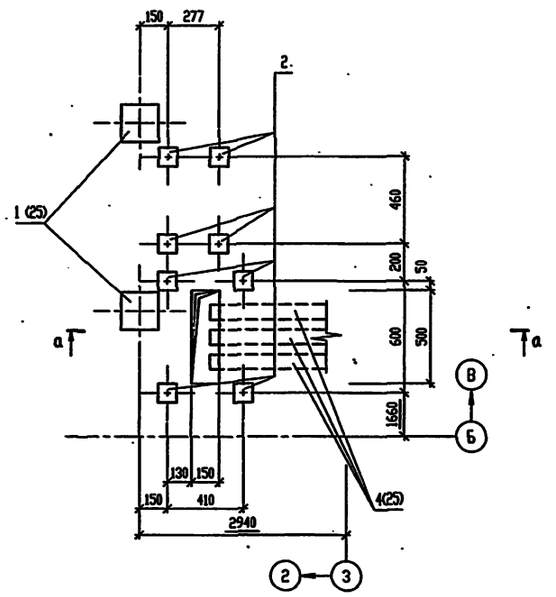

а – а

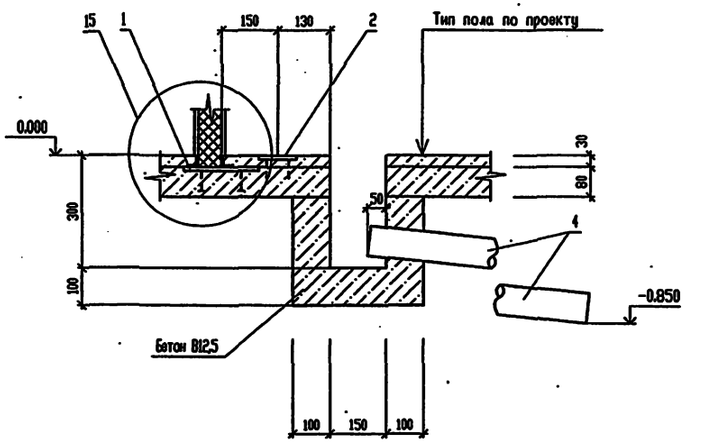

ФОМ1

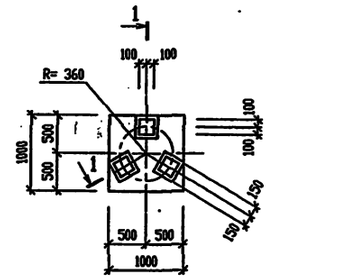

1 – 1

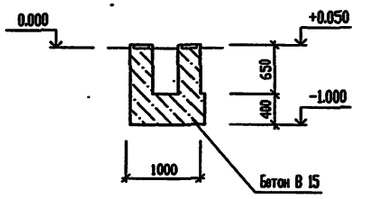

15

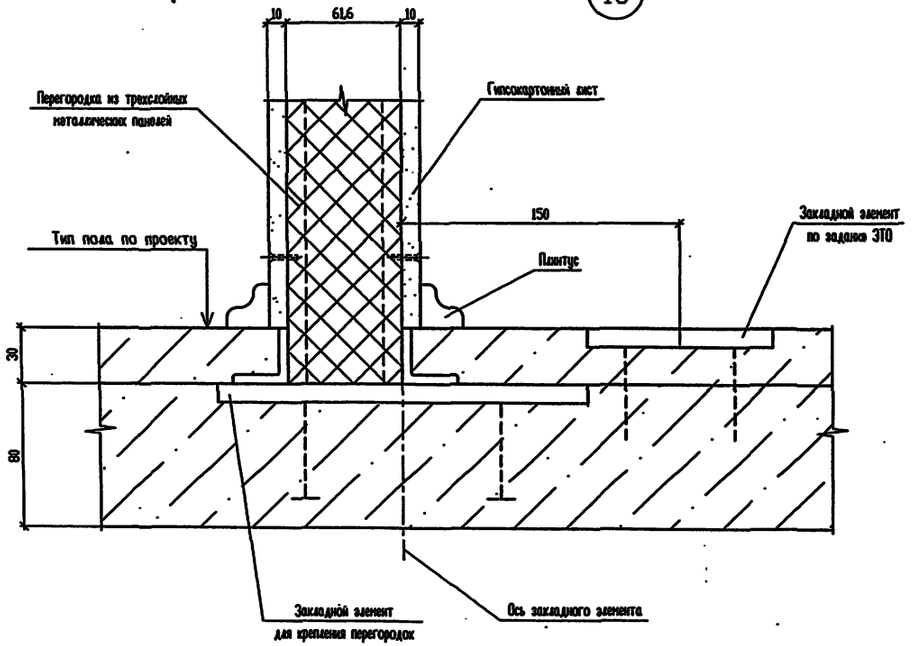

СПЕЦИФИКАЦИЯ ФУНДАМЕНТА ФОМ1

Поз.	Обозначение	Наименование	Кол.	Масса, ед. кг	Примечание
		Изделие закладное			
1	1.400-15 вып. 1	МН117-4	3	1,6	
		Материалы			
		Бетон класса В15	0,6		м³

1. Под каналом и приямком выполнить песчаную подготовку толщиной 100 мм.
2. Элементы, замаркированные на фрагменте 1, учтены в спецификации на л. 25.

							Т.П. 503-6-15.95-АС2	
							Трассовая АЗС на 50 м3 горячего с комплексом бытовых услуг.	
Изм.	Кол.уч.	Лист	№ док.	Подп.	Дата			
Нач. АСО		Ермолович					Здание станции	Стадия: Р; Лист: 26; Листов:
Гл. спец.		Захаревый						
Вед. инж.		Иванова						
Инженер		Возняк					Фрагмент 1 плана. ФОМ1. Узел 15	OZONE ОЗОН
Проверил		Захаревый						
Н. контр.		Иванова						

Привязан

Инв.N

Согласовано

Инв. N подл. | Подпись и дата | Взам. инв. N

инв № 400419-03 42

Формат А2

16

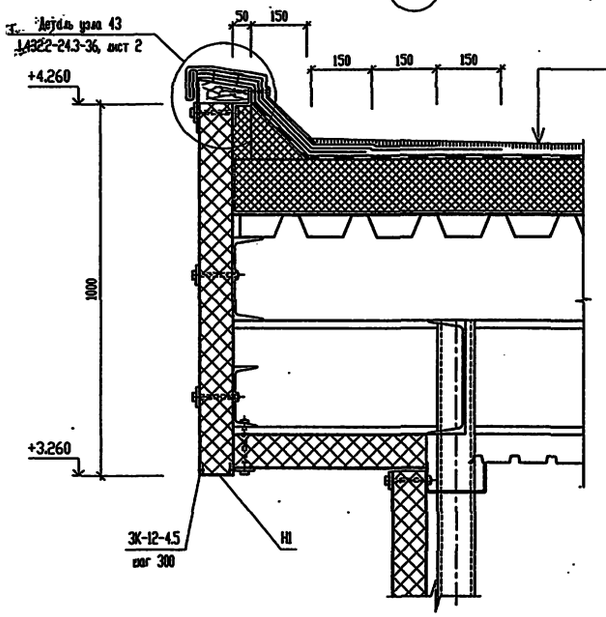

18

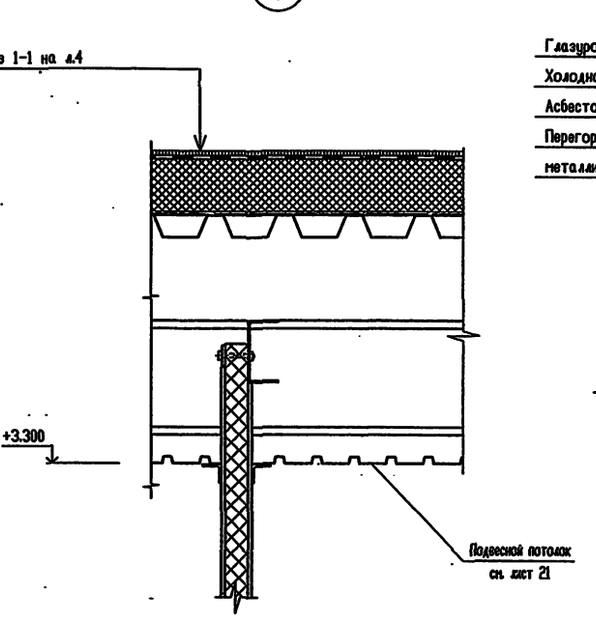

20

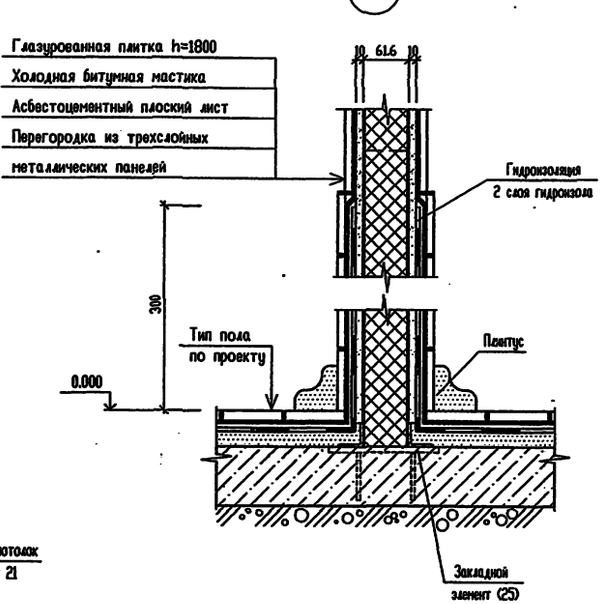

17

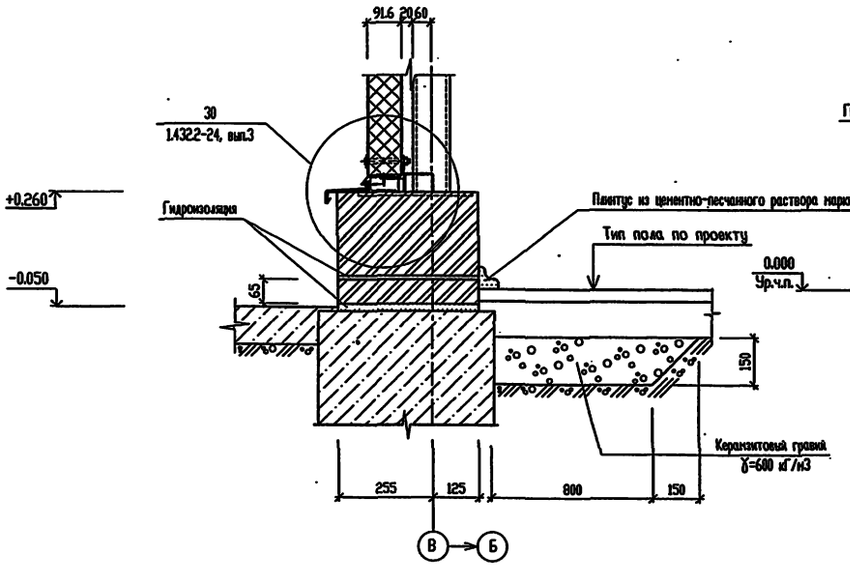

19

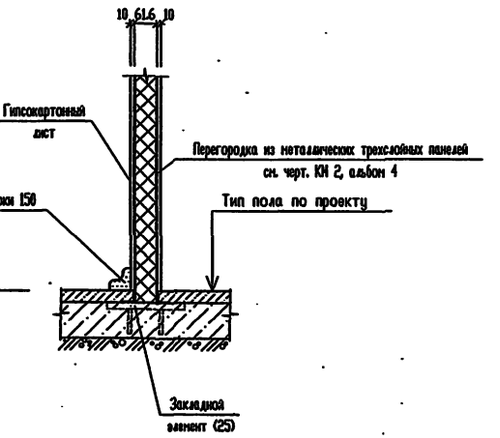

Элементы, замаркированные на узлах, учтены в спецификациях на листе 5.

						Т.П. 503-6-15.95-АС2	
						Трассовая АЗС на 50 м3 горючего с комплексом бытовых услуг.	
Изм.	Кол.уч.	Лист	№ док.	Подп.	Дата		
Нач. АСО		Ермолович				Здание станции	Стадия: Р; Лист: 27; Листов:
Гл. спец.		Захлевный					
Вед.инж.		Иванова					
Инженер		Волковский				Узлы 16..20.	ozone ОВОН
Проверил		Захлевный					
Н. контр.		Иванова					

Привязан

Инв.N

Согласовано

Инв. N подл. | Подпись и дата | Взам. инв. N

инв № Ц00419-03 43 Формат А2

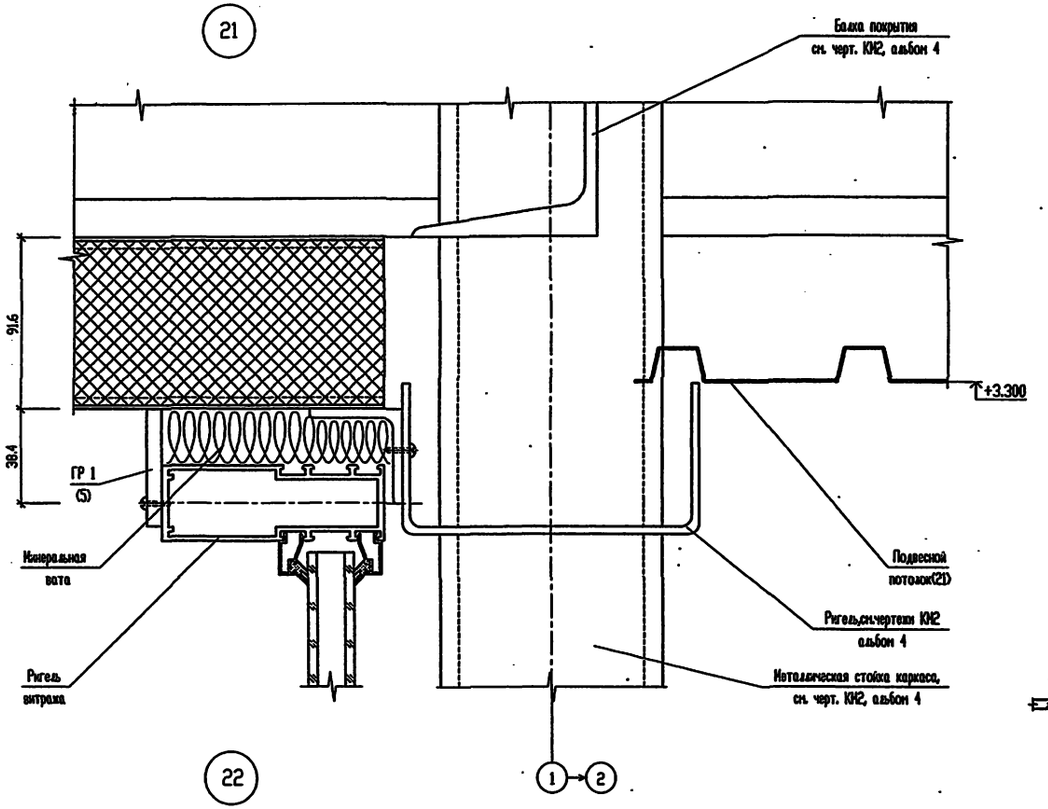

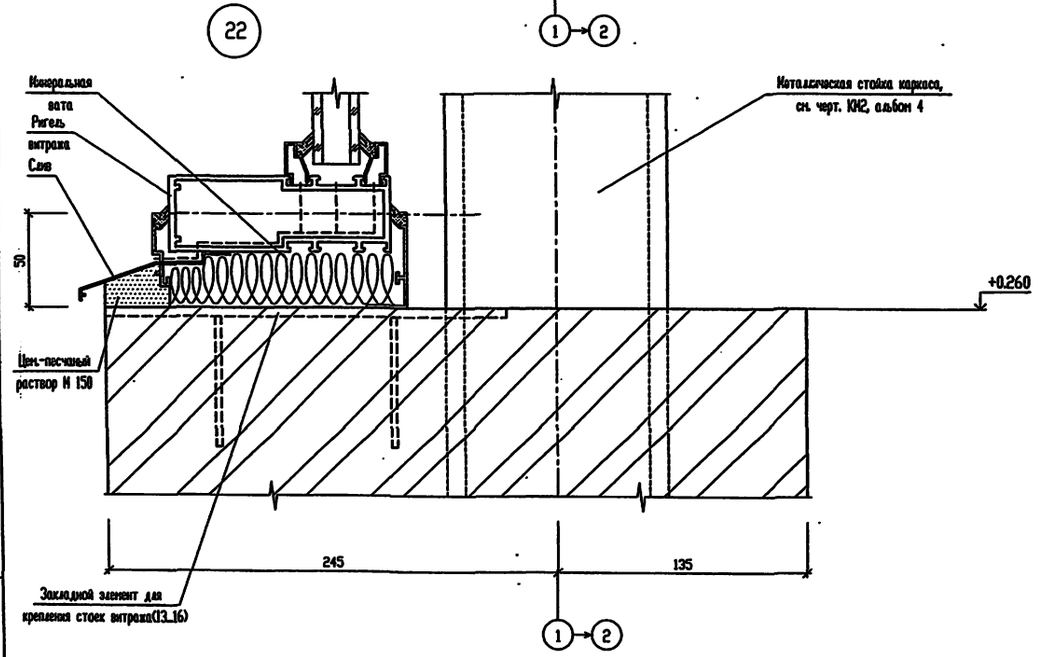

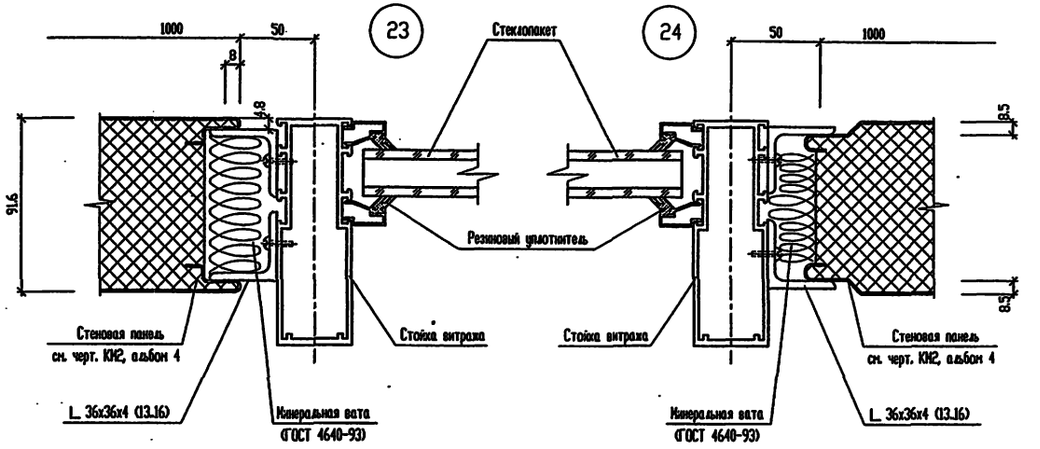

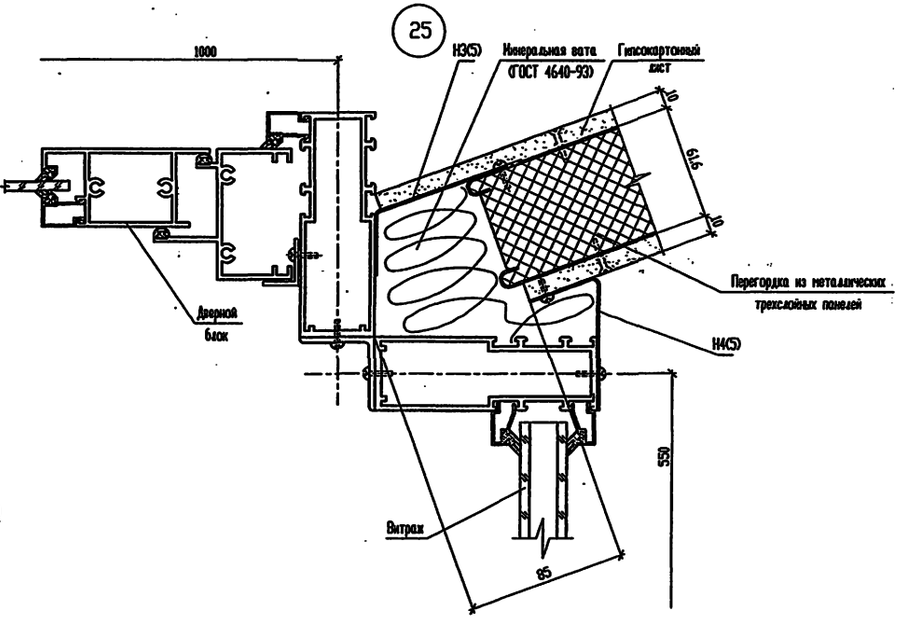

Элементы замаркированные в узлах учтены в спецификациях на листах 13...16

							Т.П. 503-6-15.95-АС2	
							Трасссовая АЗС на 50 м3 горючего с комплексом бытовых услуг.	
			Изм.	Кол.уч.	Лист	N° док.	Подп.	Дата
Привязан			Нач. АСО		Ермолович			
			Гл. спец.		Захлевный			
			Вед.инж.		Иванова			
			Инженер		Волковский			
			Проверил		Захлевный			
Инв.N			Н. контр.		Иванова			
							Здание станции	Стадия: Р; Лист: 28; Листов:
							Узлы 21...25	OZONE 22 ОЗОН

Согласовано

Инв. N° подл. | Подпись и дата | Взам. инв. N°

инв N 400419-03 44 Формат А2

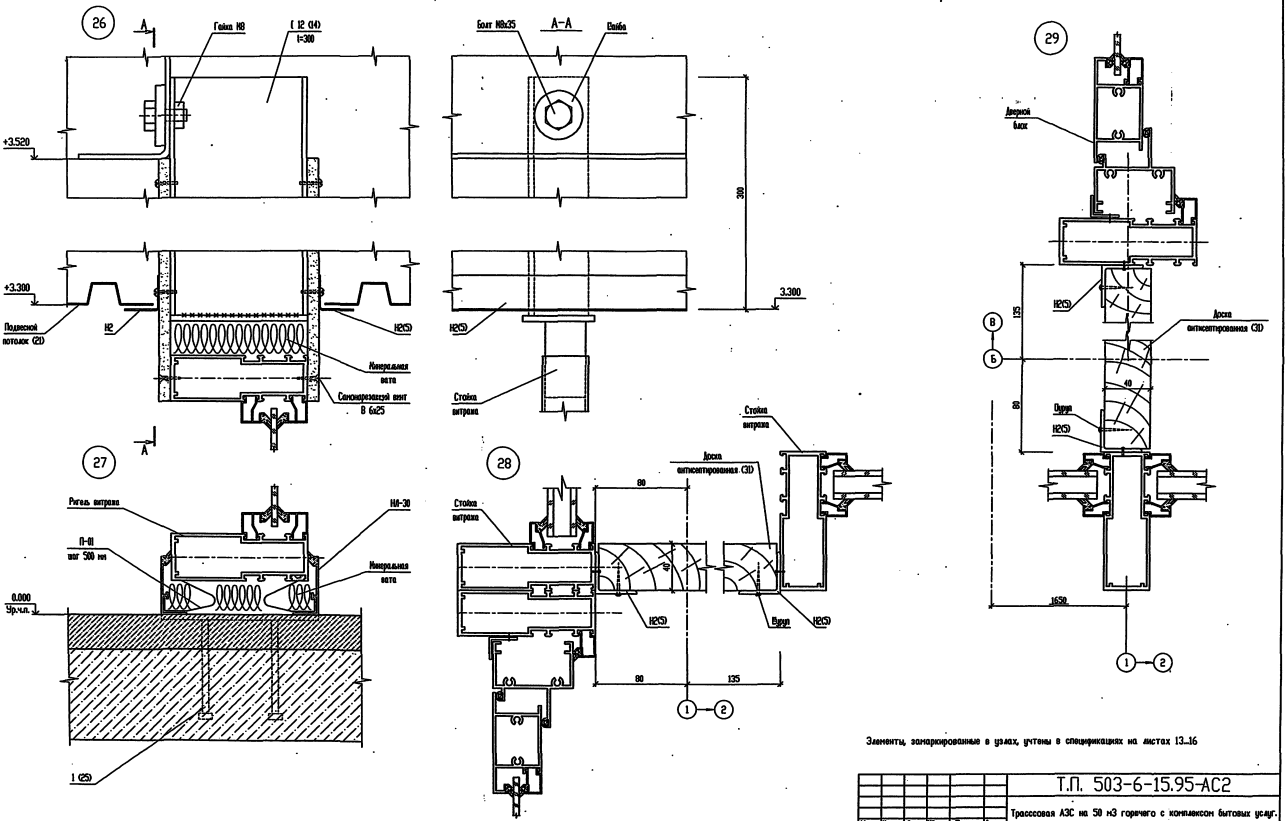

Элементы, замаркированные в узлах, учтены в спецификациях на листах 13...16

Изм.	Кол.уч.	Лист	№ док.	Подп.	Дата	Т.П. 503-6-15.95-АС2
Нач. АСО		Ермолович				Трасссовая АЗС на 50 м3 горячего с комплексом бытовых услуг.
Гл. спец.		Захлевный				
Вед.инж.		Иванова				Здание станции
Инженер		Волковская				Узлы 26...29.
Проверил		Захлевный				
Н. контр.		Иванова				

Стадия	Лист	Листов
Р	29	

ОЗОНЕ ОБОН

Привязан

Инв.№

инв.№ 400419-03 45 Формат А2

Т.П. 503-6-15.95 АЛЬБОМ 3

Согласовано

Инв. № подл. | Подпись и дата | Взам. инв. №

АЛЬБОМ 3

Т.П. 503-6-15.95

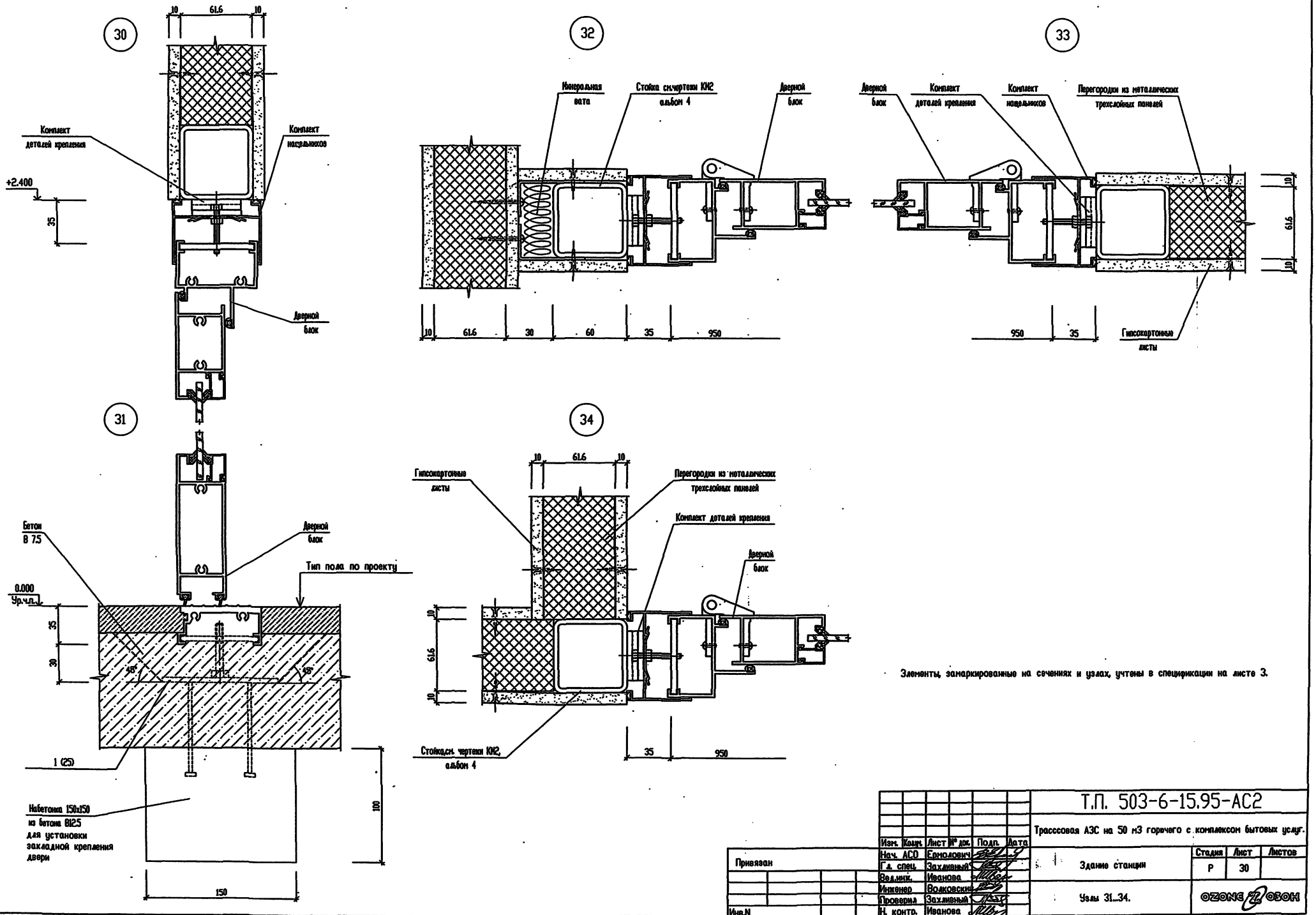

Элементы, замаркированные на сечениях и узлах, учтены в спецификации на листе 3.

Изм.	Кол.уч.	Лист	№ док.	Подп.	Дата	Т.П. 503-6-15.95-АС2	
Нач. АСО		Ермолович				Трасссовая АЗС на 50 м3 горючего с комплексом бытовых услуг.	
Гл. спец.		Захливный				Здание станции	Стадия: Р; Лист: 30; Листов:
Вед.инж.		Иванова					
Инженер		Волковский				Узлы 31...34.	OZONE ОЗОН
Проверил		Захливный					
Н. контр.		Иванова					

Привязан

Инв.N

Согласовано

Взам. инв. №

Подпись и дата

Инв. № подл.

инв № Ц00419-03

46

Формат А2

35

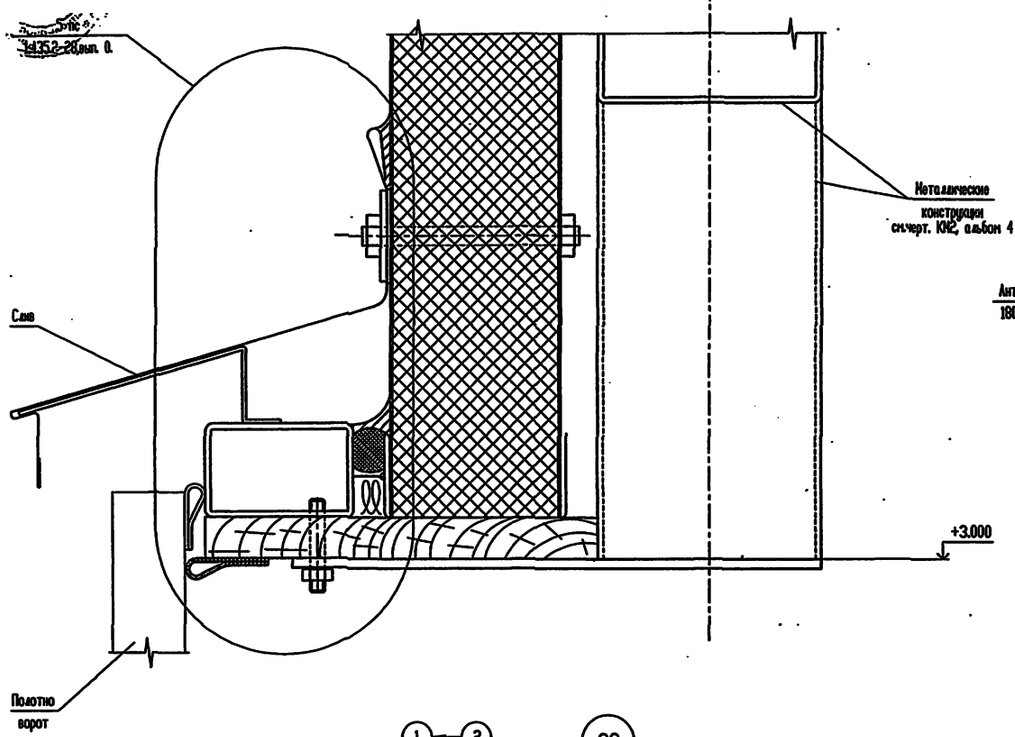

36

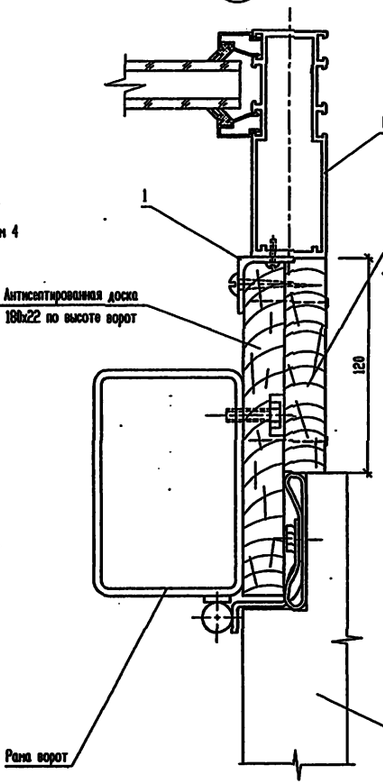

37

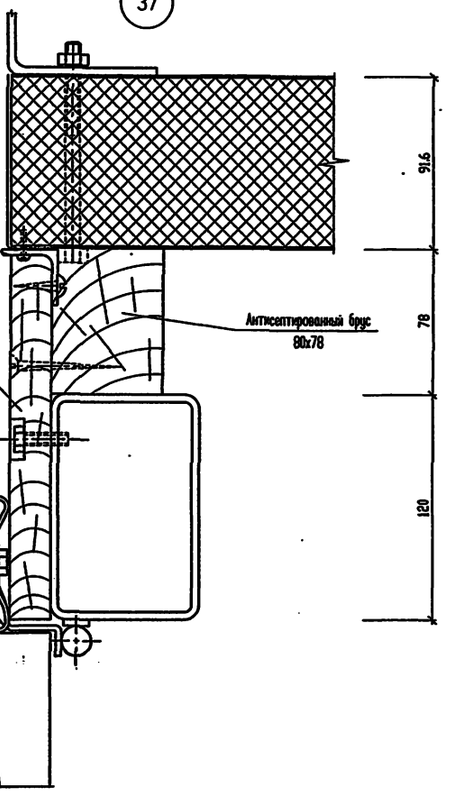

38

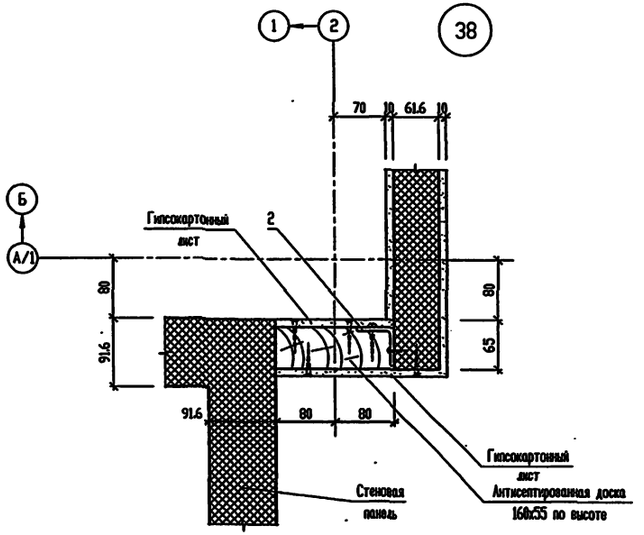

СПЕЦИФИКАЦИЯ ЭЛЕМЕНТОВ И МАТЕРИАЛОВ К УЗЛАМ

Поз.	Обозначение	Наименование	Кол.	Масса, ед. кг	Примечание
1		Уголок $\frac{32\times32\times3\text{-ГОСТ }8509\text{-}93}{\text{С }245\text{ ГОСТ }27772\text{-}88*}$			
		l=3000	2	4.38	
2		Уголок $\frac{32\times32\times3\text{-ГОСТ }8509\text{-}93}{\text{С }245\text{ ГОСТ }27772\text{-}88*}$			
		l=3300	1	4.82	
	ГОСТ 8486-86*	Пиломатериалы хвойных пород	0.052		м3

Согласовано

Инв. N подл. | Подпись и дата | Взам. инв. N

Привязан

Инв.N

Изм.	Кол.уч.	Лист	N док.	Подп.	Дата
Нач. АСО		Ермолович			
Гл. спец.		Захлевный			
Вед.инж.		Иванова			
Инженер		Волковский			
Проверил		Захлевный			
Н. контр.		Иванова			

Т.П. 503-6-15.95-АС2

Трассовая АЗС на 50 м3 горячего с комплексом бытовых услуг.

Здание станции	Стадия	Лист	Листов
	Р	31	
Узлы 35...38.	OZONE ОЗОН		

Инв.N 4.00419-03 47 Формат А2

АЛЬБОМ 3

Т.П. 503-6-15.95

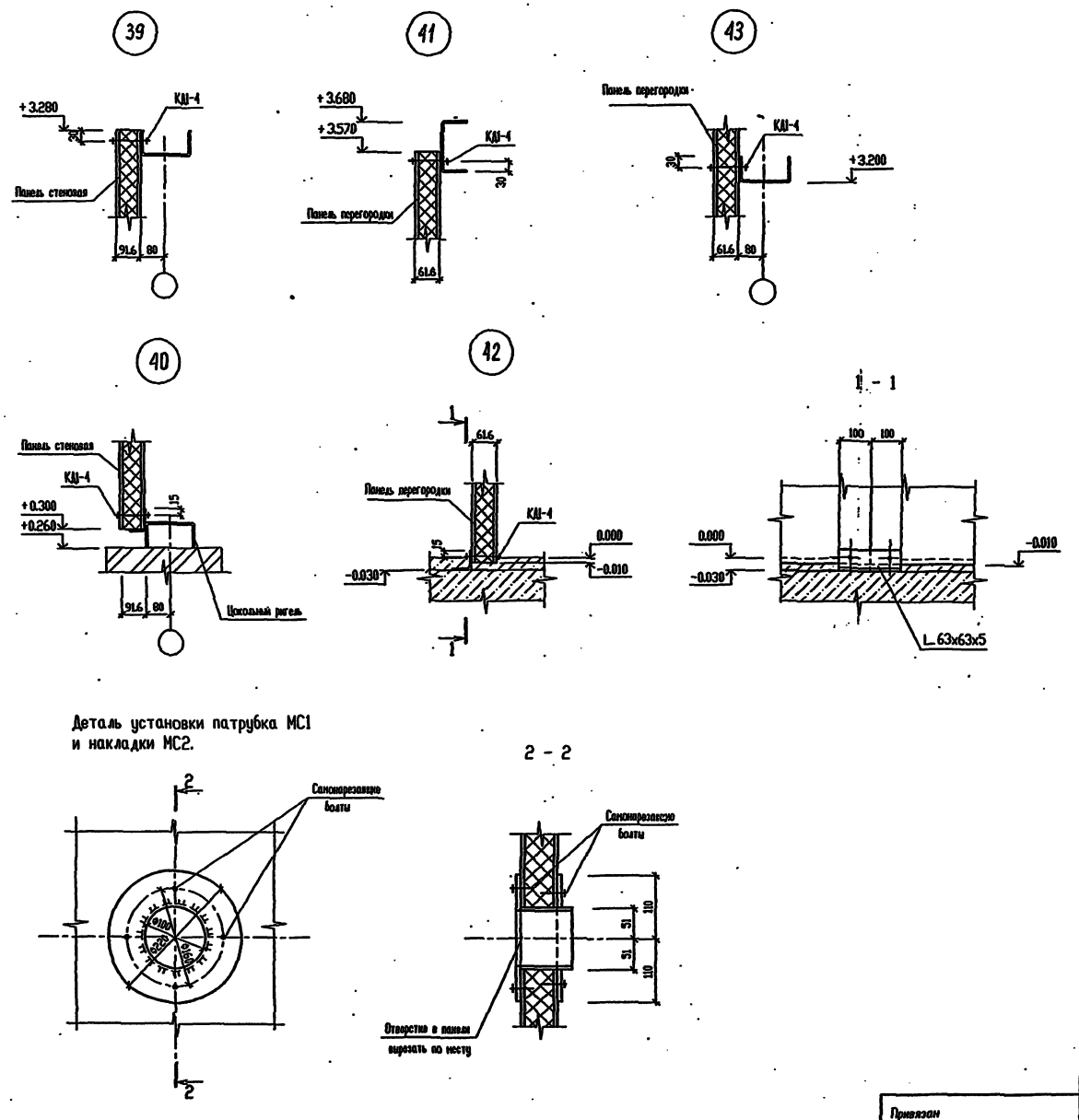

Изм.	Кол.ч.	Лист	№ док.	Подп.	Дата
Нач. АСО		Ермолович			
Гл. спец.		Цозик			
Нач. сект.		Вознюк			
Вед. инж.		Моисеева			
Проверил		Вознюк			
Н. контр.		Вознюк			

Привязан

Инв.N

Т.П. 503-6-15.95-АС2

Трассовая АЗС на 50 м³ горючего с комплексом бытовых услуг

Здание станции

Стадия	Лист	Листов
Р	32	

Узлы 39 – 43

OZONE ОЗОН

инв № 400419-03 48 Формат А2

Инв. № подл. | Подпись и дата | Взам. инв. №

АЛЬБОМ 3

Т.П. 503-6-15.95

ВЕДОМОСТЬ РАБОЧИХ ЧЕРТЕЖЕЙ ОСНОВНОГО КОМПЛЕКТА

Лист	Наименование	Примечание
1	Общие данные.	
2	План на отм. 0.000.Элемент плана на отм. 0.000 между осями 2-3	
	и А-Б.	
3	Установка системы В1.Схемы систем отопления и вентиляции В1.ВЕ1.ВЕ2.	

ВЕДОМОСТЬ ССЫЛОЧНЫХ И ПРИЛАГАЕМЫХ ДОКУМЕНТОВ

Обозначение	Наименование	Примечание
	Ссылочные документы:	
Серия 4.904-69	Детали крепления санитарно-технических	
	приборов и трубопроводов	
Серия 5.904-38	Гибкие вставки к центробежным вентилято-	
	рам	
Серия 5.904-1 в.0,1	Детали крепления воздуховодов	
Серия 5.904-51	Зонты и дефлекторы вентиляционных систем	
Серия 3.904.2-26	Насадки с водоотводящим кольцом	
Серия 5.903-19	Чертежи типовых строительных конструкций,из-	
	делий и узлов зданий и сооружений	
Серия 1.494-10	Решетки щелевые регулируемые.Тип Р.	
Серия 5.904-45	Узлы прохода общего назначения.	
	Прилагаемые документы	
Т.П. 503-6-15.95-ОВ-СО	Спецификация оборудования	Альбом 7
Т.П. 503-6-15.95-ОВ-ВМ	Ведомость потребности в материалах	Альбом 8

ХАРАКТЕРИСТИКА ОТОПИТЕЛЬНО-ВЕНТИЛЯЦИОННЫХ СИСТЕМ

Обозначение системы	Кол. систем	Наименование обслуживаемого помещения(технологического оборудования)	Тип установки	Вентилятор: Тип, исполн.взрывозащите	N	Схема исполнен.	Положение	L м3/ч	P кгс/м2	n об/мин	Электродвигатель: Тип, исполнение по взрывозащите	N кВт	n об/мин	Воздухонагреватель: Тип	N	Кол.	Т-ра нагрева, С: от	до	Расход тепла ккал/ч	P кгс/м2	Примечание
В1	1	Участок техобслуживания	Е2.5095-2а	ВР4-75.1	2.5	1	Л0°	880	60	2750	4АА63А2	0.37	2750	-	-	-	-	-	-	-	
		автомобилей																			
В2	1	Подсобное помещение	В010-У2	АИСИ-3								0.035									
К1	1	Операторная,комната отдыха	БК-1500									1									

Характеристика вентилятора указана с учетом подсоса воздуха в вытяжной системе с коэффициентом К-1.1 к расчетной производительности.

ОБЩИЕ УКАЗАНИЯ

1. Исходные данные.

Проект разработан в соответствии с действующими нормами и правилами:
- СНиП 2.01.01-82 'Строительная климатология и геофизика'.
- СНиП II-3-79** 'Строительная теплотехника'
- СНиП 2.04.05-91 'Отопление, вентиляция и кондиционирование'
- СНиП II-93-74 "Предприятия по обслуживанию автомобилей"
- СНиП 2.09.04-87 "Административные и бытовые здания".

2.Расчетные параметры наружного воздуха.

Расчетная температура наружного воздуха для расчета систем отопления: минус 26°С

Расчетная температура наружного воздуха для расчета систем вентиляции:
- холодный период года минус 26°С
- теплый период года 22.3°С

Расчетные температуры воздуха в рабочей зоне производственных и вспомогательных помещений:
- участок техобслуживания автомобилей 16°С
- административно-бытовые помещения согласно СНиП 2.09.04-87

3. Источник снабжения теплом.

Теплоснабжение здания предусматривается от автономного источника тепла.Теплоноситель-горячая вода с параметрами 95-70°С.Расход тепла на отопление и горячее водоснабжение приведены в таблице.

4.Решения по отоплению и вентиляции.

Отопление.

Отопление помещений трассовой автозаправочной станции - водяное,местными нагревательными приборами.
В качестве отопительных приборов приняты:
- регистры из гладких труб на участке ТО автомобилей;
- приборы отопительные биметаллические литые типа "Коралл" в остальных помещениях.

Прокладка подающих трубопроводов предусмотрена в подшивном потолке, а обратных - под нагревательными приборами и в подпольных каналах.Удаление воздуха из системы отопления предусмотрено через расширительный бак, установленный в помещении установки котла.

Вентиляция

Основными вредностями,выделяющимися на участке техобслуживания автомобилей являются пары бензина,образующиеся при периодической работе (менее двух часов в смену) электровулканизатора и верстака для ремонта карбюраторов.Над этим оборудованием предусмотрена установка местных вентиляционных отсосов (зонтов), присоединенных к вытяжной системе вентиляции.Воздухообмен определен расчетом и обеспечивает содержание вредных выделений в пределах установленных предельно-допустимыми концентрациями (П.Д.К.) воздуха рабочей зоны производственных помещений.Приток воздуха неорганизованный,через притворы ворот и оконных проемов, в санузлах и душевой вентиляция естественная.
В операторной предусмотрена установка бытового кондиционера.

5.Конструктивные решения.

Трубопроводы системы отопления,отопительные приборы и воздуховоды покрываются защитным слоем:
- грунт ГФ-021 (ГОСТ 25129-82) - 1 слой;
- эмаль ПФ-115 (ГОСТ 6465-75) - 1 слой.

(отопление - 7 м2, вентиляция - 30 м2).

ОСНОВНЫЕ ПОКАЗАТЕЛИ ПО ЧЕРТЕЖАМ ОТОПЛЕНИЯ И ВЕНТИЛЯЦИИ

Наименование здания (сооружения), помещения	Объем м3	Периоды года при tн, °С	Расход тепла,ккал/ч (Вт): На отопление	На горячее водосн.	Общая	Расход холода ккал/ч	Установл. мощность эл.двиг. кВт
Трассовая АЗС	500	минус 26	21000 (24420)	22000 (25590)	43000 (50010)	-	1.405

ПЛАН-СХЕМА

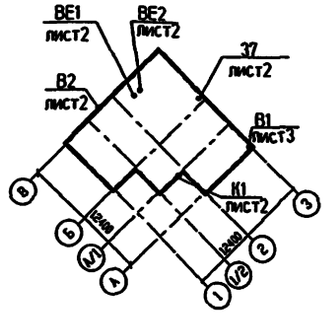

Технические решения, принятые в настоящем проекте (комплекте рабочих чертежей), соответствуют требованиям экологических, санитарно-гигиенических, противопожарных и других норм, действующих на территории Российской Федерации, и обеспечивают безопасную для жизни и здоровья людей эксплуатацию объекта при соблюдении предусмотренных рабочими чертежами мероприятий.

"___" июня 1995 г.

Главный инженер проекта Писаренко Е.И.

						Привязан	
							Листов
Инв.N						Т.П. 503-6-15.95-ОВ	
						Трассовая АЗС на 50м3 горючего с комплексом бытовых услуг	
Изм.	Кол.уч.	Лист	N док.	Подпись	Дата	Здание станции	Стадия: Р; Лист: 1; Листов: 3
ГИП		Писаренко					
Нач.отд.		Чалбышев					
Нач.сек.		Полковников					
Инженер		Голоченко					
Проверил		Полковников				Общие данные	OZONE ОЗОН
Н.Контр.		Полковников					

Инв.N подл. | Подпись и дата | Взам.инв.N

инв.N 4005/19-03 49 Формат А2

ПЛАН НА ОТМ.0.000

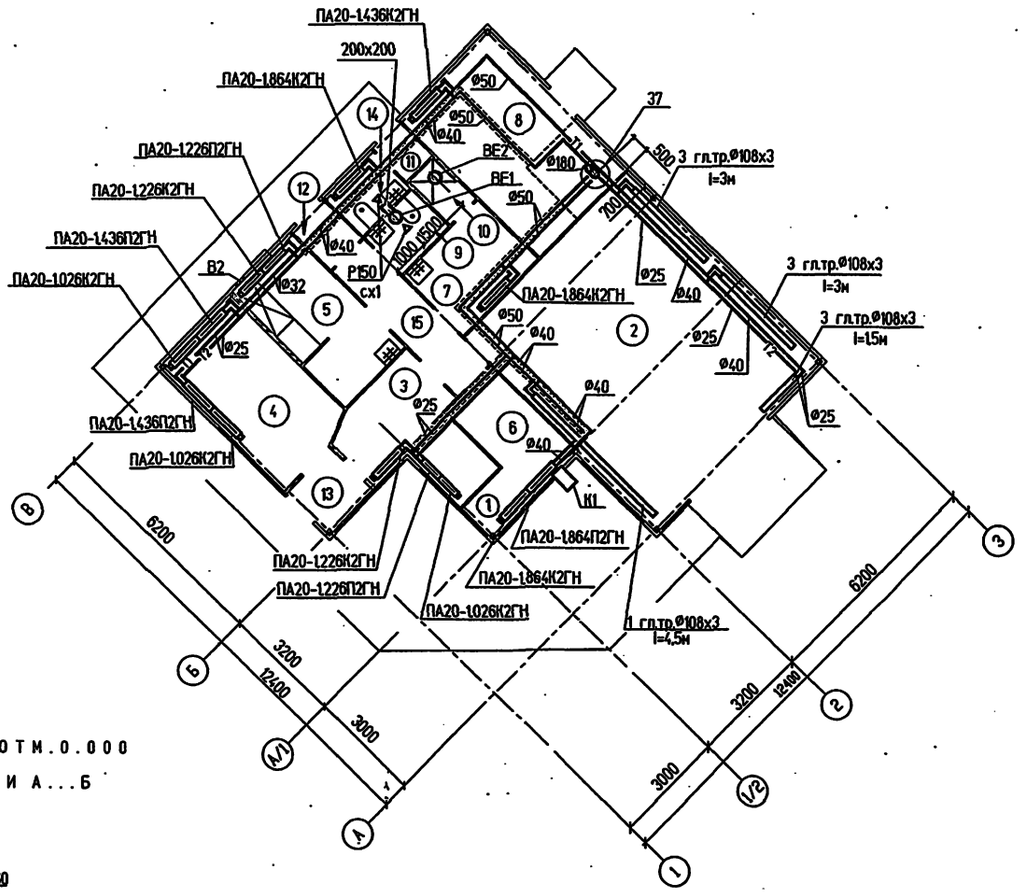

ЭЛЕМЕНТ ПЛАНА НА ОТМ.0.000 МЕЖДУ ОСЯМИ 2...3 И А...Б

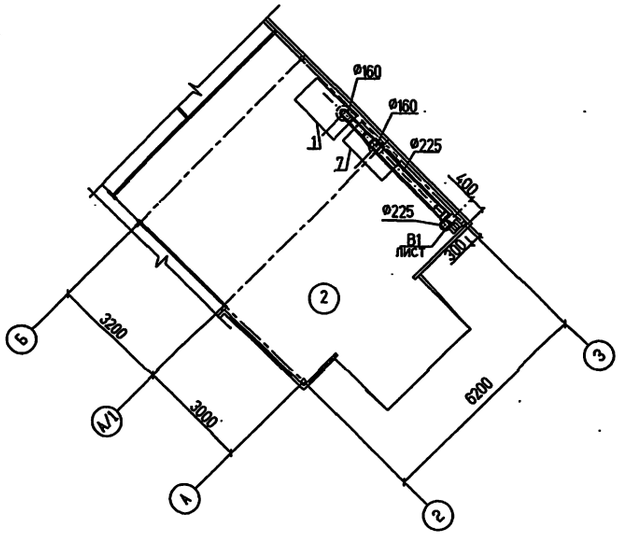

ЭКСПЛИКАЦИЯ ПОМЕЩЕНИЙ

N помещения	Наименование	Площадь м2	Кат. помещения
1	Операторная		
2	Участок техобслуживания автомобилей		
3	Магазин запчастей		
4	Буфет		
5	Подсобное помещение		
6	Комната отдыха оператора		
7	Гардеробная персонала		
8	Техническое помещение		
9	Санузел персонала		
10	Душевая		
11	Тамбур		
12	Тамбур		
13	Тамбур		
14	Санузел клиентов		
15	Коридор		

Инв.N подл. | Подпись и дата | Взамен инв. N

Изм.	Кол.уч.	Лист	N док.	Подпись	Дата
ГИП		Писаренко			
Нач.отд.		Чалбышев			
Нач.сек.		Поликовских			
Инженер		Головченко			
Проверил		Поликовских			
Н.контр.		Поликовских			

Привязан

Инв.N

Т.П. 503-6-15.95-ОВ

Трассовая АЗС на 50м3 горючего с комплексом бытовых услуг

Здание станции.

Стадия	Лист	Листов
Р	2	

План на отм. 0.000. Элемент плана между осями 2..3 и А..Б.

OZONE ОЗОН

Инв.№ Ц00419-03 50 Формат А2

АЛЬБОМ 3

Т.П. 503-6-15.95

Инв.N подл. | Подпись и дата | Взамен инв. N

РАЗРЕЗ 1-1

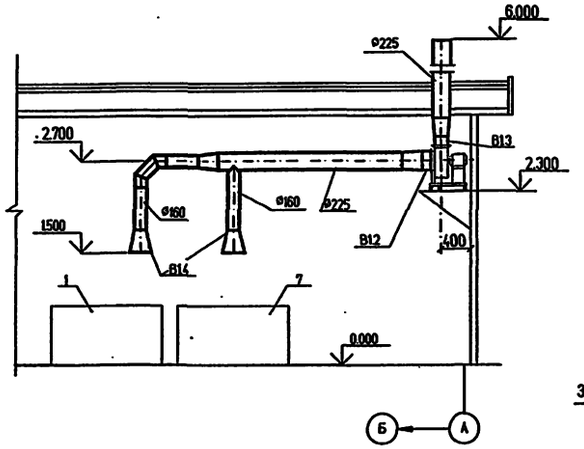

ПЛАН

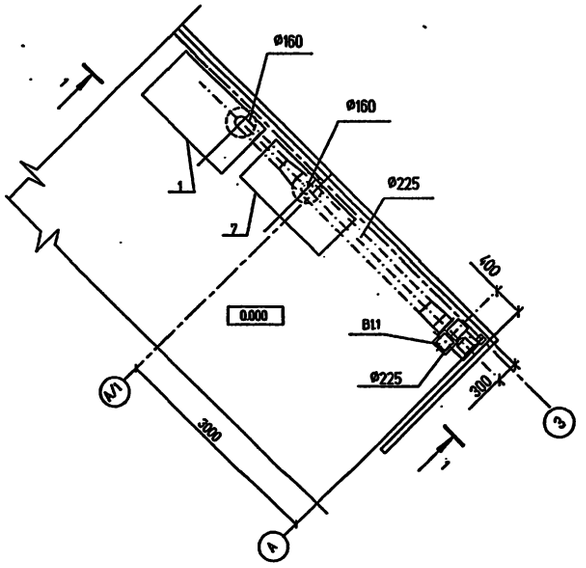

СИСТЕМА ОТОПЛЕНИЯ

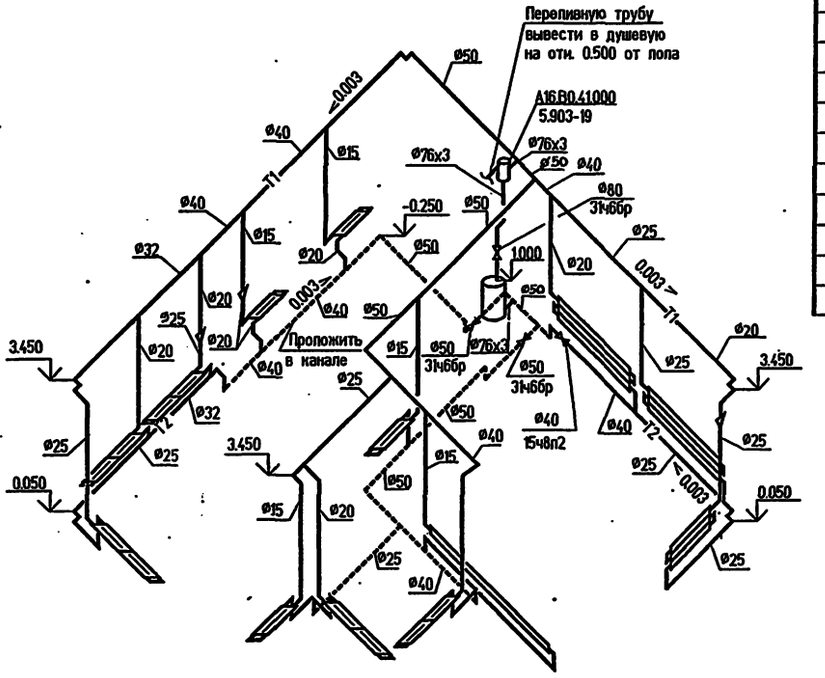

СПЕЦИФИКАЦИЯ ОТОПИТЕЛЬНО-ВЕНТИЛЯЦИОННЫХ УСТАНОВОК

Марка Поз.	Обозначение	Наименование	Кол.	Масса ед.кг	Примеч.
		B1			
B1.1	ТУ16-90-ВР-4-75.1-4СТУ	Вентилятор радиальный ВР4-75.1 исп.1 Дкол.=0.95Дноч.ПО в комплекте с виброизолаторами и электродвигателем 4АА63А2 0.37кВт 2750об/мин	1	27.3	
B1.2	Серия 5.904-38	Вставка гибкая В.00.00-03	1	0.91	
B1.3	то же	то же Н.00.00-03	1	0.86	
B1.4	ГОСТ 19904-90	Переход с диаметра 160 на диаметр 400 L=300мм	2		

B1

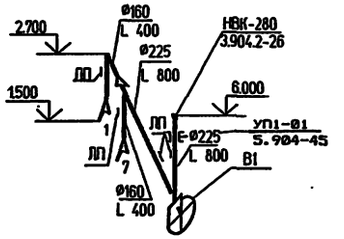

B E 1

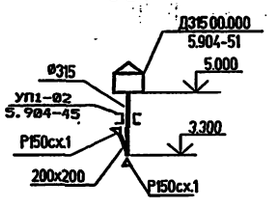

B E 2

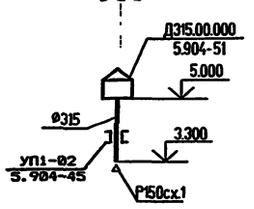

							Т.П. 503-6-15.95 -ОВ	
							Грассовая АЗС на 50 м³ горячего с комплексом бытовых услуг	
Изм.	Кол.уч.	Лист	N док.	Подпись	Дата			
Привязан		ГИП	Писаренко				Здание станции.	Стадия: Р; Лист: 3; Листов:
		Нач.отд.	Чалбышев					
		Нач.сек.	Полковников					
		Инженер	Головчанко				Установка системы В1,Схемы систем отопления и вентиляции В1,ВЕ1,ВЕ2.	OZONE ОЗОН
Инв.N		Проверил	Полковников					
		Н.Контр.	Полковников					

Альбом 3

Т.П. 503-6-15.95

ВЕДОМОСТЬ РАБОЧИХ ЧЕРТЕЖЕЙ ОСНОВНОГО КОМПЛЕКТА

ЛИСТ	НАИМЕНОВАНИЕ	ПРИМЕЧАНИЕ
1	ОБЩИЕ ДАННЫЕ. СИСТЕМА В1, КОТЕЛ К-50. УПРАВЛЕНИЕ.	
	СХЕМА ПРИНЦИПИАЛЬНАЯ. ПЛАН РАСПОЛОЖЕНИЯ	

ВЕДОМОСТЬ ССЫЛОЧНЫХ И ПРИЛАГАЕМЫХ ДОКУМЕНТОВ

ОБОЗНАЧЕНИЕ	НАИМЕНОВАНИЕ	ПРИМЕЧАНИЕ
	ПРИЛАГАЕМЫЕ ДОКУМЕНТЫ	
Т.П.503-6-15.95-АОВ.ВМ	ВЕДОМОСТЬ ПОТРЕБНОСТИ В МАТЕРИАЛАХ	

ПОЗИЦИОН. ОБОЗНАЧ.	НАИМЕНОВАНИЕ	КОЛ	ПРИМЕЧАНИЕ
	ЩИТ ШУ		АТХ3 альбом 6
У1К	РЕЛЕ ПРОМЕЖУТОЧНОЕ ПЭ-37-42У3 50Гц 220В		
	ТУ16-523.622-82	1	
	АППАРАТУРА ПО МЕСТУ		
В1КМ	ПУСКАТЕЛЬ ПМ12-010230У2	1	

ПОЗ	ОБОЗНАЧЕНИЕ	НАИМЕНОВАНИЕ	КОЛ	ПРИМЕЧАНИЕ
		МАТЕРИАЛЫ		
1		ТРУБА ГОСТ 18599-83 ПВД25С	20	М

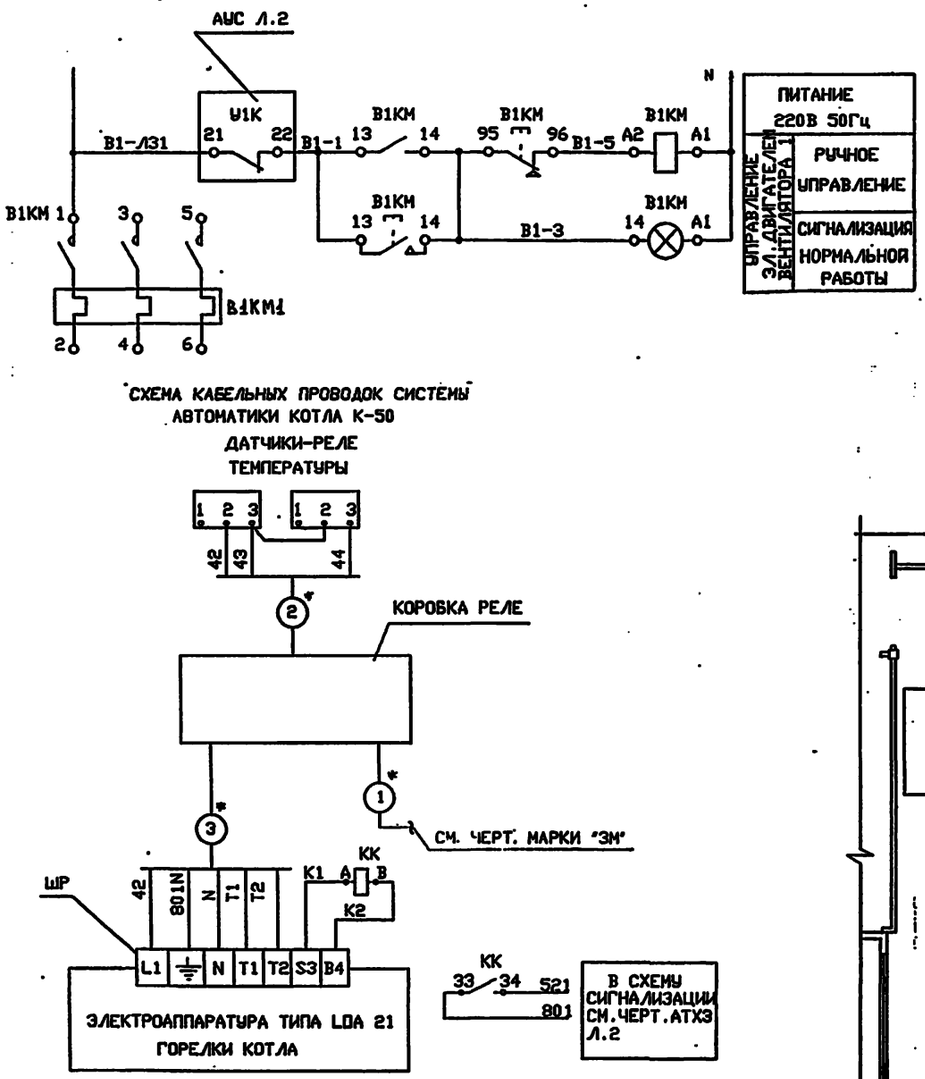

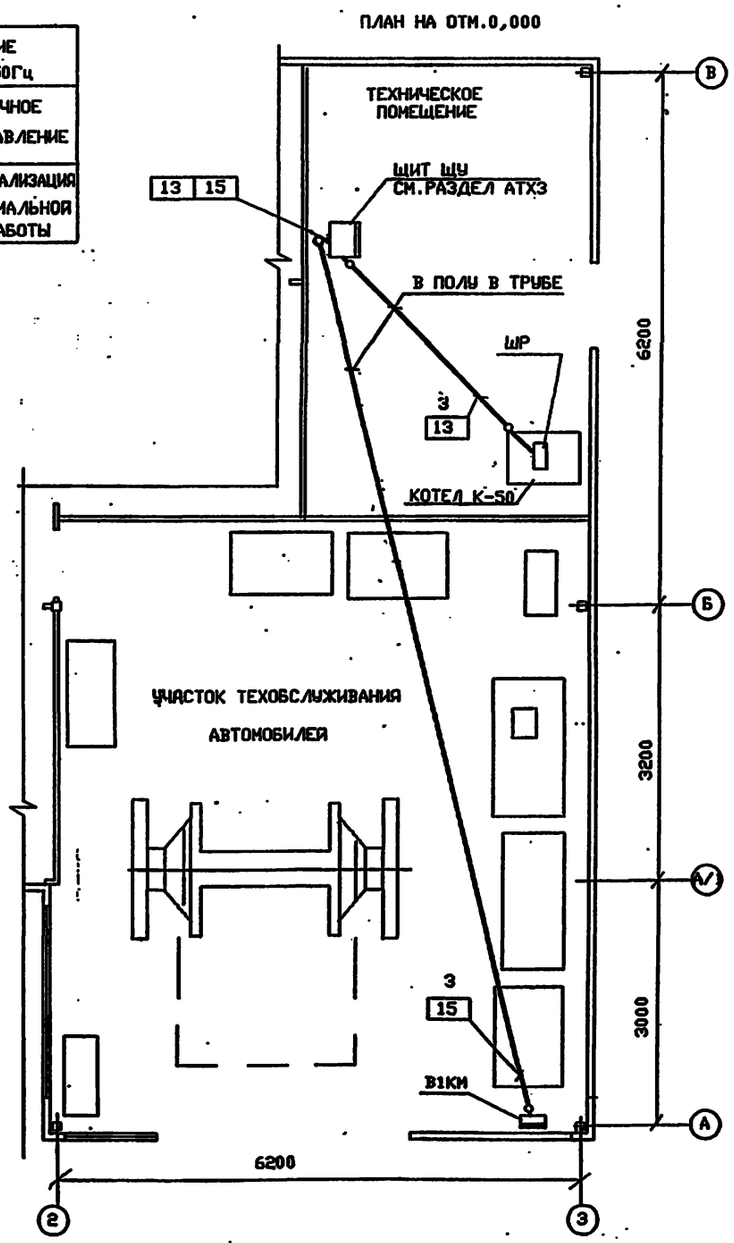

УСЛОВНЫЕ ОБОЗНАЧЕНИЯ

ОБОЗНАЧ.	НАИМЕНОВАНИЕ
	ШТЕПСЕЛЬНЫЙ РАЗЪЕМ
	ПРИБОР, ИСПОЛНИТЕЛЬНЫЙ МЕХАНИЗМ, ПУСКАТЕЛЬ
	ПРОВОДКА УХОДИТ НА БОЛЕЕ ВЫСОКУЮ ИЛИ НИЗКУЮ ОТМЕТКУ, ОХВАТЫВАЕМУЮ ДАННЫМ ПЛАНОМ
	ЭЛЕКТРИЧЕСКАЯ ПРОВОДКА ИЛИ ПОТОК ЭЛЕКТРИЧЕСКИХ ПРОВОДОК

ОБЩИЕ УКАЗАНИЯ

1. ПРОЕКТ РАЗРАБОТАН В СООТВЕТСТВИИ С ТРЕБОВАНИЯМИ НОРМАТИВНЫХ ДОКУМЕНТОВ:
   - ВСН 205-90 "ИНСТРУКЦИЯ ПО ПРОЕКТИРОВАНИЮ ЭЛЕКТРОУСТАНОВОК СИСТЕМ АВТОМАТИЗАЦИИ",
   - ПУЭ-85 "ПРАВИЛА УСТРОЙСТВА ЭЛЕКТРОУСТАНОВОК".
2. ПРОЕКТ РАЗРАБОТАН НА ОСНОВАНИИ:
   - "ТЕХНИЧЕСКОГО ОПИСАНИЯ И ИНСТРУКЦИИ ПО МОНТАЖУ И ЭКСПЛУАТАЦИИ НА КОТЕЛ К-50" ТУ36.19.28-036-93.
3. ТЕХНОЛОГИЧЕСКАЯ ЧАСТЬ ВЫПОЛНЕНА В СООТВЕТСТВИИ С ЧЕРТЕЖАМИ МАРКИ ОВ.
4. ПОЗИЦИИ ПРИБОРОВ, НУМЕРАЦИЯ КАБЕЛЕЙ И ТРУБ СООТВЕТСТВУЮТ ТАБЛИЦАМ СОЕДИНЕНИЙ ВНЕШНИХ ПРОВОДОК АТХ3 Л.1, 4.
5. ПОД ПОЛКОЙ ЛИНИИ ВЫНОСКИ МОНТАЖНЫХ МАТЕРИАЛОВ И ИЗДЕЛИЙ В ПРЯМОУГОЛЬНИКАХ УКАЗАНЫ НОМЕРА КАБЕЛЕЙ.
6. КАБЕЛИ ОТ ЩИТА ШУ ДО В1КМ И ШР ЗАКАЗАНЫ ПО АТХ3 С01.

* КАБЕЛИ 1,2,3 КОМПЛЕКТНО С КОТЛОМ К-50

ТЕХНИЧЕСКИЕ РЕШЕНИЯ, ПРИНЯТЫЕ В НАСТОЯЩЕМ ПРОЕКТЕ (КОМПЛЕКТЕ РАБОЧИХ ЧЕРТЕЖЕЙ), СООТВЕТСТВУЮТ ТРЕБОВАНИЯМ ЭКОЛОГИЧЕСКИХ, САНИТАРНО-ГИГИЕНИЧЕСКИХ, ПРОТИВОПОЖАРНЫХ И ДРУГИХ НОРМ, ДЕЙСТВУЮЩИХ НА ТЕРРИТОРИИ РОССИЙСКОЙ ФЕДЕРАЦИИ, И ОБЕСПЕЧИВАЮТ БЕЗОПАСНУЮ ДЛЯ ЖИЗНИ И ЗДОРОВЬЯ ЛЮДЕЙ ЭКСПЛУАТАЦИЮ ОБЪЕКТА ПРИ СОБЛЮДЕНИИ ПРЕДУСМОТРЕННЫХ РАБОЧИМИ ЧЕРТЕЖАМИ МЕРОПРИЯТИЙ.

_____ 1995 г.

ГЛАВНЫЙ ИНЖЕНЕР ПРОЕКТА _____ Е.И.ПИСАРЕНКО

Инв.N подл. | Подпись и дата | Взамен инв.N

ИНВ.N

ПРИВЯЗАН

Листов

Т.П. 503-6-15.95-АОВ

Трассовая АЗС на 50 м³ горячего с комплексом бытовых услуг

ИЗМ.	КОЛ.УЧ.	ЛИСТ	N ДОК.	ПОДПИСЬ	ДАТА
ГИП		ПИСАРЕНКО			
НАЧ.ОТД.		МАСЬЯН			
ГЛ.СПЕЦ.		СОКОЛИН			
РАЗРАБОТАЛ		ИСЛЕЕВА			
ПРОВЕРИЛ		СОКОЛИН			
Н.КОНТР.		РЫКОВ			

Здание станции

Стадия	Лист	Листов
Р		1

Общие данные. Система В1, котел К-50. Управление. Схема принципиальная План расположения

OZONE ОЗОН

Формат А2

Инв N Ц00419-03 52

ВЕДОМОСТЬ РАБОЧИХ ЧЕРТЕЖЕЙ ОСНОВНОГО КОМПЛЕКТА

Лист	Наименование	Примечание
1	Общие данные.	
2	План на отм. 0.000. Схемы систем В1; Т3; К1	

ВЕДОМОСТЬ ССЫЛОЧНЫХ И ПРИЛАГАЕМЫХ ДОКУМЕНТОВ

Обозначение	Наименование	Примечание
	Ссылочные документы:	
Серия 4.900-10	Альбом оборудования, фасонных частей и	
Выпуски 1, I, IV	арматуры для сетей и сооружений водопровода	
	и канализации	
Серия 5.900-7	Опорные конструкции и средства крепления	
Выпуск 4	стальных трубопроводов внутренних санитарно-	
	технических систем	
Серия 4.900-9	Узлы и детали трубопроводов из пластмассовых	
Выпуск 1	труб для систем водопровода и канализации	
	Прилагаемые документы	
Т.П. 503-6-15.95-ВК.СО	Спецификация оборудования	Альбом 7
Т.П. 503-6-15.95-ВК.ВИ	Ведомость потребности в материалах	Альбом 8

ОБЩИЕ УКАЗАНИЯ

При выполнении проекто использовались следующие нормативные документы:
- СНиП 2.04.01-85 "Внутренний водопровод и конолизоция здоний";
- СНиП 3.05.01-85 "Организация, производство и приемко робот. Внутренние сонитарно-технические системы";
- ВСН 01-89 "Ведонственные строительные норны предприятия по обслуживанию автонобилей".

За условную отметку 0.000 принято абсолютная отметка [ ] по генплану.

Здание АЗС имеет IVа степень огнестоякости строительных конструкций.

Согласно ВСН 01-89, п.3.5 в здании АЗС, расположенном вне населенных мест, противопожарный водопровод не предусмотривается.

Расчетные расходы по системам водопровода и конолизоции сведены в таблицу основных покозателей.

В здании АЗС запроектированы следующие системы:
- водопровод хозяйственно-питьевой, производственный; - (В1) -
- водопровод горячей воды, подоющая; - (Т3) -
- конолизоция бытовая. - (К1) -

Трубопроводы хозяйственно-питьевого, производственного водопровода и горячего водоснобжения выполнены из стольных оцинкованных водогозопроводных труб по ГОСТ 3262-75*.

Трубопроводы бытовой конолизоции выполнены из плостнассовых конолизоционных труб по ГОСТ 22689.2-89.
Опорохнение резервуаров для бытовых стоков и вывоз сточных вод производится 1 роз в сутки.

Стольные трубопроводы и орнотуру после нонтажа и испытания покрыть зощитным слоем:
- грунтовка ГФ-021 по ГОСТ 25129-82 - 1 слой;
- эналь ПФ-115 по ГОСТ 6465-76 - 2 слоя.

Поверхность покрытия - 13.5 м2.

Стольной трубопровод (ввод В1), проклодываемый в земле, покрыть гидроизоляцией усиленного типа:
- настико битумно-резиновой;
- стеклохолст;
- гидроизол.

Поверхность покрытия - 0.5 м2.

ОСНОВНЫЕ ПОКАЗАТЕЛИ ПО ВНУТРЕННИМ СЕТЯМ ВОДОСНАБЖЕНИЯ И КАНАЛИЗАЦИИ

Наименование системы	Напор м	Расчетный росход			Примечание
		м3/сут	м3/ч	л/с	
Водопровод хоз-питьевой, производственный (В1),	20	4.96	0.85	0.61	
в том числе:					
хоз-бытовые нужды,		0.87	0.41	0.31	
приготовление горячей воды,		0.95	0.44	0.30	
производственные нужды,		-	-	-	6,48м3/год-периодически
Водопровод горячей воды (Т1)	10	0.95	0.44	0.30	
Конолизоция бытовая (К1)	-	3.44	0.81	2.06	

Технические решения, принятые в настоящем проекте (комплекте рабочих чертежей), соответствуют требованиям экологических, санитарно-гигиенических, противопожарных и других норм, действующих на территории Российской Федерации, и обеспечивают безопасную для жизни и здоровья людей эксплуатацию обьекта при соблюдении предусмотренных рабочими чертежами мероприятий.

"__" июня 1995 г.

Главный инженер проекта Писоренко Е.И.

Инв.№ подл. | Подпись и дата | Взам. инв. №

Инв.№					
ГИП	Писаренко				
Нач.отд.	Чалышев				
Гл.спец.	Колото				
Вед.инж.	Аверкова				
Провер.	Котунин				
Н.контр.	Колото				

Привязан

Инв.№

Т.П. 503-6-15.95-ВК

Трассовая АЗС на 50 м³ горючего с комплексом бытовых услуг

Здание станции | Стадия: Р | Лист: 1 | Листов: 2

Общие данные.

ozone ОЗОН

инв.№ Ц00419-03 53

Формат А2

ПЛАН НА ОТМ. 0.000

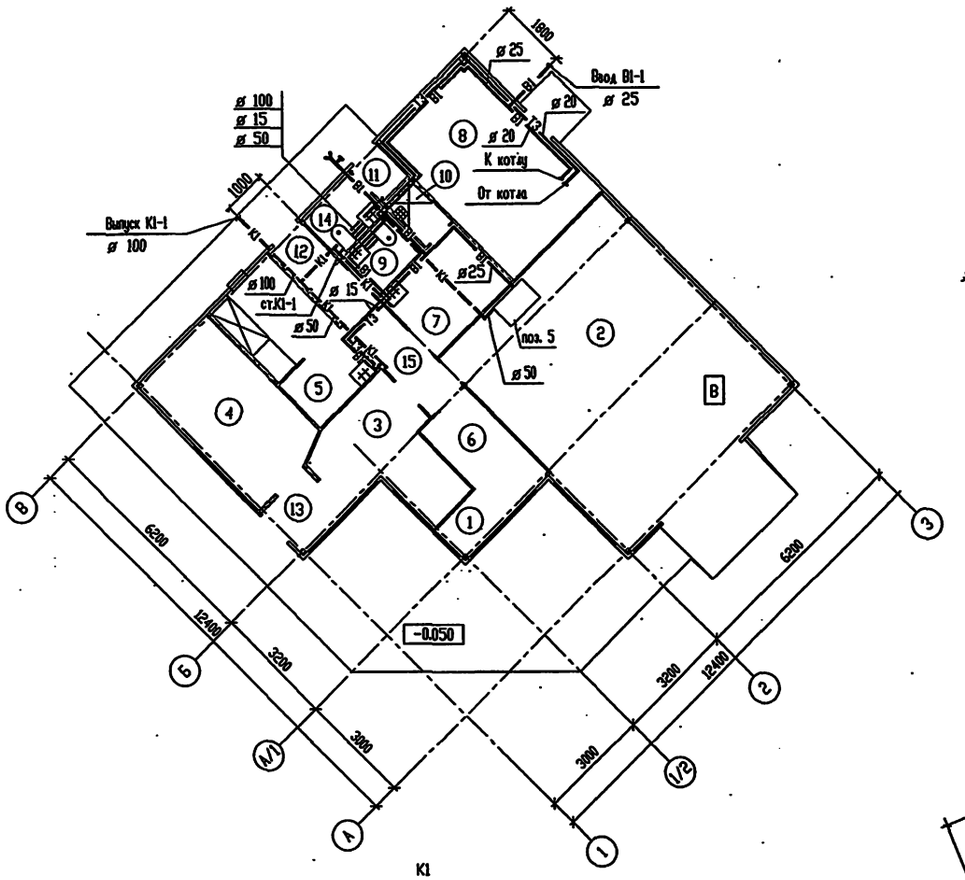

В1

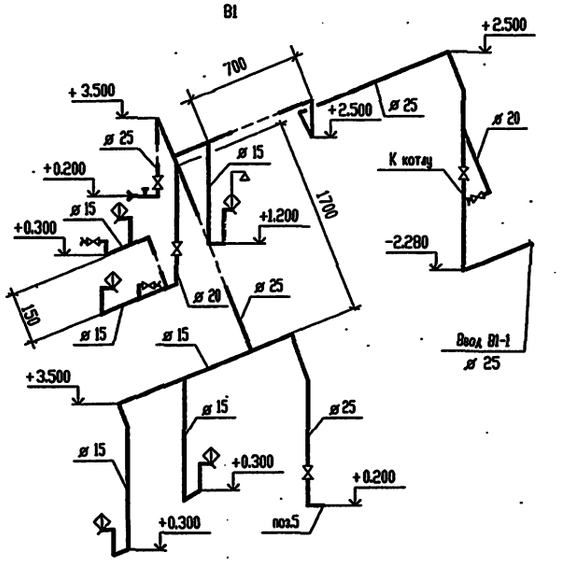

Т3

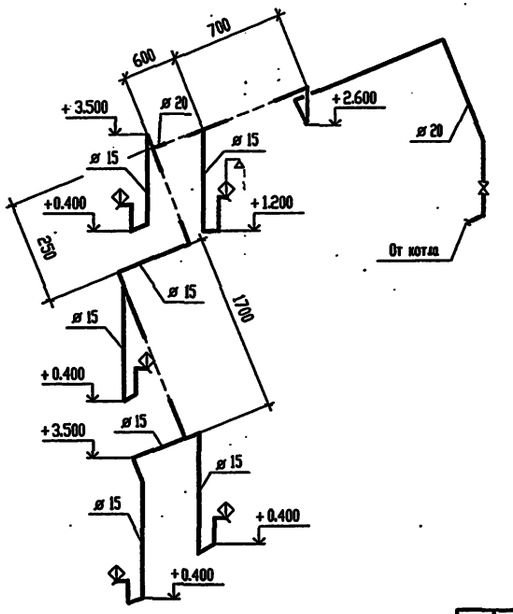

К1

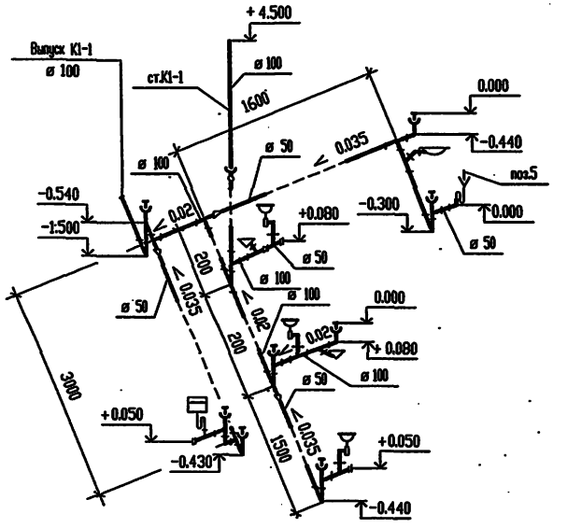

ЭКСПЛИКАЦИЯ ПОМЕЩЕНИЙ

Номер помещения	Наименование	Площадь м²	Кат. помещения
1	Операторная		
2	Участок техобслуживания автомобилей		В
3	Магазин запчастей		
4	Буфет		
5	Подсобное помещение		
6	Комната отдыха оператора		
7	Гардеробная персонала		
8	Техническое помещение		
9	Санузел персонала		
10	Душевая		
11	Тамбур		
12	Тамбур		
13	Тамбур		
14	Санузел клиентов		
15	Коридор		

Наименование оборудования (поз.5) смотри раздел ТХ1, альбом 3.

Изм.	Кол.	Лист	№ док.	Подп.	Дата	Т.П. 503-6-15.95-ВК			
						Трассовая АЗС на 50м3 горючего с комплексом бытовых услуг			
		ГИП	Писаренко			Здание станции	Стадия	Лист	Листов
		Нач.отд.	Чалышев				Р	2	
		Гл. спец.	Малета						
		Вед. инж.	Абрамова			План на отм. 0.000. Схемы систем В1; Т3; К1	OZONE ОЗОН		
		Проверил	Катунина						
		Н.контр.	Малета						

Привязан

Инв.N

Инв. N подл. | Подпись и дата | Взам. инв. N

инв N Ц00419-03 54 Формат А2

Т.П. 503-6-15.95 АЛЬБОМ 3

Ведомость рабочих чертежей основного комплекта

Лист	Наименование	Примечание
1	Общие данные .	
2	Питающая сеть ~380/220В. Схема принципиальная ВРУ1.	
3	Распределительная сеть ~380/220В. Схема принципиальная 1ШР, 2ШР, 3ШР (начало).	
4	Распределительная сеть ~380/220В. Схема принципиальная 1ШР, 2ШР, 3ШР (окончание).	
5	Распределительная сеть ~380/220В. Схема принципиальная ШС.	
6	Колонки 1...5. Схема электрическая управления (начало).	
7	Колонки 1...5. Схема электрическая управления (окончание).	
8	Колонки 1...5. Схема подключений.	
9	Расположение электрооборудования, прокладка кабелей. План (начало).	
10	Расположение электрооборудования, прокладка кабелей. План (окончание).	

Ведомость ссылочных и прилагаемых документов

Обозначение	Наименование	Примечание
	Ссылочные документы.	
5.407-142	Установка распределительных щитов серии ЩО70-1, ЩО70-2, ЩО70М и распределительных шкафов серии ШРС1, СПМ75, СПА77 и ШР11.	
5.407-130	Прокладка проводов и кабелей в полиэтиленовых трубах в производственных помещениях.	
	Прилагаемые документы.	
Т.П.503-6-15.95-ЭМ.СО	Спецификация оборудования.	Альбом 7
Т.П.503-6-15.95-ЭМ.ВМ	Ведомость потребности в материалах.	Альбом 8
Т.П.503-6-15.95-ЭМ.ЛО	Опросный лист ВРУ.	
Т.П.503-6-15.95-ЭМ.ВБ	Ведомость изделий МЭЗ.	
Т.П.503-6-15.95-ЭМ.Н1	Перечень проектной документации для заказа щитов станции управления.	Альбом 6
	Шкаф силовой ШС	
Т.П.503-6-15.95-ЭМ.Н2	Технические данные аппаратов.	Альбом 6
Т.П.503-6-15.95-ЭМ.Н3	Чертеж общего вида.	Альбом 6
Т.П.503-6-15.95-ЭМ.Н4	Схема электрическая соединений.	Альбом 6
Т.П.503-6-15.95-ЭМ.Н5	Перечень надписей.	Альбом 6

Общие указания

Проект выполнен на основании заданий смежных отделов АО "Озон" и в соответствии с требованиями нормативных документов:

-ПУЭ-85 "Правила устройства электроустановок",

-СНиП 3.05.06-85 "Электротехнические устройства".

По степени надежности и бесперебойности электроснабжения электроприемники трассовой АЗС относятся к III категории.

Для приема электроэнергии в проекте принято вводнораспределительное устройство серии ВРУ1, для распределения электроэнергии-силовые шкафы серии ШР11.

Установленная мощность электроприемников-48.9кВт в том числе электроосвещение-6.6кВт.

Расчетная мощность-30.4кВт.

Учет электроэнергии предусмотрен на ВРУ1.

Пульты дистанционного управления "Электроника ЭКЦ-1" топливораздаточными колонками "Нара-23" устанавливаются по месту на столе оператора.

Схема управления колонками выполнена на основании технической документации завода-изготовителя на колонки и пульт дистанционного управления.

Для защиты обслуживающего персонала от поражения электрическим током при повреждении изоляции, все металлические части электрооборудования, нормально не находящиеся под напряжением, зануляются.

В качестве зануляющего проводника используется нулевая жила кабеля или нулевой провод.

Указания по привязке проекта

При привязке проекта необходимо выполнить внешние сети электроснабжения.

Технические решения, принятые в настоящем проекте (комплекте рабочих чертежей), соответствуют требованиям экологических, санитарно-гигиенических, противопожарных и других норм, действующих на территории Российской Федерации, и обеспечивают безопасную для жизни и здоровья людей эксплуатацию объекта при соблюдении предусмотренных рабочими чертежами мероприятий.

"___" августа 1995г.

Главный инженер проекта _____/ Е.И.Писаренко/

Инв.N подл. | Подпись и дата | Взамен инв.N

ПРИВЯЗАН

ИНВ.N

Листов

Т.П.503-6-15.95-ЭМ

Трассовая АЗС на 50 т горячего с комплексом бытовых услуг

изм.	кол.	лист	N док.	подпись	дата
ГИП		Писаренко			
Нач.отд.		Ласькин			
Гл.спец.		Попов			
Вед.инж.		Чернявская			
Провер.		Попов			
Н.контр.		Савченко			

Здание станции	Стадия	Лист	Листов
	Р	1	10
Общие данные	OZONE ОЗОН		

Альбом 3

Т.П.503-6-15.95

Магистраль	Участок сети 1	Аппарат отходящей линии(ввода) обозначение тип Iном,А расцепитель или плавкая вставка,А	Участок сети 2	Аппарат ввода в распределительное устройство или пусковой аппарат обозначение тип Iном,А расцепитель или плавкая вставка,А уставка теплового реле,А	Участок сети 3	Кабель,провод: Обозначение	Марка	Количество,число жил и сечение	Длина,м	Труба: Обозначение на плане	Длина,м	Распределительное устройство или электроприемник: Обозначение на плане	Руст или Рном кВт	Iрасч или Iном Iпуск А	Наименование, типобозначение чертежа принципиальной схемы
ВРУ1 ВРУ1-26-66УХЛ4 250А ~380/220В		– БПВ-2 250 80			1	ВРУ-1	ж						48,9 / 30,4	58,0	Ввод ~380/220В
		1 НПН2-60 63 16		Блок неавтоматического управления освещением	1		жж						1,1	5,0	Наружное освещение
		2 НПН2-60 63 16			1	2ШР-1	АПВ	4(1Х2,5)	7	2ШР-П1.25	6	2ШР	5,4 / 3,2	5,7	Шкаф силовой ШР11-73504-54У2 лист 3,4
		3 НПН2-60 63 16			1	3ШР-1	АПВ	4(1Х2,5)	3	3ШР-П1.25	2	3ШР	5,8 / 4,7	9,0	Шкаф силовой ШР11-73504-54У2 лист 4
		4 НПН2-60 63 16			1	ЩС-1	АПВ	4(1Х2,5)	8	ЩС-П1.25	7	ЩС	2,8 / 2,2	4,2	Шкаф силовой ШР11-73701-54У2 лист 5
		5 НПН2-60 63 16			1	С-1	АПВ	4(1Х2,5)	9	С1-Пв1.25 С1-П1.25	1,5 6	ЩО1	6,6 / 5,6	10,1	Щиток освещения ОЩВ-12
		6 ПН2-100 100 40			1	1ШР-1	АПВ	3(1Х10)+1х6	4	1ШР-П1.32	3	1ШР	27,2 / 16,4	31,1	Шкаф силовой ШР11-73504-54У2 лист 3

Потребность кабелей и проводов
длина,м

Число и сечение жил напряжение	Марка: АПВ				
1Х2,5-0,66	108				
1Х6-0,66	4				
1Х10-0,66	12				

Потребность труб

Обозначение по стандарту	Диаметр по стандарту мм	Длина, м
ПВХ-В-ЭП25У	25	1,5
ПВД25С	25	21
ПВД32С	32	3

ж – марка и сечение кабеля определяются при привязке проекта.
жж – кабель учтен в проекте марки "ЭН".

Взамен инв.N | Подпись и дата | Инв.N подл.

					Т.П.503-6-15.95-ЭМ
					Трассовая АЗС на 50 м³ горючего с комплексом бытовых услуг
ПРИВЯЗАН	Нач.отд.	Ласькин			Здание станции — Стадия: Р; Лист: 2; Листов:
	Гл.спец.	Попов			
	Вод.инж.	Чорнявская			
	Провер.	Попов			Питающая сеть ~380/220В. Схема принципиальная ВРУ1.
ИНВ.N	Н.контр.	Савченко			OZONE ОЗОН

инв.N Ц00419-03 56 Формат А2

АЛЬБОМ 3

Т.П. 503-6-15.95

Распределительное устройство	Аппарат отходящей линии (ввода) обозначение тип Iном,А расцепитель или плавкая вставка,А	Участок сети 1	Пусковой аппарат обозначение тип Iном,А расцепитель или плавкая вставка,А уставка теплового реле,А	Участок сети 2	Участок сети	Кабель,провод: Обозначение	Марка	Количество,число жил и сечение	Длина,м	Труба: Обозначение на плане	Длина,м	Электроприемник: Обозначение	Руст или Рном кВт	Iрасч или Iном Iпуск А	Наименование, тип,обозначение чертежа принципиальной схемы
1ШР ШР11-73504-54У2	Р18-353 400					1ШР-1	*						27.2 / 16.3	31.1	Ввод ~380/220В от ВРУ1 лист 2
~380/220В	1 НПН2-60 63 6.3		1Х РП-П-20-0-01-10/220 10 – А,0,0		1	1-1	АПВ	3(1х2.5)	7	1-Пв1.25 1-П1.25	1 5	1	0.55	2.5	Электровулканизатор
					2		**								
	В,0,0		11Х РП-П-20-0-01-10/220 10 –		1	11-1	АПВ	3(1х2.5)	5	11-Пв1.25 11-П1.25	1 3	11	0.08	0.36	Автотестор
					2		**								
	С,0,0		12Х РП-П-20-0-01-10/220 10 –		1	12-1	АПВ	3(1х2.5)	1	12-Пв1.25	0.5	12	0.015	0.07	Прибор для очистки и проверки свечей зажигания
					2		**								
	2 НПН2-60 63 31.5				1	6-1	АПВ	3(1х2.5)	10	6-П1.25	9	6	16	31	Стенд контрольно-испытательный Э-242
					–										
	3 НПН2-60 63 10				1	8-1	АПВ	4(1х2.5)	5	8-Пв1.25 8-П1.25	1 3	8	4.5	8.6	Подъемник электро-механический П93
					–										
	4 НПН2-60 63 6.3		1Я ЯВШЗ-25У2 25		1	13-1	АПВ	3(1х2.5)	6	13-Пв1.25 13-П1.25	1.5 4	13	2.2	4.2	Компрессор гаражный передвижной С412
					2		**								
	5 НПН2-60 63 6.3		14Х РП-П-20-0-01-10/220 10 – А,0,0		1	14-1	АПВ	3(1х2.5)	8	14-Пв1.25 14-П1.25	1 6	14	0.2	0.9	Комплект средств диагностики
					–										
	6 НПН2-60 63 6.3		К1Х РП-П-20-0-01-10/220 10 – В,0,0		1	К1-1	АПВ	3(1х2.5)	8	К1-Пв1.25 К1-П1.25	1.5 5	К1	1.0	4.6	Кондиционер
					2		**								
	7 НПН2-60 63 6.3		В1-КМ1 ПМ12-010232У2 0.91		1	В1-1	АПВ	4(1х2.5)	10	В1-Пв1.25 В1-П1.25	1.5 8	В1	0.37	0.51 / 4.5	Вытяжной вентилятор
					2	В1-2	ПВ-3	4(1х2.5)	2	В1-Пв2.25	1.5				
	8 НПН2-60 63 6.3				1	9-1	АПВ	4(1х2.5)	8	9-П1.25	7	9	2.2	4.2	Стенд для балансировки колес
					–										
2ШР ШР11-73504-54У2	Р18-353 400				1	2ШР-1	*						5.4 / 3.2	5.7	Ввод ~380/220В от ВРУ1
~380/220В	1 НПН2-60 63 6.3				1	16-1	АПВ	4(1х2.5)	3	16-П1.25	2	16	2.0	3.8	Аппарат для жарки сосисек
					2		**								
	2 НПН2-60 63 6.3				1	17-1	АПВ	4(1х2.5)	4	17-П1.25	3	17	2.4	4.6	Электрокофеварка
					2		**								
	3 НПН2-60 63 6.3				1	18-1	АПВ	4(1х2.5)	4	18-П1.25	3	18	0.3	0.57	Кофемолка
					2		**								
	4 НПН2-60 63 6.3		19Х РП-П-20-0-01-10/220 10 – А,0,0		1	19-1	АПВ	3(1х2.5)	4	19-Пв1.25 19-П1.25	0.8 2	19	0.5	2.3	Холодильник
					2		**								

А — А см.лист 4

Взамен инв.N

Подпись и дата

Инв.N подл

Потребность кабелей и проводов длина,м

Число и сечение жил напряжение	Марка: ПВ1	АПВ	АВВГ		
1х1,5-0,38	8	–	–		
1х2,5-0,66	–	391	–		
4х2,5-0,66	–	–	60		

Потребность труб

Обозначение по стандарту	Диаметр по стандарту мм	Длина, м
ПВХ-В-ЭП25У	25	13,8
ПВД25С	25	87,0
Т 25х1,6	25	3,0

* – марку, сечение, длину кабеля см. принципиальную схему питающей сети лист 2.
** – кабель поставляется комплектно с механизмом.

ПРИВЯЗАН						Т.П. 503-6-15.95-ЭМ
						Трассовая АЗС на 50 м³ горючего с комплексом бытовых услуг
						Здание станции
						Стадия: Р; Лист: 3; Листов:
ИНВ.N						Распределительная сеть ~380/220В. Схема принципиальная 1ШР,2ШР,3ШР (начало).
						OZONE ОЗОН

изм.	кол.уч.	лист	N док.	подпись	дата
Нач.отд.		Ласыкин			
Гл.спец.		Попов			
Вед.инж.		Чорнявская			
Провер.		Попов			
Н.контр.		Савченко			

инв N 400419-03 57 Формат А2

АЛЬБОМ 3

Т.П. 503-6-15.95

Распределительное устройство	Аппарат отходящей линии(ввода) обозначение тип Iном,А расцепитель или плавкая вставка,А	Участок сети 1	Пусковой аппарат обозначение тип Iном,А расцепитель или плавкая вставка,А уставка теплового реле,А	Участок сети 2	Кабель,провод: Участок сети	Кабель,провод: Обозначение	Кабель,провод: Марка	Кабель,провод: Количество,число жил и сечение	Кабель,провод: Длина,м	Труба: Обозначение на плане	Труба: Длина,м	Электроприемник: Обозначение	Электроприемник: Руст или Рном кВт	Электроприемник: Iрасч или Iном/Iпуск А	Электроприемник: Наименование, тип,обозначение чертежа принципиальной схемы
см.лист 3 А ⊢—⊣ А															
	В,0,0		20_1 X РЭ-П-20-0-01-10/25 10 –		1	20_1-1	АПВ	3(1x2.5)	4	20_1-П3.25 20_1-П1.25	1 2	20_1	0.075	0.34	Кассовый аппарат Ока 1500
					2		**								
	5 НПН2-60 63 6.3		20_2 X РЭ-П-20-0-01-10/25 10 – С,0,0		1	20_2-1	АПВ	3(1x2.5)	5	20_2-П3.25 20_2-П1.25	0.5 3	20_2	0.075	0.34	Кассовый аппарат Ока 1500
					2		**								
	6 НПН2-60 63 6.3		В2X РЭ-П-20-0-01-10/220 10 – А,0,0		1	В2-1	АПВ	3(1x2.5)	5	В2-П3.25 В2-П1.25	1 3	В2	0.035	0.16	Вытяжная установка
					2		**								
	7 НПН2-60 63 6.3		В,0		1	У1-1	АПВ	2(1x2.5)	8	У1-П1.25	7	У1	0.017	0.07	Устройство охранной сигнализации УОТС-1-1 Ввод рабочий
	8 НПН2-60 63 6.3														Резерв
	GB 2НК-24				1	У1-2	АПВ	2(1x2.5)	4	У1-П2.25	3	У1	0.017	0.07	Устройство охранной сигнализации УОТС-1-1 Ввод резервный 24В
					–										
ЗШР ШР11-73701-54У2	Р18-353 250												5.8/4.7	9.0	Ввод ~380/220В от ВРУ лист 2
~380/220В	1 НПН2-60 63 25		2-КМ1 ПМЛ-223002 7.9		1	2-1	АПВ	4(1x2.5)	2	2-П1.25	1.5				
					2	2-2	АВВГ	4x2.5							
			СК3 а		–						а	2	4.0	7.9/5.9	Насос погружной поз. 1 ГНОМ25-20Т
					2	2-3	**								
	2 НПН2-60 63 6.3		4-КМ1 ПМ12-010232У2 2,5		1	4-1	АПВ	4(1x2.5)	2	4-П1.25	1.5				
					2	4-2	АВВГ	4x2.5							
			СК4 б		–						б	4	1.1	2.5/13.7	Насос погружной ГНОМ10-10Т
					2	4-3	**								
	3 НПН2-60 63 6.3		А,0,0		1	3-1	АПВ	4(1x2.5)	5	3-П1.25	4	3	0.18	0.29	Бытовой котел К50
					–										
	4 НПН2-60 63 6.3		В,0		1	ЩУ-1	АПВ	2(1x2.5)	3	ЩУ-П1.25	2	ЩУ	0.5	2.3	Щит управления КИП
					–										
	5 НПН2-60 63 6.3														Резерв

1.Потребность кабелей, проводов и труб см. лист 3
ж – марку, сечение, длину кабеля см. принципиальную схему питающей сети лист 2.
жж – кабель поставляется комплектно с механизмом.

Взамен инв.N | Подпись и дата | Инв.N подл.

ПРИВЯЗАН

ИНВ.N

изм.	кол.уч.	лист	N док.	подпись	дата
Нач.отд.	Ласыкин				
Гл.спец.	Попов				
Вед.инж.	Чорнявская				
Провер.	Попов				
Н.контр.	Савчонко				

Т.П.503-6-15.95-ЭМ

Трассовая АЗС на 50 м³ горючего с комплексом бытовых услуг

Здание станции

Стадия	Лист	Листов
Р	4	

Распределительная сеть ~380/220В. Схема принципиальная 1ШР,2ШР,3ШР(окончание).

OZONE ОЗОН

инв № Ц00419-03 58

Формат А2

АЛЬБОМ 3

Т.П. 503-6-15.95

Распределительное устройство	Аппарат отходящей линии(ввода) обозначение тип Iном,А расцепитель или плавкая вставка,А	Участок сети 1	Пусковой аппарат обозначение тип Iном,А расцепитель или плавкая вставка,А уставка теплового реле,А	Участок сети 2	Участок сети	Кабель,провод: Обозначение	Марка	Количество,число жил и сечение	Длина,м	Труба: Обозначение на плане	Длина,м	Электроприемник: Обозначение	Руст или Рном кВт	Iрасч или Iном / Iпуск А	Наименование, тип,обозначение чертежа принципиальной схемы
ШС	QF1 АЕ2026М-10Н 16 16				1	ШС-1	*						2.8 / 2.2	4.2	Ввод от ВРУ1 лист 2
					–										
63А -380/220В	1-QF1 АЕ2026М-10Н 16 2.0		1-КМ1 ПМЛ-110004 10 1.5		–							1К	0.55	1.5 / 7.5	Топливо-раздаточная колонка N1
					2	1К-1	АКВВБ	10х2.5	***						
	2-QF1 АЕ2026М-10Н 16 2.0		2-КМ1 ПМЛ-110004 10 1.5		–							2К	0.55	1.5 / 7.5	Топливо-раздаточная колонка N2
					2	2К-1	АКВВБ	10х2.5	***						
	3-QF1 АЕ2026М-10Н 16 2.0		3-КМ1 ПМЛ-110004 10 1.5		–							3К	0.55	1.5 / 7.5	Топливо-раздаточная колонка N3
					2	3К-1	АКВВБ	10х2.5	***						
	4-QF1 АЕ2026М-10Н 16 2.0		4-КМ1 ПМЛ-110004 10 1.5		–							4К	0.55	1.5 / 7.5	Топливо-раздаточная колонка N4
					2	4К-1	АКВВБ	10х2.5	***						
	5-QF1 АЕ2026М-10Н 16 2.0		5-КМ1 ПМЛ-110004 10 1.5		–							5К	0.55	1.5 / 7.5	Топливо-раздаточная колонка N5
					2	5К-1	АКВВБ	10х2.5	***						
	6-QF1 АЕ2024М-10Н 16 4.0		1ПХ РШ-Ц-2-01-6/220 6 –		1	1П-1	АПВ	3(1х2.5)	4	1П-П1.25	3	1ПДУ	0.01	0.05	Пульт управления ЭКЦ-1 колонки N1
					2		**								
			2ПХ РШ-Ц-2-01-6/220 6 –		1	2П-1	АВВГ	3х2.5	0.5			2ПДУ	0.01	0.05	Пульт управления ЭКЦ-1 колонки N2
					2		**								
			3ПХ РШ-Ц-2-01-6/220 6 –		1	3П-1	АВВГ	3х2.5	0.5			3ПДУ	0.01	0.05	Пульт управления ЭКЦ-1 колонки N3
					2		**								
			4ПХ РШ-Ц-2-01-6/220 6 –		1	4П-1	АВВГ	3х2.5	0.5			4ПДУ	0.01	0.05	Пульт управления ЭКЦ-1 колонки N4
					2		**								
			5ПХ РШ-Ц-2-01-6/220 6 –		1	5П-1	АВВГ	3х2.5	0.5			5ПДУ	0.01	0.05	Пульт управления ЭКЦ-1 колонки N5
					2		**								
	7-QF1 АЕ2024М-10Н 16 4.0				1	UZ-1	АВВГ	3х2.5	1			UZ		3.0	Выпрямитель лист 7

Потребность кабелей и проводов длина,м

Число и сечение жил напряжение	Марка: АПВ	АВВГ			
1х2,5-0,66	12	–			
3х2,5-0,66	–	3			

Потребность труб

Обозначение по стандарту	Диаметр по стандарту мм	Длина, м
ПВД25С	25	3

* – марку, сечение, длину кабеля см. принципиальную схему питающей сети лист 2.
** – кабель поставляется комплектно с механизмом.
*** – кабель учтен в проекте марки "ЭК".

Инв.N подл. | Подпись и дата | Взамен инв.N

ПРИВЯЗАН

ИНВ.N

изм.	кол.уч.	лист	N док.	подпись	дата
Нач.отд.	Ласыкин				
Гл.спец.	Попов				
Вед.инж.	Чорнявская				
Провер.	Попов				
Н.контр.	Савченко				

Т.П. 503-6-15.95-ЭМ

Грассовая АЗС на 50 м³ горючего с комплексом бытовых услуг

Здание станции

Стадия	Лист	Листов
Р	5	

Распределительная сеть -380/220В. Схема принципиальная ШС.

OZONE ОЗОН

Формат А2

инв.N Ц00419-03 59

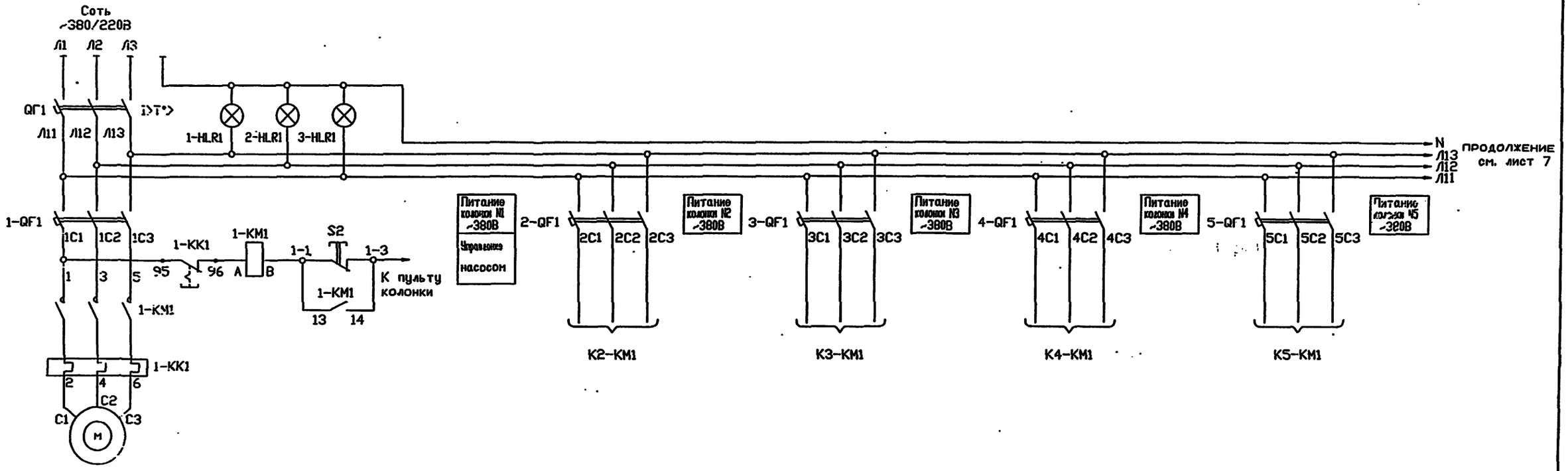

Схема управления насосом колонок N2-N5 аналогична схеме управления колонки N1 с изменением индекса '1' в обозначении электроаппаратуры и маркировке цепей на индекс, соответствующей номеру колонки.

							Т.П.503-6-15.95-ЭМ
							Грассовая АЗС на 50 м³ горю-его с комплексом бытовых услуг
Изм.	Кол.уч.	Лист	№ док.	Подпись	Дата		
Нач.отд.		Ласькин				Здание станции	Стадия: Р; Лист: 6; Листов:
Гл.спец.		Попов					
Вед.инж.		Чорнявская					
Провер.		Попов				Колонки 1...5. Схема электрическая управления (начало).	OZONE ОЗОН
Н.контр.		Савчинко					

ПРИВЯЗАН

ИНВ.N

Взам.инв.N | Подпись и дата | Инв.N подл.

инв.№ 400419-03

Формат А1

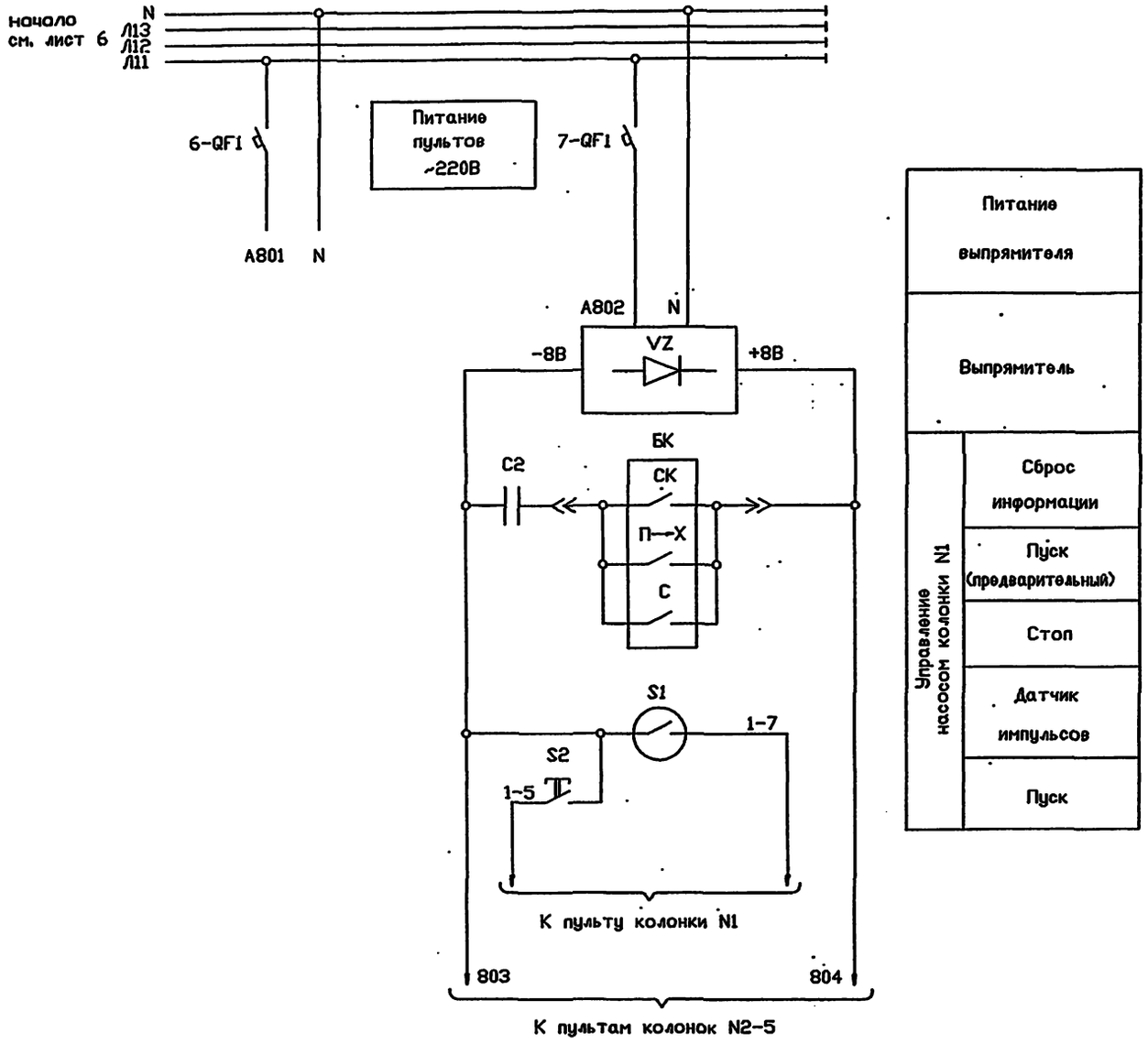

Поз. обозначение	Наименование	Кол.	Примечание
	Шкаф силовой ШС		
1-HLR1-	Арматура светосигнальная		
3-HLR1	АМЕ-321221292, ТУ16-535.582-76	3	
1-KM1-	Пускатель магнитный ПМЛ-110004, 10А,		
5-KM1	~220В, ТУ16-644.001-83	5	
1-KK1	Реле электротепловое токовое		
	РТЛ-1007 0х4, ТУ16-523.549-82	5	
	Выключатель автоматический U~660В		
	АЕ2026М-10Н, 16А, ТУ16-522.148-80		
QF1	Ip 16А, отс 12	1	
1-QF1-	Ip 2.0А, отс 12		
5-QF1		5	
7-QF1-	Выключатель автоматический U~660В		
8-QF1	АЕ2024М-10Н, 16А, Ip 4.0А, отс 12,		
	ТУ16-522.148-80	2	
UZ	Выпрямитель ~220В=8В СВ24-3А,		
	ТУ16-529.100-68	1	
	Пульт ПДУ		
C2	Конденсатор КМ58-Н90	1	
БК	Блок клавиш	1	
C	Кнопка ПК8-25	1	
	Колонка "Нара-23"		
S2	Кнопка	1	
S1	Датчик импульсов	1	

ПРИВЯЗАН

ИНВ.N

Изм.	Кол.уч.	Лист	N док.	Подпись	Дата
Нач.отд.		Ласькин			
Гл.спец.		Попов			
Зод.инж.		Чорнявская			
Провер.		Попов			
Н.контр.		Савченко			

Т.П.503-6-15.95-ЭМ

Трассовая АЗС на 50 м³ горючего с комплексом бытовых услуг

Здание станции

Стадия	Лист	Листов
Р	7	

Колонки 1...5. Сушка электрическая управления (окончание).

OZONE ОЗОН

Формат А2

Инв.N 00419-03 61

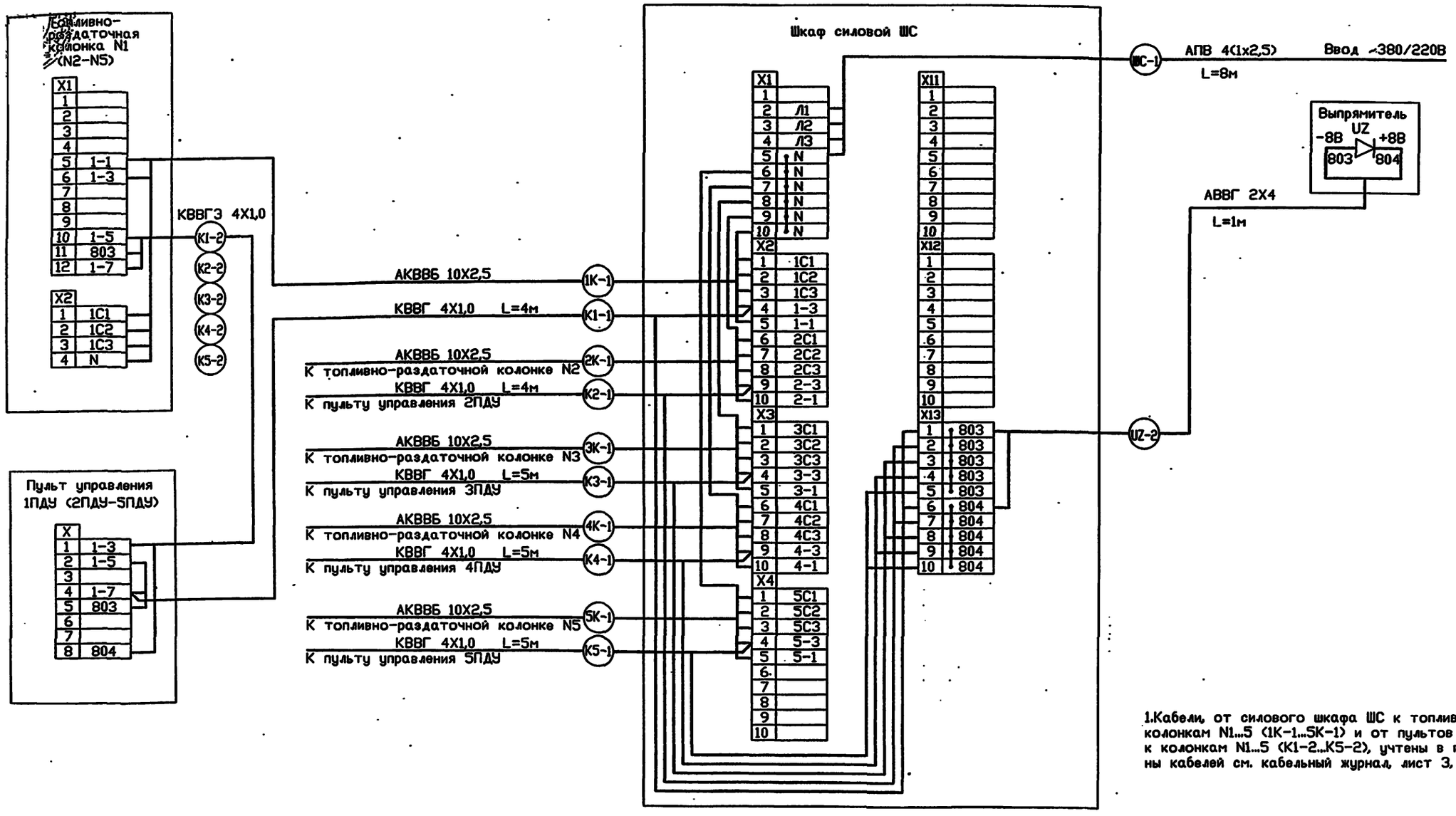

1.Кабели, от силового шкафа ШС к топливно-раздаточным колонкам N1...5 (1К-1...5К-1) и от пультов управления 1ПДУ...5ПДУ к колонкам N1...5 (К1-2...К5-2), учтены в проекте марки "ЭК". Длины кабелей см. кабельный журнал, лист 3, данного проекта.

Инв.N подл. | Подпись и дата | Взам.инв.N

						Т.П.503-6-15.95-ЭМ	
						Трассовая АЗС на 50 т горячего с комплексом бытовых услуг	
Изм.	Кол.уч.	Лист	N док.	Подпись	Дата		
Нач.отд.		Ласыкин				Здание станции	Стадия: Р; Лист: 8; Листов:
Гл.спец.		Попов					
Вед.инж.		Чернявская				Колонки N1...5. Схема подключений.	OZONE ОЗОН
Провер.		Попов					
Н.контр.		Савченко					

ПРИВЯЗАН

ИНВ.N

инв № Ц00419-03 62

Формат А2

Т.П. 503-6-15.95 АЛЬБОМ 3

План на отм. 0.000

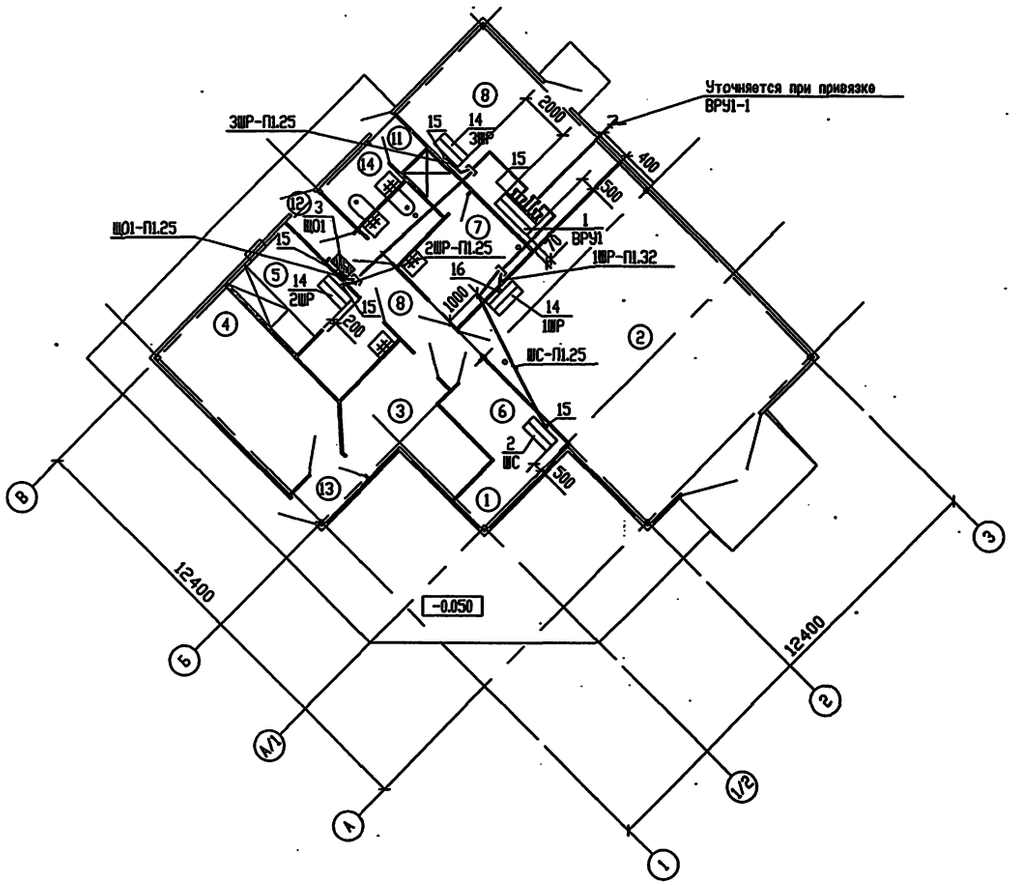

Поз.	Обозначение	Наименование	Кол.	Примечание
		Электрооборудование		
1		Вводно-распределительное устройство		
		ВРУ1	1	
2		Шкаф силовой	1	ЩС
3		Щиток освещения ЩО1	1	См. проект марки ЭО ВК-ЮЛ 1-ЮЛ 3-ЮЛ
4		Магнитный пускатель ПМ12-010232У2	3	
5		Ящик трехполюсный ЯВШ3-25У2	1	1Я
6		Розетка штепсельная		
		РШ-П-20-0-01-10/220	9	
7		Щит управления ШУ	1	См. проект АТХ3
8		Выпрямитель СВ24-3А, ~220=88	1	
9		Аккумуляторная батарея 2НК-24	1	
10		Пульт дистанционного управления		
		1ПДУ-5ПДУ	5	
		Изделия концерна "Электромонтаж"		
11		Стойка К314УХЛ2	3	
12		Гибкий ввод К10В0У3	1	
13		Протяжной ящик К65491	2	
		Конструкции		
14	5.407-142.1-120.01	Установка шкафа серии ШР11 на полу	3	1ШР-3ШР
15	5.407-130.1-190	Колено	55	
16	5.407-130.1-200	Колено	2	
		Материалы		
		Труба стальная ГОСТ 10704-76		
17		т.25х1.6	28	м
18		т.33х2.0	1	м
		Труба полиэтиленовая ГОСТ 18599-83		
19		ПВД25С	80	м
20		ПВД32С	3	м
		Труба поливинилхлоридная (ПВХ)		
		ТУ16-19-215-83		
21		ПВХ-В-3П25У	13.8	м

Инв.N подл. | Подпись и дата | Взамен инв.N

ПРИВЯЗАН

ИНВ.N

изм.	кол.	лист	N док.	подпись	дата
Нач.отд.		Ласькин			
Гл.спец.		Попов			
Вед.инж.		Чернявская			
Провер.		Попов			
Н.контр.		Савченко			

Т.П.503-6-15.95-ЭМ

Трассовая АЗС на 50 м³ горючего с комплексом бытовых услуг

Здание станции

Стадия	Лист	Листов
Р	9	

Расположение электрооборудования, прокладка кабелей. План (начало).

OZONE ОЗОН

инв.№ 400419-03 63 Формат А2

Т.П. 503-6-15.95 АЛЬБОМ 3

План на отм. 0.000

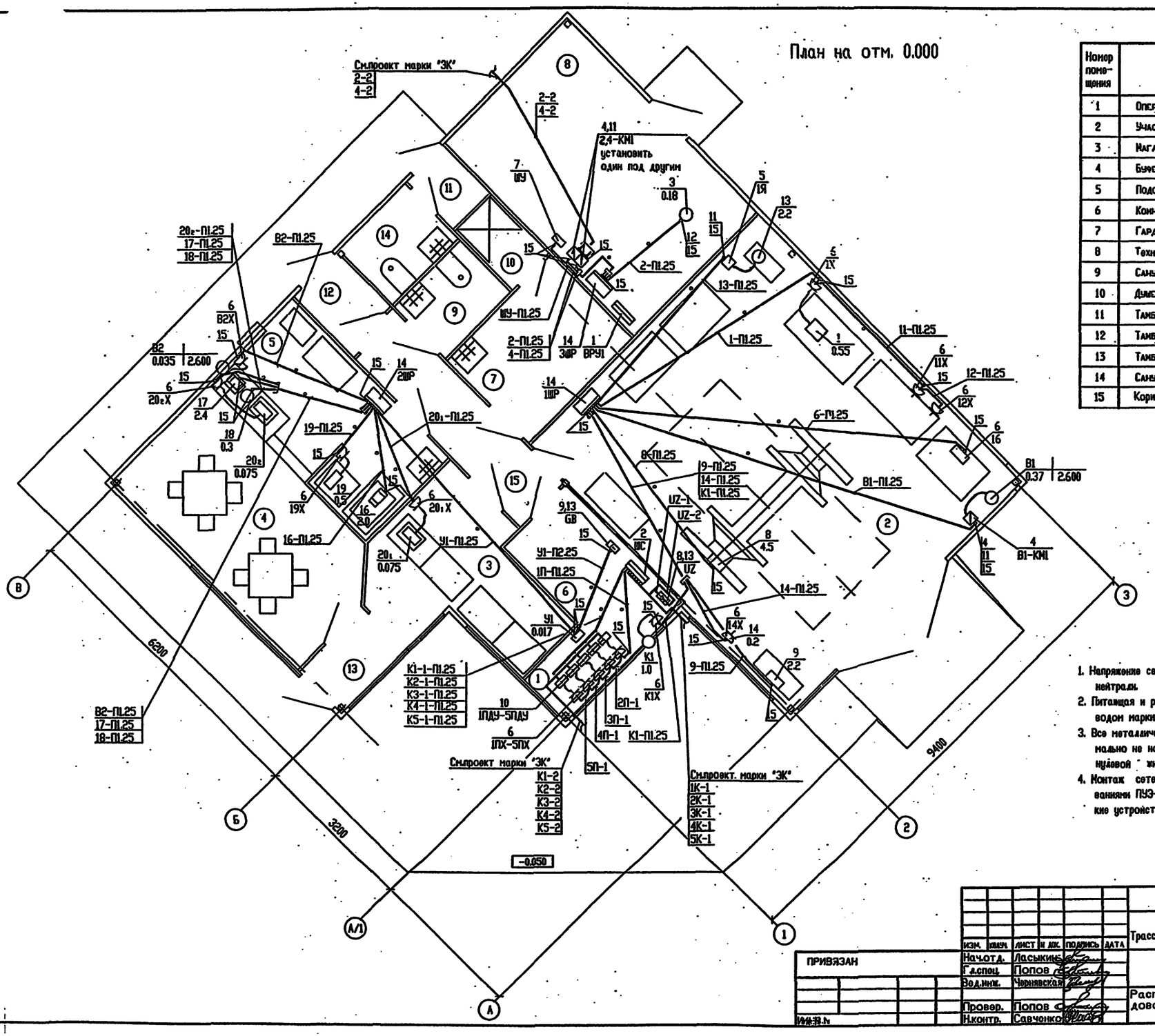

ЭКСПЛИКАЦИЯ ПОМЕЩЕНИЙ

Номер помещения	Наименование	Площадь, м²	Кат. помещения
1	Операторная		
2	Участок техобслуживания автомобилей		
3	Магазин запчастей		
4	Буфет		
5	Подсобное помещение		
6	Комната отдыха оператора		
7	Гардеробная персонала		
8	Техническое помещение		
9	Санузел персонала		
10	Дымевая		
11	Тамбур		
12	Тамбур		
13	Тамбур		
14	Санузел клиентов		
15	Коридор		

1. Напряжение сети 380/220В с глухим заземлением нейтрали.
2. Питающая и распределительная сеть выполнены проводом марки АПВ в полиэтиленовых трубах в полу.
3. Все металлические части электрооборудования, нормально не находящиеся под напряжением, занулляются нулевой жилой.
4. Монтаж сетей выполняется в соответствии с требованиями ПУЭ-85 и СНиП3.05.06-85 "Электротехнические устройства".

							Т.П. 503-6-15.95-ЭМ
							Трассовая АЗС на 50 м³ горячего с комплексом бытовых услуг
Изм.	Кол.уч.	Лист	№ док.	Подпись	Дата		
Нач.отд.		Ласыкин				Здание станции	Стадия: Р; Лист: 10; Листов:
Гл.спец.		Попов					
Вед.инж.		Чернявская				Расположение электрооборудования, прокладка кабелей. План (окончание).	OZONE ОЗОН
Провер.		Попов					
Н.контр.		Савченко					

ПРИВЯЗАН

Инв.№ подл. | Подпись и дата | Взам.инв.№

инв.№ Ц00419-03 64 Формат А2

Альбом 3

Т.П.503-6-15.95

Схема ВРУ

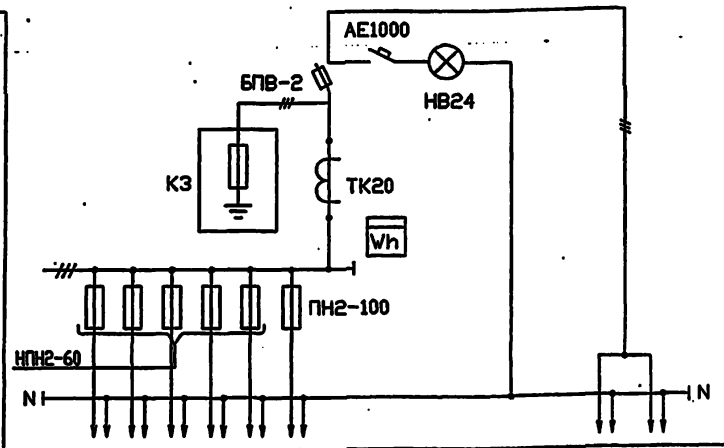

Блок неавтоматического управления освещением

Тип панели	ВРУ1-26-66УХЛ4								
NN групп			1	2	3	4	5	6	Ввод
Номинальный ток плавкой вставки, А			16	16	16	16	16	40	
Тип и технические данные счетчика непосредственного включения или через трансформатор тока	СА4-И672М								
Тип и технические данные трансформатора тока	ТК-20 100/5								

Инв.N подл. | Подпись и дата | Взамен инв.N

изм.	кол.уч.	лист	N док.	подпись	дата
Нач.отд.		Ласыкин			
Гл.спец.		Попов			
Вед.инж.		Чернявская			
Провер.		Попов			
Н.контр.		Савченко			

ПРИВЯЗАН.

ИНВ.N

Т.П.503-6-15.95-ЭМ.ЛО

Трассовая АЗС на 50 м³ горючего с комплексом бытовых услуг

Здание станции

Стадия	Лист	Листов
Р		1

Опросный лист для изготовления ВРУ1

OZONE & ОЗОН

Формат А3

Альбом 3

Т.П.503-6-15.95

Обозначение	Наименование	Кол.	Примечание
5.407-142.1-130.03	Подставка	9	
5.407-142.1-131-03	Обечайка	6	
5.407-142.1-132	Угольник	24	
5.407-142.1-133	Скоба	6	

Инв.N подл. | Подпись и дата | Взамен инв.N

изм.	кол.уч.	лист	N док.	подпись	дата
Нач.отд.		Ласыкин			
Гл.спец.		Попов			
Вед.инж.		Чернявская			
Провер.		Попов			
Н.контр.		Савченко			

Т.П.503-6-15.95-ЭМИ.ВБ

Трассовая АЗС на 50 м³ горючего с комплексом бытовых услуг

Здание станции

Стадия	Лист	Листов
Р		1

Ведомость изделий МЗЗ

OZONE & ОЗОН

Формат А3

Т.П. 503-6-15.95 АЛЬБОМ 8

Ведомость рабочих чертежей основного комплекта

Лист	Наименование	Примечание
1	Общие данные	
2	Электроосвещение внутреннее. План.	

Ведомость ссылочных и прилагаемых документов

Обозначение	Наименование	Примечание
	Ссылочные документы.	
5.407-112	Установка групповых осветительных	
	щитков.	
5.407-83	Установка выключателей и	
	штепсельных розеток.	
	Прилагаемые документы.	
Т.П.503-6-15.95-30.СО	Спецификация оборудования.	Альбом 7
Т.П.503-6-15.95-30.ВМ	Ведомость потребности в	
	материалах.	Альбом 8

Общие указания

Выбор освещенности, мощности светильников и типов арматуры произведен в соответствии с нормами освещенности по СНиП 11-4-79 "Естественное и искусственное освещение. Нормы проектирования" изд. 1980г.

Монтаж сетей и оборудования выполняется в соответствии с ПУЭ-85 "Правила устройства электроустановок" и СНиП 3.05.06-85 "Электротехнические устройства."

Крепление коробов и светильников осуществляется к подвесному потолку, разработанному в строительной части проекта.

Отверстия для установки светильников под навесом выполнены в строительной части проекта.

Установленная мощность освещения Ру=6.6кВт.

Расчетная мощность освещения-5.6кВт.

Технические решения, принятые в настоящем проекте (комплекте рабочих чертежей), соответствуют требованиям экологических, санитарно-гигиенических, противопожарных и других норм, действующих на территории Российской Федерации, и обеспечивают безопасную для жизни и здоровья людей эксплуатацию объекта при соблюдении предусмотренных рабочими чертежами мероприятий.

"___" июль 1995г.

Главный инженер проекта _____ Е.И.Писаренко/

ИНВ.N					
ИЗМ.	КОЛУЧ.	ЛИСТ	N ДОК.	ПОДПИСЬ	ДАТА
ГИП		Писаренко			
Нач.отд.		Ласыкин			
Гл.спец.		Попов			
Вед.инж.		Савченко			
Провер.		Попов			
Н.контр.		Савченко			

ПРИВЯЗАН

Листов

Т.П.503-6-15.95-30

Трассовая АЗС на 50 м³ горючего с комплексом бытовых услуг

Здание станции	Стадия	Лист	Листов
	Р	1	2
Общие данные	OZONE ОЗОН		

Инв.N 4,00419-03 66

Формат А2

Инв.N подл. | Подпись и дата | Взамен инв.N

План на отм. 0.000

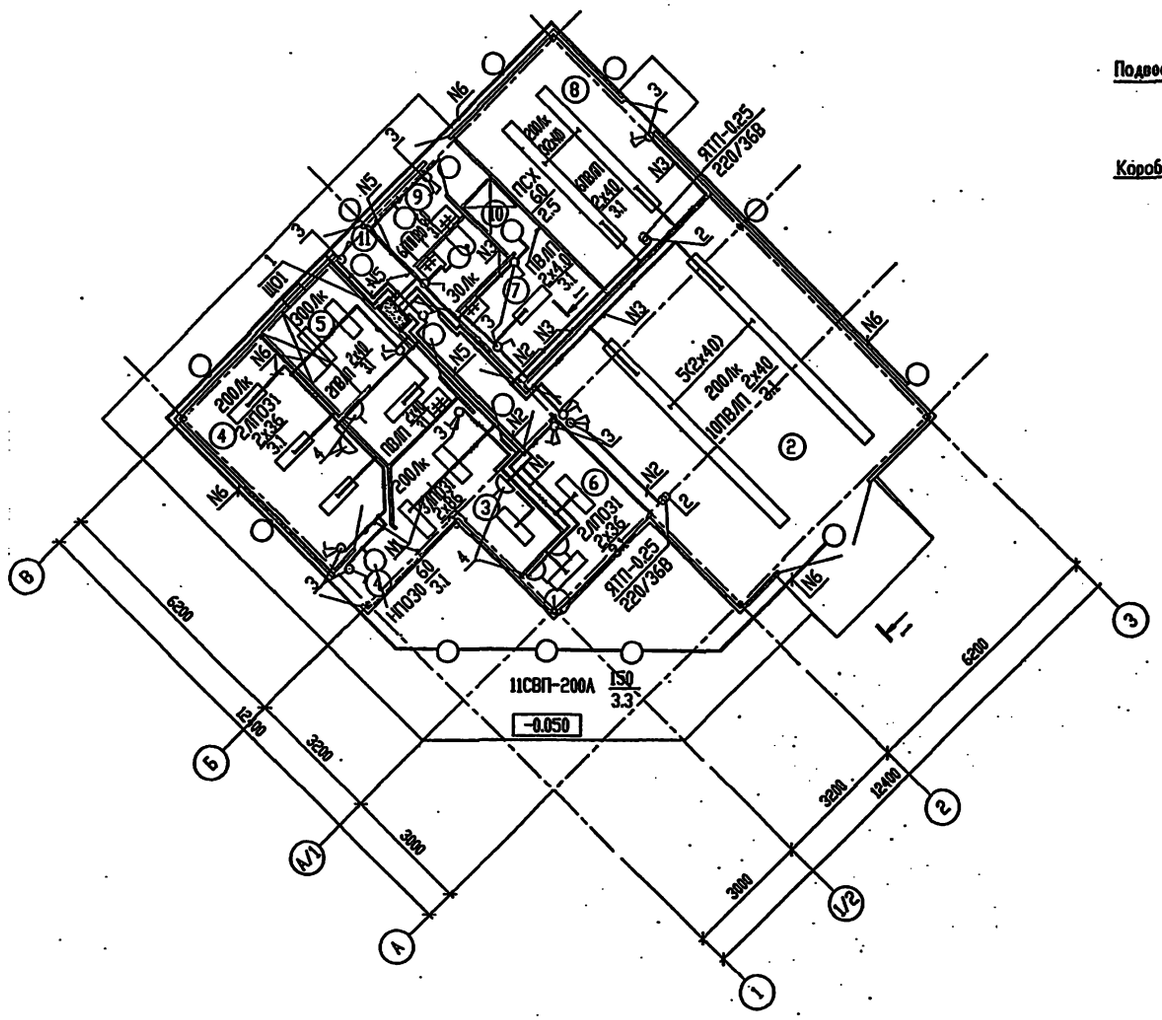

Узел 1

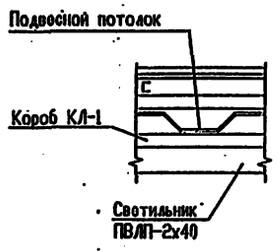

1 - 1

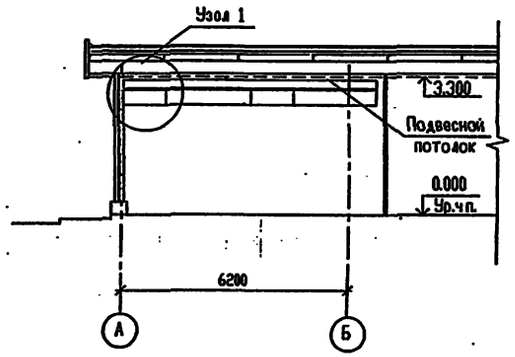

Поз.	Обозначение	Наименование	Кол.	Примечание
1	5.407-112.1.130МЧ	Щиток ОЩВ на стене	1	
2	5.407-112.1.360МЧ	Ящик ЯТП на стене	2	
3	5.407-83.1.50МЧ	Выключатель для открытой установки		
		на металлической перегородке.		
		Монтажный чертеж.	14	
4	5.407-83.1.170МЧ	Розетка для открытой установки		
		на металлической перегородке.		
		Монтажный чертеж.	5	

ЭКСПЛИКАЦИЯ ПОМЕЩЕНИЙ

Номер помещения	Наименование
1	Операторная
2	Участок техобслуживания автомобилей
3	Магазин запчастей
4	Буфет
5	Подсобное помещение
6	Комната отдыха оператора
7	Гардеробная персонала
8	Техническое помещение
9	Санузел персонала
10	Душевая
11	Тамбур

1. Условные обозначения приняты по ГОСТ 21.608-84.
2. Напряжение сети 380/220В, у ламп 220В.
3. В проекте предусмотрено рабочее и ремонтное освещение.
4. Питание рабочего освещения предусматривается от вводно-распределительного устройства ВРУ1, ремонтного-от щитка рабочего освещения через понижающий трансформатор.
5. Распределительная сеть выполнена кабелем АВВГ в пластмассовой трубе в подвесном потолке, в коробе КЛ.
6. Для зануления корпусов светильников используется нулевой провод.
7. Обслуживание светильников предусматривается со стремянок и приставных лестниц.
8. Управление освещением осуществляется выключателями по месту.

Изм.	Кол.	Лист	№ док.	Подпись	Дата
Нач.отд.		Ласькин			
Гл.спец.		Попов			
Вод.инж.		Савченко			
Провер.		Попов			
Н.контр.		Савченко			

ПРИВЯЗАН

ИНВ.N

Т.П.503-6-15.95-ЭО

Грассовая АЗС на 50 м³ горючего с комплексом бытовых услуг

Здание станции

Стадия	Лист	Листов
Р	2	

Электроосвещение внутреннее. План.

OZONE ОЗОН

Взам.инв.№ | Подпись и дата | Инв.№ подл.

инв.№ Ц00419-03 67

Формат А2

АЛЬБОМ 3

Т.П. 503-6-15.95

ВЕДОМОСТЬ РАБОЧИХ ЧЕРТЕЖЕЙ ОСНОВНОГО КОМПЛЕКТА

ЛИСТ	НАИМЕНОВАНИЕ	ПРИМЕЧАНИЕ
1	ОБЩИЕ ДАННЫЕ.	
	СХЕМА РАСПОЛОЖЕНИЯ СЕТЕЙ СВЯЗИ	
2	ПЛАН НА ОТМ. 0,000.	

ВЕДОМОСТЬ ССЫЛОЧНЫХ И ПРИЛАГАЕМЫХ ДОКУМЕНТОВ

ОБОЗНАЧЕНИЕ	НАИМЕНОВАНИЕ	ПРИМЕЧАНИЕ
Т.П. 503-6-15.95-СС.СО	СПЕЦИФИКАЦИЯ ОБОРУДОВАНИЯ	
Т.П. 503-6-15.95-СС.ВМ	ВЕДОМОСТЬ ПОТРЕБНОСТИ В МАТЕРИАЛАХ	

СПИСОК АБОНЕНТСКИХ ТОЧЕК (ШТ.)

N° И МЕСТО ТЕЛЕФОННОЙ КОРОБКИ	НАИМЕНОВАНИЕ ПОМЕЩЕНИЯ	ТЕЛЕФОНЫ ГОРОДСКОЙ СВЯЗИ	ГРОМКО-ГОВОРИТЕЛИ АБОНЕНТСКИЕ	РАДИО-РОЗЕТКИ
КРОО	ОПЕРАТОРНАЯ	1		
	УЧАСТОК ТЕХОБСЛУЖИВАНИЯ			
	АВТОМОБИЛЕЙ		1	1
	МАГАЗИН ЗАПЧАСТЕЙ		1	1
	КОМНАТА ОТДЫХА		1	1
	БУФЕТ		1	1
	СНАРУЖИ ЗДАНИЯ АЗС		1 *	
	ИТОГО :	1	5	4

* ГРОМКОГОВОРИТЕЛЬ РУПОРНЫЙ ГР-1Е.

СХЕМА РАСПОЛОЖЕНИЯ СЕТЕЙ СВЯЗИ

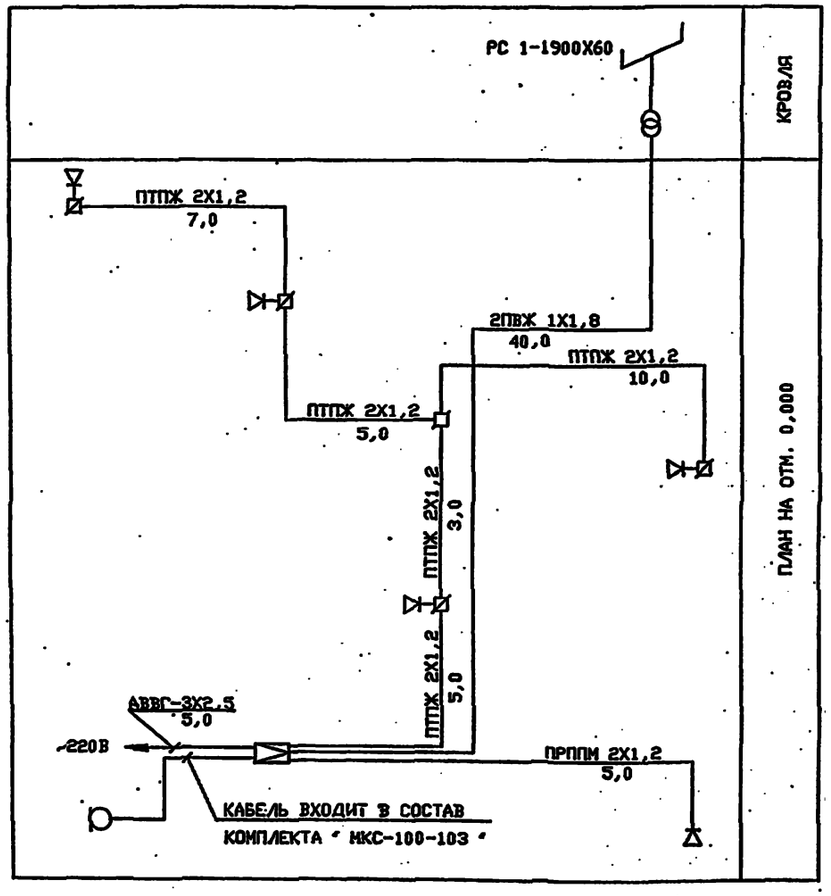

ОБЩИЕ УКАЗАНИЯ

ПРОЕКТОМ ПРЕДУСМАТРИВАЮТСЯ СЛЕДУЮЩИЕ ВИДЫ СВЯЗИ И СИГНАЛИЗАЦИИ : ТЕЛЕФОННАЯ СВЯЗЬ, СВЯЗЬ ГРОМКОГОВОРЯЩЕГО ОПОВЕЩЕНИЯ И РАДИОТРАНСЛЯЦИОННАЯ СВЯЗЬ.

ТЕЛЕФОННАЯ СВЯЗЬ ОБЕСПЕЧИВАЕТСЯ ПОДКЛЮЧЕНИЕМ ТЕЛЕФОННОГО АППАРАТА К ТЕЛЕФОННОЙ РАСПРЕДЕЛИТЕЛЬНОЙ КОРОБКЕ. СВЯЗЬ ГРОМКОГОВОРЯЩЕГО ОПОВЕЩЕНИЯ ОБЕСПЕЧИВАЕТСЯ ПОДКЛЮЧЕНИЕМ РУПОРНОГО ГРОМКОГОВОРИТЕЛЯ К СТАЦИОНАРНОМУ КОМПЛЕКСУ "МКС-100-103". РАДИОТРАНСЛЯЦИОННАЯ СВЯЗЬ ОБЕСПЕЧИВАЕТСЯ ПОДКЛЮЧЕНИЕМ АБОНЕНТСКИХ ГРОМКОГОВОРИТЕЛЕЙ МОЩНОСТЬЮ 0,15 ВТ К ГОРОДСКОЙ РАДИОТРАНСЛЯЦИОННОЙ СЕТИ ОТ РАДИОСТОЙКИ. В СЛУЧАЕ РАСПОЛОЖЕНИЯ АЗС ВДАЛИ ОТ ГОРОДСКИХ РАДИОТРАНСЛЯЦИОННЫХ СЕТЕЙ СВЯЗИ РАДИОТРАНСЛЯЦИЯ ОБЕСПЕЧИВАЕТСЯ ОТ ПРИЕМНОГО УСТРОЙСТВА, ПОСТАВЛЯЕМОГО КОМПЛЕКТНО С "МКС-100-103". ПОДКЛЮЧЕНИЕ К ГОРОДСКИМ СЕТЯМ СВЯЗИ ВЫПОЛНЯЕТСЯ ПРИ ПРИВЯЗКЕ ТИПОВОГО ПРОЕКТА.

КРЕПЛЕНИЕ РАДИОСТОЙКИ ВЫПОЛНИТЬ ПО ЧЕРТЕЖАМ АРХИТЕКТУРНО - СТРОИТЕЛЬНОЙ ЧАСТИ ПРОЕКТА.

ДЛЯ ЗАЩИТЫ РАДИОСТОЙКИ ОТ АТМОСФЕРНЫХ РАЗРЯДОВ ПРОЕКТОМ ПРЕДУСМОТРЕНО УСТРОЙСТВО МОЛНИЕОТВОДОВ ОТ СТАЛЬНОЙ ШИНЫ ДИАМЕТРОМ 8ММ (СТАЛЬ КРУГЛАЯ), ПРИСОЕДИНЕННОЕ К МЕТАЛЛИЧЕСКОЙ КРОВЛЕ.

АБОНЕНТСКАЯ ПРОВОДКА ОТ ТЕЛЕФОННОЙ РАСПРЕДЕЛИТЕЛЬНОЙ КОРОБКИ К ТЕЛЕФОННОМУ АППАРАТУ ВЫПОЛНЯЕТСЯ ПРОВОДОМ ТРП-2Х0,4.
РАСПРЕДЕЛИТЕЛЬНАЯ РАДИОТРАНСЛЯЦИОННАЯ СЕТЬ МЕЖДУ ОГРАНИЧИТЕЛЬНЫМИ КОРОБКАМИ ВЫПОЛНЯЕТСЯ ПРОВОДОМ ПТПЖ-2Х1,2. АБОНЕНТСКАЯ ПРОВОДКА ОТ ОГРАНИЧИТЕЛЬНЫХ КОРОБОК ДО РОЗЕТОК ВЫПОЛНЯЕТСЯ ПРОВОДОМ ПТПЖ- 2Х0,6.

ТЕХНИЧЕСКИЕ РЕШЕНИЯ , ПРИНЯТЫЕ В НАСТОЯЩЕМ ПРОЕКТЕ (КОМПЛЕКТЕ РАБОЧИХ ЧЕРТЕЖЕЙ) , СООТВЕТСТВУЮТ ТРЕБОВАНИЯМ ЭКОЛОГИЧЕСКИХ , САНИТАРНО-ГИГИЕНИЧЕСКИХ , ПРОТИВОПОЖАРНЫХ И ДРУГИХ НОРМ , ДЕЙСТВУЮЩИХ НА ТЕРРИТОРИИ РОССИЙСКОЙ ФЕДЕРАЦИИ , И ОБЕСПЕЧИВАЮТ БЕЗОПАСНУЮ ДЛЯ ЖИЗНИ И ЗДОРОВЬЯ ЛЮДЕЙ ЭКСПЛУАТАЦИЮ ОБЪЕКТА ПРИ СОБЛЮДЕНИИ ПРЕДУСМОТРЕННЫХ РАБОЧИМИ ЧЕРТЕЖАМИ МЕРОПРИЯТИЙ.

_____ 1995 г.

ГЛАВНЫЙ ИНЖЕНЕР ПРОЕКТА _____ Е.И. ПИСАРЕНКО

Инв.N подл. | Подпись и дата | Взам. инв.N

ПРИВЯЗАН

ИНВ.N

Т.П. 503-6-15.95-СС

Трассовая АЗС на 50 м³ горючего с комплексом бытовых услуг

ИЗМ.	КОЛ.УЧ.	ЛИСТ	N ДОК.	ПОДПИСЬ	ДАТА
ГИП		ПИСАРЕНКО			
НАЧ.ОТД.		ЛАСЬКИН			
ГЛ.СПЕЦ.		СОКОЛИН			
РАЗРАБОТАЛ		КОРНИЛЬЧЕНКО			
ПРОВЕРИЛ		СОКОЛИН			
Н.КОНТР.		ГЛЫКОВ			

Здание станции	Стадия	Лист	Листов
	Р	1	2
Общие данные. Схема расположения сетей связи	OZONE & ОЗОН		

Листов

инв.N 400419-03 68 Формат А2

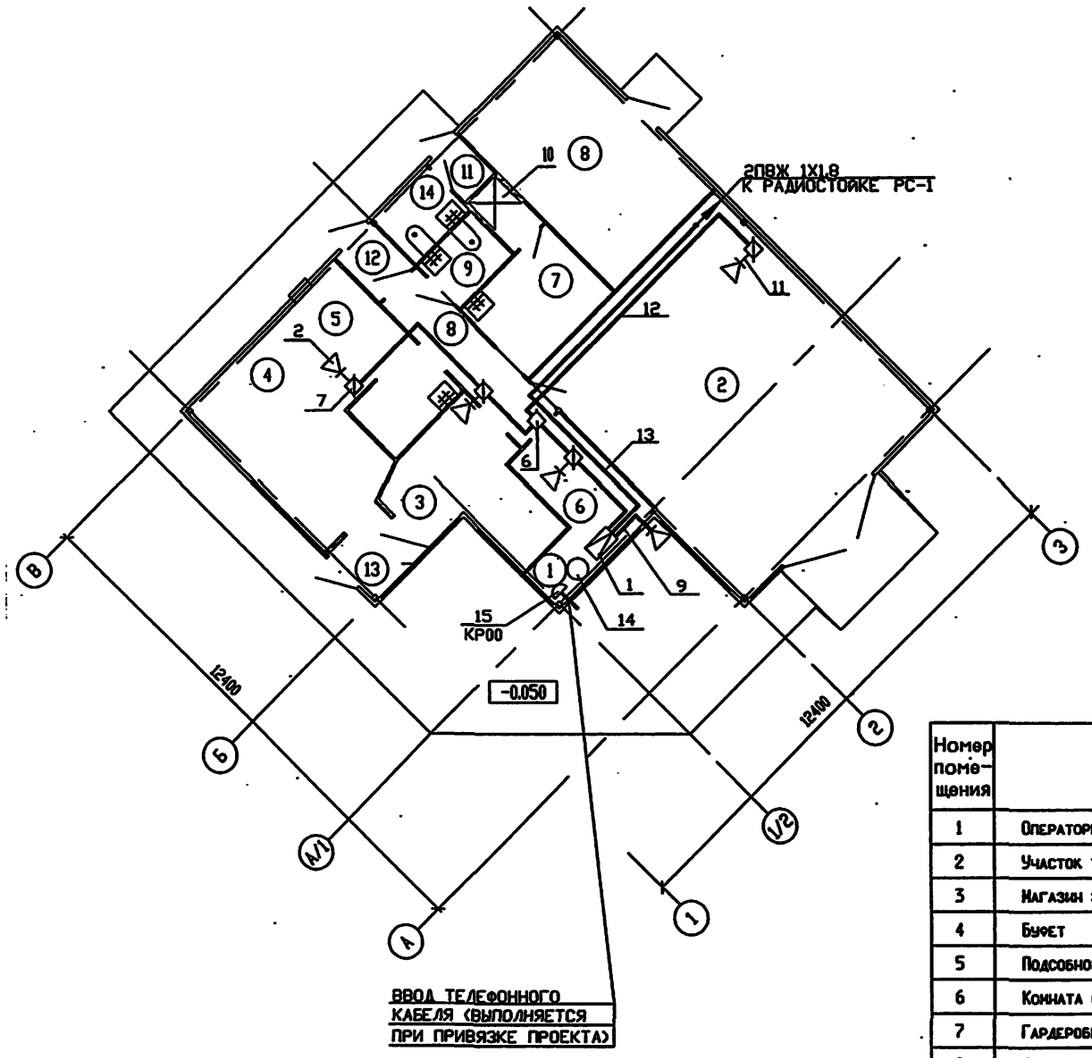

ВВОД ТЕЛЕФОННОГО КАБЕЛЯ (ВЫПОЛНЯЕТСЯ ПРИ ПРИВЯЗКЕ ПРОЕКТА)

ЭКСПЛИКАЦИЯ ПОМЕЩЕНИЙ

Номер помещения	НАИМЕНОВАНИЕ	ПРИМЕЧАНИЯ
1	Операторная	
2	Участок техобслуживания автомобилей	
3	Магазин запчастей	
4	Буфет	
5	Подсобное помещение	
6	Комната отдыха оператора	
7	Гардеробная персонала	
8	Техническое помещение	
9	Санузел персонала	
10	Душевая	
11	Тамбур	
12	Тамбур	
13	Тамбур	
14	Санузел клиентов	

ПОЗ.	ОБОЗНАЧЕНИЕ	НАИМЕНОВАНИЕ	КОЛ.	ПРИМЕЧАНИЕ
		РАДИОФИКАЦИЯ		
1		УСИЛИТЕЛЬ МКС-100-103	1	
2		ПРИЕМНИК ПРОВОДНОГО ВЕЩАНИЯ 30В	4	
3		ГРОМКОГОВОРИТЕЛЬ ГР-1Е	1	
4		РАДИОСТОЙКА РС 1-1900Х60	1	
5		ТРАНСФОРМАТОР ТАМУ-10Т	1	
6		КОРОБКА УК-П	1	
7		КОРОБКА УК-Р-0.5-30	4	
8		РАДИОРОЗЕТКА РШР	5	
9		КАБЕЛЬ ПРППМ 2Х1,2	5	М
10		КАБЕЛЬ АВВГ 3Х2,5	5	М
11		РАДИОПРОВОД ПТПЖ 2Х0,6	20	М
12		РАДИОПРОВОД ПТПЖ 2Х1,2	30	М
13		РАДИОПРОВОД ПВЖ 1Х1,8	40	М
		ТЕЛЕФОНИЗАЦИЯ		
14		АППАРАТ ТЕЛЕФОННЫЙ ТА-11321	1	
15		КОРОБКА РАСПРЕДЕЛИТЕЛЬНАЯ		
		ТЕЛЕФОННАЯ КРТН-10	1	
16		ПРОВОД ТЕЛЕФОННЫЙ ТРП 2Х0,4	10	М

Инв.N подл. | Подпись и дата | Взамен инв.N

ПРИВЯЗАН

ИНВ.N

ИЗМ.	КОЛ.Ч.	ЛИСТ	N ДОК.	ПОДПИСЬ	ДАТА
НАЧ.ОТД.		ЛАСЬКИН			
ГЛ.СПЕЦ.		СОКОЛИН			
РАЗРАБОТАЛ		КОРНИЛЬЧЕНКО			
ПРОВЕРИЛ		СОКОЛИН			
Н.КОНТР.		РЫКОВ			

Т.П. 503-6-15.95- СС

Трассовая АЗС на 50 т горючего с комплексом бытовых услуг

Здание станции

Стадия	Лист	Листов
Р	2	

План на отм.0,000

OZONE ОЗОН

АЛЬБОМ 3

Т.П. 503-6-15.95

ВЕДОМОСТЬ РАБОЧИХ ЧЕРТЕЖЕЙ ОСНОВНОГО КОМПЛЕКТА

ЛИСТ	НАИМЕНОВАНИЕ	ПРИМЕЧАНИЕ
1	ОБЩИЕ ДАННЫЕ. СХЕМА СОЕДИНЕНИЙ "УОТС-1-1".	
	СХЕМА СЕТЕЙ ПОЖАРНОЙ СИГНАЛИЗАЦИИ	
2	ПЛАН НА ОТМ. 0,000.	

ВЕДОМОСТЬ ССЫЛОЧНЫХ И ПРИЛАГАЕМЫХ ДОКУМЕНТОВ

ОБОЗНАЧЕНИЕ	НАИМЕНОВАНИЕ	ПРИМЕЧАНИЕ
Т.П. 503-6-15.95-АУС.СО	СПЕЦИФИКАЦИЯ ОБОРУДОВАНИЯ	
Т.П. 503-6-15.95-АУС.ВМ	ВЕДОМОСТЬ ПОТРЕБНОСТИ В МАТЕРИАЛАХ	

СХЕМА ЭЛЕКТРИЧЕСКАЯ СОЕДИНЕНИЙ "УОТС-1-1"

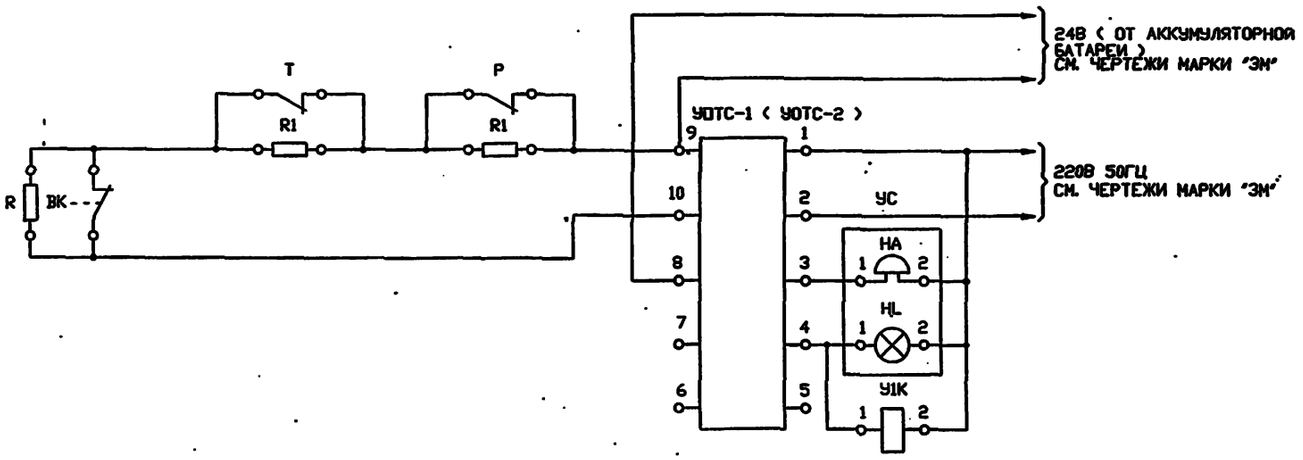

СХЕМА РАСПОЛОЖЕНИЯ СЕТЕЙ ПОЖАРНОЙ СИГНАЛИЗАЦИИ

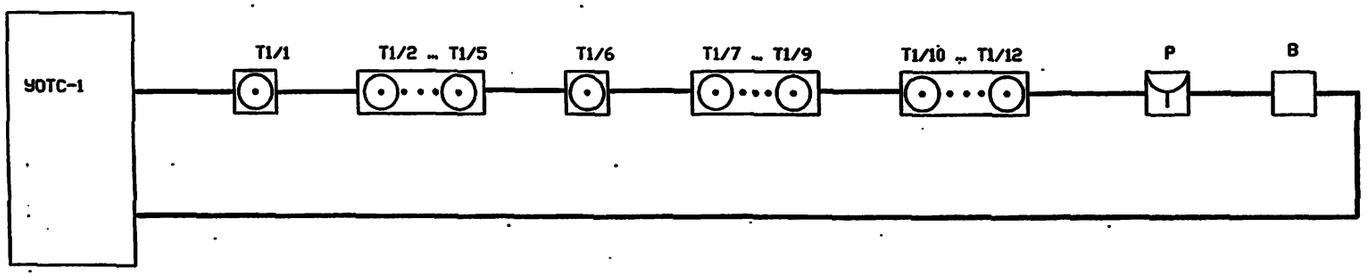

ПРОЕКТ АВТОМАТИЧЕСКОЙ ПОЖАРНОЙ СИГНАЛИЗАЦИИ ВЫПОЛНЕН В СООТВЕТСТВИИ С ТРЕБОВАНИЯМИ СНиП 2.04.09-84.

ДЛЯ ОПОВЕЩЕНИЯ ДЕЖУРНОГО ПЕРСОНАЛА О ВОЗНИКНОВЕНИИ ОЧАГА ПОЖАРА В ПОМЕЩЕНИЯХ АВТОЗАПРАВОЧНОЙ СТАНЦИИ ПРОЕКТОМ ПРЕДУСМАТРИВАЕТСЯ УСТАНОВКА УСТРОЙСТВ ОХРАННОЙ СИГНАЛИЗАЦИИ "УОТС-1" И "УОТС-2" (ТИПА УОТС-1-1).
УСТРОЙСТВО "УОТС-2" НАХОДИТСЯ В ХОЛОДНОМ РЕЗЕРВЕ И ПОДКЛЮЧАЕТСЯ ПРИ ВЫХОДЕ ИЗ СТРОЯ РАБОЧЕГО "УОТС-1".
УСТРОЙСТВА УСТАНАВЛИВАЮТСЯ В ПОМЕЩЕНИИ ОПЕРАТОРНОЙ.
ЭЛЕКТРОПИТАНИЕ УСТРОЙСТВ "УОТС" ПРЕДУСМАТРИВАЕТСЯ ОТ ДВУХ НЕЗАВИСИМЫХ ВВОДОВ (СМ. ЧЕРТ. МАРКИ "ЭМ").
УСТРОЙСТВО ПЕРЕХОДИТ ИЗ ДЕЖУРНОГО В ТРЕВОЖНЫЙ РЕЖИМ ПРИ КОРОТКОМ ЗАМЫКАНИИ ИЛИ ПРИ ОБРЫВЕ ШЛЕЙФА СИГНАЛИЗАЦИИ.

ПРОЕКТОМ ПРЕДУСМАТРИВАЕТСЯ ПОДАЧА УПРАВЛЯЮЩЕГО СИГНАЛА НА АВТОМАТИЧЕСКОЕ ОТКЛЮЧЕНИЕ ВЕНТИЛЯЦИОННОЙ СИСТЕМЫ ПРИ ВОЗНИКНОВЕНИИ ОЧАГА ПОЖАРА В ПОМЕЩЕНИЯХ АВТОЗАПРАВОЧНОЙ СТАНЦИИ.

ТЕПЛОВЫЕ ИЗВЕЩАТЕЛИ УСТАНАВЛИВАЮТСЯ НА ПОТОЛКЕ ПОСЛЕ МОНТАЖА ОСВЕТИТЕЛЬНОГО ОБОРУДОВАНИЯ.
СОЕДИНИТЕЛЬНЫЕ ПРОВОДА ПРОКЛАДЫВАЮТСЯ В СВЕТУ ПОДШИВНОГО ПОТОЛКА.

РЕЛЕ "У1К" УСТАНАВЛИВАЕТСЯ В ЩИТЕ "ЩУ" (СМ. ЧЕРТ. АТХ3.Щ1).

ТЕХНИЧЕСКИЕ РЕШЕНИЯ, ПРИНЯТЫЕ В НАСТОЯЩЕМ ПРОЕКТЕ (КОМПЛЕКТЕ РАБОЧИХ ЧЕРТЕЖЕЙ), СООТВЕТСТВУЮТ ТРЕБОВАНИЯМ ЭКОЛОГИЧЕСКИХ, САНИТАРНО-ГИГИЕНИЧЕСКИХ, ПРОТИВОПОЖАРНЫХ И ДРУГИХ НОРМ, ДЕЙСТВУЮЩИХ НА ТЕРРИТОРИИ РОССИЙСКОЙ ФЕДЕРАЦИИ, И ОБЕСПЕЧИВАЮТ БЕЗОПАСНУЮ ДЛЯ ЖИЗНИ И ЗДОРОВЬЯ ЛЮДЕЙ ЭКСПЛУАТАЦИЮ ОБЪЕКТА ПРИ СОБЛЮДЕНИИ ПРЕДУСМОТРЕННЫХ РАБОЧИМИ ЧЕРТЕЖАМИ МЕРОПРИЯТИЙ.

августа 1995 г.

ГЛАВНЫЙ ИНЖЕНЕР ПРОЕКТА Е.И. ПИСАРЕНКО

КОНТАКТЫ, ИСПОЛЬЗУЕМЫЕ В ДРУГИХ СХЕМАХ

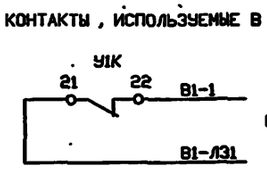

В СХЕМУ УПРАВЛЕНИЯ ВЕНТСИСТЕМЫ В1 (СМ. ЧЕРТ. МАРКИ АОВ 4.1)

Инв.N подл. | Подпись и дата | Взамен инв.N

ПРИВЯЗАН

ИНВ.N

Листов

Т.П. 503-6-15.95- АУС

Трассовая АЗС на 50 т горючего с комплексом бытовых услуг

ИЗМ.	КОЛУЧ.	ЛИСТ	N ДОК.	ПОДПИСЬ	ДАТА
НАЧОТД.		ЛАСЬКИН			
Г.АСПЕЦ.		СОКОЛИН			
РАЗРАБОТАЛ		КОРНИЧЕНКО			
ПРОВЕРИЛ		СОКОЛИН			
Н.КОНТР.		РЫКОВ			

Здание станции

Стадия	Лист	Листов
Р	1	2

Общие данные. Схема соединений "УОТС-1-1". Схема сетей пожарной сигнализации

OZONE ОЗОН

Инв. N Ц00419-03 70 Формат А2

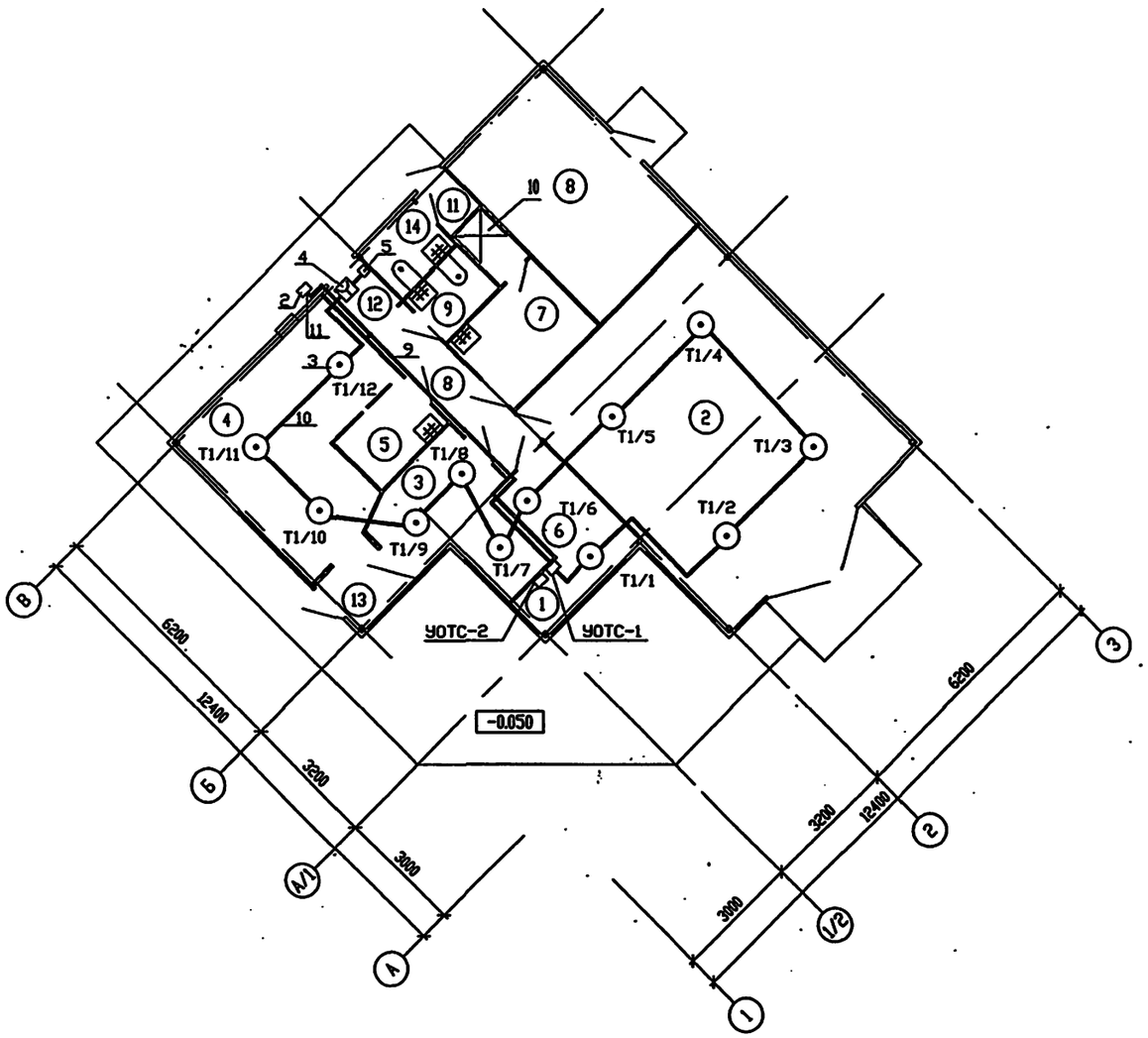

ПОЗ.	ОБОЗНАЧЕНИЕ	НАИМЕНОВАНИЕ	КОЛ.	ПРИМЕЧАНИЕ
1	УОТС-1, УОТС-2	УСТРОЙСТВО ОХРАННОЙ СИГНАЛИЗАЦИИ	2	1 РЕЗЕРВНЫЙ
		"УОТС-1-1"		
2	УС	УСТРОЙСТВО СИГНАЛИЗАЦИИ	1	
3	Т	ИЗВЕЩАТЕЛЬ ТЕПЛОВОЙ ИП 105-2/1	12	
4	Р	ИЗВЕЩАТЕЛЬ ИПР	1	
5	В	ВЫКЛЮЧАТЕЛЬ ВПК 2110АУ2	1	
6	R1	РЕЗИСТОР	1	
		С2-29В-0,125-1,3кОм+1%-1,0А		
7	У1К	РЕЛЕ ПРОМЕЖУТОЧНОЕ	·	ЩИТ ЩУ
		ПЭ-37-42У3 (Т3)	1	АТХЗ.ЩЗ
8		КОРОБКА РАЗВЕТВИТЕЛЬНАЯ УК-П	6	
9		КАБЕЛЬ КВВГ 7Х1	25	М
10		ПРОВОД ТЕЛЕФОННЫЙ ЛТВ-П-2*0,6	70	М
11	ГОСТ3262-75	ТРУБА Р20Х2,5	5	М

ЭКСПЛИКАЦИЯ ПОМЕЩЕНИЙ

Номер помещения	НАИМЕНОВАНИЕ	ПРИМЕЧАНИЯ
1	ОПЕРАТОРНАЯ	
2	УЧАСТОК ТЕХОБСЛУЖИВАНИЯ АВТОМОБИЛЕЙ	
3	МАГАЗИН ЗАПЧАСТЕЙ	
4	БУФЕТ	
5	ПОДСОБНОЕ ПОМЕЩЕНИЕ	
6	КОМНАТА ОТДЫХА ОПЕРАТОРА	
7	ГАРДЕРОБНАЯ ПЕРСОНАЛА	
8	ТЕХНИЧЕСКОЕ ПОМЕЩЕНИЕ	
9	САНУЗЕЛ ПЕРСОНАЛА	
10	ДУШЕВАЯ	
11	ТАМБУР	
12	ТАМБУР	
13	ТАМБУР	
14	САНУЗЕЛ КЛИЕНТОВ	

ПРИ МОНТАЖЕ ИЗВЕЩАТЕЛЕЙ НЕОБХОДИМО ВЫДЕРЖАТЬ МАКСИМАЛЬНО ДОПУСТИМЫЕ РАССТОЯНИЯ В СООТВЕТСТВИИ СО СНиП 2.04.09-84.

НАИМЕНОВАНИЕ ИЗВЕЩАТЕЛЯ	МАКСИМАЛЬНОЕ РАССТОЯНИЕ, М	
	МЕЖДУ ИЗЕЩАТЕЛЯМИ	ОТ ИЗЕЩАТЕЛЯ ДО СТЕНЫ
ТЕПЛОВОЙ ИЗВЕЩАТЕЛЬ ПОЖАРНЫЙ	5,0	2,5

Инв.N подл. | Подпись и дата | Взам.инв.N

ПРИВЯЗАН

ИНВ.N

ИЗМ.	КОЛИЧ.	ЛИСТ	N ДОК.	ПОДПИСЬ	ДАТА
НАЧ.ОТД.		ЛАСЬКИН			
ГЛ.СПЕЦ.		СОКОЛИН			
РАЗРАБОТАЛ		КОРНИЛЬЧЕНКО			
ПРОВЕРИЛ		СОКОЛИН			
Н.КОНТР.		РЫКОВ			

Т.П. 503-6-15.95- АУС

Трассовая АЗС на 50 т горячего с комплексом бытовых услуг

Здание станции

Стадия	Лист	Листов
Р	2	

План на отм.0,000

OZONE & ОЗОН

gost.e-ecolog.ru