ТИПОВОЙ ПРОЕКТ
901-3-176

# БЛОК ВХОДНЫХ УСТРОЙСТВ И КОНТАКТНЫХ ОСВЕТЛИТЕЛЕЙ С БАРАБАННЫМИ СЕТКАМИ ДЛЯ СТАНЦИИ ОЧИСТКИ ВОДЫ ПОВЕРХНОСТНЫХ ИСТОЧНИКОВ

С СОДЕРЖАНИЕМ ВЗВЕШЕННЫХ ВЕЩЕСТВ ДО 150 МГ/Л

ПРОИЗВОДИТЕЛЬНОСТЬЮ 50 ТЫС. $М^3$/СУТКИ

## СОСТАВ ПРОЕКТА:


Альбом I - Архитектурно-строительная часть отделения контактных осветлителей.
Альбом II - Технологическая, санитарно-техническая части отделения контактных осветлителей.
Альбом III - Электротехническая часть. Связь и сигнализация отделения контактных осветлителей.
Альбом IV - Задания заводам-изготовителям на низковольтные комплектные устройства и щиты автоматизации отделения контактных осветлителей.
Альбом V - Архитектурно-строительная, технологическая, санитарно-техническая, электротехническая части отделения барабанных сеток.
Альбом VI - Строительные изделия. Часть 1- отделение контактных осветлителей. Часть 2- отделение барабанных сеток.
Альбом VII - Ведомости потребности в материалах. Часть 1- отделение контактных осветлителей. Часть 2- отделение барабанных сеток.
Альбом VIII - Заказные спецификации. Часть 1 - отделение контактных осветлителей. Часть 2 - отделение барабанных сеток.
Альбом IX - Сметы. Часть 1- отделение контактных осветлителей. Часть 2- отделение барабанных сеток.


## АЛЬБОМ I


РАЗРАБОТАН
ЦНИИЭП инженерного оборудования городов, жилых и общественных зданий
Главный инженер института А. Кетаов
Главный инженер проекта А. Розанова



УТВЕРЖДЕН Госгражданстроем приказ №297 от 31 октября 1981г.
ВВЕДЕН В ДЕЙСТВИЕ ЦНИИЭП инженерного оборудования приказ №77 от 25 июня 1982г.


18308-01

Привязан:

Инв. №:

gost.e-ecolog.ru

Типовой проект 901-3-176 Альбом I


| Лист | Наименование | Стр. |
|---|---|---|
| | Содержание альбома | 3 |
| | Архитектурно-строительная часть | |
| | Чертежи марки АР | |
| 1 | Общие данные. | 4 |
| 2 | План на отм. 0.000; -0.800 | 5 |
| 3 | План на отм. 3.450 | 6 |
| 4 | Разрезы 1-1; 2-2 | 7 |
| 5 | Фасады 1-17; 17-1; Д-А; А-Д | 8 |
| 6 | Переходная галерея в слитнедный корпус. Планы, фасад. разрезы. | 9 |
| 7 | Переходная галерея в слитнедный корпус. Детали | 10 |
| | Конструкции железобетонные | |
| | Чертежи марки КМ | |
| 1 | Общие данные (Начало) | 11 |
| 2 | Общие данные (Окончание) | 12 |
| 3 | Схема расположения фундаментов в осях 1÷7; 11-17 | 13 |
| 4 | Фундаменты Фм1÷Фм4 | 14 |
| 5 | Фундаменты Фм5, Фм6 | 15 |
| 6 | Фундаменты Фм7÷Фм12 | 16 |
| 7 | Фундамент Фм-13 | 17 |
| 8 | Виды 1-1÷3-3. Сечения 4-4÷6-6 | 18 |
| 9 | Схема расположения лотков и приямков в осях 1÷7; 11-17 | 19 |
| 10 | Схемы расположения колонн и балок покрытия в осях 1÷7; 11÷17 | 20 |
| 11 | Разрезы 1-1÷2-2. Детали | 21 |
| 12 | Схемы расположения плит покрытия в осях 1÷7, 11÷17 | 22 |
| 13 | Схемы расположения стеновых панелей по осям А-А, 1-17 | 23 |
| 14 | Фрагменты фасадов 1÷6. | 24 |
| 15 | Спецификация элементов к схемам расположения стеновых панелей. Виды по 3-3; 4-4 | 25 |
| 16 | Схема расположения элементов контактного осветителя. Разрезы. | 26 |
| 17 | Контактные осветители. Виды. Узлы. | 2 |
| 18 | Контактные осветители. Узлы. | 28 |
| 19 | Контактные осветители. Схема расположения днища. Схема верхних и нитных сеток. | 29 |
| 20 | Контактные осветители. Схема расположения каркасов. Разрезы. Узлы | 30 |
| 21 | Контактные осветители. Монолитные участки Ум7; Ум8. | 31 |
| 22 | Контактные осветители Монолитные участки стен. | 32 |
| 23 | Контактные осветители. Спецификация элементов монолитных участков стен. | 33 |
| 24 | Схема расположения плит перекрытия на отм. 3.420 в осях 1÷7 | 34 |
| 25 | Схема расположения плит перекрытия на отм. 3.420 в осях 11-17 | 35 |
| 26 | Перекрытие на отм. 3.420 Разрезы 1-1÷6-6. | 36 |
| 27 | Схема расположения балок перекрытия в осях 1÷7; 11-17 | 37 |
| 28 | Балки монолитные БМ1÷БМ4. | 38 |
| 29 | Участки монолитные Ум1÷Ум6; Ум11. | 39 |
| 30 | Участки монолитные, Ум7÷Ум10 Ведомость деталей | 40 |
| 31 | Спецификация элементов монолитных участков | 41 |
| 32 | Переходная галерея. Схема расположения колонн, ригелей, плит покрытия и перекрытия, фундаментов. | 42 |
| 33 | Переходная галерея. Схема расположения панелей. | 43 |
| | Чертежи марки КМ | |
| 1 | Общие данные. Техническая спецификация металла (начало). | 44 |
| 2 | Техническая спецификация металла (окончание) | 45 |
| 3 | Техническая спецификация металла на типовые конструкции. | 46 |
| 4 | Ведомость металлоконструкций по видам профилей | |
| 5 | Схема расположения ограждений контактных осветителей и приямков на отм. 3.450 | 47 |
| 6 | Схема расположения элементов ограждения одного контактного осветителя. Узлы. Спецификация | 48 |
| 7 | Схема расположения металлических площадок лестниц, стоек, ограждений на отм. -0.800 | 49 |
| 8 | Разрезы. Узлы. | 50 |
| 9 | Разрезы. Узлы | 51 |
| 10 | Схема расположения подвесных путей в осях 1÷7; 11÷17. | 52 |
| 11 | Схема расположения элементов пожарных лестниц. Узлы | 53 |


Инв.№ подл. | Подпись и дата | Взам. инв.№

Типовой проект 901-3-176 Альбом I

## Ведомость основных комплектов рабочих чертежей

| Обозначение | | Наименование | Примечание |
|---|---|---|---|
| 901-3-176. | АР | Архитектурные решения | Альбом I |
| 901-3-176 | КЖ | Конструкции железобетонные | Альбом I |
| 901-3-176 | ТХ | Технологические решения | Альбом I |
| 901-3-176 | ОВ | Отопление и вентиляция | Альбом I |
| | | | |
| | | | |
| | | | |
| | | | |
| | | | |

## Ведомость ссылочных и прилагаемых документов

| Обозначение | Наименование комплекта | Примечание |
|---|---|---|
| ГОСТ 12506-67 | Окна деревянные для зданий | |
| | промышленных предприятий | |
| ГОСТ 14624-69 | Двери деревянные для зданий | |
| | промышленных предприятий | |
| 1.138-10 | Перемычки железобетонные для | |
| | зданий с кирпичными стенами | |
| 2.430-3 Вып. 2 | Типовые архитектурно-строительные | |
| | детали промышленных зданий | |
| | с кирпичными стенами | |
| 2.460-5 Вып. 2 | Архитектурные детали утепленных | |
| | покрытий одноэтажных | |
| | промышленных зданий | |
| 1.431-6 | Кирпичные перегородки для | |
| | одноэтажных и многоэтажных | |
| | производственных зданий | |
| 1.236-6 Вып. 1 часть 1 | Окна и балконные двери общественных зданий. | |

## Общие указания

1 Здание II степени огнестойкости.
2 Относительная отм. 0.000 соответствует абсолютной отметке
3 Ограждающие конструкции - керамзитобетонные панели $\gamma = 900$ кг/м³
4 Кирпичные вставки наружных стен и перегородки выполняются из обыкновенного глиняного кирпича, сплошного пластического прессования марки 100 (ГОСТ 530-80) МРз ≥ 15 на цементно-песчаном растворе марки 25.
5 Горизонтальная гидроизоляция стен от капилярной влаги осуществляется слоем цементно-песчаного раствора состава 1:2 толщиной 20 мм на отм. -0.030.
6 Наружные поверхности кирпичных вставок выполняются с расшивкой швов.
7 Дверные откосы оштукатуриваются цементно-песчаным раствором марки 50 и окрашиваются цементно-перхлорвиниловыми красками
8 Вокруг здания устраивается отмостка с асфальтобетонным покрытием шириной 1 м.
9 Наружные поверхности панельных стен окрашиваются цементно-перхлорвиниловыми красками.
10 Столярные изделия окрашиваются масляной краской за 2 раза.
11 Компановочные схемы станции, план кровли, планы и экспликация полов, ведомость и спецификация перемычек, основные строительные показатели, ведомость проемов ворот и дверей, спецификации элементов заполнения проемов, ведомость отделки помещений см. в альбоме V типового проекта 901-3-176

## Ведомость рабочих чертежей основного комплекта

| Лист | Наименование | Примечание |
|---|---|---|
| 1 | Общие данные | |
| 2 | План на отм. 0.000 и -0.800 | |
| 3 | План на отм. 3.450 | |
| 4 | Разрезы 1-1; 2-2 | |
| 5 | Фасады 1-17; 17-1; Д-А; А-Д | |
| 6 | Переходная галерея в служебный корпус | |
| | Планы. Фасады. Разрезы | |
| 7 | Переходная галерея в служебный корпус | |
| | Детали. | |
| | | |

Таблица зависимости толщин кирпичных стен, стеновых панелей, кровельного утеплителя от расчетных температур

| t°нС | Кирпичная стена | Панель по серии 1.432-14 | Панель по серии 1.020-1 | Утеплитель пенобетон $\gamma = 300$ кг/м³ |
|---|---|---|---|---|
| | а | в | г | д |
| -20° | 380 | 200 | 250 | 80 |
| -30° | 380 | 200 | 250 | 80 |
| -40° | 510 | 300 | 300 | 100 |

Настоящий проект разработан в соответствии с действующими нормами и правилами и предусматривает в части архитектурно-строительных решений мероприятия обеспечивающие взрывную, взрыво-пожарную и пожарную безопасность при эксплуатации здания.

Главный архитектор проекта /Глебов/.

| | | | |
|---|---|---|---|
| Инв. № | | | |
| Н. контр. | ГЛЕБОВ | | |
| Провер. | ГЛЕБОВ | | |
| Ст. арх. | САМОДЕЛКИН | | |
| ГИП | КУЗНЕЦОВ | | |
| ГАП | ГЛЕБОВ | | |
| Гл. констр. | ШАПИРО | | |
| Нач. отд. | КРАСАВИН | | |
| Гл. инж. инс. | КЕТАОВ | | |

Привязан

ТП 901-3-176 АР

| Отделение контактных осветителей для станции производительностью 50 тыс м³/сутки | Стадия | Лист | Листов |
|---|---|---|---|
| | РА | 1 | |

Общие данные.

ЦНИИЭП инженерного оборудования г. Москва

18308-01

Согласовано: Отдел ВТ Рязанова; Отдел ВС Грачева

Инв. № подл. | Подпись и дата | Взам. инв. №

Типовой проект 901-3-176 Альбом I

## Экспликация помещений

| № | Наименование | Площадь м2 | Категория производств по взрыво-и пож. опасн |
|---|---|---|---|
| 1 | Галерея трубопроводов | 1728.0 | Д |

## План на отм. 0.000, -0.800

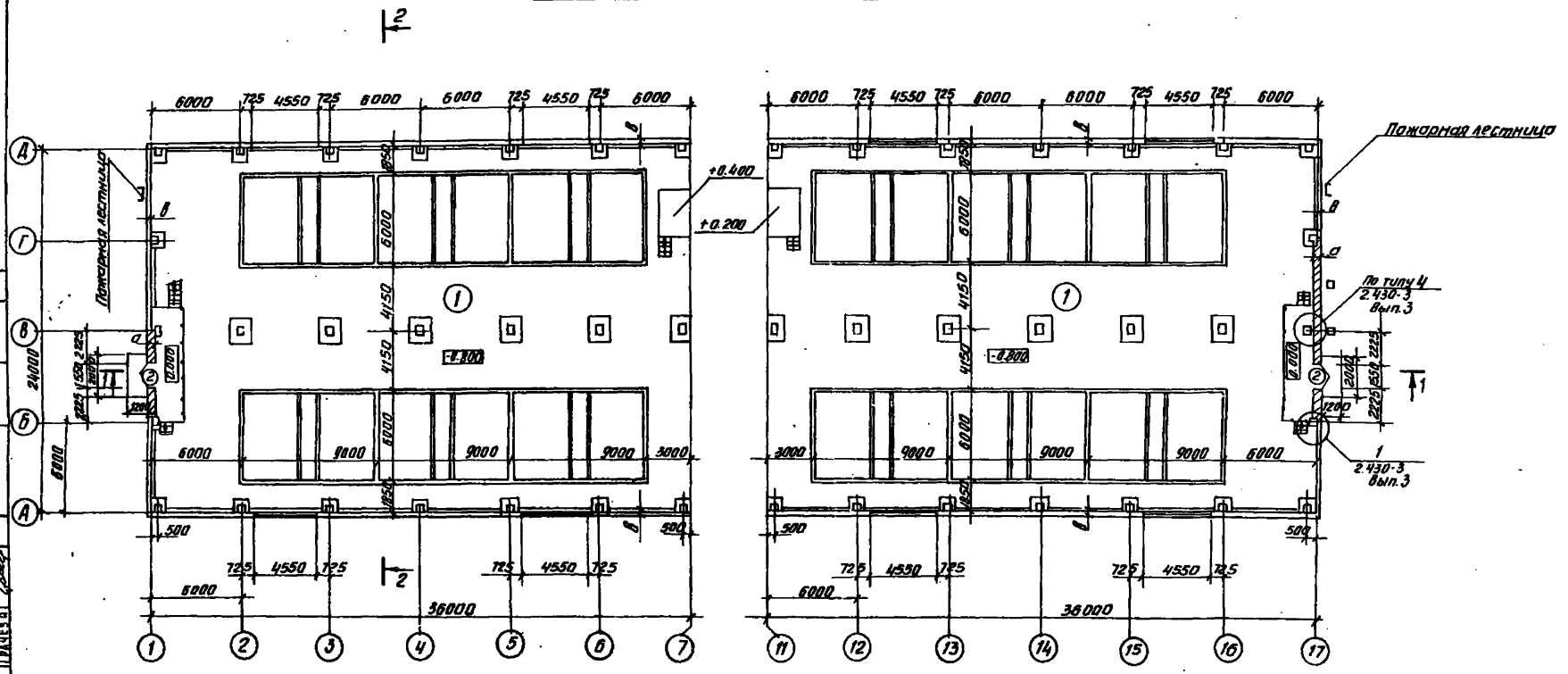


Металлические площадки на чертеже условно не показаны. Схему расположения металлических площадок см. на листе КМ7. Компоновочные схемы станции см. типовой проект 901-3 альбом.

Ведомость проемов ворот и дверей

| Марка поз. | Размер проема в кладке |
|---|---|
| 2 | 1550 x 2100 |
| 3 | 1520 x 2080 |
| 5 | 1020 x 2080 |
| | |

| | | | |
|---|---|---|---|
| Н. контр. | Глебов | | |
| Провер. | Глебов | | |
| Ст. арх. | Самоделкина | | |
| Гип | Кузнецов | | |
| Гап | Глебов | | |
| Гл. констр. | Шапиро | | |
| Нач. отд. | Красавин | | |
| Гл. инж. ин. | Кетаов | | |

ПРИВЯЗАН

ИНВ. №

тп 901-3-176 АР

ОТДЕЛЕНИЕ КОНТАКТНЫХ ОСВЕТЛИТЕЛЕЙ ДЛЯ СТАНЦИИ ПРОИЗВОДИТЕЛЬНОСТЬЮ 50 тыс. м³/сут

| Стадия | Лист | Листов |
|---|---|---|
| РД | 2 | |

ПЛАН НА ОТМ. 0.800 И 0.000

ЦНИИЭП инженерного оборудования г. Москва

Копировал Антипова

Формат 22

СОГЛАСОВАНО: Отдел ВГ, Отдел ЗАД, Отдел ВС; Новик, Шерстяков, Грачева

Инв. № подл. | Подпись и дата | Взам. инв. №

Типовой проект 901-3-176 Альбом I

## Экспликация помещений

| № | Наименование | Площадь м² | Категория производств по взрыво- и пожароопасности |
|---|---|---|---|
| 2 | Зал контактных осветителей | 1954.0 | А |
| 3 | Операторская | 36.7 | Г |

## План на отм. 3.450

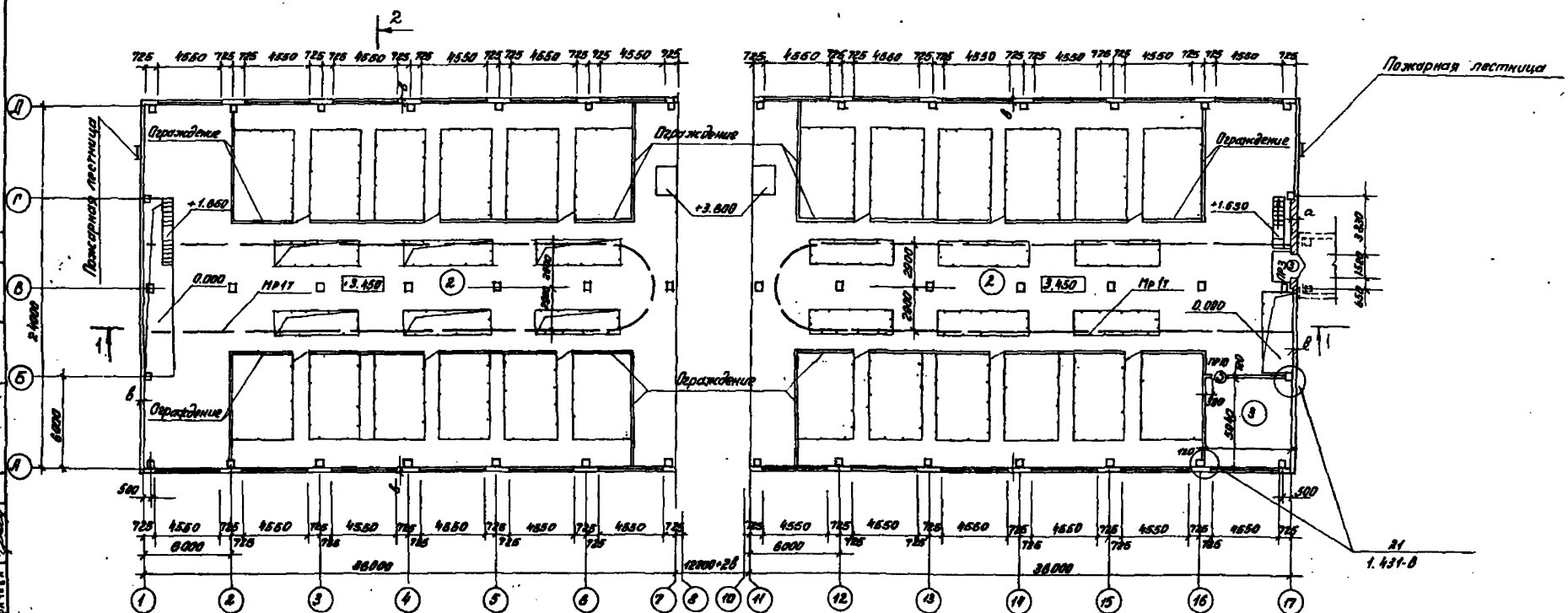


Схему расположения элементов ограждения контактного осветителя см. КМ-6.

### Деталь крепления утеплителя к кирпичной стене

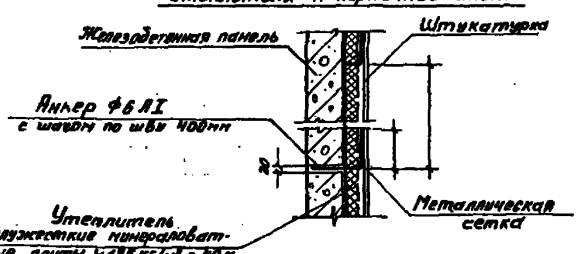


Привязан

Инв.№

| | | |
|---|---|---|
| Н. контр. | Глебов | |
| Провер. | Глебов | |
| Гл. арх. | Самодакин | |
| Рук. | Кузнецов | |
| ГАП | Глебов | |
| Гл. констр. | Шапиро | |
| Нач. отд. | Краснеми | |
| Гл. инж. | Кетаов | |

ТП 901-3-176 АР

Отделение контактных осветителей для станции производительностью 30 тыс. м³/сут

| Стадия | Лист | Листов |
|---|---|---|
| РД | 3 | |

План на отм. 3.450

ЦНИИЭП инженерного оборудования г. Москва

18308-01

Типовой проект 901-3-175 Альбом I

Слои гравия (ГОСТ 8268-74* Мрз ≥ 100) на битумной мастике МБК Г 65 (МБК Г 75) - 10 мм
3 слоя рубероида Рэ М350 (ТУ21-27-30-72) на битумной мастике МБК Г 65 (МБК Г 75)
Грунтовка раствором битума пятой марки в керосине или соляровом масле
Цементно-песчаная стяжка М50 15 мм
Утеплитель пенобетон γ 300 кг/м³ δ
Пароизоляция - обмазка горячим битумом за 1 раз
Сборные железобетонные плиты

## Разрез 1-1

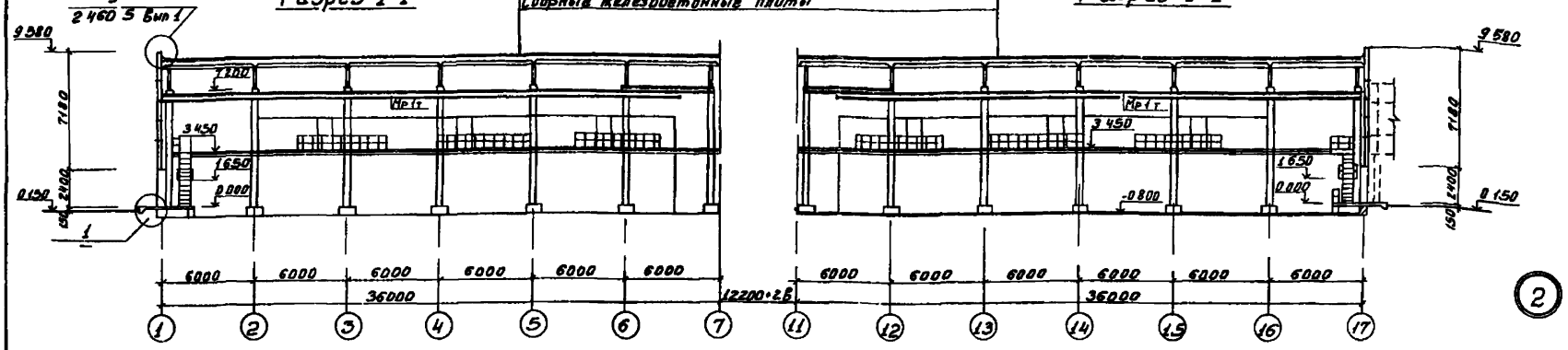


## Разрез 1-1




## Разрез 2-2

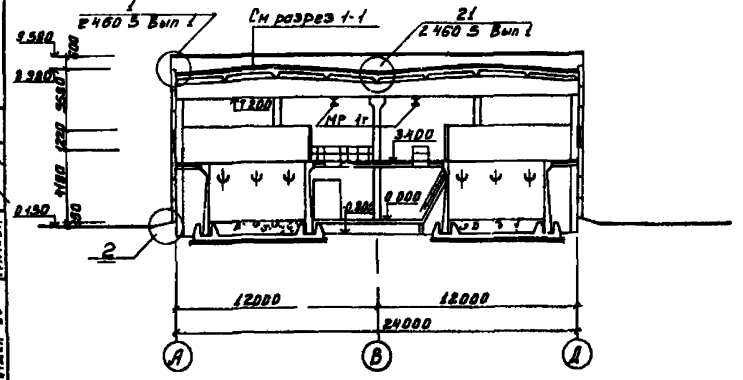


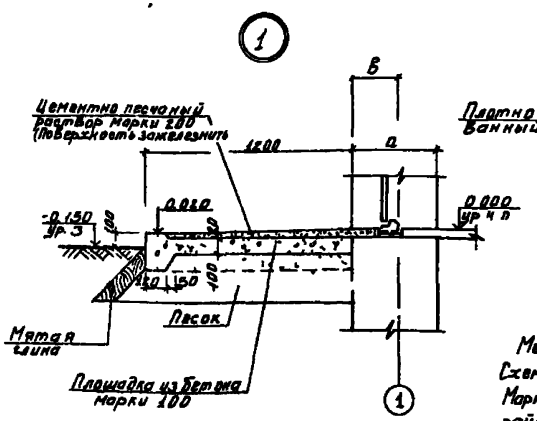


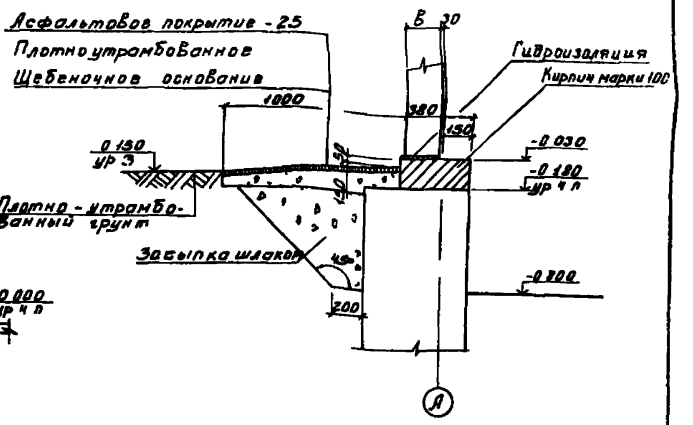


Металлические площадки на чертеже условно не показаны
Схему расположения металлических площадок см. на листах КМ7, КМ9
Марка кровельной мастики в скобках (см. разрез 1-1) дана для районов строительства, расположенных южнее географической широты 50° для европейской и 53° для азиатской частей СССР

| | | | | | | |
|---|---|---|---|---|---|---|
| | | | | ТП 901-3-176 АР | | |
| Н. контр. | Гаевой | | | | | |
| Гип | Гаевой | | | | | |
| Ст. инж. | Самовольский | | | Отделение контактных осветителей для станции производительностью 50 тыс м³/сутки | Стадия | Лист | Листов |
| Гип | Кузнецов | | | | РД | 4 | |
| Гап | Гаевой | | | | | | |
| Гл. конструктор | Шалимов | | | Разрезы 1-1, 2-2. | ЦНИИЭП инженерного оборудования г. Москва | | |
| Нач. отд. | Красавин | | | | | | |
| Гл. инж. проекта | Кетлов | | | | | | |

Привязан

Инв. №

12308-01

Копировал

Формат А3

Инв. № подл. | Подпись и дата | Взам. инв. №

Ульяна Дг Новик
Ульяна Эдд Морозкина
Ульяна Вб Галаева

Типовой проект 901-3-176 Альбом I

## Фасад 1-17

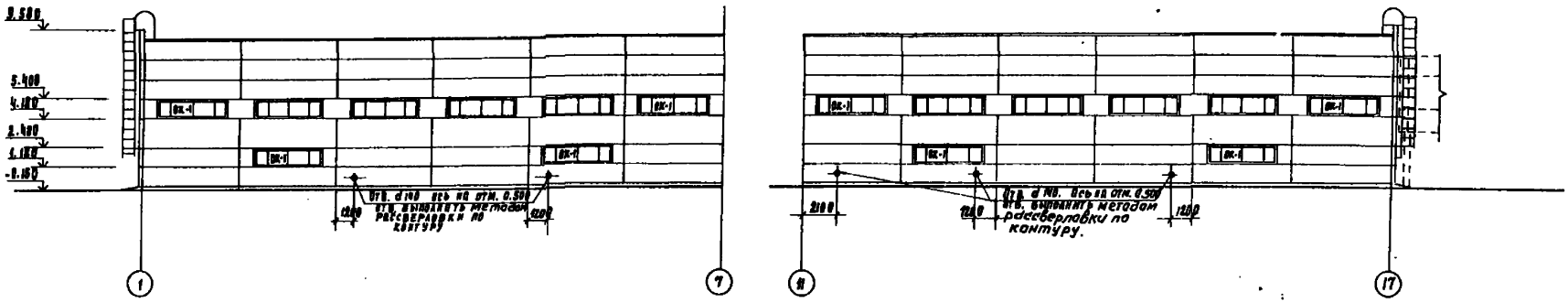


## Фасад 17-1

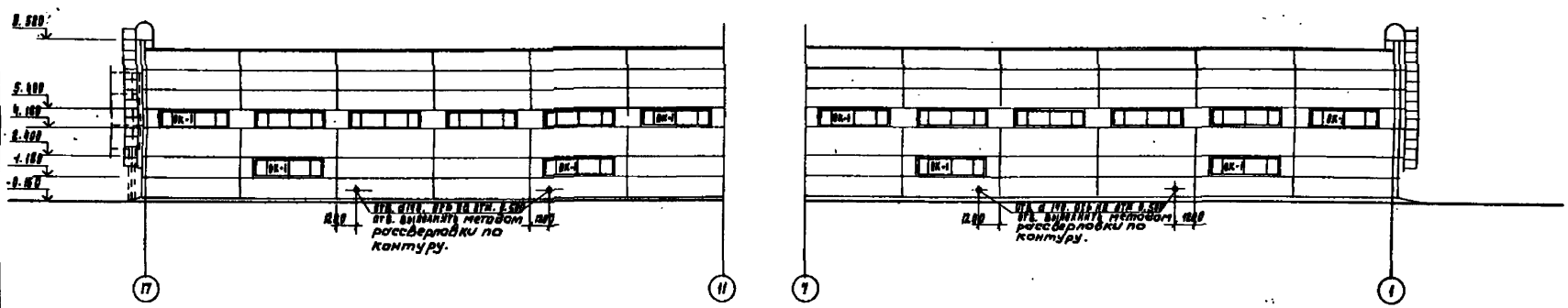


## Фасад Д-А

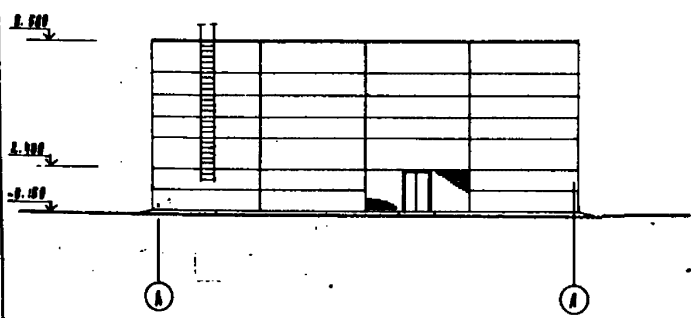


## Фасад А-Д

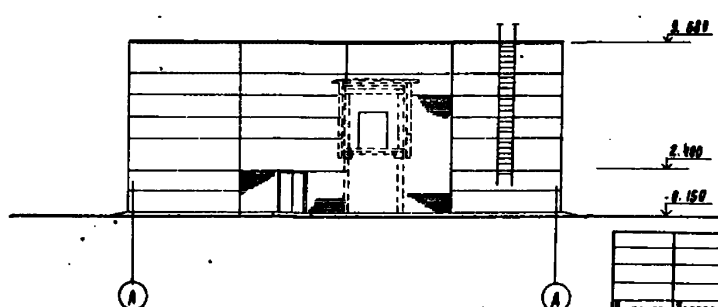


| | | | | | | |
|---|---|---|---|---|---|---|
| Н. контр. | Глебов | | ТП 901-3-176 | | АР | |
| Проверил | Глебов | | Отделение контактных осветлителей для станции производительностью 50 тыс. м³/сутки | Стадия | Лист | Листов |
| Гл. арх. | Самодельникова | | | РА | 5 | |
| ГИП | Кузнецов | | Фасады 1-17; 17-1; Д-А; А-Д | ЦНИИЭП инженерного оборудования г. Москва | | |
| ГАП | Глебов | | | | | |
| Гл. констр. | Шапиро | | | | | |
| Нач. отд. | Красавин | | | | | |

Привязан

Инв. №

Согласовано: Отд. ВР, Отд. ЭАД, Отд. ВС, Новик, Шерстяков, Грачева

Изм. | Кол. | Подпись и дата | Взам. инв. №

Типовой проект 901-3-176 Альбом

## Фасад

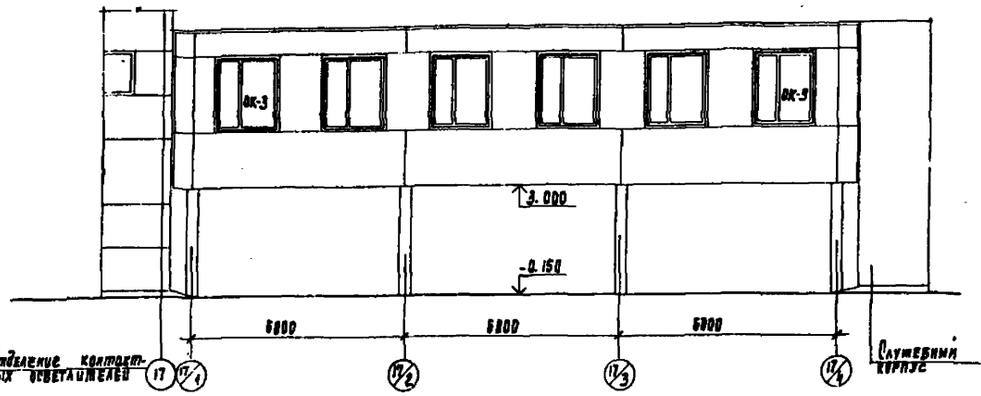


## Разрез 1-1

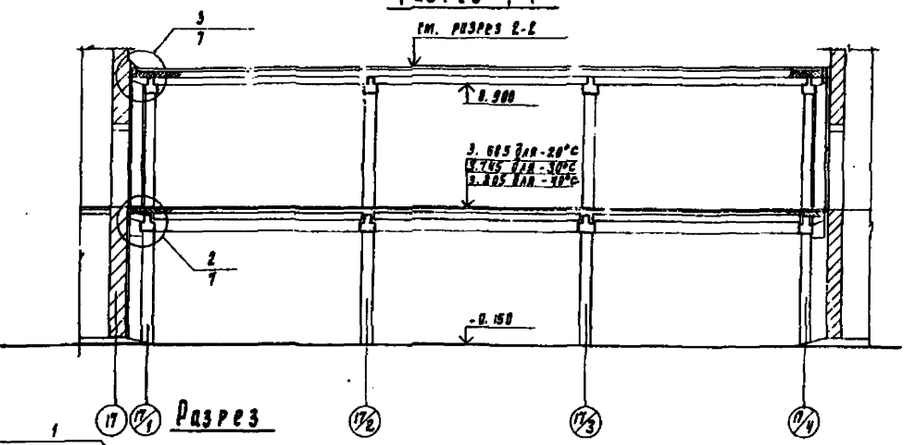


## План на отм. 3.600

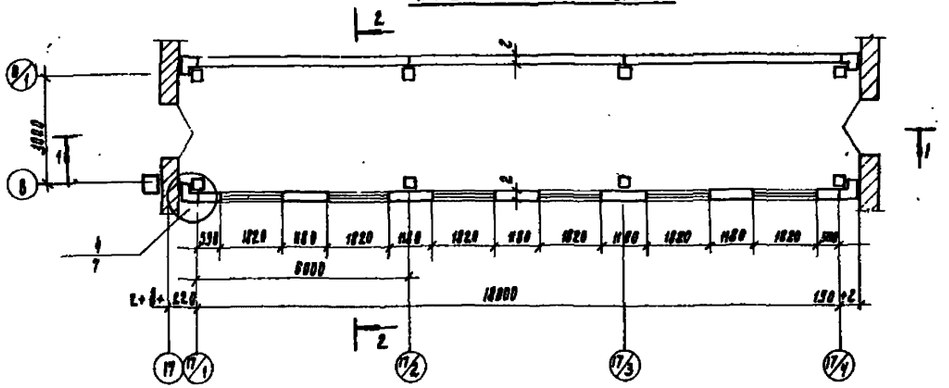


## План на отм. -0.150

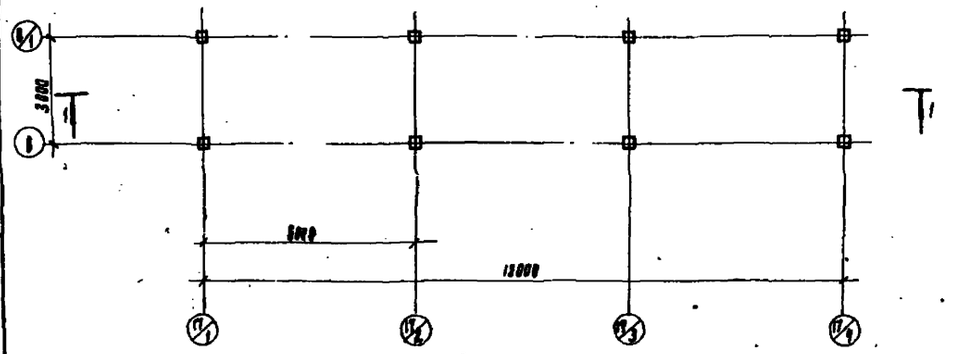


## Разрез

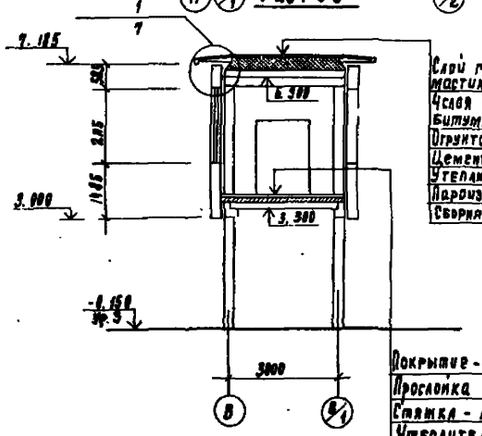


Слой гравия (ГОСТ 8268-74 Мрз=100) на антисептированной битумной мастике МБК-Г-55 (МБК-Г-65) - 10 мм
Четыре рубероида РЭМ-350 /ТУ21-27-38-72/ на антисептированной битумной мастике МБК-Р-55 (МБК-Г-65)
Огрунтовка раствором битума ЛАТОН марки В керосине или соляровом масле
Цементно-песчаная стяжка М50 -15 мм
Утеплитель - пенобетон $\gamma$=300 кг/м$^3$ - 200 мм
Пароизоляция - обмазка горячим битумом за 1 раз
Сборная железобетонная плита

Покрытие - линолеум (ГОСТ 7251-77) - 4 мм
Прослойка - холодная мастика на водостойких битумах - 1 мм
Стяжка - легкий бетон марки 50 - 60 мм
Утеплитель - пенобетон $\gamma$=300 кг/м$^3$ - 100 мм (для -20°С); 160 мм (для -30°С); 220 мм (для -40°С)
Пароизоляция - обмазка горячим битумом за 1 раз
Железобетонная плита перекрытия

Разработал Н. Розанова
Гл. инж. проекта Н. Кравец
Гл. инж. проекта Н. Кравец

| | | | |
|---|---|---|---|
| Привязан | | ТП 901-3-176 | АР |
| Инв. № | Н. контр. Лебов | | |
| | Проверил Лебов | | |
| | Рук. арх. Самоделькина | Стадия: РД | Лист: 6 |
| | ГИП Кузнецов | | Листов: |
| | Нач. ОТА Лебов | Переходная галерея в служебный корпус. Планы: Фасады. Разрезы. | ЦНИИЭП инженерного оборудования г. Москва |
| | Рук. ОТА Лебов | | |
| | Гл. конструктор Шапиро | | |
| | Нач. ОТА Красавин | | |

1Р308-01

Типовой проект 901-3-176 Альбом I

Инв. № подл. | Подпись и дата | Взам. инв. №

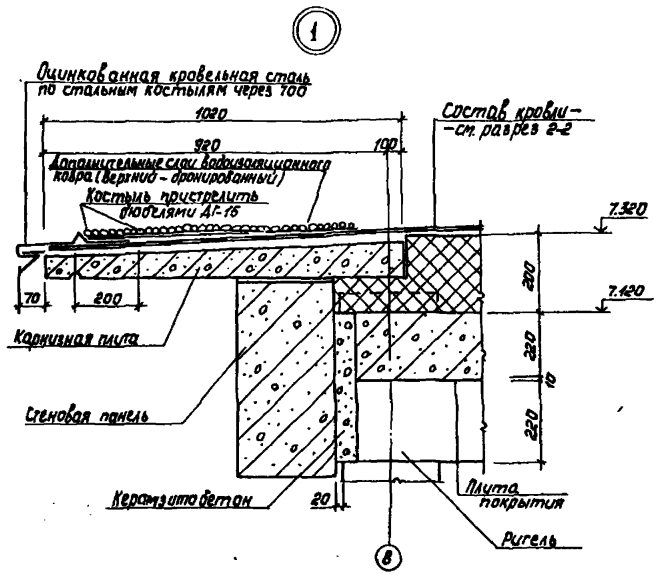


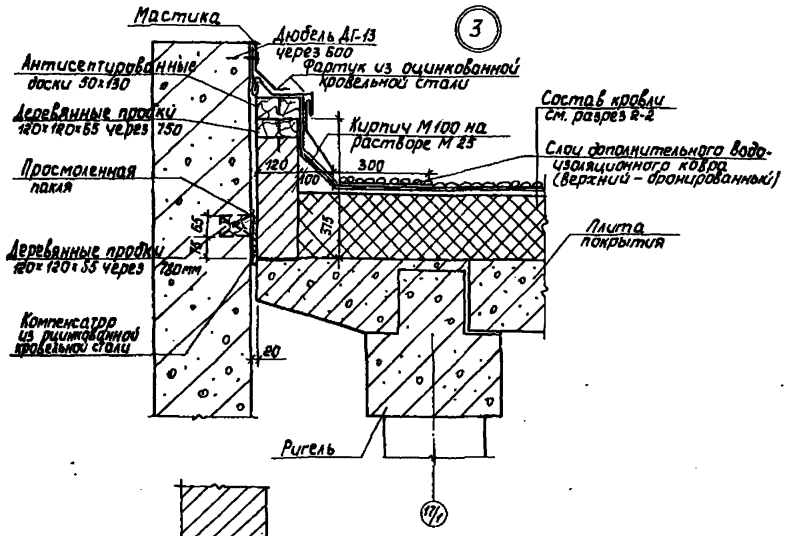


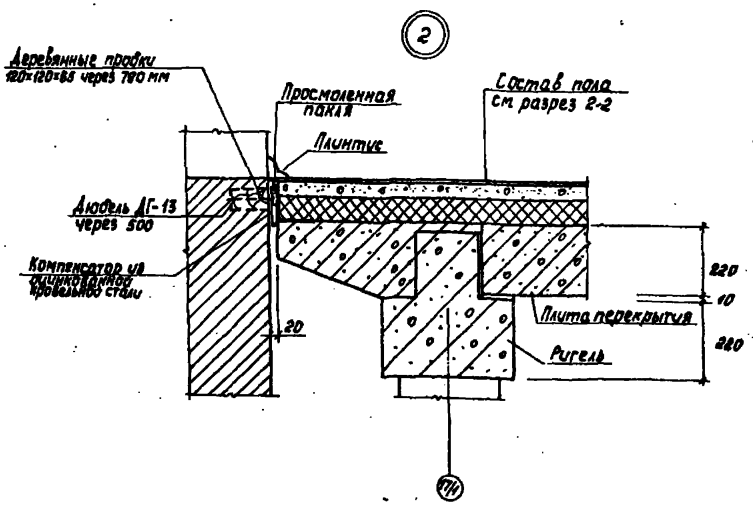


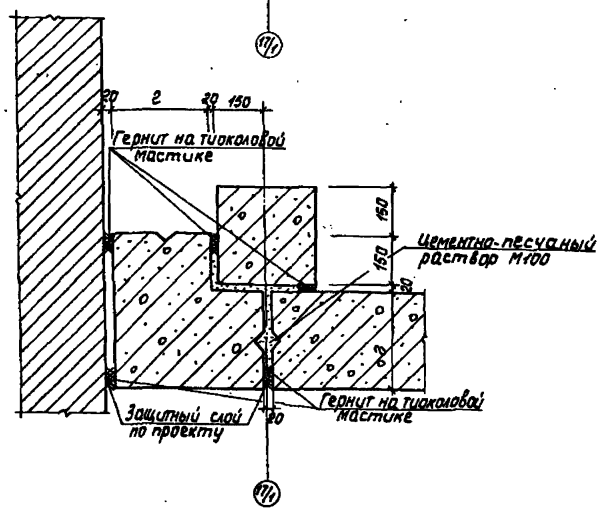


| | | | | | | |
|---|---|---|---|---|---|---|
| | | | | ТП 901-3-176 | | АР |
| Привязан | | Н. контр. | Глебов | Отделение контактных осветителей для станции производительностью 50 тыс. м³/сут | Стадия | Лист | Листов |
| | | Пров. | Глебов | | РД | 7 | |
| | | Ст. арх. | Самолевкина | | | | |
| | | ГИП | Кузнецов | | | | |
| | | ГАП | Глебов | Переходная галерея в служебный корпус. Детали | ЦНИИЭП инженерного оборудования г. Москва | | |
| | | Гл. конст. | Шапчор | | | | |
| Инв. № | | Нач. отд. | Красавин | | | | |

Копировал Корецкая

Формат 22

Типовой проект 901 3 176 Альбом I

## Ведомость чертежей основного комплекта 901-3- КЖ-

| Лист | Наименование | Примечан |
|---|---|---|
| 1 | Общие данные (начало) | |
| 2 | Общие данные (окончание) | |
| 3 | Схема расположения фундаментов в осях 1÷7, 11÷17 | |
| 4 | Фундаменты Фм1-Фм4 | |
| 5 | Фундаменты Фм5, Фм6 | |
| 6 | Фундаменты Фм7-Фм12 | |
| 7 | Фундамент Фм13 | |
| 8 | Виды 1-1÷3 3 Сечения 4-4÷6 6 | |
| 9 | Схема расположения лотков и приямков в осях 1-7, 11-17 | |
| 10 | Схемы расположения колонн и балок покрытия в осях 1-7, 11-17 | |
| 11 | Разрезы 1-1-2-2 Детали | |
| 12 | Схемы расположения плит покрытия в осях 1-7, 11÷17 | |
| 13 | Схемы расположения стеновых панелей по осям А.Д 1, 17 | |
| 14 | Фрагменты фасадов 1÷6 | |
| 15 | Спецификация элементов к схемам расположения стеновых панелей виды по 3-3, 4-4 | |

| Лист | Наименование | Примечан |
|---|---|---|
| 16 | Схема расположения элементов контактного осветлителя Разрезы | |
| 17 | Контактные осветлители Виды Узлы | |
| 18 | Контактные осветлители Узлы | |
| 19 | Контактные осветлители Схема расположения днища Схема верхних и нижних сеток | |
| 20 | Контактные осветлители Схема расположения каркасов Разрезы Узлы | |
| 21 | Контактные осветлители Монолитные участки Ум7, Ум8 | |
| 22 | Контактные осветлители Монолитные участки стен | |
| 23 | Контактные осветлители Спецификация элементов монолитных участков стен | |
| 24 | Схема расположения плит перекрытия на отм 3.420 в осях 1÷7 | |
| 25 | Схема расположения плит перекрытия на отм 3 420 в осях 11÷17 | |
| 26 | Перекрытие на отм 3 420 Разрезы 1 1÷6 6 | |
| 27 | Схема расположения балок перекрытия в осях 1÷7, 11÷17 | |
| 28 | Балки монолитные Бм1÷Бм4 | |
| 29 | Участки монолитные Ум1÷Ум6, Ум11 | |
| 30 | Участки монолитные Ум7÷Ум10 Ведомость деталей | |
| 31 | Спецификация элементов монолитных участков Ум1÷Ум11 | |
| | | |

## Ведомость примененных и ссылочных документов

| Обозначение | Наименование | Примечание |
|---|---|---|
| | Ссылочные документы | |
| 1 412 1/77, Вып 3 | Монолитные железобетонные фундаменты под типовые колонны прямоугольного сечения одноэтажных промышленных зданий | |
| 1 410-2, Вып 1 | Унифицированные арматурные изделия для монолитных железобетонных конструкций | |
| 1 415-1, Вып 1 | Железобетонные фундаментные балки для стен производственных зданий с шагом колонн 6м | |
| 1 423 3, Вып 0 1, 1.2 | Ж б колонны прямоугольного сечения для одноэтажных производственных зданий без мостовых кранов высотой до 9 6м | |
| Шифр 460 75, Вып 01 11-2 | Ж б фахверковые колонны прямоугольного сечения для одноэтажных производственных зданий | |
| 1 462 3, Вып 1, II | Ж б предварительно напряженные двускатные решетчатые балки для покрытий промышленных зданий | |
| 1 141 1, Вып 14, 10, 22 | Панели перекрытий железобетонные многопустотные | |
| 1 112-5, Вып 2 | Плиты железобетонные для ленточных фундаментов | |
| ГОСТ 13579-78 | Блоки бетонные для стен подвалов | |
| ГОСТ 22701 0-77 ГОСТ 22701 5 77 | Плиты железобетонные ребристые предварительно напряженные размерами 6х3м для покрытий производственных зданий | |
| 1 465-7, Вып 3 ч 1 | Сборные железобетонные предварительно напряженные плиты для покрытий производственных зданий размером 1 5х6 0м | |
| 1 494-24, Вып 1 | Стаканы для крепления крышных вентиляторов дефлекторов и зонтов | |
| | см продолжение | |

Типовой проект разработан в соответствии с действующими нормами и правилами и предусматривает в части железобетонных конструкций мероприятия, обеспечивающие взрывную, взрывопожарную и пожарную безопасность при эксплуатации здания

Главный инженер проекта Кузнецов

| | | | | |
|---|---|---|---|---|
| Инв № | | | | Привязан |
| | | | | тп 901 3-176 КЖ- |
| Н контр | Кузнецов | | | Отделение контактных осветлителей для станции производительностью 50тыс м³/сутки |
| Проверил | Бабикова | | | Стадия Р, Лист 1, Листов |
| Ст инж | Петровкина | | | |
| Гип | Кузнецов | | | Общие данные (начало) |
| Гл констр | Шапиро | | | ЦНИИЭП инженерного оборудования г. Москва |
| Нач отд | Красавин | | | |

Цензировал Антипова

Формат 22

18308-01

Инв № подл | Подпись и дата | Взам инв №

Альбом I

Типовой проект 901-3-176

## Ведомость применённых и ссылочных документов (продолжение)

| Обозначение | Наименование | Примечан. |
|---|---|---|
| | Ссылочные документы | |
| | Продолжение | |
| 1.432-14 Вып.01 | Стеновые панели отапливаемых производственных зданий с шагом колонн 6 м. | |
| 2.432-1, Вып.1 | Монтажные узлы панельных стен отапливаемых одноэтажных производственных зданий с ж. б. каркасом. | |
| 1.439-2 | Стальные изделия креплений панельных стен одноэтажных производственных зданий с ж.-б. каркасом. | |
| ГОСТ 948-76 | Перемычки железобетонные для зданий с кирпичными стенами. | |
| 1.432-15, Вып.0,1,2 | Стеновые панели неотапливаемых производственных зданий с шагом колонн 6 м. | |
| 2.432-2, Вып.0,1 | Монтажные узлы панельных стен неотапливаемых производственных зданий с железобетонным каркасом. | |
| 2.460-2, Вып.2 | Монтажные детали сборных ж.-б. конструкций покрытий одноэтажных промышленных зданий. | |
| 3.400-6/76 | Унифицированные закладные детали сборных ж.-б. конструкций инженерных сооружений промышленных зданий. | |
| 3.901-5 | Сальники набивные dу=50÷400мм. для пропуска труб через стены. | |
| 3.006.-2, Вып.II-2 | Сборные железобетонные каналы и тоннели из лотковых элементов (плиты, опорные подушки) | |
| | | |
| | | |
| | Применённые документы | |
| т.п. 901-3-176 Альбом II | Строительные изделия | |
| | | |
| | | |

## Ведомость спецификаций

| Лист | Наименование | Примечан. |
|---|---|---|
| 3 | Спецификация элементов к схеме расположения фундаментов. | |
| 9 | Спецификация элементов к схеме расположения лотков и приямков. | |
| 10 | Спецификация элементов к схеме расположения колонн и балок покрытия. | |
| 12 | Спецификация элементов к схеме расположения плит покрытия. | |
| 15 | Спецификация элементов к схемам расположения стеновых панелей. | |
| 16 | Спецификация элементов к схеме расположения контактного осветителя. | |
| 20 | Контактные осветители. Спецификация элементов монолитной конструкции контактных осветителей. | |
| 21 | Контактные осветители. Спецификация монолитной конструкции монолитных участков ум 7, ум 8. | |
| 23 | Контактные осветители. Спецификация элементов монолитных участков стен. | |
| 27 | Спецификация элементов к схемам расположения плит и балок перекрытия на отм. 3.450. | |
| 28 | Спецификация элементов монолитной конструкции балок монолитных 6м 1 ÷ 6м 4. | |
| 31 | Спецификация элементов монолитных участков ум1÷ум6 | |

## Ведомость объемов сборных бетонных и железобетонных конструкций.

| N строки | Наименование группы элементов конструкций | Код | Кол. м³ | Примечание |
|---|---|---|---|---|
| 1 | Блоки бетонные для стен подвалов | 5811000.006 | 117.0 | |
| 2 | Колонны | 5821000 000 | 62.5 | |
| 3 | Балки стропильные | 5822000 000 | 53.2<br>55.6 | для II и III сн.р.<br>для II сн.р. |
| 4 | Перемычки | 5823000 000 | 0.5 | |
| 5 | Панели стеновые наружные | 5831000 000 | 142.5<br>181.0 | для tн=-20°С<br>-30°С<br>для tн=-40°С |
| 6 | Плиты покрытий | 5841000 000 | 117.5 | |
| 7 | Плиты перекрытий | 5842000 000 | 66.6 | |
| | | см. продолжение | | |

## Ведомость объемов сборных бетонных и железобетонных конструкций (продолжение)

| N строки | Наименование группы элементов конструкций | Код | Кол. м³ | Примечание |
|---|---|---|---|---|
| 8 | Плиты канальные | 5842000 000 | 12.8 | |
| 9 | Панели стеновые внутрен.(стенок ей) | 5832000 000 | 45.4 | |
| 10 | Фундаменты стаканного типа | 5812000 000 | 11.7 | |
| | | | | |

Инв.№ подл. | Подпись и дата | Взам. инв.№

Привязан

Инв.№

| | | | |
|---|---|---|---|
| Н. контр. | Кузнецов | | |
| Проверил | Бабикова | | |
| Ст. инж. | Петрошина | | |
| ГИП | Кузнецов | | |
| Гл. спец. | Шапиро | | |
| Нач. отд. | Красавин | | |

ТП 901-3-176 - КЖ

ЗАЛ контактных осветителей для станции производительностью 50 тыс. м³/сутки

Общие данные (окончание)

| Стадия | Лист | Листов |
|---|---|---|
| Р | 2 | |

ЦНИИЭП инженерного оборудования г. Москва

Копировал А. Типова

Формат 22

Альбом I

Типовой проект 901-3-176

## Схема расположения фундаментов в осях 1÷7

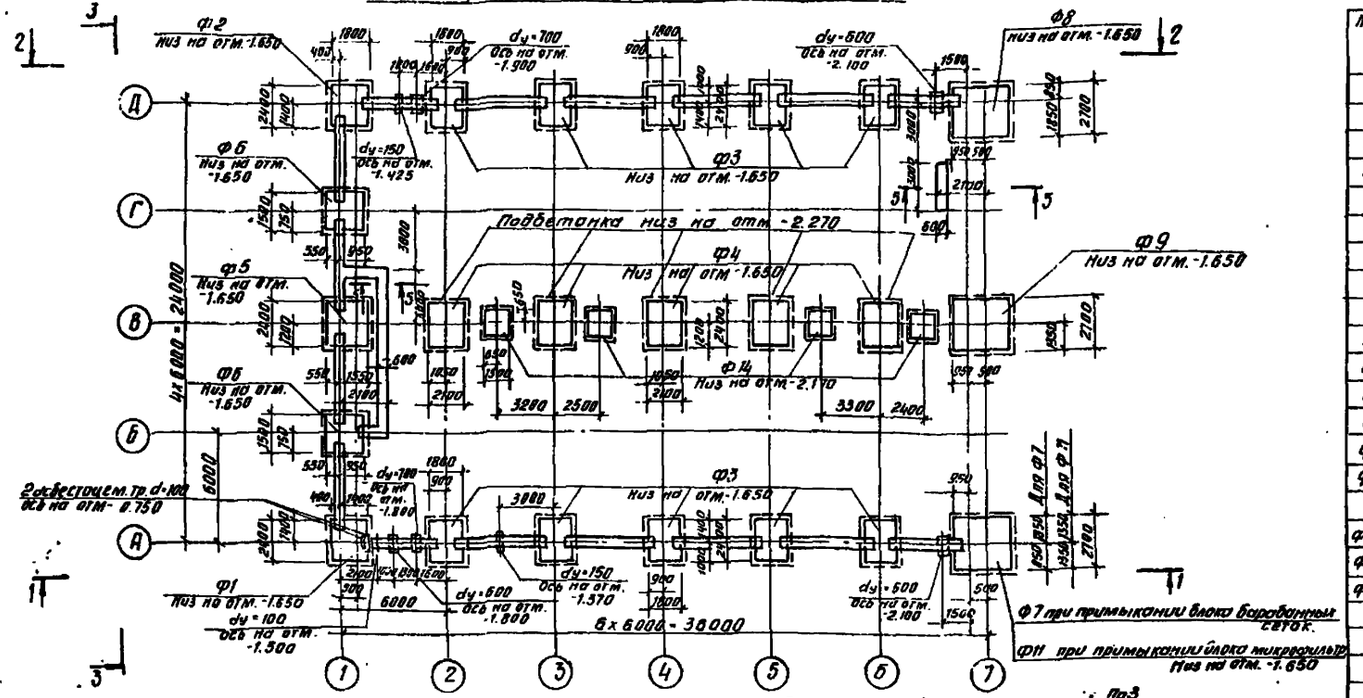


## Схема расположения фундаментов в осях 11÷17

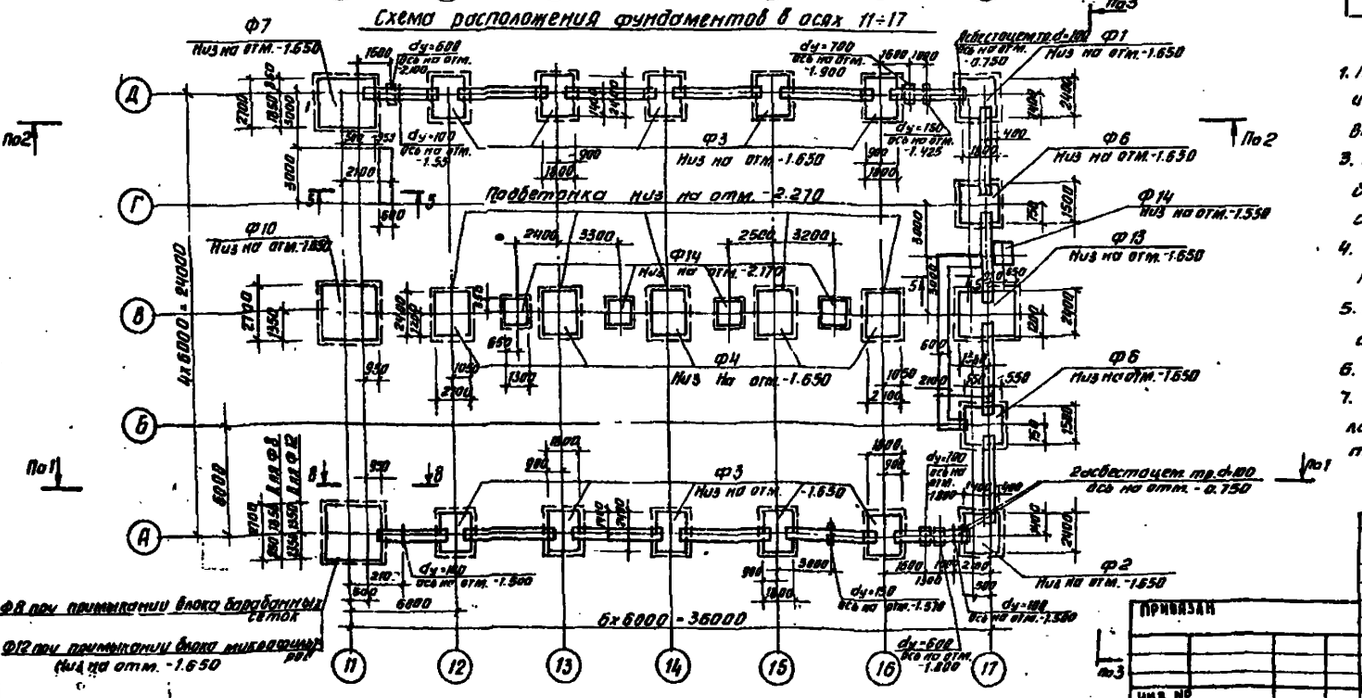


## Спецификация элементов к схеме расположения фундаментов

| Марка поз. | Обозначение | Наименование | Кол. | Масса ед., кг | Примечание |
|---|---|---|---|---|---|
| | | Фундаменты монолитные для tн = -20°С; -30°С; -40°С | | | |
| Ф1 | КЖ-1 | Фм 1 | 2 | | |
| Ф2 | КЖ-4 | Фм 2 | 2 | | |
| Ф3 | КЖ-4 | Фм 3 | 10 | | |
| Ф4 | КЖ-4 | Фм 4 | 10 | | |
| Ф5 | КЖ-5 | Фм 5 | 1 | | |
| Ф6 | КЖ-5 | Фм 6 | 4 | | |
| Ф7 | КЖ-6 | Фм 7 | 2(1) | | В складах при примыкании блока микрофильтры |
| Ф8 | КЖ-6 | Фм 8 | 2(1) | | |
| Ф9 | КЖ-6 | Фм 9 | 1 | | |
| Ф10 | КЖ-6 | Фм 10 | 1 | | |
| Ф11 | КЖ-6 | Фм 11 | 1 | | При примыкании блока микрофильтров |
| Ф12 | КЖ-6 | Фм 12 | 1 | | |
| Ф13 | КЖ-7 | Фм 13 | 1 | | |
| Ф14 | 1.020-1.1-1.1000 | 1Ф13 | 9 | 3200 | |
| | | Блоки бетонные для tн = -20°С; -30°С; -40°С | | | |
| ФБ1 | ГОСТ 13579-78 | ФБС 12.6.6-Т | 166 | 960 | |
| ФБ2 | ГОСТ 13579-78 | ФБС 12.6.3-Т | 118 | 460 | |
| ФБ3 | ГОСТ 13579-78 | ФБС 9.6.6-Т | 96 | 700 | |

1. Под фундаментами Ф1÷Ф13 выполнить бетонную подготовку из бетона М50 толщиной 100мм, превышающую габарит подошвы фундамента на 100мм в каждую сторону.
3. Обратную засыпку пазух фундаментов производить грунтом без включения строительного мусора и растительного грунта с уплотнением слоями не более 200 мм.
4. Под ленточные фундаменты из блоков и Ф14 выполнить песчаную подготовку толщиной 100 мм.
5. Блоки укладывать на цементно-песчаном растворе М50 с перевязкой швов.
6. На чертеже показаны технологические трубы
7. При строительстве фундаментов здания данным листом пользоваться совместно с листами фундаментов отделения микрофильтров или барабанных сеток.

Согласовано

Инв. № подл. | Подпись и дата | Взам. инв. №

| | | | |
|---|---|---|---|
| Отд. 67 | Новик | | |
| Отд. 84 | Ивашкевич | | |

Привязан

Инв. №

| | | | |
|---|---|---|---|
| Н. контр. | Кузнецов | | |
| Проверил | Бабикова | | |
| Ст. инж. | Петровичина | | |
| ГИП | Кузнецов | | |
| Гл. конст. | Шапиро | | |
| Нач. отд. | Красавин | | |

тп 901-3-176 -КЖ

Отделение контактных осветлителей для станции производительностью 30 тыс. м³/сутки

| Стадия | Лист | Листов |
|---|---|---|
| Р | 3 | |

Схема расположения фундаментов в осях 1÷7; 11÷17

ЦНИИЭП инженерного оборудования г. Москва

Копировал Антипова

Формат А2

Типовой проект 901-3-176 Альбом I

## Фм1, Фм2 (зеркальное отражение)

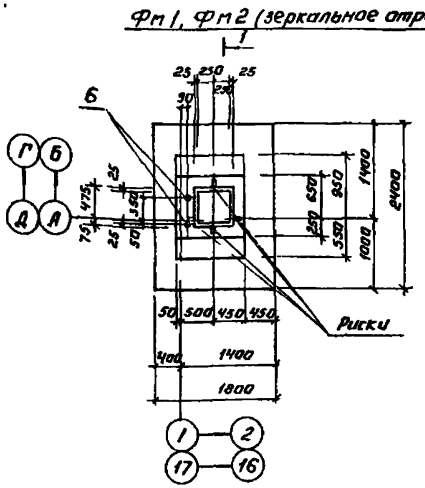


## Фм3

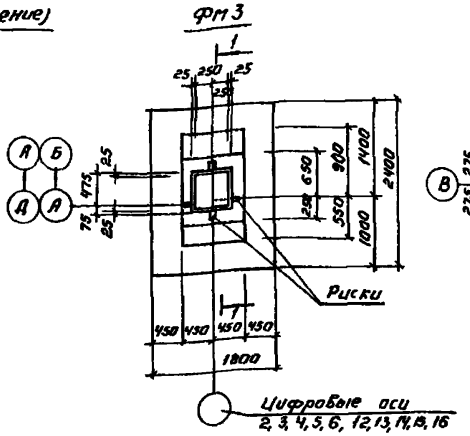


## Фм4

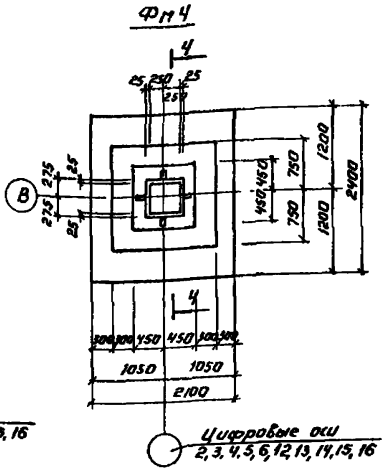


## Раскладка сеток подошвы Фм1, Фм2; Фм3

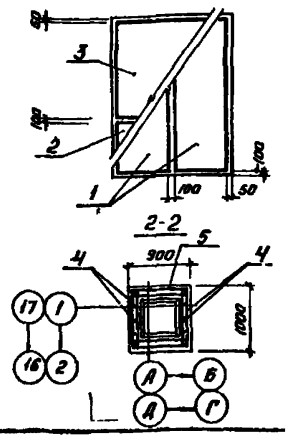

## Расчетная схема Фм1, Фм2, Фм3

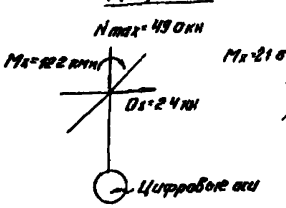


## Расчетная схема Фм4

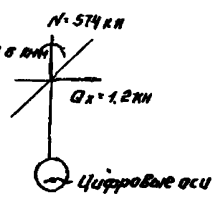


## Раскладка сеток подошвы Фм4

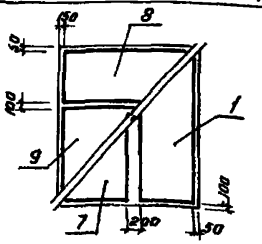

## Спецификация элементов монолитной конструкции

| Формат | Зона | Поз | Обозначение | Наименование | Кол | Примечание |
|---|---|---|---|---|---|---|
| | | | | **Фм1, Фм2** | | |
| | | | | Сварочные единицы | | |
| | | 1 | 1410-2 Вып 1 | Сетка арматурная С(I)10АI 8×24 | 2 | 8,38кг |
| | | 2 | 1410-2 Вып 1 | С(I)10АI 8×18 | 1 | 6,34кг |
| | | 3 | 1410-2 Вып 1 | С(I)10АI 14×18 | 1 | 10,24кг |
| | | 4 | 1412-1/77 Вып 3 | СН12АIIIв-6×15 | 2 | 6,0кг |
| | | 5 | 1412-1/77 Вып 3 | СА-8АI | 6 | 2,7кг |
| | | 6 | 1412-1-4060 | Элемент закладной МН1 | 2 | 3,39кг |
| | | | | **Материалы** | | |
| | | | | Бетон М200 | 2,44 | м³ |
| | | | | **Фм3** | | |
| | | | | Сварочные единицы | | |
| | | | Поз 1, 2, 3, 4, 5 | См выше | | |
| | | | | **Материалы** | | |
| | | | | Бетон М200 | 2,18 | м³ |
| | | | | **Фм4** | | |
| | | | | Сварочные единицы | | |
| | | 1 | 1410-2 Вып 1 | Сетка арматурная С(I)10АI-8×24 | 1 | 8,38кг |
| | | 7 | 1410-2 Вып 1 | С(I)10АI-10×24 | 1 | 10,1кг |
| | | 8 | 1410-2 Вып 1 | СН8АI-8×21 | 1 | 7,01кг |
| | | 9 | 1410-2 Вып 1 | С10АI-14×21 | 1 | 14,41кг |
| | | 4 | 1412-1/77 Вып 3 | СН12АIIIв-6×15 | 2 | 6,0кг |
| | | 5 | 1412-1/77 Вып 3 | СА-8АI | 6 | 2,7кг |
| | | | | **Материалы** | | |
| | | | | Бетон М200 | 2,69 | м³ |

В примечании указана масса одного изделия

| | | | | | | |
|---|---|---|---|---|---|---|
| Привязан: | | | ТП 901-3-176 КЖ | | | |
| Инв № | Н. контр. | Кузнецов | Отделение контактных осветителей для станций производительностью 30 тыс м³/сутки | Стадия | Лист | Листов |
| | Провер. | Бабикова | | Р | 4 | |
| | Ст. инж. | Петрошина | Фундаменты Фм1÷Фм4 | ЦНИИЭП инженерного оборудования г. Москва | | |
| | ГИП | Кузнецов | | | | |
| | Гл. констр. | Шатиро | | | | |
| | Нач. отд. | Красавин | | | | |

Копировал Антонова Формат А2

Альбом I

Типовой проект 901-3-175

Инв.№ подл. | Подпись и дата | Взам. инв.№

Фм 5

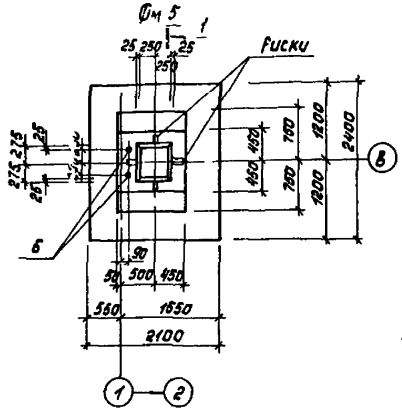


Фм 6

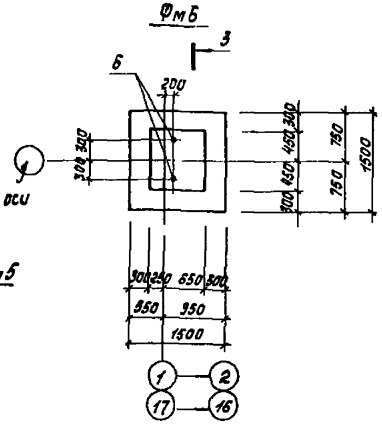


Буквенные оси Б,Г

Расчетная схема для Фм5

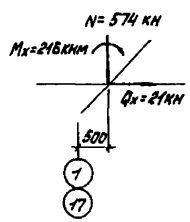


Расчетная схема для Фм6

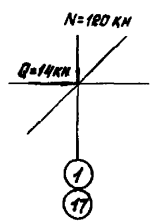


1-1

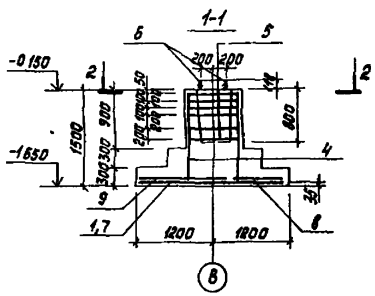


3-3

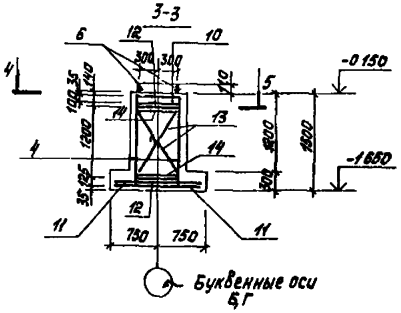


Буквенные оси Б,Г

Раскладка сеток подошвы Фм5

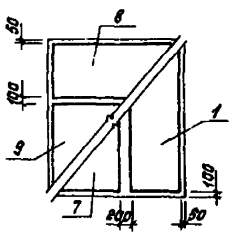


Раскладка сеток подошвы Фм6

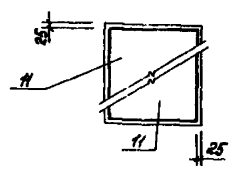


2-2

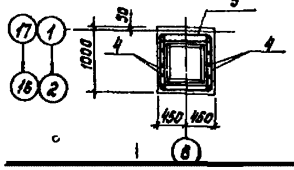


4-4

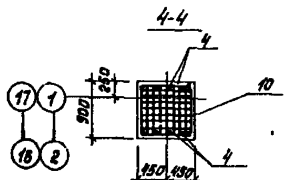


Буквенные оси

Б-5

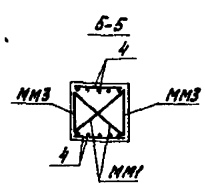


Спецификация элементов монолитной конструкции

| Формат | Зона | Поз. | Обозначение | Наименование | Кол | Примечание |
|---|---|---|---|---|---|---|
| | | | | **Фм5** | | |
| | | | | Сборочные единицы | | |
| | | | 1410-2 Вып 1 | Сетка арматурная С(ι)10АII-8×24 | 1 | 8,38кг |
| | | 7 | 1410-2 Вып 1 | С(ι)10АII-10×24 | 1 | 10,1кг |
| | | 8 | 1410-2 Вып 1 | С10АII-8×21 | 1 | 7,07кг |
| | | 9 | 1410-2 Вып 1 | С10АII-14×21 | 1 | 14,41кг |
| | | 4 | 1412-1/77 Вып 3 | СН12АII-6×15 | 2 | 6,0кг |
| | | 5 | 1412-1/77 Вып 3 | СА-8АI | 6 | 2,7кг |
| | | 6 | 1412 1 4060 | Элемент закладной МН1 | 2 | 3,39кг |
| | | | | Материалы | | |
| | | | | Бетон М200 | 2,84 | м³ |
| | | | | **Фм6** | | |
| | | | | Сборочные единицы | | |
| | | 4 | 1412-1/77 Вып 3 | Сетка арматурная СН12АII-6×15 | 2 | 6,0кг |
| | | 6 | 1412-1-4060 | Элемент закладной МН1 | 2 | 3,39кг |
| | | 10 | 1412 1-4050 | Сетка арматурная СН 6АI | 2 | 3,3кг |
| | | 11 | 1410-2 Вып 1 | С(ι)10АII-14×15 | 2 | 8,77кг |
| | | 12 | 1412 1-4080 | Элемент соединительный ММ1 | 4 | 0,73кг |
| | | 13 | 1412 1-4080 | ММ2 | 4 | 0,85кг |
| | | 14 | 1412 1-4080 | ММ3 | 4 | 0,52кг |
| | | | | Материалы | | |
| | | | | Бетон М200 | 1,65 | м³ |

| | | | | | | |
|---|---|---|---|---|---|---|
| | | | | ТП 901-3-175 | КЖ | |
| Привязан | Н.контр. | Кузнецов | | Отделение контактных осветителей для станции производительностью 30 тыс.м³/сут | Стадия: Р | Лист: 5 | Листов: |
| | Пров. | Бабикова | | | | |
| | Ст.инж. | Петробикина | | | | |
| | ГИП | Кузнецов | | Фундаменты Фм5, Фм6 | ЦНИИЭП инженерного оборудования г. Москва | |
| Инв.№ | Гл.конст. | Шапиро | | | | |
| | Нач.отд. | Красавин | | | | |

Копировал Морецкая

Формат 22

Типовой проект 901-3-176 Альбом I

Инв. № подл. | Подпись и дата | Взам. инв. №

Фм7; Фм8 (зеркальное отражение)

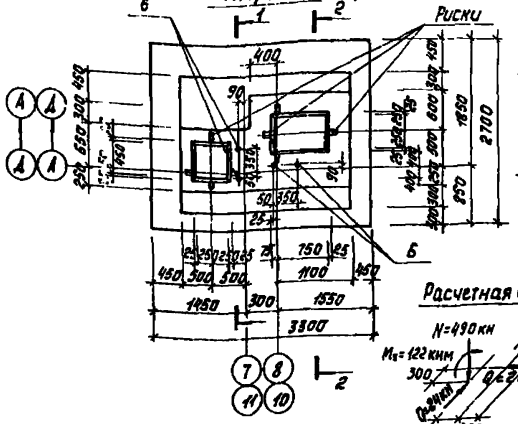


Фм9; Фм10 (зеркальное отражение)

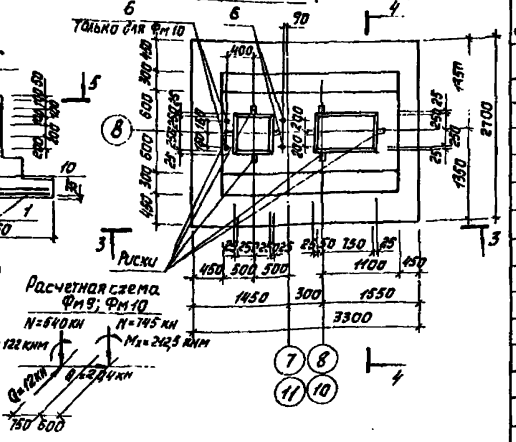


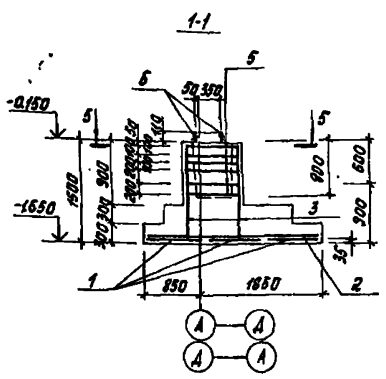


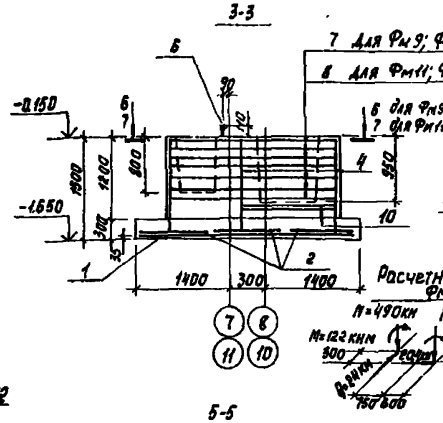


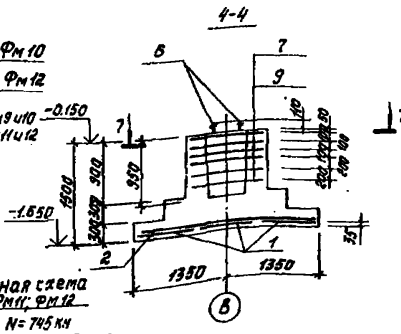


Раскладка сеток подошвы Фм7÷Фм12

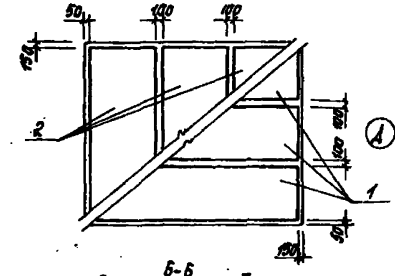

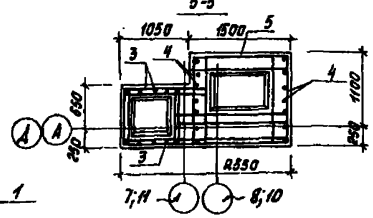


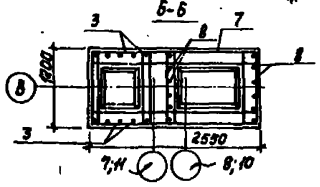


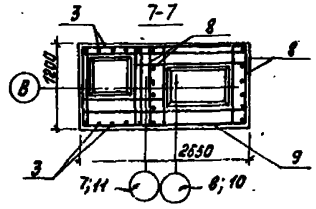


Фм11; Фм12

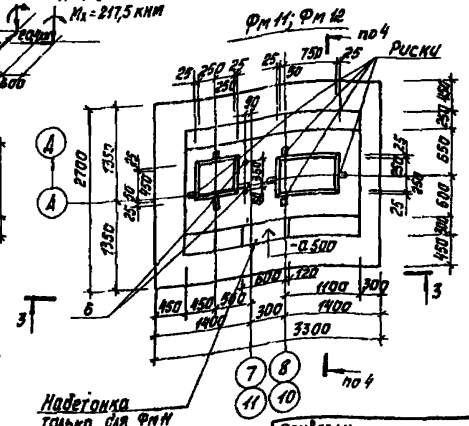


Спецификация элементов монолитной конструкции

| Формат | Зона | Поз. | Обозначение | Наименование | Кол. | Приме-чание |
|---|---|---|---|---|---|---|
| | | | | Фм7; Фм8 | | |
| | | | | Сборочные единицы | | |
| | | 1 | 1.410-2 | Сетка арматурная С14АII-8х33 | 3 | 21,68 кг |
| | | 2 | 1.410-2 | С12АII-10х27 | 3 | 17,06 кг |
| | | 3 | 1.410-2 | 1С14АII-8х15 | 2 | 9,10 кг |
| | | 4 | 1.410-2 | 1С14АII-12х15 | 2 | 13,26 кг |
| | | 5 | ТП 901-3-176 | С1 | 6 | 3,11 кг |
| | | 6 | 1.412.1-4.060 | Элемент закладной МН1 | 4 | 3,39 кг |
| | | 10 | 1.412-1/77-8.3-050 | Сетка арматурная СВ1-6АI | 2 | 10,4 кг |
| | | | | Материалы: | | |
| | | | | Бетон М200 | 5,23 | м³ |
| | | | | Фм9; Фм10 | | |
| | | | | Сборочные единицы | | |
| | | 1 | 1.410-2 Вып.1 | Сетка арматурная С14АII-8х33 | 3 | 21,68 кг |
| | | 2 | 1.410-2 Вып.1 | С12АII-10х27 | 5 | 17,06 кг |
| | | 3 | 1.410-2 Вып.1 | 1С14АII-8х15 | 2 | 9,10 кг |
| | | 6 | 1.412.1-4.060 | Элемент закладной МН1 | 2/4 | Фм9/Фм10 |
| | | 7 | ТП 901-3-176 КЖИ-С2 | Сетка арматурная С2 | 6 | 1,46 кг |
| | | 8 | 1.410-2 Вып.1 | Сетка арматурная 1С14АII-10х15 | 2 | 11,35 кг |
| | | 10 | 1.412-1/77-8.3-050 | Сетка арматурная СВ1-6АI | 2 | 10,4 кг |
| | | | | Материалы | | |
| | | | | Бетон М200 | 5,17 | м³ |
| | | | | Фм11; Фм12 | | |
| | | | | Сборочные единицы | | |
| | | 1 | 1.410-2 Вып.1 | Сетка арматурная С14АII-8х33 | 3 | 21,68 кг |
| | | 2 | 1.410-2 Вып.1 | С12АII-10х27 | 3 | 17,06 кг |
| | | 3 | 1.410-2 Вып.1 | 1С14АII-8х15 | 2 | 9,10 кг |
| | | 6 | 1.412.1-4.060 | Элемент закладной МН1 | 2 | 3,39 кг |
| | | 8 | 1.410-2 Вып.1 | Сетка арматурная 1С14АII-10х15 | 2 | 11,35 кг |
| | | 9 | ТП 901-3-176 КЖИ-С3 | С3 | 6 | 2,81 кг |
| | | 10 | 1.412-1/77-8.3-050 | СВ1-6АI | 2 | 10,4 кг |
| | | | | Материалы: | | |
| | | | | Бетон М200 | 6,30 | м³ с учетом потерь |

Фундаменты разработаны для районов с $t_н$=-30°С.

| | | | | | | | |
|---|---|---|---|---|---|---|---|
| | | | | | ТП 901-3-176 | КЖ | |
| Н.контр. | Кузнецов | | | Отделение контактных осветителей для станции производительностью 50 тыс. м³/сут. | Стадия | Лист | Листов |
| Пров. | Бабикова | | | | Р | 6 | |
| Ст. инж. | Петрасьмина | | | | ЦНИИЭП инженерного оборудования г. Москва | | |
| ГИП | Кузнецов | | | Фундаменты Фм7÷Фм12 | | | |
| Гл. конст. | Кадилов | | | | | | |
| Нач. отд. | Красавин | | | | | | |

Привязан

Инв. №

Копировал Корецкая

Формат 22

Фм13

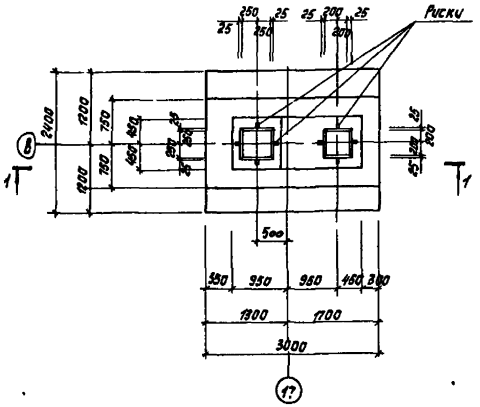


Разрез 1-1

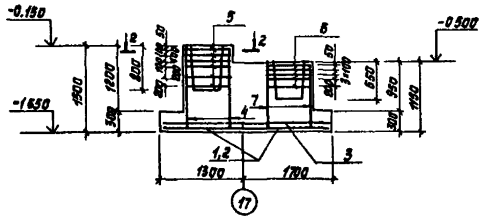


Разрез 2-2

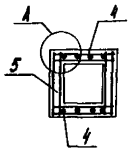

Деталь А

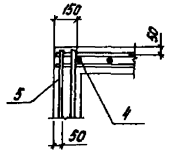

Схема раскладки сеток подошвы

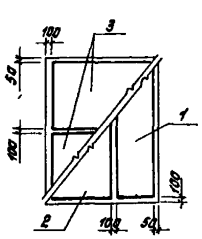

Деталь Б

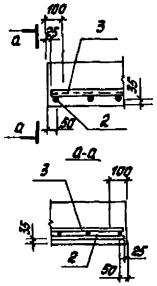

Спецификация элементов монолитной конструкции

| Формат | Зона | Поз. | Обозначение | Наименование | Кол. | Примечание |
|---|---|---|---|---|---|---|
| | | | | Фм13 | 1 | |
| | | | | Сборочные единицы | | |
| | | 1 | 1410-2 Вып 1 | Сетка арматурная С(1)12АII-8×30 | 1 | 14,78 |
| | | 2 | 1410-2 Вып 1 | С(1)12АII-14×30 | 1 | 23,82 |
| | | 3 | 1410-2 Вып 1 | С(1)10АII-14×24 | 2 | 12,89 |
| | | 5 | 1412-1/77 Вып 3 | СА-8АI | 6 | 2,7кг |
| | | 4 | 1412-1/77 Вып 3 | СН12АII-6×16 | 2 | 6,0кг |
| | | 6 | 1412-1/77 В 3-020 | СА-8АI | 5 | 2,7кг |
| | | 7 | 1412-1/77-В 3-130 | 1С12АII-6×18* | 2 | 6,79кг |
| | | | | Материал | | |
| | | | | Бетон М200 | 5,6 | м³ |

Сетки арматурные поз 12 (1С12АII-6×18) обрезать на 650мм

| | | | | | | |
|---|---|---|---|---|---|---|
| | | | | ТП 901-3-176 | | КМ |
| Привязан | Н контр | Кузнецов | | Отделение контактных осветлителей для станции производительностью 50тыс.м³/сутки | Стадия | Лист | Листов |
| | Пров | Петровнина | | | Р | 7 | |
| | Вед инж | Бабикова | | | | | |
| | ГИП | Кузнецов | | Фундамент Фм13 | ЦНИИЭП инженерного оборудования г.Москва | | |
| | Гл конст | Шапиро | | | | | |
| Инв. № | Нач отд | Красавин | | | | | |

Копировал Корецкая

Формат 22

Альбом I

Типовой проект 901-3-176

Инв. № подл. | Подпись и дата | Взам. инв. №

Альбом I

Типовой проект 901-3-176

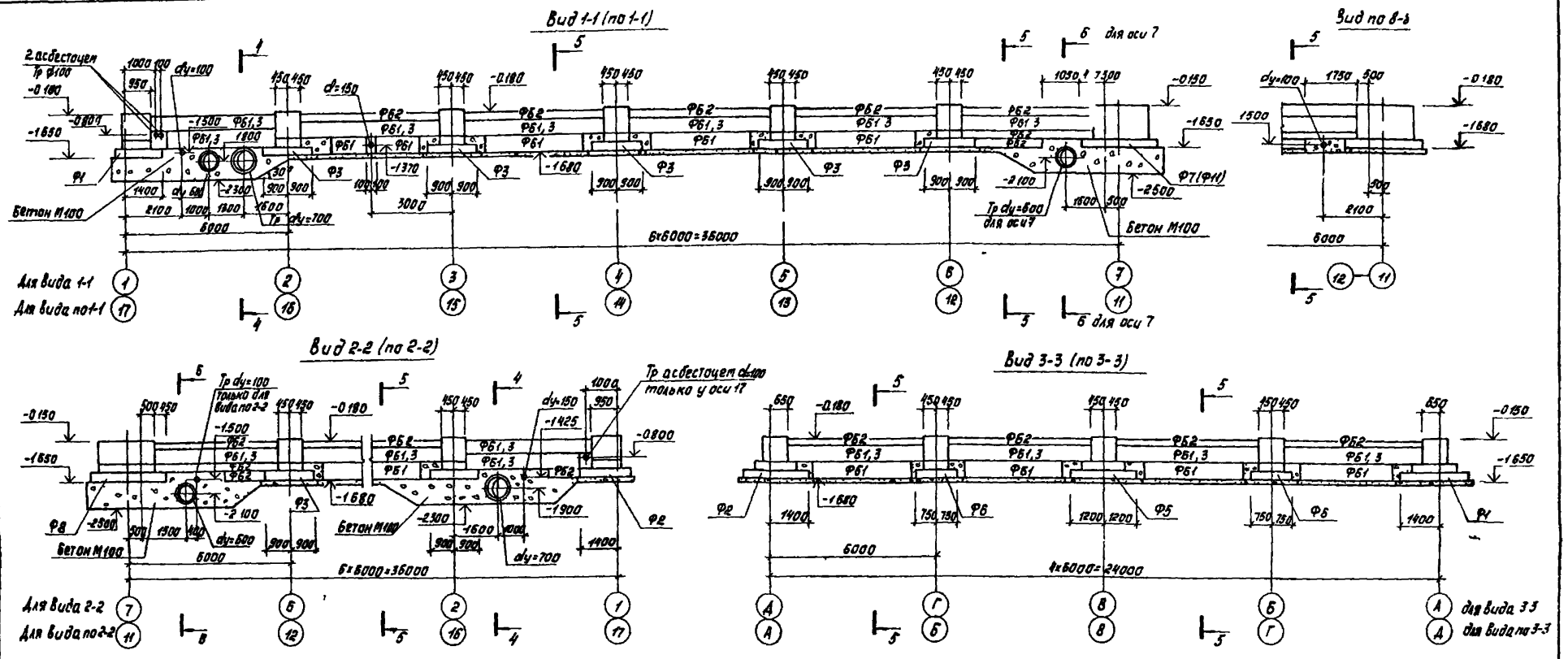


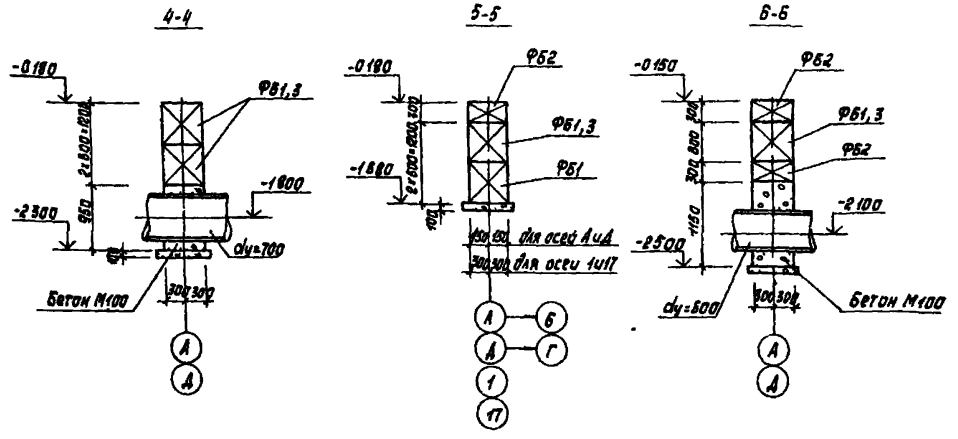


Общие примечания см на листе КЖ-4

| | | | | | |
|---|---|---|---|---|---|
| Привязан | Н контр | Кузнецов | Отделение контактных осветлителей для станции производительностью 50 тыс. м³/сут | Стадия | Лист | Листов |
| | Пров | Бабикова | | Р | 8 | |
| | Ст инж | Петровнина | | | | |
| | Гл инж | Кузнецов | Виды 1-1-3-3 Сечения 4-4 6-6 | ЦНИИЭП инженерного оборудования г. Москва | | |
| Инв № | Гл конст | Шапиро | | | | |
| | Нач отд | Красавин | | | | |

ТП 901-3 176 КЖ

18308-01

Копировал Кор...

Инв № подл. | Подпись и дата | Взам. инв. № | Отд. ВГ | Отд. АА | Новик | Полевщикова

Типовой проект 901 3 176 Альбом I

## Схема расположения лотков и приямков в осях 1-7

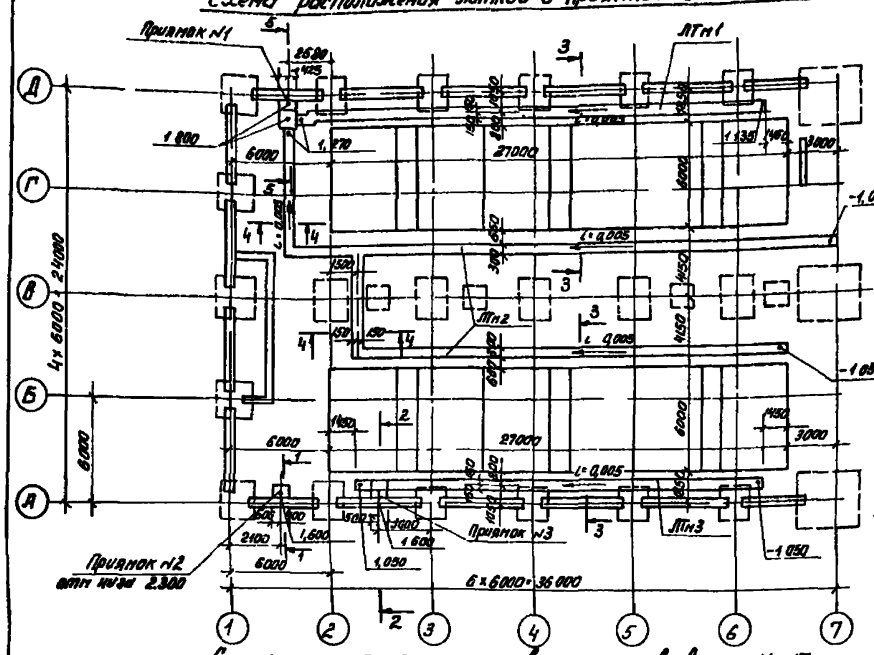


## Схема расположения лотков и приямков в осях 11-17

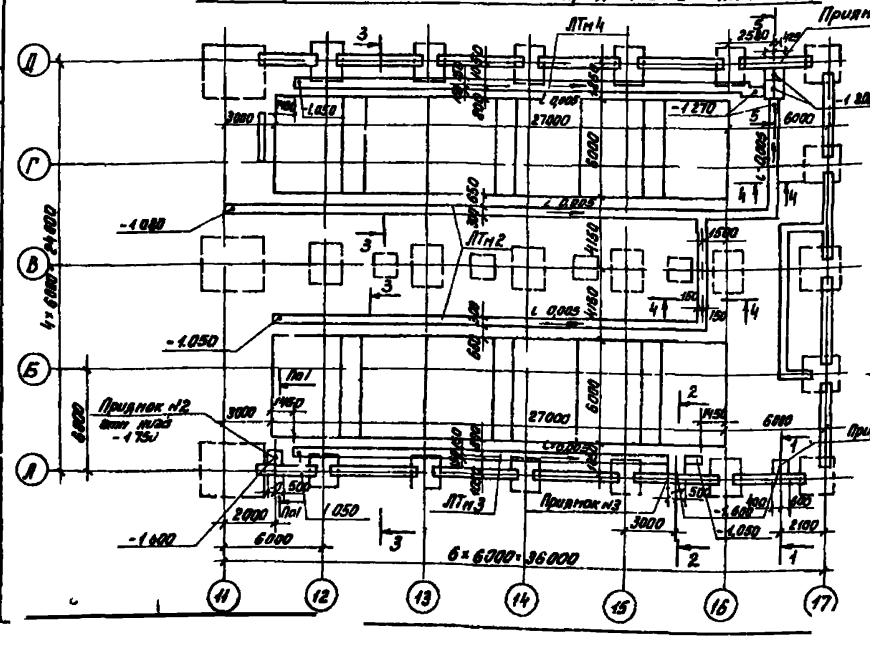


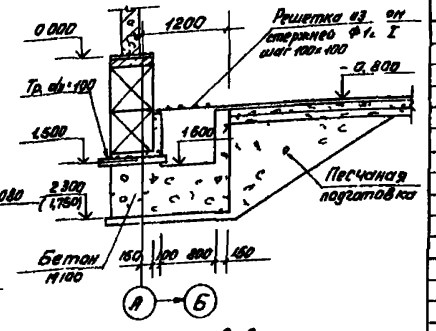


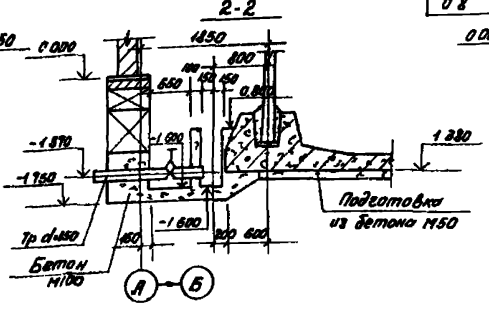


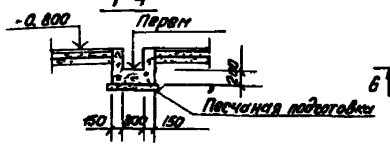


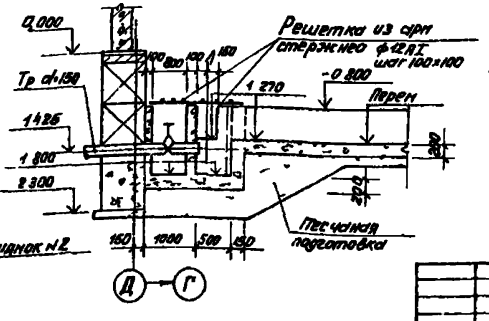


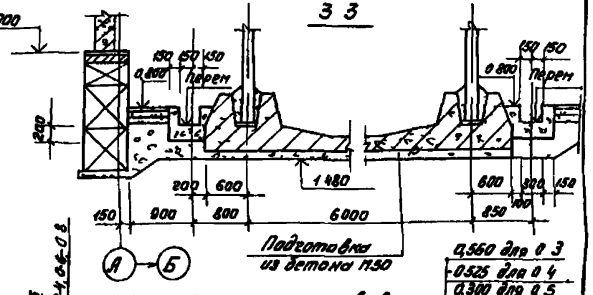


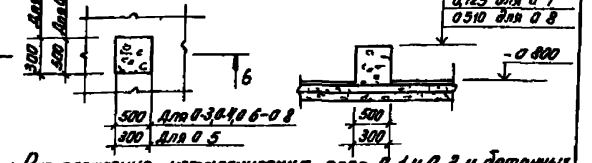


0,560 для 0-3
0,525 для 0-4
0,300 для 0-5
0,625 для 0-6
0,725 для 0-7
0,510 для 0-8

Спецификация элементов к схеме расположения лотков и приямков

| Марка поз | Обозначение | Наименование | Кол | Масса ед, кг | Примечание |
|---|---|---|---|---|---|
| Пр №1 | кж-9 | Приямок №1 | 2 | – | 1,05 м³ |
| Пр №2 | | №2 | 3 | – | 1,66 м³ |
| Пр №3 | | №3 | 2 | – | 0,47 м³ |
| ЛТм1 | | Лоток монолитный ЛТм1 | 1 | – | 6,52 м³ |
| ЛТм2 | | ЛТм2 | 2 | – | 15,84 м³ |
| ЛТм3 | | ЛТм3 | 2 | – | 4,82 м³ |
| ЛТм4 | | ЛТм4 | 1 | – | 6,60 м³ |
| 0-1 | КМ | Опора металлическая 0-1 | 8 | | – |
| 0-2 | | 0-2 | 6 | | – |
| 0-3 | кж-9 | Опора бетонная 0-3 | 9 | – | 0,06 м³ |
| 0-4 | | 0-4 | 9 | – | 0,07 м³ |
| 0-5 | | 0-5 | 9 | – | 0,04 м³ |
| 0-6 | | 0-6 | 2 | – | 0,04 м³ |
| 0-7 | | 0-7 | 2 | – | 0,02 м³ |
| 0-8 | | 0-8 | 1 | – | 0,07 м³ |

1. Расположение металлических опор 0-1 и 0-2 и бетонных опор 0-3-0-8 смотреть по технологическим чертежам марки ТХ
2. Лотки и приямки выполнить из бетона М150
Опоры бетонные из бетона М100

| | | | | | |
|---|---|---|---|---|---|
| Н контр | Кузнецов | | Отделение контактных осветлителей для станции производительностью 50 тыс. м³/сутки | Стадия | Лист | Листов |
| Провер | Бабикова | | | Р | 9 | |
| Ст инж | Петровнина | | | | | |
| Гип | Кузнецов | | Схема расположения лотков и приямков в осях 1-7 и 11-17 | ЦНИИЭП инженерного оборудования Госкомсвязь | | |
| Гл конст | Шапиро | | | | | |
| Нач отд | Красавин | | | | | |

ТП 901 3 176 КЖ

Привязан

Инв №

Согласовано

Инв № подл | Подпись и дата | Взам инв № | Отд ст | Новик

18308 01

Типовой проект 901-3- Альбом I

## Схема расположения колонн и балок покрытия в осях 1÷7

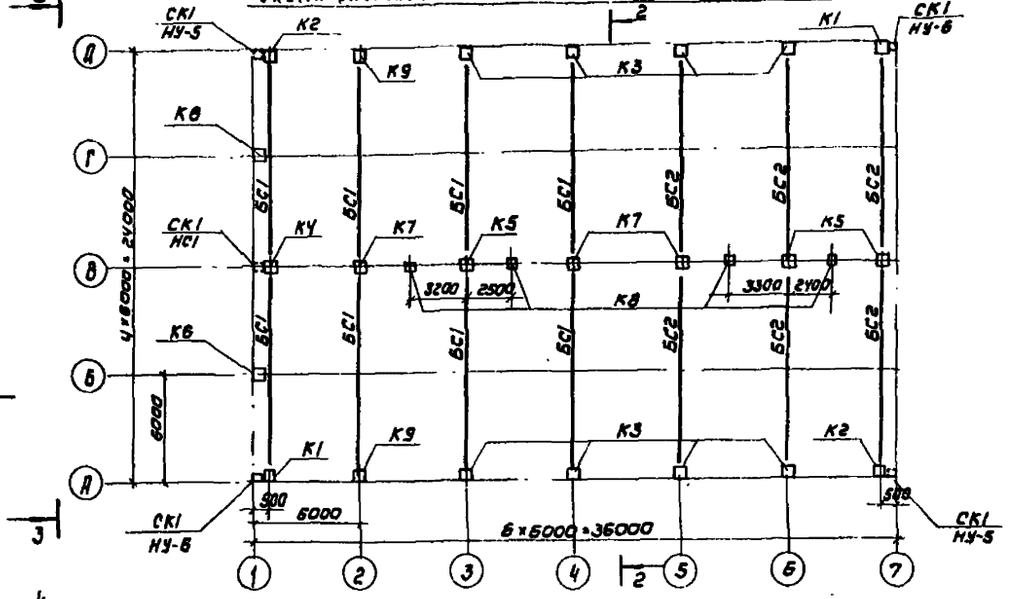


## Схема расположения колонн и балок покрытия в осях 11÷17

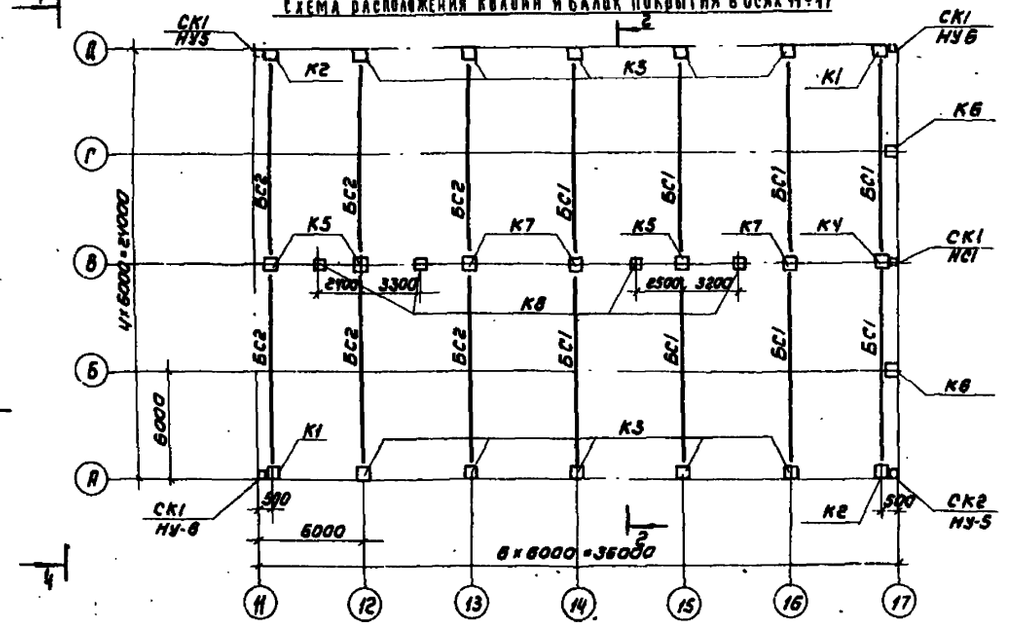


## Спецификация элементов к схеме расположения колонн и балок

| Марка поз. | Обозначение | Наименование | Кол | Масса ед.кг | Примечание |
|---|---|---|---|---|---|
| | | Колонны | | | |
| К1 | ТП 901-3-176 КЖИ-К1÷3,9 | К72-4а | 4 | 3300 | |
| К2 | КЖИ-К1÷3,9 | К72-4б | 4 | 3300 | |
| К3 | КЖИ-К1÷3,9 | К72-4в | 18 | 3300 | |
| К4 | КЖИ-К4÷7 | К72-16а | 2 | 3300 | |
| К5 | КЖИ-К4÷7 | К72-16б | 6 | 3300 | |
| К6 | КЖИ-К4÷7 | КФ18-1а | 4 | 2380 | |
| К7 | КЖИ-К4÷7 | К72-16в | 6 | 3300 | |
| К8 | 1.423-3 Вып. 1 | К36-1 | 8 | 1000 | |
| К9 | КЖИ-К1÷3,9 | К72-4д | 2 | 3300 | |
| | | Балки стропильные для II и III снегового | | района | |
| БС1 | ТП 901-3-176 КЖИ-БС1,2 | 1БДР12-2А IVа | 16 | 4700 | |
| БС2 | КЖИ-БС1,2 | 1БДР12-3А IVа | 12 | 4700 | |
| | | | | | |
| | | | | | |
| | | | | | |
| | | Балки стропильные для IV снегового района | | | |
| БС1 | ТП 901-3-176 КЖИ-БС1,2 | 1БДР12-3А IVа | 16 | 4700 | |
| БС2 | КЖИ-БС1,2 | 2БДР12-6А IVа | 12 | 5400 | |
| | | | | | |
| | | | | | |
| | | | | | |
| | | Элементы соединительные | | | |
| МС1 | ТП 901-3-176 КЖИ МС1÷МС4 | МС1 | 4 | | |
| МС2 | КЖИ МС1÷МС4 | МС2 | 8 | | |
| МС3 | КЖИ МС1÷МС4 | МС3 | 4 | | |
| МС4 | КЖИ МС1÷МС4 | МС4 | 8 | | |
| | | | | | |
| | | | | | |
| | | | | | |

Разрезы 1-1 и 2-2 смотреть на листе КЖ11.
Разрезы 3-3 и 4-4 смотреть на листе КЖ15.

| | | | | | |
|---|---|---|---|---|---|
| Привязан | Н. контр. | Кузнецов | | ТП 901-3-176 | КЖ |
| | Провер. | Бабикова | | Отделение контактных осветителей для станции производительностью 50 тыс м³/сутки | Стадия: Р; Лист: 10; Листов: |
| | Ст. инж. | Петровнина | | | |
| | Гип | Кузнецов | | Схемы расположения колонн и балок покрытия в осях 1÷7; 11÷17 | ЦНИИЭП инженерного оборудования г. Москва |
| Инв № | Гл. констр. | Шапиро | | | |
| | Нач. отд. | Красавин | | | |

Альбом I

Типовой проект 901-3-176

## Разрез 1-1 в осях 1-7

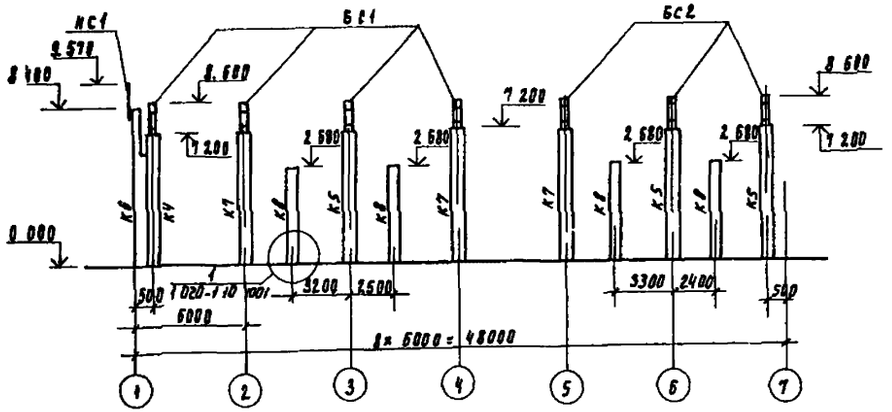


## Разрез 1-1 в осях 11-17

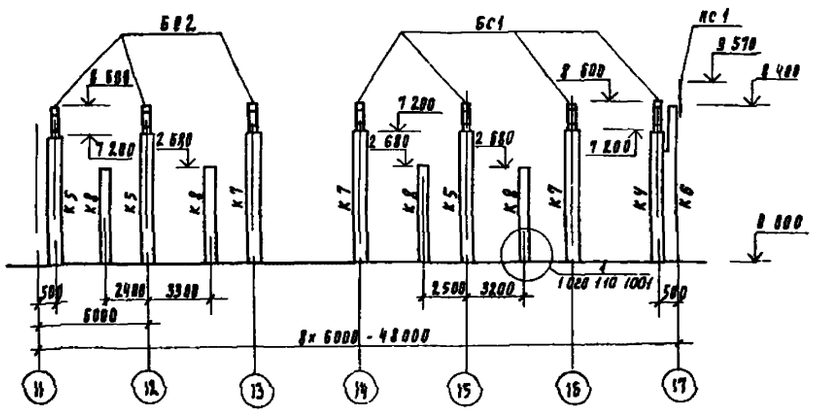


## Разрез 2-2

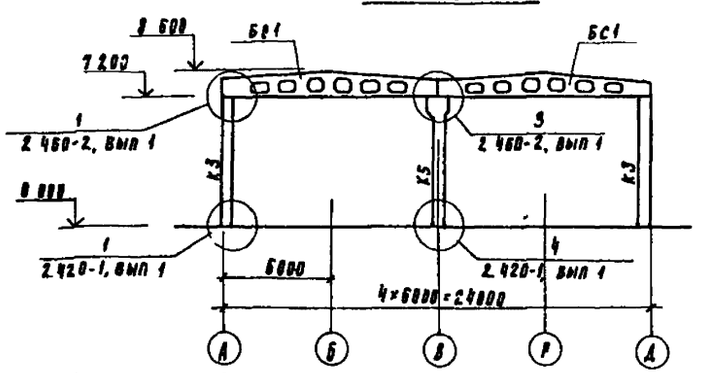


## Деталь крепления колонны фахверка к балке покрытия

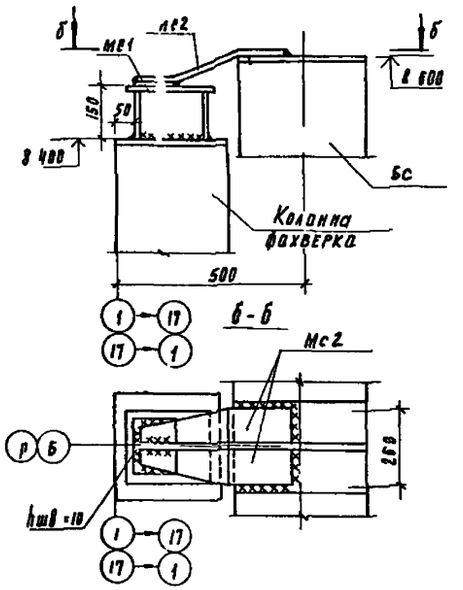


## Деталь крепления фахверковой колонны к фундаменту

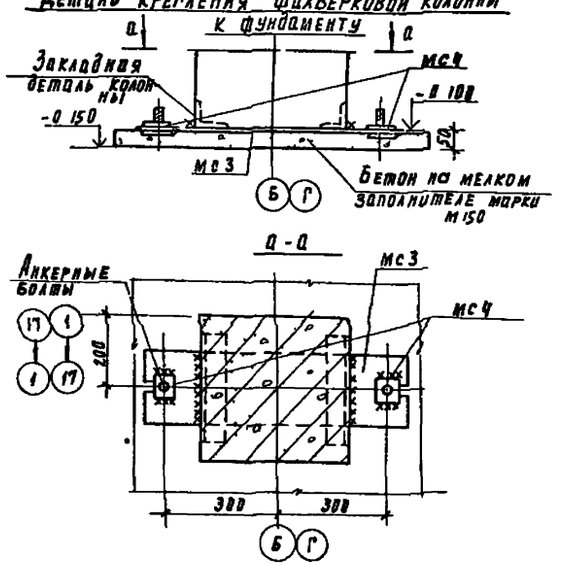


| | | | | | | |
|---|---|---|---|---|---|---|
| Привязан | Н. контр. | Кузнецов | | ТП 901 3-176 | | КМ |
| | Проверил | Бабикова | | Зал контактных осветлителей для станции производительности 50 тыс м³/сутки | Стадия | Лист | Листов |
| | Ст инж | Петровнина | | | Р | 11 | |
| | Гип | Кузнецов | | Разрезы 1-1 - 2-2 Детали | ЦНИИЭП инженерного оборудования г. Москва | | |
| Инв № | Рл конст | Шапиро | | | | | |
| | Нач отд | Красавин | | | | | |

18308-01

Типовой проект 901-3-176 Альбом I

## Схема расположения плит покрытия в осях 1÷7

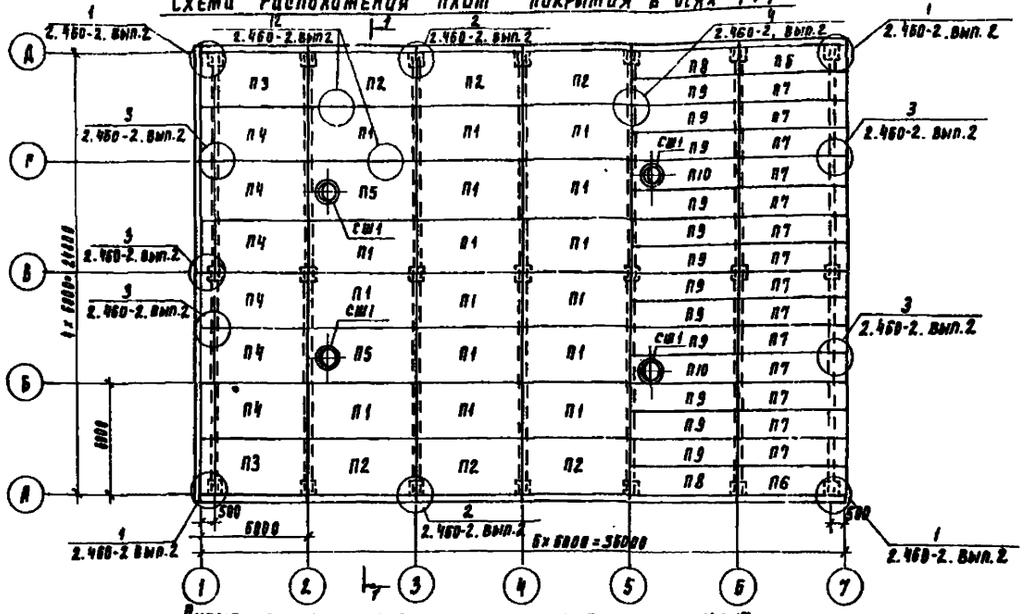


## Схема расположения плит покрытия в осях 11÷17

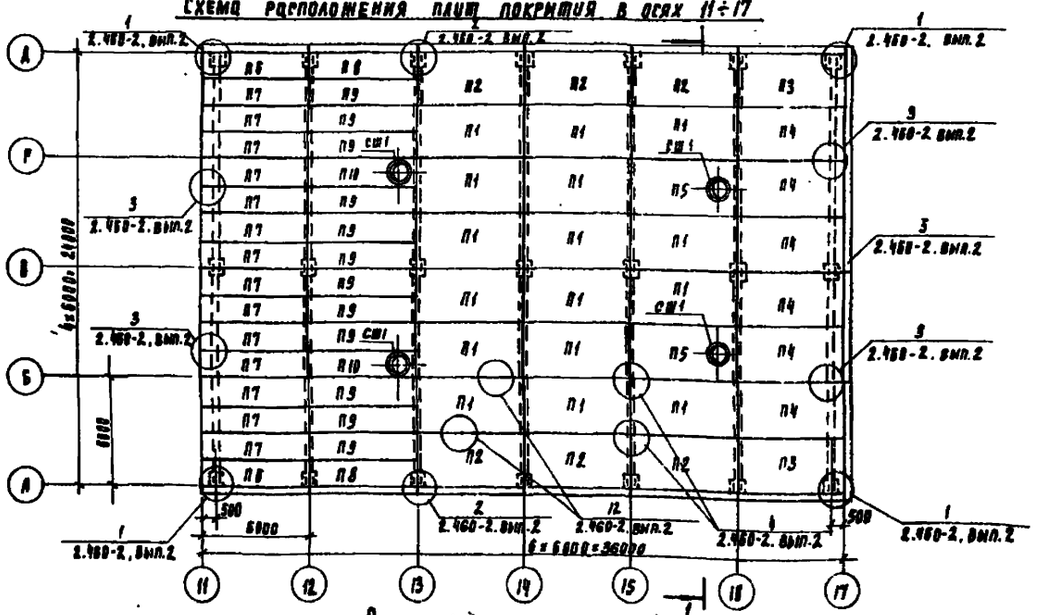


## Разрез 1-1

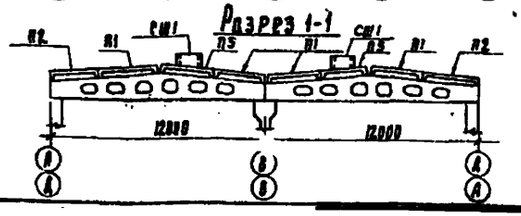


## Спецификация к элементам к схеме расположения плит покрытия

| Марка поз. | Обозначение | Наименование | Кол. | Масса ед., кг | Примечание |
|---|---|---|---|---|---|
| | | Плиты покрытия для I и II снегового района | | | |
| П1 | ГОСТ 22701.1-77 | ПР-2АIIIТ | 32 | 2650 | |
| П2 | ТП 901-3-176 КМИ-П2 | ПГ-2АIIIТ-а | 12 | 2650 | |
| П3 | ТП 901-3-176 КМИ-П3 | ПР-2АIIIТ-в | 4 | 2650 | |
| П4 | ТП 901-3-176 КМИ-П 4 | ПГ-2АIIIТ-б | 8 | 2650 | |
| П5 | ГОСТ 22701.1-77 | ПВ10-3АIIIТ | 4 | 3600 | |
| П6 | 1.465-7. вып. 3 часть I.2 | ПАIII 1.5х6 -3в | 4 | 1500 | |
| П7 | 1.465-7. вып. 3 часть I.2 | ПАIII 1.5х6 -3б | 28 | 1500 | |
| П8 | 1.465-7 вып. 3 часть I.2. | ПАIII 1.5х6 -3а | 4 | 1500 | |
| П9 | 1.465-7 вып. 3 часть I.2. | ПАIII 1.5х6 -3 | 24 | 1500 | |
| П10 | 1.465-7 вып. 3 часть I.2. | ПАIII-10 1.5х6 -3 | 4 | 1800 | |
| | | Плиты покрытия для III снегового района | | | |
| П1 | ГОСТ 22701.1-77 | ПГ-3АIIIТ | 32 | 2650 | |
| П2 | ТП 901-3-176 КМИ-П2 | ПГ-3АIIIТ-а | 12 | 2650 | |
| П3 | ТП 901-3-176 КМИ-П3 | ПГ-3АIIIТ-в | 4 | 2650 | |
| П4 | ТП 901-3-176 КМИ-П 4 | ПГ-3АIIIТ-б | 12 | 2650 | |
| П5 | ГОСТ 22701.1-77 | ПВ10 3АIIIТ | 4 | 3600 | |
| П6 | 1.465-7, вып. 3 часть I.2 | ПАIII 1.5х6 -4в | 4 | 1500 | |
| П7 | 1.465-7, вып. 3 часть I.2 | ПАIII 1.5х6 -4б | 28 | 1500 | |
| П8 | 1.465-7 вып 3 часть I.2. | ПАIII 1.5х6 -4а | 4 | 1500 | |
| П9 | 1.465-7 вып 3 часть I.2 | ПАIII 1.5х6 -4 | 24 | 1500 | |
| П10 | 1.465-7 вып 3 часть I.2 | ПАIII-10 1.5х6 -4 | 4 | 1800 | |
| | Для II, III и IV снегового района | | | | |
| см 1 | 1.494-24. вып. 1 | Стакан СВ 105-1 | 8 | 280.0 | |

Привязан

Инв. №

| | | | |
|---|---|---|---|
| Н. контр. | Кузнецов | | |
| Проверил | Бабикова | | |
| Гл. инж. | Петровлина | | |
| ГИП | Кузнецов | | |
| Гл. констр. | Макаров | | |
| Нач. ОТА | Кравцова | | |

ТП 901-3-176 КМ

За контактных ответителей для станции производительностью 50 тыс. м³ сутки

| Стадия | Лист | Листов |
|---|---|---|
| Р | 12 | |

Схемы расположения плит покрытия в осях 1-7; И-17

ЦНИИЭП инженерного оборудования г. Москва

1830-01

Типовой проект. 901-3-176 Альбом I

## Схема расположения стеновых панелей по оси „А"

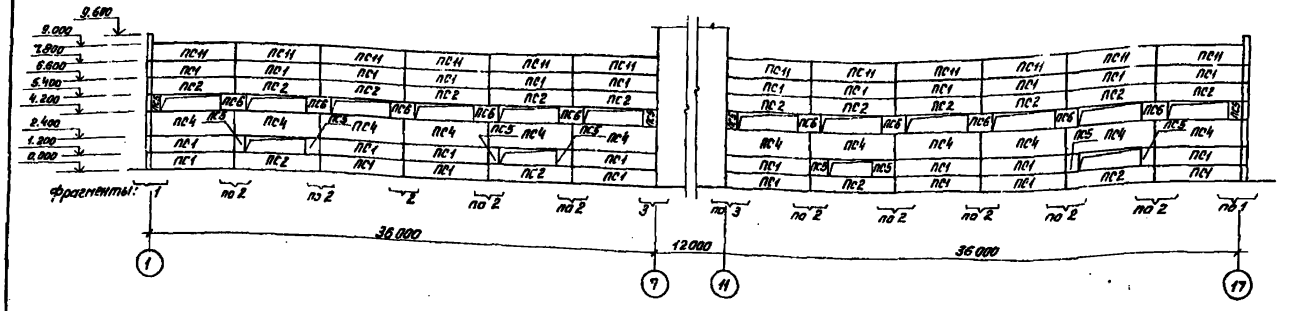


## Схема расположения стеновых панелей по оси „Д"

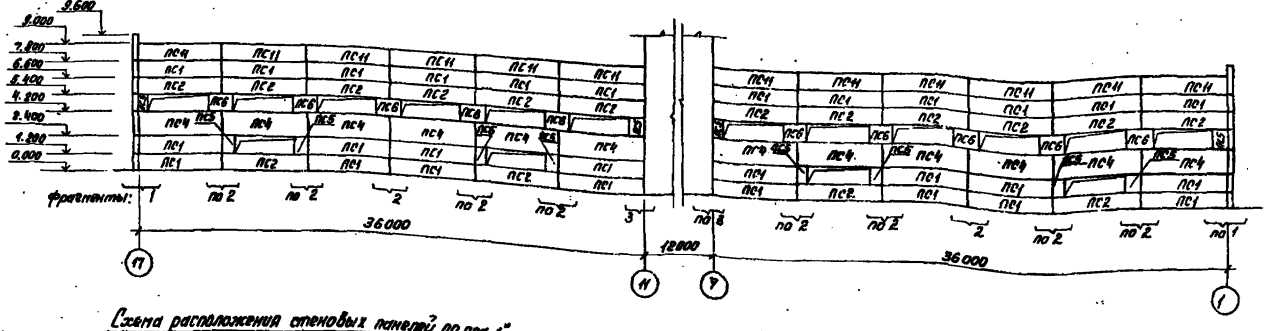


## Схема расположения стеновых панелей по оси „1"

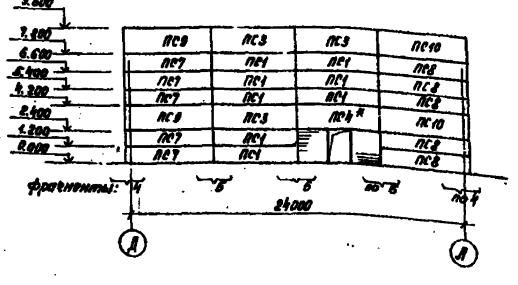


## Схема расположения стеновых панелей по оси „17"

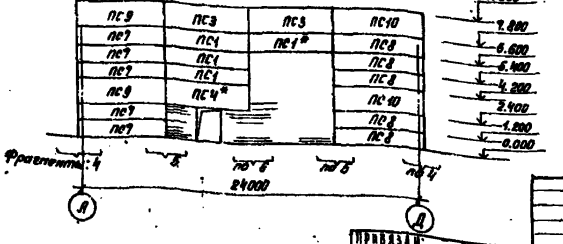


Панели ПС1* и ПС4* монтировать после возведения кирпичной кладки.

| | | | | | |
|---|---|---|---|---|---|
| ПРИВЯЗАН: | | | ТП 901-3-176 | | КЖ |
| | Н.КОНТР. | КУЗНЕЦОВ | ОТДЕЛЕНИЕ КОНТАКТНЫХ ОБЛЕТАНТЕЛЕЙ ДЛЯ СТАНЦИЙ ПРОИЗВОДИТЕЛЬНОСТЬЮ 50 ТЫС. Н³/СУТКИ | СТАДИЯ: Р | ЛИСТ: 13 | ЛИСТОВ: |
| | ПРОВЕР. | БАБАКОВА | | | |
| | СТ.ИНЖ. | ПЕТРОВИНА | | | |
| | ГИП. | КУЗНЕЦОВ | СХЕМА РАСПОЛОЖЕНИЯ СТЕНОВЫХ ПАНЕЛЕЙ ПО ОСЯМ А, Д, 1, 17. | ЦНИИЭП инженерного оборудования г. Москва | |
| | НА.КОНТР. | ВАЛИРО | | | |
| | НАЧ.ОТД. | КРАСАВИН | | | |

18308-01

Типовой проект 901-3-176 Альбом I

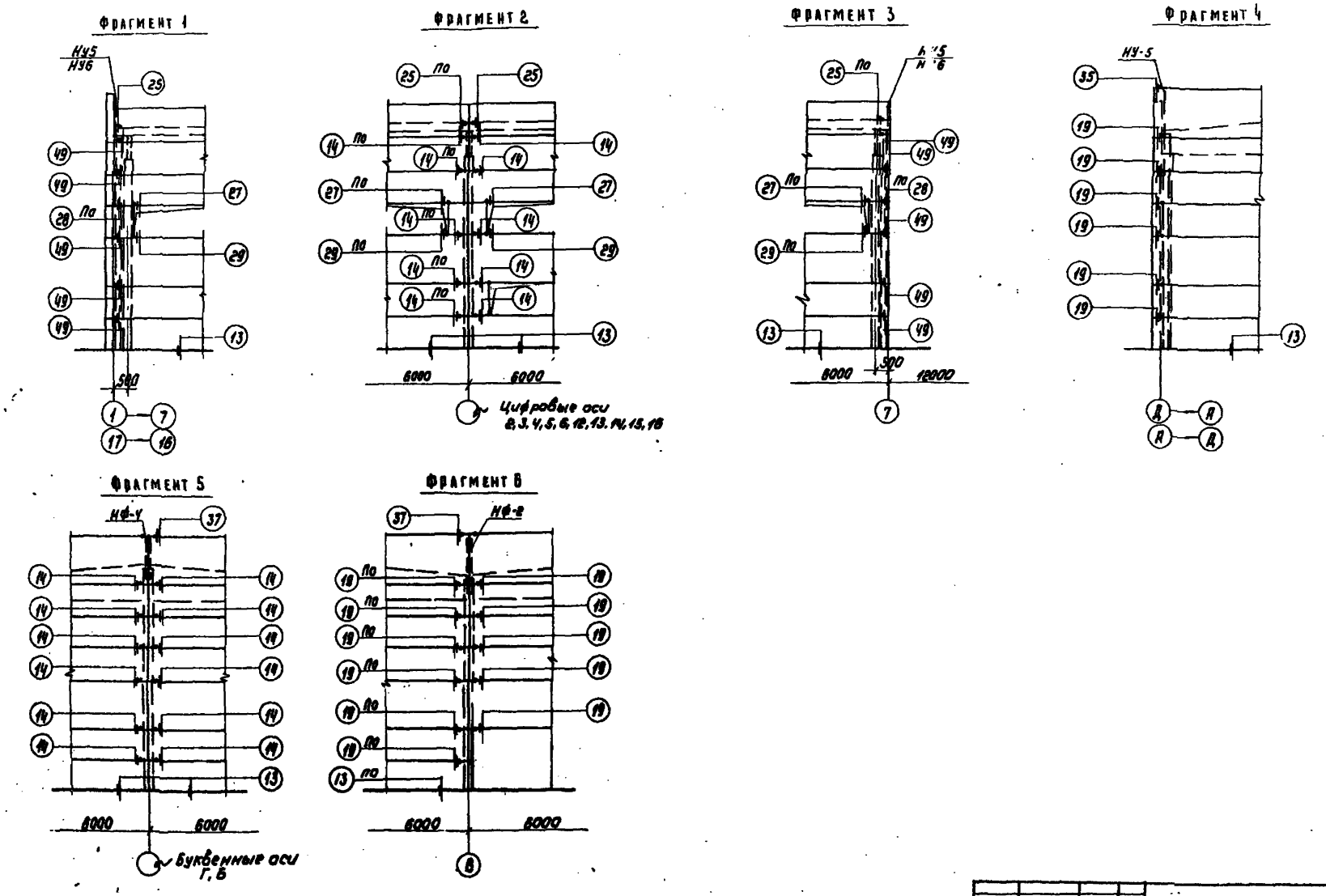


| | | | | | |
|---|---|---|---|---|---|
| Привязан | Н. контр. | Кузнецов | | ТП 901-3-176 КЖ | |
| | Провер. | Бабикова | | Отделение контактных осветлителей для станции производительностью 50 тыс. м³/сутки | Стадия: Р; Лист: 14; Листов: |
| | Ст. инж. | Петровичина | | | |
| | ГИП | Кузнецов | | Фрагменты фасадов 1÷6 | ЦНИИЭП инженерного оборудования г. Москва |
| Инв. № | Гл. контр. | Шалиро | | | |
| | Нач. отд. | Красавин | | | 18308-01 |

Типовой проект 901-3-175 Альбом V

## Спецификация элементов к схемам расположения стеновых панелей

| Марка | Обозначение | Наименование | Кол | Масса ед кг | Примечание |
|---|---|---|---|---|---|
| | | Стеновые панели для tн=-20°С, -30°С | | | |
| ПС1 | 1.432-14 Вып 1 | ПС 60.12.20-п-1 | 64 | 1700 | |
| ПС2 | 1.432-14 Вып 1 | ПС 60.12.20 п-3 | 32 | 1700 | |
| ПС3 | 1.432-14 Вып 1 | ПС 60.18.20-п 1 | 5 | 2500 | |
| ПС4 | 1.432-14 Вып 1 | ПС 60.18.20-п 3 | 26 | 2500 | |
| ПС5 | 1.432-14 Вып 1 | ПС 70.12.20-п | 24 | 200 | |
| ПС6 | 1.432-14 Вып 1 | ПС 145.12.20-п-4 5* | 20 | 400 | * Для проема шир 2.5м |
| ПС7 | 1.432-14 Вып 1 | ПС 625.12.20 п-и | 10 | 1700 | |
| ПС8 | 1.432-14 Вып 1 | ПС 62.5.12.20-п-12 | 10 | 1700 | |
| ПС9 | 1.432-14 Вып 1 | ПС 62.5.18.20-п-и | 4 | 2100 | |
| ПС10 | 1.432-14 Вып 1 | ПС 62.5.18.20-п-12 | 4 | 2700 | |
| ПС11 | 1.432-14 Вып 1 | ПС 60.12.20-п-7 | 24 | 1700 | |
| | | | | | |
| | | | | | |
| | | | | | |
| | | | | | |
| | | Стеновые панели для tн=-40°С | | | |
| ПС1 | 1.432-14 Вып 1 | ПС 60.12.30-п-1 | 64 | 1800 | |
| ПС2 | 1.432-14 Вып 1 | ПС 60.12.30 п-3 | 32 | 1800 | |
| ПС3 | 1.432-14 Вып 1 | ПС 60.18.30-п-1 | 5 | 3600 | |
| ПС4 | 1.432-14 Вып 1 | ПС 60.18.30-п-3 | 26 | 3600 | |
| ПС5 | 1.432-14 Вып 1 | ПС 70.12.30-п | 24 | 300 | |
| ПС6 | 1.432-14 Вып 1 | ПС 145.12.30-п-4 5* | 20 | 600 | * Для проема шир 2.5м |
| ПС7 | 1.432-14 Вып 1 | ПС 62.5.12.30-п-и | 10 | 2500 | |
| ПС8 | 1.432-14 Вып 1 | ПС 62.5.12.30-п 12 | 10 | 2500 | |
| ПС9 | 1.432-14 Вып 1 | ПС 625.18.30-п-и | 4 | 3800 | |
| ПС10 | 1.432-14 Вып 1 | ПС 62.5.18.30-п-12 | 4 | 3800 | |
| ПС11 | 1.432-14 Вып 1 | ПС 60.12.30-п-7 | 24 | 2400 | |
| | | | | | |
| | | | | | |
| | | | | | |
| | | | | | |
| | | | | | |
| | | Стойки фахверка для tн=-20°С, -30°С, -40°С | | | |
| СК1 | 1.439-2 | С 87 | 18 | 418.2 | |
| | | | | | |
| | | | | | |
| | | Накладки для tн=-20°С, -30°С, -40°С | | | |
| НУ5 | 1.439-2 | НУ-5 | 4 | - | |
| НУ6 | 1.439-2 | НУ-6 | 4 | - | |
| ПС1 | 1.439-2 | ПС 1* | 2 | - | укоротить на 270 мм |

## Спецификация монтажных узлов

| Марка узла | Количество узлов | Марка элемента крепления | Кол во шт на 1 узел | Кол во шт на все узлы | Примечание Серия |
|---|---|---|---|---|---|
| 8 | 40 | Т-13 | 2 | 80 | 1.439-2 |
| 19 | 248 | Т-1 | 1 | 248 | 1.439-2 |
| 13 | 48 | Т-1 | 1 | 48 | 1.439-2 |
| 25 | 48 | Т-6 | 1 | 48 | 1.439-2 |
| 35 | 8 | Т-8 | 2 | 16 | 1.439-2 |
| 37 | 6 | Т-8 | 2 | 12 | 1.439-2 |
| 49 | 40 | Т-27 | 1 | 40 | 1.439-2 |

| Марка узла | Количество узлов | Марка элемента крепления | Кол во шт на 1 узел | Кол во шт на все узлы | Примечание Серия |
|---|---|---|---|---|---|
| 27 | Для tн=-20°С -30°С | | | | |
| | 48 | Т-21 | 1 | 48 | 1.439-2 |
| | Для tн=-40°С | | | | |
| | 48 | Т-23 | 1 | 48 | 1.439-2 |
| 28 | Для tн=-20°С, -30°С | | | | |
| | 8 | Т-24 | 1 | 48 | 1.439-2 |
| | Для tн=-40°С | | | | |
| | 8 | Т-26 | 1 | 48 | 1.439-2 |
| 29 | Для tн=-20°С, -30°С | | | | |
| | 48 | Т-21 | 1 | 48 | 1.439-2 |
| | 48 | Т-23 | 1 | 48 | 1.439-2 |

### Вид по 3-3

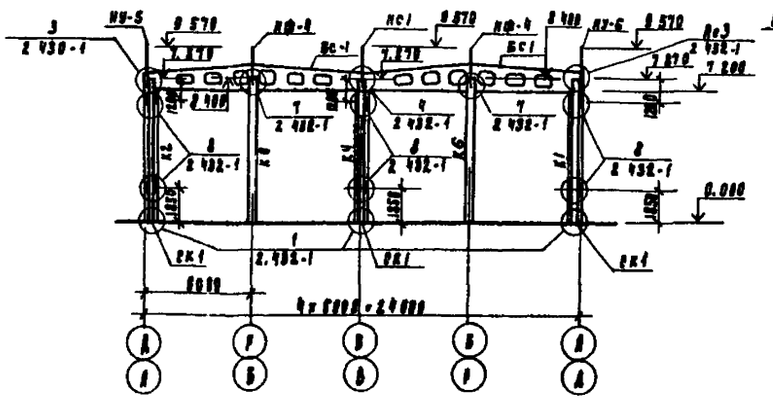
НУ-5
НФ-4
ПС1
НФ-4
НУ-6
ВС1
ВС1
ВС1

Типовой проект 901-3-176

## Схема расположения элементов контактного осветителя N 1

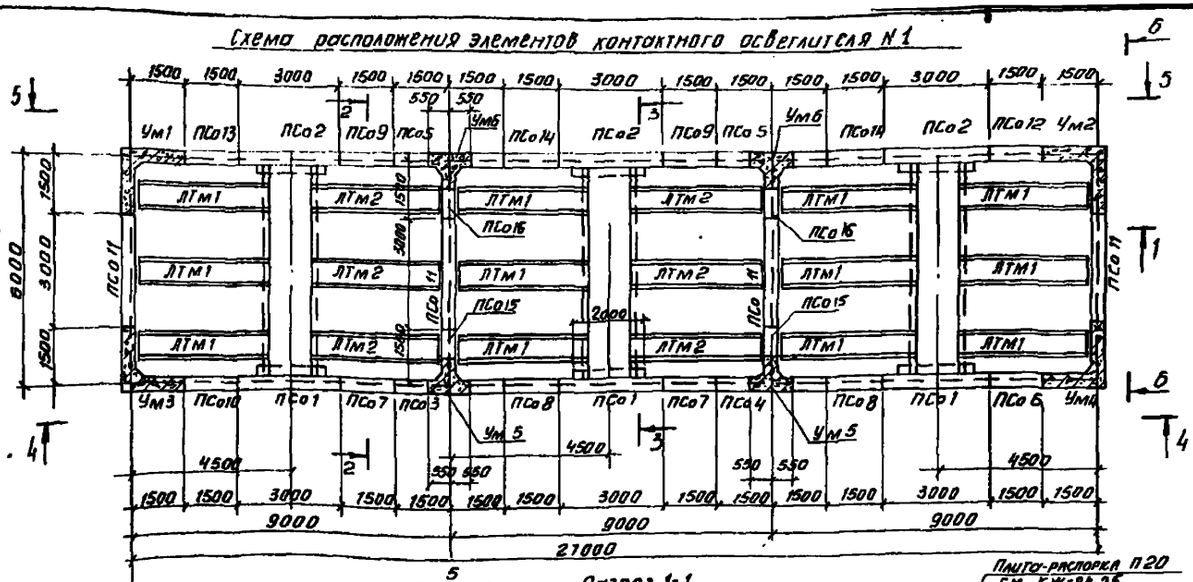


## Разрез 1-1

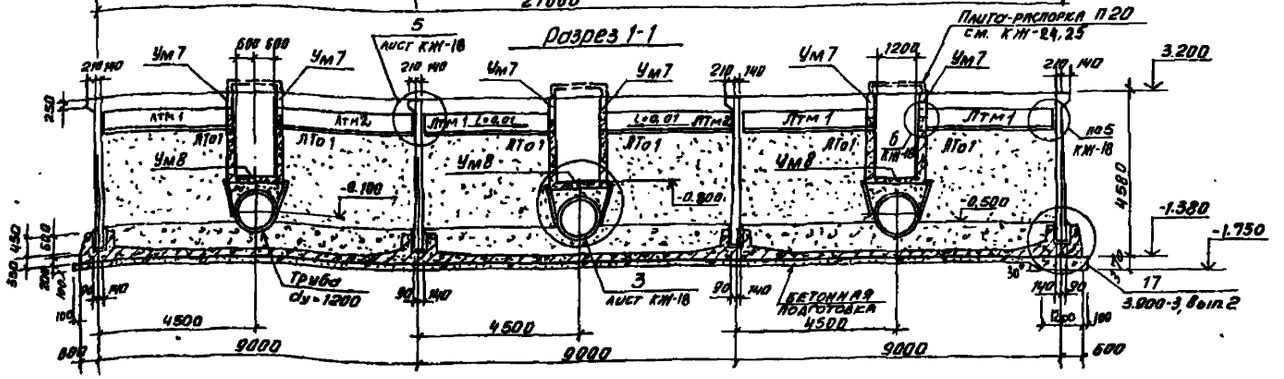


## Разрез 2-2

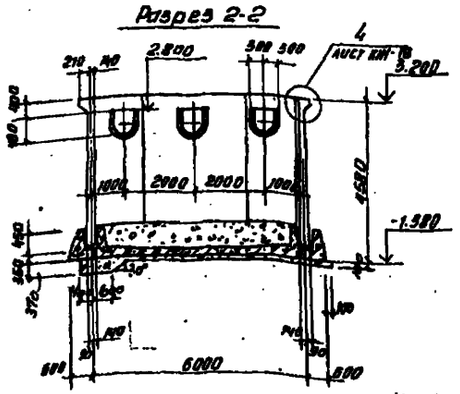


## Разрез 3-3

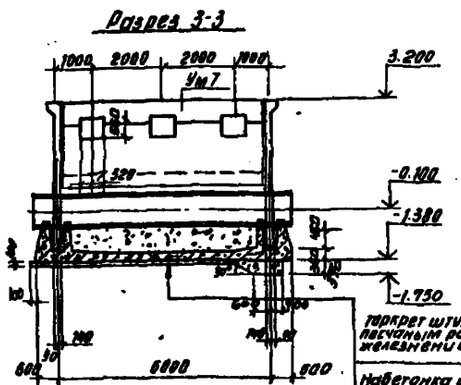


## Схема расположения контактных осветителей в главном корпусе

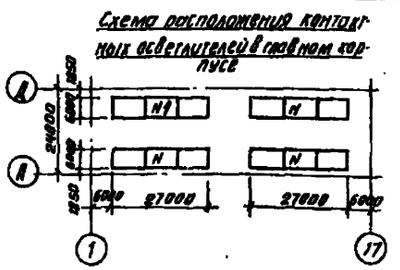


Торкрет штукатурка цементно-песчаным раствором с железнением - 25мм

Набетонка из бетона м 50

Днище из монолитного железобетона - 200мм

Асфальтовый раствор - 8мм

Подготовка из бетона м 50

## Спецификация элементов к схеме расположения контактного осветителя

| Марка поз | Обозначение | Наименование | Кол | Масса ед. кг | Примеч |
|---|---|---|---|---|---|
| ПСо1 | ТП 901-3-176 КЖН-ПС.1 | ПС1-42-62 А | 3 | 6.33 | |
| ПСо2 | КЖН-ПСо2 | ПС1-42-62 Б | 3 | 6.33 | |
| ПСо3 | КЖН-ПСо3; ПСо8 | ПС1-42-62-В | 1 | 6.33 | |
| ПСо4 | КЖН ПСо3; ПСо8 | ПС1-42-62-Г | 1 | 6.33 | |
| ПСо5 | КЖН ПСо5 | ПС1-42-62-Д | 2 | 6.33 | |
| ПСо6 | КЖН ПСо6; ПСо10 | 12,13 ПС1-42-62-Ж | 1 | 3.16 | |
| ПСо7 | КЖН ПСо7 | ПСо 7-1-2 | 2 | 3.16 | |
| ПСо8 | КЖН ПСо 8 | ПСо 7-1-2 | 2 | 3.16 | |
| ПСо 9 | КЖН ПСо9; ПСо14 | ПСо 7-1-3 | 2 | 3.16 | |
| ПСо10 | КЖН ПСо 6; ПСо10 | 12,13 ПС1-42-62-И | 1 | 3.16 | |
| ПСо11 | КЖН ПСо 11 | ПС1-42-62-Е | 4 | 6.33 | |
| ПСо12 | КЖН ПСо 6; ПСо10 | 12,13 ПС1-42-62-К | 1 | 3.16 | |
| ПСо13 | КЖН ПСо6; ПСо10 | 12,13 ПС1-42-62-Л | 1 | 3.16 | |
| ПСо14 | КЖН ПСо9; ПСо14 | ПСо 7-1-4 | 2 | 3.14 | |
| ПСо15 | КЖН ПСо15, ПСо16 | ПСо 15 | 2 | | |
| ПСо16 | КЖН ПСо15, ПСо16 | ПСо 16 | 2 | | |
| ЛТо1 | КЖН ЛТо1 | ЛТо 1 | 6 | | |
| | | **Монолитные участки и лотки** | | | |
| Ум1 | КЖ-22 | Ум1 | 1 | | |
| Ум2 | КЖ-22 | Ум2 | 1 | | |
| Ум3 | КЖ-22 | Ум3 | 1 | | |
| Ум4 | КЖ-22 | Ум4 | 1 | | |
| Ум5 | КЖ-22 | Ум5 | 2 | | |
| Ум6 | КЖ-22 | Ум6 | 2 | | |
| Ум7 | КЖ-21 | Ум7 | 6 | | |
| Ум8 | КЖ-21 | Ум8 | 3 | | |
| ЛТм1 | ТП 901-3-176 КЖН-ЛТм1, ЛТм2 | ЛТм1 | 12 | | |
| ЛТм2 | ТП 901-3-176 КЖН-ЛТм1, ЛТм2 | ЛТм2 | 6 | | |
| МС1 | ГОСТ 8509-72 | Соединит. элемент L 50х5 | 4.2 | пм | |
| | | Брус | 0.54 | м3 | |
| | | Асбестоцементные листы | 85.5 | м2 | |

Привязан

Инв. №

| | | | |
|---|---|---|---|
| Н. контр. | Кузнецов | | |
| Провер. | Никкова | | |
| Ст. инж. | Архипова | | |
| ГИП | Кузнецов | | |
| Нач. отд. | Красавин | | |

ТП 901-3-176 КЖ

Отделение контактных осветителей для станции производительностью 50 тыс. маш/сутки

| Стадия | Лист | Листов |
|---|---|---|
| Р | 16 | |

Схема расположения элементов контактного осветителя. Разрезы.

ЦНИИЭП энергетического оборудования г. Москва

Копировал Антипова

Формат 22

Согласовано

Инв. № подл. | Подпись и дата | Взам. инв. №

Вид по 4-4

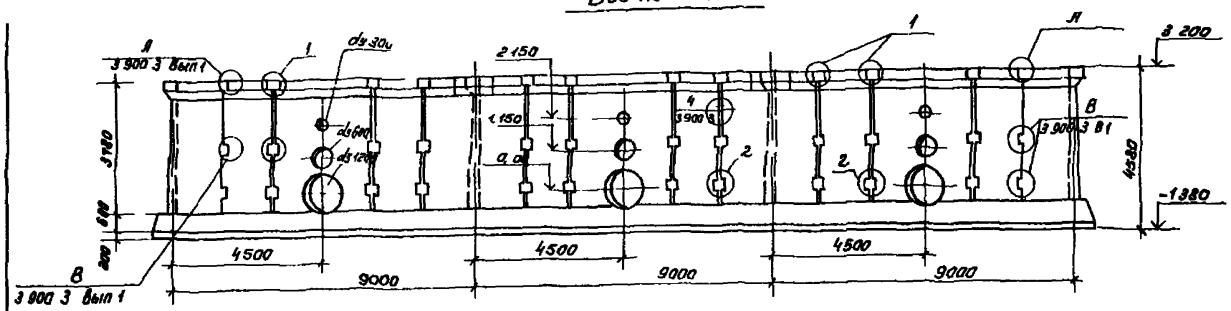


Вид по 5 5

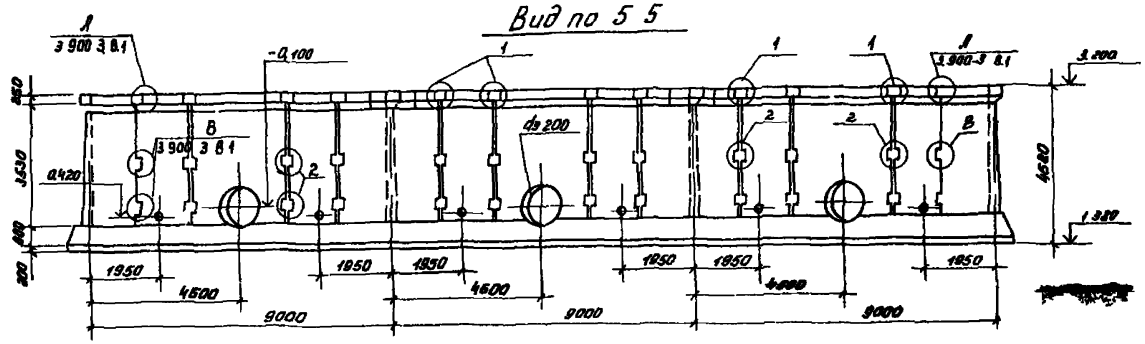


Вид по 6 6

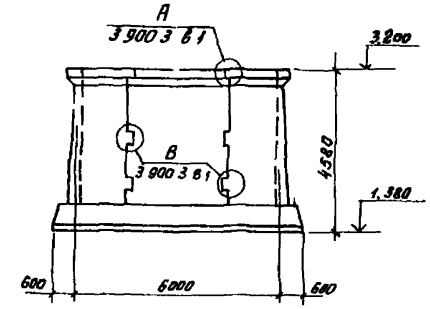


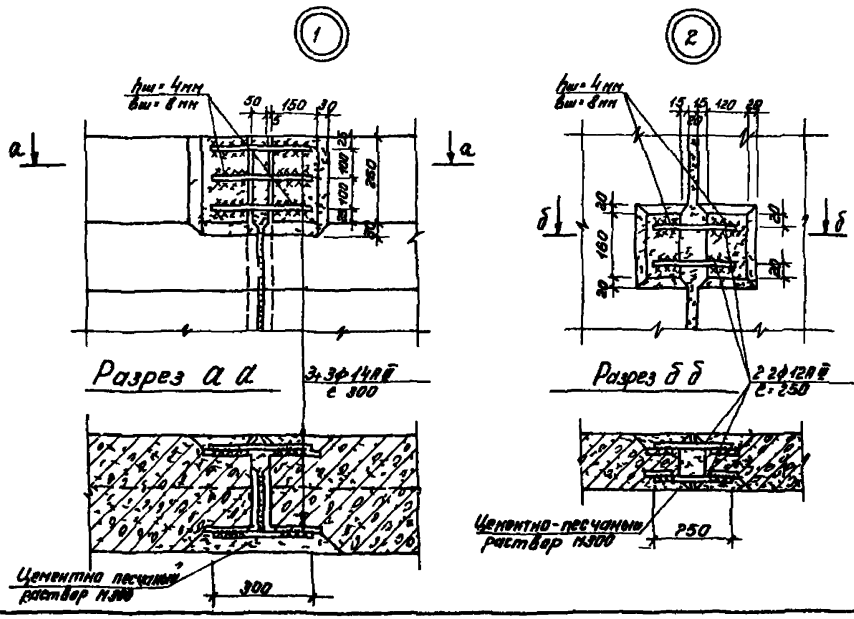


1 Бетон для осветлителей М200 Мрз50 В4

2 Монолитные участки стен изнутри торкретируются на толщину 25мм с последующей затиркой цементным раствором снаружи монолитные участки затираются цементным раствором, весь осветлитель снаружи окрашивается поливинилацетатной краской ВА 27 Торкретирование производится цементно песчаным раствором состава 1 2 за 2 раза

3 Установку стеновых панелей производить с тщательной выверкой горизонтальных и вертикальных осей

4 Заделка стеновых панелей в паз днища производится по узлам 17 18 серии 3 900 3 вып 2

5 Т образные стыки стен гибкие в виде шпонки заполняемые тиоколовым герметиком гидром II по узлу 25 и в соответствии с рекомендациями по проектированию железобетонных емкостных сооружений с полносборными стенами с применением тиоколовых герметиков серии 3 900 3 в 2

6 Осветлитель N2 зеркален осветлителю N1

| | | | | | | | |
|---|---|---|---|---|---|---|---|
| | | | | ТП 901 3 176 КЖ | | | |
| Привязан | Н контр | Кузнецов | | Отделение контактных осветлителей для станции производительностью 50 тыс м³/сутки | Стадия | Лист | Листов |
| | Провер | Бабикова | | | Р | 17 | |
| | Ст инж | Архипова | | | | | |
| | Гип | Кузнецов | | Контактные осветлители виды узлы | ЦНИИЭП инженерного оборудования г Москва | | |
| | Гл констр | Шапиро | | | | | |
| Инв № | Нач отд | Колесавин | | | | | |

18308 01

Типовой проект 901 3 176 Альбом I

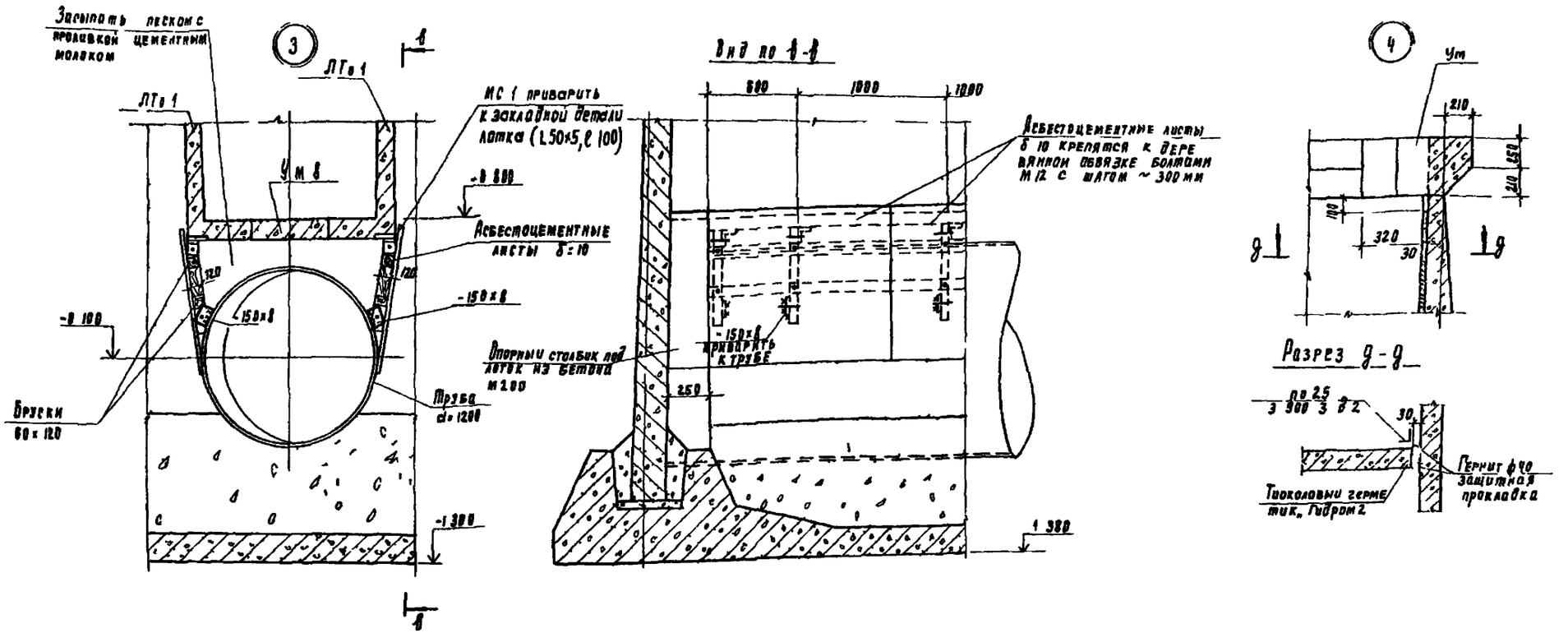


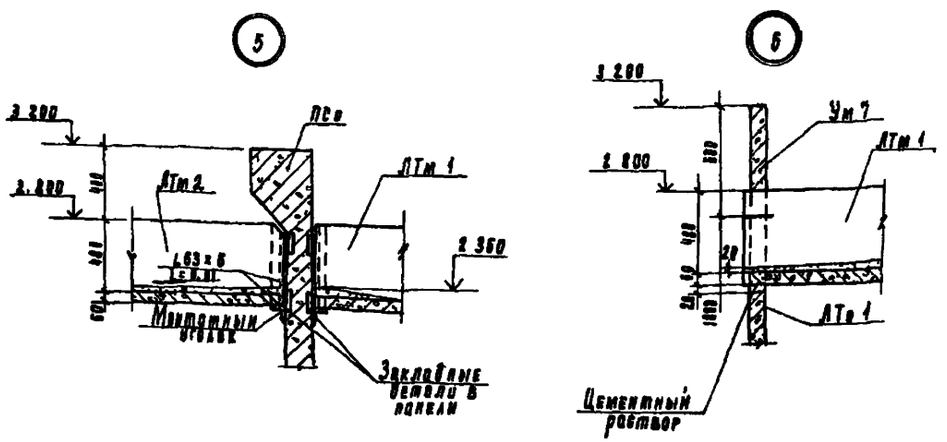


1 Сварку вести электродами Э 42 (ГОСТ 9467 75)
2 Закладные изделия оцинковать
3 Металлоконструкции окрасить масляной краской ГОСТ 8292 75 по железному сурику на олифе ГОСТ 8866 76
4 Асбестоцементные листы крепить без перетяжки болтов для обеспечения взаимностных деформации отверстия в листах ф 0мм

| | | | | | | |
|---|---|---|---|---|---|---|
| Привязан | Н. конт. | Кузнецов | | ТП 901-3 176 | | КЖ |
| | Провер | Бабикова | | Отделение контактных осветлителей для станции производительностью 50т 1с м³/сутки | Стадия | Лист | Листов |
| | Ст. инж. | Архипова | | | Р | 18 | |
| | Гип | Кузнецов | | Контактные осветлители Узлы | ЦНИИЭП инженерного оборудования | | |
| | Рл. конс. | Шапиро | | | | | |
| | Нач. отд. | Красавин | | | | | |

Альбом I

Типовой проект 901-3-176

## Схема расположения днища осветлителя (1)

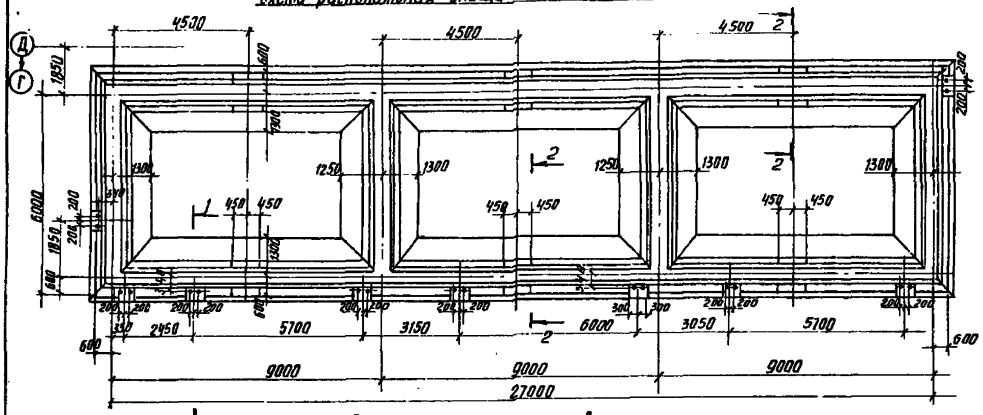


## Схема расположения верхних сеток

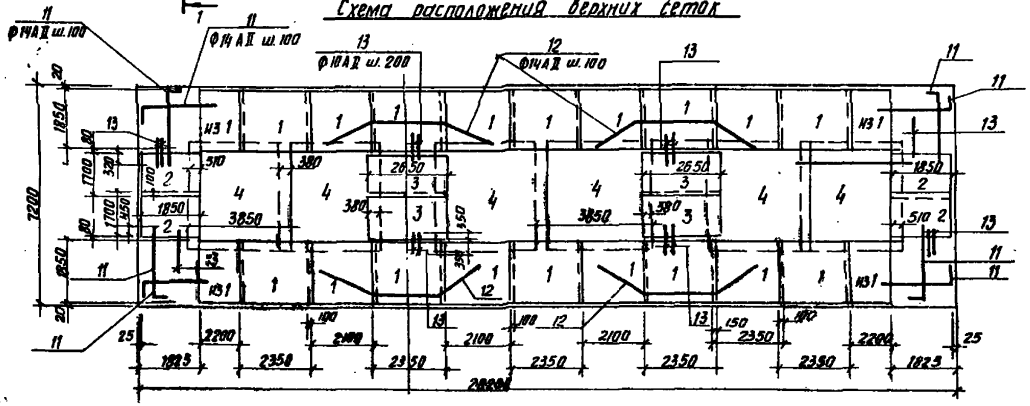


## Схема расположения нижних сеток

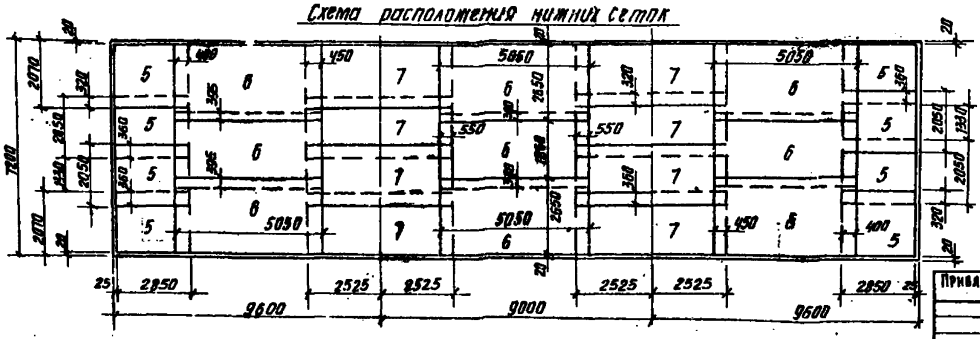


## Разрез 1-1

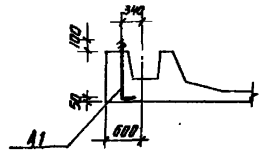


## Разрез 2-2

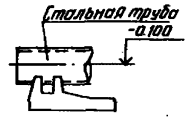


## Ведомость стержней

| поз. | Эскиз |
|---|---|
| 11 | 200 90 2250 |
| 12 | 100 1360 1130 1360 100 |
| 13 | 830 |
| 14 | 850 110 740 150 |
| 15 | 650 110 740 150 200 |
| 16 | 150÷240 |
| 17 | 150÷240 150÷240 |
| 18 | 150 150 110 110 150 |

| | | | | | | | |
|---|---|---|---|---|---|---|---|
| Инв. № подл. | Подпись и дата | Взам. инв. № | Привязан | Н. контр. Кузнецов | Отделение контактных осветлителей для станции производительностью 50 тыс. м³/сут | Стадия Р | Лист 19 | Листов |
| | | | | Провер. Бабикова | | | | |
| | | | | Ст. инж. Вахилова | | | | |
| | | | | ГИП Кузнецов | Схема расположения днища Схема верхних и нижних сеток | ЦНИИЭП инженерного оборудования Москва | | |
| | | | Инв. № | Гл. конст. Шавиро | | | | |
| | | | | Нач. отд. Красавин | | | | |

Т.П 901-3-176 КМ

Копировал Антипова

Формат 22

Типовой проект 901-3-176 Альбом I

## Схема расположения каркасов

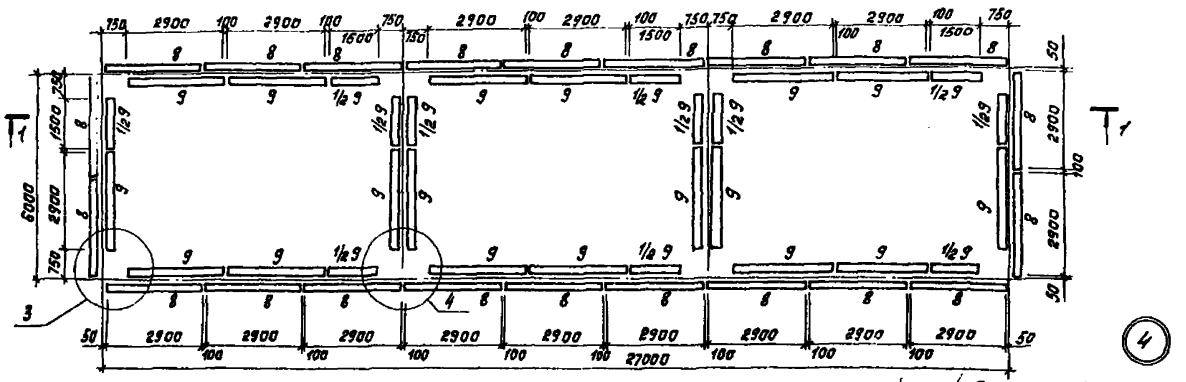

## Разрез 1-1

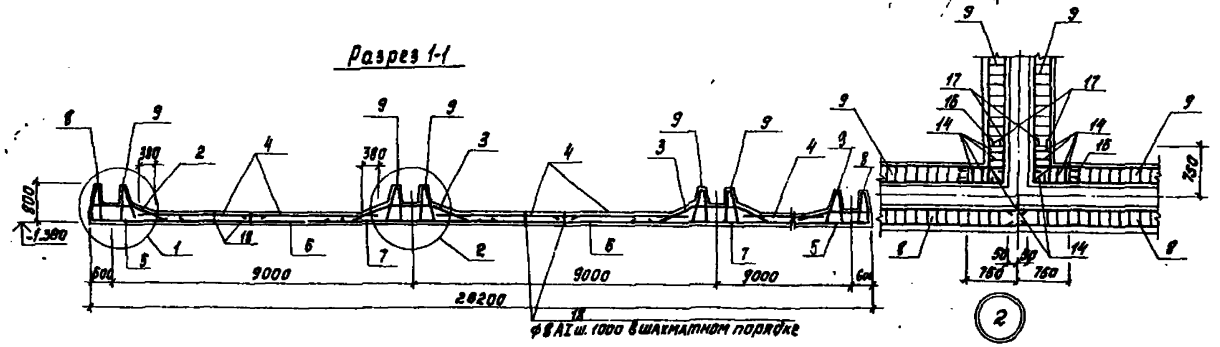


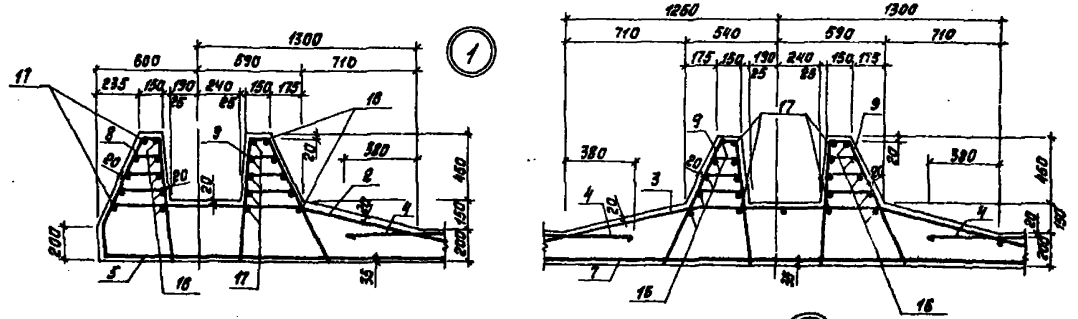

## Разрез 2-2

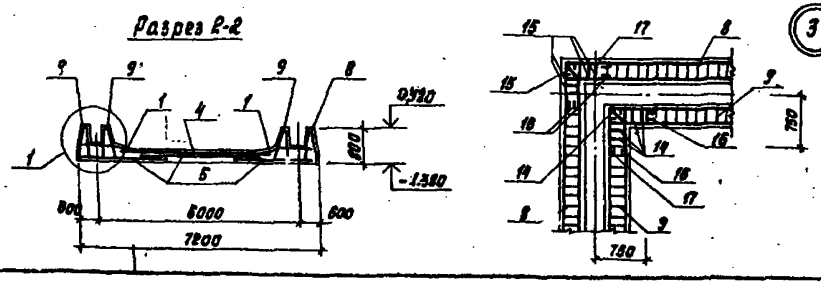

## Спецификация элементов монолитной конструкции

| Формат | Зона | Поз | Обозначение | Наименование | Кол. | Масса ед.кг | Примечание |
|---|---|---|---|---|---|---|---|
| | | | | Днище осветлителей N1 и N2 | | | |
| | | | | Сборочные единицы | | | |
| | | | | Сетки арматурные | | | |
| | | 1 | ТП 901-3-176 КЖИ-Со1, Со3 | Со1 | 22 | 105,7 | |
| | | 2 | КЖИ-Со1, Со3 | Со3 | 4 | 78,1 | |
| | | 3 | КЖИ-Со2 | Со2 | 4 | 92,9 | |
| | | 4 | КЖИ-Со4 | Со4 | 6 | 93,9 | |
| | | 5 | ГОСТ 23279-78 | С $\frac{10АВ-200}{10АВ-200}$ 2050×2850 | 8 | 36,0 | |
| | | 6 | | С $\frac{10АВ-100}{10АВ-200}$ 2650×5050 | 9 | 107,1 | |
| | | 7 | | С $\frac{12АВ-100}{10АВ-200}$ 2050×5050 | 8 | 127,2 | |
| | | 8 | ТП 901-3-176 КЖИ-КПо1 | каркас пространственный КПо1 | 22 | 69,7 | |
| | | 9 | КЖИ-КПо2 | КПо2 | 24 | 69,7 | |
| | | 10 | КЖИ-А1, А2 | изделие закладное А1 | | 2,95 | |
| | | | | Детали | | | |
| | | | | ф14АII ГОСТ 5781-75 | | | |
| | | 11 | | ℓ=2580 | 152 | 3,12 | |
| | | 12 | | ℓ=4050 | 76 | 4,9 | |
| | | 13 | | ф10АII ℓ=900 | 62 | 0,6 | |
| | | | | ф12АII ГОСТ 5781-75 | | | |
| | | 14 | | ℓ=1850 | 60 | 1,65 | |
| | | 15 | | ℓ=1850 | 20 | 1,65 | |
| | | | | ф8АI ГОСТ 5781-75 | | | |
| | | 16 | | ℓср.=200 | 160 | 0,08 | |
| | | 17 | | ℓср=400 | 80 | 0,16 | |
| | | 18 | | ℓ=670 | 204 | 0,27 | |
| | | | | Материал | | | |
| | | | | Бетон М200; Мрз50, В4 | 72,2 | м³ | |

## Ведомость расхода стали на элемент, кг

| Марка элемента | Изделия арматурные | | | | | | | | | | Всего кг |
|---|---|---|---|---|---|---|---|---|---|---|---|
| | Арматура класса | | | | | | | | | | |
| | А-II | | | | | | А-I | | | | |
| | ГОСТ 5781-75 | | | | | | ГОСТ 5781-75 | | | | |
| | ф16 | ф14 | ф12 | ф10 | | Итого | | ф8 | | Итого | |
| Осветлитель N1 | 2276,7 | 2823 | 1235,4 | 1721,1 | | 8056,2 | | 2041,3 | | 2041,3 | 10097,5 |

| | | | | | | | |
|---|---|---|---|---|---|---|---|
| Привязан | Н. контр. | Кузнецов | | ТП 901-3-176 | | | КЖ |
| | Пров. | Бабикова | | Отделение контактных осветлителей для станции производительностью 50 тыс. м³/сут | Стадия | Лист | Листов |
| | Ст. инж. | Архипова | | | Р | 20 | |
| | ГИП | Кузнецов | | Контактные осветлители. Схема расположения каркасов. Разрезы. Узлы. | ЦНИИЭП инженерного оборудования г. Москва | | |
| Инв. № | Гл. конст. | Шапиро | | | | | |
| | Нач. отд. | Красавин | | | | | |

1Я308-01

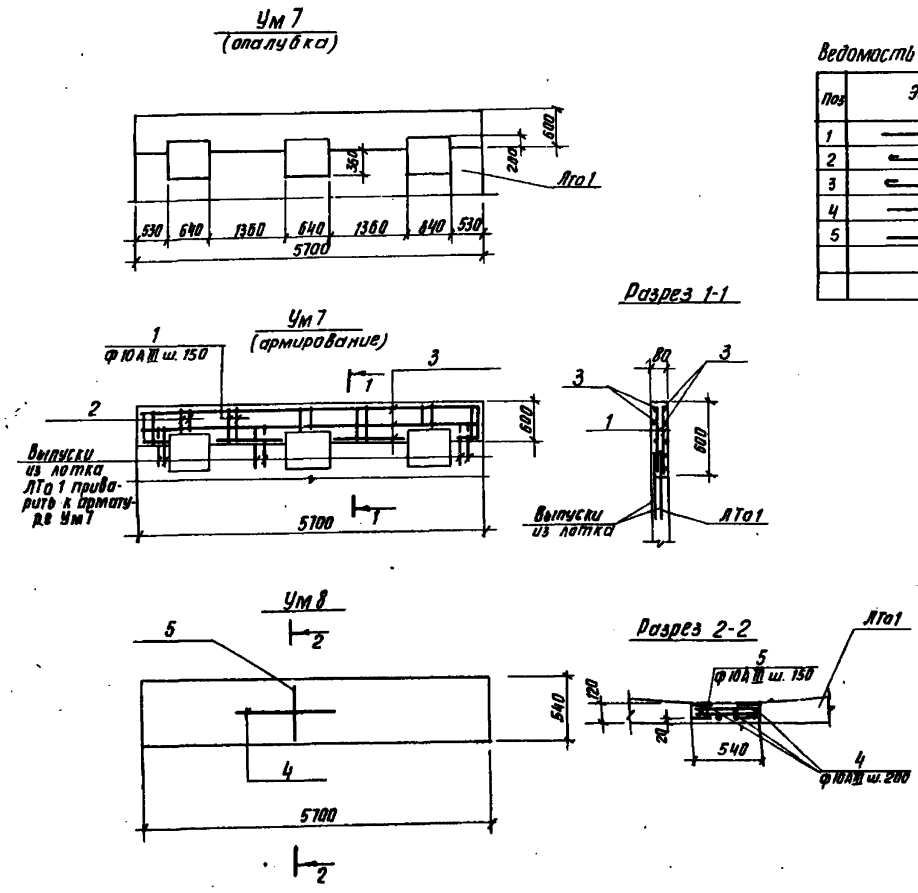


## Ведомость стержней

| Поз | Эскиз |
|---|---|
| 1 | |
| 2 | |
| 3 | |
| 4 | |
| 5 | |

## Спецификация монолитной конструкции

| Формат | Зона | Поз. | Обозначение | Наименование | Кол. | Примечание |
|---|---|---|---|---|---|---|
| | | | | Ум7 | | |
| | | | | Детали | | |
| | | 1 | | Ф10АIII ГОСТ 5.1459-72* ℓ = 580 | 56 | 0.36кг |
| | | 2 | | Ф8АI ГОСТ 5781-75; ℓ = 480 | 18 | 0,23кг |
| | | 3 | | Ф8АI ГОСТ 5781-75 | 43 | пм |
| | | | | | | |
| | | | | Материал | | |
| | | | | бетон М200 | 0.24 | м³ |
| | | | | Ум8 | | |
| | | | | Детали | | |
| | | 4 | | Ф10АIII ГОСТ 5.1459-72* ℓ = 5680 | 8 | 3.52кг |
| | | 5 | | Ф10АIII ГОСТ 5.1459-72* ℓ = 520 | 76 | 0.32кг |
| | | | | | | |
| | | | | Материал | | |
| | | | | бетон М 200 | 0.37 | м³ |

## Ведомость расхода стали на элемент, кг

| Марка элемента | Изделия арматурные | | | | | | Всего |
|---|---|---|---|---|---|---|---|
| | Арматура класса | | | | | | |
| | А-III | | | А-I | | | |
| | ГОСТ 5.1459-72* | | | 5781-75 | | | |
| | Ф10 | | Итого | Ф8 | | Итого | |
| Ум7 | 20.2 | | 20.2 | 20.6 | | 20.6 | 40.8 |
| Ум8 | 52.6 | | 52.6 | | | | 52.6 |

1. Защитный слой принят 20 мм.
2. Бетон для лотков - М200, Мрз 50, Вч
3. Арматурные выпуски сборного лотка сварить с арматурой поз 5, поз 1 дуговой сваркой внахлестку; $h_{шв}$=4мм, $в_{шв}$=8мм; $ℓ_{шв}$=100 мм.

| | | | | | | |
|---|---|---|---|---|---|---|
| Привязан | Н. конт. | Кузнецов | | ТП 901-3-176 | | КЖ |
| | Пров. | Бабикова | | Отделение контактных осветлителей для станции производительность 1050 тыс. м³/сут | Стадия: Р | Лист: 21 | Листов: |
| | Ст. инж. | Архипова | | | | |
| | ГИП | Кузнецов | | Монолитные участки Ум7, Ум8 | ЦНИИЭП инженерного оборудования г. Москва | |
| Инв. № | Гл. конст. | Шапиро | | | | |
| | Нач. отд. | Красавин | | | | |

Копировал Антипова

Формат 22

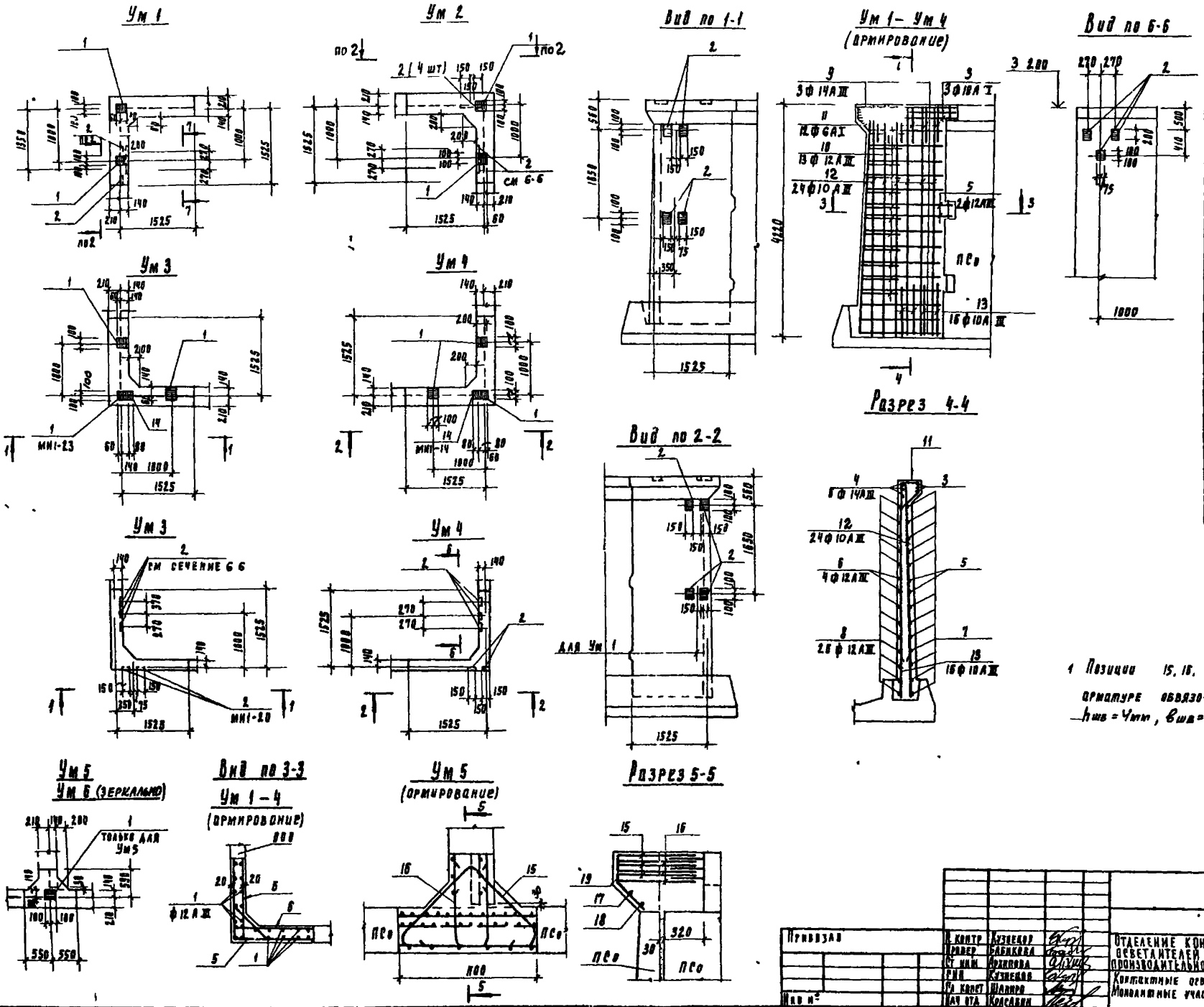


## Ведомость стержней

| Поз | Эскиз |
|---|---|
| 12 | 4200 |
| 13 | 1200 |
| 3 | 1800 — 1800 |
| 4 | 1800 |
| 5 | 1630 — 1630 |
| 6 | 100 — 1630 |
| 7 | 1480 – 1540 (через 9) |
| 8 | 100 — 1480 – 1540 (через 9) |
| 9 | 100 — 1130 — 100 |
| 10 | 120 — 540 – 760 — 120 |
| 11 | 213 — 400 — 215 |
| 15 | 150 — 700 — 450 — 700 — 150 |
| 16 | 290 — 640 — 640 |
| 17 | 500 |
| 18 | 300 |
| 19 | 220 — 230 — 45° |

1 Позиции 15, 16, приварить к арматуре обвязочной балки панели $h_{шв} = 4$ мм, $в_{шв} = 8$ мм, $e_{шв} = 120$ мм

| | | | | | |
|---|---|---|---|---|---|
| Привязан | | | | ТП 901-3-186 | КМ- |
| | | Н. контр. | Кузнецов | Отделение контактных осветлителей для станции производительностью 50 тыс. м³/сут | Стадия: Р; Лист: 22; Листов: |
| | | Провер. | Бабикова | | |
| | | Ст. инж. | Архипова | | |
| | | Рин. | Кузнецов | Контактные осветлители. Монолитные участки стен | ЦНИИЭП инженерного оборудования г. Москва |
| Инв. № | | Гл. конст. | Шапиро | | |
| | | Нач. отд. | Красавин | | |

18308-01

# Спецификация элементов монолитных участков стен

| Формат | Зона | Поз. | Обозначение | Наименование | Кол. | Примечание |
|---|---|---|---|---|---|---|
| | | | | Ум1; Ум2 | | |
| | | | | Сборочные единицы | | |
| | | 1 | 3.400-6/76 | Изделие закладное МН1-23 | 2 | 3.8 кг |
| | | 2 | 3.400-6/76 | МН1-20 | 7 | 2.7 кг |
| | | | | Детали | | |
| | | 3 | | Ф14 AIII ГОСТ 5.1459-72* ℓ=3600 | 3 | 4.36 |
| | | 4 | | Ф14 AIII ГОСТ 5.1459-72* ℓ=1800 | 6 | 2.18 |
| | | 5 | | Ф12 AIII ГОСТ 5.1459-72* ℓ=3260 | 2 | 2.9 |
| | | 6 | | Ф12 AIII ГОСТ 5.1459-72* ℓ=1730 | 4 | 1.54 |
| | | 7 | | Ф12 AIII ГОСТ 5.1459-72* ℓ ср. 3050 | 13 | 2.71 |
| | | 8 | | Ф12 AIII ГОСТ 5.1459-72* ℓ ср=1625 | 26 | 1.44 |
| | | 9 | | Ф14 AIII ГОСТ 5.1459-72* ℓ=1930 | 3 | 1.6 |
| | | 10 | | Ф12 AII ГОСТ 5.1459-72* ℓ ср=885 | 15 | 0.79 |
| | | 11 | | Ф6 AI ГОСТ 5781-75 ℓ=1200 | 12 | 0.27 |
| | | 12 | | Ф12 AIII ГОСТ 5.1459-72* ℓ=12400 | 24 | 3.73 кг |
| | | 13 | | Ф10 AIII ГОСТ 5.1459-72* ℓ=1200 | 16 | 0.74 кг |
| | | | | | | |
| | | | | Материал | | |
| | | | | Бетон М200 | 3.0 | м³ |
| | | | | Ум3, Ум4 | | |
| | | | | Сборочные единицы | | |
| | | 1 | 3.400-6/76 | Изделие закладное МН1-23 | 3 | 3.6 кг |
| | | 14 | | МН1-14 | 1 | 1.0 кг |
| | | 2 | | МН1-20 | 7 | |
| | | | | Детали | | |
| | | | | см. Ум1, Ум2 | | |
| | | | | Материал | | |
| | | | | Бетон М200 | 3.0 | м³ |

| Формат | Зона | Поз. | Обозначение | Наименование | Кол. | Примечание |
|---|---|---|---|---|---|---|
| | | | | Ум5; Ум6 | | |
| | | | | Сборочные единицы | | |
| | | 11 | 3.400-6/76 | Изделие закладное МН1-23 | 1 | только для Ум5 |
| | | | | Детали | | |
| | | 15 | | Ф14 AIII ГОСТ 5.1459-72* ℓ=2100 | 3 | 2,6 кг |
| | | 16 | | Ф14 AIII ГОСТ 5.1459-72* ℓ=1570 | 3 | 1,9 кг |
| | | 17 | | Ф6 AI ГОСТ 5781-75 ℓ=900 | 1 | 0,2 |
| | | 18 | | Ф6 AI ГОСТ 5781-75 ℓ=800 | 1 | 0,18 |
| | | 19 | | Ф6 AI ГОСТ 5781-75 ℓ=500 | 6 | 0,11 |
| | | | | | | |
| | | | | Материал | | |
| | | | | Бетон М200 | 0,3 | м³ |

## Ведомость расхода стали на элемент, кг

| Марка элемента | Изделия арматурные | | | | | | | | Всего |
|---|---|---|---|---|---|---|---|---|---|
| | Арматура класса | | | | | | | | |
| | A-III | | | | | A-I | | | |
| | ГОСТ 5.1459-72* | | | | | 5781-75 | | | |
| | Ф12 | Ф14 | Ф10 | | Итого | Ф6 | | Итого | |
| Ум1÷Ум4 | 184.6 | 31.0 | 11.9 | | 227.5 | 3.3 | | 3.3 | 230.8 |
| Ум5, Ум6 | | 13,5 | | | 13.5 | 1.1 | | 1.1 | 14.6 |

Альбом I

Типовой проект 901-3-176

Инв. № подл. | Подпись и дата | Взам. инв. №

| | | | | | | |
|---|---|---|---|---|---|---|
| | | | | | ТП 901-3-176 | КЖ |
| Привязан | | | Н. контр. | Кузнецов | Отделение контактных осветителей для станции производительностью 50 тыс. м³/сут | Стадия: Р; Лист: 23; Листов: |
| | | | Проверил | Бабикова | | |
| | | | Ст. инж. | Арямова | | |
| | | | ГИП | Кузнецов | Спецификация элементов монолитных участков стен | ЦНИИЭП инженерного оборудования г. Москва |
| Инв. № | | | Гл. конст. | Дмир | | |
| | | | Нач. отд. | Красавин | | |
| | | | | Ковырова | Антипова | Формат 22 |

18308-01

# Схема расположения плит перекрытия на отм 3420 в осях 1-7"

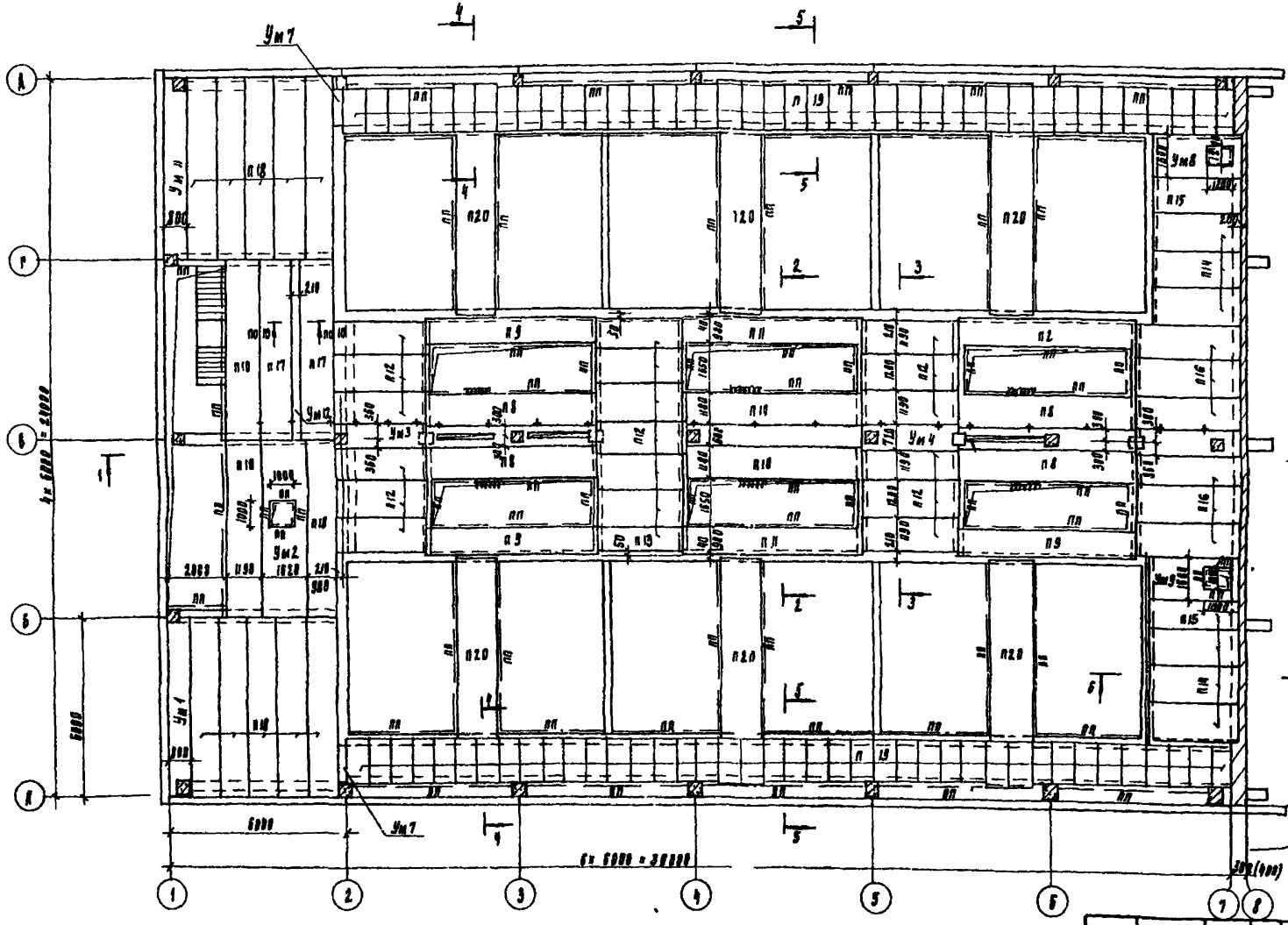


1 Железобетонные плиты укладывать на слои светлого цементно-песчаного раствора 4 слоя - 20 мм
2 Технологическая нагрузка на перекрытие Q = 600 кгс/м²
3 Монолитные балки приварить к закладным элементам на опорах
Плиты П20 приварить к закладным элементам в емкости по 4 точкам
Плиты П8, П9, П10 приварить к закладным элементам в монолитных балках
5 Размер в скобках дан для t=-40°C

| | | | | | |
|---|---|---|---|---|---|
| Привязан | Н контр. | Кузнецов | | ТП 901 3-176 | КЖ |
| | Проверил | Петровичина | | Зал контактных осветлителей для станции производительностью 50тыс м³/сутки | Стадия: Р; Лист: 24; Листов: |
| | Вед инж | Бабикова | | Схема расположения плит перекрытия на отм. 3 450 в осях 1"-7" | ЦНИИЭП инженерного оборудования г. Москва |
| | ГИП | Кузнецов | | | |
| Инв № | Гл контр | Шапиро | | | |
| | Нач отд | Кругляк | | | |

18308-01

Альбом I

Типовой проект 901 3 176

Типовой проект 901 3 176 Альбом I

## Схема расположения плит перекрытия на отм 3 420 в осях 11 - 17

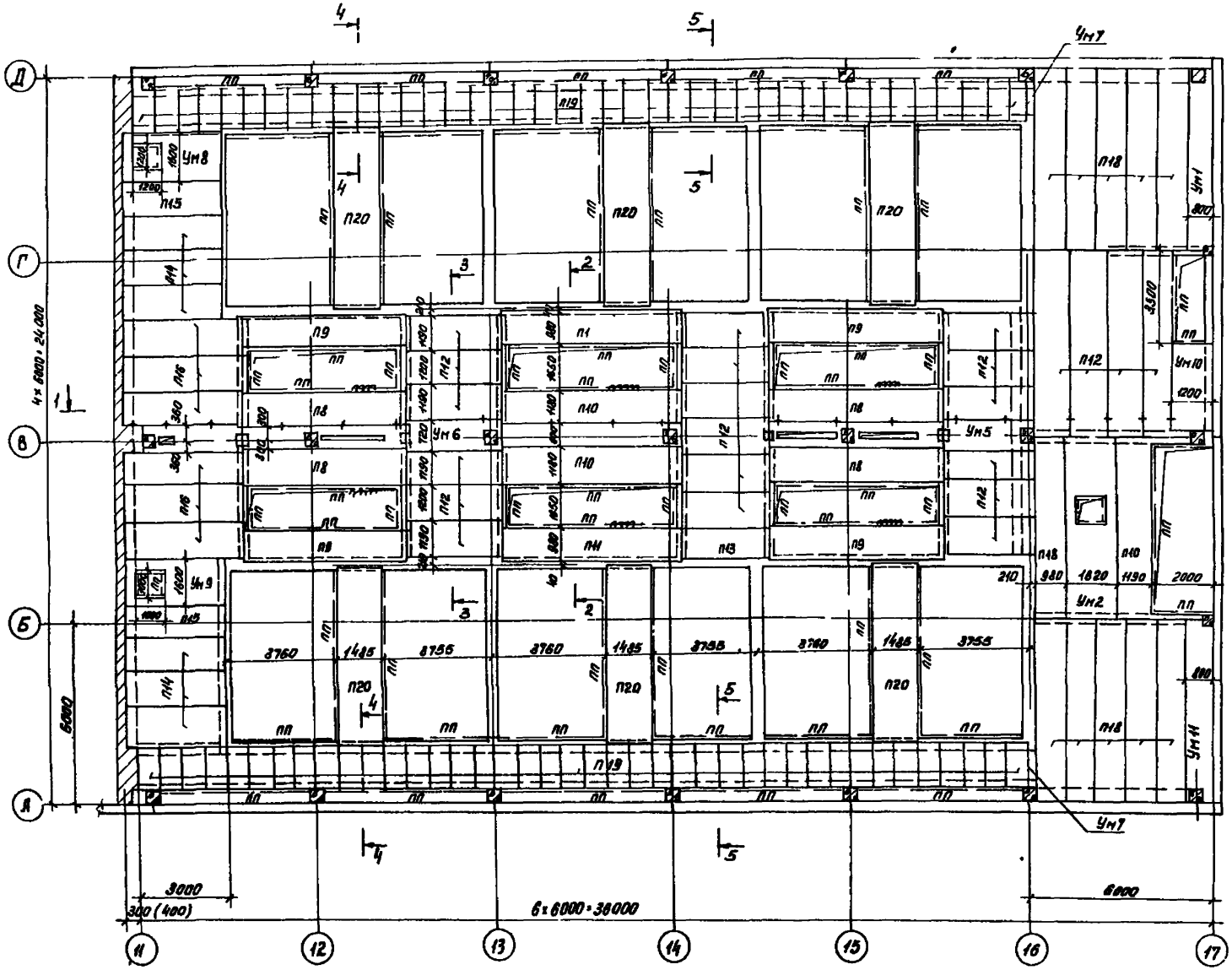


1 Железобетонные плиты укладывать на слой свежего цементно песчаного раствора h=20мм
2 Технологическая нагрузка на перекрытие Q=600 кгс/м²
3 Монолитные балки приварить к закладным элементам на опорах
4 Плиты П14 приварить к закладным элементам в емкости по четырем точкам
Плиты П1 П2, П3 П4 приварить к закладным элементам в монолитных балках
5 Размер в скобках дан для t=-40°С

| | | | | | | | |
|---|---|---|---|---|---|---|---|
| Привязан | Н контр | Кузнецов | | ТП 901 3 176 КЖ | | | |
| | Провер | Петровнина | | Отделение контактных осветителей для станции производительностью 50 тыс м³/сут | Стадия | Лист | Листов |
| | Вед. инж | Бабикова | | | Р | 25 | |
| | Гип | Кузнецов | | Схема расположения плит перекрытия на отм 3 45 в осях „11 – 17" | ЦНИИЭП инженерного оборудования г Москва | | |
| Инв № | Гл констр | Шапиро | | | | | |
| | Нач отд | Красавин | | | | | |

18308-01

Копировал Пугачев

Альбом I

Типовой проект 901-3-176

Разрез 1-1

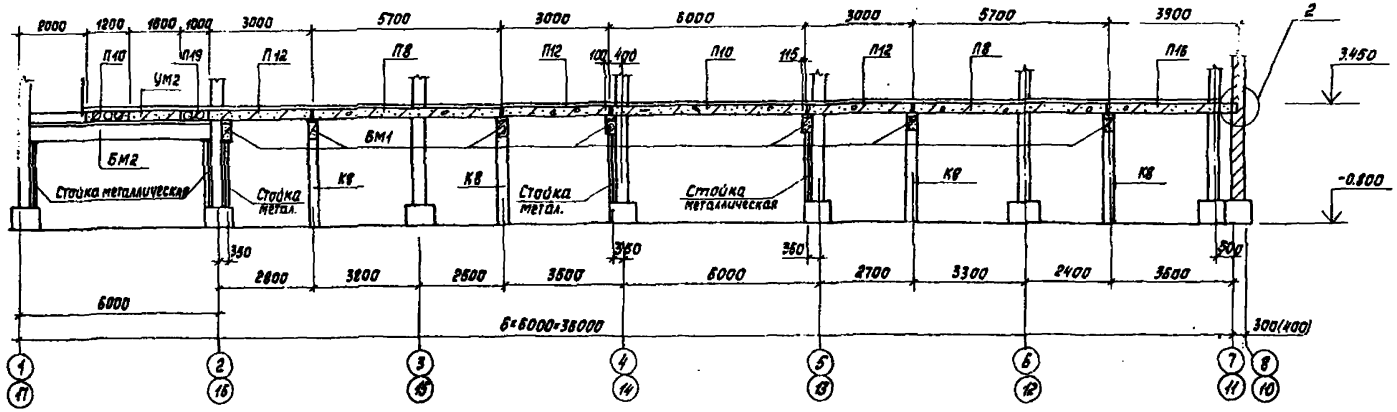


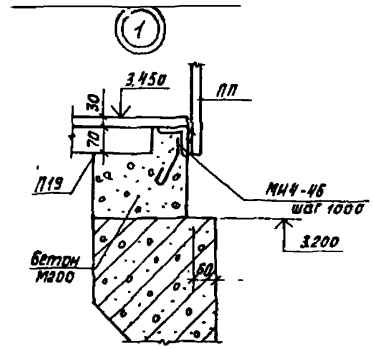


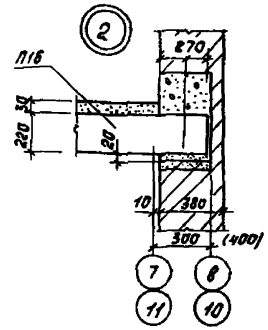


Разрез 2-2

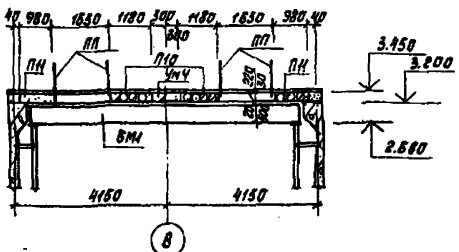


Разрез 4-4

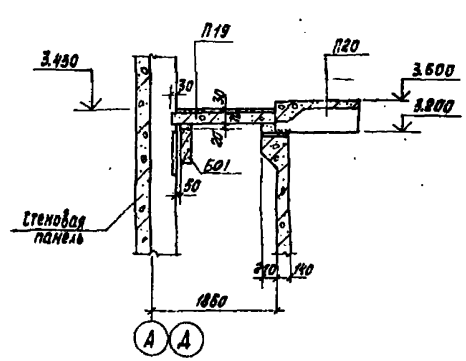


Разрез 6-6

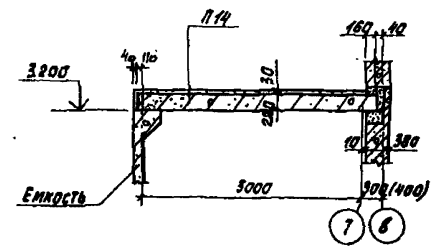


Разрез 3-3

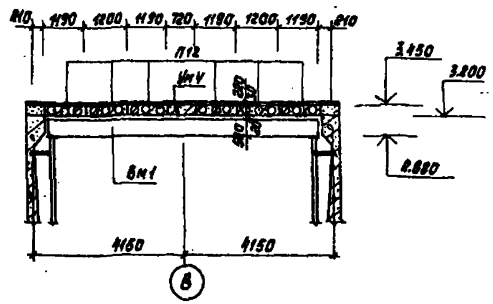


Разрез 5-5

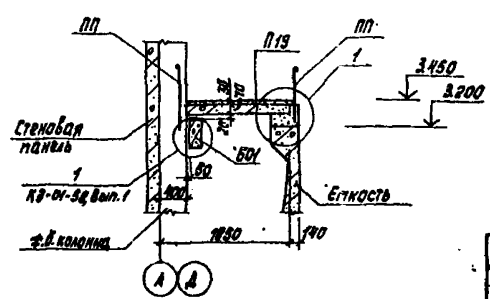


Размеры в скобках даны для t=-40°C.

| | | | | | |
|---|---|---|---|---|---|
| Привязан | Н. контр. | Кузнецов | | ТП 901-3-176 | КЖ |
| | Пров. | Петровнина | | | |
| | Вед. инж. | Бабикова | | Отделение контактных осветителей для станции производительностью 50 тыс.м³/сут | Стадия: Р; Лист: 26; Листов: |
| | ГИП | Кузнецов | | Перекрытие на отм. 3.450. Разрезы 1-1÷6-6. | ЦНИИЭП инженерного оборудования г. Москва |
| Инв. № | Гл. конст. | Шапиро | | | |
| | Нач. отд. | Красавин | | | |

18308-01

Альбом I

Типовой проект 901-3-176

## Схема расположения балок перекрытия в осях „1-7"

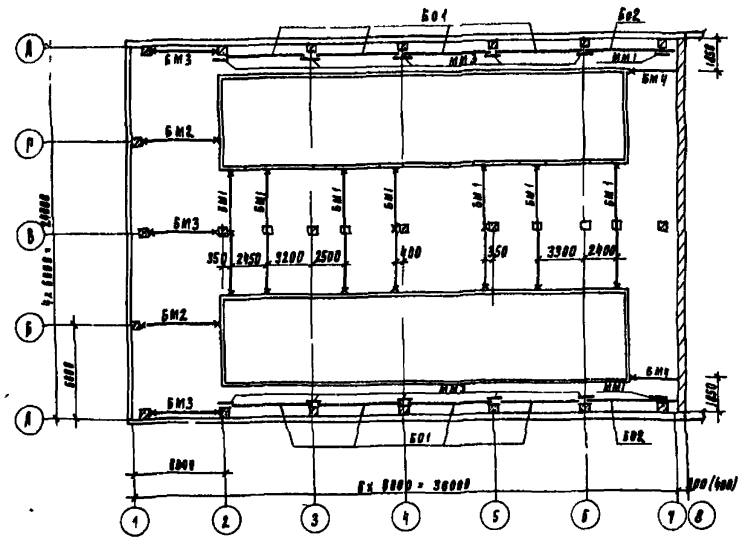


## Схема расположения балок перекрытия на отм 3.450 в осях „11 ÷ 17"

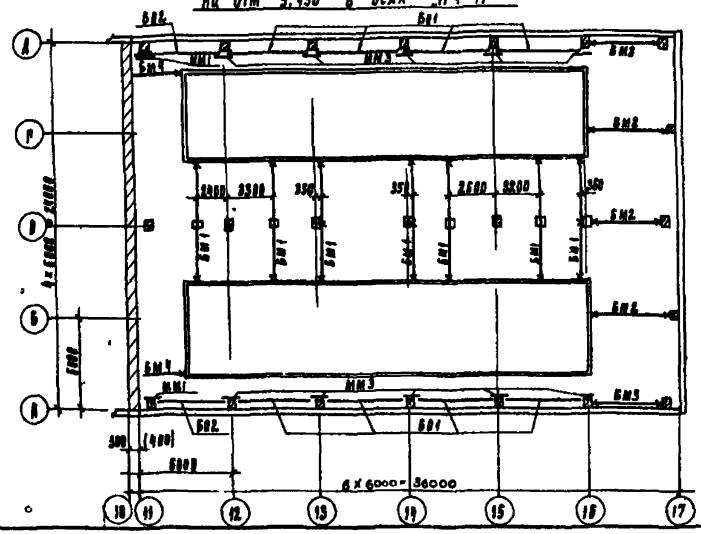


1 Размеры в скобках даны для t=-40°С

## Спецификация элементов к схемам расположения плит перекрытий и балок на отм 3.450 в осях 1-7 и 11-17

| Марка поз | Обозначение | Наименование | Кол | Масса кг | Примеч |
|---|---|---|---|---|---|
| | | Плиты перекрытия | | | |
| П8 | ТП 901-3-176 КЖИ П8 П9 | ПТ 57-12-1 | 8 | 2000 | |
| П9 | КЖИ П8, П9 | ПТ 57-10-1 | 8 | 1650 | |
| П10 | КЖИ П10, П11 | ПТ 60-12-1 | 7 | 2110 | |
| П11 | КЖИ П10 П11 | ПТ 60 10 1 | 4 | 1740 | |
| П12 | 1 141-1 вып 10 | ПТ 30 12 | 56 | 1080 | |
| П13 | 1 141-1 вып 11 | ПТ 30-10 | 2 | 882 | |
| П14 | 1 141 1 вып 16 | ПК 8-33-12 | 12 | 1175 | |
| П15 | 1 141-1 вып 18 | ПК 8-33-10 | 4 | 970 | |
| П16 | 1 141-1 вып 8 | ПТ 39-12 | 12 | 1385 | |
| | | | | | |
| П17 | 1 141-1 вып 59 | ПК 60 12-8АIVТ | 6 | 2100 | |
| П18 | 1 141-1 вып 59 | ПК 60. 10-8АIVТ | 22 | 1725 | |
| П19 | 3 006 2 вып II-2 | П 10д -3 | 160 | 190 | |
| П20 | ТП 901-3-176 КЖИ-П20 | НП5-1-1 | 12 | 2400 | |
| | | Балки монолитные | | | |
| БМ1 | КЖ-28 | БМ 1 | 14 | | |
| БМ2 | КЖ-28 | БМ2 | 4 | | |
| БМ3 | КЖ-28 | БМ 3 | 6 | | |
| БМ4 | КЖ-28 | БМ 4 | 4 | | |
| | | Участки монолитные | | | |
| УМ1 | КЖ-29 | УМ 1 | 2 | | |
| УМ2 | КЖ-29 | УМ 2 | 2 | | |
| УМ3 | КЖ-29 | УМ 3 | 1 | | |
| УМ4 | КЖ-29 | УМ 4 | 1 | | |
| УМ5 | КЖ-29 | УМ 5 | 1 | | |
| УМ6 | КЖ-29 | УМ 6 | 1 | | |
| УМ7 | КЖ-29 | УМ 7 | 4 | | |
| УМ8 | КЖ-29 | УМ 8 | 2 | | |
| УМ9 | КЖ-29 | УМ 9 | 2 | | |
| УМ10 | КЖ-29 | УМ 10 | 1 | | |
| УМ11 | КЖ-29 | УМ 11 | 2 | | |
| УМ12 | КЖ-29 | УМ 12 | 2 | | |
| | | Балки сборные железобетонные | | | |
| БО1 | ТП 901-3-176 КЖИ-БО1 | БО1-1 | 16 | 1750 | |
| БО2 | КЖИ-БО2 | БО1-1к | 4 | 1750 | |
| ММ1 | КЭ-01-58, вып 1 | ММ1 | 4 | 33 6кг | |
| ММ3 | КЭ-01-58, вып 1 | ММ3 | 20 | 30 1кг | |

ТП 901-3-176 КЖ

| | | | |
|---|---|---|---|
| Н. контр. | Кузнецов | | |
| Проверил | Петровина | | |
| Вед. инж. | Абакова | | |
| РИП | Кузнецов | | |
| Гл. констр. | Шапиро | | |
| Нач. отд. | Красавин | | |

Привязан

Инв. №

Зал контактных осветителей для станции производительностью 50 тыс м³ (сутки)

Схема расположения балок перекрытия в осях „1-7", „11-17"

| Стадия | Лист | Листов |
|---|---|---|
| Р | 27 | |

ЦНИИЭП инженерного оборудования г. Москва

12308 01

Типовой проект 901-3-176 Альбом I

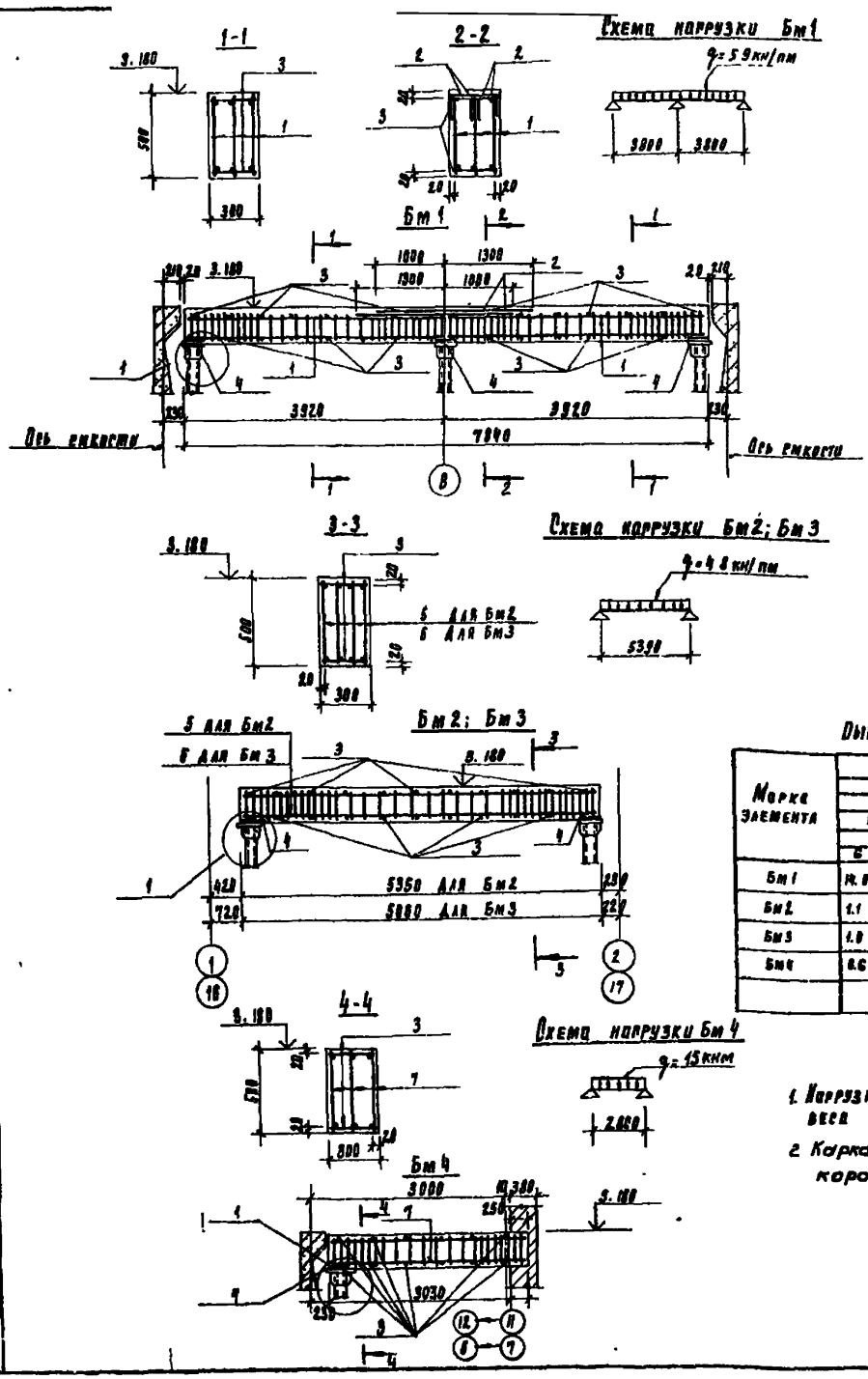


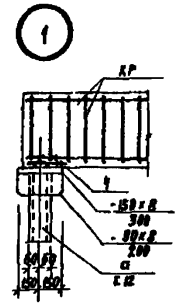


## Ведомость стержней

| Поз | Эскиз |
|---|---|
| 3 | 230 |
| 4 | 300 |

## Спецификация элементов монолитной конструкции

| Формат | Зона | Поз | Обозначение | Наименование | Кол | Примечание |
|---|---|---|---|---|---|---|
| | | | | Бм1 | | |
| | | | | Сборочные единицы | | |
| | | 1 | ТП 901-3-176 КМИ-КР1÷КР4 | Каркас плоский КР1 | 8 | 15.35кг |
| | | 2 | ТП 901-3-176 КМИ- С4 | Сетка арматурная С4 | 2 | 7.95кг |
| | | | | Детали | | |
| | | 3 | КМ-28 | ф6АI ГОСТ 5781-75, l=230 | 32 | 0.05кг |
| | | 4 | КМ-28 | ф20АIII ГОСТ 5.1459-72*; l=300 | 9 | 0.74кг |
| | | | | Материал: | | |
| | | | | Бетон М200 | 1.18м³ | |
| | | | | Бм2 | | |
| | | 5 | ТП 901-3-176 КМИ-КР1÷КР4 | Каркас плоский КР2 | 4 | 28.23кг |
| | | | | Детали | | |
| | | 3 | КМ-28 | ф6АI ГОСТ 5781-75, l=230 | 22 | 0.05кг |
| | | 4 | КМ-28 | ф20АIII ГОСТ 5.1459-72*, l=300 | 6 | 0.74кг |
| | | | | Материал | | |
| | | | | Бетон М200 | 0.80 | м³ |
| | | | | Бм3 | | |
| | | 6 | ТП 901-3-176 КМИ-КР1÷КР4 | Каркас плоский КР3 | 4 | 29.93 |
| | | | | Детали | | |
| | | 3 | КМ-28 | ф6АI ГОСТ 5781-75, l=230 | 20 | 0.05кг |
| | | 4 | КМ-28 | ф20АIII ГОСТ 5.1459-72*; l=300 | 6 | 0.74кг |
| | | | | Материал. | | |
| | | | | Бетон М200 | 0.76 | м³ |
| | | | | Бм4 | | |
| | | 7 | ТП 901-3-176 КМИ-КР1÷КР4 | Каркас плоский КР4 | 3 | 11.3кг |
| | | | | Детали | | |
| | | 3 | КМ-28 | ф6АI ГОСТ 5781-75; l=230 | 12 | 0.05кг |
| | | 4 | КМ-28 | ф16АIII ГОСТ 5.1459-72*; l=300 | 3 | 0.74кг |
| | | | | Материал | | |
| | | | | Бетон М200 | 0.45 | м³ |

## Выборка стали на один элемент, кг

| Марка элемента | Арматурные изделия | | | | | | | | | | Всего |
|---|---|---|---|---|---|---|---|---|---|---|---|
| | Арматурная сталь | | | | | | | | | | |
| | ГОСТ 5781-75 | | | | | ГОСТ 5.1459-72 | | | | | |
| | Класс АI | | | | Итого | Класс АIII | | | | Итого | |
| | ф, мм | | | | | ф, мм | | | | | |
| | 6 | 8 | 10 | | | 10 | 20 | 25 | | | |
| Бм1 | 14.0 | | 14.5 | | 28.5 | 14.5 | 65.0 | | | 79.5 | 108.0 |
| Бм2 | 1.1 | | 12.2 | | 14.3 | 17.6 | 4.4 | 82.1 | | 104.1 | 118.0 |
| Бм3 | 1.0 | 29.6 | 4.5 | | 43.1 | | 4.4 | 77.6 | | 82.0 | 125.1 |
| Бм4 | 0.6 | 14.4 | 5.6 | | 20.6 | 14.1 | 2.2 | | | 18.3 | 36.9 |

1. Нагрузки даны без учета собственного веса балок.
2. Каркасы приварить к стойкам через коротыши по узлу „1".

| | | | | | | |
|---|---|---|---|---|---|---|
| Привязан | Н. контр. | Кузнецов | | ТП 901-3-176 КМ | | |
| | Проверил | Бабикова | | Зал контактных осветлителей для станции производительностью 50тыс м³/сутки | Стадия | Лист | Листов |
| | Ст. инж. | Петровский | | | Р | 28 | |
| | ГИП | Кузнецов | | Балки монолитные Бм1 – Бм4 | ЦНИИЭП инженерного оборудования г. Москва | | |
| Инв. № | Гл. конст. | Шапиро | | | | | |
| | Нач. отд. | Красавин | | | | | |

18308-01

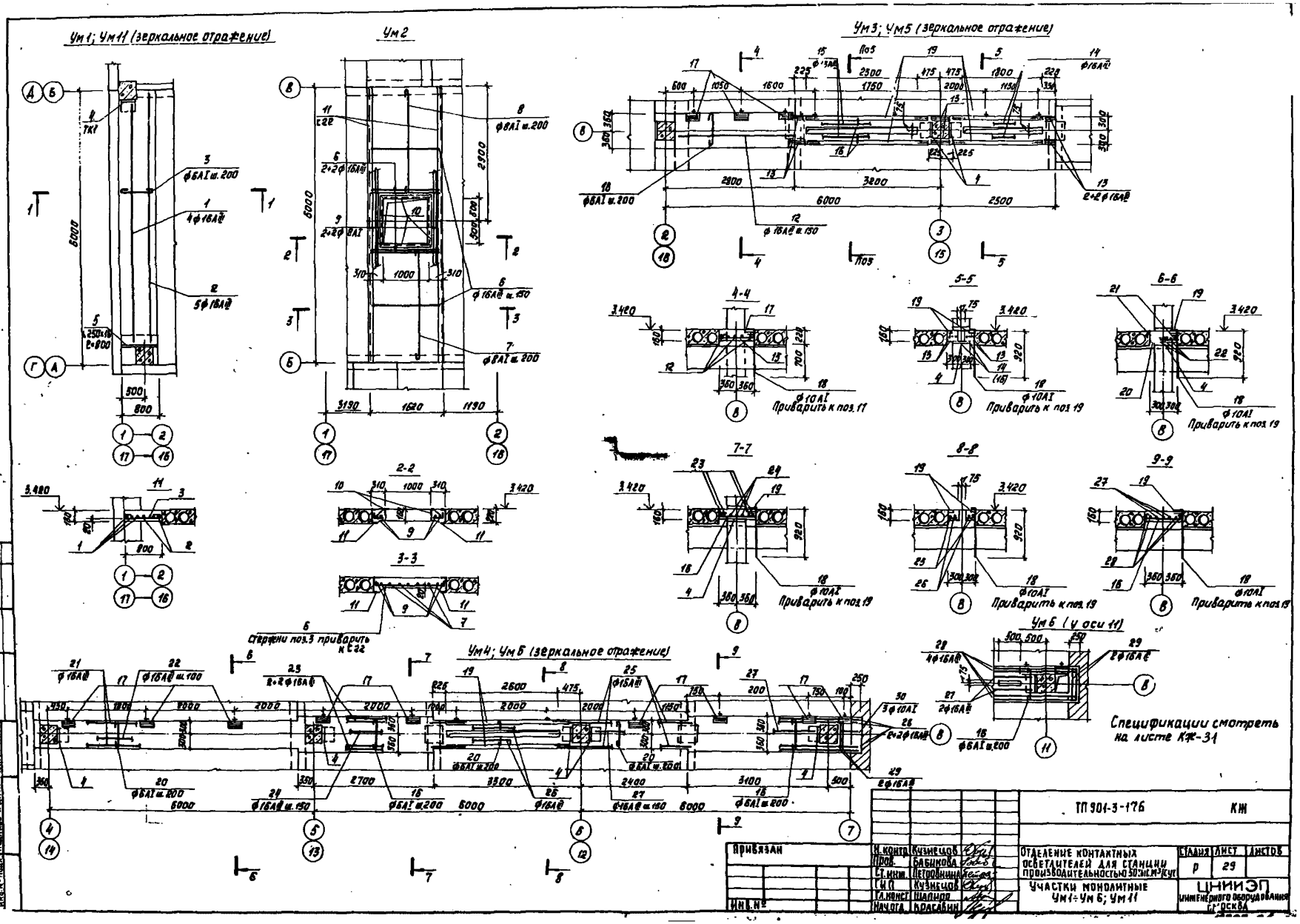
Ум1; Ум11 (зеркальное отражение)
Ум2
Ум3; Ум5 (зеркальное отражение)
Ум4; Ум6 (зеркальное отражение)
Ум6 (у оси 11)
Стержни поз.3 приварить к С22
Приварить к поз.11
Приварить к поз.19
Спецификации смотреть на листе КЖ-31
ТП 901-3-176
КЖ
Привязан
Инв.№
Н.контр. Кузнецов
Пров. Бабикова
Ст.инж. Петровнина
ГИП Кузнецов
Гл.конст. Шапиро
Нач.отд. Красавин
Отделение контактных осветлителей для станции производительностью 50 тыс.м³/сут
Участки монолитные Ум1÷Ум6; Ум11
Стадия Р
Лист 29
Листов
ЦНИИЭП инженерного оборудования Москва
Типовой проект 901-3-176 Альбом I
Согласовано
Отд. зад.
Инв.№ подл. Подпись и дата
Взам.инв.№

Типовой проект 901-3-176 Альбом I

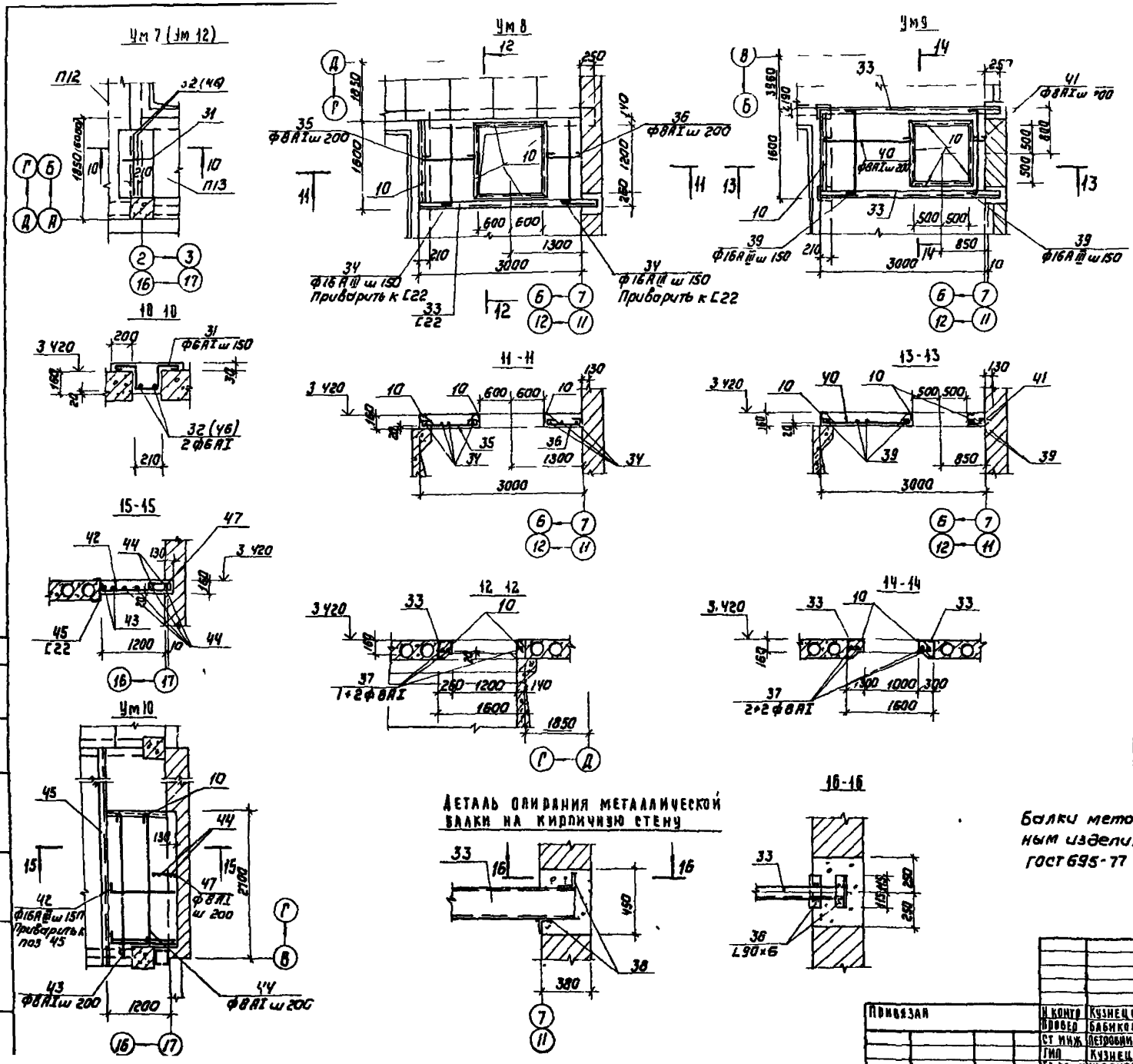


## Ведомость деталей

| Поз | Эскиз или сечение |
|---|---|
| 1 | 5300 |
| 2 | 5580 |
| 3 | 780 |
| 5 | L 250×16, ℓ=800 |
| 6 | 150 1600 150 |
| 7 | 2580 |
| 8 | 2380 |
| 9 | 5980 |
| 11 | С22, ℓ=6000 |
| 12 | 2800 |
| 13 | 5800 |
| 14 | 2280 |
| 15 | 3000 |
| 16 | 700 |
| 18 | 150 920 |
| 20 | 580 |
| 21 | 6130 |
| 22 | 5580 |
| 23 | 3030 |
| 24 | 2650 |
| 25 | 6000 |
| 26 | 3250 |
| 27 | 3050 |
| 28 | 3830 |
| 29 | 700 |
| 30 | 530 |
| 31 | 180 155 155 180 |
| 32 | 190 1220 |
| 33 | С22, ℓ=3250 |
| 34 | 130 1580 |
| 35 | 1080 |
| 36 | 680 |
| 37 | 3110 |
| 38 | L 90×6, ℓ=230 |
| 39 | 130 1580 130 |
| 40 | 1630 |
| 41 | 330 |
| 42 | 130 1310 |
| 43 | 2680 |
| 44 | 2480 |
| 45 | С22, ℓ=6150 |
| 46 | 6000 |
| 47 | 140 250 140 |

Балки металлические после приварки их к закладным изделиям окрасить масляной краской по ГОСТ 695-77

| | | | | | |
|---|---|---|---|---|---|
| Привязан | Н. контр. | Кузнецов | Отделение контактных осветлителей для станции производительностью 50 тыс. м³/сутки | Стадия | Лист | Листов |
| | Провер. | Бабикова | | Р | 30 | |
| | Ст. инж. | Петровнина | | | | |
| | Гип. | Кузнецов | Участки монолитные Ум7 - Ум10 | ЦНИИЭП инженерного оборудования г. Москва | | |
| | Гл. констр. | Шапиро | | | | |
| Инв. № | Нач. отд. | Красавин | Ведомость деталей | | | |

ТП 901-3-176 КЖ

18308-01

Альбом I

Типовой проект 901-3-176

# Спецификации элементов монолитных участков

| Формат | Зона | Поз. | Обозначение | Наименование | Кол. | Примечание |
|---|---|---|---|---|---|---|
| | | | | Ум1; Ум11 | | |
| | | | | Детали | | |
| | | 1 | КЖ-30 | Ф16АIII ГОСТ 5.1459-72; ℓ=5380 | 4 | 8.50кг |
| | | 2 | | ℓ=5580 | 5 | 8.81кг |
| | | 3 | | Ф6АI ГОСТ 5781-75; ℓ=870 | 28 | 0.19кг |
| | | 4 | 1.439-2 | ТК1 | 1 | 22.1кг |
| | | 5 | КЖ-30 | L250×16 ГОСТ 8509-72; ℓ=800 | 1 | 49.2кг |
| | | | | Материал | | |
| | | | | Бетон М200 | 0,71 | м³ |
| | | | | Ум2 | | |
| | | | | Детали | | |
| | | 6 | КЖ-30 | Ф16АIII ГОСТ 5.1459-72; ℓ=1900 | 43 | 3.00кг |
| | | 7 | | Ф8АI ГОСТ 5781-75; ℓ=2100 | 4 | 1.07кг |
| | | 8 | | ℓ=2500 | 4 | 0.99кг |
| | | 9 | | ℓ=6100 | 4 | 2.41кг |
| | | 11 | | С22 ГОСТ 8240-72; ℓ=6000 | 2 | 125,40кг |
| | | | | Изделие закладное | | |
| | | 10 | ТП 901-3-176 КЖИ-МН1 | МН1 | 4,64пм | 1пм 13.3кг |
| | | | | Материал | | |
| | | | | Бетон М200 | 1.40 | м³ |
| | | | | Ум3; Ум5 | | |
| | | | | Детали | | |
| | | 12 | КЖ-30 | Ф16АIII; ГОСТ 5.1459-72; ℓ=2800 | 5 | 4,42кг |
| | | 13 | | ℓ=5800 | 4 | 9.16кг |
| | | 14 | | ℓ=2280 | 2 | 3.60кг |
| | | 15 | | ℓ=3000 | 2 | 4.74кг |
| | | 16 | | Ф6АI ГОСТ 5781-75; ℓ=790 | 40 | 0,77кг |
| | | 18 | | Ф10АI ℓ=1070 | 7 | 0,66кг |
| | | 4 | 1.439-2 | ТК1 | 2 | 22.1кг |
| | | | | Изделия закладные | | |
| | | 17 | 3.400-6/76 | МН1-14 | 3 | 1.00кг |
| | | 19 | | МН1-2 | 9.6пм | 1пм. 4.8кг |
| | | | | Материал | | |
| | | | | Бетон М200 | 0.83 | м³ |
| | | | | Ум4 | | |
| | | | | Изделия закладные | | |
| | | 17 | 3.400-6/76 | МН1-14 | 9 | 1.00кг |
| | | 19 | | МН1-2 | 5,2 | 1пм. 4.8кг |
| | | | | Детали | | |
| | | 4 | 1.439-2 | ТК1 | | |
| | | 16 | КЖ-30 | Ф6АI; ГОСТ 5781-75; ℓ=790 | 28 | 0.17кг |
| | | 18 | | Ф10АI ℓ=1070 | 11 | 0,66кг |
| | | 20 | | Ф6АI ℓ=670 | 44 | 0,15кг |
| | | 21 | | Ф16АIII; ГОСТ 5.1459-72; ℓ=6130 | 2 | 9.70кг |
| | | 22 | | ; ℓ=5580 | 5 | 8.81кг |
| | | 23 | | ; ℓ=3030 | 4 | 4.78кг |
| | | 24 | | ; ℓ=2650 | 3 | 4.18кг |
| | | | | см. продолжение | | |

| Формат | Зона | Поз. | Обозначение | Наименование | Кол. | Примечание |
|---|---|---|---|---|---|---|
| | | | | Продолжение | | |
| | | 25 | КЖ-30 | Ф16АIII ГОСТ 5.1459-72, ℓ=6000 | 2 | 9.48кг |
| | | 26 | | ; ℓ=3250 | 2 | 5.13кг |
| | | 27 | | ; ℓ=3050 | 3 | 4.81кг |
| | | 28 | | ; ℓ=3830 | 4 | 6.05кг |
| | | 29 | | ; ℓ=700 | 2 | 1.10кг |
| | | 30 | | Ф10АI ГОСТ 5781-75; ℓ=680 | 3 | 0.42кг |
| | | | | Материал | | |
| | | | | Бетон М200 | 1.90 | м³ |
| | | | | Ум6 | | |
| | | | поз. 4,16÷29 см. | по участку монолитному | | Ум4 |
| | | | | Материал | | |
| | | | | Бетон М200 | 1.88 | м³ |
| | | | | Ум7 | | |
| | | | | Детали | | |
| | | 31 | КЖ-30 | Ф6АI ГОСТ 5781-75; ℓ=950 | 0 | 0.21кг |
| | | 32 | | ; ℓ=1310 | 2 | 0.29кг |
| | | | | Материал | | |
| | | | | Бетон М200 | 0,06 | м³ |
| | | | | Ум8 | | |
| | | | | Изделие закладное | | |
| | | 10 | ТП 901-3-176 КЖИ-МН1 | МН1 | 7.0пм | 1пм 13.3кг |
| | | | | Детали | | |
| | | 33 | КЖ-30 | С22 ГОСТ 8240-72; ℓ=3250 | 1 | 67.93кг |
| | | 38 | | L90×8; ГОСТ 8509-72; ℓ=230 | 2 | 2.51кг |
| | | 35 | | Ф8АI ГОСТ 5781-75; ℓ=1200 | 9 | 0.47кг |
| | | 36 | | " ; ℓ=930 | 9 | 0.37кг |
| | | 37 | | " ; ℓ=3230 | 3 | 1.28кг |
| | | 34 | | Ф16АIII; ГОСТ 5.1459-72; ℓ=1710 | 14 | 2.70кг |
| | | | | Материал | | |
| | | | | Бетон М200 | 0,58 | м³ |
| | | | | Ум9 | | |
| | | | | Изделие закладное | | |
| | | 10 | ТП 901-3-176 КЖИ-МН1 | МН1 | 7.0пм | 1пм. 13.6кг |
| | | | | Детали | | |
| | | 33 | КЖ-30 | С22; ГОСТ 8240-72; ℓ=3250 | 2 | 67.93кг |
| | | 38 | | L90×8; ГОСТ 8509-72; ℓ=230 | 4 | 2.51кг |
| | | 37 | | Ф8АI ГОСТ 5781-75; ℓ=3230 | 4 | 1.28кг |
| | | 39 | | Ф16АIII ГОСТ 5.1459-72; ℓ=1840 | 15 | 2.91кг |
| | | 40 | | Ф8АI ГОСТ 5781-75; ℓ=1750 | 9 | 0.70кг |
| | | 41 | | Ф8АI " ; ℓ=580 | 9 | 0.23кг |
| | | | | Материал | | |
| | | | | Бетон М200 | 0.58 | м³ |

| Формат | Зона | Поз. | Обозначение | Наименование | Кол. | Примечание |
|---|---|---|---|---|---|---|
| | | | | Ум10 | | |
| | | | | Детали | | |
| | | 42 | КЖ-30 | Ф16АIII ГОСТ 5.1459-72; ℓ=2550 | 18 | 4.03кг |
| | | 43 | | Ф8АI ГОСТ 5781-75; ℓ=2800 | 2 | 1.11кг |
| | | 44 | | Ф8АI " ; ℓ=2600 | 6 | 1.03кг |
| | | 45 | | С22 ГОСТ 8240-72; ℓ=6150 | 1 | 126.0кг |
| | | 47 | | Ф8АI ГОСТ 5781-75; ℓ=530 | 14 | 0.2кг |
| | | | | Бетон М200 | 0.48 | м³ |
| | | | | Ум12 | | |
| | | | | Детали | | |
| | | 31 | КЖ-30 | Ф6АI; ГОСТ 5781-75; ℓ=950 | 41 | 0.21кг |
| | | 46 | | Ф6АI ; ℓ=6100 | 2 | 1.34кг |
| | | 10 | ТП. 901-3-176 КЖИ-МН1 | Изделие закладное МН1 | 1.2пм | 13.3кг |
| | | | | Бетон М200 | 0,24 | м³ |

Выборка стали на один элемент, кг

| Марка элемента | Арматурные изделия: Арматурная сталь ГОСТ 5781-75 5.1459-72*: Класс А-I, Ф, мм 6 | 8 | 10 | Итого | Класс А-III, Ф, мм 16 | | | Итого | Всего | Закладные изделия: Профильная сталь С22 | L90×8 | L250×16 | L125×80×8 | Всего |
|---|---|---|---|---|---|---|---|---|---|---|---|---|---|---|
| Ум1; Ум11 | 5,3 | | | 5.3 | 78.1 | | | 78.1 | 83.4 | | | 71,3 | | 71.3 |
| Ум2 | | 21.6 | | 21.6 | 129.0 | | | | 150.6 | 250.8 | | | 58.0 | 308.8 |
| Ум3, Ум5 | 6.8 | | 4.6 | 11.4 | 75.4 | | | 75.4 | 86.8 | | | 44.2 | | 44.2 |
| Ум4 | 11.4 | | 8.5 | 19.9 | 165.5 | | | 165.5 | 185.4 | | | 110.1 | | 110.1 |
| Ум6 | 11.4 | | 7.2 | 18.6 | 165.5 | | | 165.5 | 184.1 | | | 110.1 | | 110.1 |
| Ум7 | 2.5 | | | 2.5 | | | | — | 2.5 | | | | | — |
| Ум8 | | 16.6 | | 16.6 | 37.8 | | | 37.8 | 54.4 | 67.9 | 5.0 | | 87.5 | 160.4 |
| Ум9 | | 19.1 | | 19.1 | 43.7 | | | 43.7 | 62.8 | 135.9 | 10.0 | | 87.5 | 233.4 |
| Ум10 | | 6.3 | | 6.3 | 72.5 | | | 72.5 | 78.8 | 126.0 | | | | 126.0 |
| Ум12 | 11.3 | | | 11.3 | | | | — | 11.3 | | | | | — |

1. В спецификации в графе „примечание" указана масса одного элемента.
2. В выборку стали не включена сталь закладных изделий поз. 17, 19.

Инв. № подлинника и дата взам. инв. №

Привязан

Инв. №

| | | |
|---|---|---|
| Н. контр. | Кузнецов | |
| Проверил | Бабикова | |
| Ст. инж. | Петровнина | |
| ГИП | Кузнецов | |
| Гл. констр. | Шапиро | |
| Нач. отд. | Красавин | |

ТП 901-3-176 КЖ

Зал контактных осветлителей для станции производительностью 50тыс. м³/сутки.

Спецификация элементов монолитных участков

| Стадия | Лист | Листов |
|---|---|---|
| Р | 31 | |

ЦНИИЭП инженерного оборудования г. Москва

Копировал Антипова

Формат 22

Типовой проект 901-3-176 Альбом

## Схема расположения колонн и ригелей на отм. 3.600

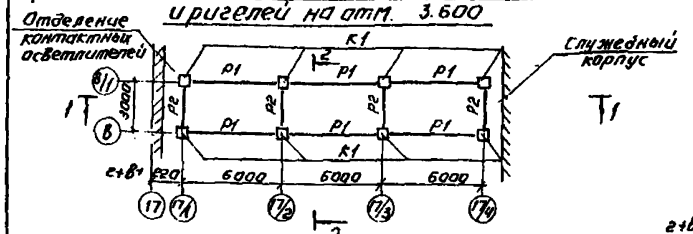


## Схема расположения ригелей на отм. 7,200.

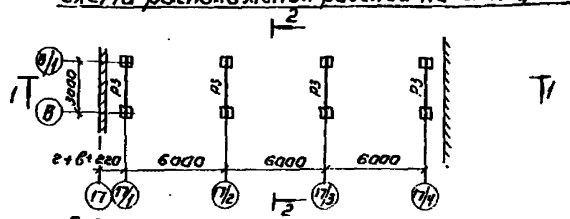


## Схема расположения плит перекрытия на отм. 3.600

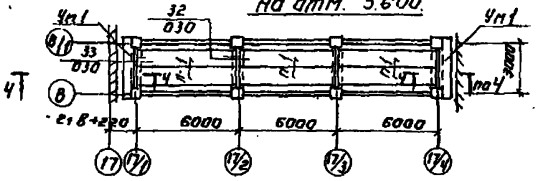


## Схема расположения плит покрытия

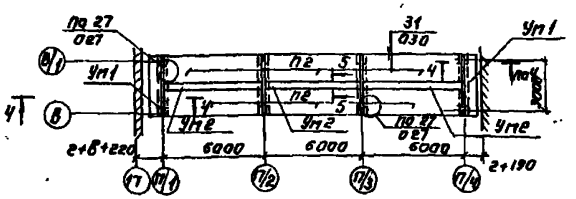


## Схема расположения фундаментов

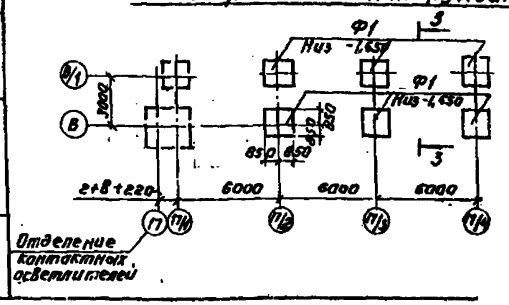


## Разрез 1-1

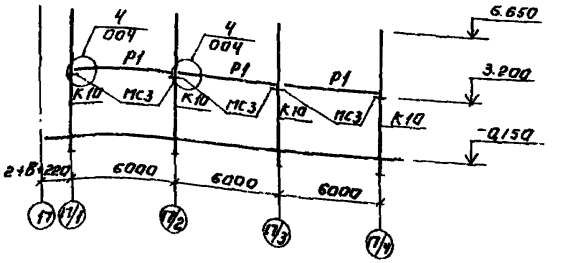


## Разрез 2-2

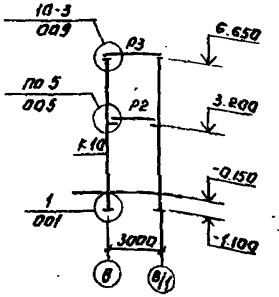


## Разрез 3-3

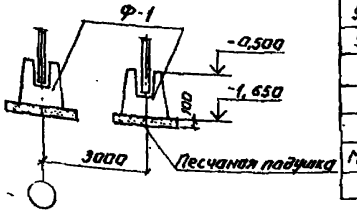


## Разрез 4-4 Ум 1.

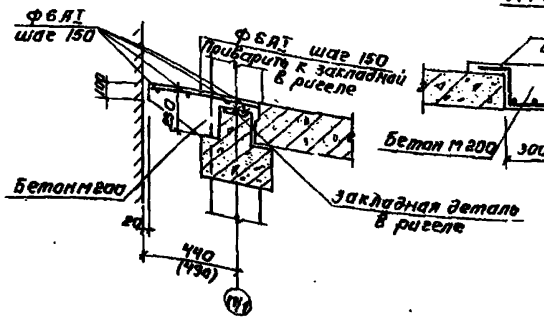


## Разрез 5-5 Ум 2

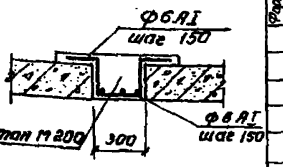


## Спецификация к схемам расположения колонн и ригелей, плит, фундаментов.

| Марка | Обозначение | Наименование | Кол. | Масса кГ | Примеч. |
|---|---|---|---|---|---|
| | | Колонны | | | |
| К1 | ТП 901-3-176 КЖ и К10 | 2КД3-36-1 | 8 | 1778 | |
| | | | | | |
| | | Ригели | | | |
| Р1 | 1.020-1; 3-1 | 1РОП 4.57-21 | 6 | 1900 | |
| Р2 | 1.020-1; 3-1 | 1РДП 4-27-39 | 4 | 1145 | |
| Р3 | 1.020-1; 3-5 | 2РД 4-32-40 | 4 | | |
| | | | | | |
| | | Плиты перекрытия и покрытия | | | |
| П1 | 1.041-1 В.1 1000СБ | ПК 56.12-10А IV Т | 6 | 2000 | |
| П2 | 1.041-1 В.1 8000СБ | ПК 56.15-16А IV Т-3 | 6 | 2600 | |
| | | Участки монолитные | | | |
| Ум1 | КЖ-32 | Ум1 | 4 | — | |
| Ум2 | КЖ-32 | Ум2 | 3 | — | |
| | | Фундаменты | | | |
| Ф1 | 1.020-1-12.0.0.0 | 1Ф17 | 6 | 4200 | |
| | | Соединительные элементы | | | |
| МС3 | 1.020-1.9-1 090 | МС3 | 12 | 9,17 | |

## Спецификация элементов монолитных участков.

| Формат | Зона | Поз. | Обозначение | Наименование | Кол. | Примеч. |
|---|---|---|---|---|---|---|
| | | | КЖ-32 | Ум1 | | |
| | | | | Сборочные единицы | | |
| | | | | Ф6АI ГОСТ 5781-75, ℓ= п.м. | 22 п.м | 5 кГ |
| | | | | Материал. | | |
| | | | | Бетон М200 | 0,075 м³ | |
| | | | КЖ-32 | Ум2 | | |
| | | | | Сборочные единицы | | |
| | | | | Ф6АI ГОСТ 5781-75; ℓ= п.м. | 52 п.м | 12 кГ |
| | | | | Материал. | | |
| | | | | Бетон М200 | 0,42 м³ | |

1. Монтажные узлы каркаса галереи приняты по серии 1.020-1 Вып. 10-1.
2. Размеры в скобках даны для t = -40°С.

ТП 901-3-176 КЖ

| | | | | | |
|---|---|---|---|---|---|
| Н. контр. | Кузнецов | | Переходная галерея | Стадия | Лист | Листов |
| Провер. | Петровичина | | | Р | 32 | |
| Вед. инж. | Бабикова | | Схема расположения колонн, ригелей, плит покрытия и перекрытия фундаментов. | ЦНИИЭП инженерного оборудования г. Москва | | |
| ГИП | Кузнецов | | | | | |
| Гл. констр. | Шапиро | | | | | |
| Нач. отд. | Красавин | | | | | |

Привязан:

Инв. №

Копировал: Агеева

Формат: 99

## Схема расположения стеновых панелей по оси.

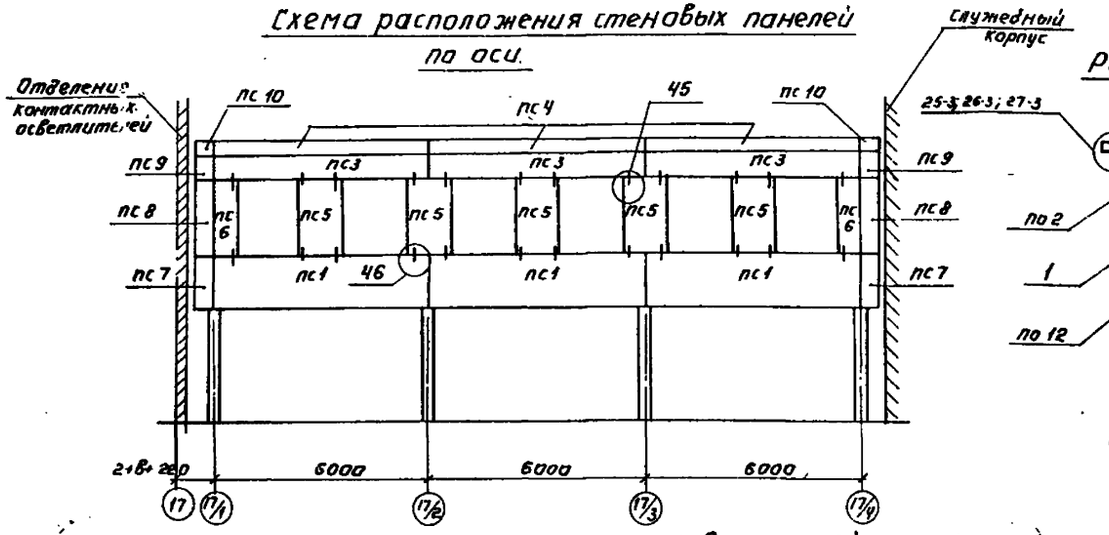


## Разрез 2-2

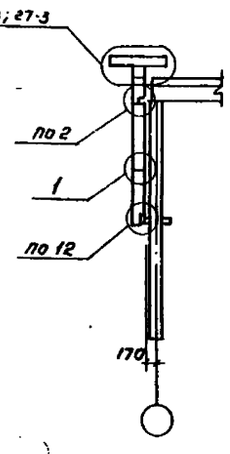


## Схема расположения стеновых панелей по оси.

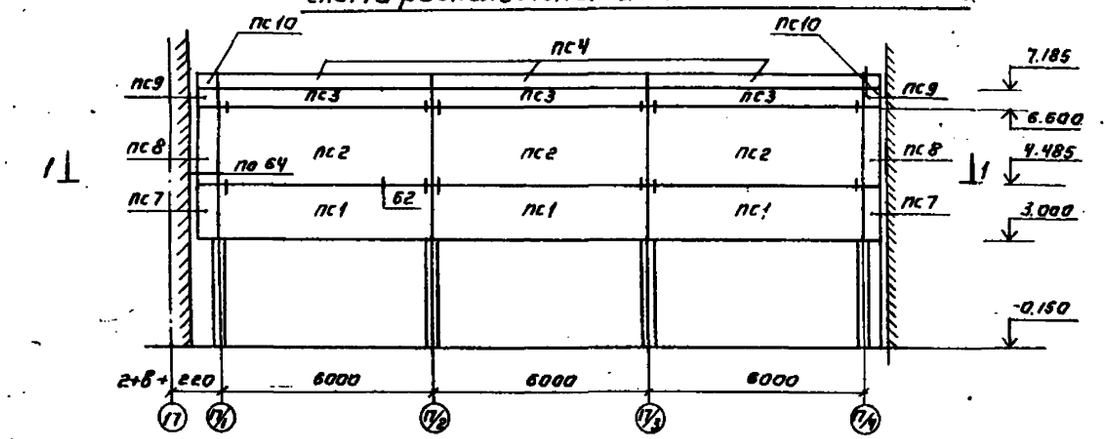


## Разрез 1-1

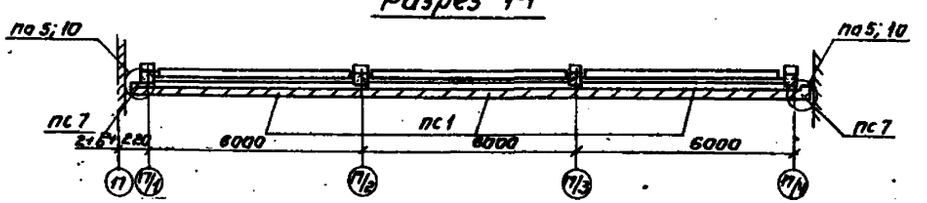


## Спецификация элементов к схемам расположения панелей

| Марка | Обозначение | Наименование | Кол. | Масса кг | Примеч. |
|---|---|---|---|---|---|
| | | Панели стеновые для t=-20°C, -30°C | | | |
| пс1 | 1.020-1.5-4.1.0.0.0-048 | 1 псн 60.15.25 п | 6 | 2400 | |
| пс2 | 1.020-1.5-4.1.000-056 | 1 псн 60.21.25 п | 3 | 3400 | |
| пс3 | 1.020-1.5-4.1.0.0.0-040 | 1 псн 60.6.25-1 | 6 | 950 | |
| пс4 | | пк 30.10 | 6 | 710 | |
| пс5 | 1.020-1.5-4.2.0.0.0-056 | 4 псн 12.21.25 п | 5 | 600 | |
| пс6 | 1.020-1.5-4.2.0.0.0-036 | 4 псн 6.21.25 п | 2 | 300 | |
| пс7 | 1.020-1.5-4.2.0.0.0-092 | 5 псн 41.150.25 п | 4 | 200 | |
| пс8 | 1.020-1.5-4.2.0.0.0-100 | 5 псн 41.210.25 п | 4 | 300 | |
| пс9 | 084 | 5 псн 41.120.25 п-1 | 4 | 100 | |
| пс10 | | пк 54.10-1 п | 4 | 1170 | |
| | | Панели стеновые для t=-40°C | | | |
| пс1 | 1.020-1.5-4.10.0.0-049 | 1 псн 60.15.30 п | 6 | 2800 | |
| пс2 | 1.020-1.5-4.1.000-053 | 1 псн 60.21.30 п | 3 | 4000 | |
| пс3 | 1.020-1.5-4.1.0.0.0-041 | 1 псн 60.6.30 п-1 | 6 | 1100 | |
| пс4 | | пк 30.10 | 6 | 710 | |
| пс5 | 1.020-1.5-4.2.0.0.0-057 | 4 псн 12.21.30 п | 5 | 800 | |
| пс6 | 1.020-1.5-4.2.0.0.0-037 | 4 псн 6.21.30 п | 2 | 400 | |
| пс7 | 1.020-1.5-4.2.0.0.0-093 | 5 псн 46.150.30 п | 4 | 300 | |
| пс8 | 1.020-1.5-4.2.0.0.0-101 | 5 псн 46.210.30 п | 4 | 400 | |
| пс9 | -085 | 5 псн 46.120.30 п | 4 | 100 | |
| пс10 | | пк 54.10.1 п | 4 | 1170 | |

## Спецификация монтажных узлов (продолжение)

| Марка узла | Колич. узлов | Марка эл-та крепл. | Кол-во шт. На 1 узел | Кол-во шт. На все | Серия |
|---|---|---|---|---|---|
| 5 | 4 | мс60 | 2 | 8 | 1.020-1 |
| | | мс65 | 2 | 8 | 8.10-2 |

## Спецификация монтажных узлов.

| Марка узла | Колич. узлов | Марка эл-та крепл. | Кол-во шт. На 1 узел | Кол-во шт. На все | Серия |
|---|---|---|---|---|---|
| 1;2 | 12 | мс60 | 2 | 24 | 1.020-1; Вып. 10-2 |
| 10 | 8 | мс76 | 1 | 8 | |
| | | мс70 | 1 | 8 | |
| | | -30×50×8 | ℓ=100 | ℓ=0,8м | |
| | | мс73 | 1 | 8 | |
| 25 | 6 | мс83 | 2 | 12 | |
| | | мс69 | 2 | 12 | |
| | | -50×8 | ℓ=150 | ℓ=0,9м | |
| 26 | 6 | мс72 | 1 | 6 | |
| | | +40×6 | ℓ=110 | ℓ=0,7м | |
| 45;46 | 36 | мс91 | 1 | 36 | |
| | | ф14АI | ℓ=200 | ℓ=7,2м | |

см. продолжение

Панели приняты из керамзитобетона $\gamma$=900 кг/м³

Типовой проект 901-3-176 Альбом I

Согласовано: Отд. ВС, Грачева

Инв. № подл. | Подпись и дата | Взам. инв. №

| | | | |
|---|---|---|---|
| Л. контр. | Кузнецов | | |
| Провер. | Петровнина | | |
| Вед. инж. | Бабикова | | |
| Тип. | Кузнецов | | |
| Гл. конструктор | Шакиро | | |
| Нач. отд. | Красавин | | |

ТП 901-3-176 КЖ

Переходная галерея

Схема расположения стеновых панелей.

| Стадия | Лист | Листов |
|---|---|---|
| Р | 33 | |

ЦНИИЭП инженерного оборудования г. Москва

Копировал: Логинова

Формат 09

## Ведомость рабочих чертежей основного комплекта ТП 901-3- КМ

| Лист | Наименование | Примечание |
|---|---|---|
| 1 | Общие данные. Техническая спецификация металла (начало) | |
| 2 | Техническая спецификация металла (окончание) | |
| 3 | Техническая спецификация металла на типовые конструкции. | |
| 4 | Ведомость металлоконструкций по видам профилей | |
| 5 | Схема расположения ограждений контактных осветителей и проемов на отм. 3.450 | |
| 6 | Схема расположения элементов ограждения одного контактного осветителя. Узлы. Спецификация. | |
| 7 | Схема расположения металлических площадок, лестниц, стоек, ограждений на отм. -0.800 | |
| 8 | Площадка на отм. 3.450 Разрезы. Узлы | |
| 9 | Площадка на отм. -0.800 Разрезы. Узлы | |
| 10 | Схема расположения подвесных путей в осях 1-2; п-т | |
| 11 | Схема расположения элементов пожарных лестниц. | |

## Ведомость ссылочных и прилагаемых документов

| Обозначение | Наименование | Примечание |
|---|---|---|
| | Ссылочные документы | |
| 1.426-1 Вып. 3 | Стальные подкрановые балки. Балки путей подвесного транспорта пролетом 6 м. Чертежи КМ | |
| 1.459-2. Выпуски 1 и 2 | Стальные лестницы переходные площадки и ограждения | |
| 1.439-2 | Стальные изделия креплений панельных стен одноэтажных производственных зданий с железобетонным каркасом | |
| | Прилагаемые документы | |
| | | |

## Ведомость спецификаций

| Лист | Наименование | Примечание |
|---|---|---|
| 5 | Спецификация элементов к схеме расположения контактных осветителей и проемов на отм. 3.450 | |
| 7 | Спецификация элементов к схеме расположения металлических площадок, лестниц, стоек, ограждений. | |

## Техническая спецификация металла (начало)

| Вид профиля и ГОСТ, ТУ | Марка металла и ГОСТ | Обозначение и размер профиля, мм | № п.п. | Код: Марка металла | Код: Вид профиля | Код: Размер профиля | Количество, шт. | Длина, мм | Масса металла по элементам конструкции, т: стойки рабочих площадок | подвесные пути | каркас ограждений контактных осветителей | пожарные лестницы | | Общая масса, т | Масса потребности в металле по сортаментам (заполняется изготовителем), т: I | II | III | IV | Заполняется ВЦ |
|---|---|---|---|---|---|---|---|---|---|---|---|---|---|---|---|---|---|---|---|
| | | | | | | | | | Код элемента конструкции: 526291 | 526235 | 526213 | | | | | | | | |
| 1 | 2 | 3 | 4 | 5 | 6 | 7 | 8 | 9 | | | | | | | | | | | |
| Балки двутавровые ГОСТ 19425-74 | Вст3сп5 ГОСТ 380-71* | I 24м | 1 | | 53899 | | | | | 2.28 | | | | 2.28 | | | | | |
| | Итого | | 2 | 12300 | | | | | | 2.28 | | | | 2.28 | | | | | |
| Всего профиля | | | 3 | | | | | | | 2.28 | | | | 2.28 | | | | | |
| Балки двутавровые ГОСТ 8239-72* | Вст3сп5 ГОСТ 380-71* | I 24 | 4 | | 24228 | | | | | 0.83 | | | | 0.83 | | | | | |
| | Итого | | 5 | 12300 | | | | | | 0.83 | | | | 0.83 | | | | | |
| | Вст3кп2 ГОСТ 380-71* | I 16 | 6 | | | | | | | | 1.6 | | | 1.5 | | | | | |
| | Итого | | 7 | 11240 | | | | | | 1.66 | 1.6 | | | 3.26 | | | | | |
| Всего профиля | | | 8 | | | | | | | 1.66 | 1.6 | | | 3.26 | | | | | |
| Швеллеры ГОСТ 8240-72* | ВСт3кп2 ГОСТ 380-71* | С 10 | 9 | | 26140 | | | | 6.6 | 0.65 | | | | 6.25 | | | | | |
| | | С 12 | 10 | | | | | | 3.74 | | | | | 3.74 | | | | | |
| | | С 14 | 11 | | | | | | 0.28 | | | | | 0.28 | | | | | |
| | | С 16 | 12 | | 26182 | | | | | | 2.37 | | | 2.37 | | | | | |
| | Итого | | 13 | 11240 | | | | | 9.62 | 0.65 | 2.37 | | | 12.64 | | | | | |
| Всего профиля | | | 14 | | | | | | 9.62 | 0.65 | 2.37 | | | 12.64 | | | | | |
| Сталь угловая равнополочная ГОСТ 8509-72* | В ст3 кп2 ГОСТ 380-71* | L 63х5 | 15 | | | | | | | | 0.69 | | | 0.69 | | | | | |
| | | L 63х6 | 16 | | | | | | | 0.1 | | | | 0.1 | | | | | |
| | | L 75х6 | 17 | | | | | | | | | 0.19 | | 0.19 | | | | | |
| | | L 100х7 | 18 | | | | | | | 0.1 | | | | 0.1 | | | | | |
| | Итого: | | 19 | 11240 | | | | | | 0.2 | 0.69 | 0.19 | | 1.08 | | | | | |
| Всего профиля | | | 20 | | 21113 | | | | | 0.2 | 0.69 | 0.19 | | 1.08 | | | | | |
| Сталь круглая ГОСТ 2590-71 | Вст3кп2 ГОСТ 380-71* | 18 | 21 | | | | | | | | | 0.1 | | 0.1 | | | | | |
| | Итого | | 22 | | | | | | | | | 0.1 | | 0.1 | | | | | |
| Всего профиля | | | 23 | | | | | | | | | 0.1 | | 0.1 | | | | | |

Типовой проект разработан в соответствии с действующими нормами и правилами и предусматривает в части металлических конструкций мероприятия, обеспечивающие взрывную, взрывопожарную и пожарную безопасность при эксплуатации здания.

Главный инженер проекта Кузнецов

| | | | |
|---|---|---|---|
| Н. контр. | Кузнецов | | |
| Вед. инж. | Бабикова | | |
| ГИП | Кузнецов | | |
| Гл. конст. | Шавиро | | |
| Нач. отд. | Красавин | | |

Привязан

Инв. №

ТП 901-3-176 КМ

ЗДА контактных осветителей для станции производительностью 50 тыс. м³/сутки

| Стадия | Лист | Листов |
|---|---|---|
| Р | 1 | |

Общие данные. Техническая спецификация металла. (Начало)

ЦНИИЭП инженерного оборудования г. Москва

Копировал Антипова

Формат 22

Альбом I

Типовой проект 901-3-176

Инв. № подл. | Подпись и дата | Взам. инв. №

# Техническая спецификация металла (окончание)

| Вид профиля и ГОСТ, ТУ | Марка металла и ГОСТ | Обозначение и размер профиля, мм | № п.п. | Код: Марка металла | Код: Вид профиля | Код: Размер профиля | Количество, шт | Длина, мм | Масса металла по элементам конструкций, т: Стойки рабочих площадок | Подвесные пути | Каркас ограждения контактных осветлителей | Пожарные лестницы | | Общая масса, т | Масса потребности в металле по кварталам (заполняется изготовителем) т: I | II | III | IV | Заполняется ВЦ |
|---|---|---|---|---|---|---|---|---|---|---|---|---|---|---|---|---|---|---|---|
| | | | | | | | | | Код элемента конструкции | | | | | | | | | | |
| 1 | 2 | 3 | 4 | 5 | 6 | 7 | 8 | 9 | 526291 | 526235 | 526213 | | | | | | | | |
| Сталь полосовая ГОСТ 103-76 | Вст 3 кп ГОСТ 380-71* | + 50x8 | 24 | | | | | | | | | 0,01 | | 0,01 | | | | | |
| | | + 100x10 | 25 | | | | | | 0,15 | | | 0,1 | | 0,25 | | | | | |
| | | + 150x6 | 26 | | | | | | | 0,11 | | | | 0,1 | | | | | |
| | | + 150x8 | 27 | | | | | | 0,51 | | | 0,01 | | 0,54 | | | | | |
| | | | | | | | | | | | | | | | | | | | |
| | Итого | | 28 | 11240 | | | | | 0,66 | 0,1 | | 0,12 | | 0,88 | | | | | |
| Всего | профиля | | 29 | | 13110 | | | | 0,66 | 0,1 | | 0,12 | | | | | | | |
| Сталь широкополосная Универсальная ГОСТ 82-70* | Вст 3 кп ГОСТ 380-71* | + 200x6 | 30 | | | | | | | | 0,4 | | | 0,4 | | | | | |
| | | + 220x8 | 31 | | | | | | | 0,1 | | | | | | | | | |
| | | + 240x10 | 32 | | | | | | 0,32 | | | | | 0,32 | | | | | |
| | | + 250x8 | 33 | | | | | | 0,32 | | | | | 0,32 | | | | | |
| | | + 320x8 | 34 | | | | | | | 0,1 | | | | 0,1 | | | | | |
| | | + 400x8 | 35 | | | | | | 0,22 | | | | | 0,22 | | | | | |
| | | | | | | | | | | | | | | | | | | | |
| | | | | | | | | | | | | | | | | | | | |
| | Итого | | 36 | 11240 | | | | | 0,86 | 0,2 | 0,4 | | | 1,46 | | | | | |
| Всего | профиля | | 37 | | 71200 | | | | 0,86 | 0,2 | 0,4 | | | 1,46 | | | | | |
| Итого масса металла | | | 38 | | | | | | 11,14 | 5,09 | 5,06 | 0,32 | | 10,56 | | | | | |
| Лестницы площадки ограждения | лист N 3 | | 39 | | | | | | | | | | | | | | | | |
| | | | | | | | | | | | | | | | | | | | |
| Всего масса металла | | | 40 | | | | | | 11,14 | 5,09 | 5,06 | 0,32 | | 10,56 | | | | | |
| В том числе по маркам | Вст3 кп2 | | 41 | 11240 | | | | | | | | | | | | | | | |
| | Вст3 сп5 | | 42 | | | | | | | | | | | | | | | | |
| | Вст3 сп6 | | 43 | 12300 | | | | | | | | | | | | | | | |
| Масса поставки элементов по кварталам т, заполняется заказчиком | | I | | | | | | | | | | | | | | | | | |
| | | II | | | | | | | | | | | | | | | | | |
| | | III | | | | | | | | | | | | | | | | | |
| | | IV | | | | | | | | | | | | | | | | | |

Альбом I

Типовой проект 901-3-176

Инв. № подл. | Подпись и дата | Взам. инв. №

Привязан

Инв. №

| | | |
|---|---|---|
| Н. контр. | Кузнецов | |
| Вед. инж. | Бабикова | |
| ГИП | Кузнецов | |
| Гл. конс. | Шапиро | |
| Нач. отд. | Красавин | |

ТП 901-3-176 КМ

Зал контактных осветлителей для станции производительностью 50 тыс. м³/сутки

Техническая спецификация металла (окончание)

| Стадия | Лист | Листов |
|---|---|---|
| Р | 2 | |

ЦНИИЭП инженерного оборудования г. Москва

Копировал Антипова

Формат 22

Альбом I

Типовой проект 901-3-176

| Вид профиля и ГОСТ, ТУ | Марка металла и ГОСТ | Обозначение и размер профиля мм | № пп | Код: Марка металла | Код: Вид профиля | Код: Размер профиля | Количество шт | Длина, мм | Масса металла по элементам конструкции, т: Лестницы (Код элемента конструкции 566242) | Площадки (526243) | Ограждения (526244) | Стремянки (566242) | Общая масса, т | Масса потребности в металле по квартталом (заполняется изготовителем), т: I | II | III | IV | Запанявется ВЦ |
|---|---|---|---|---|---|---|---|---|---|---|---|---|---|---|---|---|---|---|
| 1 | 2 | 3 | 4 | 5 | 6 | 7 | 8 | 9 | | | | | | | | | | |
| Сталь холодно гнутая ГОСТ 8278-75* | Вст3кп2 ГОСТ 380-71* | С160х50х4 | | | | | | | | 0,61 | | | 0,61 | | | | | |
| | | С180х50х4 | | | | | | | 0,36 | | | | 0,36 | | | | | |
| | Итого | | | 11240 | | | | | 0,36 | 0,61 | | | 0,97 | | | | | |
| Всего | профиля | | | | 75807 | | | | 0,36 | 0,61 | | | 0,97 | | | | | |
| Сталь холодно гнутая ГОСТ 19771-74* | Вст3кп2 ГОСТ 380-71* | L80х5 | | | | | | | | | 0,3 | 1,78 | 2,08 | | | | | |
| | Итого | | | 11240 | | | | | | | 0,3 | 1,78 | 2,08 | | | | | |
| Всего | профиля | | | | 75116 | | | | | | 0,3 | 1,78 | 2,08 | | | | | |
| Сталь холодно гнутая ГОСТ 8281-63* | Вст3кп2 ГОСТ 380-71* | L50х4(Ф2х4) L63х5 | | | | | | | | | 2,76 | | 2,76 | | | | | |
| | Итого | | | 11240 | | | | | | | 2,76 | | 2,76 | | | | | |
| Всего | профиля | | | | 74602 | | | | | | 2,76 | | 2,76 | | | | | |
| Сталь холодно гнутая ГОСТ 8278-75* | Вст3 кп2 ГОСТ 380-71* | L80х5(Ф2х5) | | | | | | | | | 2,70 | | 2,70 | | | | | |
| | Итого | | | 11240 | | | | | | | 2,70 | | 2,70 | | | | | |
| Всего | профиля | | | | | | | | | | 2,70 | | 2,70 | | | | | |
| Сталь полосовая ГОСТ 103-76 | Вст3кп2 ГОСТ 380-71* | Ф60х6 | | | | | | | 0,01 | | | | 0,01 | | | | | |
| | | Ф100х4 | | | | | | | 0,03 | | | | 0,03 | | | | | |
| | | Ф100х6 | | | | | | | | | | 0,05 | 0,05 | | | | | |
| | Итого | | | 11240 | | | | | 0,04 | | | | 0,04 | | | | | |
| Всего | профиля | | | | | | | | 0,04 | | | | 0,04 | | | | | |
| Сталь широкополосная ГОСТ 82-70 | Вст3кп2 ГОСТ 380-71* | Ф40х4 | | | | | | | | 1,0 | | | 1,0 | | | | | |
| | | -250х4 | | | | | | | 0,3 | | | | 0,3 | | | | | |
| | Итого | | | 11240 | | | | | 0,3 | 1,0 | | | 1,3 | | | | | |
| Всего | профиля | | | | | | | | 0,3 | 1,0 | | | 1,3 | | | | | |
| Сталь круглая ГОСТ 2590-71 | Вст3кп2 ГОСТ 380-71* | Ф 18 | | | | | | | | | | 0,35 | 0,35 | | | | | |
| | Итого | | | 11240 | | | | | | | | 0,35 | 0,35 | | | | | |
| Всего | профиля | | | | | | | | | | | 0,35 | 0,35 | | | | | |
| Всего масса металла | | | | | | | | | 0,8 | 1,95 | 6,62 | 2,18 | 11,55 | | | | | |
| Масса поставки элементов по кварталам, поставляется ВЦ | | I | | | | | | | | | | | | | | | | |
| | | II | | | | | | | | | | | | | | | | |
| | | III | | | | | | | | | | | | | | | | |
| | | IV | | | | | | | | | | | | | | | | |

Инв. № подл. | Подпись и дата | Взам. инв. №

Привязан

Инв. №

| | | | |
|---|---|---|---|
| Н. контр. | Кузнецов | | |
| Проверил | Петровинин | | |
| Вед. инж. | Бабикова | | |
| ГИП | Кузнецов | | |
| Гл. констр. | Шапиро | | |
| Нач. отд. | Красавин | | |

тп 901-3-176 КМ

Зал контактных осветителей для станции производительностью 50 тыс м³/сутки

Техническая спецификация стали на типовые конструкции

| Стадия | Лист | Листов |
|---|---|---|
| Р | 3 | |

ЦНИИЭП инженерного оборудования г. Москва

Альбом I

Типовой проект 901-3-176

| Наименование конструкции по номенклатуре преискуранта № 01 09 | Позиции по прейскуранту № 01-09 | № пп | Код конструкции | Масса конструкций т: Из стали по видам прочего | По видам профилей стали: Балки и швеллеры | Широкополосная сталь | Среднесортная сталь | Мелкосортная сталь | Толстолистовая сталь | Универсальная сталь | Тонколистовая сталь | Гнутые и гнутосварные | Трубы | Прочие | Всего | Количество, шт | Серия типовых конструкций |
|---|---|---|---|---|---|---|---|---|---|---|---|---|---|---|---|---|---|
| 1 | 2 | 3 | 4 | 5 | 6 | 7 | 8 | 9 | 10 | 11 | 12 | 13 | 14 | 15 | 16 | 17 | 18 |
| Стойки рабочих площадок | 691 | | 526291 | | 9,62 | | 0,65 | | | 0,86 | | | | | 11,14 | | |
| Подкрановые пути | 18 | | | | 5,19 | 0,2 | 0,1 | | | 0,2 | | | | | 5,09 | | |
| Каркас ограждения контактного осветителя | 705 | | | | 3,97 | 0,69 | | | | 0,4 | | | | | 5,06 | | |
| Пожарные лестницы | 703 | | | | | 0,19 | 0,12 | | | | | | | 0,1 | 0,32 | | |
| Лестницы стремянки | 698 | | | | | | 0,05 | | | | 0,3 | 2,24 | | 0,35 | 3,0 | | |
| Площадки | 696 | | | | | | | | | | 1,0 | 0,95 | | | 1,95 | | |
| Ограждения | 705 | | | | | | | | | | | 6,32 | | | 6,32 | | |

Инв. № подл. | Подпись и дата | Взам. инв. №

Привязан

Инв. №

| | | | |
|---|---|---|---|
| Н. контр. | Кузнецов | | |
| Проверил | Петровинин | | |
| Вед. инж. | Бабикова | | |
| ГИП | Кузнецов | | |
| Гл. констр. | Шапиро | | |
| Нач. отд. | Красавин | | |

тп 901-3-176 КМ

Зал контактных осветителей для станции производительностью 50 тыс м³/сутки

Выборка стали по видам профилей

Копировал Антипова

| Стадия | Лист | Листов |
|---|---|---|
| Р | 4 | |

ЦНИИЭП инженерного оборудования г. Москва

Формат 22

Типовой проект 901-3-176 Альбом I

## Схема расположения ограждений контактных осветлителей и проёмов на отм. 3.45

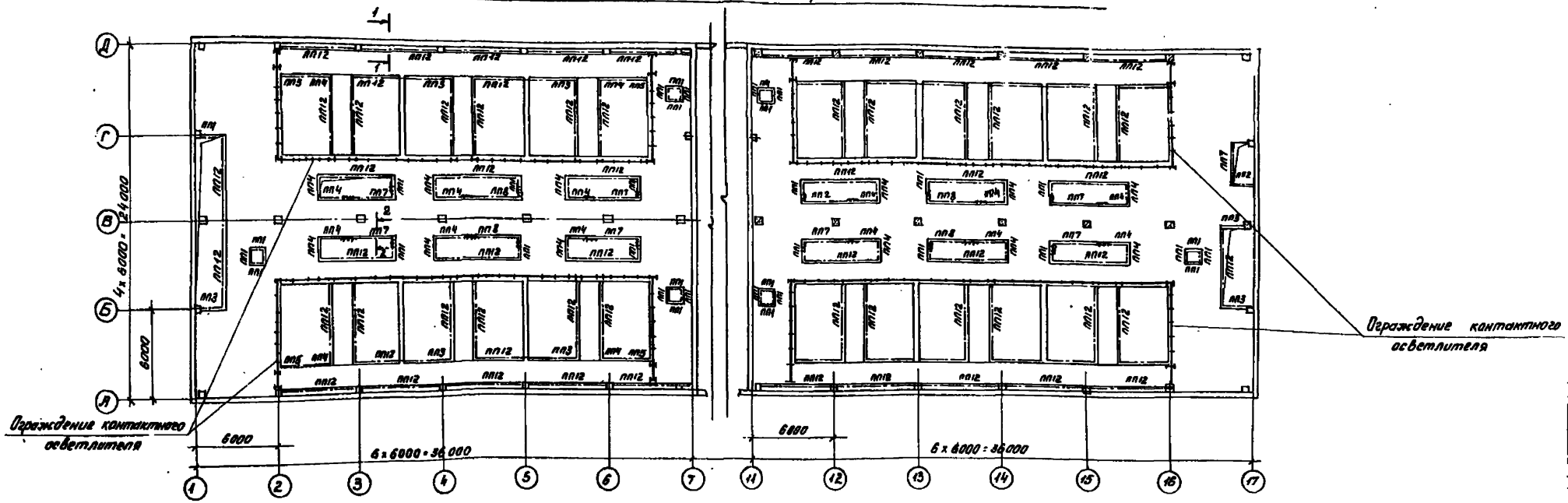


### Разрез 1-1

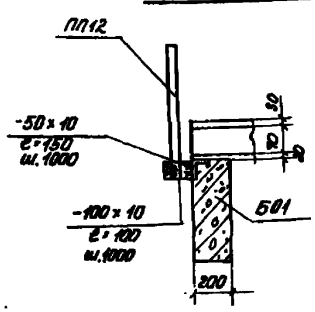


### Разрез 2-2

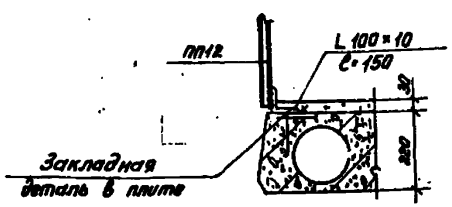


### Спецификация элементов к схеме расположения ограждения контактных осветлителей и проёмов на отм. 3.450

| Марка | Обозначение | Наименование | Кол. | Масса ед. кг. | Прим. |
|---|---|---|---|---|---|
| | | Ограждение проемов | | | |
| ПП1 | 1.458-2 Вып.2 | ПП1 | 37 | 12 | |
| ПП2 | 1.458-2 Вып.2 | ПП2 | 1 | 13 | |
| ПП3 | 1.458-2 Вып.2 | ПП3 | 11 | 16 | |
| ПП4 | 1.458-2 Вып.2 | ПП4 | 32 | 19 | |
| ПП5 | 1.458-2 Вып.2 | ПП5 | 8 | 21 | |
| ПП7 | 1.458-2 Вып.2 | ПП7 | 9 | 30 | |
| ПП8 | 1.458-2 Вып.2 | ПП8 | 4 | 34 | |
| ПП12 | 1.458-2 Вып.2 | ПП12 | 84 | 56 | |
| | | | | | |
| | | | | | |

1. Материал металлоконструкций- сталь ВСт3-кп2 класс С38/23 ГОСТ 380-71*
2. Сварку производить электродами Э42 ГОСТ 9467-75
3. Высота шва h=5мм
4. Все металлоконструкции окрасить масляной краской за 2 раза (ГОСТ 695-77)
5. Ограждение одного контактного осветлителя дано на листе КМ-6.
6. Выходы на стремянки оградить съёмным ограждением.

Привязан

Инв.№

| | | |
|---|---|---|
| Н.контр. | Кузнецов | |
| Провер. | Петровинин | |
| Ст.инж. | Бабикова | |
| ГИП | Кузнецов | |
| Гл.конс. | Шлимар | |
| Нач.отд. | Красавин | |

ТП 901-3-176 КМ

Отделение контактных осветлителей для станции производительностью 50 тыс м³/сутки

Схема расположения ограждений контактных осветлителей и проемов на отм. 3.450.

| Стадия | Лист | Листов |
|---|---|---|
| Р | 5 | |

ЦНИИЭП инженерного оборудования г. Москва

18302-01

Типовой проект 901-3-176 Альбом I

## Схема расположения элементов ограждения одного контактного осветлителя

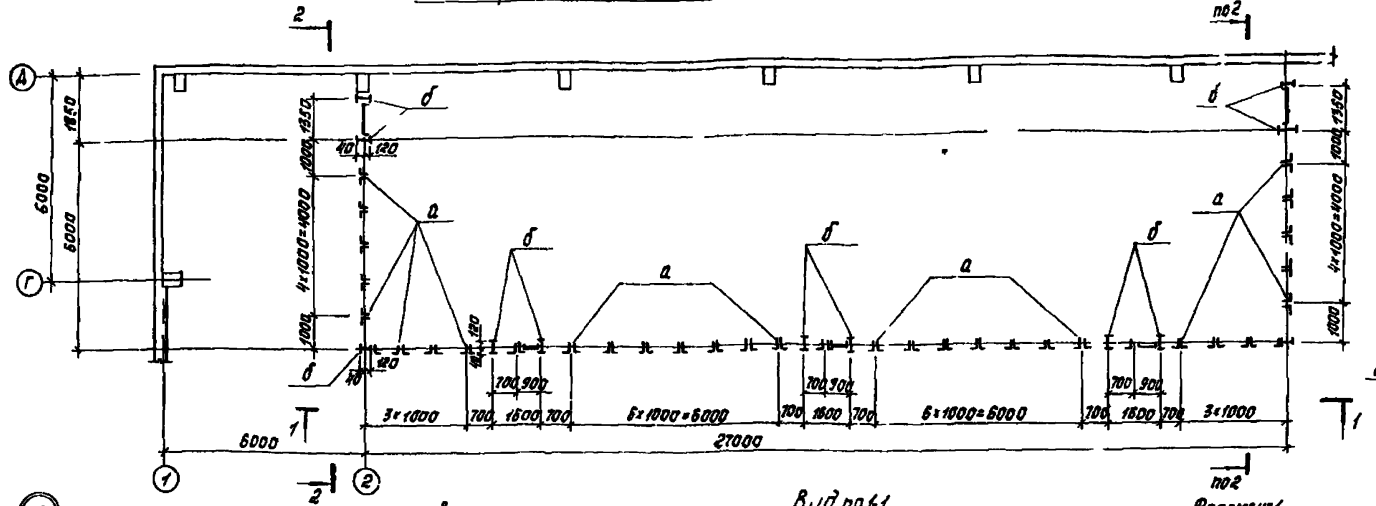


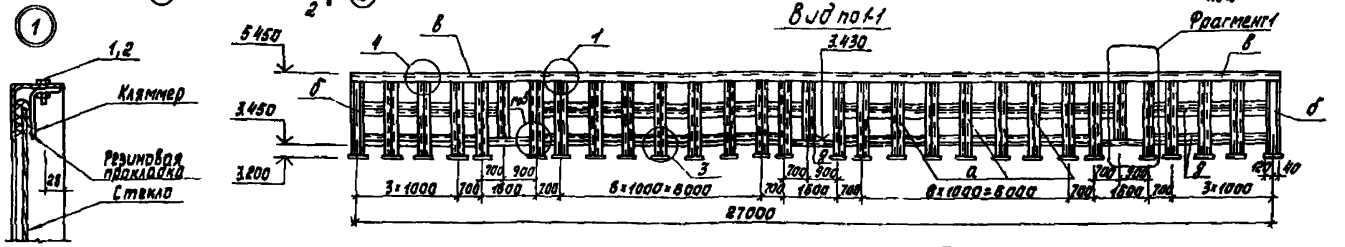


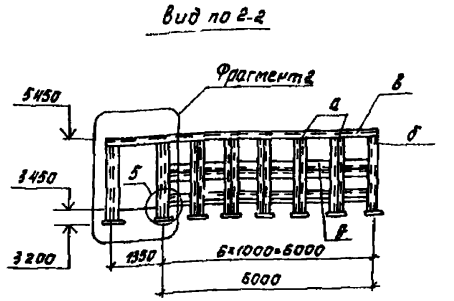


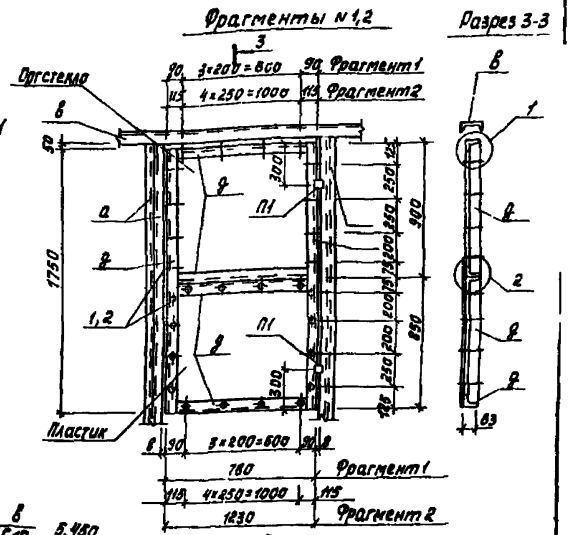


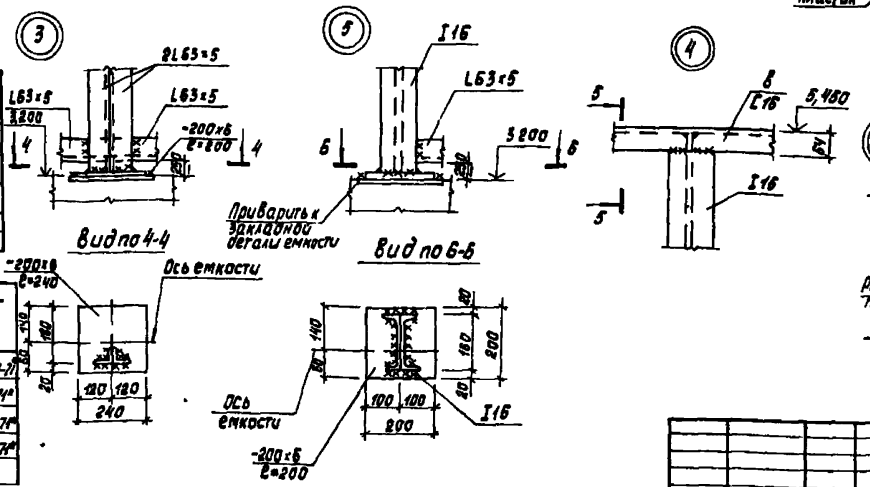


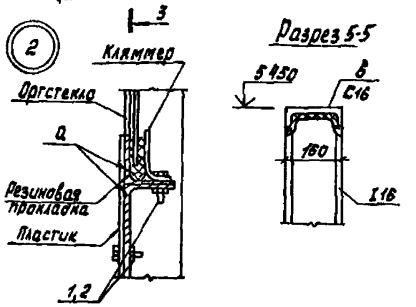


Спецификация элементов к схеме расположения ограждения одного контактного осветлителя

| Марка | Обозначение | Наименование | Кол | Масса ед кг | Примечание |
|---|---|---|---|---|---|
| П1 | | Металлические петли „П1" | 10 | | |
| | | Стеклянное ограждение | 36 | м² | |
| | | Пластиковое ограждение | 36 | м² | |
| 1 | ГОСТ 7798-70 | Болт М5×30 | 2538 | 0,15 кг | |
| 2 | ГОСТ 5915-70 | Гайка М5 | 2538 | 0,06 кг | |

Ведомость элементов

| Марка | Сечение: Эскиз | Сечение: Состав | Опорные усилия: M тсм | N тс | Q тс | Группа констр. | Марка металла | Примечание |
|---|---|---|---|---|---|---|---|---|
| а | ⊥ | 2 L 63×5 | конструктивно | | | VI | ВСт3кп2 | ГОСТ380-71 |
| б | I | I 16 | по гибкости | | | VI | ВСт3кп2 | ГОСТ380-71* |
| в | [ | [ 16 | конструктивно | | | VI | ВСт3кп2 | ГОСТ380-71* |
| д | L | L 63×5 | конструктивно | | | VI | ВСт3кп2 | ГОСТ380-71* |

Схема расположения ограждения всех контактных осветлителей расположена на листе КМ-5

| | | | | | |
|---|---|---|---|---|---|
| Привязан | Н контр | Кузнецов | | ТП 901-3-176 | КМ |
| | Пров | Бабикова | | Отделение контактных осветлителей для станции производительностью 50 тыс м³/сут. | Стадия: Р; Лист: 6; Листов: |
| | Ст инж | Архипова | | Схема расположения элементов ограждения одного контактного осветлителя Узлы Спецификация | ЦНИИЭП инженерного оборудования г. Москва |
| | ГИП | Кузнецов | | | |
| | Гл конст | Шапиро | | | |
| Инв № | Нач отд | Красавин | | | 18308-01 |

Согласовано: Чичерина; Отд. ВГ; Взам инв №; Подпись и дата; Инв № подл.

Типовой проект 901-3-176 Альбом I

## Схема расположения металлических площадок, лестниц, стоек, ограждений на отм -0800

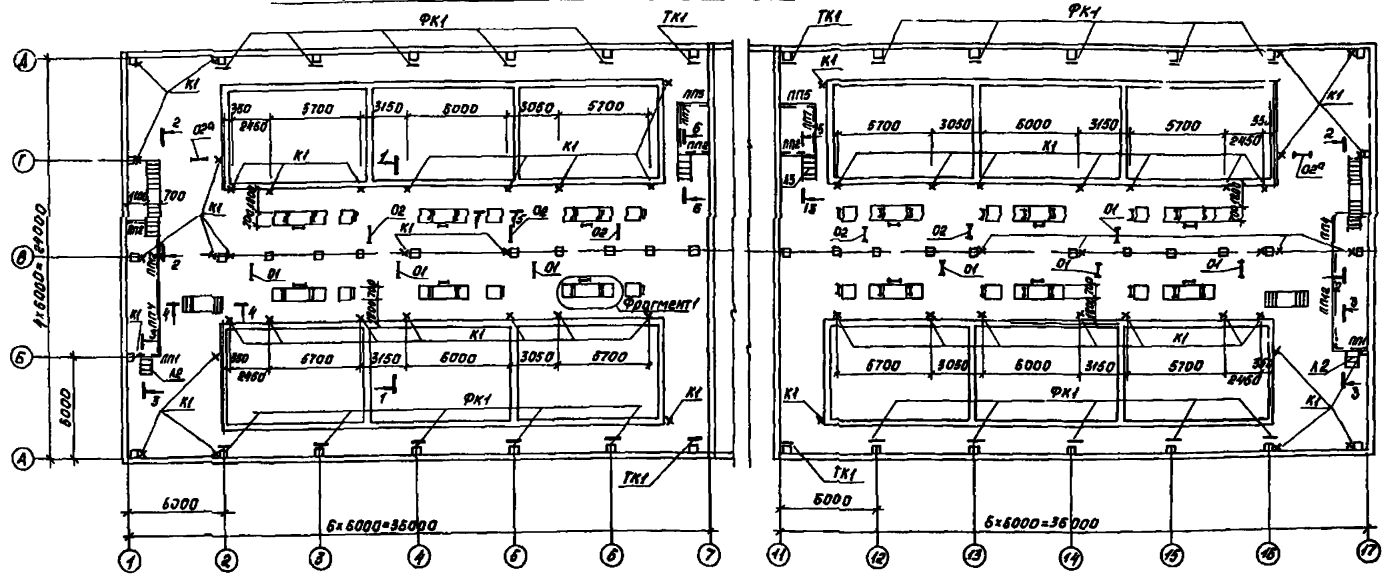


1 Материал металлоконструкций сталь ВСт3 кп2 класс С 38/23 ГОСТ 380-71*

2 Сварку производить электродами Э42 ГОСТ 9467-75

3 Высота шва h=5мм

4 Все металлоконструкции окрасить масляной краской за 2 раза (ГОСТ 695-77)

5 Расположение площадок, мостиков и опор смотреть технологические чертежи марки ТХ

### Спецификация элементов к схеме расположения металлических площадок лестниц, стоек, ограждений

| Марка поз | Обозначение | Наименование | Кол | Масса ед кг | Примечание |
|---|---|---|---|---|---|
| | | Ограждения площадок | | | |
| ПП1 | 1459-2, Вып 2 | ПП1 | 86 | 12 | |
| ПП2 | 1459-2, Вып 2 | ПП2 | 4 | 13 | |
| ПП3 | 1459-2, Вып 2 | ПП3 | 12 | 16 | |
| ПП4 | 1459-2, Вып 2 | ПП4 | 4 | 19 | |
| ПП5 | 1459-2, Вып 2 | ПП5 | 2 | 21 | |
| ПП7 | 1459-2, Вып 2 | ПП7 | 2 | 30 | |
| ПП12 | 1459-2, Вып 2 | ПП12 | 2 | 56 | |
| | | | | | |
| | | Ограждения лестниц | | | |
| ПЛ1 | 1459-2, Вып 1 | ПЛ1 | 8 | 8 | |
| ПЛ2 | 1459-2, Вып 1 | ПЛ2 | 8 | 8 | |
| ПЛ3 | 1459-2, Вып 1 | ПЛ4 | 4 | 12 | |
| ПЛ4 | 1459-2, Вып 1 | ПЛ5 | 4 | 12 | |
| | | Опорные столики | | | |
| ФК1 | 1439-2 | ФК1 | 20 | 22,6 | |
| ТК1 | 1439-2 | ТК1 | 4 | 22,1 | |

### Спецификация элементов к схеме расположения металлических площадок, лестниц, стоек, ограждении

| Марка, поз | Обозначение | Наименование | Кол | Масса ед кг | Примечание |
|---|---|---|---|---|---|
| | | Переходные площадки | | | |
| П2 | 1459-2, Вып 1 | ПШ2 | 20 | 38 | |
| П8 | 1459-2, Вып 1 | ПШ8 | 12 | 67 | |
| П11 | 1459-2, Вып 1 | ПШ11 | 2 | 67 | |
| | | | | | |
| | | Лестничные марши | | | |
| Л2 | 1459-2, Вып. 1 | ЛШ2 | 2 | 29 | |
| Л5 | 1459-2, Вып 1 | ЛШ5 | 6 | 56 | |
| Л8 | 1459-2, Вып 1 | ЛШ8 | 4 | 82 | |
| | | | | | |
| | | Стремянки | | | |
| С2 | 1459-2, Вып 1 | | 48 | 46 | |
| | | Опоры металлические | | | |
| О1 | | О1 | 6 | — | |
| О2 | | О2 | 6 | — | |
| О2а | | О2а | 2 | — | |

### Таблица сечений

| Марка | Сечение: Эскиз | Поз | Состав | Опорные усилия | Марка металла | Примечание |
|---|---|---|---|---|---|---|
| К1 | | | 2 [ 12 ✕ 8 | по гибкости | ВСт3 кп2 ГОСТ 380-71* | |
| К2 | | | 2 [ 10 | по гибкости | ВСт3 кп2 ГОСТ 380-71* | |
| К3 | [ | | [ Л4 | по гибкости | ВСт3 кп2 ГОСТ 380-71* | |
| Б1 | [ | | [ 14 | по прогибу | ВСт3 кп2 ГОСТ 380-71* | |

| | | | |
|---|---|---|---|
| Н контр. | Кузнецов | | |
| Пров. | Петровнина | | |
| Вед инж. | Бабикова | | |
| Гип | Кузнецов | | |
| Гл. конст. | Шапиро | | |
| Нач отд | Красавин | | |

Привязан

Инв №

ТП 901-3-176 КМ

Отделение контактных осветителей для станции производительностью 50 тыс м³/сут

Схема расположения металлических площадок, лестниц, стоек, ограждений на отм -0800

| Стадия | Лист | Листов |
|---|---|---|
| Р | 7 | |

ЦНИИЭП инженерного оборудования г. Москва

Копировал Корецкая

Формат 22

Разрез 1-1

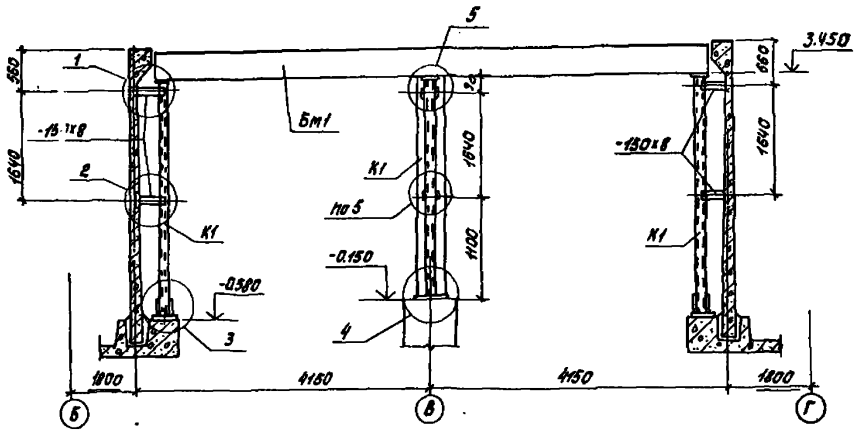


Разрез 7-7

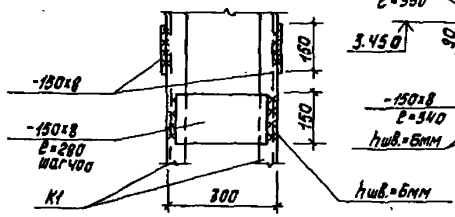


Разрез 8-8

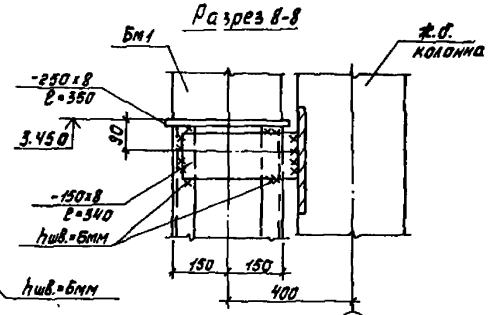


Цифровые оси

Разрез 9-9

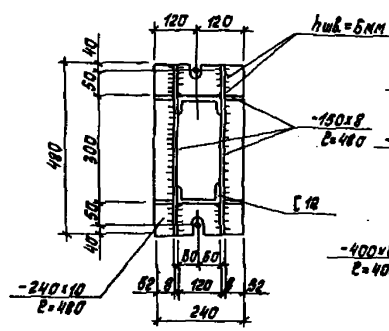


Разрез 10-10

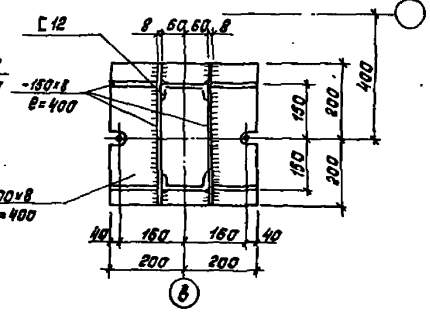


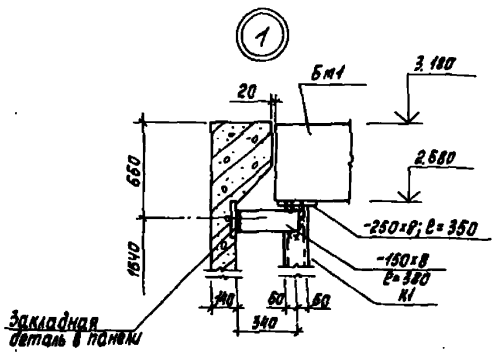


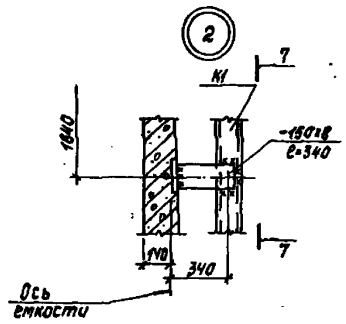


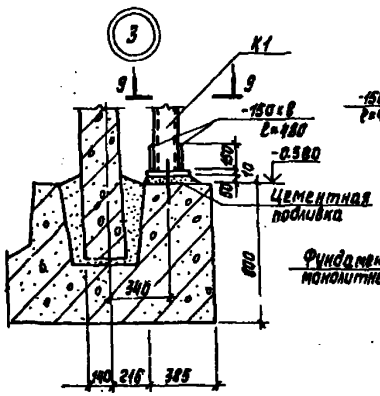


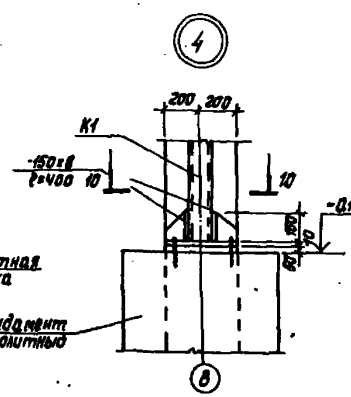


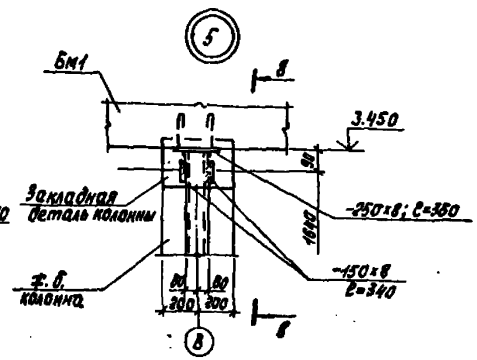


Схему расположения металлических стоек К1 и общие примечания смотри лист КМ7.

| | | | | | | | |
|---|---|---|---|---|---|---|---|
| | | | | | ТП 901-3-176 | | КМ |
| Привязан | | | Н.контр. | Кузнецов | Отделение контактных осветителей для станции производительностью 50 тыс. | Стадия | Лист | Листов |
| | | | ГИП | Петрошина | | Р | 8 | |
| | | | Гл.инж. | Бабикова | | | | |
| | | | ГИП | Кузнецов | | | | |
| | | | Гл.конст. | Шапиро | Площадка на отм. 3.450. Разрезы. Узлы. | ЦНИИЭП инженерного оборудования г. Москва | | |
| Инв.№ | | | Нач.отд. | Красавин | | | | |

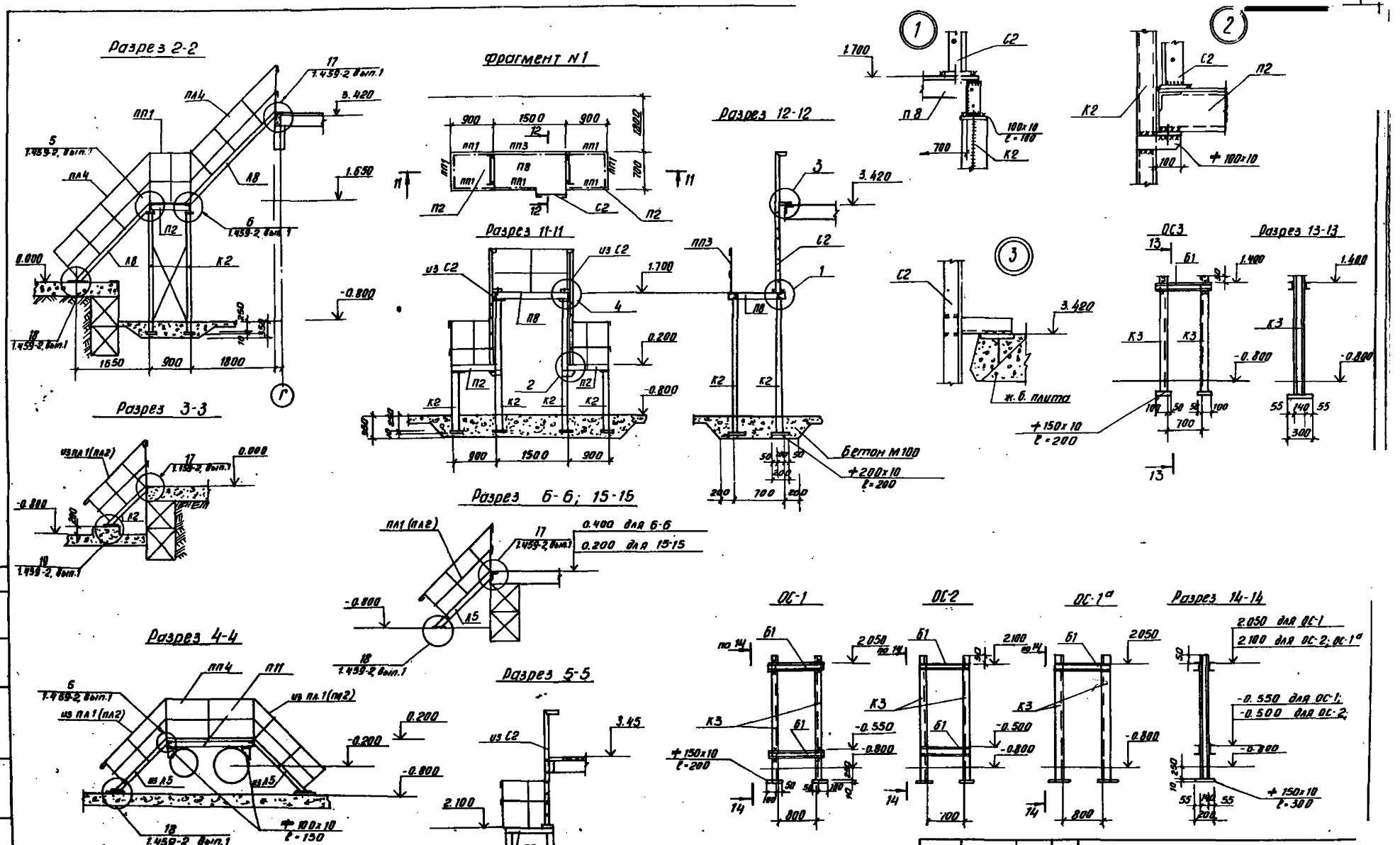


| | | | | | | | |
|---|---|---|---|---|---|---|---|
| | | | | | | ТП 901-3-176 | КМ |
| Привязан | | Н. контр. | Кузнецов | | Отделение контактных осветлителей для станции производительностью 50 тыс. м³/сутки | Стадия | Лист | Листов |
| | | Проверил | Петровнина | | | Р | 9 | |
| | | Вед. инж. | Бабикова | | | | | |
| | | Гип | Кузнецов | | Площадки на отм. -0.800 | ЦНИИЭП инженерного оборудования г. Москва | | |
| | | Гл. констр. | Шапиро | | Разрезы. Узлы. | | | |
| Инв. № | | Нач. отд. | Красавин | | | | | |

Копировал Антипова

Формат 22

Согласовано

Инв. № подл. | Подпись и дата | Взам. инв. №

Типовой проект 901-3-176 Альбом I

Согласовано

Инв.№ подлинника | Взам.инв.№ | Подпись и дата

## Схема расположения подвесных путей в осях 1-7

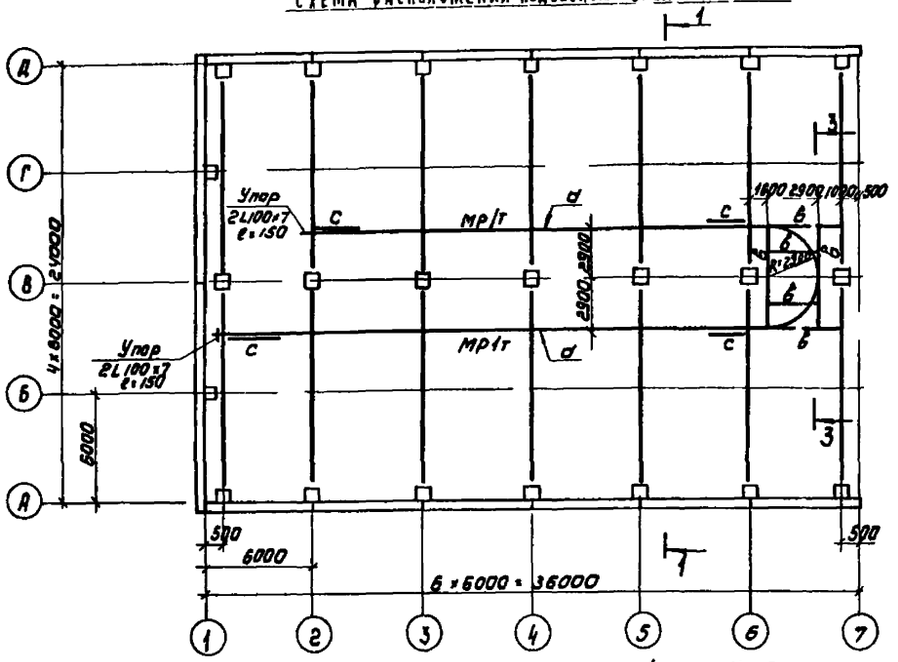


## Схема расположения подвесных путей в осях 11÷17

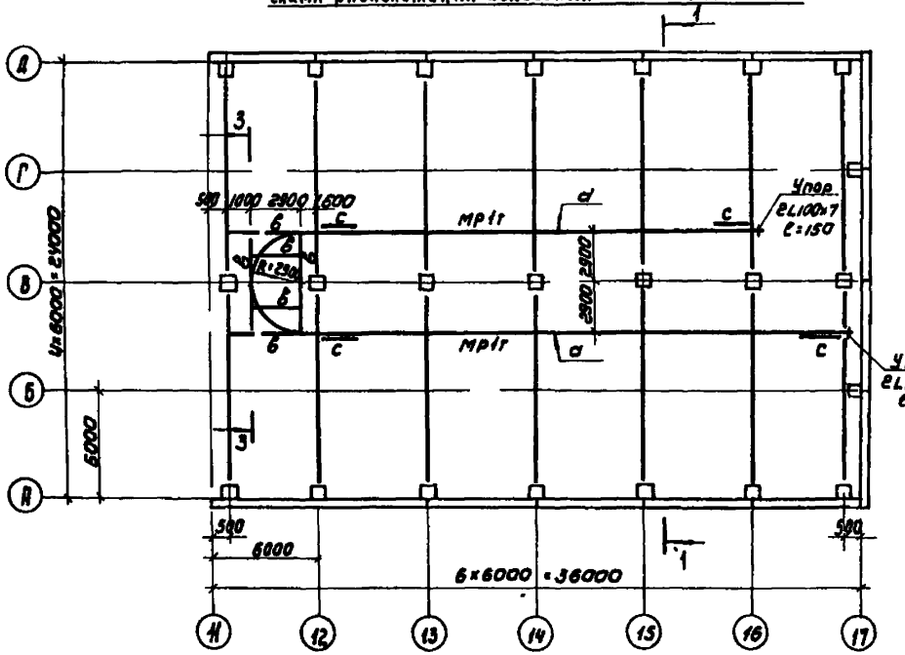


## Ведомость элементов

| Марка | Сечение: эскиз | Сечение: сортамент | Опорные усилия: M тс/м | Опорные усилия: N тс | Опорные усилия: Q тс | Группа конструкций | Марка металла | Примечание |
|---|---|---|---|---|---|---|---|---|
| а | I | I 24М | | | | | Вст3сп5 | ГОСТ 380 71* |
| б | Ш | 2С 10 | | | | | Вст3кп2 | ГОСТ 380 71* |
| с | L | L 63×5 | По гибкости | | | | Вст3кп2 | ГОСТ 380 71* |
| б | I | I 24 | | | | | Вст3сп6 | ГОСТ 380 71* |

## Разрез 1-1

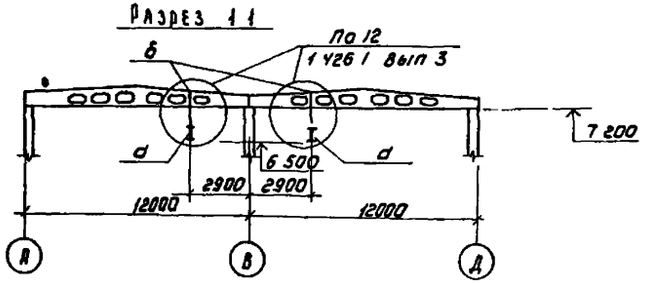


## Разрез 2-2

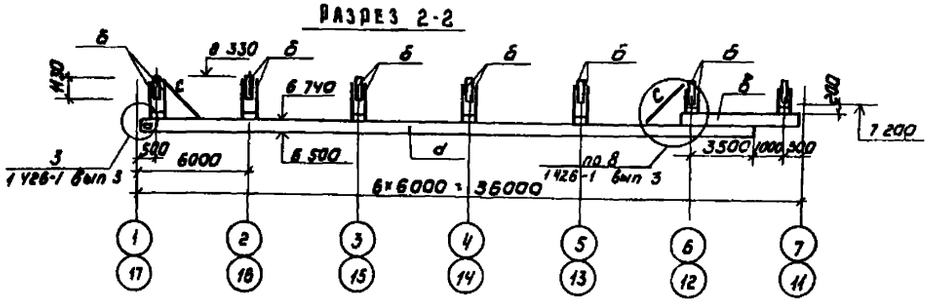


## Разрез 3-3

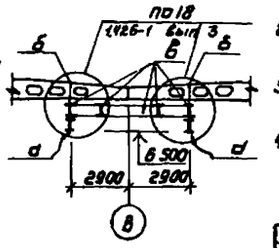


1 Сварку производить электродами типа Э-42 (ГОСТ 9467-75) $h_{шв}$ = 6 мм

2 Крепление подкранового пути - болтовое болты нормальной точности М16 (ГОСТ 7798-70*)

3 Стыковые швы нижнего пояса балок зачистить заподлицо с езловой поверхностью балок

4 Все металлические конструкции окрасить масляной краской за 2 раза (ГОСТ 595-77) езловую поверхность подкрановых путей не окрашивать

| | | | | | | | |
|---|---|---|---|---|---|---|---|
| | | | | ТП 901-3-176 КМ | | | |
| Привязан | | | | | | | |
| Инв.№ | Н. контр. | Кузнецова | | Отделение контактных осветителей для станции производительностью 50 тыс.т/сут | Стадия | Лист | Листов |
| | Провер. | Бабихова | | | Р | 10 | |
| | Ст. инж. | Петровнина | | | | | |
| | Тип. | Кузнецова | | Схема расположения подвесных путей в осях 1-7, 11-17 | ЦНИИЭП инженерного оборуд. г. Москва | | |
| | Гл. констр. | Шапиро | | | | | |
| | Нач. отд. | Красавин | | | | | |

15308-01

Копировал Кр...

Альбом I

Типовой проект 901-3-176

Схема расположения пожарных лестниц по осям "1"-"17"

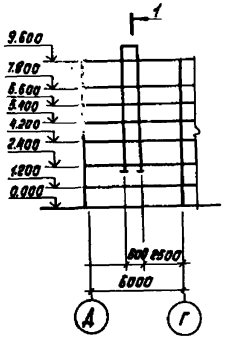


Разрез 1-1

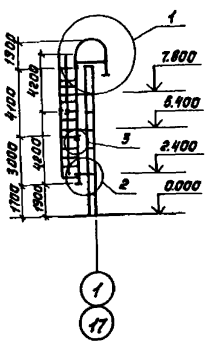


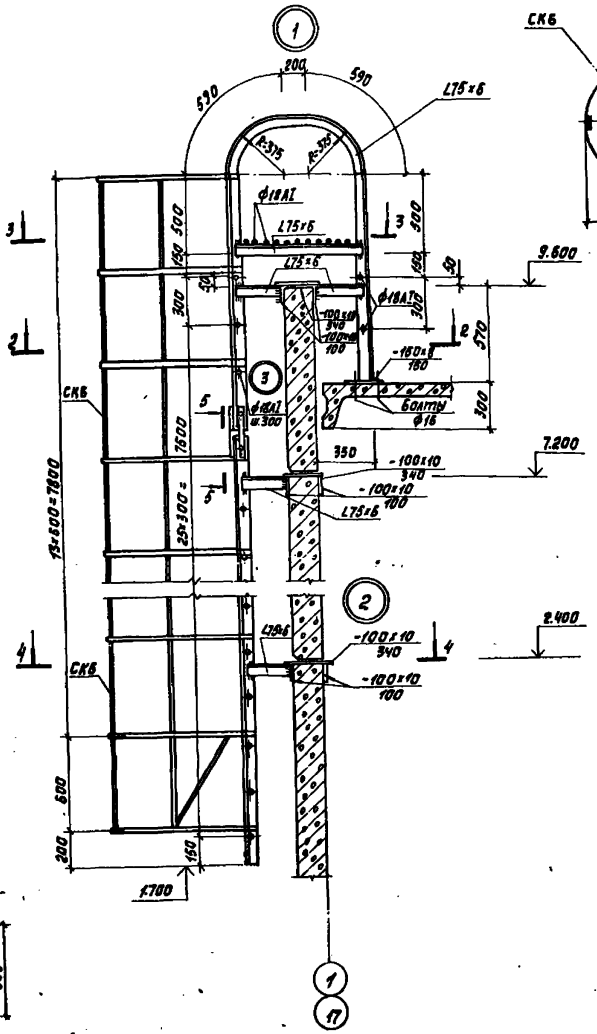


Разрез 2-2

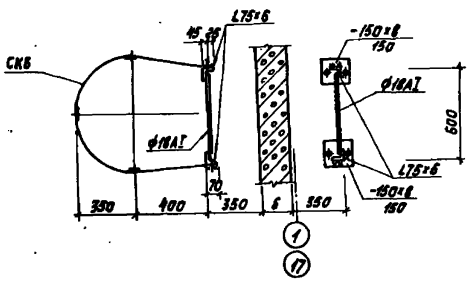


Разрез 3-3

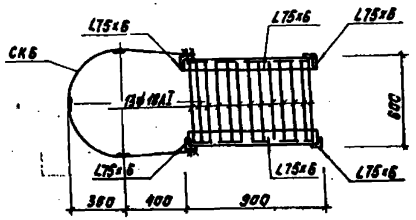


Разрез 4-4

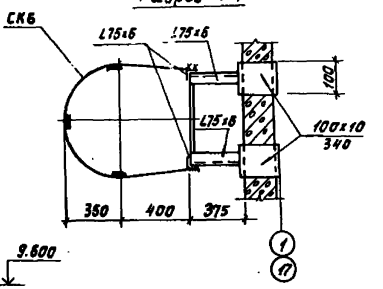


Разрез 5-5

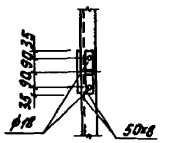


| Марка поз. | Обозначение | Наименование | Кол. | Масса | Примечание |
|---|---|---|---|---|---|
| СК6 | 1.459-2 Вып.2 | СК6 | 4 | 40кг | |

1. Сварку производить электродами типа Э42 ГОСТ 9467-75, высота шва $h_ш$ = 6мм.
2. Все металлические конструкции окрасить масляной краской ГОСТ 8292-75 за 2 раза.

Привязан

Инв. №

| | | |
|---|---|---|
| Н. контр. | Кузнецов | |
| Пров. | Петрожицкая | |
| Вед. инж. | Бабикова | |
| ГИП | Кузнецов | |
| Гл. конст. | Шапиро | |
| Нач. отд. | Колсавин | |

ТП 901-3-176 КМ

Отделение контактных осветителей для станции производительностью 30тыс.м³/сут

Схема расположения элементов пожарных лестниц. Узлы.

| Стадия | Лист | Листов |
|---|---|---|
| Р | 11 | |

ЦНИИЭП инженерного оборудования г.Москва

1830-01

Инв. № подл. | Подпись и дата | Взам. инв. №

gost.e-ecolog.ru