ТИПОВЫЕ МАТЕРИАЛЫ ДЛЯ ПРОЕКТИРОВАНИЯ

407-03-506.88

НАРУЖНАЯ УСТАНОВКА РЕАКТОРОВ 6-10КВ

АЛЬБОМ 4

АСИ СТРОИТЕЛЬНЫЕ ИЗДЕЛИЯ

СФ ЦИТП 620062, г.Свердловск, ул. Чебышева, 4
Зак. 4562 инв. 2532/4 тираж 300
Сдано в печать 22.08.1989 Цена 1-14

gost.e-ecolog.ru

ТИПОВЫЕ МАТЕРИАЛЫ ДЛЯ ПРОЕКТИРОВАНИЯ

407-03-506.88

НАРУЖНАЯ УСТАНОВКА РЕАКТОРОВ 6-10 кВ

АЛЬБОМ 4

ПЕРЕЧЕНЬ АЛЬБОМОВ

АЛЬБОМ 1	ПЗ	ПОЯСНИТЕЛЬНАЯ ЗАПИСКА
	ЭП	ЭЛЕКТРОТЕХНИЧЕСКИЕ ЧЕРТЕЖИ
АЛЬБОМ 2	ЭПИ	ЭЛЕКТРОМОНТАЖНЫЕ ИЗДЕЛИЯ
АЛЬБОМ 3	АС	СТРОИТЕЛЬНЫЕ ЧЕРТЕЖИ
АЛЬБОМ 4	АСИ	СТРОИТЕЛЬНЫЕ ИЗДЕЛИЯ

2532/4

РАЗРАБОТАНЫ
СЕВЕРО-ЗАПАДНЫМ ОТДЕЛЕНИЕМ
ИНСТИТУТА „ЭНЕРГОСЕТЬПРОЕКТ"
МИНЭНЕРГО СССР

ЗАМ. ГЛАВНОГО ИНЖЕНЕРА В.А. ОДИНЦОВ
ГЛАВНЫЙ ИНЖЕНЕР ПРОЕКТА Г.Д. ФОМИН

УТВЕРЖДЕНЫ И ВВЕДЕНЫ
В ДЕЙСТВИЕ
МИНЭНЕРГО СССР
ПРОТОКОЛ ОТ 25.08.88 №26

© СФ ЦИТП Госстрой СССР, 1988 г.

Альбом 4

Содержание альбома 4

NN листа	Наименование и обозначение документов Наименование листа	Стр.
	407-03-506.88 АСИ ТТ	
1	Технические требования	2
	407-03-506.88 АСИ	
1	Рама МР-1	3
2	Марка МР (МР-2 ... МР-7)	4
3	Марка МР (МР-8 ... МР-11)	5
4	Фундамент ФР-1	6
5	Фундамент ФР-2	7
6	Фундамент ФР-3	8
7	Фундамент ФР-4	9
8	Арматурные сетки С (С-1, С-2, С-3)	10
9	Фундамент ФР (ФР-5 ... ФР-8)	11
10	Марки МР (МР-14 ... МР-16)	12
11	Марки МР (МР-13, МР-17, МР-18)	13
12	Марка М-1	(14)

Инв. N подл. | Подпись и дата | Взам. инв. N

Альбом 4

1. Материал стальных элементов - углеродистая сталь по ТУ 14-1-3023-80 с гарантией свариваемости марки В Ст3 КП для районов с расчетной температурой до минус 40°С.
2. Электроды для сварных швов применять типа Э42А ГОСТ 9467-75.
3. Разметка деталей изделий должна производиться любым методом, обеспечивающим требуемую точность работ и экономное расходование стали
4. Детали должны изготавливаться из выправленного проката.
5. Защита стальных изделий от коррозии должна выполняться на заводе-изготовителе в виде лакокрасочного покрытия, назначаемого по СНиП 2.03.11-85, в зависимости от степени агрессивного воздействия воздушной среды в районе строительства.
6. Бетон для фундаментов В10.

Нач. отд	Роменский		30.12.88
Н. контр	Сацюк		30.12.88
ГИП	Фомин		30.12.88
ГИП стр	Кобалев		30.12.88
Гл. спец.	Кирсанова		30.12.88
Вед. инж.	Смирнова		30.12.88
Ст. инж.	Колинько		30.12.88

407-03-506.88 АСИ.ТТ

Технические требования

Стадия	Лист	Листов
Р	1	1

ЭНЕРГОСЕТЬПРОЕКТ
Северо-Западное отделение Ленинград

Копир. Кага

Формат А3

Альбом 4

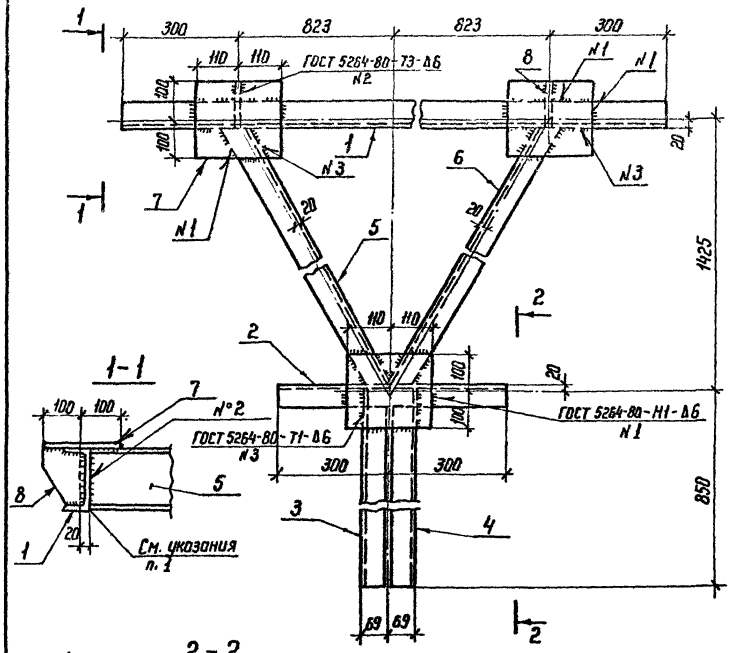

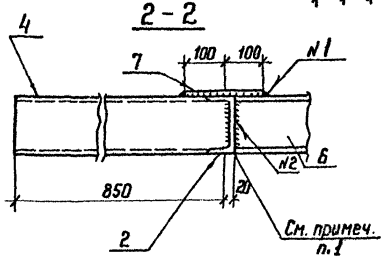

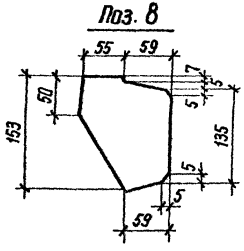

Формат	Зона	Поз.	Обозначение	Наименование	Кол.	Примечание
				Документация		
А4			407-03-506.88 ТТ	Технические требования		
				Детали		
Б4		1		Швеллер $\frac{16\text{-ГОСТ 8240-72*}}{\text{ВСт3-ГОСТ 535-79*}}$ ℓ=2246	1	31,9 кг
Б4		2		То же ℓ=600	1	8,5 кг
Б4		3		" ℓ=864	1	12,3 кг
Б4		4		" ℓ=864	1	12,3 кг
Б4		5		" ℓ=1635	1	23,2 кг
Б4		6		" ℓ=1635	1	23,2 кг
Б4		7		Лист $\frac{10\text{-ГОСТ 19903-74*}}{\text{ВСт3 ГОСТ 14637-79}}$ S=200×220	3	3,5 кг
Б4		8		Лист $\frac{8\text{-ГОСТ 19903-74*}}{\text{ВСт3 ГОСТ 14637-79}}$ S=114×153	2	1,1 кг

1. В поз. 1 и 2 на обоих концах снять фаску у нижней полки размером 15×15 мм на длине 120 мм.
2. Поз. 4 зеркальна поз. 3; поз. 6 зеркальна поз. 5.

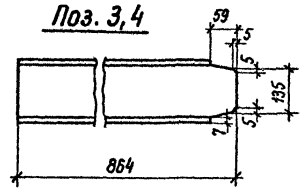

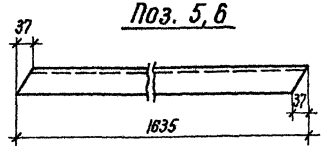

				407-03-506.88 АСИ-1			
Нач. отд	Раменский	[signature]	30.08.88	Рама МР-1	Стадия	Масса	Масштаб
Н. контр	Сацюк	[signature]	30.08.88		Р	124,1	1:10
ГИП стр	Ковалев	[signature]	30.08.88		Лист	Листов 1	
Гл. спец	Кирсанова	[signature]	30.08.88		ЭНЕРГОСЕТЬПРОЕКТ Северо-Западное отделение Ленинград		
Вед. инж	Смирнова	[signature]	30.08.88				
Ст. инж.	Колинько	[signature]	30.08.88				

Инв. № подл. | Подпись и дата | Взам. инв. №

Копир. [signature]

формат А3

Альбом 4

МР-2...МР-5

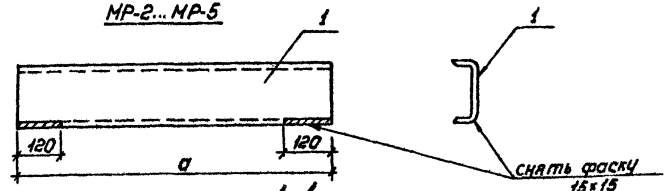

1–1

МР-6; МР-7

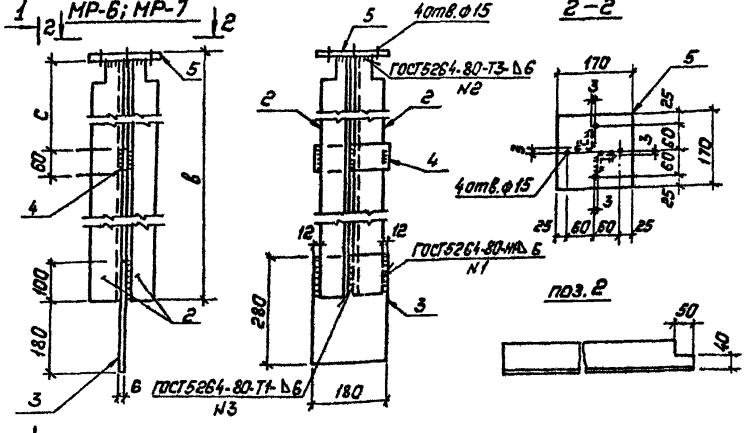

Обозначение	Марка	a мм	в мм	c мм	Масса кг
407-03-506.88 АСУ-2	МР-2	814	—	—	11.6
407-03-506.88 АСУ-2	МР-3	1214	—	—	17.2
407-03-506.88 АСУ-2	МР-4	2460	—	—	34.9
407-03-506.88 АСУ-2	МР-5	2860	—	—	40.6
407-03-506.88 АСУ-2	МР-6	—	1480	660	24.7
407-03-506.88 АСУ-2	МР-7	—	1620	730	26.7

Формат	Зона	Поз.	Обозначение	Наименование	Кол.	Примечание
				Документация		
А4			407.03-506.88 ТТ	Технические требования		
				Детали		
				МР-2		
БУ		1		Швеллер 16-ГОСТ 8240-72* Вст3 ГОСТ 535-79* ℓ=814	1	11,6кг
				МР-3		
БУ		1		Швеллер 16-ГОСТ 8240-72* Вст3 ГОСТ 535-79* ℓ=1214	1	17,2кг
				МР-4		
БУ		1		Швеллер 16-ГОСТ 8240-72* Вст3 ГОСТ 535-79* ℓ=2460	1	34,9кг
				МР-5		
БУ		1		Швеллер 16-ГОСТ 8240-72* Вст3 ГОСТ 535-79* ℓ=2860	1	40,6кг
				МР-6		
БУ		2		Уголок 75×75×6 ГОСТ 8509-86 Вст3 ГОСТ 535-79* ℓ=1474	2	10,2кг
БУ		3		Лист 6-ГОСТ 19903-74* Вст3 ГОСТ 14637-79 S=180×280	1	2,4кг
БУ		4		Полоса 6×60-ГОСТ 103-76* Вст3 ГОСТ 535-79* ℓ=180	1	0,5кг
БУ		5		Лист 6-ГОСТ 19903-74* Вст3 ГОСТ 14637-79 S=170×170	1	1,36кг
				МР-7		
БУ		2		Уголок 75×75×6 ГОСТ 8509-86 Вст3 ГОСТ 535-79* ℓ=1614	2	11,2кг
БУ		3		Лист 6-ГОСТ 19903-74* Вст3 ГОСТ 14637-79 S=180×280	1	2,4кг
БУ		4		Полоса 6×60-ГОСТ 103-76* Вст3 ГОСТ 535-79* ℓ=180	1	0,5кг
БУ		5		Лист 6-ГОСТ 19903-74* Вст3 ГОСТ 14637-79 S=170×170	1	1,36кг

Нач. отд.	Роненский		30.08.88
Н. контр.	Сацюк		30.08.88
ГИП стр.	Ковалев		30.08.88
Гл. спец.	Кирсанова		30.08.88
Вед. инж.	Смирнова		30.08.88
Ст. инж.	Калинько		30.08.88

407-03-506.88 АСУ-2

Марка МР (МР-2...МР-7)

Стадия	Масса	Масштаб
Р	см. табл.	
Лист	Листов 1	

Энергосетьпроект
Северо-Западное отделение Ленинград

Инв.№ подл. | Подпись и дата | Взам. инв.№

Копировал: Попье

Формат: А3

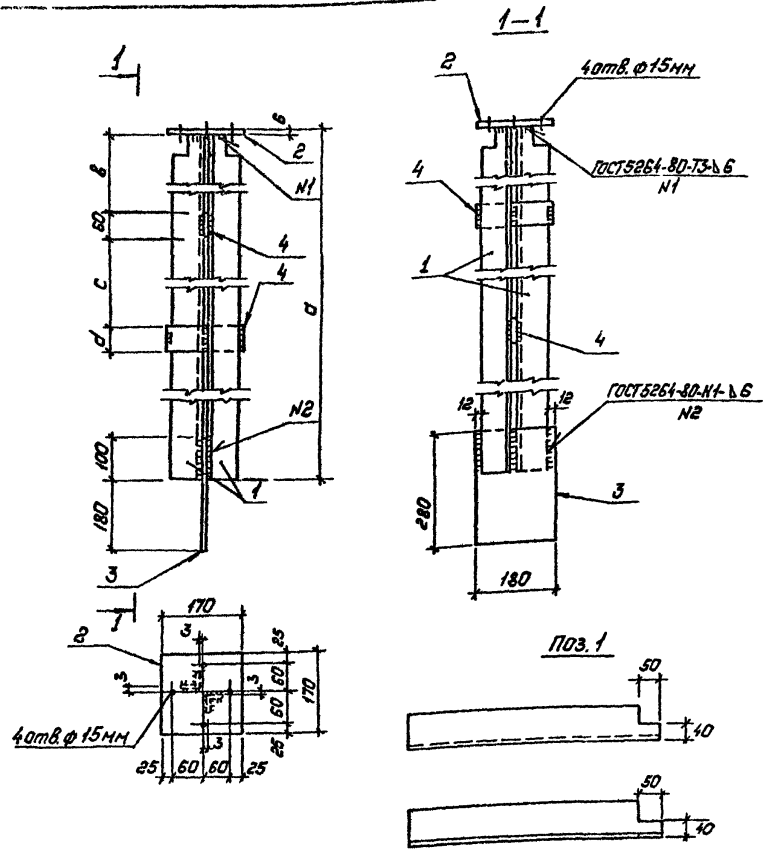

Обозначение	Марка	d мм	b мм	c мм	d мм	Масса кг
407-03-506.88 АСИ-3	МР-9	1370	630	—	—	23.1
407-03-506.88 АСИ-3	МР-10	1780	810	—	—	28.7
407-03-506.88 АСИ-3	МР-11	2070	600	600	60	33.2
407-03-506.88 АСИ-3	МР-8	1770	800	—	—	28.7

Формат	Зона	Поз.	Обозначение	Наименование	Кол.	Примечание
				Документация		
А4			407-03-506.88 ТТ	Технические требования		
				Детали		
				МР-9		
БЧ		1		Уголок 75×75×6 ГОСТ 8509-86 / Вст3 ГОСТ 535-79* ℓ=1364	2	9,4кг
БЧ		2		Лист 6-ГОСТ 19903-74* / Вст3 ГОСТ 535-79* S=170×170	1	1,4кг
БЧ		3		То же S=180×280	1	2,4кг
БЧ		4		Полоса 6×60-ГОСТ 103-76* / Вст3 ГОСТ 535-79* ℓ=180	1	0,5кг
				МР-10		
БЧ		1		Уголок 75×75×6 ГОСТ 8509-86 / Вст3 ГОСТ 535-79* ℓ=1774	2	12,2кг
БЧ		2		Лист 6-ГОСТ 19903-74* / Вст3 ГОСТ 535-79* S=170×170	1	1,4кг
БЧ		3		То же S=180×280	1	2,4кг
БЧ		4		Полоса 6×60-ГОСТ 103-76* / Вст3 ГОСТ 535-79* ℓ=180	1	0,5кг
				МР-11		
БЧ		1		Уголок 75×75×6 ГОСТ 8509-86 / Вст3 ГОСТ 535-79* ℓ=2064	2	14,2кг
БЧ		2		Лист 6-ГОСТ 19903-74* / Вст3 ГОСТ 535-79* S=170×170	1	1,4кг
БЧ		3		То же S=180×280	1	2,4кг
БЧ		4		Полоса 6×60-ГОСТ 103-76* / Вст3 ГОСТ 535-79* ℓ=180	2	0,5кг
				МР-8		
БЧ		1		Уголок 75×75×6 ГОСТ 8509-86 / Вст3 ГОСТ 535-79* ℓ=1764	1	12,2кг
БЧ		2		Лист 6-ГОСТ 19903-74* / Вст3 ГОСТ 535-79* S=180×280	1	2,4кг
БЧ		3		То же S=170×170	1	1,36кг
БЧ		4		Полоса 6×60-ГОСТ 103-76* / Вст3 ГОСТ 535-79* ℓ=180	1	0,6кг

Взам.инв.№ | Подпись и дата | Инв.№ подл.

Нач.отд.	Романский		30.08.88
Н.контр.	Сацюк		30.08.88
ГИП стр.	Кобелев		30.08.88
Гл.спец.	Кургонава		30.08.88
Рез.инж.	Смирнова		30.08.88
Ст.инж.	Колинько		30.08.88

407-03-506.88 АСИ-3

Марка МР (МР-8... МР-11)

Стадия	Масса	Масштаб
Р	см. табл.	
Лист	Листов 1	

Энергосетьпроект
Северо-Западное отделение
Ленинград

Копировал: Полье

Формат А3

Альбом 4

1–1

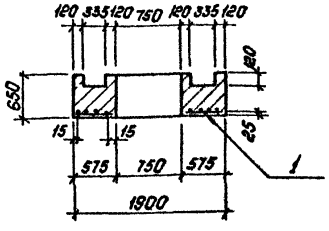

2–2

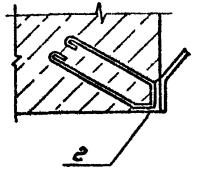

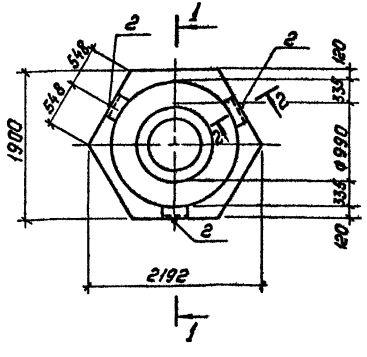

1. Штраба перед замоноличиванием должна быть тщательно очищена от мусора и иметь насечку для более прочного соединения с бетоном.
2. Бетон для заделки анкерных болтов применять класса В10 на мелком заполнителе.

Формат	Зона	Поз.	Обозначение	Наименование	Кол.	Примечание
				Документация		
А4			407-03-506.88 ТТ	Технические требования		
				Детали		
Б4		1	407-03-506.88 АСИ-8	Сетка С-1	1	49.8кг
Б4		2	407-03-506.88 АСИ-12	Закладная деталь М-1	3	3,7кг
				Материалы		
		—		Бетон В10	1,43	м³

Ведомость расхода стали на элемент, кг

Марка элемента	Изделия арматурные			Изделия закладные						Общий расход
	Арматура класса AI ГОСТ 5781-82		Всего	Арматура класса AI ГОСТ 5781-82			Прокат марки Вст3 ГОСТ 103-76		Всего	
	ф16	Итого		ф8	ф16	Итого	L75х6	Итого		
ФР-1	49.8	49.8	49.8	2.7	2.1	4.8	6.3	6.3	11.1	60.9

Нач. отд.	Роменский		30.05.88	407-03-506.88 АСИ-4	
Н. контр.	Сацюк		30.05.88	Фундамент ФР-1	Стадия: Р; Масса: 3580; Масштаб: 1:20
ГИП стр.	Ковалев		30.05.88		Лист; Листов 1
Гл. спец.	Курсанова		30.05.88		"Энергосетьпроект" Северо-Западное отделение Ленинград
Вед. инж.	Смирнова		30.05.88		
Ст. инж.	Колинько		30.05.88		

Копировал: Полье Формат: А3

Инв. № подл. | Подпись и дата | Взам. инв. №

2532.14

Альбом 4

1–1

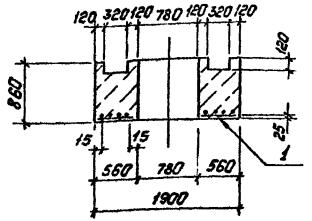

2–2

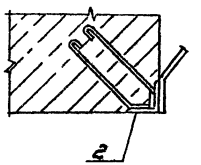

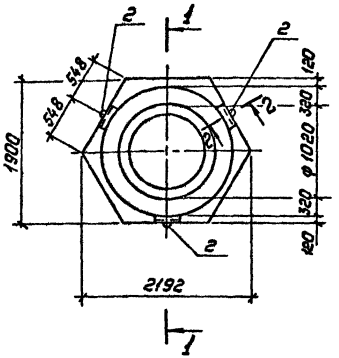

1. Штраба перед замоноличиванием должна быть тщательно очищена от мусора и иметь насечку для более прочного соединения с бетоном.
2. Бетон для заделки анкерных болтов применять класса В10 на мелком заполнителе.

Формат	Зона	Поз.	Обозначение		Наименование	Кол.	Примечание
					Документация		
А4			407-03-506.88 ТТ		Технические требования		
					Детали		
БЧ		1	407-03-506.88	АСИ-8	Сетка С-2	1	46,2кг
БЧ		2	407-03-506.88	АСИ-12	Закладная деталь М-1	3	3,7кг
					Материалы		
		–			Бетон В10	1,85	м³

Ведомость расхода стали на элемент, кг

Марка элемента	Изделия арматурные			Изделия закладные					Общий расход
	Арматура класса		Всего	Арматура класса			Прокат марки	Всего	
	AI			AI			Вст3		
	ГОСТ 5781-82			ГОСТ 5781-82			ГОСТ 103-76		
	ф16	Итого		ф8	ф16	Итого	L75х6	Итого	
ФР-2	46,2	46,2	46,2	2,7	2,1	4,8	6,3	6,3	11,1	57,3

Нач.отд.	Раненский		30.09.88
Н.контр.	Сацюк		30.09.88
ГИП стр.	Ковалев		30.09.88
Гл.спец.	Кирсанова		30.09.88
Вед.инж.	Смирнова		30.09.88
Ст.инж.	Калинька		30.09.88

407-03-506.88 АСИ-5

Фундамент ФР-2

Стадия	Масса	Масштаб
Р	4630	1:20
Лист	Листов 1	

„Энергосетьпроект"
Северо-Западное отделение
Ленинград

Копировал: Полье

Формат А3

Инв.№ подл. | Подпись и дата | Взам.инв.№

2.532/4

Альбом 4

1-1

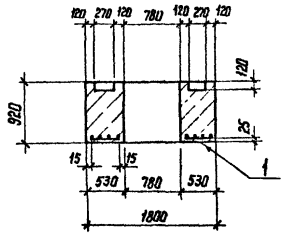

2-2

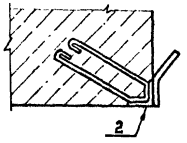

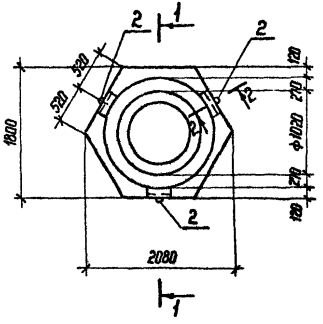

1. Штраба перед замоноличиванием должна быть тщательно очищена от мусора и иметь насечку для более прочного соединения с бетоном.
2. Бетон для заделки анкерных болтов применять класса В10 на мелком заполнителе.

Формат	Зона	Поз.	Обозначение	Наименование	Кол.	Примечание
				Документация		
А4			407-03-506.88 ТТ	Технические требования		
				Детали		
Б4		1	407-03-506.88 АСИ-8	Сетка С-2	1	46,2 кг
Б4		2	407-03-506.88 АСИ-12	Закладная деталь М-1	3	3,7 кг
				Материалы		
		—		Бетон В10	1,7	$м^3$

Ведомость расхода стали на элемент, кг

Марка элемента	Изделия арматурные			Изделия закладные						Общий расход
	Арматура класса		Всего	Арматура класса			Прокат марки		Всего	
	АI			АI			В Ст3			
	ГОСТ 5781-82			ГОСТ 5781-82			ГОСТ 103-76			
	ф16	Итого		ф8	ф16	Итого	L75×6	Итого		
ФР-3	46,2	46,2	46,2	2,7	2,1	4,8	6,3	6,3	11,1	57,3

Нач. отд.	Роменский	[подпись]	30.08.88
Н.контр.	Сацюк	[подпись]	30.08.88
ГИП стр.	Ковалев	[подпись]	30.08.88
Гл. спец.	Кирсанова	[подпись]	30.08.88
Вед. инж.	Смирнова	[подпись]	30.08.88
Ст. инж.	Колинько	[подпись]	30.08.88

407-03-506.88 АСИ-6

Фундамент ФР-3

Стадия	Масса	Масштаб
Р	4250	1:20

Лист | Листов 1

ЭНЕРГОСЕТЬПРОЕКТ
Северо-Западное отделение
Ленинград

Копир. Нота

формат А3

Инв. № подл. | Подпись и дата | Взам. инв. №

2532/4

Альбом 4

1-1

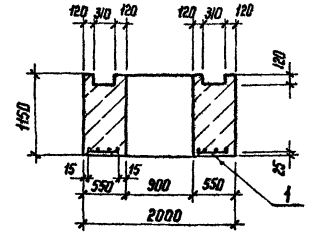

2-2

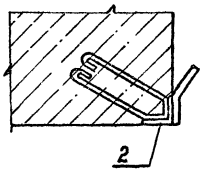

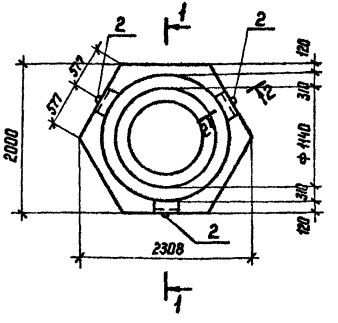

1. Штраба перед замоноличиванием должна быть тщательно очищена от мусора и иметь насечку для более прочного соединения с бетоном.
2. Бетон для заделки анкерных болтов применять класса В10 на мелком заполнителе.

Формат	Зона	Поз.	Обозначение	Наименование	Кол.	Примечание
				Документация		
А4			407-03-506.88 ТТ	Технические требования		
				Детали		
Б4		1	407-03-506.88 АСИ-8	Сетка С-3	1	60,0
Б4		2	407-03-506.88 АСИ-12	Закладная деталь М-1	3	3,7 кг
				Материалы		
		—		Бетон В 10	2,5	м²

Ведомость расхода стали на элемент, кг

Марка элемента	Изделия арматурные			Изделия закладные						Общий расход
	Арматура класса		Всего	Арматура класса			Прокат марки		Всего	
	AI			AI			Вст3			
	ГОСТ 5781-82			ГОСТ 5781-82			ГОСТ 103-76			
	Ф16	Итого		Ф8	Ф16	Итого	L 75×6	Итого		
ФР-4	60,0	60,0	60	2,7	2,1	4,8	6,3	6,3	11,1	71,1

Нач. отд.	Романский		30.03.89
Н. контр	Сацюк		30.03.89
ГИП стр	Ковалев		30.03.89
Гл. спец.	Кирсанова		30.03.89
Вед инж	Смирнова		30.03.89
Ст. инж.	Колинько		30.03.89

407-03-506.88 АСИ-7

Фундамент ФР-4

Стадия	Масса	Масштаб
Р	6250	1:20
Лист	Листов 1	

ЭНЕРГОСЕТЬПРОЕКТ
Северо-Западное отделение
Ленинград

Копир. Ката

Формат А3

Инв.№ подл. | Подпись и дата | Взам. инв.№

Альбом 4

С-3

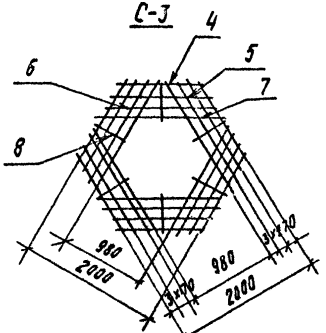

С-1; С-2

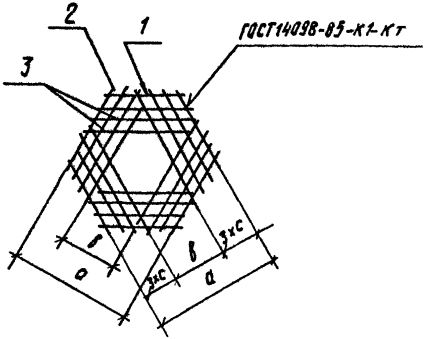

Формат	Зона	Поз.	Обозначение	Наименование	Кол.	Примечание
				Документация		
А4			407-03-506.88 ТТ	Технические требования		
				Детали		
				С-1		
Б4		1		А-I-16 ГОСТ 5781-82* ℓ=1070	6	1,7 кг
Б4		2		То же ℓ=1270	6	2,0 кг
Б4		3		" ℓ=1480	12	2,3 кг
				С-2		
Б4		1		А-I-16 ГОСТ 5781-82* ℓ=1010	6	1,6 кг
Б4		2		То же ℓ=1180	6	1,9 кг
Б4		3		" ℓ=1350	12	2,1 кг
				С-3		
Б4		4		А-I-16 ГОСТ 5781-82* ℓ=1200	6	1,9 кг
Б4		5		То же ℓ=1360	6	2,2 кг
Б4		6		" ℓ=1530	6	2,4 кг
Б4		7		" ℓ=1715	6	2,7 кг
Б4		8		" ℓ=520	6	0,8 кг

Сварку производить во всех местах пересечения стержней.

Обозначение	Марка	а мм	в мм	с мм	Масса кг
407-03-506.88 АСИ-8	С-1	1830	810	110	49,8
407-03-506.88 АСИ-8	С-2	1760	860	150	46,2
407-03-506.88 АСИ-8	С-3	—	—	—	60,0

Инв.№подл. | Подпись и дата | Взам.инв.№

Нач. отд.	Роменский		30.08.88
Н. контр.	Соцнак		30.08.88
Гип стр.	Ковалев		30.08.88
Гл. спец.	Кирсанова		30.08.88
Вед. инж.	Смирнова		30.08.88
Ст. инж.	Колинько		30.08.88

407-03-506.88 АСИ-8

Арматурные сетки с (С-1; С-2, С-3)

Стадия	Масса	Масштаб
Р	см. табл.	1:20
Лист	Листов 1	

"ЭНЕРГОСЕТЬПРОЕКТ" Северо-Западное отделение Ленинград

Копировал Дуб.

Формат А3

Альбом 4

1-1

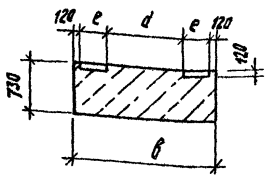

2-2

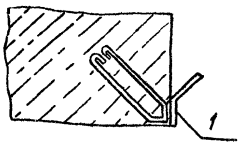

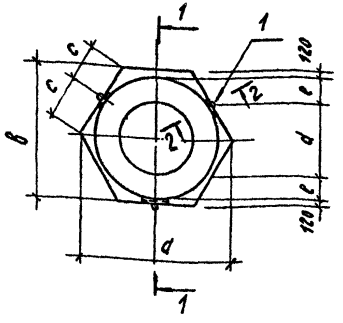

Форма	Зона	Поз	Обозначение	Наименование	Кол.	Примечание
				Документация		
А4			407-03-506.88 ТТ	Технические требования		
				Фундамент ФР		
				(ФР-5... ФР-8)		
				Детали		
Б4		1	407-03-506.88 АСИ-12	Закладная деталь М-1	3	3,7кг

Ведомость расхода стали на элемент, кг

Марка элемента	Изделия арматурные						Общий расход
	Арматура класса			Прокат марки		Всего	
	А I			В ст3			
	ГОСТ 5781-82			ГОСТ 103-76			
	Ф8	Ф16	Итого	L75x6	Итого		
ФР-5... ФР-8	2,7	2,1	4,8	6,3	6,3	11,1	11,1

1. Штраба перед замоналичиванием должна быть тщательно очищена от мусора и иметь насечку для более прочного соединения с бетоном.
2. Бетон для заделки анкерных болтов принять класса В10.

Обозначение	Марка	a мм	в мм	c мм	e мм	d мм	Бетон В10, м³	Масса кг
407-03-506.88 АСИ-9	ФР-5	2192	1900	548	335	990	2,26	5650
407-03-506.88 АСИ-9	ФР-6	2192	1900	548	320	1020	2,26	5650
407-03-506.88 АСИ-9	ФР-7	2080	1800	520	270	1020	2,04	5100
407-03-506.88 АСИ-9	ФР-8	2308	2000	577	310	1140	2,51	6275

Инв.№ подл.	Подпись и дата	Взам.инв.№

Нач.отд.	Роменский	[signature]	3198.88
Н.контр.	Сацюк	[signature]	3008.88
Гип.стр.	Ковалев	[signature]	3008.88
Гл.спец.	Кирсанова	[signature]	3008.88
Вед.инж.	Смирнова	[signature]	3008.88
Ст.инж.	Колинько	[signature]	3198.88

407-03-506.88 АСИ-9

Фундамент ФР (ФР-5... ФР-8)

Стадия	Масса	Масштаб
Р	см. табл.	1:20

Лист | Листов 1

ЭНЕРГОСЕТЬПРОЕКТ "Северо-Западное отделение Ленинград

Копировал Дуб. Формат А3

Альбом 4

МР-14

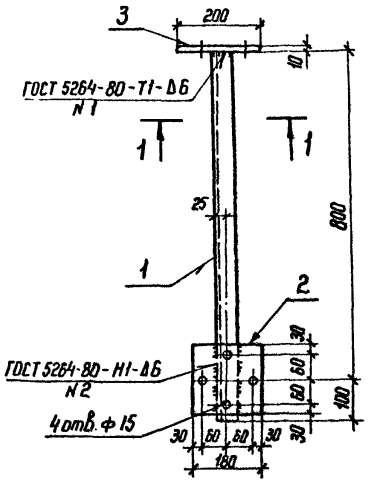

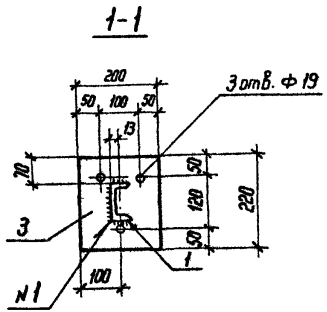

МР-15

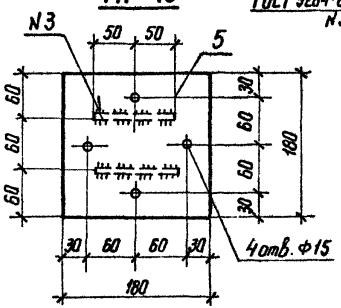

МР-16

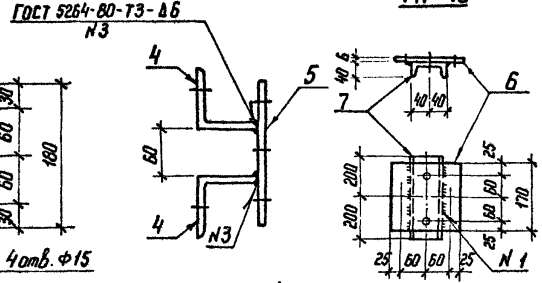

Поз. 4

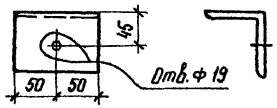

Формат	Зона	Поз.	Обозначение	Наименование	Кол.	Примечание
				Документация		
А4			407-03-506.88 ТТ	Технические требования		
				Детали		
				МР-14		
Б4		1		Швеллер $\frac{\text{В-ГОСТ 8240-72}}{\text{ВСт3 ГОСТ 535-79*}}$ ℓ=900	1	6,4 кг
Б4		2		Лист $\frac{\text{Б-ГОСТ 19903-74*}}{\text{ВСт3-ГОСТ 14637-79}}$ S=180×180	1	1,5 кг
Б4		3		Лист $\frac{\text{10-ГОСТ 19903-74*}}{\text{ВСт3 ГОСТ 14637-79}}$ S=200×220	1	3,5 кг
				МР-15		
Б4		4		Уголок $\frac{\text{75×75×6 ГОСТ 8509-86}}{\text{ВСт3 ГОСТ 535-79*}}$ ℓ=100	2	0,7 кг
Б4		5		Лист $\frac{\text{Б-ГОСТ 19903-74*}}{\text{ВСт3 ГОСТ 14637-79}}$ S=180×180	1	1,5 кг
				МР-16		
Б4		6		Лист $\frac{\text{Б-ГОСТ 19903-74}}{\text{ВСт3-ГОСТ 14637-79}}$ S=170×170	1	1,4 кг
Б4		7		Швеллер $\frac{\text{В-ГОСТ 8240-72*}}{\text{ВСт3 ГОСТ 535-79*}}$ ℓ=400	1	2,8 кг

Обозначение	Марка	Масса кг
407-03-506.88 АСИ-10	МР-14	11,4
407-03-506.88 АСИ-10	МР-15	2,9
407-03-506.88 АСИ-10	МР-16	4,2

Нач. отд	Раменский		30.09.88
Н.контр	Сацюк		30.09.88
ГИП стр	Ковалев		30.09.88
Гл. спец	Кирсанова		30.09.88
Вед. инж.	Смирнова		30.09.88
Ст. инж.	Калинько		30.09.88

407-03-506.88 АСИ-10

Марки МР (МР-14... МР-16)

Стадия	Масса	Масштаб
Р	см. табл.	1:10
Лист	Листов 1	

ЭНЕРГОСЕТЬПРОЕКТ
Северо-Западное отделение
Ленинград

Инв. № подл. | Подпись и дата | Взам. инв. №

Копир. Ната

Формат А3

Альбом 4

МР-17

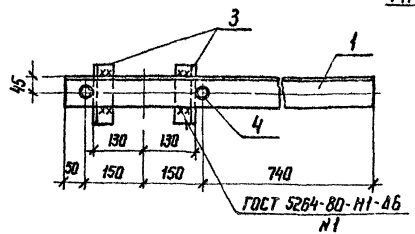

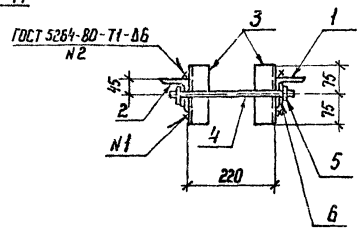

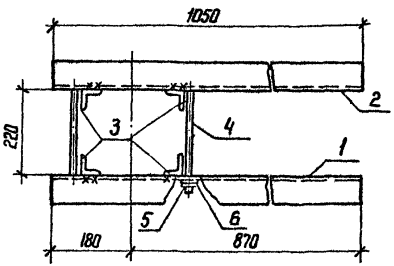

Стяжная шпилька

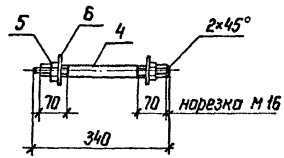

МР-13

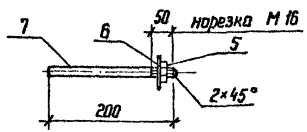

МР-18

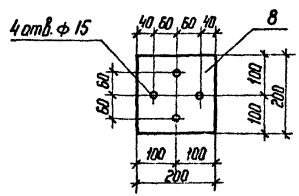

Обозначение	Марка	Масса кг
407-03-506.88 АСИ-11	МР-13	0,3
407-03-506.88 АСИ-11	МР-17	18,0
407-03-506.88 АСИ-11	МР-18	1,9

Формат	Зона	Поз.	Обозначение	Наименование	Кол	Примечание
				Документация		
А4			407-03-506.88 ТТ	Технические требования		
				МР-17		
				Детали		
Б4		1		Уголок 75×75×6 ГОСТ 8509-86 / Ст3 ГОСТ 535-79* ℓ=1050	1	7,2 кг
Б4		2		То же ℓ=1050	1	7,2 кг
Б4		3		Уголок 50×50×5 ГОСТ 8509-86 / Ст3 ГОСТ 535-79* ℓ=150	4	0,6 кг
Б4		4		Круг 16-ГОСТ 2590-71* / Ст3 ГОСТ 535-79* ℓ=380	2	0,6 кг
				Стандартные изделия		
–		5		Гайка М16,5 ГОСТ 5915-70*	4	
–		6		Шайба 16 ГОСТ 11371-78*	4	
				МР-13		
Б4		7		Круг 16-ГОСТ 2590-71* / Ст3 ГОСТ 535-79* ℓ=200	1	0,3 кг
				Стандартные изделия		
–		5		Гайка М16.5 ГОСТ 5915-70*	1	
–		6		Шайба 16 ГОСТ 11371-78*	1	
				МР-18		
Б4		8		Лист 6-ГОСТ 19903-74* / Ст3 ГОСТ 14637-79* S=200×200	1	1,9 кг

Инв.№ подл. | Подпись и дата | Взам. инв.

Нач. отд	Роменский		30.03.88
Н. контр	Сацюк		30.03.88
ГИП стр	Ковалев		30.03.88
Гл. спец	Кирсанова		30.03.88
Вед. инж	Смирнова		30.03.88
Ст. инж	Колинько		30.03.88

407-03-506.88 АСИ-11

Марки МР (МР-13, МР-17, МР-18)

Стадия	Масса	Масштаб
Р	см. табл	
Лист	Листов 1	

ЭНЕРГОСЕТЬПРОЕКТ
Северо-Западное отделение Ленинград

Копир. Ната

Формат А3

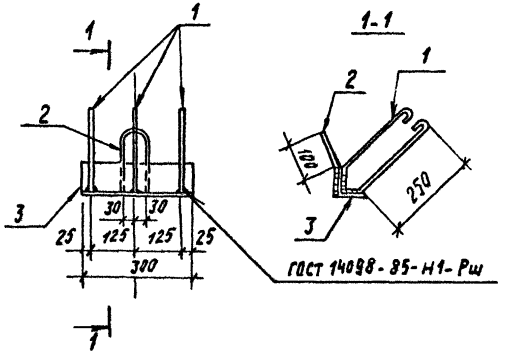

Формат	Зона	Поз.	Обозначение	Наименование	Кол.	Примечание
				Документация		
А4			407-03-506.88 ТТ	Технические требования		
				М-1		
				Детали		
Б4		1		А-I-8 ГОСТ 5781-82* ℓ=750	3	0,3 кг
Б4		2		А-I-16 ГОСТ 5781-82* ℓ=420	1	0,7 кг
Б4		3		Уголок 75×75×6 ГОСТ 8509-86 / Вст3ГОСТ 535-79* ℓ=300	1	2,1 кг

Взам. инв. №

Подпись и дата

Инв. № подл.

ГИП стр.	Ковалев		30.08.88
Гл. спец.	Кирсанова		30.08.88
Вед. инж.	Смирнова		30.08.88
Ст. инж.	Жолнико		30.08.88

407-03-506.88 АСУ-12

Марка М-1

Стадия	Масса	Масштаб
Р	3,7	
Лист	Листов 1	

ЭНЕРГОСЕТЬПРОЕКТ
Северо-Западное отделение
Ленинград

Копировал Дубл. Формат А4

gost.e-ecolog.ru