ТИПОВЫЕ МАТЕРИАЛЫ ДЛЯ ПРОЕКТИРОВАНИЯ

407-03-506.88

НАРУЖНАЯ УСТАНОВКА РЕАКТОРОВ 6-10КВ

АЛЬБОМ 2

ЭПИ ЭЛЕКТРОМОНТАЖНЫЕ ИЗДЕЛИЯ

gost.e-ecolog.ru

ТИПОВЫЕ МАТЕРИАЛЫ ДЛЯ ПРОЕКТИРОВАНИЯ

407-03-506.88

НАРУЖНАЯ УСТАНОВКА РЕАКТОРОВ 6-10 кВ

АЛЬБОМ 2

ПЕРЕЧЕНЬ АЛЬБОМОВ

АЛЬБОМ 1	ПЗ	ПОЯСНИТЕЛЬНАЯ ЗАПИСКА
	ЭП	ЭЛЕКТРОТЕХНИЧЕСКИЕ ЧЕРТЕЖИ
АЛЬБОМ 2	ЭПИ	ЭЛЕКТРОМОНТАЖНЫЕ ИЗДЕЛИЯ
АЛЬБОМ 3	АС	СТРОИТЕЛЬНЫЕ ЧЕРТЕЖИ
АЛЬБОМ 4	АСИ	СТРОИТЕЛЬНЫЕ ИЗДЕЛИЯ

2532/2

РАЗРАБОТАНЫ
СЕВЕРО-ЗАПАДНЫМ ОТДЕЛЕНИЕМ
ИНСТИТУТА „ЭНЕРГОСЕТЬПРОЕКТ"
МИНЭНЕРГО СССР

ЗАМ. ГЛАВНОГО ИНЖЕНЕРА В.А. ОДИНЦОВ
ГЛАВНЫЙ ИНЖЕНЕР ПРОЕКТА Г.Д. ФОМИН

УТВЕРЖДЕНЫ И ВВЕДЕНЫ
В ДЕЙСТВИЕ
МИНЭНЕРГО СССР
ПРОТОКОЛ ОТ 25.08.88 №25

© СФ ЦИТП Госстрой СССР, 1988г.

Альбом 2

Содержание альбома № 2

NN листов	Наименование и обозначение документов Наименование листа	Стр.
	407-03-506.88-ЭПИ. Электромонтажные изделия	
	Титульный лист	1
	Содержание альбома 2	2
001	Скоба С-1	3
002	Скоба С-2	3
003	Планка П-1	4
004	Марка М-1	4
005	Планка П-2	5
006	Марка М-2	5
007	Уголок У-1	6
008	Планка П-3	6
009	Уголок У-2	7
100	Устройство контактное УК-1	8
101	Устройство контактное УК-2	9
101СБ	Устройство контактное УК-2. Сборочный чертеж	10
102	Устройство контактное УК-3	11
102СБ	Устройство контактное УК-3. Сборочный чертеж	12
103	Устройство контактное УК-4	13
103СБ	Устройство контактное УК-4. Сборочный чертеж	14
104	Устройство контактное УК-5	15
104СБ	Устройство контактное УК-5. Сборочный чертеж	16
105	Кронштейн К-1	17
106	Марка М-3.	18

Общие указания

В альбоме содержатся рабочие чертежи электромонтажных изделий и отдельных металлоконструкций, используемых в узлах ошиновки токоограничивающих бетонных реакторов 6-10 кВ наружной установки при их расположении у зданий ЗРУ либо КРУН серии К-47 Куйбышевского завода „Электрощит". Указанные изделия рассчитаны на изготовление в условиях специализированных заводов или мастерских строительно-монтажных трестов

Документация по металлоконструкциям, относящимся к строительной части узла установки реакторов, приведена в альбоме 4.

Инв. № подл. | Подпись и дата | Взам. инв. №

Альбом 2

Rz 40 (√)

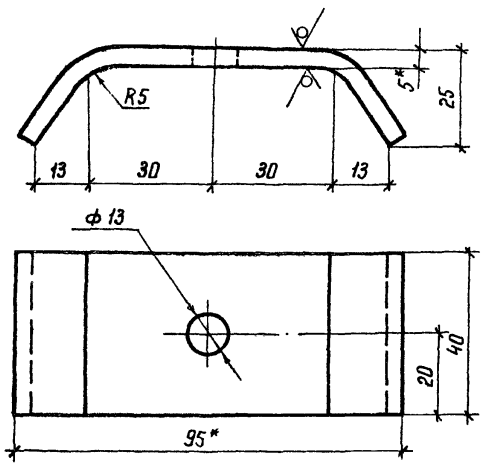

1.* Размер для справок.
2. Предельные отклонения размеров: H14; h14; $\pm \frac{IT14}{2}$

				407-03-506.88-ЭПИ-001		
ГИП	Фомин		30.08.88	Скоба С-1	Стадия: РП	Масса: 0,2	Масштаб: 1:1
Н.контр.	Ломоносова		30.08.88			Лист	Листов 1
Рук. гр.	Карпов		30.08.88			
Инженер	Семячкина		30.08.88	Лист 5-ГОСТ 19903-74* / В Ст 3 кп 2-ГОСТ 14637-79	ЭНЕРГОСЕТЬПРОЕКТ Северо-Западное отделение Ленинград	

Инв.№ подл. | Подпись и дата | Взам. инв.№

Копир. Маса

Формат А4

Альбом 2

Rz 40 (√)

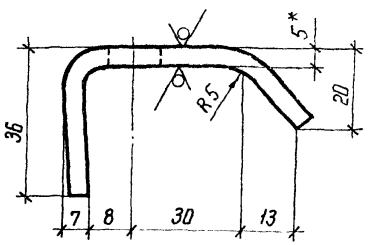

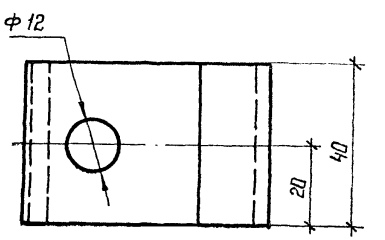

1.* Размер для справок
2. Предельные отклонения размеров: H14; h14; $\pm \frac{IT14}{2}$

				407-03-506.88-ЭПИ-002		
ГИП	Фомин		30.08.88	Скоба С-2	Стадия: РП	Масса: 0,2	Масштаб: 1:1
Н.контр.	Ломоносова		30.08.88			Лист	Листов 1
Рук. гр.	Карпов		30.08.88			
Инженер	Семячкина		30.08.88	Лист 5-ГОСТ 19903-74* / В Ст 3 кп 2-ГОСТ 14637-79	ЭНЕРГОСЕТЬПРОЕКТ Северо-Западное отделение Ленинград	

Инв.№ подл. | Подпись и дата | Взам. инв.№

Копир. Маса

Формат А4

Альбом 2

Rz 40 (√)

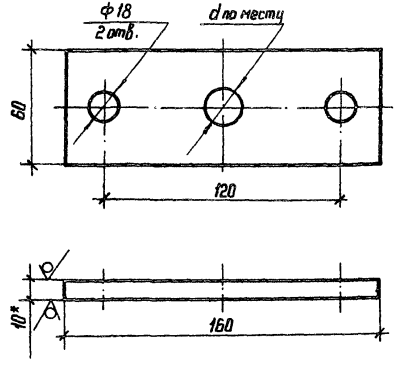

1* Размер для справок.

2. Предельные отклонения размеров: H14; h14; $\pm\frac{Jt14}{2}$

ГИП	Фомин		30.08.88	407-03-506.88-ЭПИ-003
Н.контр	Ломоносова		30.08.88	Планка П-1
Рук. гр	Карпов		30.08.88	
Инженер	Семячкина		30.08.88	Лист 10 ГОСТ 19903-74* / В Ст3 кп2-ГОСТ 14637-79

Стадия	Масса	Масштаб
РП	0,75	1:2
Лист	Листов 1	

ЭНЕРГОСЕТЬПРОЕКТ
Севера-Западное отделение
Ленинград

Инв. N подл. | Подпись и дата | Взам. инв. N

Копир Нота

Формат А4

Альбом 2

Rz 40 (√)

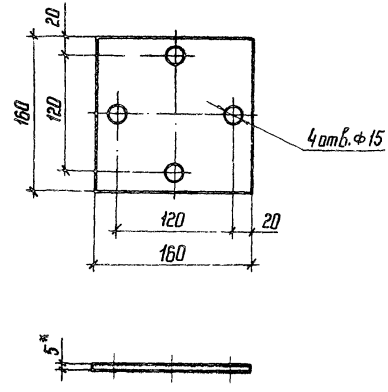

1*. Размеры для справок

2. Предельные отклонения размеров: H14; h14; $\pm\frac{Jt14}{2}$

ГИП	Фомин		30.08.88	407-03-506.88-ЭПИ-004
Н.контр	Ломоносова		30.08.88	Марка М-1
Рук. гр.	Карпов		30.08.88	
Инженер	Семячкина		30.08.88	Лист 5 ГОСТ 19903-74* / В Ст3 кп2-ГОСТ 14637-79

Стадия	Масса	Масштаб
РП	1,21	1:4
Лист	Листов 1	

ЭНЕРГОСЕТЬПРОЕКТ
Севера-Западное отделение
Ленинград

Инв. N подл. | Подпись и дата | Взам. инв. N

Копир Нота

Формат А4

Альбом 2

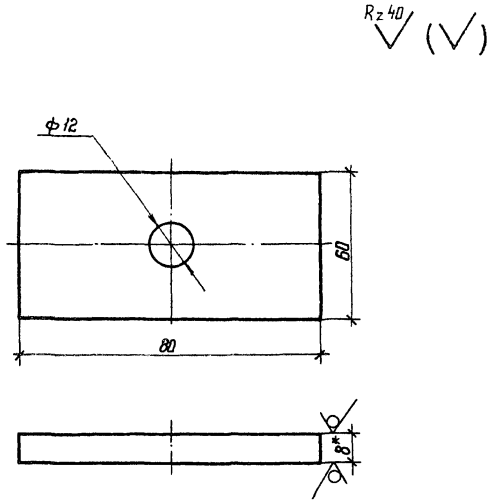

1*. Размер для справок

2. Предельные отклонения размеров: H14, h14, $\pm \frac{IT14}{2}$.

				407-03-506.88-ЭПИ-005		
ГИП	Фомин		30.08.88	Планка П-2	Стадия: РП	Масса: 01	Масштаб: 1:1
Н.контр	Ломоносова		30.08.88		Лист	Листов 1
Рук. гр.	Карпов		30.08.88			
Инженер	Семячкина		30.08.88	А II-60×892 ТУ 36-931-82	ЭНЕРГОСЕТЬПРОЕКТ Севера-Западное отделение Ленинград	

Копир. Формат А4

Альбом 2

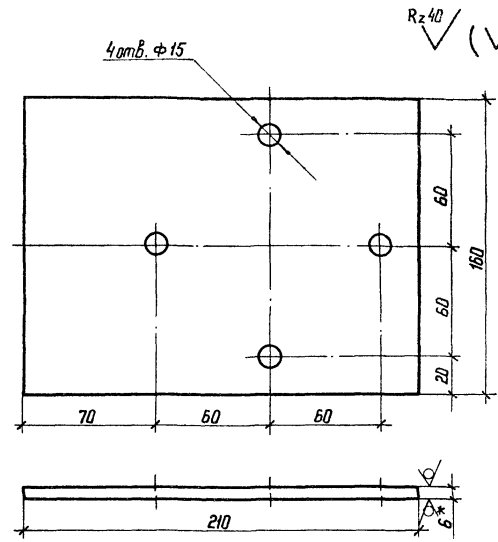

1*. Размер для справок

2. Предельные отклонения размеров; H14; h14; $\pm \frac{IT14}{2}$.

3. После установки марку покрыть эмалью ПФ-115 ГОСТ 6465-76*.

				407-03-506.88-ЭПИ-006		
ГИП	Фомин		30.08.88	Марка М-2	Стадия: РП	Масса: 15,7	Масштаб: 1:2
Н.контр	Ломоносова		30.08.88		Лист	Листов 1
Рук. гр	Карпов		30.08.88			
Инженер	Семячкина		30.08.88	Лист 6-ГОСТ 19903-74* / В Ст3-ГОСТ 14637-79	ЭНЕРГОСЕТЬПРОЕКТ Севера-Западное отделение Ленинград	

Копир. Формат А4

Альбом 2

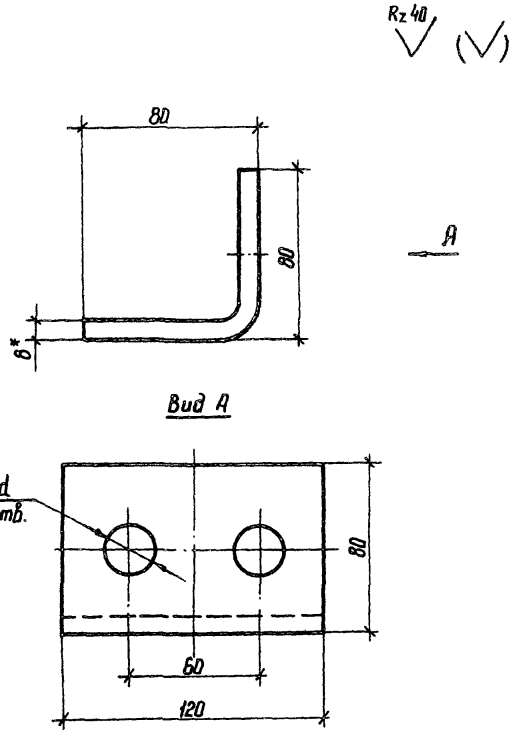

1* Размер для справок

2. Предельные отклонения размеров: H14; h14; $\pm \frac{Jt14}{2}$

Марка провода	d
АС-300/39	26
АС-400/51	29
АС-500/64	32

ГИП	Фомин		30.08.88
Н.контр.	Ломоносова		30.08.88
Рук. гр.	Карпов		30.08.88
Инженер	Семячкина		30.08.88

407-03-506.88-ЭПИ-007

Уголок У-1

Стадия	Масса	Масштаб
РП	0,4	1:2

Лист | Листов 1

АП-80×8У2
ТУ 36-931-82

ЭНЕРГОСЕТЬПРОЕКТ
Северо-Западное отделение
Ленинград

Инв. № подл. | Подпись и дата | Взам. инв. N

Копир. | Формат А4

Альбом 2

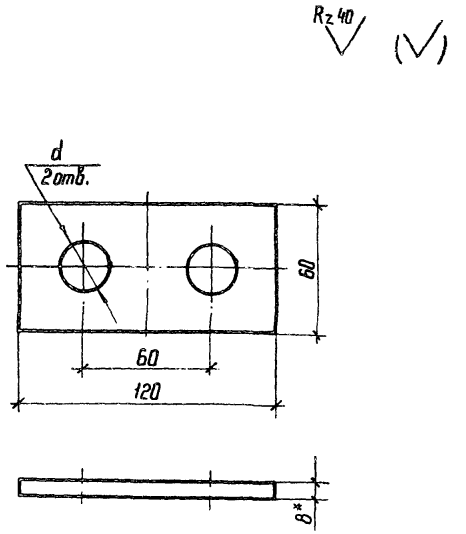

1.* Размер для справок

2. Предельные отклонения размеров: H14; h14; $\pm \frac{Jt14}{2}$

Марка провода	d
АС-300/39	26
АС-400/51	29
АС-500/64	32

ГИП	Фомин		30.08.88
Н.контр	Ломоносова		30.08.88
Рук. гр	Карпов		30.08.88
Инженер	Семячкина		30.08.88

407-03-506.88-ЭПИ-008

Планка П-3

Стадия	Масса	Масштаб
РП	0,15	1:2

Лист | Листов 1

АП-60×8У2
ТУ 36-931-82

ЭНЕРГОСЕТЬПРОЕКТ
Северо-Западное отделение
Ленинград

Инв. № подл. | Подпись и дата | Взам. инв. N

Копир. | Формат А4

Альбом 2

$R_z 40$ (√)

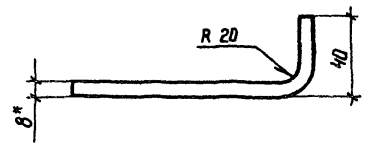

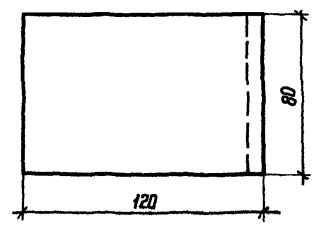

1.* Размер для справок

2. Предельные отклонения размеров: $H14$; $h14$; $\pm \frac{IT14}{2}$

Инв.№ подл. | Подпись и дата | Взам. инв.№

ГИП	Фомин		30.08.88
Н. контр.	Ломоносова		30.08.88
Рук. гр.	Карпов		30.08.88
Инженер	Семячкина		30.08.88

407-03-506.88-ЭПИ-009

Уголок У-2

Стадия	Масса	Масштаб
РП	0,21	1:2
Лист	Листов 1	

АП-80×8 У2
ТУ 36-931-82

ЭНЕРГОСЕТЬПРОЕКТ
Северо-Западное отделение
Ленинград

Копир. Ната

Формат А3

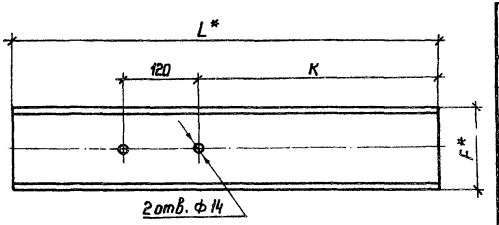

Обозначение	F^*, мм	L^*, мм	K, мм	Масса, кг
407-03-506.88-ЭПИ-100	125	500	190	1,86
-100-01	125	750	440	2,8
-100-02	150	500	190	2,4
-100-03	150	750	440	3,62

Формат	Зона	Поз.	Обозначение	Наименование	Кол. на испол. —	01	02	03	Примечание
				Материалы					
				Профиль АД 31.Т					
				ГОСТ 15176-84					
				440534 × 500	1				
				440534 × 750		1			
				440440 × 500			1		
				440440 × 750				1	

1.* Размеры для справок.
2. Предельные отклонения размеров: $H14$, $h14 \pm \frac{Jt14}{2}$
3. Шероховатость обрабатываемых поверхностей — $R_z 40$

				407-03-506.88-ЭПИ-100	
ГИП	Фомин		30.08.88	Устройство контактное УК-1	Стадия: РП; Масса: см табл.; Масштаб: —
Н. контр.	Ломоносова		30.08.88		Лист; Листов 1
Рук. гр.	Корпов		30.08.88		ЭНЕРГОСЕТЬПРОЕКТ Генера-Западное отделение Ленинград
Инженер	Семячкина		30.08.88		

Копир Ната

Формат А3

Инв. № подл. | Подпись и дата | Взам. инв. №

Альбом 2

Формат	Зона	Поз.	Обозначение	Наименование	Кол на испол –	01							Примечание
				Документация									
А3			407-03-506.88-ЭПИ-101 СБ	Сборочный чертеж	X								
			-01 СБ	Сборочный чертеж		X							
				Материалы									
		1		Пластина АП-80×8									
				ТУ 36-931-82									
				ℓ=130	4	4							0,22 кг
		2		Профиль АД31Т									
				ГОСТ 15176-84									
				440362×500	2								1,08 кг
				440440×500		2							2,4 кг

Инв.№ подл. | Подпись и дата | Взам инв.№

ГИП	Фомин		30.03.88	407-03-506.88-ЭПИ-101	
Н.контр	Ломоносова		30.03.88	Устройства контактное УК-2	Стадия: РП; Лист: —; Листов: 1
Рук. гр.	Карпов		30.03.88		ЭНЕРГОСЕТЬПРОЕКТ Северо-Западное отделение Ленинград
Инженер	Семачкина		30.03.88		

Копир. Ната

Формат А3

Альбом 2

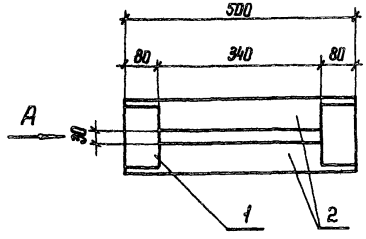

Обозначение	Рис.	Масса, кг
407-03-506.88-ЭПИ-101	1	3,04
-101-01	2	5,68

Вид А

Рис. 1

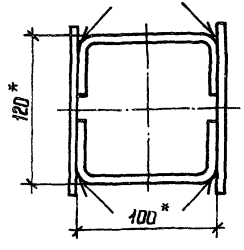

Рис. 2

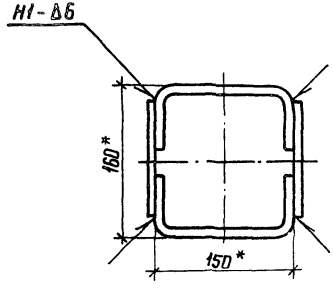

1. *Размеры для справок.
2. Предельные отклонения размеров: $H14, h14 \pm \frac{Jt14}{2}$
3. Сварные швы по ГОСТ 14806-80.
4. Шероховатость обрабатываемых поверхностей – Rz40

				407-03-506.88-ЭПИ-101 СБ		
ГИП	Фомин		30.08.88	Устройство контактное УК-2 Сборочный чертеж	Стадия	Масса	Масштаб
Н. контр	Ломоносова		30.08.88		РП	см табл	—
Рук. гр.	Карпов		30.08.88		Лист	Листов 1
Инженер	Семячкина		30.08.88		ЭНЕРГОСЕТЬПРОЕКТ Севера Западное отделение Ленинград	

Копир Ната

Формат А3

Инв. № подл. | Подпись и дата | Взам. инв. №

Альбом 2

Формат	Зона	Поз.	Обозначение	Наименование	Кол. на испол. –	01							Примечание
				Документация									
А3			407-03-506.88-ЭПИ-102 СБ	Сборочный чертеж	X								
			-01СБ	Сборочный чертеж		X							
				Сборочные единицы									
А3		1	407-03-506.88-ЭПИ-106	Марка М-3	4	4							0,55 кг
				Детали									
А4		2	407-03-506.88-ЭПИ-005	Планка П-2	4	4							0,1 кг
				Материалы									
		3		Пластина АП 80×8 У2									
				ТУ 36-931-82									
				ℓ = 130	2	2							0,22 кг
				Профиль АД 31Т									
				ГОСТ 15176-84									
		4		440362×500	2								1,08 кг
				440440×500		2							2,4 кг

Инв.№ подл. | Подпись и дата | Взам. инв.№

ГИП	Фомин		30.08.88	407-03-506.88-ЭПИ-102
Н.контр	Ломоносова		30.08.88	Устройство контактное УК-3
Рук. гр.	Карпов		30.08.88	Стадия: РП; Лист: 1; Листов:
Инженер	Семачкина		30.08.88	ЭНЕРГОСЕТЬПРОЕКТ Северо-Западное отделение Ленинград

Копир. Ната

Формат А3

Альбом 2

Рис 1

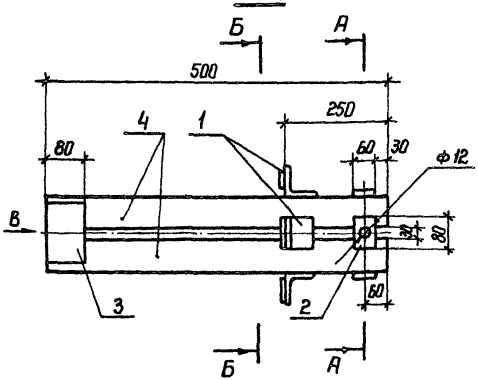

Рис. 2

Остальное см. рис. 1

Б - Б

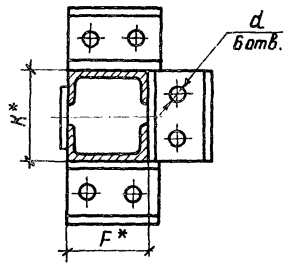

Обозначение	Рис.	Размеры, мм			Марка провода	Масса, кг
		F*	K*	d		
407-03-506.88-ЭПИ-102-	2	100	120	26	АС-300/39	5,02
				29	АС-400/51	
				32	АС-500/64	
-102-01	1	150	160	26	АС-300/39	7,84
				29	АС-400/51	
				32	АС-500/64	

Б-Б

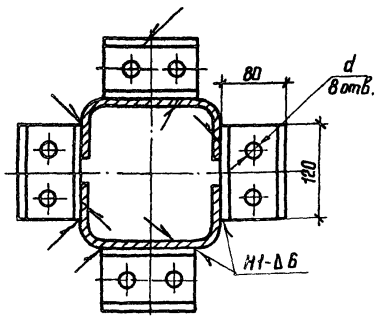

А-А

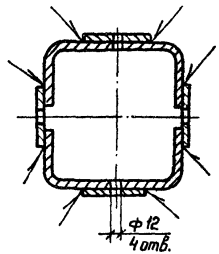

Вид В

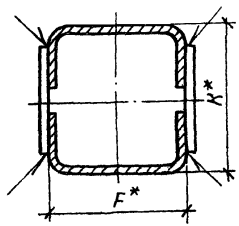

1.* Размеры для справок.
2. Предельные отклонения размеров: H14, h14, $\pm\frac{IT14}{2}$
3. Сварные швы по ГОСТ 14806-80.
4. Шероховатость обрабатываемых поверхностей — Rz 40.

				407-03-506.88-ЭПИ-102 СБ	
ГИП	Фомин			Устройство контактное УК-3 Сборочный чертеж	Стадия: РП; Масса: см табл.; Масштаб: —
Н. контр.	Ломоносова				Лист; Листов 1
Рук. гр.	Карпов				ЭНЕРГОСЕТЬПРОЕКТ Северо-Западное отделение Ленинград
Инженер	Семячкина				

Копир

Формат А3

Инв.№ подл. | Подпись и дата | Взам. инв.№

Альбом 2

Формат	Зона	Поз	Обозначение	Наименование	Кол. на испол. —	Кол. на испол. 01	Примечание
				Документация			
А3			407-03-506.88-ЭПИ-103	Сборочный чертеж	X		
			-01СБ	Сборочный чертеж		X	
				Детали			
А4		1	407-03-506.88-ЭПИ-009	Уголок У-2	4	4	0,21 кг
				Материалы			
		2		Пластина АП-80×8			
				ТУ 36-931-82			
				ℓ=130	4	4	0,22 кг
				Профиль АД31Т			
				ГОСТ 15176-84			
		3		440362×500	2		1,08 кг
				440440×500		2	2,4 кг

Инв.№ подл. | Подпись и дата | Взам. инв.№

ГИП	Фомин		30.08.88
Н.контр.	Ломоносова		30.08.88
Рук. гр.	Карпов		30.08.88
Инженер	Семачкина		30.08.88

407-03-506.88-ЭПИ-103

Устройство контактное УК-4

Стадия	Лист	Листов
РП		1

ЭНЕРГОСЕТЬПРОЕКТ
Северо-Западное отделение
Ленинград

Копир Кат.

Формат А3

Альбом 2

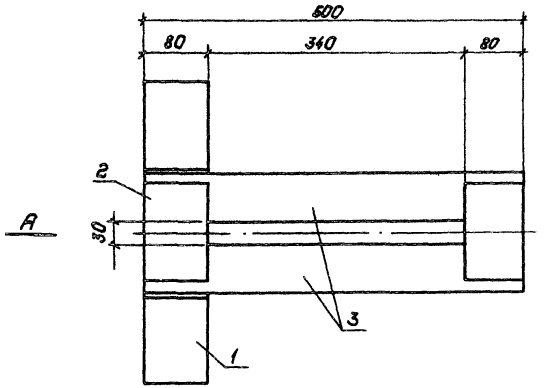

Обозначение	Рис.	Масса, кг*
407-03-506.88-ЭПИ-103	1	3,87
-103-01	2	6,52

Вид А

Рис.1

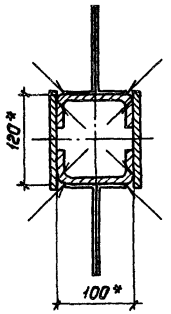

Рис.2

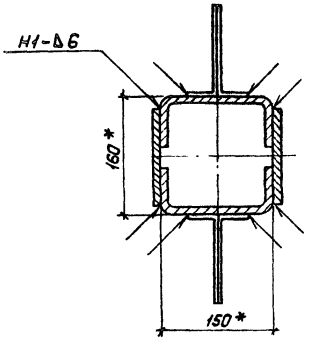

1.* Размеры для справок.

2. Предельные отклонения размеров: H14, h14; $\pm\frac{IT14}{2}$

3. Сварные швы по ГОСТ 14806-80.

4. Шероховатость обрабатываемых поверхностей — $\sqrt{R_z 40}$

Инв.№ подл. | Подпись и дата | Взам. инв.№

				407-03-506.88-ЭПИ-103СБ		
ГИП	Фомин		30.08.88	Устройство контактное УК-4 Сборочный чертеж	Стадия: РП	Масса: см. табл.	Масштаб:
Н.контр.	Ломоносова		30.08.88				
Рук.гр.	Карпов		30.08.88		Лист	Листов 1
Инженер	Онячкина		30.08.88		ЭНЕРГОСЕТЬПРОЕКТ Сафо-Западное отделение Ленинград	

Копировал: Полыс

Формат А3

Альбом 2

Формат	Зона	Поз.	Обозначение	Наименование	Кол. на испол. —	Кол. на испол. 01	Примечание
				Документация			
А3			407-03-506.88-ЭПИ-104	Сборочный чертеж	×		
			-01СБ	Сборочный чертеж		×	
				Сборочные единицы			
А3		1	407-03-506.88-ЭПИ-106	Марка Н-3	4	4	0,55кг
				Детали			
А4		2	407-03-506.88-ЭПИ-005	Планка П-2	4	4	0,1кг
А4		3	407-03-506.88-ЭПИ-009	Уголок У2	4	4	0,21кг
				Материалы			
		4		Пластина АП 80×8 У2			
				ТУ 36-931-82			
				ℓ=130	2	2	0,22кг
				Профиль АД 31Т			
				ГОСТ 15176-84			
		5		440362×500	2		1,08кг
				440440×500		2	2,4 кг

Инв. № подл. | Подпись и дата | Взам. инв. №

ГИП	Фомин		30.08.88
Н. контр.	Ломоносов		30.08.88
Рук. гр.	Карпов		30.08.88
Инженер	Семечкина		30.08.88

407-03-506.88-ЭПИ-104

Устройство контактное УК-5

Стадия	Лист	Листов
РП		1

Энергосетьпроект
Северо-Западное отделение
Ленинград

Копировал: Польс

Формат: А3

Альбом 2

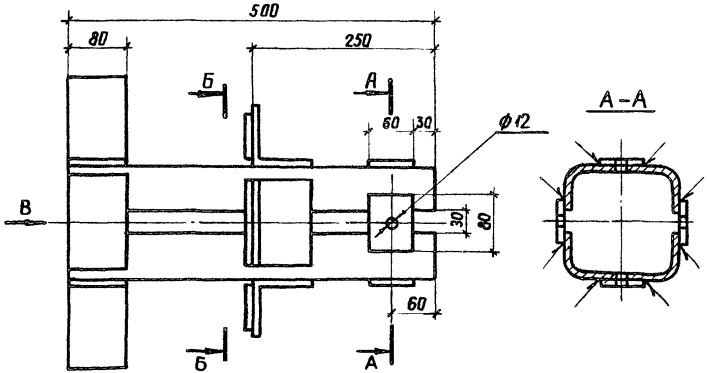

Б-Б
Рис.1

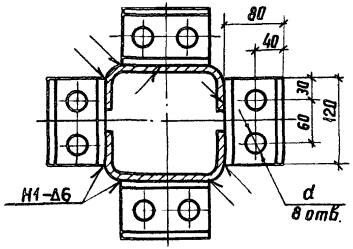

Рис. 2

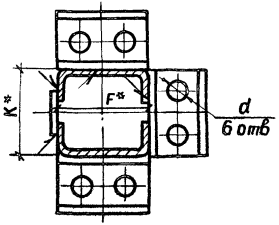

Вид В

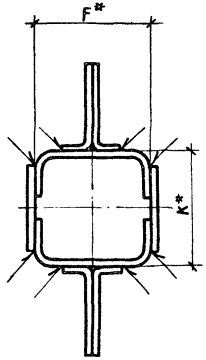

Обозначение	Рис	Размеры, мм F*	K*	d	Марка провода	Масса, кг
407-03-506.88-ЭПИ-104	2	100	120	26	АС-300/39	6.04
				29	АС-400/51	
				32	АС-500/64	
-104-01	1	150	160	26	АС-300/39	8.68
				29	АС-400/51	
				32	АС-500/64	

1* Размеры для справок.
2. Предельные отклонения размеров H14; h14; $\pm \frac{Jt_2 14}{2}$
3. Сварные швы по ГОСТ 14806-80
4. Шероховатость обрабатываемых поверхностей - Rz 40.

ГИП	Фомин		
Н.контр	Ломоносова		
Рук.гр	Карпов		
Инженер	Сергачкина		

407-03-506.88-ЭПИ-104СБ

Устройство контактное УК-5
Сборочный чертеж

Стадия	Масса	Масштаб
РП	см. табл.	
Лист	Листов 1	

ЭНЕРГОСЕТЬПРОЕКТ
Северо-Западное отделение Ленинград

Инв.№ подл. | Подпись и дата | Взам.инв.№

Копир. Лист

Формат А3

Альбом 2

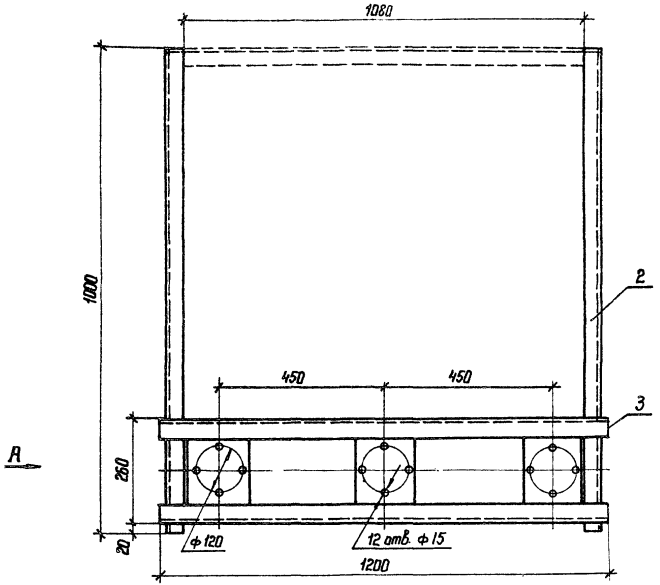

Вид А
М 1:10

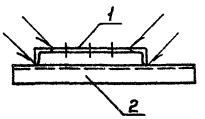

Формат	Зона	Поз.	Обозначение	Наименование	Кол.	Примечание
				Изделия		
		1	407-03-506.88-ЭПИ-004	Марка М-1	3	1,21 к
				Материалы		
				Уголок $\frac{50\times50\times5\text{-ГОСТ 8509-86*}}{\text{В Ст 3 кп 2-Т-ГОСТ 535-79*}}$		
		2		ℓ = 1000	2	3,77 к
		3		ℓ = 1200	2	4,52 к

1. Предельные отклонения размеров: H14, h14, $\pm\frac{Jt14}{2}$.
2. Сварные швы по ГОСТ 5264-80, $h_{шва}$ = 4 мм.
3. Шероховатость обрабатываемых поверхностей $\overset{Rz\,40}{\sqrt{\ }}$
4. После установки кронштейн покрыть эмалью ПФ-115 ГОСТ 6465-76*.

ГИП	Фомин		30.08.88
Н.контр.	Ломоносова		30.08.88
Рук. гр.	Карпов		30.08.88
Инженер	Семячкина		30.08.88

407-03-506.88-ЭПИ-105

Кронштейн К-1

Стадия	Масса	Масштаб
РП	20,2	—

Лист | Листов 1

ЭНЕРГОСЕТЬПРОЕКТ
Северо-Западное отделение
Ленинград

Копир. Ната

формат А3

Инв. № подл. | Подпись и дата | Взам. инв. №

Альбом 2

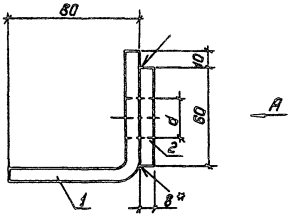

Вид А

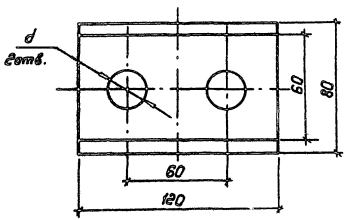

Марка провода	d
АС-300/39	26
АС-400/51	29
АС-500/64	32

Формат	Зона	Поз.	Обозначение	Наименование	Кол.	Примечан.
				Детали		
		1	407-03-506.88-ЭПИ-007	Уголок У-1	1	0.4к
		2	407-03-506.88-ЭПИ-008	Планка П-3	1	0.15к

1.* Размер для справок.
2. Предельные отклонения размеров: H14, h14, $\pm \frac{Jt14}{2}$
3. Сварные швы по ГОСТ 14806-80.
4. Шероховатость обрабатываемых поверхностей – Rz40

ГИП	Фанин	[signature]	30.06.88
Н.контр.	Ломоносова	[signature]	30.06.88
Рук.гр.	Карпов	[signature]	30.06.88
Инженер	Семячкина	[signature]	30.06.88

407-03-506.88-ЭПИ-106

Марка М-3

Стадия	Масса	Масштаб
РП	0.55	—

Лист | Листов 1

„Энергосетьпроект"
Северо-Западное отделение
Ленинград

Копировал: Польс

Формат: А3

Инв. № подл. | Подпись и дата | Взам. инв. №

gost.e-ecolog.ru