# ТИПОВОЙ ПРОЕКТ
# 903-9-32.90

# ЭСТАКАДА СЛИВА МАЗУТА НА 4 ВАГОНА-ЦИСТЕРНЫ

## АЛЬБОМ 4

## НЕСТАНДАРТИЗИРОВАННОЕ ОБОРУДОВАНИЕ

24960-04

Отпускная цена
на момент реализации
указана в счет-накладной

gost.e-ecolog.ru

# ТИПОВОЙ ПРОЕКТ
# 903-9-32.90

# ЭСТАКАДА СЛИВА МАЗУТА НА 4 ВАГОНА-ЦИСТЕРНЫ

АЛЬБОМ 4

СОСТАВ ПРОЕКТА

| | | |
|---|---|---|
| АЛЬБОМ 1 | ПЗ | Пояснительная записка. |
| АЛЬБОМ 2 | ТМ<br>КЖ | Тепломеханические решения. ЭО Электрическое освещение.<br>Конструкции железобетонные. КМ Конструкции металлические. |
| АЛЬБОМ 3 | С | Сметы. |
| АЛЬБОМ 4 | | Нестандартизированное оборудование. |
| АЛЬБОМ 5 | СО | Спецификация оборудования. |
| АЛЬБОМ 6 | ВМ | Ведомости потребности в материалах. |

Утвержден ГПКНИИ „Сантехнилпроект"
Протокол №22 от 1апреля 1994г.

Разработан
проектным институтом
„ЛАТГИПРОПРОМ"
Главный инженер института /В. Архипов/
Главный инженер проекта /Я. Нидбальский/

© ГУП ЦПП, 2000

# Содержание альбома


| Обозначение | Наименование | № стр. | Обозначение | Наименование | № стр. |
|---|---|---|---|---|---|
| | | | 33.07.02.100 СБ | Грунтбукса | 17 |
| 62.02.00.002 | Ниппель | 3 | 33.07.02.101 | Втулка | 17 |
| 62.02.00.003 | Полухомут | 3 | 33.08.00.000 | Фланец с патрубком | 18 |
| 33.03.00.000 | Труба греющая | 3 | 33.08.00.000СБ | Фланец с патрубком | 18 |
| 33.03.00.001 | Втулка соединительная | 3 | 33.08.00.001 | Фланец | 18 |
| 33.03.00.000СБ | Труба греющая | 4 | 62.02.00.001 | Наконечник | 18 |
| 33.03.00.002 | Сопло | 4 | 33.13.00.000 | Стойка | 19 |
| 33.03.00.003 | Труба подводящая | 4 | 33.13.00.000СБ | Стойка | 19 |
| 33.03.00.004 | Труба распределительная | 5 | 33.13.00.004 | Отвод | 19 |
| 33.03.00.005 | Ручка | 5 | 33.13.00.002 | Раскос | 20 |
| 33.04.00.000 | Патрубок | 5 | 33.13.00.001 | Консоль | 20 |
| 33.04.00.001 | Палец | 5 | 33.13.00.003 | Скоба | 20 |
| 33.04.00.000СБ | Патрубок | 6 | | | |
| 33.04.01.000 | Труба подводящая | 6 | | | |
| 33.04.01.001 | Втулка прижимная | 6 | | | |
| 33.04.01.000СБ | Труба подводящая | 7 | | | |
| 33.04.01.002 | Патрубок | 7 | | | |
| 33.04.02.000 | Вилка прижимная | 7 | | | |
| 33.04.02.000СБ | Вилка прижимная | 7 | | | |
| 33.04.02.001 | Вилка | 8 | | | |
| 33.04.02.002 | Скоба | 8 | | | |
| 33.04.03.000 | Винт прижимной | 8 | | | |
| 33.04.03.000СБ | Винт прижимной | 8 | | | |
| 33.04.03.001 | Ручка | 9 | | | |
| 33.04.03.002 | Стержень | 9 | | | |
| 33.05.00.000 | Сальник поворотный Ду50 | 9 | | | |
| 33.05.00.000СБ | Сальник поворотный Ду50 | 9 | | | |
| 33.05.01.000 | Шарнир | 10 | | | |
| 33.05.01.000СБ | Шарнир | 10 | | | |
| 33.05.01.100 | Труба внутренняя | 10 | | | |
| 33.05.01.100СБ | Труба внутренняя | 10 | | | |
| 33.05.01.101 | Кольцо | 11 | | | |
| 33.05.01.200 | Корпус | 11 | | | |
| 33.05.01.200СБ | Корпус | 11 | | | |
| 33.05.01.201 | Втулка | 11 | | | |
| 33.05.02.000 | Грунтбукса | 12 | | | |
| 33.05.02.000СБ | Грунтбукса | 12 | | | |
| 33.05.02.001 | Втулка | 12 | | | |
| 33.05.01.202 | Фланец | 12 | | | |
| 33.06.00.000 | Косынка с полухомутом и ребром | 13 | | | |
| 33.06.00.000 СБ | Косынка с полухомутом и ребром | 13 | | | |
| 33.06.00.001 | Полухомут | 13 | | | |
| 33.06.00.002 | Косынка | 13 | | | |
| 33.06.00.003 | Ребро | 14 | | | |
| 33.07.00.000 | Сальник поворотный Ду80 | 14 | | | |
| 33.07.00.000СБ | Сальник поворотный Ду80 | 14 | | | |
| 33.07.00.001 | Шайба дроссельная | 15 | | | |
| 33.07.01.000 | Корпус | 15 | | | |
| 33.07.01.000СБ | Корпус | 15 | | | |
| 33.07.01.001 | Фланец | 16 | | | |
| 33.07.01.002 | Фланец | 16 | | | |
| 33.07.02.000 | Шарнир | 16 | | | |
| 33.07.02.000СБ | Шарнир | 16 | | | |
| 33.07.02.001 | Кольцо | 17 | | | |
| 33.07.02.100 | Грунтбукса | 17 | | | |

Типовой проект 903-9-32.90 Альбом 4

62.02.00.002

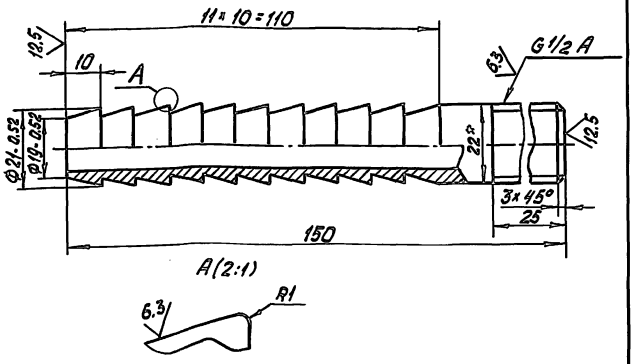


1.* Размер для справок.
2. $\pm \frac{IT14}{2}$.

| Изм. | Лист | № докум. | Подп. | Дата | 62.02.00.002 | | | |
|---|---|---|---|---|---|---|---|---|
| Разраб. | | Колмец | | | Ниппель | Лит. | Масса | Масштаб |
| Пров. | | Колмец | | | | | 0.223 | 1:1 |
| Н.контр. | | Колмец | | | Труба 22 = 4 ГОСТ 8734-75 / 20 ГОСТ 8733-87 | Лист | Листов 1 | |
| Утв. | | | | | | ЛАТГИПРОПРОМ | | |

Копировал: БГ Формат А4

Инв.№ подл. | Подп. и дата | Взам. инв.№ | Инв.№ дубл. | Подп. и дата

62.02.00.003

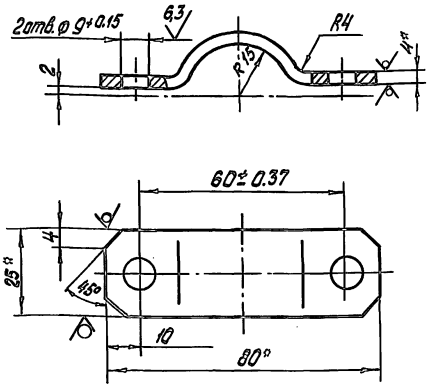


1.* Размеры для справок.
2. $\pm \frac{IT14}{2}$.

| Изм. | Лист | № докум. | Подп. | Дата | 62.02.00.003 | | | |
|---|---|---|---|---|---|---|---|---|
| Разраб. | | Колмец | | | Полухомут | Лит. | Масса | Масштаб |
| Пров. | | Колмец | | | | | 0.07 | 1:1 |
| Н.контр. | | Колмец | | | Полоса 4х25 ГОСТ 103-76 / Ст3кп4 ГОСТ 535-88 | Лист | Листов 1 | |
| Утв. | | | | | | ЛАТГИПРОПРОМ | | |

Копировал: БГ Формат А4

Типовой проект 903-9-32.90 Альбом 4

| Формат | Зона | Поз. | Обозначение | Наименование | Кол. | Примечание |
|---|---|---|---|---|---|---|
| | | | | Документация | | |
| А3 | | | 33.03.00.000 СБ | Сборочный чертеж | | |
| | | | | Детали | | |
| А4 | | 1 | 33.03.00.001 | Втулка соединительная | 1 | |
| А4 | | 2 | 33.03.00.002 | Сопло | 2 | |
| А4 | | 3 | 33.03.00.003 | Труба паводящая | 1 | |
| А4 | | 4 | 33.03.00.004 | Труба распределительная | 1 | |
| А4 | | 5 | 33.03.00.005 | Ручка | 2 | |

| Изм. | Лист | № докум. | Подп. | Дата | 33.03.00.000 | | | |
|---|---|---|---|---|---|---|---|---|
| Разраб. | | Колмец | | | Труба греющая | Лит. | Лист | Листов 1 |
| Пров. | | Колмец | | | | ЛАТГИПРОПРОМ | | |
| Н.контр. | | Колмец | | | | | | |
| Утв. | | | | | | | | |

Копировал: БГ Формат А4

Инв.№ подл. | Подп. и дата | Взам. инв.№ | Инв.№ дубл. | Подп. и дата

33.03.00.001

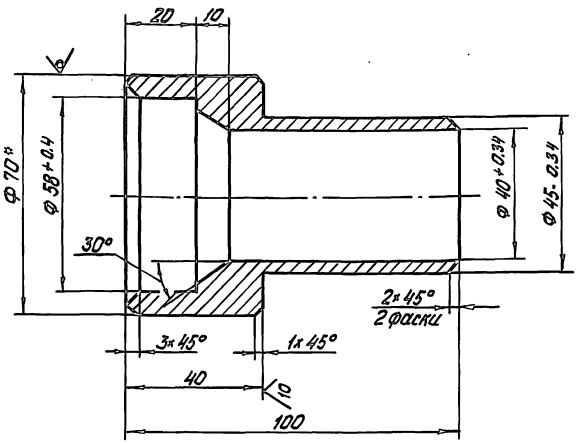


1.* Размер для справок.
2. Неуказанные предельные отклонения размеров $\pm \frac{IT14}{2}$.

| Изм. | Лист | № докум. | Подп. | Дата | 33.03.00.001 | | | |
|---|---|---|---|---|---|---|---|---|
| Разраб. | | Колмец | | | Втулка соединительная | Лит. | Масса | Масштаб |
| Пров. | | Колмец | | | | | 0.68 | 1:1 |
| Н.контр. | | Колмец | | | Круг 70-В-ГОСТ 2590-88 / 20 ГОСТ 1050-74 | Лист | Листов 1 | |
| Утв. | | | | | | ЛАТГИПРОПРОМ | | |

Копировал: БГ 24960-04 Формат А4

33.03.00.000 СБ

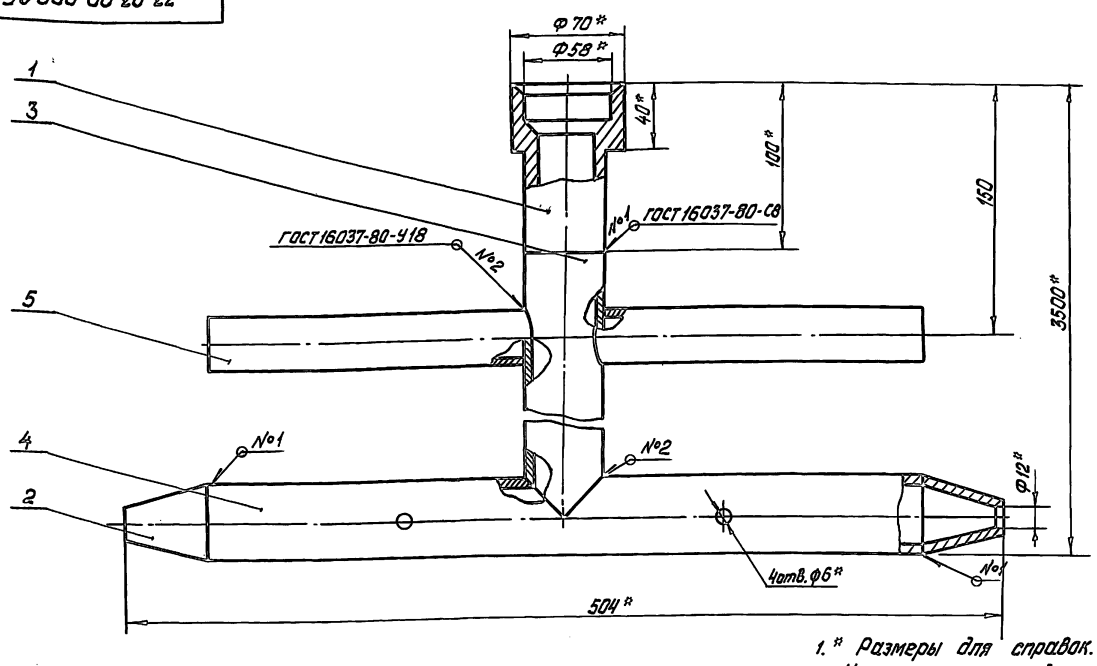


1.* Размеры для справок.
2. Неуказанные предельные отклонения размеров $\pm \frac{IT14}{2}$.

| | | | | | | | |
|---|---|---|---|---|---|---|---|
| Изм. | Лист | № докум. | Подп. | Дата | 33.03.00.000 СБ | | |
| Разраб. | | Колмец | | | Труба греющая Сборочный чертёж | Лит | Масса 11.4 | Масштаб 1:2 |
| Пров. | | Колмец | | | | Лист | Листов 1 | |
| Н.контр. | | Колмец | | | ЛАТГИПРОПРОМ | | | |
| Утв. | | | | | | | | |

Копировал: Формат А3



33.03.00.002

25 (√)

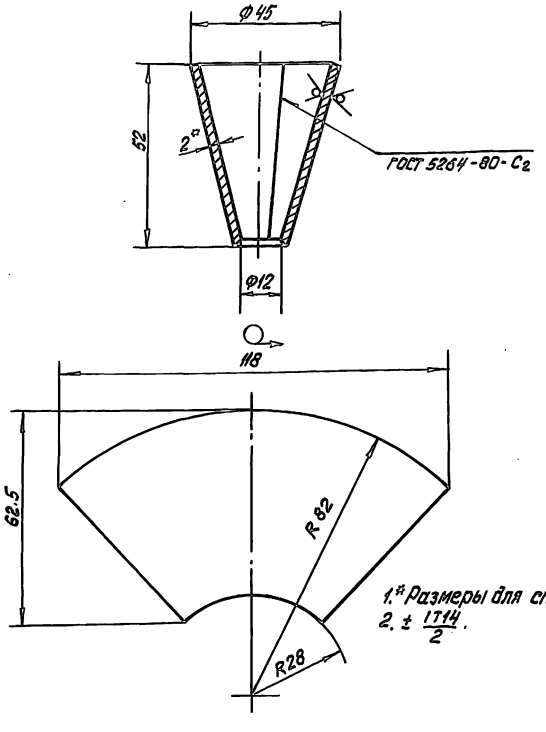


1.* Размеры для справок.
2. $\pm \frac{IT14}{2}$.

| | | | | | | | |
|---|---|---|---|---|---|---|---|
| Изм. | Лист | № докум. | Подп. | Дата | 33.03.00.002 | | |
| Разраб. | | Колмец | | | Сопло | Лит. | Масса 0.096 | Масштаб 1:1 |
| Пров. | | Колмец | | | | Лист | Листов 1 | |
| Н.контр. | | Колмец | | | Лист 2 ГОСТ 19903-74 Вст 3сп 3 ГОСТ 16523-70* | ЛАТГИПРОПРОМ | | |
| Утв. | | | | | | | | |

Копировал: Формат А4



33.03.00.003

(√)

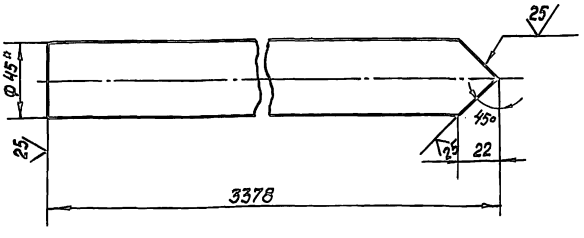


1* Размеры для справок.
2. $\pm \frac{IT14}{2}$.

| | | | | | | | |
|---|---|---|---|---|---|---|---|
| Изм. | Лист | № докум. | Подп. | Дата | 33.03.00.003 | | |
| Разраб. | | Колмец | | | Труба подводящая | Лит | Масса 8.85 | Масштаб 1:2 |
| Пров. | | Колмец | | | | Лист | Листов 1 | |
| Н.контр. | | Колмец | | | Труба 45х2.5 ГОСТ 10704-76 / Ст 3пс 5 ГОСТ 10705-80 | ЛАТГИПРОПРОМ | | |
| Утв. | | | | | | | | |

Копировал: Формат А4

24960-04 5

Альбом 4

Типовой проект 903-9-32.90

33.03.00.004

25 (√)

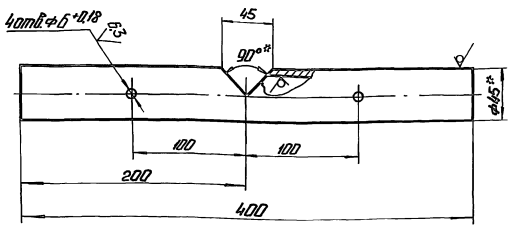


1. *Размеры для справок.
2. ± IT14/2.

| | | | | | |
|---|---|---|---|---|---|
| Изм. | Лист | № докум. | Подп. | Дата | |
| Разраб. | | Кольмец | | | |
| Пров. | | Кольмец | | | |
| Н.контр. | | Кольмец | | | |
| Утв. | | | | | |

33.03.00.004

Труба распределительная

| Лит. | Масса | Масштаб |
|---|---|---|
| | 1,05 | 1:2,5 |
| Лист | Листов 1 | |

Труба 45×2,5 ГОСТ 10704-76 / Ст3пс5 ГОСТ 10705-80

ЛАТГИПРОПРОМ

Копировал: Ф.А. Формат А4

Альбом 4

Типовой проект 903-9-32.90

33.03.00.005

25 (√)

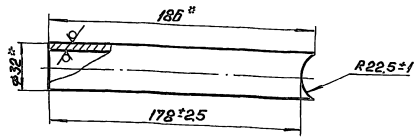


*Размеры для справок.

| | | | | | |
|---|---|---|---|---|---|
| Изм. | Лист | № докум. | Подп. | Дата | |
| Разраб. | | Кольмец | | | |
| Пров. | | Кольмец | | | |
| Н.контр. | | Кольмец | | | |
| Утв. | | | | | |

33.03.00.005

Ручка

| Лит. | Масса | Масштаб |
|---|---|---|
| | 0,3 | 1:2 |
| Лист | Листов 1 | |

Труба 32×2 ГОСТ 10704-76 / Ст3пс5 ГОСТ 10705-80

ЛАТГИПРОПРОМ

Копировал: Ф.А. Формат А4

Альбом 4

Типовой проект 903-9-32.90

| Позиция | Зона | Поз. | Обозначение | Наименование | Кол. | Примечание |
|---|---|---|---|---|---|---|
| | | | | Документация | | |
| А3 | | | 33.04.00.000 СБ | Сборочный чертеж | | |
| | | | | Сборочные единицы | | |
| А4 | | 1 | 33.04.01.000 | Труба проводящая | 1 | |
| А4 | | 2 | 33.04.02.000 | Винт прижимная | 1 | |
| А4 | | 3 | 33.04.03.000 | Винт прижимной | 1 | |
| | | | | Детали | | |
| А4 | | 4 | 33.04.00.001 | Палец | 1 | |
| | | | | Стандартные изделия | | |
| | | 5 | | Шайба В ГОСТ 11371-78 | 2 | |
| | | 6 | | Шплинт 2,7×20 ГОСТ 397-79 | 2 | |

| | | | | | |
|---|---|---|---|---|---|
| Изм. | Лист | № докум. | Подп. | Дата | |
| Разраб. | | Кольмец | | | |
| Пров. | | Кольмец | | | |
| Н.контр. | | Кольмец | | | |
| Утв. | | | | | |

33.04.00.000

Патрубок

| Лит. | Лист | Листов |
|---|---|---|
| | | 1 |

ЛАТГИПРОПРОМ

Копировал: Ф.А. Формат А4

Альбом 4

Типовой проект 903-9-32.90

33.04.00.001

25 (√)

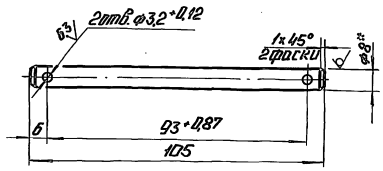


1. *Размер для справок.
2. ± IT14/2.

| | | | | | |
|---|---|---|---|---|---|
| Изм. | Лист | № докум. | Подп. | Дата | |
| Разраб. | | Кольмец | | | |
| Пров. | | Кольмец | | | |
| Н.контр. | | Кольмец | | | |
| Утв. | | | | | |

33.04.00.001

Палец

| Лит. | Масса | Масштаб |
|---|---|---|
| | 0,041 | 1:1 |
| Лист | Листов 1 | |

Круг В-В-ГОСТ 2590-88 / 20 ГОСТ 1050-74

ЛАТГИПРОПРОМ

Копировал: Ф.А. Формат А4

Типовой проект 903-9-32.90 Альбом 4

33.04.00.000 СБ

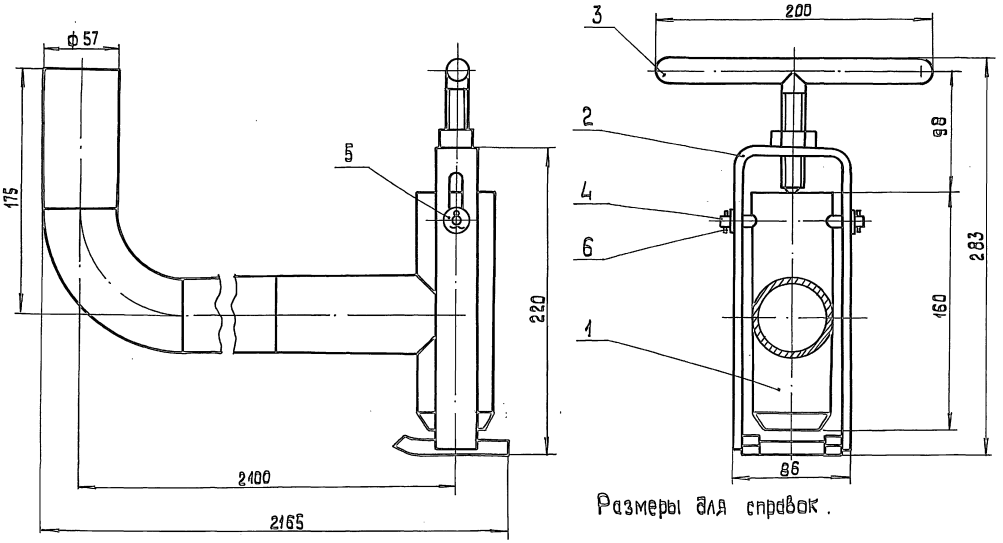


Размеры для справок.

| | | | | | | | | |
|---|---|---|---|---|---|---|---|---|
| | | | | | 33.04.00.000 СБ | | | |
| Изм. | Лист | № докум. | Подп. | Дата | Патрубок. Сборочный чертеж | Лит. | Масса | Масштаб |
| Разраб. | | Колмец | | | | | 13,6 | 1:2 |
| Пров. | | Колмец | | | | Лист | Листов 1 | |
| Н.контр. | | Колмец | | | | ЛАТГИПРОПРОМ | | |
| Утв. | | | | | | | | |

Копировал ЗР Формат А3

Типовой проект 903-9-32.90 Альбом 4

| Форм. | Зона | Поз. | Обозначение | Наименование | Кол. | Примечание |
|---|---|---|---|---|---|---|
| | | | | Документация | | |
| А4 | | | 33.04.01.000 СБ | Сборочный чертеж | | |
| | | | | Детали | | |
| А4 | | 1 | 33.04.01.001 | Втулка пружинная | 1 | |
| А4 | | 2 | 33.04.01.002 | Патрубок | 1 | |
| Б4 | | 3 | 33.04.01.003 | Труба | | |
| | | | | Труба 57×3 ГОСТ 10704-76 / Ст3пс5 ГОСТ 10705-80 | 1 | 7,6 кг |
| Б4 | | 4 | 33.04.01.004 | Труба | | |
| | | | | Труба 57×3 ГОСТ 10704-76 / Ст3пс5 ГОСТ 10705-80 | 1 | 0,4 кг |
| | | | | Стандартные изделия | | |
| | | 5 | | Отвод 90° 57×3 ГОСТ 17375-83 | 1 | |

| | | | | | | | | |
|---|---|---|---|---|---|---|---|---|
| | | | | | 33.04.01.000 | | | |
| Изм. | Лист | № докум. | Подп. | Дата | Труба подводящая | Лит. | Лист | Листов 1 |
| Разраб. | | Колмец | | | | ЛАТГИПРОПРОМ | | |
| Пров. | | Колмец | | | | | | |
| Н.контр. | | Колмец | | | | | | |
| Утв. | | | | | | | | |

Копировал ЗР Формат А4

Типовой проект 903-9-32.90 Альбом 4

33.04.01.001

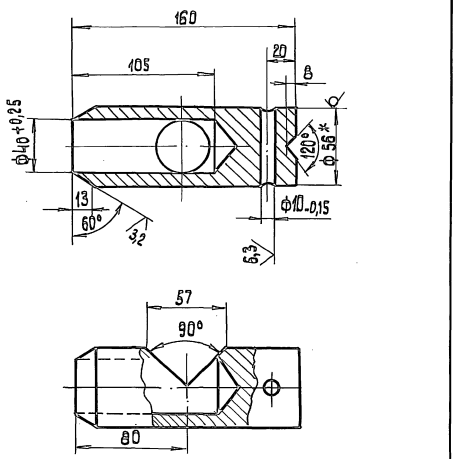


1. * Размер для справок.
2. $\pm \frac{IT14}{2}$.

| | | | | | | | | |
|---|---|---|---|---|---|---|---|---|
| | | | | | 33.04.01.001 | | | |
| Изм. | Лист | № докум. | Подп. | Дата | Втулка прижимная | Лит. | Масса | Масштаб |
| Разраб. | | Колмец | | | | | 2.95 | 1:2 |
| Пров. | | Колмец | | | | Лист | Листов 1 | |
| Н.контр. | | Колмец | | | Круг 56-В-ГОСТ 2590-88 / 20 ГОСТ 1050-74 | ЛАТГИПРОПРОМ | | |
| Утв. | | | | | | | | |

Копировал ЗР 24960-04 7 Формат А4

Альбом 4

Типовой проект 903-9-32.90

33.04.01.000СБ

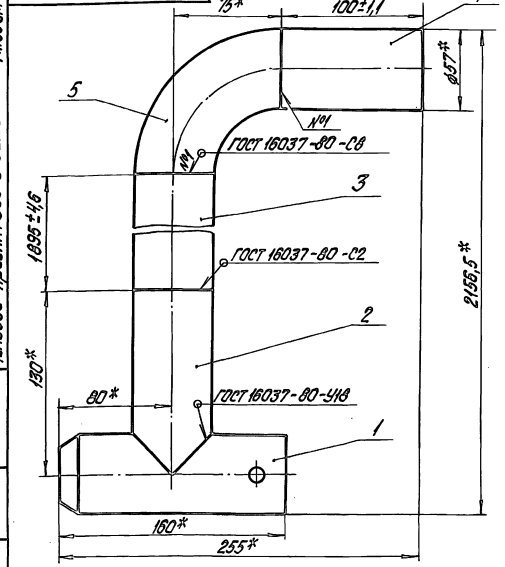


* Размеры для справок.

| | | | | | | | |
|---|---|---|---|---|---|---|---|
| Изм. | Лист | № докум. | Подпись | Дата | 33.04.01.000СБ | | |
| Разраб. | | Колмец | | | Труба подводящая Сборочный чертеж | Лит. | Масса | Масштаб |
| Пров. | | Колмец | | | | | 12 | 1:2 |
| Н. контр. | | Колмец | | | | Лист | Листов 1 |
| Утв. | | | | | | ЛАТГИПРОПРОМ | |

Копировал Бузякова Формат А4

Альбом 4

Типовой проект 903-9-32.90

33.04.01.002

25 √(√)

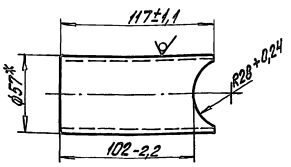


* Размер для справок

| | | | | | | | |
|---|---|---|---|---|---|---|---|
| Изм. | Лист | № докум. | Подпись | Дата | 33.04.01.002 | | |
| Разраб. | | Колмец | | | Патрубок | Лит. | Масса | Масштаб |
| Пров. | | Колмец | | | | | 0,48 | 1:2 |
| Н. контр. | | Колмец | | | | Лист | Листов 1 |
| Утв. | | | | | Трубы 57×3 ГОСТ 10704-76 / Ст3пс5 ГОСТ 10705-80* | ЛАТГИПРОПРОМ | |

Копировал Бузякова Формат А4

Альбом 4

Типовой проект 903-9-32.90

| Формат | Зона | Поз. | Обозначение | Наименование | Кол. | Примечание |
|---|---|---|---|---|---|---|
| | | | | Документация | | |
| А4 | | | 33.04.02.000СБ | Сборочный чертеж | | |
| | | | | Детали | | |
| А4 | | 1 | 33.04.02.001 | Вилка | 1 | |
| А4 | | 2 | 33.04.02.002 | Скоба | 1 | |
| | | | | Стандартные изделия | | |
| | | 3 | | Гайка М16.4 ГОСТ 5915-70 | | |

| | | | | | | | |
|---|---|---|---|---|---|---|---|
| Изм. | Лист | № докум. | Подпись | Дата | 33.04.02.000 | | |
| Разраб. | | Колмец | | | Вилка прижимная | Лит. | Лист | Листов 1 |
| Пров. | | Краля | | | | | | |
| Н. контр. | | Колмец | | | | ЛАТГИПРОПРОМ | |
| Утв. | | | | | | | |

Копировал Бузякова Формат А4

Альбом 4

Типовой проект 903-9-32.90

33.04.02.000СБ

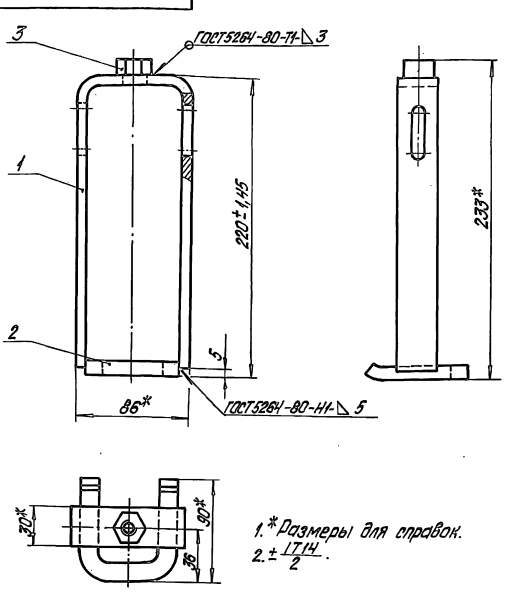


1. * Размеры для справок.
2. $\pm\frac{IT14}{2}$.

| | | | | | | | |
|---|---|---|---|---|---|---|---|
| Изм. | Лист | № докум. | Подпись | Дата | 33.04.02.000СБ | | |
| Разраб. | | Колмец | | | Вилка прижимная Сборочный чертеж | Лит. | Масса | Масштаб |
| Пров. | | Колмец | | | | | 0,97 | 1:2 |
| Н. контр. | | Колмец | | | | Лист | Листов 1 |
| Утв. | | | | | | ЛАТГИПРОПРОМ | |

Копировал Бузякова 24960-04 8 Формат А4

Альбом 4

Типовой проект 903-9-32.90

33.04.02.001

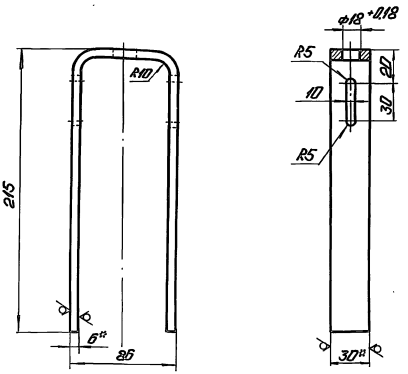


1.* Размеры для справок.

2. $\pm \frac{IT14}{2}$.

| | | | | | | | |
|---|---|---|---|---|---|---|---|
| Изм. | Лист | № докум. | Подп. | Дата | Вилка | Лит. | Масса | Масштаб |
| Разраб. | Золгалевич | | | | | | 0,69 | 1:2 |
| Пров. | Колмеи | | | | | Лист | Листов 1 | |
| Н. контр. | Колмеи | | | | Полоса 6×30 ГОСТ 103-76 Ст3сп3 ГОСТ 535-88 | ЛАТГИПРОПРОМ | | |
| Утв. | | | | | | | | |

Копировал: Формат А4

Альбом 4

Типовой проект 903-9-32.90

33.04.02.002

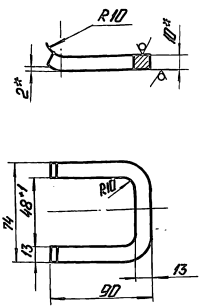


1.* Размер для справок.

2. $\pm \frac{IT14}{2}$.

| | | | | | | | |
|---|---|---|---|---|---|---|---|
| Изм. | Лист | № докум. | Подп. | Дата | Скоба | Лит. | Масса | Масштаб |
| Разраб. | Золгалевич | | | | | | 0,22 | 1:2 |
| Пров. | Колмеи | | | | | Лист | Листов 1 | |
| Н. контр. | Колмеи | | | | Лист 10 ГОСТ 19903-74 Ст3кп2 ГОСТ 14637-79 | ЛАТГИПРОПРОМ | | |
| Утв. | | | | | | | | |

Копировал: Формат А4

Альбом 4

Типовой проект 903-9-32.90

| Формат | Зона | Поз. | Обозначение | Наименование | Кол. | Примечание |
|---|---|---|---|---|---|---|
| | | | | Документация | | |
| А4 | | | 33.04.03.000 СБ | Сборочный чертеж | | |
| | | | | Детали | | |
| А4 | | 1 | 33.04.03.001 | Ручка | 1 | |
| А4 | | 2 | 33.04.03.002 | Стержень | 1 | |

| | | | | | | | |
|---|---|---|---|---|---|---|---|
| Изм. | Лист | № докум. | Подп. | Дата | 33.04.03.000 | | |
| Разраб. | Колмеи | | | | Винт прижимной | Лит. | Лист | Листов 1 |
| Пров. | Золгалевич | | | | | | | |
| Н. контр. | Колмеи | | | | | ЛАТГИПРОПРОМ | | |
| Утв. | | | | | | | | |

Альбом 4

Типовой проект 903-9-32.90

33.04.03.000 СБ

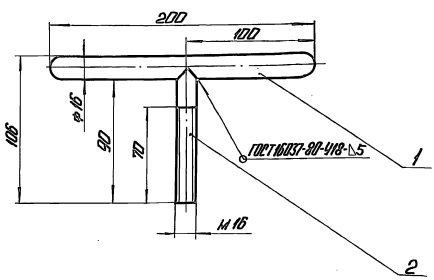


Размеры для справок.

| | | | | | | | |
|---|---|---|---|---|---|---|---|
| Изм. | Лист | № докум. | Подп. | Дата | 33.04.03.000 СБ | | |
| Разраб. | Колмеи | | | | Винт прижимной. Сборочный чертеж. | Лит. | Масса | Масштаб |
| Пров. | Колмеи | | | | | | 0,46 | 1:2 |
| Н. контр. | Колмеи | | | | | Лист | Листов 1 | |
| Утв. | | | | | | ЛАТГИПРОПРОМ | | |

Копировал: Формат А4

Типовой проект 903-9-32.90 Альбом 4

33.04.03.001

6,3 (√)

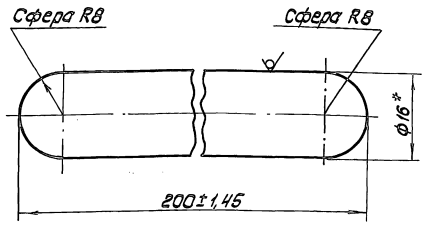


* Размер для справок.

| Изм. | Лист | № докум. | Подп. | Дата | 33.04.03.001 | | | |
|---|---|---|---|---|---|---|---|---|
| Разраб. | | Колмец | | | Ручка | Лит. | Масса 0,307 | Масштаб 2:1 |
| Пров. | | Колмец | | | | Лист | Листов 1 | |
| Н.контр. | | Колмец | | | Круг 16-В ГОСТ 2590-88 / 20 ГОСТ 1050-74 | ЛАТГИПРОПРОМ | | |
| Утв. | | | | | | | | |

Копировал [illegible] — Формат А4

Типовой проект 903-9-32.90 Альбом 4

33.04.03.002

12,5 (√)

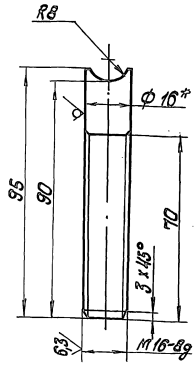


1. * Размер для справок.
2. $\pm \frac{IT14}{2}$.

| Изм. | Лист | № докум. | Подп. | Дата | 33.04.03.002 | | | |
|---|---|---|---|---|---|---|---|---|
| Разраб. | | Колмец | | | Стержень | Лит. | Масса 0,149 | Масштаб 1:1 |
| Пров. | | Колмец | | | | Лист | Листов 1 | |
| Н.контр. | | Колмец | | | Круг 16-В ГОСТ 2590-88 / 20 ГОСТ 1050-74 | ЛАТГИПРОПРОМ | | |
| Утв. | | | | | | | | |

Копировал [illegible] — Формат А4

Типовой проект 903-9-32.90 Альбом 4

| Формат | Зона | Поз. | Обозначение | Наименование | Кол. | Примечание |
|---|---|---|---|---|---|---|
| | | | | Документация | | |
| №1 | | | 33.05.00.000 СБ | Сборочный чертеж | | |
| | | | | Сборочные единицы | | |
| №1 | | 1 | 33.05.01.000 | Шарнир | 1 | |
| №1 | | 2 | 33.05.02.000 | Грунтбукса | 1 | |
| | | | | Стандартные изделия | | |
| | | 3 | | Болт М 16×90.46 ГОСТ 7798-70 | 4 | |
| | | 4 | | Гайка М 16-5 ГОСТ 5915-70 | 8 | |
| | | | | Материалы | | |
| | | 5 | | Набивка сальниковая АПП ГОСТ 5152-84 | 2 | м |

| Изм. | Лист | № докум. | Подп. | Дата | 33.05.00.000 | | | |
|---|---|---|---|---|---|---|---|---|
| Разраб. | | Колмец | | | Сальник поворотный Ду 50 | Лит. | Лист | Листов 1 |
| Пров. | | Колмец | | | | ЛАТГИПРОПРОМ | | |
| Н.контр. | | Колмец | | | | | | |
| Утв. | | | | | | | | |

Копировал [illegible] — Формат А4

Типовой проект 903-9-32.90 Альбом 4

33.05.00.000 СБ

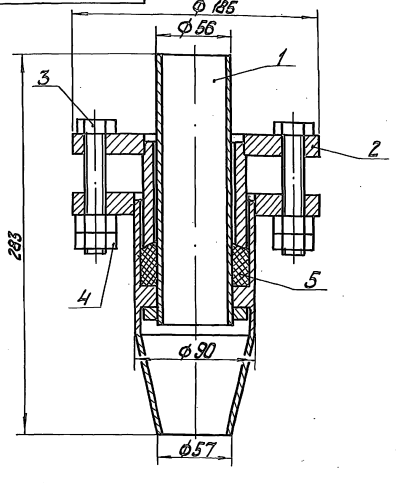


Размеры для справок.

| Изм. | Лист | № докум. | Подп. | Дата | 33.05.00.000 СБ | | | |
|---|---|---|---|---|---|---|---|---|
| Разраб. | | Колмец | | | Сальник поворотный Ду 50. Сборочный чертеж | Лит. | Масса 9,6 | Масштаб 1:2 |
| Пров. | | Колмец | | | | Лист | Листов 1 | |
| Н.контр. | | Колмец | | | | ЛАТГИПРОПРОМ | | |
| Утв. | | | | | | | | |

24960-01 10 Копировал [illegible] — Формат А4

Альбом 4

Типовой проект 903-9-32.90

| Формат | Зона | Поз. | Обозначение | Наименование | Кол. | Примечание |
|---|---|---|---|---|---|---|
| | | | | Документация | | |
| А4 | | | 33.05.01.000 СБ | Сборочный чертеж | | |
| | | | | Сборочные единицы | | |
| А4 | | 1 | 33.05.01.100 | Труба внутренняя | 1 | |
| А4 | | 2 | 33.05.01.200 | Корпус | 1 | |
| | | | | Стандартные изделия | | |
| | | 3 | | Переход К38х16-57х4 ГОСТ 17378-83 | 1 | |

Инв.№ подл. | Подп. и дата | Взам.инв.№ | Инв.№ дубл. | Подп. и дата

| | | | | |
|---|---|---|---|---|
| Изм. Лист | № докум. | Подп. | Дата | 33.05.01.000 |
| Разраб. | Колмец | | | |
| Пров. | Колмец | | | Шарнир |
| Н. контр. | Колмец | | | |
| Утв. | | | | |

Лит. | Масса | Масштаб

Лист | Листов 1

ЛАТГИПРОПРОМ

Копировал | Формат А4

---

Альбом 4

Типовой проект 903-9-32.90

33.05.01.000 СБ

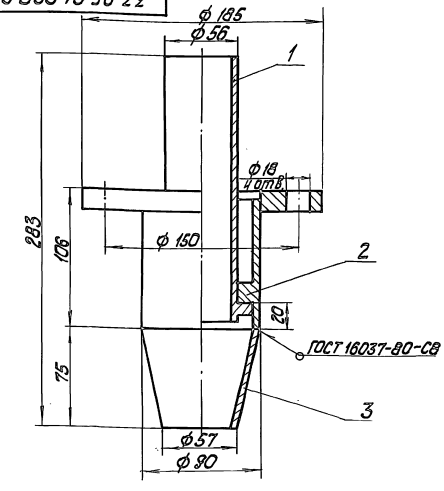


Размеры для справок.

| | | | | |
|---|---|---|---|---|
| Изм. Лист | № докум. | Подп. | Дата | 33.05.01.000 СБ |
| Разраб. | Колмец | | | |
| Пров. | Колмец | | | Шарнир Сборочный чертеж |
| Н. контр. | Колмец | | | |
| Утв. | | | | |

Лит. | Масса | Масштаб

5,56 | 1:2

Лист | Листов 1

ЛАТГИПРОПРОМ

Копировал | Формат А4

---

Альбом 4

Типовой проект 903-9-32.90

| Формат | Зона | Поз. | Обозначение | Наименование | Кол. | Примечание |
|---|---|---|---|---|---|---|
| | | | | Документация | | |
| А4 | | | 33.05.01.100 СБ | Сборочный чертеж | | |
| | | | | Детали | | |
| А4 | | 1 | 33.05.01.101 | Кольца | 1 | |
| Б4 | | 2 | 33.05.01.102 | Патрубок | | |
| | | | | Труба 57х5 ГОСТ 10704-76 / Ст3пс5 ГОСТ 10705-80 | 1 | 0,94кг |

Инв.№ подл. | Подп. и дата | Взам.инв.№ | Инв.№ дубл. | Подп. и дата

| | | | | |
|---|---|---|---|---|
| Изм. Лист | № докум. | Подп. | Дата | 33.05.01.100 |
| Разраб. | Колмец | | | |
| Пров. | Колмец | | | Труба Внутренняя |
| Н. контр. | Колмец | | | |
| Утв. | | | | |

Лит. | Масса | Масштаб

Лист | Листов 1

ЛАТГИПРОПРОМ

Копировал | Формат А4

---

Альбом 4

Типовой проект 903-9-32.90

33.05.01.100 СБ

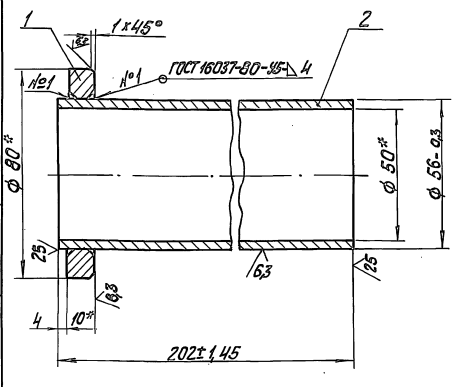


* Размеры для справок.

| | | | | |
|---|---|---|---|---|
| Изм. Лист | № докум. | Подп. | Дата | 33.05.01.100 СБ |
| Разраб. | Колмец | | | |
| Пров. | Колмец | | | Труба Внутренняя Сборочный чертеж |
| Н. контр. | Колмец | | | |
| Утв. | | | | |

Лит. | Масса | Масштаб

1,13 | 1:1

Лист | Листов 1

ЛАТГИПРОПРОМ

Копировал | 24960-04 11 | Формат А4

Альбом 4

Типовой проект 903-9-32.90

33.05.01.101

25 (✓)

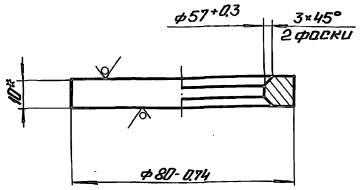


*Размер для справок.

| | | | | | |
|---|---|---|---|---|---|
| Изм. Лист | № докум. | Подп. | Дата | 33.05.01.101 | |
| Разраб. | Колмеи | | | Кольцо | Лит. Масса Масштаб: 0,19 1:1 |
| Пров. | Колмеи | | | | Лист Листов 1 |
| Н.контр. | Колмеи | | | Лист 10 ГОСТ 19903-74 Ст3кп2 ГОСТ 14637-79 | ЛАТГИПРОПРОМ |
| Утв. | | | | | |

Копировал Формат А4

Альбом 4

Типовой проект 903-9-32.90

33.05.01.200

| Изм. | Кол. | Обозначение | Наименование | Кол. | Примечание |
|---|---|---|---|---|---|
| | | | Документация | | |
| А4 | | 33.05.01.200СБ | Сборочный чертеж | | |
| | | | Детали | | |
| А4 | 1 | 33.05.01.201 | Втулка | 1 | |
| А4 | 2 | 33.05.01.202 | Фланец | 1 | |

| | | | | | |
|---|---|---|---|---|---|
| Изм. Лист | № докум. | Подп. | Дата | 33.05.01.200 | |
| Разраб. | Колмеи | | | Корпус | Лит. Масса Масштаб |
| Пров. | Колмеи | | | | Лист Листов 1 |
| Н.контр. | Колмеи | | | | ЛАТГИПРОПРОМ |
| Утв. | | | | | |

Копировал Формат А4

Альбом 4

Типовой проект 903-9-32.90

33.05.01.200СБ

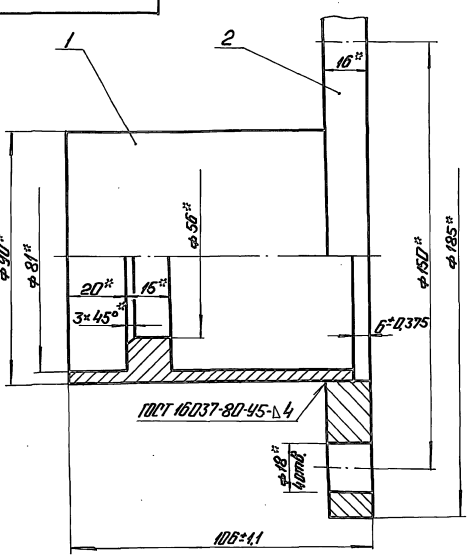


*Размеры для справок.

| | | | | | |
|---|---|---|---|---|---|
| Изм. Лист | № докум. | Подп. | Дата | 33.05.01.200СБ | |
| Разраб. | Колмеи | | | Корпус Сборочный чертеж | Лит. Масса Масштаб: 3,53 1:1 |
| Пров. | Колмеи | | | | Лист Листов 1 |
| Н.контр. | Колмеи | | | | ЛАТГИПРОПРОМ |
| Утв. | | | | | |

Копировал Формат А4

Альбом 4

Типовой проект 903-9-32.90

33.05.01.201

125 (✓)

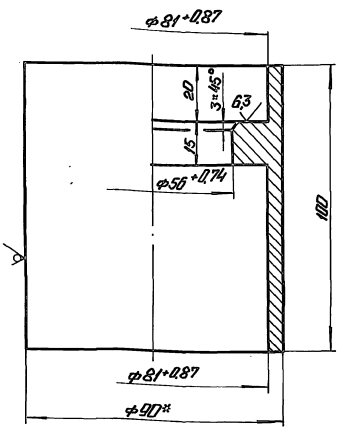


1.*Размер для справок.

2. ± IT14/2.

| | | | | | |
|---|---|---|---|---|---|
| Изм. Лист | № докум. | Подп. | Дата | 33.05.01.201 | |
| Разраб. | Шишкин | | | Втулка | Лит. Масса Масштаб: 1,25 1:1 |
| Пров. | Зинтавие | | | | Лист Листов 1 |
| Н.контр. | Колмеи | | | Круг ОВ-В-1 ГОСТ 2590-88 Ст3кп2 ГОСТ 1535-88 | ЛАТГИПРОПРОМ |
| Утв. | | | | | |

Копировал Формат А4

Альбом 4

Типовой проект 903-9-32.90

| Формат | Зона | Поз. | Обозначение | Наименование | Кол. | Примечание |
|---|---|---|---|---|---|---|
| | | | | **Документация** | | |
| А4 | | | 33.05.02.000 СБ | Сборочный чертеж | | |
| | | | | **Детали** | | |
| А4 | | 1 | 33.05.02.001 | Втулка | 1 | |
| А4 | | 2 | 33.05.01.202-01 | фланец | 1 | |

| Изм. | Лист | № докум. | Подп. | Дата |
|---|---|---|---|---|
| Разраб. | | Колмец | | |
| Пров. | | Колмец | | |
| Н.контр. | | Колмец | | |
| Утв. | | | | |

33.05.02.000

Грунтбукса

Лит. | Лист | Листов 1

ЛАТГИПРОПРОМ

Копировал | формат А4

Инв.№ подл. | Подп. и дата | Взам. инв.№ | Инв.№ дубл. | Подп. и дата

---

Альбом 4

Типовой проект 903-9-32.90

33.05.02.000 СБ

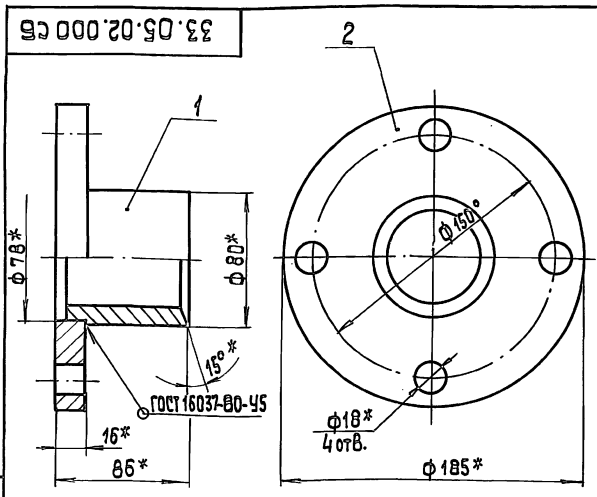


* Размеры для справок.

| Изм. | Лист | № докум. | Подп. | Дата |
|---|---|---|---|---|
| Разраб. | | Колмец | | |
| Пров. | | Колмец | | |
| Н.контр. | | Колмец | | |
| Утв. | | | | |

Грунтбукса. Сборочный чертеж

Лит. | Масса: 3,76 | Масштаб: 1:2

Лист | Листов 1

ЛАТГИПРОПРОМ

Копировал | формат А4

Инв.№ подл. | Подп. и дата | Взам. инв.№ | Инв.№ дубл. | Подп. и дата

---

Альбом 4

Типовой проект 903-9-32.90

33.05.02.001

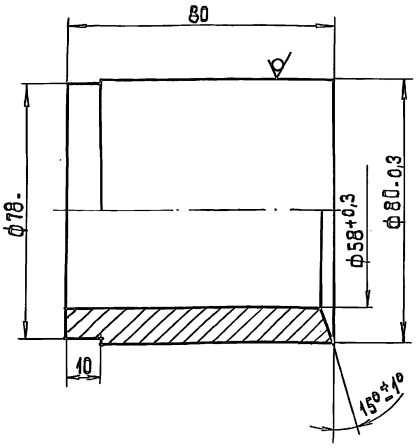


Неуказанные предельные отклонения размеров $\pm \frac{IT14}{2}$.

| Изм. | Лист | № докум. | Подп. | Дата |
|---|---|---|---|---|
| Разраб. | | Колмец | | |
| Пров. | | Колмец | | |
| Н.контр. | | Колмец | | |
| Утв. | | | | |

33.05.02.001

Втулка

Лит. | Масса: 1,45 | Масштаб: 1:1

Лист | Листов 1

Круг $\frac{80\text{-}В\text{-}ГОСТ\ 2590\text{-}88}{Ст\ 3\ кп\ 2\ ГОСТ\ 535\text{-}88}$

ЛАТГИПРОПРОМ

Копировал | формат А4

Инв.№ подл. | Подп. и дата | Взам. инв.№ | Инв.№ дубл. | Подп. и дата

---

Альбом 4

Типовой проект 903-9-32.90

33.05.01.202

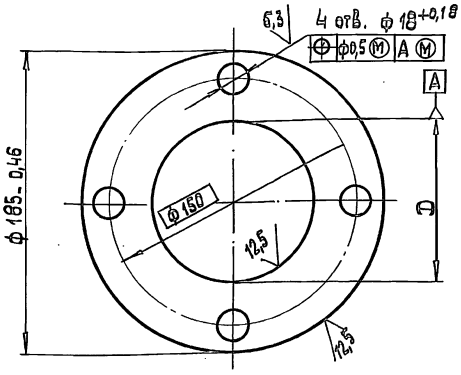


| Обозначение | D, мм | Масса, кг |
|---|---|---|
| 33.05.01.202 | 91+0,3 | 2,44 |
| -01 | 78+0,3 | 2,65 |

| Изм. | Лист | № докум. | Подп. | Дата |
|---|---|---|---|---|
| Разраб. | | Колмец | | |
| Пров. | | Колмец | | |
| Н.контр. | | Колмец | | |
| Утв. | | | | |

33.05.01.202

фланец

Лит. | Масса: См. табл. | Масштаб: 1:2

Лист | Листов 1

Лист 16 ГОСТ 19903-74 / Ст3 кп 2 ГОСТ 14637-79

ЛАТГИПРОПРОМ

Копировал | формат А4

Альбом 4

Типовой проект 903-9-32.90

Инв.№подл. | Подп. и дата | Взам.инв.№ | Инв.№дубл. | Подп. и дата

| Формат | Зона | Поз. | Обозначение | Наименование | Кол. | Примечание |
|---|---|---|---|---|---|---|
| | | | | Документация | | |
| А4 | | | 33.06.00.000 СБ | Сборочный чертеж | | |
| | | | | Детали | | |
| А4 | | 1 | 33.06.00.001 | Полухомут | 1 | |
| А4 | | 2 | 33.06.00.002 | Косынка | 1 | |
| А4 | | 3 | 33.06.00.003 | Ребро | 1 | |

| Изм. | Лист | № докум. | Подп. | Дата |
|---|---|---|---|---|
| Разраб. | | Колмец | | |
| Пров. | | Колмец | | |
| Н.контр. | | Колмец | | |
| Утв. | | | | |

33.06.00.000

Косынка с полухомутом и ребром

| Лит. | Лист | Листов |
|---|---|---|
| | | 1 |

ЛАТГИПРОПРОМ

Копировал 38 Формат А4

---

33.06.00.000 СБ

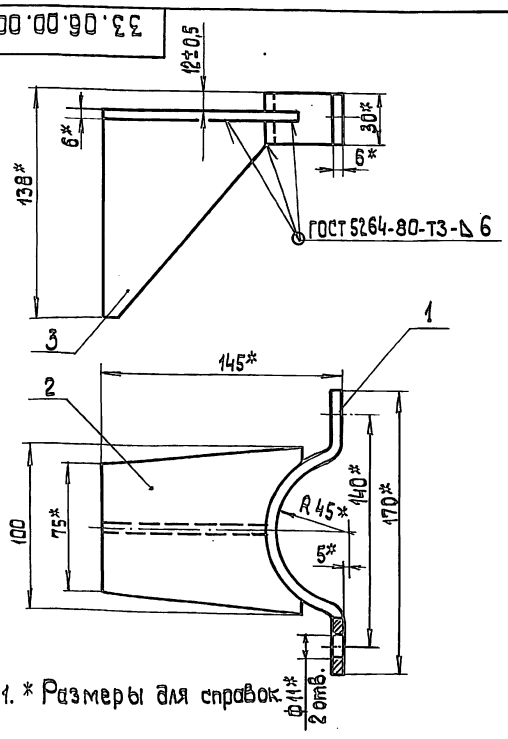


1. * Размеры для справок.

| Изм. | Лист | № докум. | Подп. | Дата |
|---|---|---|---|---|
| Разраб. | | Колмец | | |
| Пров. | | Колмец | | |
| Н.контр. | | Колмец | | |
| Утв. | | | | |

Косынка с полухомутом и ребром Сборочный чертеж

| Лит. | Масса | Масштаб |
|---|---|---|
| | 1,13 | 1:2 |

| Лист | Листов 1 |
|---|---|

ЛАТГИПРОПРОМ

Копировал 38 Формат А4

---

33.06.00.001

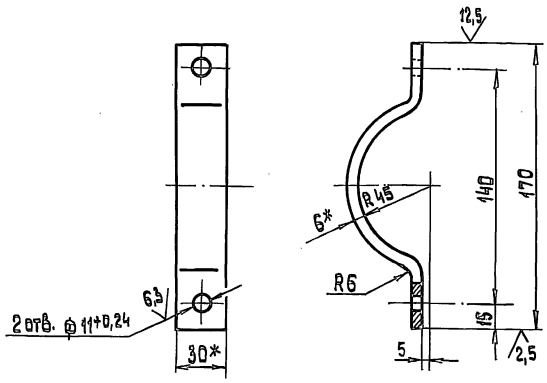


1. * Размеры для справок.
2. $\pm \frac{IT14}{2}$.

| Изм. | Лист | № докум. | Подп. | Дата |
|---|---|---|---|---|
| Разраб. | | Колмец | | |
| Пров. | | Колмец | | |
| Н.контр. | | Колмец | | |
| Утв. | | | | |

33.06.00.001

Полухомут

| Лит. | Масса | Масштаб |
|---|---|---|
| | 0,33 | 1:2 |

| Лист | Листов 1 |
|---|---|

Полоса 6×30-ГОСТ 103-76 / Ст3кп2 ГОСТ 535-88

ЛАТГИПРОПРОМ

Копировал 38 Формат А4

---

33.06.00.002

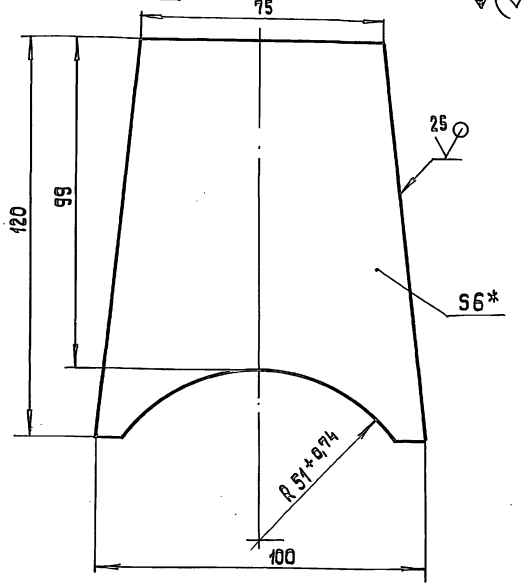


1.* Размер для справок
2. $\pm \frac{IT14}{2}$.

| Изм. | Лист | № докум. | Подп. | Дата |
|---|---|---|---|---|
| Разраб. | | Колмец | | |
| Пров. | | Колмец | | |
| Н.контр. | | Колмец | | |
| Утв. | | | | |

33.06.00.002

Косынка

| Лит. | Масса | Масштаб |
|---|---|---|
| | 0,46 | 1:1 |

| Лист | Листов 1 |
|---|---|

Лист 6 ГОСТ 19903-74 / Ст3кп2 ГОСТ 14637-79

ЛАТГИПРОПРОМ

Копировал 38 24960-04 14 Формат А4

33.06.00.003

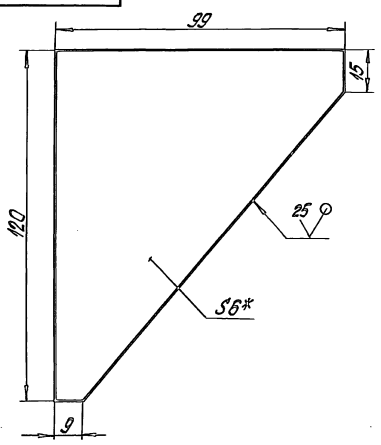


1.* Размер для справок.
2. $\pm \frac{IT14}{2}$.

| Изм. | Лист | № докум. | Подпись | Дата | 33.06.00.003 | | |
|---|---|---|---|---|---|---|---|
| Разраб. | | Колмец | | | Ребро | Лит. | Масса: 0,34 | Масштаб: 1:1 |
| Пров. | | Колмец | | | | Лист | Листов 1 |
| Н.контр. | | Колмец | | | Лист 8 ГОСТ 19903-74 Ст.Зкп2 ГОСТ 14637-79 | ЛАТГИПРОПРОМ | |
| Утв. | | | | | | | |

Инв.№ подл. | Подпись и дата | Взам.инв.№ | Инв.№ дубл. | Подпись и дата

Альбом 4 Типовой проект 903-9-32.90

Копировал Дубкова Формат А4

| Формат | Зона | Поз. | Обозначение | Наименование | Кол. | Примечание |
|---|---|---|---|---|---|---|
| | | | | Документация | | |
| А3 | | | 33.07.00.000СБ | Сборочный чертеж | | |
| | | | | Сборочные единицы | | |
| А4 | | 1 | 33.07.01.000 | Корпус | 1 | |
| А4 | | 2 | 33.07.02.000 | Шарнир | 1 | |
| | | | | Детали | | |
| А4 | | 3 | 33.07.00.001 | Шайба дроссельная | 1 | |
| | | | | Стандартные изделия | | |
| | | 4 | | Болт М16х100.46 ГОСТ 7798-70 | 4 | |
| | | 5 | | Гайка М16.5 ГОСТ 5915-70 | 4 | |
| | | 6 | | Шайба 16 ГОСТ 11371-78 | 4 | |
| | | | | Материалы | | |
| | | 7 | | Набивка сальниковая АПП ГОСТ 5152-84 | 3 | м |

| Изм. | Лист | № докум. | Подпись | Дата | 33.07.00.000 | | |
|---|---|---|---|---|---|---|---|
| Разраб. | | Колмец | | | Сальник поворотный Ду80 | Лит. | Лист | Листов |
| Пров. | | Колмец | | | | ЛАТГИПРОПРОМ | | |
| Н.контр. | | Колмец | | | | | | |
| Утв. | | | | | | | | |

Инв.№ подл. | Подпись и дата | Взам.инв.№ | Инв.№ дубл. | Подпись и дата

Альбом 4 Типовой проект 903-9-32.90

Копировал Дубкова Формат А4

33.07.00.000СБ

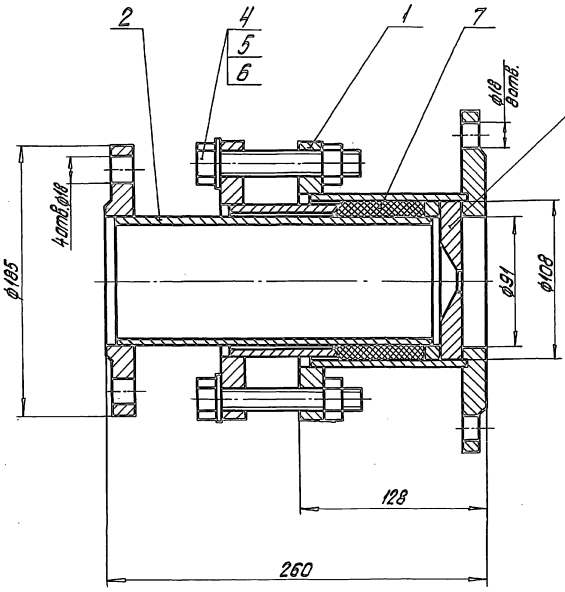


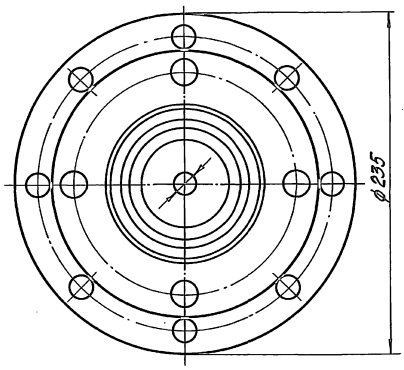


Размеры для справок

| Изм. | Лист | № докум. | Подпись | Дата | 33.07.00.000СБ | | | |
|---|---|---|---|---|---|---|---|---|
| Разраб. | | Колмец | | | Сальник поворотный Ду80 Сборочный чертеж | Лит. | Масса: 18 | Масштаб: 1:2 |
| Пров. | | Колмец | | | | Лист | Листов 1 | |
| Н.контр. | | Колмец | | | | ЛАТГИПРОПРОМ | | |
| Утв. | | | | | | | | |

Инв.№ подл. | Подпись и дата | Взам.инв.№ | Инв.№ дубл. | Подпись и дата

Альбом 4 Типовой проект 903-9-32.90

Копировал Дубкова 2196.0-04 '15 Формат А3

Альбом 4

Типовой проект 903-9-32.90

33.07.00.001

63

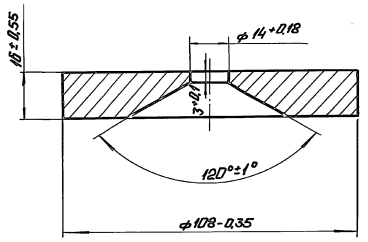


| Изм. | Лист | № докум. | Подп. | Дата |
|---|---|---|---|---|
| Разраб. | | Колмец | | |
| Пров. | | Колмец | | |
| Н.контр. | | Колмец | | |
| Утв. | | | | |

33.07.00.001

Шайба дроссельная

| Лит. | Масса | Масштаб |
|---|---|---|
| | 0,98 | 1:1 |

Лист | Листов 1

18 ГОСТ 19903-74
Ст3кп2 ГОСТ 14637-79

ЛАТГИПРОПРОМ

Копировал

Формат А4

| Поз. | Обозначение | Наименование | Кол. | Примечание |
|---|---|---|---|---|
| | | Документация | | |
| А3 | 33.07.01.000 СБ | Сборочный чертеж | | |
| | | Детали | | |
| Д4 | 1 33.07.01.001 | Фланец | 1 | |
| Д4 | 2 33.07.01.002 | Фланец | 1 | |
| Б4 | 3 33.07.01.003 | Патрубок | | |
| | | Труба 121×6 ГОСТ 8732-78 20 ГОСТ 8731-87 | 1 | 1,85 кг |

| Изм. | Лист | № докум. | Подп. | Дата |
|---|---|---|---|---|
| Разраб. | | Колмец | | |
| Пров. | | Колмец | | |
| Н.контр. | | Колмец | | |
| Утв. | | | | |

33.07.01.000

Корпус

Лит. | Масса | Масштаб

Лист | Листов 1

ЛАТГИПРОПРОМ

Копировал

Формат А4

Альбом 4

Типовой проект 903-9-32.90

33.07.01.000 СБ

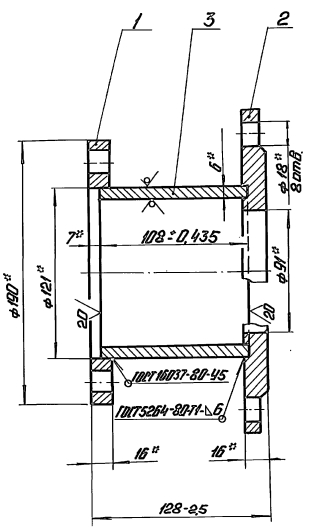


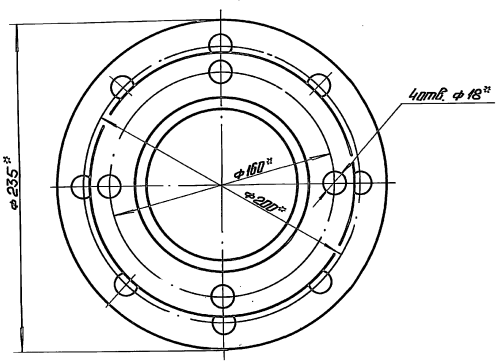


*Размеры для справок.

| Изм. | Лист | № докум. | Подп. | Дата |
|---|---|---|---|---|
| Разраб. | | Колмец | | |
| Пров. | | Колмец | | |
| Н.контр. | | Колмец | | |
| Утв. | | | | |

33.07.01.000 СБ

Корпус
Сборочный чертеж

| Лит. | Масса | Масштаб |
|---|---|---|
| | 7,77 | 1:20 |

Лист | Листов 1

ЛАТГИПРОПРОМ

Типовой проект 903-9-32.90 Альбом 4

33.07.01.001

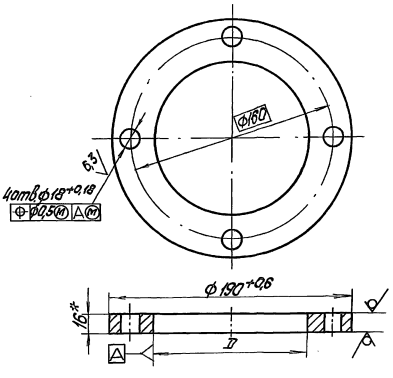


| Обозначение | Д, мм | масса, кг |
|---|---|---|
| 33.07.01.001 | Ф124 +0,4 | 1,92 |
| -01 | Ф110 +0,35 | 2,28 |

* Размер для справок.

| Изм. | Лист | № докум. | Подп. | Дата | 33.07.01.001 | | | |
|---|---|---|---|---|---|---|---|---|
| Разраб. | | Колмец | | | Фланец | Лит. | Масса | Масштаб |
| Пров. | | Колмец | | | | | 1,92 | 1:2 |
| Н. контр. | | Колмец | | | | Лист | Листов 1 | |
| Утв. | | | | | Лист 16 ГОСТ 19903-74 Ст3кп2 ГОСТ 14637-79 | ЛАТГИПРОПРОМ | | |

Копировал — Формат А4

Типовой проект 903-9-32.90 Альбом 4

33.07.01.002

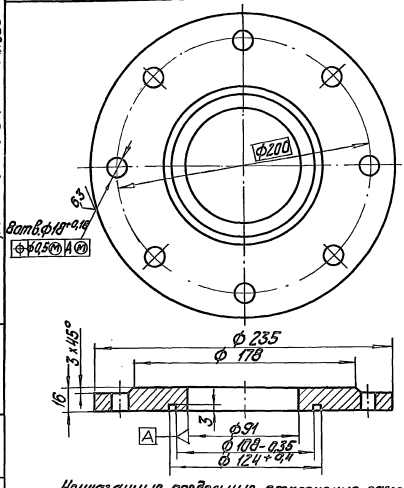


Неуказанные предельные отклонения размеров:
диаметров — $H14; h14;$
остальных — $\pm \frac{IT14}{2}$.

| Изм. | Лист | № докум. | Подп. | Дата | 33.07.01.002 | | | |
|---|---|---|---|---|---|---|---|---|
| Разраб. | | Колмец | | | Фланец | Лит. | Масса | Масштаб |
| Пров. | | Колмец | | | | | 4,0 | 1:2 |
| Н. контр. | | Колмец | | | | Лист | Листов 1 | |
| Утв. | | | | | Лист 18 ГОСТ 19903-74 Ст3кп2 ГОСТ 14637-79 | ЛАТГИПРОПРОМ | | |

Копировал — Формат А4

Типовой проект 903-9-32.90 Альбом 4

| Формат | Зона | Поз. | Обозначение | Наименование | Кол. | Примечание |
|---|---|---|---|---|---|---|
| | | | | Документация | | |
| А4 | | | 33.07.02.000 СБ | Сборочный чертеж | | |
| | | | | Сборочные единицы | | |
| А4 | | 1 | 33.07.02.100 | Грунтовка | 1 | |
| | | | | Детали | | |
| А4 | | 2 | 33.07.02.001 | Кольцо | 1 | |
| Б4 | | 3 | 33.07.02.002 | Патрубок | | |
| | | | | Труба 90х5 ГОСТ 8734-75 / 20 ГОСТ 8733-87 | | |
| | | | | L = 217 ± 1,45 мм | 1 | 2,27 кг |
| | | | | Стандартные изделия | | |
| | | 4 | | Фланец I-80-6 Ст3кп2 ГОСТ 12820-80 | 1 | |

| Изм. | Лист | № докум. | Подп. | Дата | 33.07.02.000 | | | |
|---|---|---|---|---|---|---|---|---|
| Разраб. | | Колмец | | | Шарнир | Лит. | Лист | Листов 1 |
| Пров. | | Колмец | | | | ЛАТГИПРОПРОМ | | |
| Н. контр. | | Колмец | | | | | | |
| Утв. | | | | | | | | |

Копировал — Формат А4

Типовой проект 903-9-32.90 Альбом 4

33.07.02.000 СБ

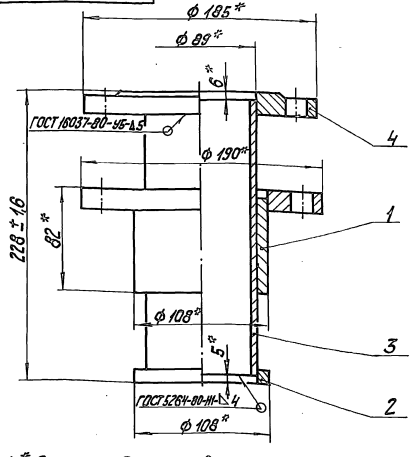


1. * Размеры для справок.
2. Обработка реза деталей Б4 (25).

| Изм. | Лист | № докум. | Подп. | Дата | 33.07.02.000 СБ | | | |
|---|---|---|---|---|---|---|---|---|
| Разраб. | | Колмец | | | Шарнир сборочный чертеж | Лит. | Масса | Масштаб |
| Пров. | | Колмец | | | | | 8,64 | 1:2 |
| Н. контр. | | Колмец | | | | Лист | Листов 1 | |
| Утв. | | | | | | ЛАТГИПРОПРОМ | | |

Альбом 4

Типовой проект 903-9-32.90

33.07.02.004

12.5

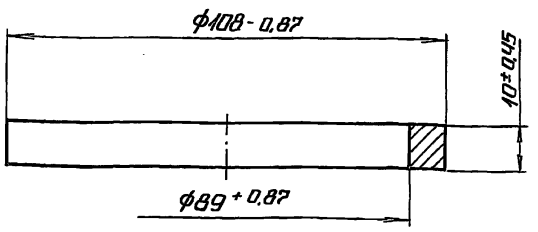


| Изм. | Лист | № докум. | Подп. | Дата | 33.07.02.001 | | |
|---|---|---|---|---|---|---|---|
| Разраб. | | Колмец | | | Кольцо | Лит. | Масса: 0,2 / Масшт. 1:1 |
| Пров. | | Колмец | | | | Лист | Листов 1 |
| Н.контр. | | Колмец | | | Лист 12 ГОСТ 19903-74 Ст3кп2 ГОСТ 14637-79 | ЛАТГИПРОПРОМ | |
| Утв. | | | | | | | |

Копировал — Формат А4

Альбом 4

Типовой проект 903-9-32.90

| Форм. | Зона | Поз. | Обозначение | Наименование | Кол. | Примечание |
|---|---|---|---|---|---|---|
| | | | | Документация | | |
| А4 | | | 33.07.02.100 СБ | Сборочный чертеж | | |
| | | | | Детали | | |
| А4 | | 1 | 33.07.02.101 | Втулка | 1 | |
| А4 | | 2 | 33.07.01.001-01 | Фланец | 1 | |

| Изм. | Лист | № докум. | Подп. | Дата | 33.07.02.100 | | |
|---|---|---|---|---|---|---|---|
| Разраб. | | Колмец | | | Грунтбукса | Лит. | Лист | Листов 1 |
| Пров. | | Колмец | | | | ЛАТГИПРОПРОМ | |
| Н.контр. | | Колмец | | | | | |
| Утв. | | | | | | | |

Копировал — Формат А4

Альбом 4

Типовой проект 903-9-32.90

33.07.02.100 СБ

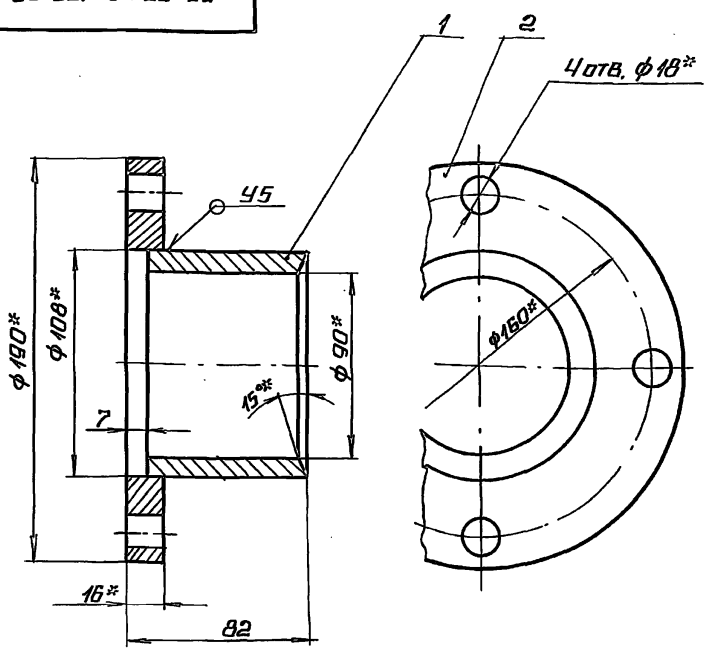


1.* Размеры для справок.

2. $\pm \frac{1714}{2}$.

3. Сварные швы по ГОСТ 16037-80

| Изм. | Лист | № докум. | Подп. | Дата | 33.07.02.100 СБ | | |
|---|---|---|---|---|---|---|---|
| Разраб. | | Колмец | | | Грунтбукса | Лит. | Масса: 3,73 / Масшт. 1:2 |
| Пров. | | Колмец | | | Сборочный чертеж | Лист | Листов 1 |
| Н.контр. | | Колмец | | | | ЛАТГИПРОПРОМ | |
| Утв. | | | | | | | |

Копировал — Формат А4

Альбом 4

Типовой проект 903-9-32.90

33.07.02.101

12.5 (V)

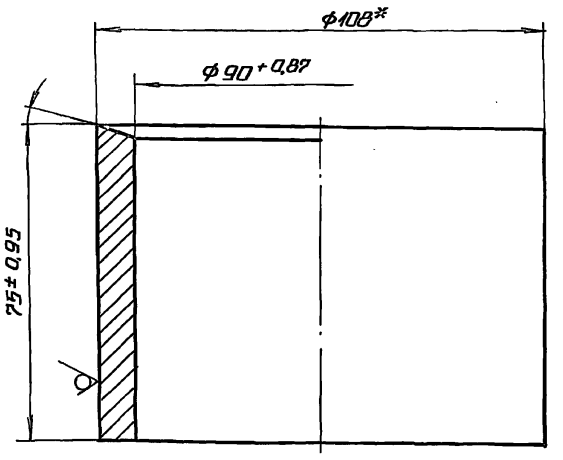


* Размер для справок.

| Изм. | Лист | № докум. | Подп. | Дата | 33.07.02.101 | | |
|---|---|---|---|---|---|---|---|
| Разраб. | | Колмец | | | Втулка | Лит. | Масса: 1,45 / Масшт. 1:1 |
| Пров. | | Колмец | | | | Лист | Листов 1 |
| Н.контр. | | Колмец | | | Труба 108×10 ГОСТ 8732-78 / В 20 ГОСТ 8731-87 | ЛАТГИПРОПРОМ | |
| Утв. | | | | | | | |



Копировал — Формат А4

Альбом 4

Типовой проект 903-9-32.90

| Формат | Зона | Поз. | Обозначение | Наименование | Кол. | Примечание |
|---|---|---|---|---|---|---|
| | | | | Документация | | |
| А4 | | | 33.08.00.000 СБ | Сборочный чертёж | | |
| | | | | Детали | | |
| А4 | | 1 | 33.08.00.001 | Фланец | 1 | |
| Б4 | | 2 | 33.08.00.002 | Патрубок | | |
| | | | | Труба 89×3 ГОСТ 10704-76 / Ст3пс5 ГОСТ 10705-80 | 1 | 0,99кг |

| | | | | |
|---|---|---|---|---|
| Изм. Лист. № докум. Подп. Дата | 33.08.00.000 | | | |
| Разраб. Колмец | Фланец с патрубком | Лит. | Масса | Масштаб |
| Пров. Колмец | | | | |
| Н. контр. Колмец | | Лист 1 | Листов 1 | |
| Утв. | | ЛАТГИПРОПРОМ | | |

Копировал Формат А4

33.08.00.000 СБ

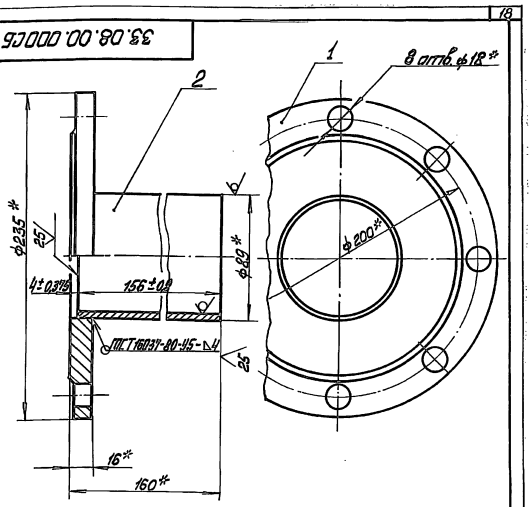


* Размеры для справок.

| | | | | |
|---|---|---|---|---|
| Изм. Лист. № докум. Подп. Дата | 33.08.00.000 СБ | | | |
| Разраб. Колмец | Фланец с патрубком. Сборочный чертёж | Лит. | Масса | Масштаб |
| Пров. Колмец | | | 4,97 | 1:2 |
| Н. контр. Колмец | | Лист | Листов 1 | |
| Утв. | | ЛАТГИПРОПРОМ | | |

Копировал Формат А4

33.08.00.001

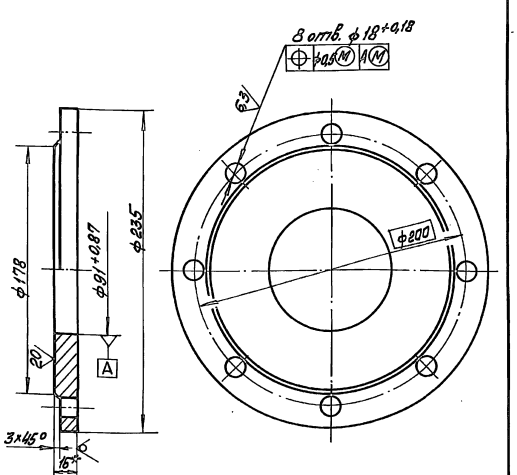


1. * Размер для справок.
2. Неуказанные предельные отклонения размеров: диаметров H14, h14; остальных $\pm \frac{IT14}{2}$.

| | | | | |
|---|---|---|---|---|
| Изм. Лист. № докум. Подп. Дата | 33.08.00.001 | | | |
| Разраб. Колмец | Фланец | Лит. | Масса | Масштаб |
| Пров. Колмец | | | 3,98 | 1:2 |
| Н. контр. Колмец | | Лист | Листов 1 | |
| Утв. | Лист 18 ГОСТ 19903-74 / Ст3кп2 ГОСТ 14637-79 | ЛАТГИПРОПРОМ | | |

Копировал Формат А4

62.02.00.001

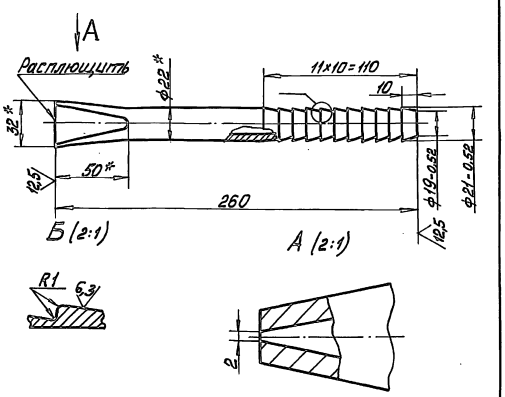


1 * Размеры для справок.
2. $\pm \frac{IT14}{2}$.

| | | | | |
|---|---|---|---|---|
| Изм. Лист. № докум. Подп. Дата | 62.02.00.001 | | | |
| Разраб. Колмец | Наконечник | Лит. | Масса | Масштаб |
| Пров. Колмец | | | 0,419 | 1:2 |
| Н. контр. Колмец | | Лист | Листов 1 | |
| Утв. | Труба 22×4 ГОСТ 8734-75 / 20 ГОСТ 8733-87 | ЛАТГИПРОПРОМ | | |

Копировал Формат А4

33.13.00.000СБ

Альбом 4

Типовой проект 903-9-32.90

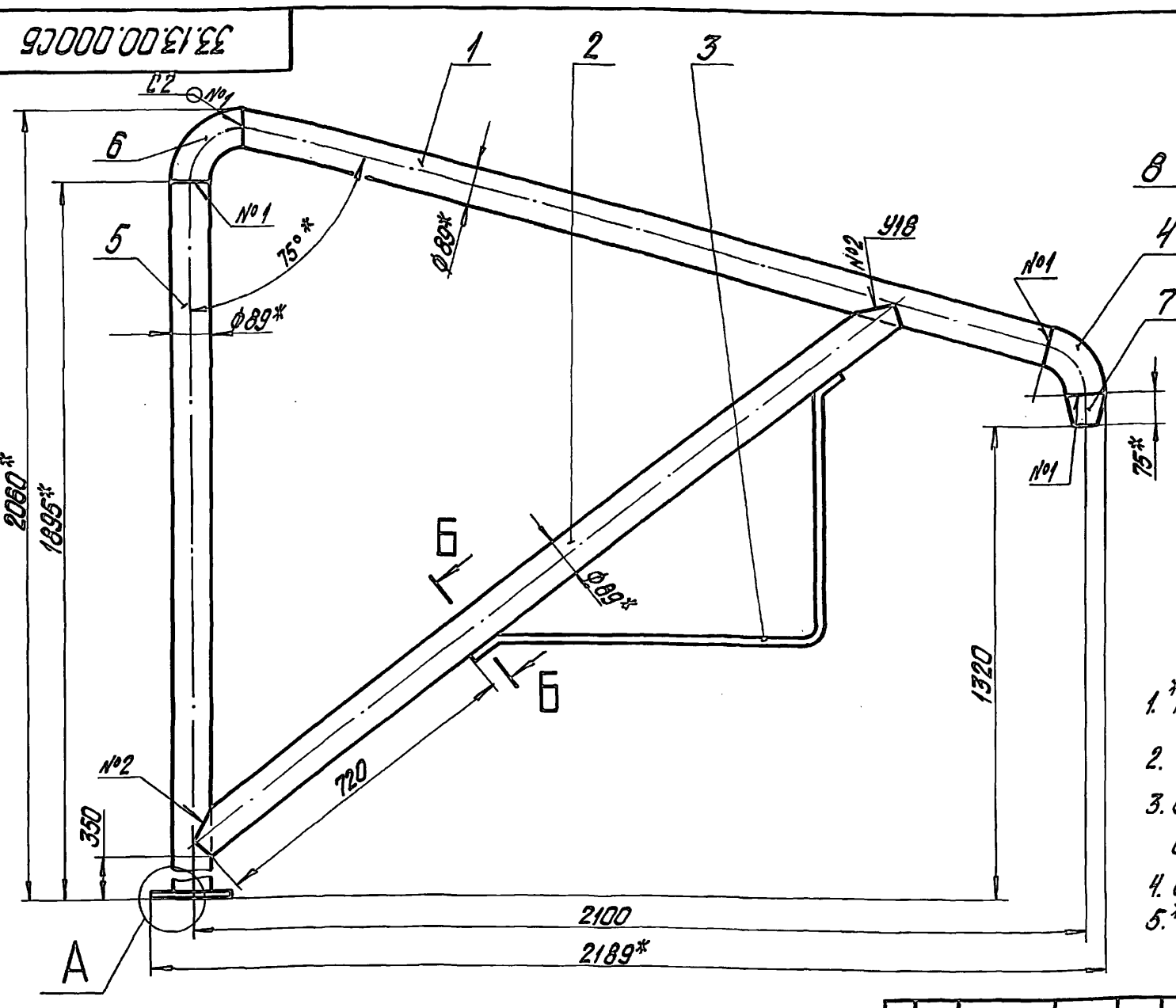


А(1:1)

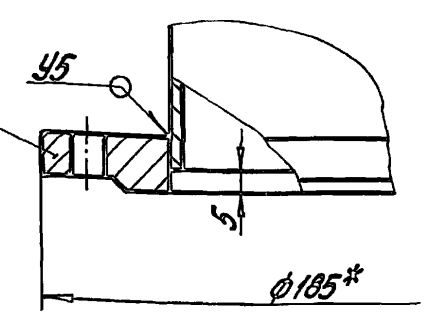


Б-Б(1:1)

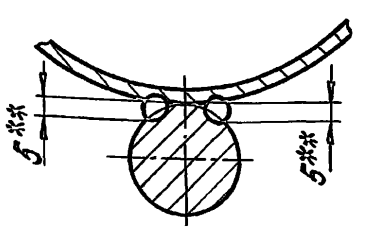


1. *Размеры для справок.
2. $\pm\frac{IT14}{2}$
3. Обработка поверхностей реза деталей Б4 $\sqrt{25}$.
4. Сварные швы по ГОСТ 16037-80,
5. **Сварка ручная дуговая.

| Изм. | Лист | № докум. | Подпись | Дата | 33.13.00.000СБ | | | |
|---|---|---|---|---|---|---|---|---|
| Разраб. | | Михайлова | | | Стойка | Лит. | Масса | Масштаб |
| Пров. | | Колмец | | | | | 45,1 | 1:10 |
| Т.контр. | | | | | | Лист | Листов | |
| Н.контр. | | Колмец | | | | ЛАТГИПРОПРОМ | | |
| Утв. | | | | | | | | |

Копировал Дубкова — Формат А3

Альбом 4

Типовой проект 903-9-32.90

| Формат | Зона | Поз. | Обозначение | Наименование | Кол. | Примечание |
|---|---|---|---|---|---|---|
| | | | | Документация | | |
| А3 | | | 33.13.00.000СБ | Сборочный чертеж | | |
| | | | | Детали | | |
| А4 | | 1 | 33.13.00.001 | Консоль | 1 | |
| А4 | | 2 | 33.13.00.002 | Раскос | 1 | |
| А3 | | 3 | 33.13.00.003 | Скоба | 1 | |
| А4 | | 4 | 33.13.00.004 | Отвод | 1 | |
| Б4 | | 5 | 33.13.00.005 | Стойка | | |
| | | | | Труба $\frac{89\times3 ГОСТ 10704-76}{Ст3сп ГОСТ 10705-80}$ | | |
| | | | | L=1890±1,85мм | 1 | 12,02кг |
| | | | | Стандартные изделия | | |
| | | 6 | | Отвод 90° 89х3,5 ГОСТ 17375-83 | 1 | |
| | | – | | Отвод 90° 89х3,5 ГОСТ 17375-83 (Заготовка для 33.13.00.004) | 1 | |
| | | 7 | | Переход К89х3,5-57х3 ГОСТ 17378-83 | 1 | |
| | | 8 | | Фланец 1-80-6 Ст3 ГОСТ 12820-80 | 1 | |

| Изм. | Лист | № докум. | Подпись | Дата | 33.13.00.000 | | |
|---|---|---|---|---|---|---|---|
| Разраб. | | Михайлова | | | Стойка | Лит. | Лист | 
| Пров. | | Колмец | | | | | |
| Н.контр. | | Колмец | | | | Листов 1 | |
| Утв. | | | | | | ЛАТГИПРОПРОМ | |

Копировал Дубкова — Формат А4

33.13.00.004

Альбом 4

Типовой проект 903-9-32.90

$\sqrt{}$ ($\sqrt{}$)

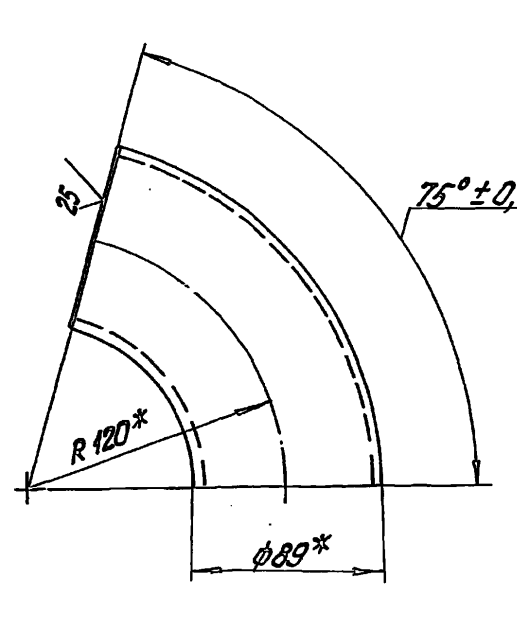


*Размеры для справок.

| Изм. | Лист | № докум. | Подпись | Дата | 33.13.00.004 | | | |
|---|---|---|---|---|---|---|---|---|
| Разраб. | | Михайлова | | | Отвод | Лит. | Масса | Масштаб |
| Провер. | | Колмец | | | | | | 1:2,5 |
| Т.контр. | | | | | | Лист | Листов 1 | |
| Н.контр. | | Колмец | | | Заготовка. Отвод 90° 89х3,5 ГОСТ 17375-77 | ЛАТГИПРОПРОМ | | |
| Утв. | | | | | | | | |

Копировал Дубкова 24960-04 20 формат А4

Типовой проект 903-9-32.90 Альбом 4

33.13.00.002

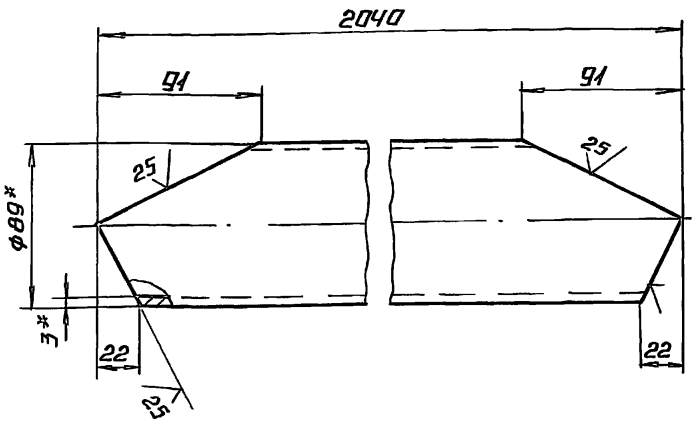


1.* Размеры для справок.

2. $\pm \frac{IT14}{2}$.

| | | | | | | |
|---|---|---|---|---|---|---|
| | | | | | 33.13.00.002 | |
| Изм. | Лист | № докум. | Подп. | Дата | | |
| Разраб. | | Михайлова | | | Раскос | Лит. / Масса 12.64 / Масшт. 1:25 |
| Пров. | | Колмец | | | | Лист / Листов 1 |
| Т.контр. | | | | | | |
| Н.контр. | | Колмец | | | Труба 89×3 ГОСТ 10704-76 / Ст3 сп ГОСТ 10705-80 | ЛАТГИПРОПРОМ |
| Утв. | | | | | | |

Копировал Формат А4

Типовой проект 903-9-32.90 Альбом 4

33.13.00.001

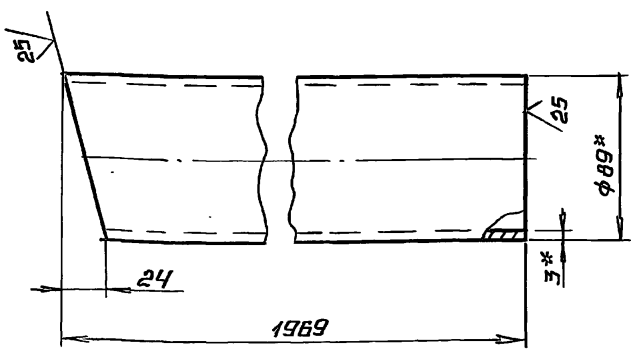


1.* Размеры для справок.

2. $\pm \frac{IT14}{2}$.

| | | | | | | |
|---|---|---|---|---|---|---|
| | | | | | 33.13.00.001 | |
| Изм. | Лист | № докум. | Подп. | Дата | | |
| Разраб. | | Михайлова | | | Консоль | Лит. / Масса 12.45 / Масшт. 1:2,5 |
| Пров. | | Колмец | | | | Лист / Листов 1 |
| Т.контр. | | | | | | |
| Н.контр. | | Колмец | | | Труба 89×3 ГОСТ 10704-76 / Ст3 сп ГОСТ 10705-80 | ЛАТГИПРОПРОМ |
| Утв. | | | | | | |

Копировал Формат А4

Типовой проект 903-9-32.90 Альбом 4

33.13.00.003

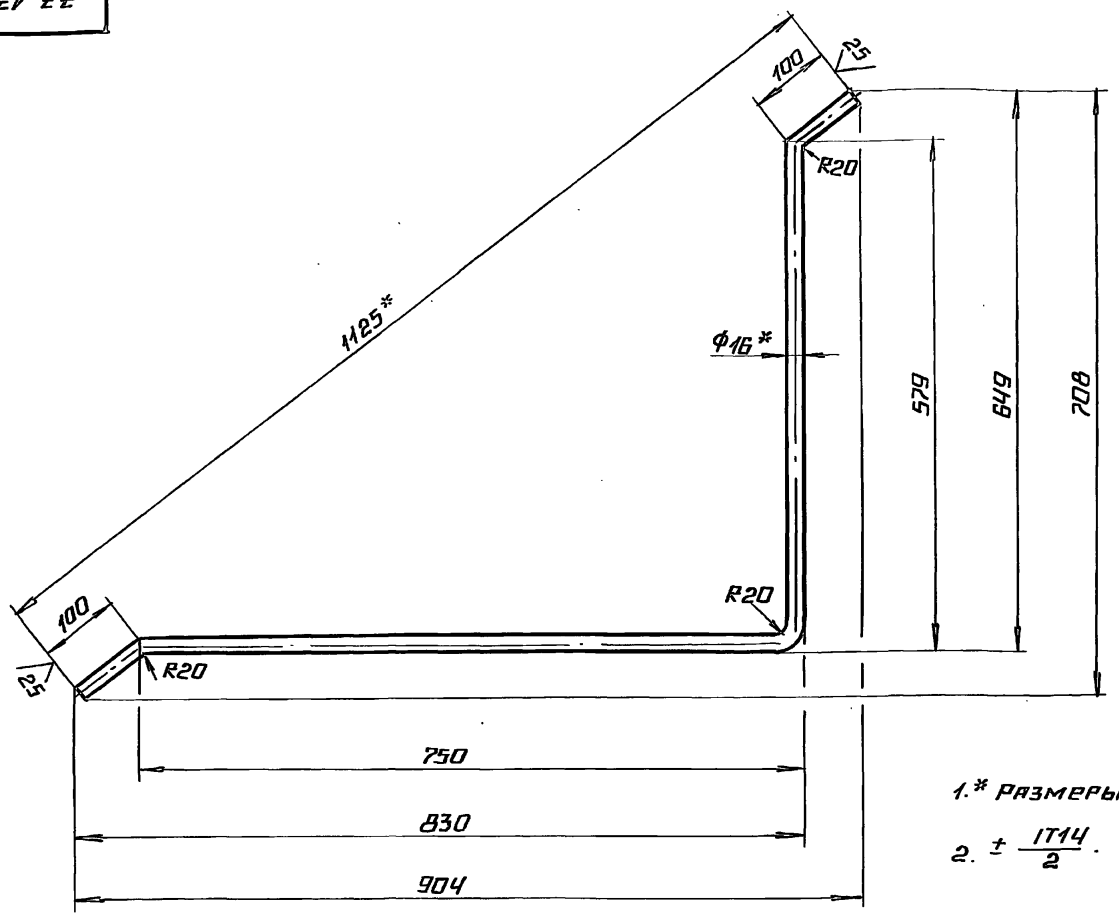


1.* Размеры для справок.

2. $\pm \frac{IT14}{2}$.

| | | | | | | |
|---|---|---|---|---|---|---|
| | | | | | 33.13.00.003 | |
| Изм. | Лист | № докум. | Подп. | Дата | | |
| Разраб. | | Михайлов | | | Скоба | Лит. / Масса 2,4 / Масшт. 1:5 |
| Пров. | | Колмец | | | | Лист / Листов 1 |
| Т.контр. | | | | | | |
| Н.контр. | | Колмец | | | Круг 16-В-ГОСТ 2590-88 / 20-В-ГОСТ 1050-74 | ЛАТГИПРОПРОМ |
| Утв. | | | | | | |

24960-04 (21) Ф. Копировал Формат А3

gost.e-ecolog.ru