Типовой проект
902-2-479.90

ПЕСКОЛОВКИ С КРУГОВЫМ ДВИЖЕНИЕМ СТОЧНЫХ ВОД ПРОИЗВОДИТЕЛЬНОСТЬЮ 1400 – 10000 $м^3$/сут.

АЛЬБОМ 6

МК,НК Оборудование песколовок для очистки нефтесодержащих сточных вод

24944-06 Отпускная цена на момент реализации указана в счет-накладной

gost.e-ecolog.ru

ТИПОВОЙ ПРОЕКТ

902-2-479.90

ПЕСКОЛОВКИ С КРУГОВЫМ ДВИЖЕНИЕМ СТОЧНЫХ ВОД ПРОИЗВОДИТЕЛЬНОСТЬЮ 1400 – 10000 м³/сут.

АЛЬБОМ 6

ПЕРЕЧЕНЬ АЛЬБОМОВ:

АЛЬБОМ 1	ПЗ	Пояснительная записка
АЛЬБОМ 2	НК	Технологические решения
	НК СО	Спецификации оборудования
	КЖ	Конструкции железобетонные
	ЭМ	Электротехническая часть
	ЭМ. СО	Спецификации оборудования
	ОС	Организация строительства
АЛЬБОМ 3	КЖИ	Изделия
АЛЬБОМ 4	ВМ	Ведомости потребности в материалах
АЛЬБОМ 5	С	Сметы
АЛЬБОМ 6	МК, НК	Оборудование песколовок для очистки нефтесодержащих сточных вод

Разработан
Союзводоканалпроектом

Главный инженер института В.М. Евтеев.
Главный инженер проекта В.А. Цветков.

Утвержден и введен в действие
в/о Союзводоканалниипроект
приказ от 3.01.1991г. N1

СОДЕРЖАНИЕ АЛЬБОМА

№№ п/п	Наименование	Обозначение чертежа	стр.	№№ п/п	Наименование	Обозначение чертежа	стр.
1	Титульный лист		1	21	Втулка	ТМ.164.01.02.01	18
2	Содержание альбома		2	22	Гайка подъемная	ТМ.164.01.00.01	19
3	Общие данные	НК-1	3	23	Фланец	ТМ.164.01.00.02	19
4	План. Сечения 1-1, 2-2, 3-3	НК-2	4	24	Кронштейн		
5	Устройство для сбора нефти	ТМ.164.00.00.00	5,6		Сборочный чертеж	ТМ.164.02.00.00СБ	20
6	Колонка	ТМ.164.01.00.00	6	25	Кронштейн		
7	Корпус	ТМ.164.01.01.00	7		Сборочный чертеж	ТМ.164.03.00.00СБ	20
8	Маховик	ТМ.164.01.02.00	7	26	Патрубок приемный		
9	Кронштейн	ТМ.164.02.00.00	8		Сборочный чертеж	ТМ.164.04.00.00СБ	21
10	Кронштейн	ТМ.164.03.00.00	8	27	Конус	ТМ.164.04.00.01	22
11	Патрубок приемный	ТМ.164.04.00.00	9	28	Ручка	ТМ.164.04.00.02	22
12	Корпус	ТМ.164.05.00.00	9	29	Корпус. Сборочный чертеж	ТМ.164.05.00.00.СБ	23
13	Патрубок направляющий	ТМ.164.06.00.00	10,11	30	Ребро	ТМ.164.05.00.01	24
14	Отвод	ТМ.164.07.00.00	11	31	Патрубок	ТМ.164.05.00.02	24
15	Патрубок	ТМ.164.08.00.00	12	32	Патрубок направляющий		
16	Тяга	ТМ.164.09.00.00	12		Сборочный чертеж	ТМ.164.06.00.00.СБ	25
17	Устройство для сбора нефти			33	Отвод. Сборочный чертеж	ТМ.164.07.00.00.СБ	25
	Сборочный чертеж	ТМ.164.00.00.00.СБ	13...15	34	Винт подъемный	ТМ.164.01.00.03	26
18	Колонка. Сборочный чертеж	ТМ.164.01.00.00.СБ	16	35	Патрубок. Сборочный чертеж	ТМ.164.08.00.00.СБ	26
19	Корпус. Сборочный чертеж	ТМ.164.01.01.00.СБ	17	36	Тяга. Сборочный чертеж	ТМ.164.09.00.00.СБ	27
20	Маховик. Сборочный чертеж	ТМ.164.01.02.00.СБ	18	37	Вилка	ТМ.164.09.00.02	27

Альбом 6

Типовой проект 902-2-479.90

Ведомость основных комплектов

Обозначение	Наименование	Примечание
НК	Технологические решения	Альбом 2
КЖ	Конструкции железобетонные	Альбом 2

Ведомость чертежей комплекта „НК"

Лист	Наименование	Примечание
1	Общие данные	
2	План. Сечения 1-1, 2-2, 3-3	

Спецификация

Поз.	Обозначение	Наименование	Кол.	Масса ед.кг.	Примечание
1	ГОСТ 10704-76	Труба 114×4.5	2	12,15	

Типовой проект разработан в соответствии с действующими нормами и правилами

Главный инженер проекта В.Н. Цветков

Ведомость прилагаемых документов

Обозначение	Наименование	Примечание
ТМ 164.00.00.00	Устройство для сбора нефти	Альбом 6

1. Комплект НК данного альбома должен применяться совместно с комплектом НК альбома 2.
2. Чертежи КЖ песколовок для очистки нефтесодержащих стоков входят в состав альбома 2.

Привязан

Инв. №

902-2-479.90 - НК

Н. контр.	Мирончик	
Пробер.	Оковрцова	
Инж. эк.	Крымская	
Зам. гип	Санникова	
ГИП	Цветков	
Гл. спец.	Мирончик	
Нач. отд.	Мирончик	

Песколовки с круговым движением сточных вод Q=1400-10000 м³/сут.

Стадия	Лист	Листов
Р	1	2

Общие данные

СОЮЗВОДОКАНАЛПРОЕКТ

Инв. № подл. | Подпись и дата | Взам. инв. №

Кол. Доценко 24944-06 4 Формат А3

Типовой проект 902-2-479.90 Альбом 6

Согласовано:

Инв.№ подл. | Подпись и дата | Взам. инв.№

План

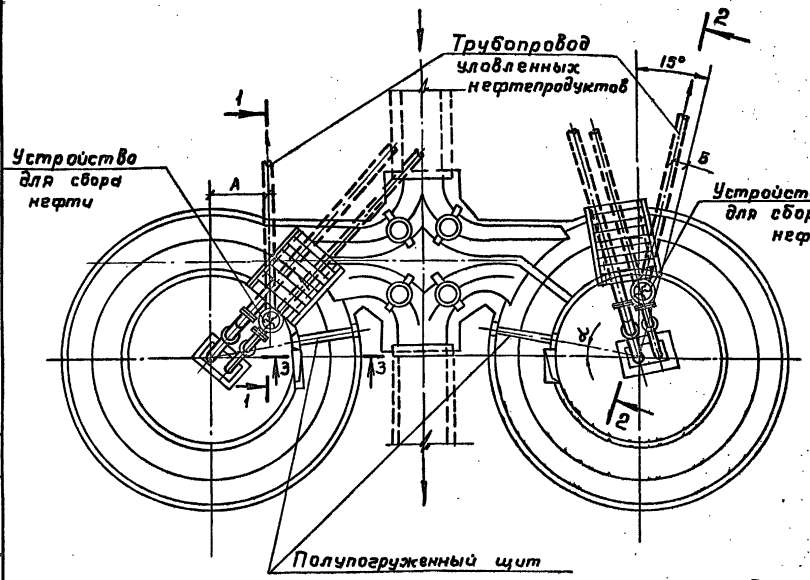

Сечение 1-1

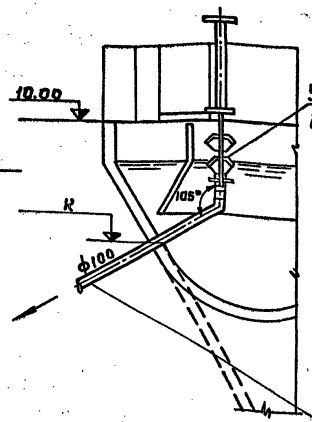

Сечение 2-2

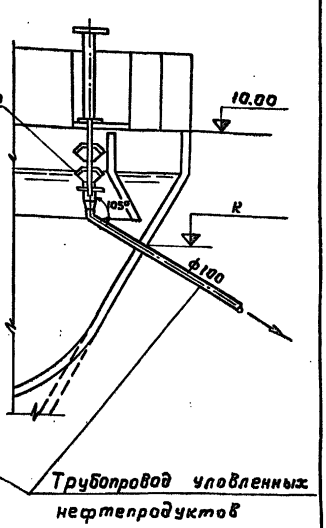

Таблица размеров и отметок

Типовой проект	Тип	А	Б	К	Ld
		в мм		в м	
Т-3075	III нф	830	220	8.30	15°
Т-3076	I нф	1020	650	7.84	10°
Т-3076	III нф	1020	650	7.84	10°

Сечение 3-3

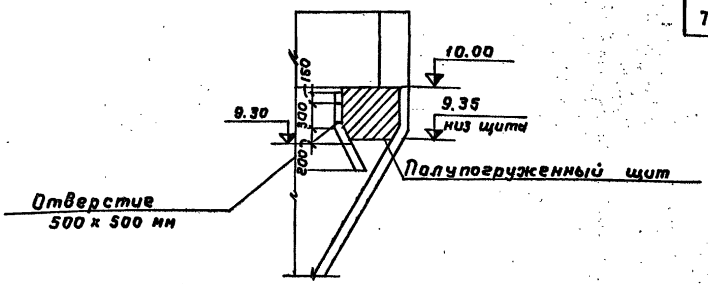

Привязан

Инв. №

Н. контр.	Мирончик	
Провер.	Скворцова	
Инж. Эк.	Крымская	
Зам. ГИП	Санникова	
ГИП	Цветков	
Гл. спец.	Мирончик	
Нач. отд.	Мирончик	

902-2-479.90-НК

Песколовки с круговым движением сточных вод Q = 1400 – 10000 м³/сут.

Стадия	Лист	Листов
Р	2	

План
Сечения 1-1, 2-2, 3-3

СОЮЗВОДОКАНАЛПРОЕКТ

Копир. Гельденбаум 24944-06 S Формат А3

Типовой проект 902-2-179.90 Альбом 6

Формат	Зона	Поз.	Обозначение	Наименование	Кол.	Примечан.
				Документация		
А3			ТМ.164.00.00.00 СБ	Сборочный чертеж		
				Сборочные единицы		
А4		1	ТМ.164.01.00.00	Колонка	1	
А4		2	ТМ.164.02.00.00	Кронштейн	1	
А4		3	ТМ.164.03.00.00	Кронштейн	2	
А4		4	ТМ.164.04.00.00	Патрубок приемный	1	
А4		5	ТМ.164.05.00.00	Корпус	1	
А4		6	ТМ.164.07.00.00	Отбой	1	
А4		7	ТМ.164.08.00.00	Патрубок	1	
А4		8	ТМ.164.09.00.00	Тяга	2	
				Детали		
Б4		10	ТМ.164.00.00.01	Прокладка		
				Пластина1, лист, ПМБ-3-4.8		
				ГОСТ 7338-77		
				ф 148 / ф110	1	0.05 кг.

Инв. № подл. | Подпись и дата | Взам. инв. № | Инв. № дубл. | Подпись и дата

Изм.	Лист	Докум.	Подп.	Дата
Разраб.		Корсакова		
Пров.		Солдатова		
Нач. пр-ра		Вайнштейн		
Н. контр.		Солдатова		
Утв.		Авдеев		

ТМ.164.00.00.00

Устройство для сбора нефти

Лит	Лист	Листов
И1	1	3

СОЮЗВОДОКАНАЛПРОЕКТ

Формат	Зона	Поз.	Обозначение	Наименование	Кол.	Примечан.
				Стандартные изделия		
				Болты ГОСТ 7798-70		
		13		М12-6g х 95.48.0115	4	Длина резьбы с-70 мм
		14		М12-6g х 30.48.0115	4	
		15		М16-6g х 48.48.0115	4	
				Гайки ГОСТ 5915-70		
		16		М10-6Н.4.0115	4	
		17		М12-6Н.4.0115	8	
		18		М16-6Н.4.0115	5	
		19		Ось 6-12 h11 х 30 Ст 3сп ГОСТ 9650-80	2	
		20		Шайба 12.02.Ст3.0115 ГОСТ 11371-78	2	
				Шплинты ГОСТ 397-79		
		21		3.2 х 20-001	2	
		22		5 х 36-001	1	
		23		Шайба 10.02.Ст.3.0115 ГОСТ 11371-78	2	
				Материалы		
		24		Пенька короткая ГОСТ 9993-74	0.3	кг
			Переменные данные для исполнений			
				ТМ.164.00.00.00		

Инв. № подл. | Подпись и дата | Взам. инв. № | Инв. № дубл. | Подпись и дата

Изм.	Лист	№ докум.	Подп.	Дата

ТМ.164.00.00.00

Лист 2

Типовой проект 902-2-173.90 Альбом 6

Формат	Зона	Поз.	Обозначение	Наименование	Кол.	Примечание
				Сборочные единицы		
А4		24	ТМ.164.06.00.00	Патрубок направляющий	1	
				ТМ164.00.00.00-01		
				Сборочные единицы		
		24	ТМ.164.06.00.00-01	Патрубок направляющий	1	
				ТМ.164.00.00.00-02		
				Сборочные единицы		
		24	ТМ164.06.00.00-02	Патрубок направляющий	1	
				ТМ.164.00.00.00-03		
				Сборочные единицы		
		24	ТМ164.06.00.00-03	Патрубок направляющий	1	

Инв.№ подл. | Подп. и дата | Взам. инв.№ | Инв.№ дубл. | Подпись и дата

Изм.	Лист	№ докум.	Подп.	Дата	ТМ.164.00.00.00	Лист 3

Формат	Зона	Поз.	Обозначение	Наименование	Кол.	Примечание
				Документация		
А3			ТМ164.01.00.00СБ	Сборочный чертеж		
				Сборочные единицы		
А4		1	ТМ.164.01.01.00	Корпус	1	
А4		2	ТМ.164.01.02.00	Маховик	1	
				Детали		
А4		3	ТМ164.01.00.01	Гайка подъемная	1	
А4		4	ТМ164.01.00.02	Фланец	1	
А4		5	ТМ164.01.00.03	Винт подъемный	1	
				Стандартные изделия		
		6		Болт М10х30.48.019 ГОСТ 7798-70	2	
		7		Шайба 10.65Г.019 ГОСТ 6402-70	2	

Инв.№ подл. | Подп. и дата | Взам. инв.№ | Инв.№ дубл. | Подп. и дата

Изм.	Лист	Докум.	Подп.	Дата	ТМ164.01.00.00			
Разраб.		Милешкина			Колонка	Лит. И	Лист 1	Листов 1
Пров.		Солдатова				Союзводоканалпроект		
Нач.пр.гр.		Байштейн						
Н. контр.		Солдатова						
Утв.		Авдеев						

Копир. Лаврухина | 24944-06 7 | Формат А4

Формат	Зона	Поз.	Обозначение	Наименование	Кол.	Примечан.
				Документация		
А3			ТМ. 164.01.01.00. СБ	Сборочный чертеж		
				Детали		
Б4		1	ТМ. 164.01.01. 01	Фланец		
				Ст.3 гост 380-71	1	0.55 кг
Б4		2	ТМ. 164.01.01.02	Патрубок		
				Труба 108×4 гост 8732-78 / Д гост 8731-74		
				L = 1045 h 14	1	10.7 кг
Б4		3	ТМ.164 01. 01.03	Фланец		
				Ст3 гост 380-71	1	1.5 кг

Изм	Лист	Докум.	Подп.	Дата	ТМ. 164. 01. 01. 00			
Разраб.		Милешина			Корпус	Лит.	Лист	Листов
Пров.		Солдатова				И		1
Нач.пр.гр.		Вайнштейн				СОЮЗВОДОКАНАЛПРОЕКТ		
Н.контр.		Солдатова						
Утв.		Авдеев						

Инв. N подл. | Подп. и дата | Взам. инв. N | Инв. N дубл. | Подп. и дата

Формат	Зона	Поз.	Обозначение	Наименование	Кол.	Примечание
				Документация		
А4			ТМ. 164.01.02. 00. СБ	Сборочный чертеж		
				Детали		
А4		1	ТМ. 164.01. 02. 01	Втулка	1	
Б4		2	ТМ. 164.01. 02. 02	Спица		
				Труба 15×2.8 гост 3262-75		
				L = 125 h 14	4	0.15 кг
Б4		3	ТМ. 164.01. 02.03	Обод		
				Труба 20×2.8 гост 3262-75		
				L = 1046 h 14	1	1.75 кг

Изм	Лист	Докум.	Подп.	Дата	ТМ. 164. 01. 02. 00			
Разраб.		Милешина			Маховик	Лит.	Лист	Листов
Пров.		Солдатова				И		1
Нач.пр.гр.		Вайнштейн				СОЮЗВОДОКАНАЛПРОЕКТ		
Н.контр.		Солдатова						
Утв.		Авдеев						

Типовой проект 302-2-179.90 Альбом 6

Формат	Зона	Поз.	Обозначение	Наименование	Кол.	Примечан.
				Документация		
А4			ТМ.164.02.00.00.СБ	Сборочный чертеж		
				Детали		
Б4		1	ТМ.164.02.00.01	Упор		
				Лист 6.0 ГОСТ 19903-74 / Ст.3 ГОСТ 14637-79	1	1,2кг
Б4		2	ТМ.164.02.00.02	Ребро		
				Лист 6.0 ГОСТ 19903-74 / Ст.3 ГОСТ 14637-79	2	0.6кг
Б4		3	ТМ.164.02.00.03	Стойка		
				Лист 6.0 ГОСТ 19903-74 / Ст.3 ГОСТ 14637-79	1	2.7кг

Изм.	Лист	Докум.	Подп.	Дата
Разраб.		Еремина		
Пров.		Солдатова		
Нач.пр.гр		Вайнштейн		
Н.контр.		Солдатова		
Утв.		Абдеев		

ТМ 164.02.00.00

Кронштейн

Лит	Лист	Листов
И		1

СОЮЗВОДОКАНАЛПРОЕКТ

Инв.№ подл. | Подпись и дата | Взам.инв.№ | Инв.№ дубл. | Подпись и дата

Формат	Зона	Поз.	Обозначение	Наименование	Кол.	Примечан.
				Документация		
А4			ТМ.164.03.00.00.СБ	Сборочный чертеж		
				Детали		
Б4		1	ТМ. 164.03. 00.01	Стойка		
				Лист 6.0 ГОСТ 19903-74 / Ст.3 ГОСТ 14637-79	1	0.7кг
Б4		2	ТМ.164. 03.00.02	Упор		
				Лист 6.0 ГОСТ 19903-74 / Ст.3 ГОСТ 14637-79	1	0.25кг
Б4		3	ТМ. 164. 03.00.03	Ребро		
				Лист 6.0 ГОСТ 19903-74 / Ст.3 ГОСТ 14637-79	2	0.4кг

Изм.	Лист	Докум.	Подп.	Дата
Разраб.		Еремина		
Пров.		Солдатова		
Нач.пр.гр		Вайнштейн		
Н.контр.		Солдатова		
Утв.		Абдеев		

ТМ 164.03.00.00

Кронштейн

Лит	Лист	Листов
И		1

СОЮЗВОДОКАНАЛПРОЕКТ

Инв.№ подл. | Подпись и дата | Взам.инв.№ | Инв.№ дубл. | Подпись и дата

Типовой проект 902-2-479.90 Альбом VI

Формат	Зона	Поз.	Обозначение	Наименование	Кол.	Примечание
				Документация		
А3			ТМ.164.04.00.00.СБ	Сборочный чертеж		
				Детали		
А4		1	ТМ. 164. 04. 00. 01	Конус	1	
А4		2	ТМ. 164. 04. 00. 02	Ручка	1	
Б4		3	ТМ. 164. 04. 00. 03	Патрубок		
				Труба 108×8 ГОСТ 8732-78 / Д ГОСТ 8731-74	1	6.5кг
Б4		4	ТМ. 164. 04. 00. 04	Ребро		
				Лист 6.0 ГОСТ 19903-74 / Ст.3 ГОСТ 14637-79	1	0.48кг
Б4		5	ТМ. 164. 04. 00. 05	Втулка		
				Пруток Л63 т. кр. Н.Т-16 ГОСТ 2060-79	2	0.006кг
Б4		6	ТМ. 164. 04. 00. 06	Скоба		
				Полоса 6×30 ГОСТ 103-76 / Ст.3 ГОСТ 535-79		
				Дразв. =70 h 14	2	0.09кг

Инв.№ подл. | Подпись и дата | Взам. инв.№ | Инв.№ дубл. | Подпись и дата

Изм.	Лист	Докум.	Подп.	Дата
Разраб.		Милевщина		
Пров.		Солдатова		
Нач.пр.зр		Вайнштейн		
Н.контр.		Солдатова		
Утв.		Авдеев		

ТМ.164.04.00.00

Патрубок приемный

Лит	Лист	Листов
И		1

СОЮЗВОДОКАНАЛПРОЕКТ

Формат	Зона	Поз.	Обозначение	Наименование	Кол.	Примечание
				Документация		
А3			ТМ.164.05.00.00СБ	Сборочный чертеж		
				Детали		
А4		1	ТМ164.05.00.01	Ребро	2	
А4		2	ТМ 164. 05.00.02	Патрубок	1	
Б4		3	ТМ164.05.00.03	Фланец		
				Ст.3 ГОСТ 380-71	1	2.0кг
Б4		4	ТМ164.05.00.04	Кольцо		
				Ст.3 ГОСТ 380-71	1	0.4кг.

Инв.№ подл. | Подпись и дата | Взам. инв.№ | Инв.№ дубл. | Подпись и дата

Изм.	Лист	Докум.	Подп.	Дата
Разраб.		Милещина		
Пров.		Солдатова		
Нач.пр.зр		Вайнштейн		
Н.контр.		Солдатова		
Утв.		Авдеев		

ТМ 164.05.00.00

Корпус

Лит	Лист	Листов
И		1

СОЮЗВОДОКАНАЛПРОЕКТ

Типовой проект 902-2-179.88 Альбом 6

Формат	Зона	Поз.	Обозначение	Наименование	Кол.	Примечание
				Детали		
54	2		ТМ.164.06.00.03	Патрубок		
				Труба 108×4 ГОСТ 8732-78 / Д ГОСТ 8731-74	1	1,9кг
54	3		ТМ.164.06.00.04	Патрубок		
				Труба 108×4 ГОСТ 8732-78 / Д ГОСТ 8731-74	1	8,4кг
				ТМ.164.06.00.00-02		
				Детали		
54	2		ТМ.164.06.00.05	Патрубок		
				Труба 108×4 ГОСТ 8732-78 / Д ГОСТ 8731-74	1	2,8кг
54	3		ТМ.164.06.00.06	Патрубок		
				Труба 108×4 ГОСТ 8732-78 / Д ГОСТ 8731-74	1	16,0кг
				ТМ.164.06.00.00-03		
				Детали		

Инв.№ подл. | Подпись и дата | Взам.инв.№ | Инв.№ дубл. | Подпись и дата

Изм.	Лист	№ докум.	Подп.	Дата	ТМ.164.06.00.00	Лист 2

0104-86

Формат А4

Формат	Зона	Поз.	Обозначение	Наименование	Кол.	Примечание
				Документация		
А4			ТМ.164.06.00.00 СБ	Сборочный чертеж		
				Стандартные изделия		
		1		Фланец 1-100-25 ГОСТ 12820-80	1	
			Переменные данные	для исполнений ТМ.164.06.00.00		
				Детали		
54	2		ТМ.164.06.00.01	Патрубок		
				Труба 108×4 ГОСТ 8732-78 / Д ГОСТ 8731-74	1	0,9кг
54	3		ТМ.164.06.00.02	Патрубок		
				Труба 108×4 ГОСТ 8732-78 / Д ГОСТ 8731-74	1	4,2кг
				ТМ.164.06.00.00-01		

Инв.№ подл. | Подпись и дата | Взам.инв.№ | Инв.№ дубл. | Подпись и дата

Изм.	Лист	Докум.	Подп.	Дата	ТМ.164.06.00.00			
Разраб.		Милешина			Патрубок направляющий	Лит. И	Лист 1	Листов 3
Пров.		Сандалова				СОЮЗВОДОКАНАЛПРОЕКТ		
Нач.пр.с.		Вайнштейн						
Н.контр.		Сандалова						
Утв.		Абдеев						

0103-86

24944-06 11

Формат А4

Типовой проект 901-2-479.90 Альбом 5

Формат	Зона	Поз.	Обозначение	Наименование	Кол.	Примечание
				Документация		
А4			ТМ.164.07.00.00.СБ	Сборочный чертеж		
				Детали		
Б4		1	ТМ.164.07.00.01	Патрубок Труба 108×4 ГОСТ 8732-78 / Д ГОСТ 8731-74 L=295 h14	1	3,0 кг
				Стандартные изделия		
		2		Фланец 1-100-25 ГОСТ 12820-80	1	

Подпись и дата | Инв.№ дубл. | Взам.инв.№ | Подпись и дата | Инв.№ подл.

Изм.	Лист	Докум.	Подп.	Дата
Разраб.		Милешина		
Пров.		Солдатова		
Нач.пр.		Зайнштейн		
Н.контр.		Солдатова		
Утв.		Авдеев		

ТМ.164.07.00.00

Отвод

Лит.	Лист	Листов
И		1

СОЮЗВОДОКАНАЛПРОЕКТ

0103-86

Формат А4

Формат	Зона	Поз.	Обозначение	Наименование	Кол.	Примечание
Б4		2	ТМ.164.06.00.07	Патрубок Труба 108×4 ГОСТ 8732-78 / Д ГОСТ 8731-74	1	2,2 кг
Б4		3	ТМ.164.06.00.08	Патрубок Труба 108×4 ГОСТ 8732-78 / Д ГОСТ 8731-74	1	18,6 кг

Подпись и дата | Инв.№ дубл. | Взам.инв.№ | Подпись и дата | Инв.№ подл.

Изм.	Лист	№ докум.	Подп.	Дата

ТМ.164.06.00.00

Лист 3

0104-86

24944-06 12

Формат А4

Типовой проект 5.2-2-419.90 Альбом 6

Формат	Зона	Поз.	Обозначение	Наименование	Кол.	Примечание
				Документация		
А4			ТМ.164.08.00.00.СБ	Сборочный чертеж		
				Детали		
Б4		1	ТМ.164.08.00.01	Фланец		
				Ст.3 ГОСТ 380-71	1	2,4 кг
Б4		2	ТМ.164.08.00.02	Патрубок		
				Труба 127×4 ГОСТ 8732-78 / Д ГОСТ 8731-74		
				L=72 h 14	1	0,87 кг
Б4		3	ТМ.164.08.00.03	Кольцо		
				Ст3 ГОСТ 380-71	1	0,2 кг

Изм	Лист	Докум.	Подп.	Дата	ТМ.164.08.00.00			
Разраб.		Еремина			Патрубок	Лит.	Лист	Листов
Пров.		Солдатова				И		1
Нач.пр.гр.		Вайнштейн				СОЮЗВОДОКАНАЛПРОЕКТ		
Н.контр.		Солдатова						
Утв.		Авдеев						

Формат	Зона	Поз.	Обозначение	Наименование	Кол.	Примечан.
				Документация		
А4			ТМ.164.09.00.00.СБ	Сборочный чертеж		
				Детали		
Б4			ТМ.164.09.00.01	Стержень		
				Круг 10 ГОСТ 2590-88 / Ст.3 ГОСТ 535-79	1	0,7 кг
А4			ТМ.164.09.00.02	Вилка	1	

Изм	Лист	Докум.	Подп.	Дата	ТМ.164.09.00.00			
Разраб.		Еремина			Тяга	Лит.	Лист	Листов
Пров.		Солдатова				И		1
Нач.пр.гр.		Вайнштейн				СОЮЗВОДОКАНАЛПРОЕКТ		
Н.контр.		Солдатова						
Утв.		Авдеев						

Инв.N подл. | Подпись и дата | Взам.инв.N | Инв.N дубл. | Подпись и дата

ТМ. 164.00.00.00СБ

Типовой проект 902-2-413.90 Альбом VI

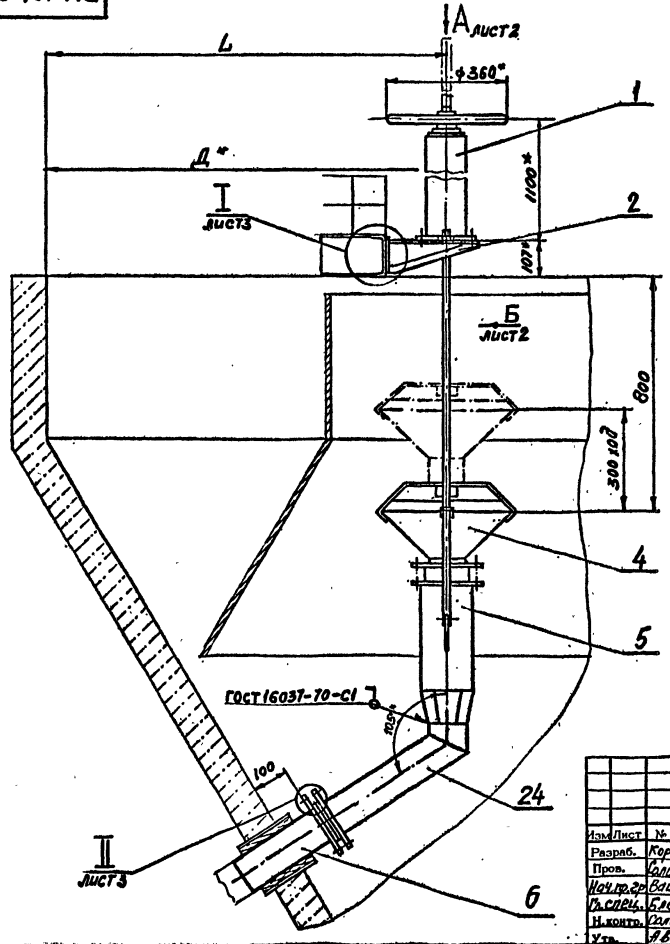

Обозначение	Размеры, мм Д	L	Масса, кг
ТМ.164.00.00.00	ф4000	1150	74
-01	ф4000	1560	80
-02	ф6000	2640	89
-03	ф6000	2800	90

1. $\pm \frac{IT14}{2}$
2. * Размеры для справок
3. Колонку поз.1, кронштейны поз.2 и 3 покрыть перхлорвиниловой эмалью ХВ-124 или ХВ-125 ГОСТ 10144-74 в серый цвет за 2 раза по грунту ФЛ-03-К ГОСТ 9109-81 в 2 слоя
4. Монтаж устройства производить по чертежу НК-2 совместно с данным
5. При установке колонки поз.1 резьбовую часть подземного винта черт. ТМ.164.01.00.03 густо смазать консистентной смазкой ЦИАТИМ-201 ГОСТ 6267-74

Изм.	Лист	№ докум.	Подп.	Дата
Разраб.		Корсакова		
Пров.		Салатова		
Нач.пр.гр		Вайнштейн		
Гл.спец.		Блоков		
Н.контр.		Салатова		
Утв.		Абреев		

ТМ.164.00.00.00СБ

Устройство для сбора нефти Сборочный чертеж

Лит.	Масса	Масштаб
И	см. табл.	1:10

Лист 1 Листов 3

СОЮЗВОДОКАНАЛПРОЕКТ

Инв.№ подл. | Подп. и дата | Взам.инв.№ | Инв.№ дубл. | Подп. и дата

ТМ.164.00.00.00 СБ

Типовой проект 902-2-438.90 Альбом 6

Вид А лист 1, повернуто

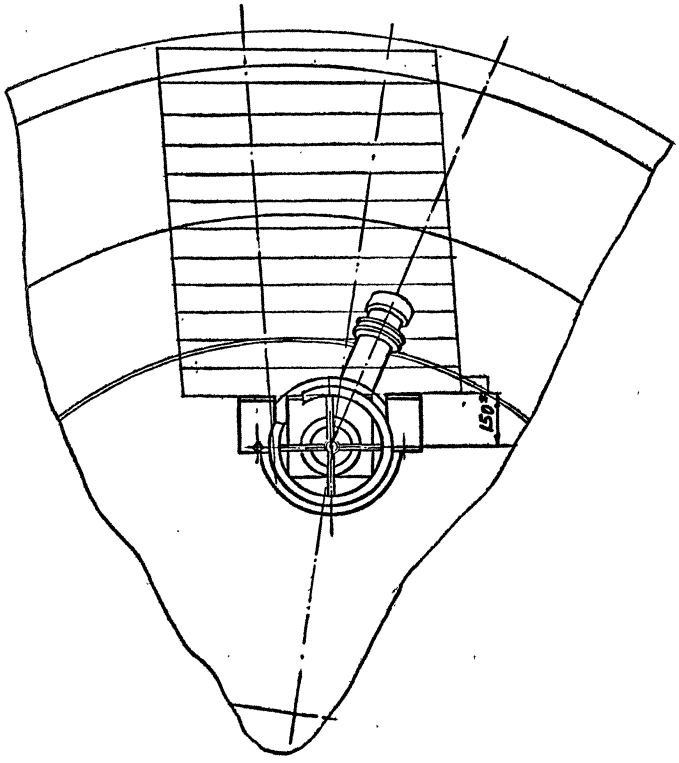

Вид Б лист 1

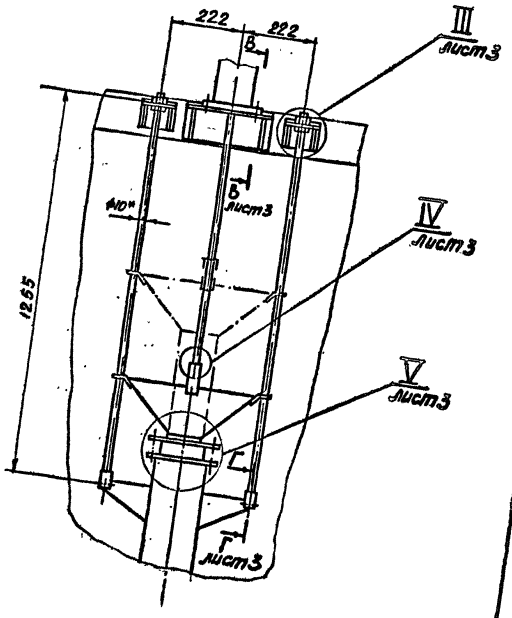

Изм.	Лист	№ докум.	Подп.	Дата	ТМ. 164.00.00.00 СБ	Лист 2

2Н944-06.15

ТМ.164.00.00.00СБ

Типовой проект 902-2-47.90 Альбом 6

I лист 1
М1:2,5

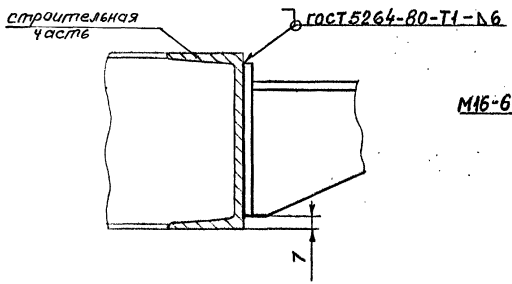

II лист 1
М1:2

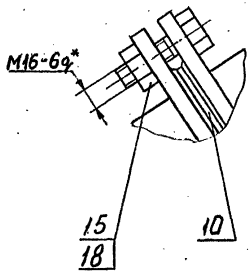

III лист 2
М1:2

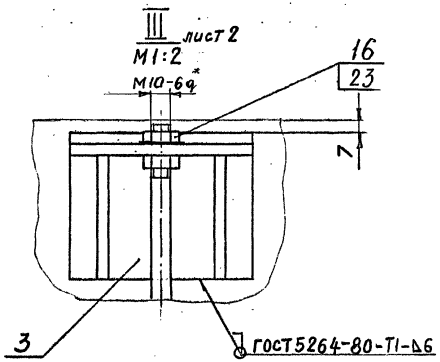

IV лист 2
М1:1

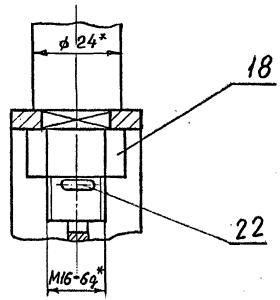

V лист 2
М1:4

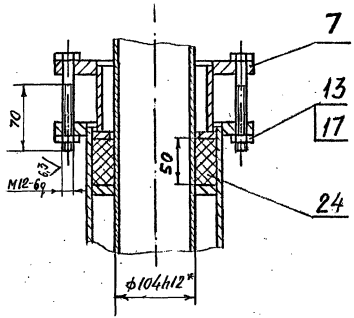

В–В лист 2
М1:2

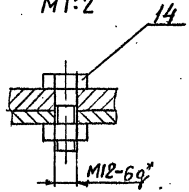

Г – Г лист 2
М1:1

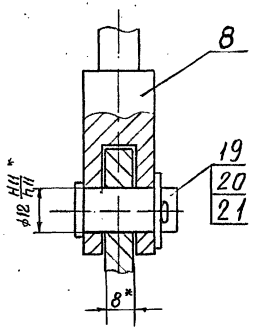

Изм.	Лист	№ докум.	Подп.	Дата	ТМ.164.00.00.00 СБ	Лист 3

24944-06 16

Инв.№ подл. | Подп. и дата | Взам.инв.№ | Инв.№ дубл. | Подп. и дата

ТМ.164.01.00.00СБ

Типовой проект 902-2-417.90 Альбом 6

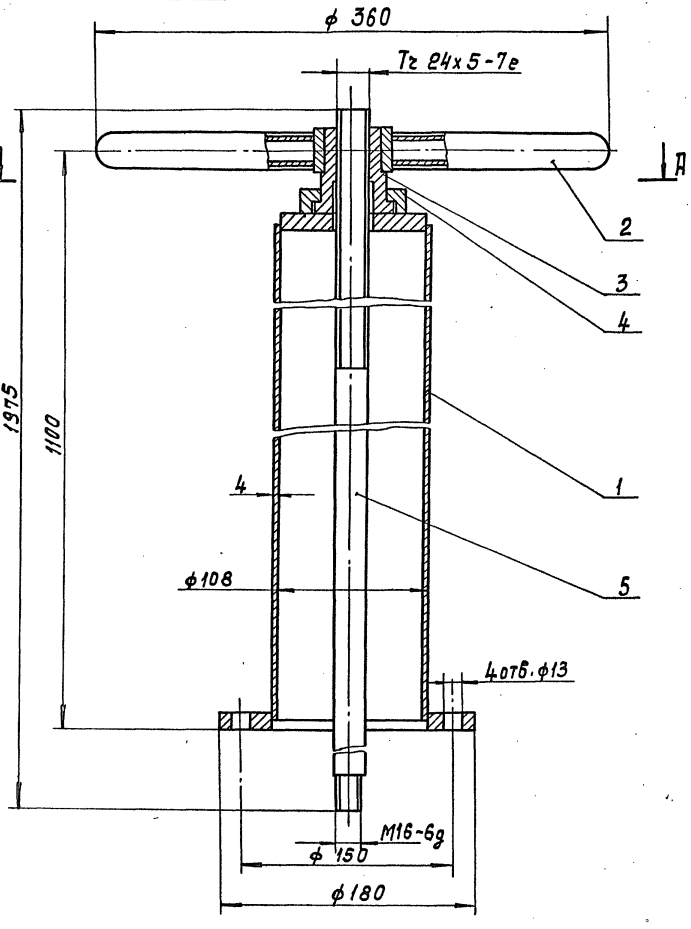

А-А

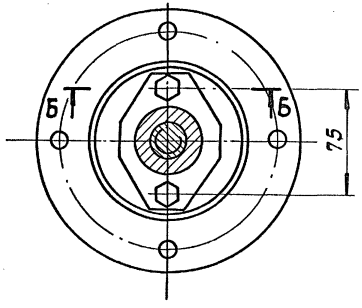

Б-Б
М1:2

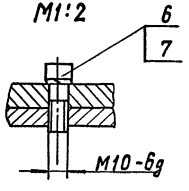

Размеры для справок

Изм.	Лист	№ докум.	Подп.	Дата
Разраб.		Мишечкина		
Пров.		Солдатова		
Нач. пр-ра		Вайнштейн		
Гл. спец.		Блажов		
Н. контр.		Солдатова		
Утв.		Абдеев		

ТМ.164.01.00.00СБ

Колонка
Сборочный чертеж

Лит	Масса	Масштаб
И	22	1:2,5
Лист	Листов 1	

СОЮЗВОДОКАНАЛПРОЕКТ

Инв. № подл. | Подп. и дата | Взам. инв. № | Инв. № дубл. | Подп. и дата

24944-06 17

ТМ164.01.01.00СБ

Типовой проект 902-2-419.90 Альбом 6

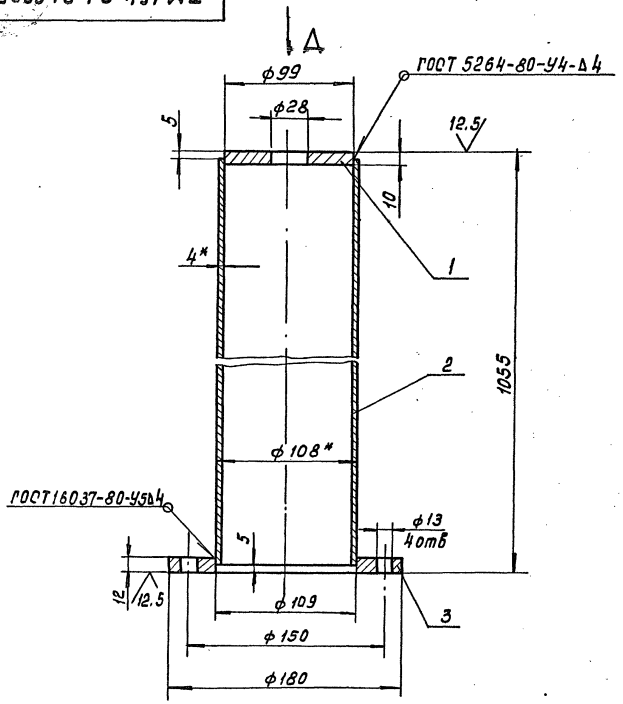

Вид А

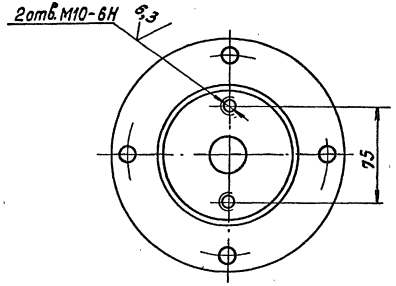

1. Неуказанные предельные отклонения размеров: $H14, h14, \pm \frac{JT14}{2}$
2. Шероховатость обрабатываемых поверхностей деталей без чертежа – $\sqrt{25}$.
3. * Размеры для справок.

Изм.	Лист	№ докум.	Подп.	Дата
Разраб.		Милещина		
Пров.		Солдатова		
Нач.пр.гр		Байштейн		
Гл.б.спец		Блоков		
Н.контр.		Солдатова		
Утв.		Абдеев		

ТМ164.01.01.00.СБ

Корпус
Сборочный чертеж

Лит	Масса	Масштаб
И	12.7	1:2.5
Лист	Листов 1	

СОЮЗВОДОКАНАППРОЕКТ

Инв.№ подл. | Подп. и дата | Взам.инв.№ | Инв.№ дубл. | Подп. и дата

Типовой проект 902-2-47.90 Альбом 6

ТМ.164.01.02.00 СБ

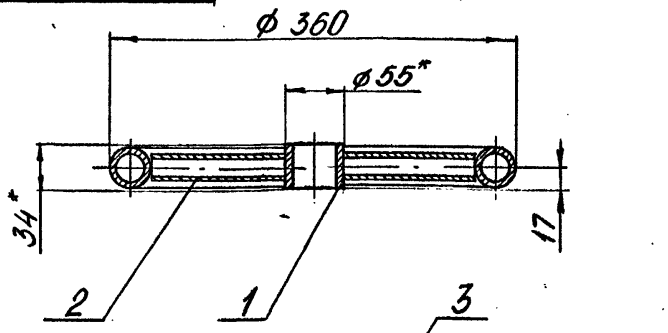

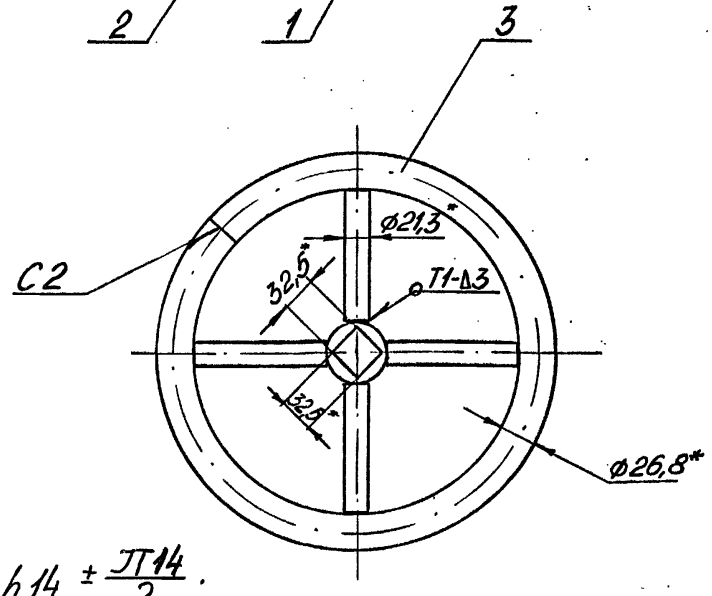

1. $h14, \pm \frac{IT14}{2}$.
2. Шероховатость обрабатываемых поверхностей деталей без чертежа - $\sqrt{12,5}$.
3. Сварные швы выполнить по ГОСТ 5264-80.
4. * Размеры для справок.

Изм.	Лист	№ докум.	Подп.	Дата	ТМ.164.01.02.00 СБ			
Разраб.		Милешина			Маховик Сборочный чертеж	Лит.	Масса	Масштаб
Пров.		Солдатова				И	2,7	1:4
Нач.пр.		Вайнштейн				Лист	Листов 1	
Гл.спец.		Блохов						
Н.контр.		Солдатова				СОЮЗВОДОКАНАЛПРОЕКТ		
Утв.		Авдеев						

ТМ.164.01.02.01

$\sqrt{12,5}$ (√)

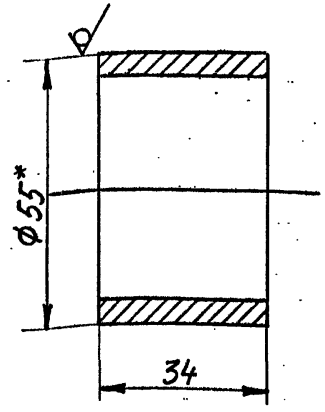

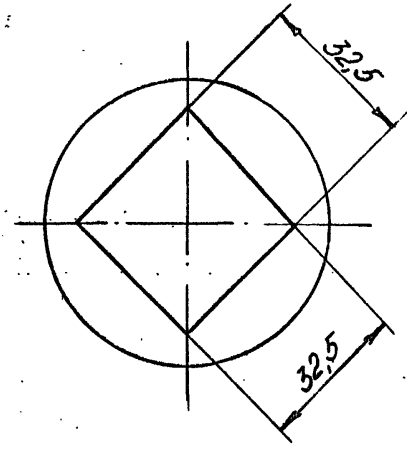

1. H14, h14
2. * Размер для справок

Изм.	Лист	№ докум.	Подп.	Дата	ТМ.164.01.02.01			
Разраб.		Милёшина			Втулка	Лит.	Масса	Масштаб
Пров.		Солдатова				И	0,35	1:1
Нач.пр.		Вайнштейн				Лист	Листов 1	
Гл.спец.		Блохов						
Н.контр.		Солдатова			Круг 55 ГОСТ 2590-80 Ст 3 ГОСТ 535-79	СОЮЗВОДОКАНАЛПРОЕКТ		
Утв.		Авдеев						

Инв.№ подл. | Подп. и дата | Взам.инв.№ | Инв.№ дубл. | Подп. и дата

Типовой проект 902-2-173.90 Альбом 6

ТМ.164.01.00.02

12,5 (√)

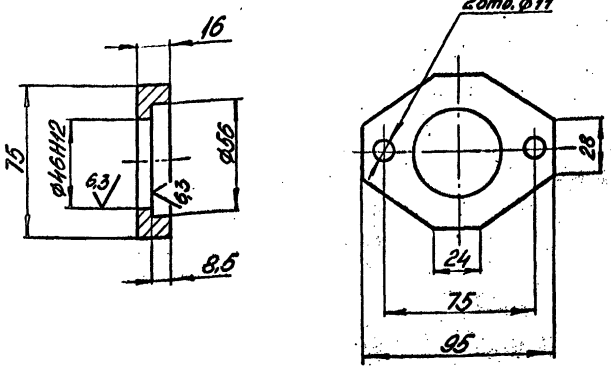

Неуказанные предельные отклонения размеров: H14, h14, $\pm \frac{JT14}{2}$.

Изм.	Лист	№ докум.	Подп.	Дата	ТМ.164.01.00.02			
Разраб.		Милешина			Фланец	Лит.	Масса	Масштаб
Пров.		Солдатова				И	0,4	1:2
Нач.отд.		Войнитский				Лист	Листов 1	
Гл.спец.		Блоков			Ст.3 ГОСТ 380-71	СОЮЗВОДОКАНАЛПРОЕКТ		
Н.контр.		Солдатова						
Утв.		Авдеев						

ТМ.164.01.00.01

12,5 (√)

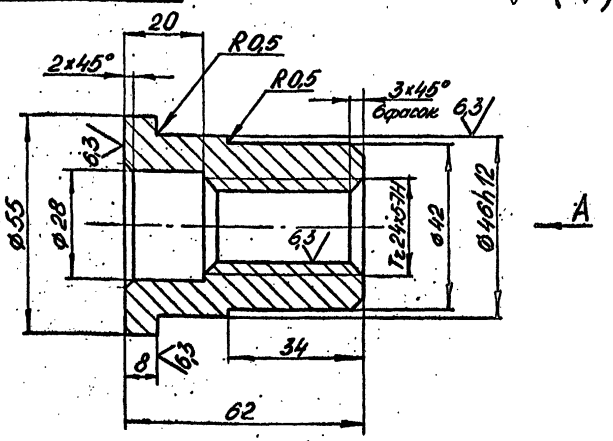

Вид А

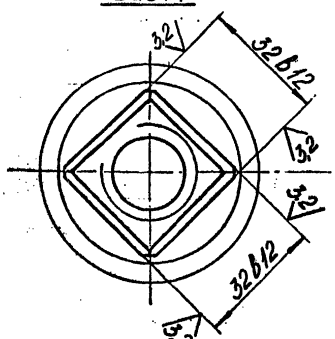

Неуказанные предельные отклонения размеров: H14, h14, $\pm \frac{JT14}{2}$.

Изм.	Лист	№ докум.	Подп.	Дата	ТМ.164.01.00.01			
Разраб.		Милешина			Гайка подъемная	Лит.	Масса	Масштаб
Пров.		Солдатова				И	0,5	1:1
Нач.отд.		Войнитский				Лист	Листов 1	
Гл.спец.		Блоков			Бр.АЖ9-4 ГОСТ 18175-78	СОЮЗВОДОКАНАЛПРОЕКТ		
Н.контр.		Солдатова						
Утв.		Авдеев						

Инв.№ подл. | Подп. и дата | Взам.инв.№ | Инв.№ дубл. | Подп. и дата

Типовой проект 902-2-43.90 Альбом 6

ТМ 164.03.00.00.СБ

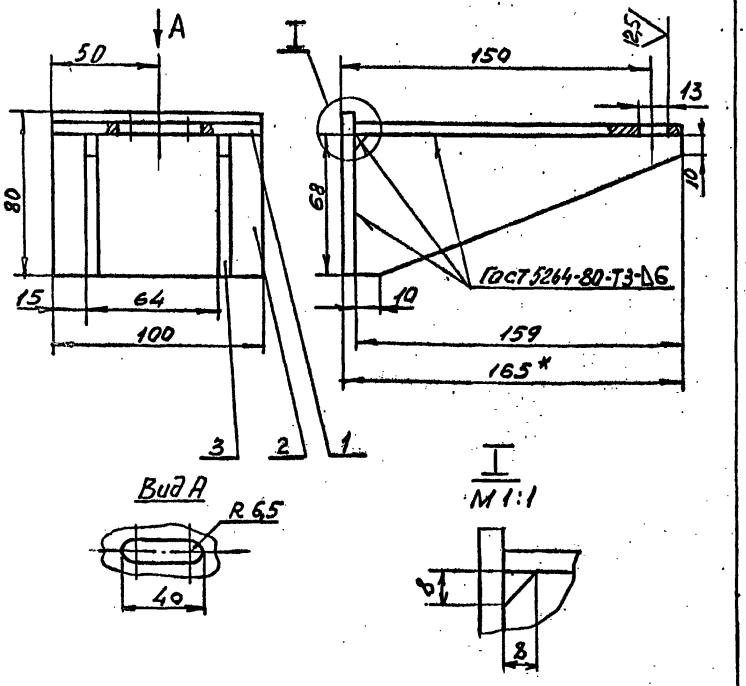

1. H14, h14, $\pm \frac{IT14}{2}$
2. Неуказанная шероховатость обрабатываемых поверхностей деталей без чертежа $\sqrt{25}$
3. * Размер для справок

Изм.	Лист	№ докум.	Подп.	Дата	ТМ 164.03.00.00.СБ			
Разраб.		Еремина			Кронштейн Сборочный чертеж	Лит.	Масса	Масштаб
Пров.		Солдатова				И	1.8	1:2
Нач.пр.		Вайнштейн				Лист	Листов 1	
Гл.спец.		Блокаб				СОЮЗВОДОКАНАЛПРОЕКТ		
Н.контр.		Солдатова						
Утв.		Авдеев						

Инв.№ подл. | Подп. и дата | Взам.инв.№ | Инв.№ дубл. | Подп. и дата

ТМ 164.02.00.00.СБ

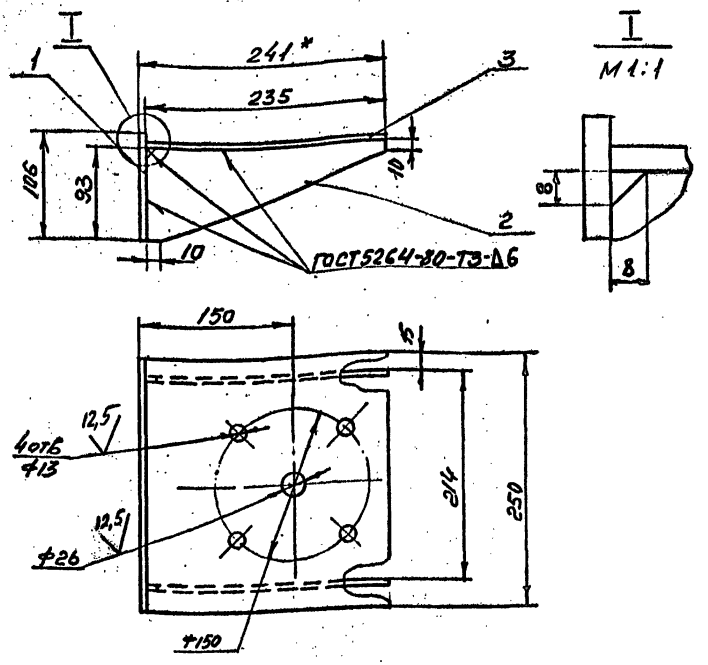

1. H14, h14, $\pm \frac{IT14}{2}$
2. Неуказанная шероховатость обрабатываемых поверхностей деталей без чертежа $\sqrt{25}$
3. * Размер для справок

Изм.	Лист	№ докум.	Подп.	Дата	ТМ 164.02.00.00.СБ			
Разраб.		Еремина			Кронштейн Сборочный чертеж	Лит.	Масса	Масштаб
Пров.		Солдатова				И	5,1	1:4
Нач.пр.		Вайнштейн				Лист	Листов 1	
Гл.спец.		Блокаб				СОЮЗВОДОКАНАЛПРОЕКТ		
Н.контр.		Солдатова						
Утв.		Авдеев						

Инв.№ подл. | Подп. и дата | Взам.инв.№ | Инв.№ дубл. | Подп. и дата

ТМ 164.04.00.00СБ

Типовой проект 902-2-479.90 Альбом 6

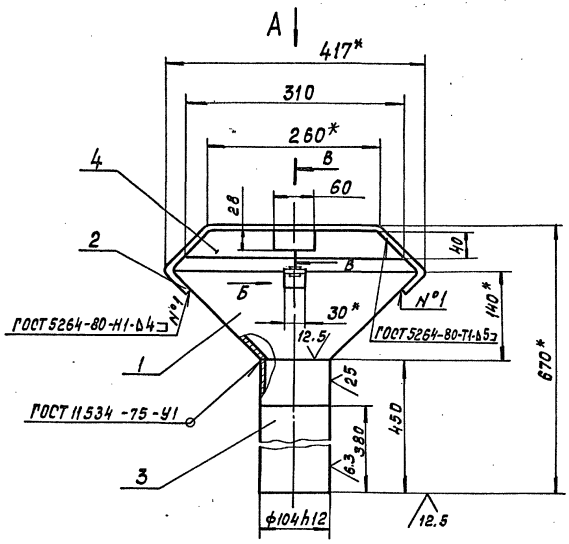

Вид А
М1:10

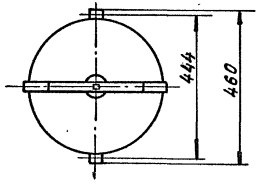

Вид Б
М1:1

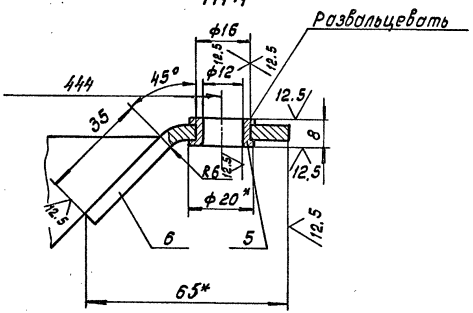

В-В
М1:1

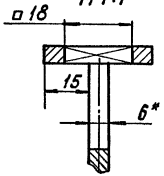

1. Неуказанные предельные отклонения размеров: $H14, h14, \pm \frac{JT14}{2}$.
2. Неуказанная шероховатость обрабатываемых поверхностей деталей без чертежа - 25
3. * Размеры для справок

Изм	Лист	№ докум.	Подп.	Дата	ТМ 164.04.00.00СБ			
Разраб.		Милешина			Патрубок приемный Сборочный чертеж	Лит	Масса	Масштаб
Пров.		Солдатова				И	12.0	1:5
Нач.пр.гр		Вайнштейн				Лист	Листов 1	
Гл.спец.		Блоков				СОЮЗВОДОКАНАЛПРОЕКТ		
Н.контр.		Солдатова						
Утв.		Авдеев						

Инв.№ подл. | Подп. и дата | Взам.инв.№ | Инв.№ дубл. | Подп. и дата

24944-06 22

Типовой проект 902-2-439.90 Альбом 6

ТМ. 164. 04. 00. 02

А (✓)

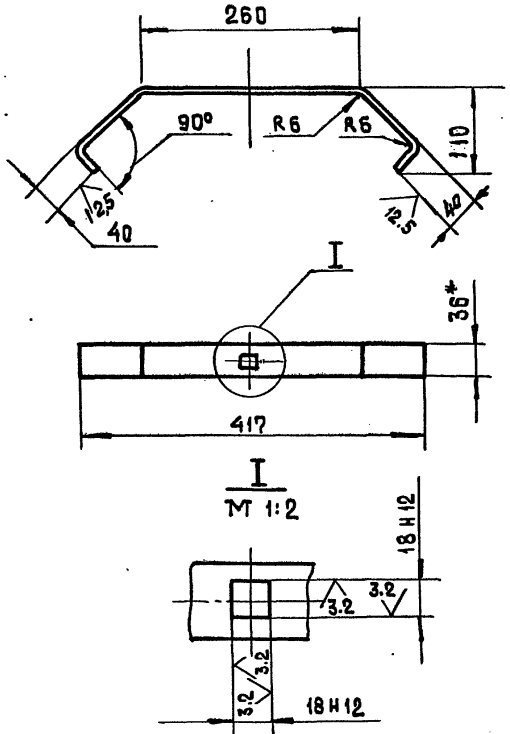

1. Неуказанные предельные отклонения размеров: $h14, \pm \frac{JT14}{2}$
2. * Размер для справок.
3. Развернутая длина $L_{раз.} = 544$мм.

Изм.	Лист	N докум.	Подп.	Дата	ТМ. 164. 04. 00. 02			
Разраб.		Милешина			Ручка	Лит.	Масса	Масштаб
Пров.		Солдатова				И	0.9	1:5
Нач.пр.гр.		Вайнштейн				Лист	Листов 1	
Гл.спец.		Блоков			Полоса 6×36 ГОСТ 103-76 Ст.3 ГОСТ 535-79*	СОЮЗВОДОКАНАЛПРОЕКТ		
Н. контр.		Солдатова						
Утв.		Авдеев						

Инв.N подл. | Подп. и дата | Взам.инв.N | Инв.N дубл. | Подп. и дата

ТМ. 164. 04. 00. 01

25 (✓)

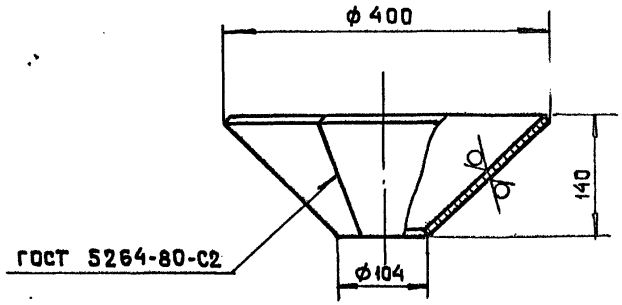

$h14, \pm \frac{JT14}{2}$

Изм.	Лист	N докум.	Подп.	Дата	ТМ. 164. 04. 00. 01			
Разраб.		Милешина			Конус	Лит.	Масса	Масштаб
Пров.		Солдатова				И	4.3	1:5
Нач.пр.гр.		Вайнштейн				Лист	Листов 1	
Гл.спец.		Блоков			Лист 4.0 ГОСТ 19903-74 Ст.3 ГОСТ 14637-79	СОЮЗВОДОКАНАЛПРОЕКТ		
Н. контр.		Солдатова						
Утв.		Авдеев						

ТМ.164.05.00.00.СБ

Типовой проект 902-2-173.90 Альбом 6

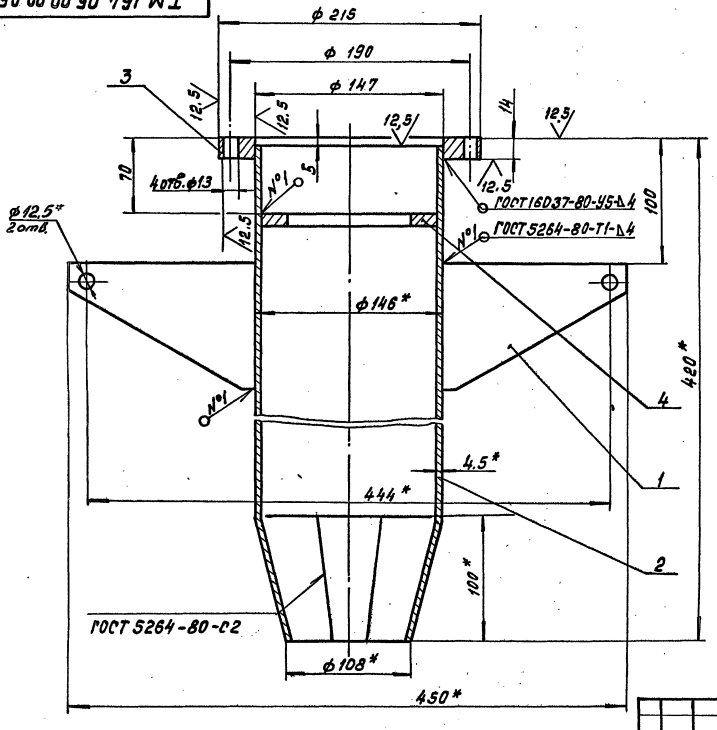

Поз.4

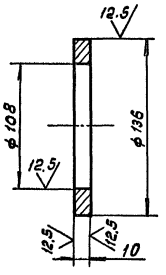

1. Неуказанные предельные отклонения размеров: H14, h14, $\pm \frac{IT14}{2}$
2. Неуказанная шероховатость обрабатываемых поверхностей деталей без чертежа - $\sqrt{25}$.
3. *Размеры для справок.

Изм.	Лист	№ докум.	Подп.	Дата
Разраб.		Милешина		
Пров.		Солдатова		
Нач.пр.гр.		Вайнштейн		
Гл.спец.		Блоков		
Н.контр.		Солдатова		
Утв.		Авдеев		

ТМ.164.05.00.00.СБ

Корпус
Сборочный чертеж

Лит	Масса	Масштаб
И	10.0	1:2.5
Лист	Листов 1	

СОЮЗВОДОКАНАЛПРОЕКТ

Инв.№ подл. | Подп. и дата | Взам.инв.№ | Инв.№ дубл. | Подп. и дата

Типовой проект 902-2-479.90 Альбом 6

ТМ 164.05.00.01

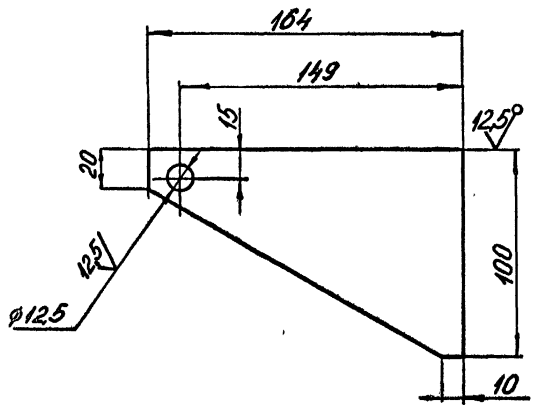

$H14, \pm \frac{JT14}{2}$

Изм.	Лист	№ докум.	Подп.	Дата	ТМ 164.05.00.01			
Разраб.		Милешина			Ребро	Лит. И	Масса 0,6	Масштаб 1:2
Пров.		Солдатова				Лист	Листов 1	
Нач.отд.		Войнштейн						
Гл.спец.		Блохов			Лист 8.0 ГОСТ 19903-74 / Ст.3 ГОСТ 14637-79	СОЮЗВОДОКАНАЛПРОЕКТ		
Н.контр.		Солдатова						
Утв.		Авдеев						

ТМ 164.05.00.02

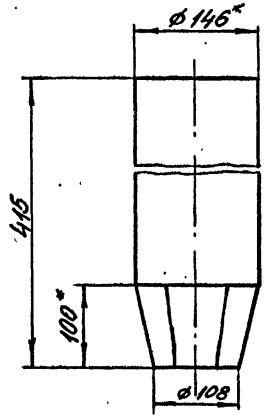

Шаблон для разметки вырезов

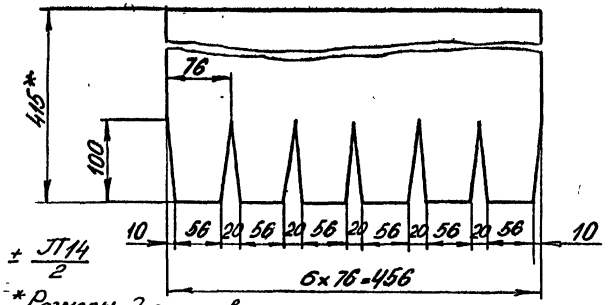

1. $\pm \frac{JT14}{2}$

2. * Размеры для справок.

Изм.	Лист	№ докум.	Подп.	Дата	ТМ 164.05.00.02			
Разраб.		Милешина			Патрубок	Лит. И	Масса 6,4	Масштаб 1:5
Пров.		Солдатова				Лист	Листов 1	
Нач.отд.		Войнштейн						
Гл.спец.		Блохов			Труба 146×4,5 ГОСТ 8732-78 / Д ГОСТ 8731-74	СОЮЗВОДОКАНАЛПРОЕКТ		
Н.контр.		Солдатова						
Утв.		Авдеев						

24944-06 25

Инв. № подл. | Подп. и дата | Взам. инв. № | Инв. № дубл. | Подп. и дата

Типовой проект 902-2-179.90 Альбом 6

ТМ 164.07.00.00 СБ

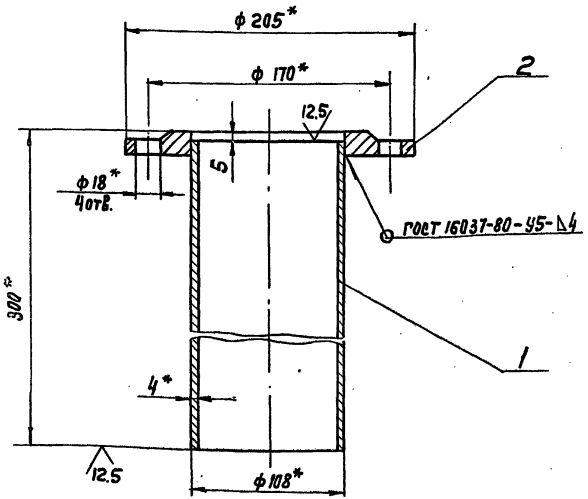

1. $\pm\frac{JT14}{2}$
2.* Размеры для справок

Изм.	Лист	N докум.	Подп.	Дата
Разраб.		Милешина		
Пров.		Солдатова		
Нач.тр.гр.		Вайнштейн		
Гл.спец.		Блоков		
Н.Контр.		Солдатова		
Утв.		Авдеев		

ТМ.164.07.00.00 СБ

Отвод сборочный чертеж

Лит.	Масса	Масштаб
И	5,0	1:2,5
Лист	Листов 1	

СОЮЗВОДОКАНАЛПРОЕКТ

Инв. № подл. | Подп. и дата | Взам. инв. № | Инв. № дубл. | Подп. и дата

ТМ 164.06.00.00 СБ

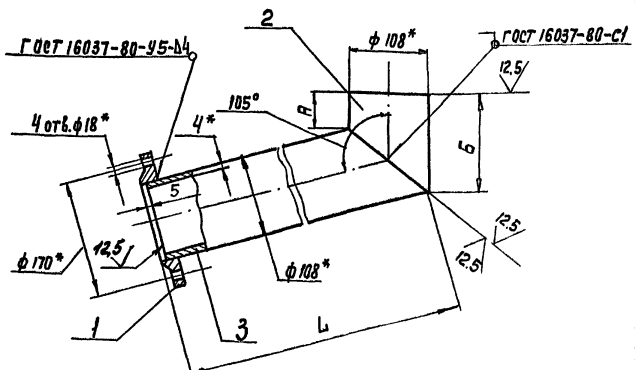

Обозначение	L мм	А мм	Б мм	Масса, кг
ТМ 164.06.00.00	420	125	210	7,2
-01	840	15	100	12,4
-02	1680	200	285	21,8
-03	1850	160	245	22,9

1. h14, $\pm\frac{JT14}{2}$
2.* Размеры для справок

Изм.	Лист	N докум.	Подп.	Дата
Разраб.		Милешина		
Пров.		Солдатова		
Нач.пр.гр.		Вайнштейн		
Гл.спец.		Блоков		
Н.Контр.		Солдатова		
Утв.		Авдеев		

ТМ 164.06.00.00 СБ

Патрубок направляющий сборочный чертеж

Лит.	Масса	Масштаб
И	См. табл.	1:5
Лист	Листов 1	

СОЮЗВОДОКАНАЛПРОЕКТ

Копир. Лифшина

Типовой проект 902-2-170.90 Альбом 6

ТМ164.01.00.03

12.5

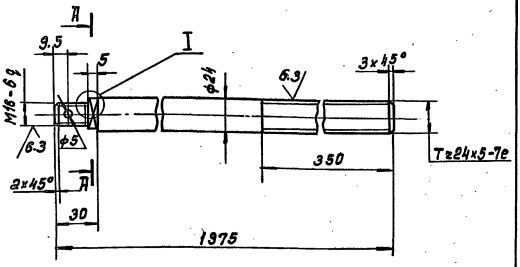

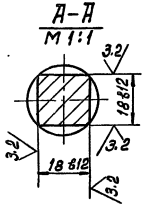

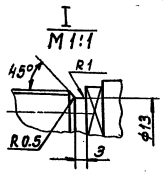

Неуказанные предельные отклонения размеров: $H14,\ h14,\ \pm\frac{IT14}{2}$

Цех	Лист	№ докум.	Подп.	Дата	ТМ164.01.00.03			
Разраб.		Еремина			Винт подъемный	Лит	Масса	Масштаб
Пров.		Солдатова				И	6.9	1:2
Нач.пр-ра		Вайнштейн				Лист	Листов 1	
Гл.спец.		Блоков						
Н.контр.		Солдатова			Ст3 ГОСТ 380-71	СОЮЗВОДОКАНАЛПРОЕКТ		
Утв.		Абаев						

Инв.№ подл. | Подпись и дата | Взам.инв.№ | Инв.№ дубл. | Подпись и дата

ТМ164.08.00.00СБ

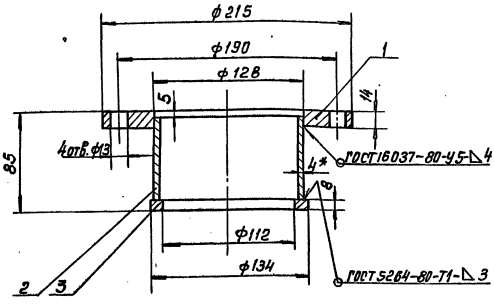

1. $H14,\ h14,\ \pm\frac{IT14}{2}$
2. Шероховатость обрабатываемых поверхностей деталей без чертежа – 12.5
3. *Размер для справок.

Цех	Лист	№ докум.	Подп.	Дата	ТМ.164.08.00.00.СБ			
Разраб.		Еремина			Патрубок сборочный чертеж.	Лит	Масса	Масштаб
Пров.		Солдатова				И	3.5	1:2.5
Нач.пр-ра		Вайнштейн				Лист	Листов 1	
Гл.спец.		Блоков						
Н.контр.		Солдатова				СОЮЗВОДОКАНАЛПРОЕКТ		
Утв.		Абаев						

Инв.№ подл. | Подпись и дата | Взам.инв.№ | Инв.№ дубл. | Подпись и дата

ТМ.164.09.00.02

Типовой проект 902-2-479.90 Альбом 6

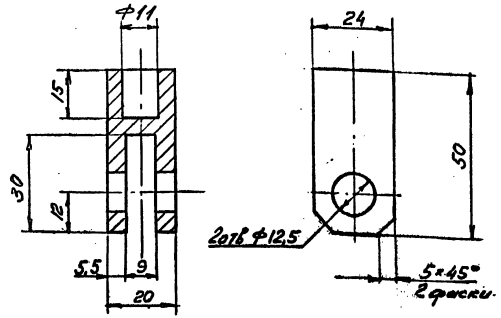

H14, h14, $\pm \frac{JT14}{2}$

Изм	Лист	№ докум.	Подп.	Дата
Нач. пр-го		Вайнштейн		
Гл. спец.		Блоков		
Н. контр.		Солдатова		
Утв.		Авдеев		

ТМ.164.09.00.02

Вилка

Лит.	Масса	Масштаб
И	0,1	1:1

Лист | Листов 1

Ст. 3 ГОСТ 380-71

СОЮЗВОДОКАНАЛПРОЕКТ

Инв. № подл. | Подп. и дата | Взам. инв. № | Инв. № дубл. | Подп. и дата

gost.e-ecolog.ru

ТМ.164.09.00.00СБ

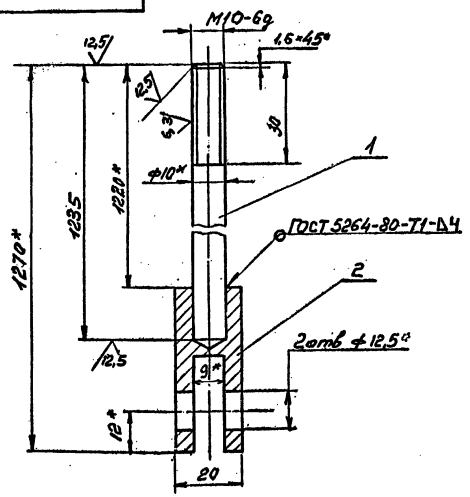

1. Неуказанные предельные отклонения размеров h14, $\pm \frac{JT14}{2}$
2. * Размеры для справок.

Изм	Лист	№ докум.	Подп.	Дата
Разраб.		Еремина		
Пров.		Солдатова		
Нач. пр-го		Вайнштейн		
Гл. спец.		Блоков		
Н. контр.		Солдатова		
Утв.		Авдеев		

ТМ.164.09.00.00.СБ

Тяга

Сборочный чертеж

Лит.	Масса	Масштаб
И	0.8	1:1

Лист | Листов 1

СОЮЗВОДОКАНАЛПРОЕКТ

Инв. № подл. | Подп. и дата | Взам. инв. № | Инв. № дубл. | Подп. и дата