ТИПОВОЙ ПРОЕКТ

902-2-480.90

ПЕСКОЛОВКИ

С КРУГОВЫМ ДВИЖЕНИЕМ СТОЧНЫХ ВОД

ПРОИЗВОДИТЕЛЬНОСТЬЮ

10000-64000 $м^3/сут$

Альбом 3

КЖИ Изделия

24945-02

Отпускная цена
на момент реализации
указана в счет-накладной

gost.e-ecolog.ru

ТИПОВОЙ ПРОЕКТ
902-2-480.90
ПЕСКОЛОВКИ С КРУГОВЫМ ДВИЖЕНИЕМ СТОЧНЫХ ВОД ПРОИЗВОДИТЕЛЬНОСТЬЮ 10000 – 64000 м³/сут.
АЛЬБОМ 3

ПЕРЕЧЕНЬ АЛЬБОМОВ:

АЛЬБОМ 1	ПЗ	Пояснительная записка (из т.п. 902-2-479.90)
АЛЬБОМ 2	НК	Технологические решения
	НК. СО	Спецификации оборудования
	КЖ	Конструкции железобетонные
	ЭМ	Электротехническая часть
	ЭМ. СО	Спецификации оборудования
	ОС	Организация строительства
АЛЬБОМ 3	КЖИ	Изделия
АЛЬБОМ 4	ВМ	Ведомости потребности в материалах
АЛЬБОМ 5	С	Сметы
АЛЬБОМ 6	МК	Оборудование песколовок для очистки нефтьсодержащих сточных вод (из т.п. 902-2-479.90)

Разработан
Союзводоканалпроектом

Главный инженер института В.М. Евтеев.
Главный инженер проекта В.А. Цветков.

Утвержден и введен в действие
в/о Союзводоканалниипроект
приказ от 3 января 1991 г. №1

Альбом 3

Обозначение	Наименование	Стр.	Примечание
902-2-480.90 – КЖ.И	Содержание альбома	2	
– КЖ.И-ТУ	Технические условия	3	
– КЖ.И-1000	Панель стеновая	4,5,6	
– КЖ.И-1100	Панель стеновая	7	
– КЖ.И-1010	Сетка арматурная	8	
– КЖ.И-1020	Изделие закладное	9	
– КЖ.И-1200	Изделие закладное	9	
– КЖ.И-2000	Кольцо центральное	10,11	
– КЖ.И-3000	Щит разделительный	12	
902-2-480.90-КЖ.И-4000	Щит полупогружной	13	
– КЖ.И-5000	Щит деревянный	14	
– КЖ.И-8000	Изделие соединительное	14	
– КЖ.И-6000	Щит деревянный	15	
– КЖ.И-7000	Ограждение	16	
– КЖ.И-9000	Сетка арматурная	16	
– КЖ.И-10000	Кольцо стеновое КЦ20-9-1	17	
– КЖ.И-11000	Плита покрытия КУП1-20-1-1	18	
– КЖ.И-13000	Сетка арматурная С1	(19)	

Инв.№ подл. | Подп. и дата | Взам. инв.№

Привязан

Инв. №:

Н.контр.	Казловичер	
Инж. 1к	Полякова	
Провери.	Гольдина	
Вед.инж.	Станина	
Нач.парт.	Гольдина	
Гл. спец.	Казловичер	
Нач. отд.	Альтшулер	

902-2-480.90-КЖ.И

Содержание альбома

Стадия	Лист	Листов
Р		1

СОЮЗВОДОКАНАЛПРОЕКТ

Альбом 3

Технические условия к изготовлению сборных железобетонных изделий

1. Сборные железобетонные панели изготавливаются с соблюдением ГОСТ 13015.0-83, 13015.3-81, 13015.4-84, 8829-85, 21779-82.
2. Закладные изделия должны иметь металлизационное алюминиевое покрытие толщиной 200мкм. Покрытие наносится на пластины и приваренные к ним анкера и арматурные стержни на длину 40-50мм. от пластины. Перед нанесением покрытия должна быть обеспечена вторая степень очистки поверхности согласно ГОСТ 9.402-80.
3. Марка бетона по морозостойкости назначается в зависимости от расчетной температуры наружного воздуха см. альбом 1, л. 3, 4. Для нефтесодержащих стоков применять сульфатостойкий цемент.

Технические условия к изготовлению арматурных, закладных изделий и металлоизделий.

1. Арматурные сетки изготавливаются при помощи контактной точечной сварки. Сварку производить во всех точках пересечения стержней.
2. Сварка сеток выполняется в соответствии с ГОСТом 14098-85.

„Соединение сборных арматурных железобетонных изделий конструкций контактная и ванная сварка. Основные типы и конструктивные элементы" и „Инструкцией по сварке соединений и закладных деталей железобетонных конструкций" СН 393-78.

3. Сетки и каркасы изготавливаются кондукторах.
4. В изготовлении закладных изделий применяется контактная и автоматическая сварка и ГОСТ 14098-85, а также ручная дуговая сварка
5. Высоту неоговоренных сварных швов принимать по наименьшей толщине свариваемых элементов.
6. Металлические конструкции свариваются электродами Э42 по ГОСТ 9467-75
7. Металлоконструкции окрасить лаком БТ-577 за 2 раза по огрунтовке.

Технические условия к изготовлению деревянных щитов

1. Деревянные щиты изготавливаются из древесины II сорта. Древесина щитов должна быть антисептирована растворами антисептического препарата ХМ-11 по ГОСТ 23787.8-80.

Привязан

Инв. №

Н.контр.	Козловичев		
Инж.Тк.	Полякова		
Провер.	Гольдина		11.V
Вед.инж.	Станина		
Нач.тр.гр.	Голодина		
Гл.спец.	Козловичев		
Нач.отд.	Альтшуллер		

902-2-480.90-КЖ.И-ТУ

Технические условия

Стадия	Лист	Листов
Р		1

СОЮЗВОДОКАНАЛПРОЕКТ

Инв. № подл. | Подпись и дата | Взам. инв. №

Альбом 3

Рис.1

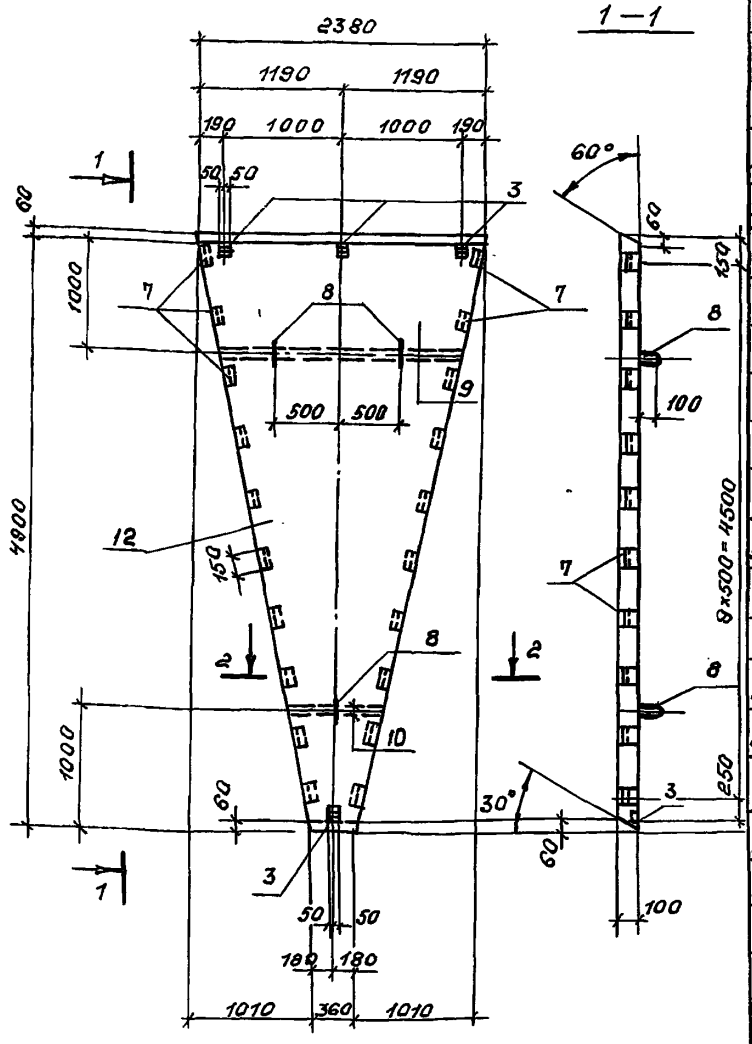

Формат	Зона	Поз.	Обозначение	Наименование	Кол. на испол. -ЖИ-1000											Примечание
					–	-01 -03 -04 -05	-02	-06 -09	-07 -10	-08 -11	-12 -13	-14	-15 -16	-17 -18	-19	
				Документация												
		—	т.п. 902-2-480.90 -ЖИ-ТУ	Технические условия	×	×	×	×	×	×	×	×	×	×	×	
				Сборочные единицы												
А4		1	-ЖИ-1010	Сетка арматурная	1	1	1	1	1	1	1	1	1	1	1	
А4		2	-01		1	1	1	1	1	1	1	1	1	1	1	
				Изделия закладные												
—		3	1.400-15.81-120 -05	МН 105-6	4	4	4	4	4	4	1	4	4	1	1	
—		4	-136 -17	МН 115-6		1		1		1	1	1	1	1	1	
—			-140 -29	МН 131-6 С=0.25п.м			1		1							
—		5	5.900-2	Сальник Ду 100 С корп. 200							1	2	1	1	2	
—		6	5.900-2	Сальник Ду 150 С корп. 300							1	1		1	1	
А4		7	902-2-480.90-ЖИ-1020		20	20	20	17	17	17	17	17	20	14	14	
				Детали												
				ГОСТ 5781-82												Вес кг
Б4		8*	-ЖИ-1000 .1	ф 12 АI С=1350	3	3	3	3	3	3	3	3	3	3	3	1.2кг
Б4		9	.2	ф 12 АI С=1950	2	2	2						2			1.74
Б4			.3	ф 12 АI С=1780				2	2	2						1.58
Б4			.4	ф 12 АI С=1700							2	2				1.51
Б4			.5	ф 12 АI С=1400										2	2	1.25
Б4		10	.6	ф 12 АI С=750	2	2	2	2	2	2	2	2	2	2	2	0.67
Б4		11	.7	ф 6 АI С=100	35	35	35	32	28	28	28	28	35	22	22	0.02
				Материалы												
—		12		Бетон В15 W6 F	0.67	0.67	0.67	0.648	0.6	0.6	0.47	0.47	0.67	0.36	0.36	м³

Привязан

Инв. №

Н.контр.	Козловичер	
Инж.-гид.	Полякова	10.IX
Проверил	Гольдина	11.V
Вед.инж.	Станина	9.0
Нач.пред.	Сольвина	
Гл.спец.	Козловичер	
Нач.отд.	Альтшуллер	

902-2-480.90 -КЖИ-1000

Панель стеновая

Стадия	Масса	Масшт.
Р	см.табл.	1:50
Лист 1	Листов 3	

СОЮЗВОДОКАНАЛПРОЕКТ

Альбом 3

Рис.2 М1:100 (остальное см. рис. 1)

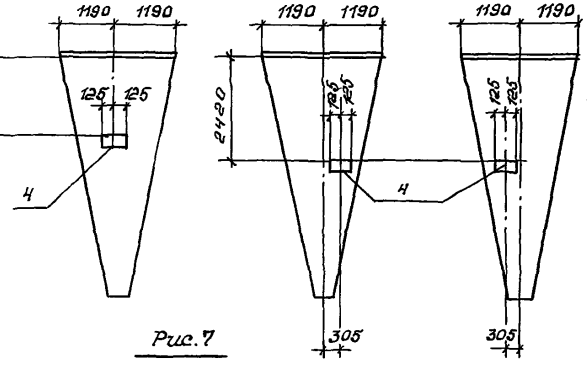

Рис.3 М1:100

Рис.4 М1:100

Рис.5 М1:100 (остальное см. рис. 1)

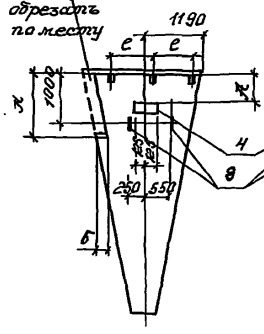

Рис.6 М1:100

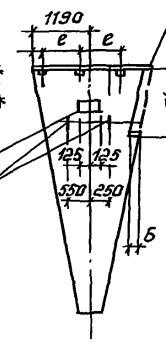

Рис.8 М1:100 (остальное см. рис. 7)

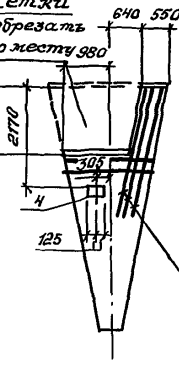

Рис.9 М1:100

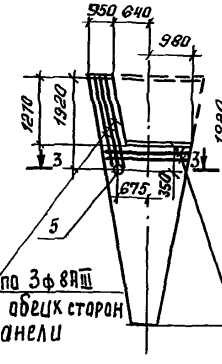

Рис.10 М1:100 (остальное см. рис.1)

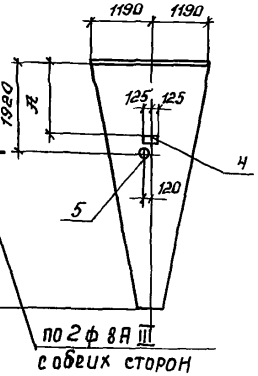

Рис.7

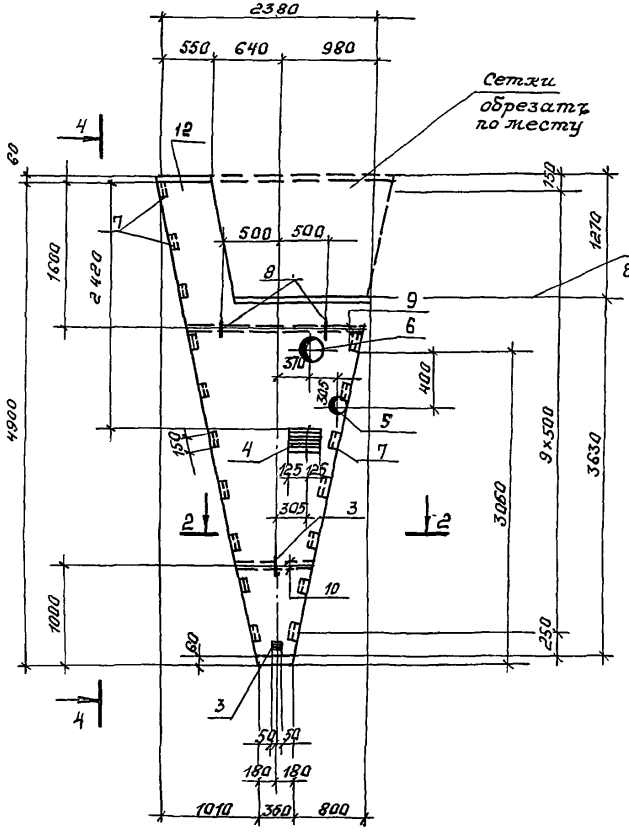

4-4

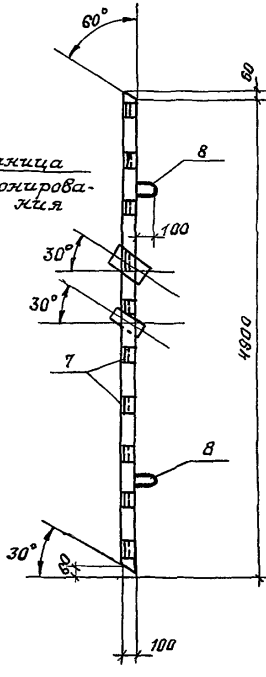

3-3 М1:100

Сетки условно не показаны

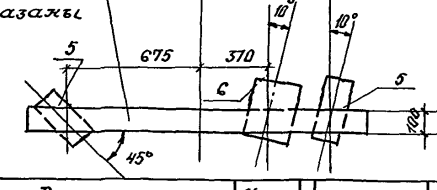

Расход дополнительной арматуры ф 8 AIII на 1 панель – 5,36 кг

Обозначен.	Рис.	Размеры в мм.					Масса ед. кг
		A	K	Б	a	e	
-КЖИ-1000	1						1675
-01	2	820					
-02		1210					
-03		1630					
-04	3						
-05	4						
-06	5	820	1270	170	255	850	
-07		1210	1500	470	105	850	
-08		1630					

Обозначен.	Рис	Размеры в мм.					Масса ед. кг
		A	K	Б	a	e	
-09	6	820	1270	170	255	850	
-10		1210	1500	470	105	850	
-11		1630					
-12	7						
-13	8						
-14	9						
-15	10	820					
-16		1210					
-17	11						
-18	12						
-19	13						

Привязан

Инв. №

902-2-480.90 – КЖИ-1000.СБ

Лист 2

Альбом 3

Рис.11

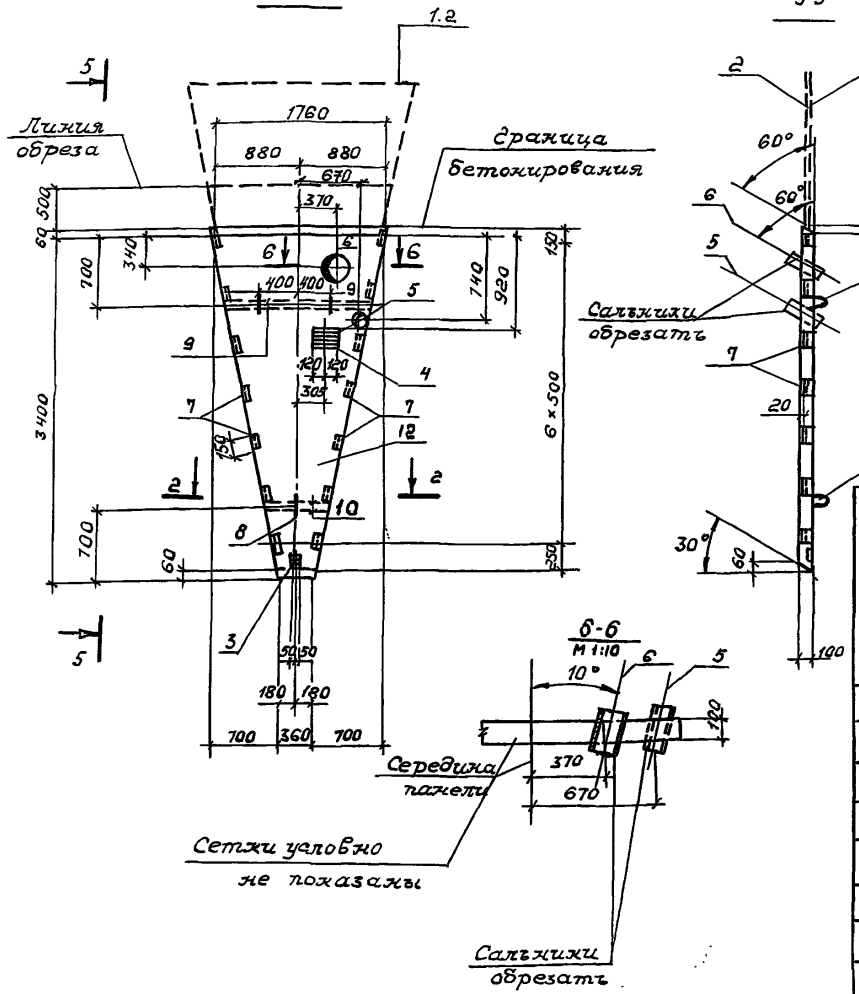

Рис.12 м1:100 (остальное см рис.11)

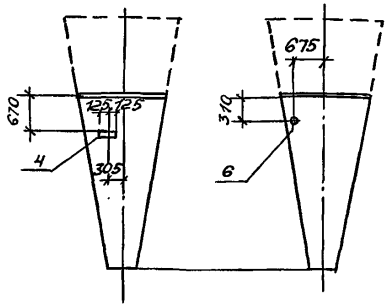

Рис 13 м1:100

Ведомость расхода стали на элемент. кг

Марка элемента	Изделия арматурные						Изделия закладные						Общий расход
	Арматура класса						Арматура класса		Прокат марки				
	Вр1		AI				AI	AIII	С235	С235	Вст3кп2-1		
	ГОСТ 6727-80		ГОСТ 5781-82				ГОСТ 5781-82		ГОСТ 19903-74	ГОСТ 8509-86	5.900-2		
	ф5		ф6	ф12			ф12	ф8	б=6	б=8	L80x8	$Д_у$ 100	$Д_у$ 150	
-КЖИ-1000	19.8		0.7	4.8			3.6	10.8	2.0	1.6	22.0			65.3
-01;03;04;05	19.8		0.7	4.8			3.6	10.9	3.8	2.0	22.0			67.6
-02	19.8		0.7	4.8			3.6	10.9	5.0	1.9	22.0			68.7
-06;09	19.8		0.6	4.5			3.6	9.0	3.8	2.0	18.7			62.0
-07,-10	19.8		0.6	4.5			3.6	9.0	5.0	1.9	18.7			63.1
-08,-11	19.8		0.6	4.5			3.6	9.0	3.8	2.0	18.7			62.0
-12,-13	19.8		0.6	4.3			3.6	8.2	2.3	0.8	18.7	5.8	16.0	80.1
-14	19.8		0.6	4.3			3.6	9.0	3.8	2.0	18.7	11.6	16.0	89.4
-15,-16	19.8		0.7	4.8			3.6	10.9	3.8	2.0	22.0	5.8		73.4
-17,-18	19.8		0.4	3.8			3.6	7.2	2.3	0.8	15.4	5.8	16.0	75.1
-19	19.8		0.4	3.8			3.6	7.2	2.3	0.8	15.4	11.6	16.0	80.9

Защитный слой бетона для рабочей арматуры - 20мм

Инв.№ подл. | Подпись и дата | Взам. инв.№

Привязан

Инв.№

902-2-480.90 - КЖИ-1000

Лист 3

24945-02 7

Формат А3

Альбом 3

Рис.1

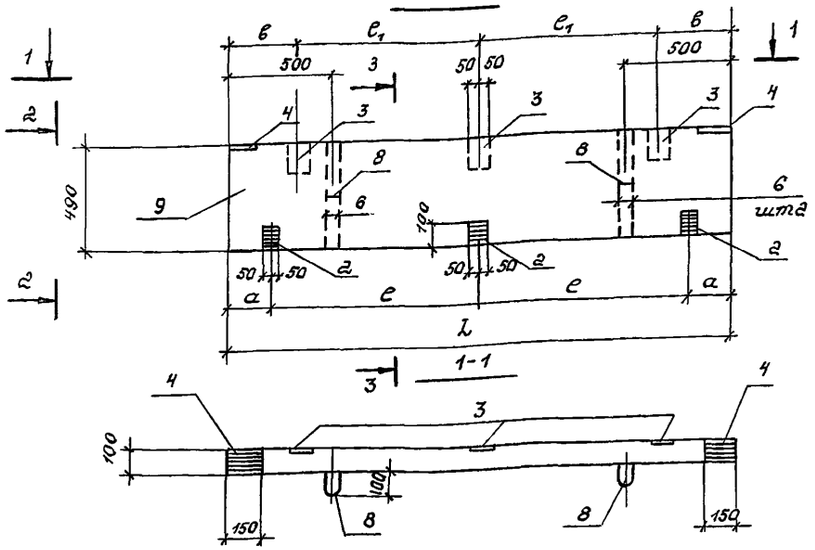

Рис.2 м 1:100
(остальное см. рис.1)

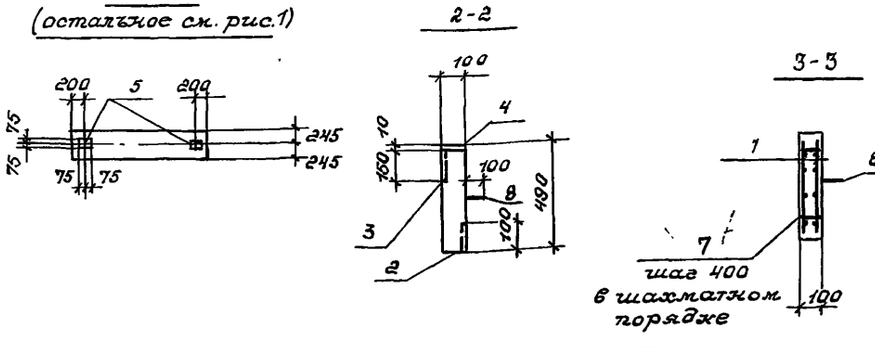

Формат	Зона	Поз	Обозначение	Наименование	Кол. на исполн -КЖ.И-1100					Примечание
					–	-0.1	-02	-03	-04	
				Документация						
А4		–	902-2-480.90-КЖ.И-ТУ	Технические условия	X	X	X	X	X	
				Сборочные единицы						
А3		1	-КЖ.И-1010 -02	Сетка арматурная	2					
А3			-03			2		2		
А3			-04				2		2	
–		2	1.400-15.В1.120 -05	Изделие закладное МН 105-6	3	3	3	3	3	
–		3	-11	МН 106-6	3	3	3	3	3	
–		4	-08	МН 106-3	2	2	2	2	2	
–		5	-41	МН 111-6				2	2	
				Детали						Вес кг
Б4		6	902-2-480.90-КЖ.И-1100 .1	ф12АI ГОСТ 5781-82 l=470	4	4	4	4	4	0.4
Б4		7	.2	ф6АI ГОСТ 5781-82 l=100	6	6	6	6	6	0.02
Б4		8*	.3	ф12АI ГОСТ 5781-82 l=1350	2	2	2	2	2	1.2
				Материалы:						
–		9		Бетон В15 W6 F	0.12	0.11	0.094	0.11	0.094	$м^3$

Ведомость расхода стали на элемент, кг

Марка элемента	Изделия арматурные						Изделия закладные							Общий расход
	Арматура класса					Всего	Арматура класса			Прокат марки			Всего	
	Вр1		АI				АI	АIII		С 235				
	ГОСТ 6727-80			ГОСТ 5781-82			ГОСТ 5781-82			ГОСТ 19903-74				
	ф5		ф6	ф12	Итого		ф12	ф8	Итого	δ=6	δ=8	Итого		
-КЖ.И-1100	7.0		0.12	0.16	0.3	7.3	2.4	1.0	3.4	5.0	2.4	7.4	10.8	18.1
-01	6.6		0.12	0.16	0.3	6.9	2.4	1.0	3.4	5.0	2.4	7.4	10.8	17.7
-02	5.6		0.12	0.16	0.3	5.9	2.4	1.0	3.4	5.0	2.4	7.4	10.8	16.7
-03	6.6		0.12	0.16	0.3	6.9	2.4	1.2	3.6	7.2	3.2	10.4	14.0	20.9
-04	5.6		0.12	0.16	0.3	5.9	2.4	1.2	3.6	7.2	3.2	10.4	14.0	19.9

Обозначение	Рис.	Размеры в мм					Масса ед,кг
		L	e	e_1	a	в	
-КЖ.И-1100.	1	2380	1000	1000	190	190	292
-01		2210	850		255	105	271
-02		1910		900	105	55	234
-03	2	2210	850	1000	255	105	271
-04		1910		900	105	55	234

Поз „8"

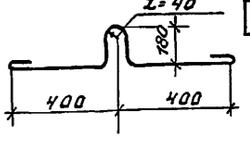

Эскиз позиции „8" см на данном листе

Привязан

Инв №

Н.контр	Козловичер		
Инж.I кат	Полянова		
Проверил	Гольдина		11.V.
Вед.инж	Станина		90
Нач.пр.ер	Сальдина		
Сл.спец	Козловичер		
Нач.отд	Альтшуллер		

902-2-480.90 -КЖ.И - 1100

Панель стеновая

Стадия	Масса	Масшт.
Р	см табл.	1:25
Лист	Листов 1	

СОЮЗВОДОКАНАЛПРОЕКТ

Альбом 3

Рис.1 Рис.2 Рис.3

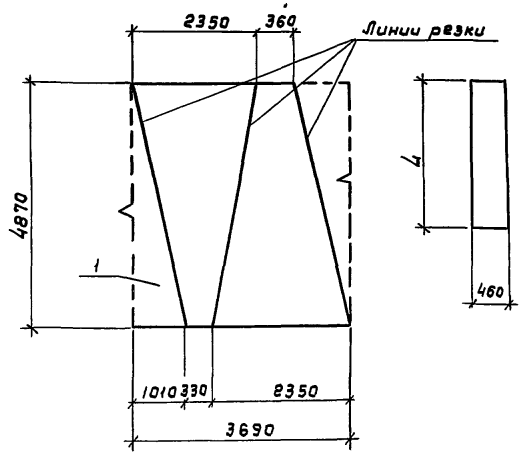

Формат	Зона	Поз.	Обозначение	Наименование	Кол. на испол. -КЖ.И-1010-					Приме-чание
					—	-01	-02	-03	-04	
				Документация						
А4		—	902-2-480.90-КЖ.И Т.У.	Технические условия	X	X	X	X	X	
				Сборочные единицы						
—		1		5Ср $\frac{5Вр1-100}{5Вр1-100}$ 369×481 $\frac{35}{45}$ ГОСТ 23279-85	36 / 45	1				
—		2		5Ср $\frac{5Вр1-100}{5Вр1-100}$ 46×235 $\frac{25}{30}$ ГОСТ 23279-85	25 / 30		1			
—		3		5Ср $\frac{5Вр1-100}{5Вр1-100}$ 46×218 $\frac{40}{30}$ ГОСТ 23279-85	40 / 30			1		
—		4		5Ср $\frac{5Вр1-100}{5Вр1-100}$ 46×188 $\frac{40}{30}$ ГОСТ 23279-85	40 / 30				1	

Обозначение	Рис.	4 мм.	Масса ед.кг.
-КЖ.И-1010-	1		19.8
-01	2		
-02	3	2350	3.5
-03		2180	3.3
-04		1880	2.8

Взам. инв. №

Подп. и дата

Инв. № подл.

Привязан

Инв. №

Н. контр.	Козловичер	
Инж. Ік.	Полякова	
Провер	Гольдина	
Вед. гр.	Станина	
Нач. пр. гр.	Гольдина	
Гл. спец.	Козловичер	
Нач. отд.	Альтшуллер	

902-2-480.90-КЖ.И-1010

Сетка арматурная

Стадия	Масса	Масштаб
Р	см. табл.	—
Лист	Листов 1	

СОЮЗВОДОКАНАЛПРОЕКТ

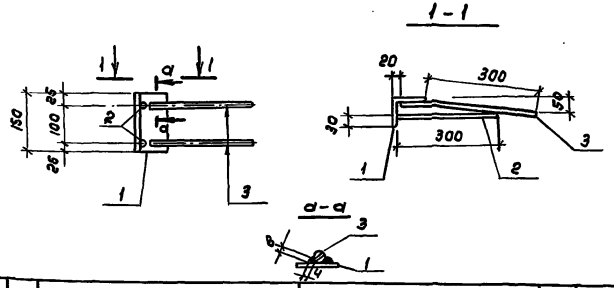

Формат	Зона	Поз.	Обозначение	Наименование	Кол	Примечание
				Документация		
А4			902-2-480.90 -КЖ.И-ТУ	Технические условия		
				Детали		
Б4		1	-КЖ.И-1020.1	Уголок 80х80х8 ГОСТ 8509-86 / С235 ГОСТ 27772-88 ℓ=450	1	1.1 кг
					2	
Б4		2	.2	ф8 AIII ГОСТ 5781-82 ℓ=650	2	0.25

Привязан

Инв. №

Н.контр.	Козловичер		
Инж.1к.	Полякова		
Провер.	Гольдина		
Вед.инж.	Станина		
Нач.пр.гр.	Гольдина		
Гл.спец.	Козловичер		
Нач.отд.	Альтшуллер		

902-2-480.90-КЖ.И-1020

Изделие закладное

Стадия	Масса	Масштаб
Р	1.6кг	1:10
Лист 1	Листов 1	

СОЮЗВОДОКАНАЛПРОЕКТ

Инв.№ подл. | Подпись и дата | Взам. инв.№

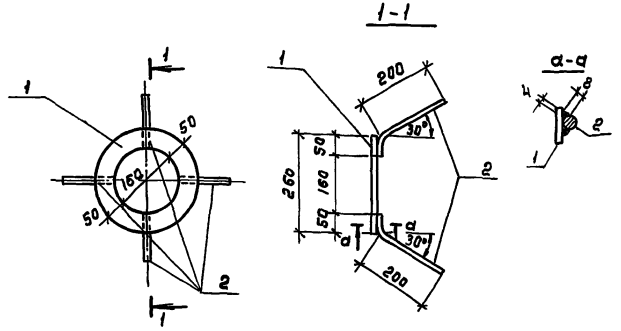

Формат	Зона	Поз.	Обозначение	Наименование	Кол.	Масса 1 шт. кг
				Документация		
А4		-	902-2-480-90-КЖ.И-ТУ	Технические условия	1	
				Детали		
Б4		1	-КЖ.И-1200.1	Лист 8х260 ГОСТ 19903-74 / С235 ГОСТ 27772-80 ℓ=260	1	4.3 кг
Б4		2	.2	ф10 AIII ГОСТ 5781-82 ℓ=250	4	0.2

Привязан

Инв. №

Н.контр.	Козловичер		
Инж.1к.	Полякова		
Провер.	Гольдина		
Вед.инж.	Станина		
Нач.пр.гр.	Гольдина		
Гл.спец.	Козловичер		
Нач.отд.	Альтшуллер		

902-2-480.90-КЖ.И-1200

Изделие закладное

Стадия	Масса	Масштаб
Р	5.1кг	1:10
Лист	Листов 1	

СОЮЗВОДОКАНАЛПРОЕКТ

Инв.№ подл. | Подпись и дата | Взам. инв.№

Альбом 3

1 - 1

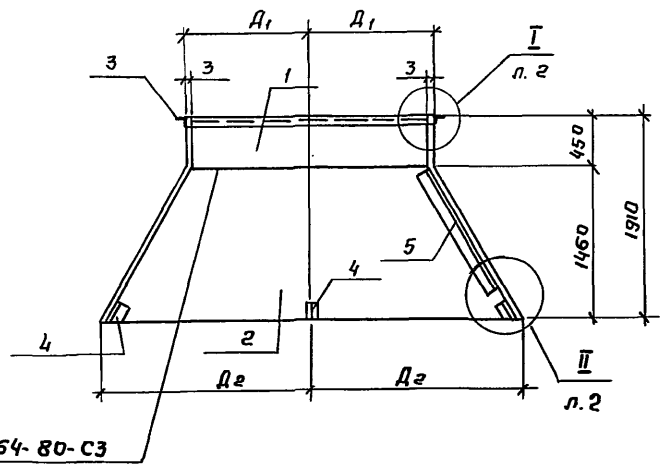

Рис. 1

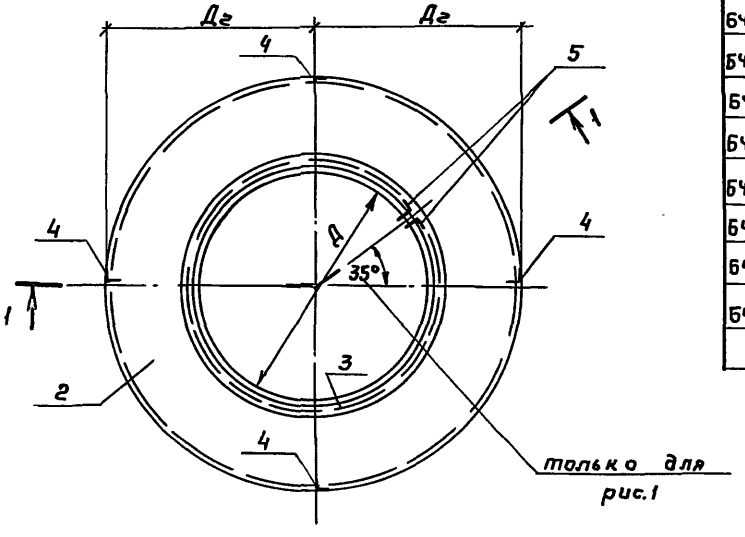

Формат	Зона	Поз.	Обозначение	Документация		Кол. на исполн.-КЖ.И-2000-						Примечание
						-01	-02 -03	-04 -05	-06 -07	-08 -09	-10 -11	
				Документация								
А4			Т.П. 902-2-480.90-КЖ.И-ТУ	Технические условия		X	X	X	X	X	X	
				Детали								
				Лист Б-ПН-110 ГОСТ 19903-74 / С235 ГОСТ 27772-88								Вес кг
Б4		1*	-КЖ.И-2000.1	-3×450	e=12560	1	1					133.1
Б4			.2	-3×450	e=10050			1				106.5
Б4			.3	-3×450	e=9420				1	1		99.8
Б4			.4	-3×450	e=7540						1	80.0
Б4		2	.5	-3×860	e=15260	1	1					309.1
Б4			.6	-3×1280	e=14070			1				424.1
Б4			.7	-3×1360	e=13590				1	1		435.3
Б4			.8	-3×1680	e=12910						1	510.0
				Уголок ГОСТ 8509-86 / С235 ГОСТ 27772-88								
Б4		3	.9	L75×8	e=13030	1	1					89.8
Б4			.10	L75×6	e=10520			1				72.5
Б4			.11	L75×6	e=9890				1	1		68.1
Б4			.12	L75×6	e=8010						1	55.2
Б4		4	.13	L50×5	e=100	4	4	4	4	4	4	0.4
Б4		5	.14	L80×6	e=660	2	2					4.9
Б4			.15	L80×6	e=1080			2				8.0
Б4			.16	L80×6	e=1160				2	2		8.5
Б4			.17	L80×6	e=1480						2	10.9
Б4		6	.18	L50×5	e=2.5п.м.		1			1		9.5

Привязан

Инв. №

Н.контр.	Козловичер	
Инж.I кат.	Полякова	
Провер.	Гольдина	
Вед.инж.	Станина	
Нач.пр.гр.	Гольдина	
Гл.спец.	Козловичер	
Нач.отд.	Альтшуллер	

902-2-480.90-КЖ.И-2000

Кольцо центральное

Стадия	Масса	Масшт.
Р	см.табл.	—

Лист 1 Листов 2

СОЮЗВОДОКАНАЛПРОЕКТ

Инв. № подл. | Подпись и дата | Взам. инв. №

Копир. Гольденбаум 24945-02 11 Формат А3

Альбом 3

Рис. 2 Рис. 3 Рис. 4

(остальное см. рис. 1 лист 1)

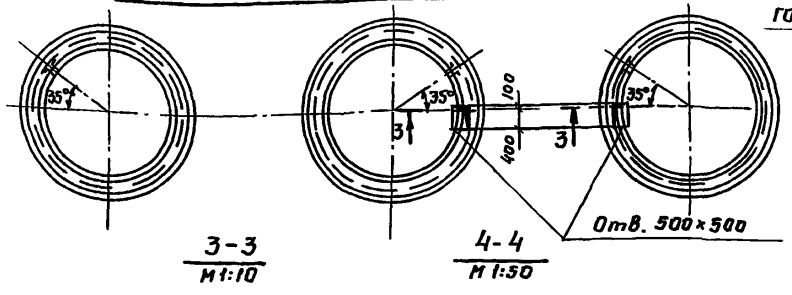

3-3
М1:10

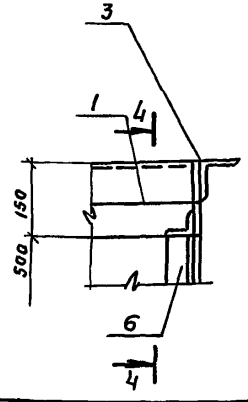

4-4
М1:50

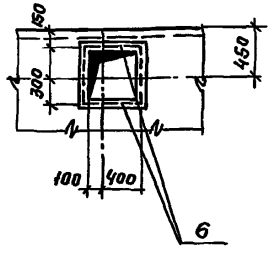

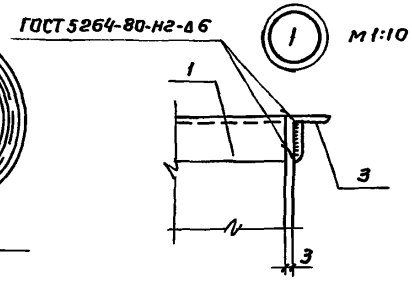

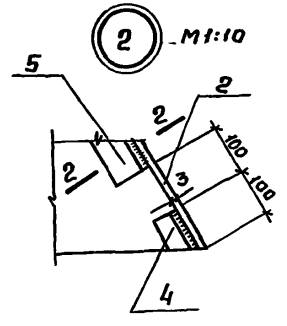

Раскрой поз. „1"

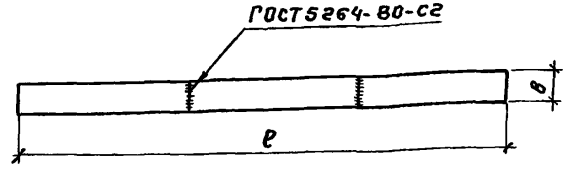

Раскрой поз. „2"

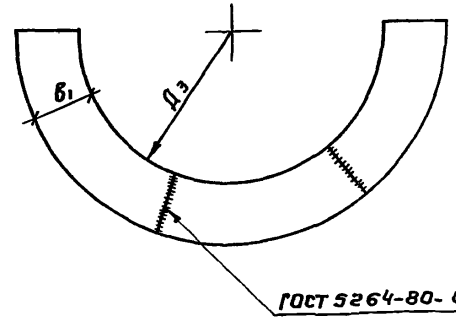

2-2
М1:10

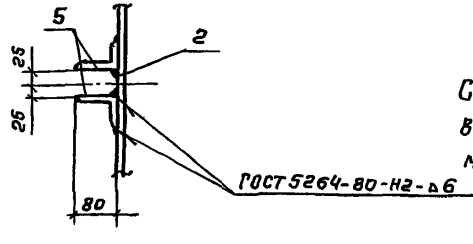

Сварка листов односторонняя, выполнять вручную электродами Э42, ГОСТ 9467-75

Обозначение	Рис	Размеры в мм								Масса ед.м
		Д	Д1	Д2	Дз	ℓ	в	в1	и	
-РЖ.И-2000	1	4000	2000	2430	4000	12560	450	860	1210	543.4
-01	2									
-02	3	4000	2000	2430	4000	12560		860	1210	552.9
-03	4									
-04	1	3200	1600	2240	3200	10050		1280	1580	620.7
-05	2									
-06	1	3000	1500	2180	3000	9420		1360	1650	621.8
-07	2									
-08	3	3000	1500	2180	3000	9420		1360	1650	631.3
-09	4									
-10	1	2400	1200	2040	2400	7540		1680	1910	668.6
-11	2									

Привязан

Инв. №

902-2-480.90-КЖ.И 2000

Лист 2

Копир. Гольденбаум 24945-02 12 Формат А3

Альбом 3

Рис. 1

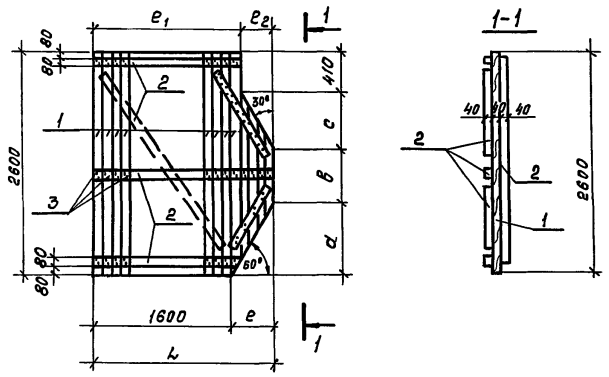

Рис. 2

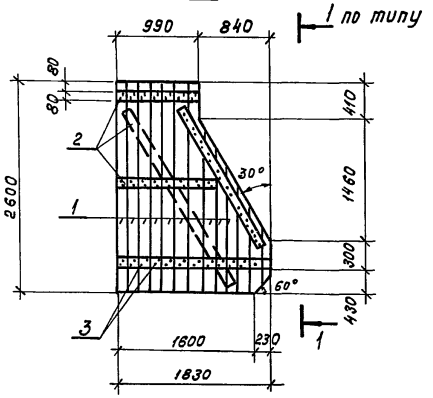

Формат	Зона	Поз.	Обозначение	Наименование	Кол. на испол. -КЖ.И-3000 –	-01	-02	-03	Примечание
				Документация					
44		–	902-2-480.90-КЖ.И-ТУ	Технические условия	X	X	X	X	
				Детали					
				ГОСТ 24454-80					
Б4		1	-КЖ.И-3000.1	Доски б=40 S=4.95м²	0.2				м³
Б4			.2	Доски б=40 S=4.42м²		0.176			м³
Б4			.3	Доски б=40 S=4.20м²			0.168		м³
Б4			.4	Доски б=40 S=3.65м²				0.146	м³
Б4		2	.5	Бруски 40×80 e=10.40п.м.	0.033				м³
Б4			.6	Бруски 40×80 e=8.5п.м.		0.027			м³
Б4			.7	Бруски 40×80 e=9.5п.м.			0.032		м³
Б4			.8	Бруски 40×80 e=8.5п.м.				0.027	м³
				Стандартные изделия					
–		3		гвоздиП3×80ГОСТ4028-63 e=80	1.2	0.9	0.8	0.8	кг

Обозначение	Рис	Размеры в мм L	e	e_1	e_2	a	в	c	Масса ед.кг
-КЖ.И-3000	1	2250	650	1820	430	1130	300	760	332
-01		2030	430	1390	640	790	300	1100	290
-02		1970	370	1290	680	690	300	1200	285
-03	2								247

Привязан

Инв. №

Н. контр.	Козловичер	
Инж. Ткат.	Полякова	
Проверил	Гольдина	
Вед. гр.	Станина	
Нач. пр. гр.	Гольдина	
Гл. спец.	Козловичер	
Нач. отд.	Альтшуллер	

902-2-480.90-КЖ.И-3000

Щит разделительный.

Стадия	Масса	Масшт.
Р	см. табл.	1:50
Лист	Листов 1	

СОЮЗВОДОКАНАЛПРОЕКТ

Коп. 085 – 24945-02 13 Формат А3

Альбом 3

Рис 1

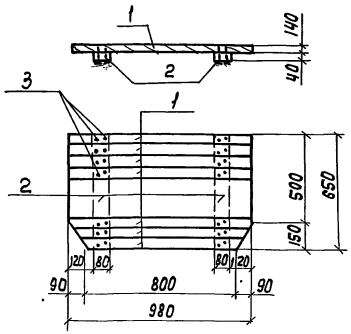

Рис. 2

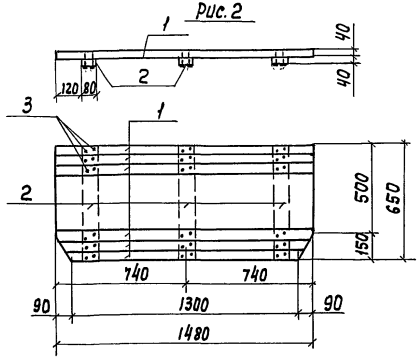

Обозначение	Рис.	масса ед. кг
- КЖ.И-4000-	1	38
-01	2	57

Формат	Зона	Поз.	Обозначение	Наименование	Кол. на панель КЖ.И-4000 -	-01	Примечание
				Документация			
А4		-	902-2-480.90 - КЖ.И-ТУ	Технические условия	X	X	
				Детали			
				ГОСТ 24454-80			
БЧ		1	- КЖ.И-4000.1	Доски δ=40 S=0.63м²	0,025		м³
БЧ			.2	Доски δ=40 S=0.96м²		0,038	м³
БЧ		2	.3	Бруски 40х80 ℓ=650	2	3	0.002м³
				Стандартные изделия			
-		3		Гвоздипз»вогост 4028-63 ℓ=80	0.15	0,2	кг

Привязан

Инв. №

Н. Контр.	Козловцер		
Инж. Конт.	Полякова		
Провер.	Гольдина		II.V
Вед. инж.	Станцина		90
Нач. пр. 28	Гольдина		
Гл. спец.	Козловичер		
Нач. отд.	Альтшуллер		

902-2-480.90 - КЖ.И-4000

Щит полупогружной

Стадия	Масса	Масштаб
Р	см. табл.	1:20
Лист	Листов 1	

СОЮЗВОДОКАНАЛПРОЕКТ

Копир. Лаврухина 24945-02 14 Формат А3

Инв. № подл. | Подпись и дата | Взам. инв. №

Альбом 3

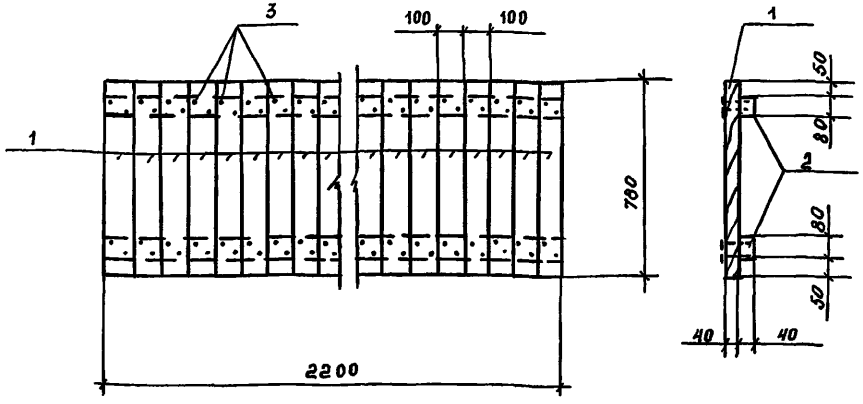

Формат	Зона	Поз.	Обозначение	Наименование	Кол.	Масса ед. кг
				Документация		
А4		–	902-2-480.90-КЖ.И-ТУ	Технические условия	X	
				Детали		
				ГОСТ 24454-80		
Б4		1	-КЖ.И-5000 .1	Доски δ = 40 S = 1.72 м²	0,069	м³
Б4		2	.2	Бруски 40×80 ℓ = 2200	2	0,007 м³
				Стандартные изделия		
–		3		гвозди А3×80 ГОСТ 4028-63 ℓ = 80	88	0,4 кг

Привязан

Инв. №

Н. контр.	Козловичер		
Инж. I кат.	Полянова		
Проверил	Гольдина		11.V
Вед. инж.	Станина		90
Нач. пр. гр.	Гольдина		
Гл. инж.	Козловичер		
Нач. отд.	Альтшуллер		

Инв. № подл. | Подпись и дата | Взам. инв. №

902-2-480.90 – -КЖ.И-5000

Щит деревянный

Стадия	Масса	Масшт.
Р	108 кг	1:20
Лист	Листов 1	

СОЮЗВОДОКАНАЛПРОЕКТ

Формат А4

Альбом 3

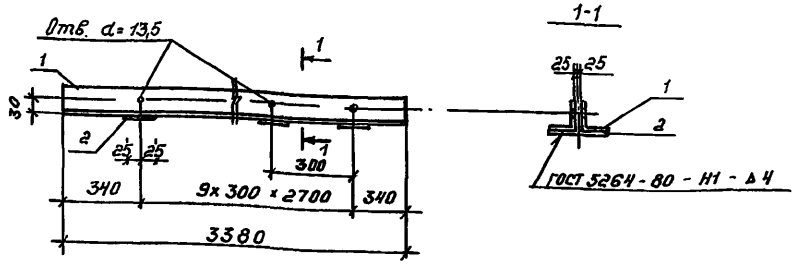

Формат	Зона	Поз.	Обозначение	Наименование	Кол.	Примечание
				Документация		
А4		–	902.-2-480.90-КЖ.И-ТУ	Технические условия	X	
				Детали		
Б4		1	-КЖ.И 8000 .1	Уголок 50×50×5 ГОСТ 8509-86	2	12,7 кг
				С235 ГОСТ 27772-88		
				ℓ = 3380		
Б4		2	.2	Лист -4×50 ГОСТ 19903-88	10	0,24
				С235 ГОСТ 27772-88		
				ℓ = 150		

Привязан

Инв. №

Н. контр.	Козловичер		
Инж. I кат.	Полянова		
Проверил	Гольдина		11.V
Вед. инж.	Станина		90
Нач. пр. гр.	Гольдина		
Гл. спец.	Козловичер		
Нач. отд.	Альтшуллер		

Инв. № подл. | Подпись и дата | Взам. инв. №

902-2-480.90 – КЖ.И-8000

Изделие соединительное

Стадия	Масса	Масшт.
Р	27,8 кг	-
Лист	Листов 1	

СОЮЗВОДОКАНАЛПРОЕКТ

Формат А4

Альбом 3

Рис.1

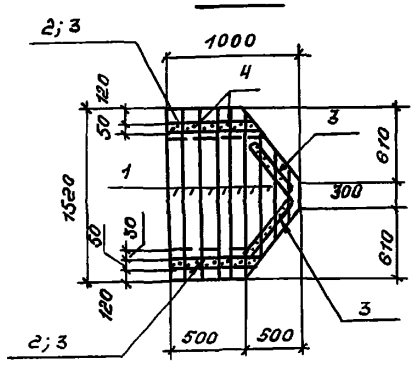

Рис.3

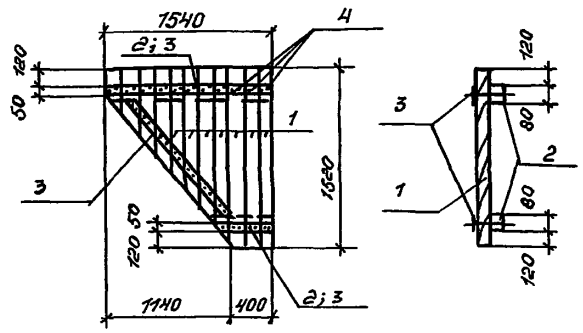

Рис. 2

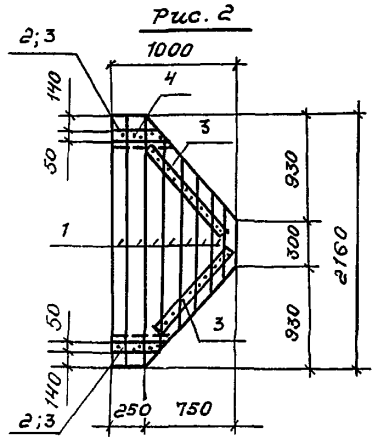

Рис. 5

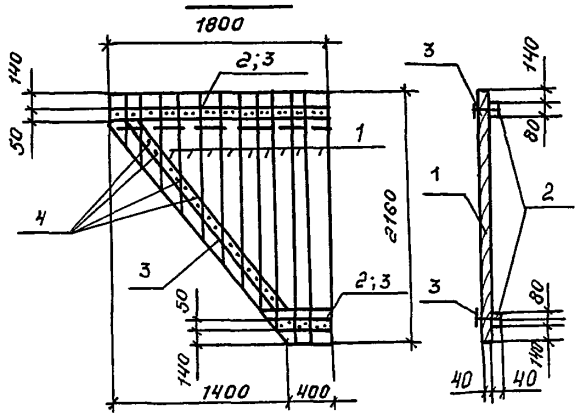

Рис.4
(остальное см. рис.3)

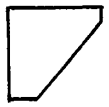

Рис.6
(остальное см. рис.5)

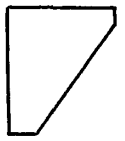

Формат	Зона	Поз.	Обозначение	Наименование	Кол. на исполн. -КЖ.И-6000-				Примечание
					-	-01	-0.2 -0.3	-0.4 -0.5	
				Документация					
А4			Т.П.902-2-480.90-КЖ.И-ТУ	Технические условия	×	×	×	×	
				Детали					
				ГОСТ 24454-80					
Б4		1	-КЖ.И-6000 .1	Доски δ=40 S=1,21 м²	0,048				м³
Б4			.2	Доски δ=40 S=1,45 м²		0,058			м³
Б4			.3	Доски δ=40 S=1,58 м²			0,063		м³
Б4			.4	Доски δ=40 S=2,50 м²				0,1	м³
Б4		2	.5	Бруски 40×80 ℓ=1,5 п.м.	0,005				м³
Б4			.6	Бруски 40×80 ℓ=0,8 п.м		0,002			м³
Б4			.7	Бруски 40×80 ℓ=2,1 п.м.			0,007		м³
Б4			.8	Бруски 40×80 ℓ=2,3 п.м				0,007	м³
				Полоса -4×50 ГОСТ19903-88 / С235 ГОСТ27772-88					
Б4		3	.9	ℓ=2.5 п.м	3,9				кг
Б4			.10	ℓ=3.0 п.м		4,7			кг
Б4			.11	ℓ=3.2 п.м			5,0		кг
Б4			.12	ℓ=4.2 п.м				6,6	кг
				Стандартные изделия					
—		4		Гвозди П3×80 ГОСТ 4028-63 ℓ=80	0,2	0,3	0,2	0,4	кг

Обозначение	Рис	Масса ед. кг
-КЖ.И-6000	1	75
-01	2	85
-02	3	100
-03	4	
-04	5	152
-05	6	

Привязан

Инв.№

Н. контр.	Козловичер		
Инж.I кат.	Полянова		
Проверил	Гольдина		11.V
Вед. инж.	Станина		-90
Нач.пр.гр.	Гольдина		
Гл.спец.	Козловичер		
Нач.отд.	Альтшуллер		

902-2-480.90 -КЖ.И-6000

Щит деревянный.

Стадия	Масса	Масшт.
Р	см. табл.	1:50
Лист	Листов 1	

СОЮЗВОДОКАНАЛПРОЕКТ

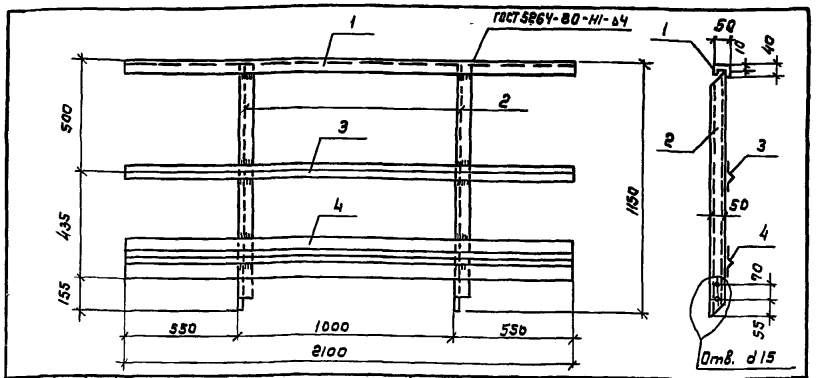

Формат	Зона	Поз.	Обозначение	Наименование	К-во	Примечание
				Документация		
А4		—	Т.П. 902-2-480.90-КЖ.И-ТУ	Технические условия		
				Детали		
				Швеллер 50×40×12×2.5 ГОСТ 8281-80 / С 235 ГОСТ 27772-88		
Б4		1	-КЖ.И-7000.1	ℓ=2100	1	3.8 кг
Б4		2	.2	ℓ=1140	2	2.0
Б4		3	.3	Уголок 25×25×3 ГОСТ 8509-86 / С235 ГОСТ 27772-88 ℓ=2100	1	2.4
Б4		4	.4	Корытный профиль 90×30×22×2 ГОСТ 8283-77 / С245 ГОСТ 27772-88 ℓ=2100	1	8.0

Привязан

Инв. №

Н.контр.	Козловичер		902-2-480.90-КЖ.И-7000
Инж.1кат.	Полякова		Ограждение
Провер.	Гольдина		Стадия: Р; Масса: 18.2кг; Масштаб: 1:20
Вед.инж.	Станина		Лист; Листов 1
Нач.пр.гр.	Гольдина		СОЮЗВОДОКАНАЛПРОЕКТ
Гл. инж.	Козловичер		
Нач.отд.	Альтшуллер		

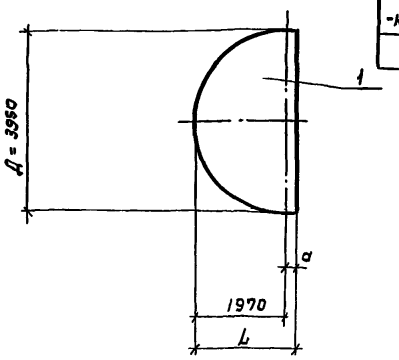

Обозначение	Размеры в мм L	a	
-КЖ.И-9000	2250	280	
-01	2150	180	

Формат	Зона	Поз.	Обозначение	Наименование	Кол. на исп. —	Кол. на исп. -01	Примечание
				Документация			
А4		—	902-2-480.90-КЖ.И-ТУ	Технические условия			
				Сборочные единицы			
				ГОСТ 23279-85			
Б4		1		3С 14АIII-200 / 14АIII-200 225×395 16/25	1		111.8кг
Б4				4С 6АIII-100 / 6АIII-100 215×395		1	38.4кг

Привязан

Инв. №

Взам. инв. №

Подпись и дата

Инв. № подл.

Н.контр.	Козловичер		902-2-480.90-КЖИ-9000
Инж.1кат.	Полякова		Сетка арматурная
Провер.	Гольдина		Стадия: Р; Масса: ; Масштаб: —
Вед.инж.	Станина		Лист; Листов 1
Нач.пр.гр	Гольдина		СОЮЗВОДОКАНАЛПРОЕКТ
Гл. спец.	Козловичер		
Нач.отд.	Альтшуллер.		

Альбом 3

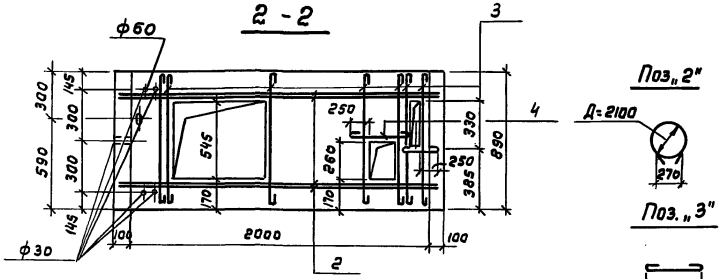

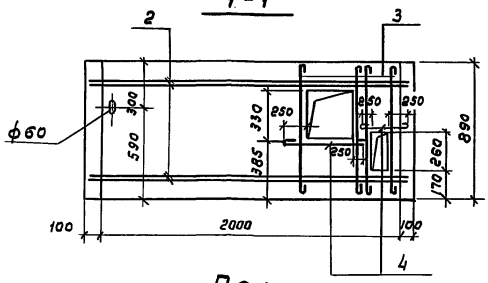

План

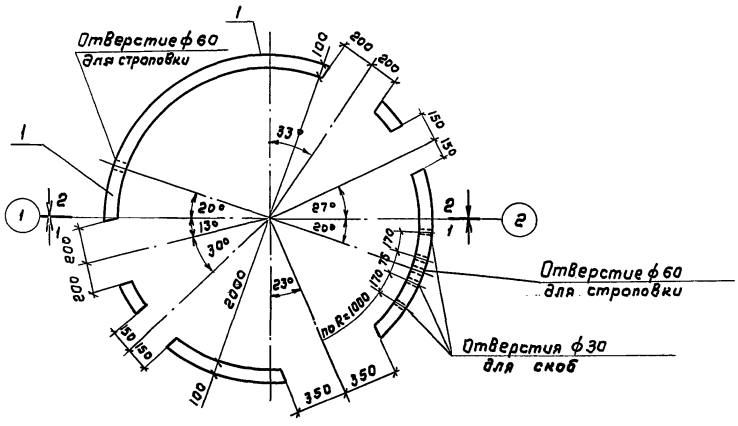

Формат	Зона	Поз	Обозначение	Наименование	Кол.	Примечание
				Документация		
—		—	3.900-3. Вып.7, часть1	Сборные железобет. конструкц.		
				Сборочные единицы		
—		1	Серия 3.900-3 Вып.7 части1	Кольцо стеновое КЦ20-9		
				Детали		
БЧ		2	-КЖ.И-10000.1	ф8AI ГОСТ5781-82 ℓ=6940	4	2.7кг
БЧ		3	.2	ф8AI ГОСТ5781-82 ℓ= 940	11	0.37
БЧ		4	.3	ф6AI ГОСТ5781-82 ℓ=4.0 п.м	—	1.6

Расход стали на дополнительные закладные детали ф 8AI - 16.5кг

Н.контр.	Козловичер		
Инж.1кат	Полякова		
Провер.	Гольдина		
Вед.инж.	Станина		
Нач.пр.гр.	Гольдина		
Гл.спец.	Козловичер		
Нач.отд.	Альтшуллер		

902-2-480.90-КЖ.И-10000

Кольцо стеновое КЦ-20-9-1

Стадия	Масса	Масштаб
Р	1275	1:25, 1:10
Лист	Листов 1	

СОЮЗВОДОКАНАЛПРОЕКТ

Инв.№ подл. | Подпись и дата | Взам. инв.№

Альбом 3

1 – 1

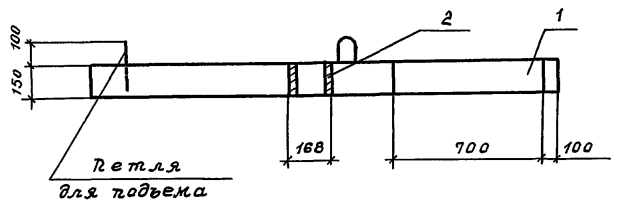

Формат	Зона	Поз.	Обозначение	Наименование	Кол	Примечание
				Документация		
-		–	3.900-3 вып.7 часть1	Сборные железобетонные	X	
				Конструкции емкостных сооружений		
				Сборочные единицы		
–		1	3.900-3 вып.7 часть1	Плита покрытия КЦП1-20-1	1	
				Детали		
БЧ		2	-КЖИ-11000 . 1	Труба Дн-168×5. ГОСТ 8732-78	5	3.0 кг
				ℓ=150		

План

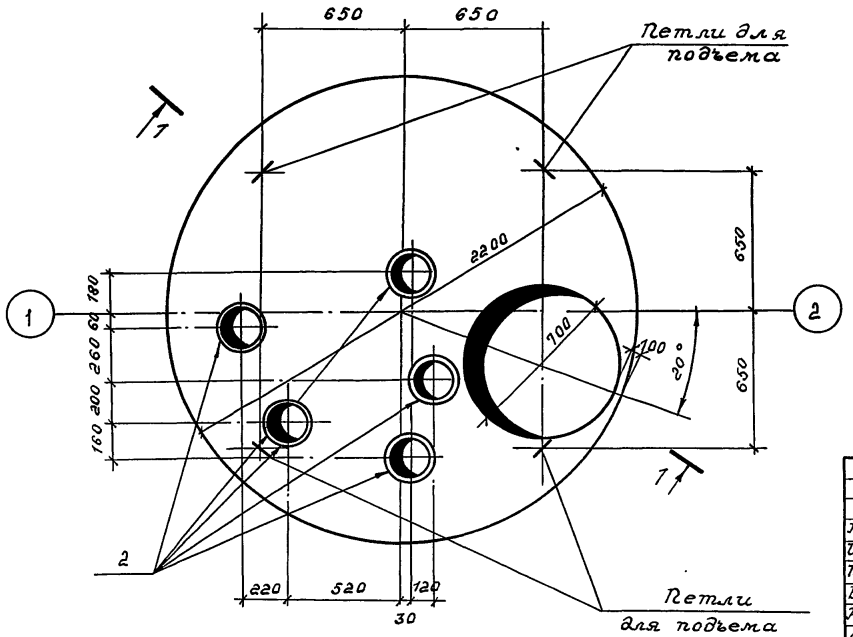

1. В местах прохода труб, арматуру плиты обрезать по месту и приварить к трубам.

				902-2-480. 90 -КЖ.И-11000			
Н. контр.	Козловичер			Плита покрытия КЦП1-20-1-1	Стадия	Масса	Масшт
Инж. I кат.	Полякова				Р	1250	1:20
Проверил	Гольдина		11.V		Лист	Листов 1	
Вед. инж.	Станина		90				
Нач. пр. гр.	Гольдина						
Гл. спец.	Козловичер				СОЮЗВОДОКАНАЛПРОЕКТ		
Нач. отд.	Альтшуллер						

Альбом 3

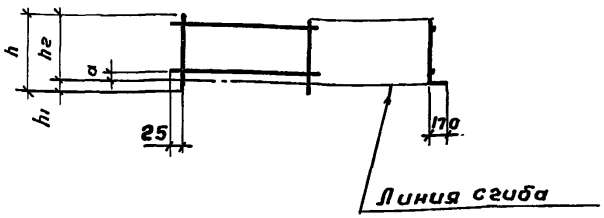

Обозначение	h	h1	h2	a	Наименование	Масса ед.кг
-КЖ.И-13000	1350	170	1180	40	4с 5Bp1-100 / 5Bp1-100 135×27.0 п.м.	96.0
-01	1550	100	1450	25	4с 5Bp1-100 / 5Bp1-100 155×31.0 п.м.	132.0
-02	1550	140	1410	55	4с 5Bp1-100 / 5Bp1-100 155×31.0 п.м.	127.0
-03	1650	180	1470	35	4с 5Bp1-100 / 5Bp1-100 165×31.5 п.м	138.0

Привязан

Инв.№

Взам.инв.№

Подп. и дата

Инв.№ подл.

Н.контр.	Козловичев		
Инж.1кат	Полякова		
Провер	Гольдина		
Вед.инж.	Станина		
Нач.пр.гр	Гольдина		

902-2-480.90 – КЖ.И-13000

Сетка арматурная С1

Стадия	Масса	Масштаб
Р	см. табл.	–
Лист	Листов 1	

ГОСТ 23279-85

СОЮЗВОДОКАНАЛПРОЕКТ

Копир. Гольденбаум Формат А4

gost.e-ecolog.ru

Взам.инв.№

Подп. и дата

Инв.№ подл.

Стадия	Масса	Масштаб
Лист	Листов	

СОЮЗВОДОКАНАЛПРОЕКТ