ТИПОВОЙ ПРОЕКТ
407-3-442.87

ТРАНСФОРМАТОРНЫЕ ПОДСТАНЦИИ НАПРЯЖЕНИЕМ 10 (6) / 0,4 кВ ВЫСОКОЙ ЗАВОДСКОЙ ГОТОВНОСТИ ИЗ ОБЪЕМНЫХ ЖЕЛЕЗОБЕТОННЫХ ЭЛЕМЕНТОВ ДЛЯ ЭЛЕКТРОСНАБЖЕНИЯ НАСЕЛЕННЫХ МЕСТ С ТРАНСФОРМАТОРАМИ МОЩНОСТЬЮ 100 И 160 КВ·А.

ТРАНСФОРМАТОРНЫЕ ПОДСТАНЦИИ С КОНСТРУКЦИЯМИ ИЗ УГОЛКОВЫХ ЭЛЕМЕНТОВ

Альбом III

КОНСТРУКТОРСКАЯ ДОКУМЕНТАЦИЯ СТРОИТЕЛЬНЫХ ИЗДЕЛИЙ ИЗ УГОЛКОВЫХ ЭЛЕМЕНТОВ. ВЕДОМОСТИ ПОТРЕБНОСТИ В МАТЕРИАЛАХ.

22039-03

			Привязан	
Инв.№				

gost.e-ecolog.ru

ТИПОВОЙ ПРОЕКТ
407-3-442.87

ТРАНСФОРМАТОРНЫЕ ПОДСТАНЦИИ НАПРЯЖЕНИЕМ 10 (6) / 0,4 кВ ВЫСОКОЙ ЗАВОДСКОЙ ГОТОВНОСТИ ИЗ ОБЪЕМНЫХ ЖЕЛЕЗОБЕТОННЫХ ЭЛЕМЕНТОВ ДЛЯ ЭЛЕКТРОСНАБЖЕНИЯ НАСЕЛЕННЫХ МЕСТ С ТРАНСФОРМАТОРАМИ МОЩНОСТЬЮ 100 и 160 кВ·А.

ТРАНСФОРМАТОРНЫЕ ПОДСТАНЦИИ С КОНСТРУКЦИЯМИ ИЗ УГОЛКОВЫХ ЭЛЕМЕНТОВ

СОСТАВ ПРОЕКТА:

АЛЬБОМ I – ПОЯСНИТЕЛЬНАЯ ЗАПИСКА
ЭЛЕКТРОТЕХНИЧЕСКАЯ И АРХИТЕКТУРНО-СТРОИТЕЛЬНАЯ ЧАСТИ.
ЗАКАЗНАЯ СПЕЦИФИКАЦИЯ. ВЕДОМОСТИ ПОТРЕБНОСТИ В МАТЕРИАЛАХ.

АЛЬБОМ II – КОНСТРУКТОРСКАЯ ДОКУМЕНТАЦИЯ ТРАНСФОРМАТОРНОЙ ПОДСТАНЦИИ.
ВЕДОМОСТИ ПОКУПНЫХ ИЗДЕЛИЙ. ВЕДОМОСТИ ПОТРЕБНОСТИ В МАТЕРИАЛАХ.

АЛЬБОМ III – КОНСТРУКТОРСКАЯ ДОКУМЕНТАЦИЯ СТРОИТЕЛЬНЫХ ИЗДЕЛИЙ ИЗ УГОЛКОВЫХ ЭЛЕМЕНТОВ. ВЕДОМОСТИ ПОТРЕБНОСТИ В МАТЕРИАЛАХ.

АЛЬБОМ IV – СМЕТЫ.

АЛЬБОМ III

Разработан ЦНИИЭП инженерного оборудования

22039-03

Утвержден Госгражданстроем прикаэ №168 от 27 мая 1985г

Главный инженер института /А.Б.Кетаов/

Главный инженер проекта /Н.А. Трыханкина/

Привязан

Инв. №

Обозначение	Наименование	стр.	примеч.
ТП ТТ	Технические требования к изготовлению сборных железобетонных изделий	3	
АСИ. 1.00.000	Блок трансформаторной БТ1÷БТ5	4	3 листа
АСИ. 1.00.000.Д1.	Узлы	7	
АСИ. 0.01.000	Панель стеновая ПС1	8	
АСИ. 0.02.000	Панель стеновая ПС2	9	
АСИ. 0.03.000	Панель стеновая ПС3	10	
АСИ. 0.04.000	Панель стеновая ПС4	11	
АСИ. 0.05.000	Панель стеновая ПС5	12	
АСИ. 0.06.000	Панель стеновая ПС6	13	
АСИ. 0.07.000	Панель стеновая ПС7	14	
АСИ. 0.08.000	Панель стеновая ПС8	15	
АСИ. 0.09.000	Панель стеновая ПС9	16	
АСИ. 0.10.000	Панель стеновая ПС10	17	
АСИ. 0.11.000	Панель стеновая ПС11	18	
АСИ. 0.12.000	Панель стеновая ПС12	19	
АСИ. 0.13.000	Панель днища ПД1	20	
АСИ. 0.14.000	Панель днища ПД2	21	
АСИ. 0.15.000	Панель кровельная ПК1	22	
АСИ. 0.16.000	Панель кровельная ПК2	23	
АСИ. 0.17.000	Панель кровельная ПК3	24	
АСИ. 0.18.000	Панель кровельная ПК4	25	
АСИ. 0.19.000	Панель кровельная ПК5	26	
АСИ. 0.20.000	Кожух	27	
АСИ. 0.21.000	Вентиляционная жалюзийная решетка ВЖС1	28	
АСИ. 0.00.001	Изделие закладное МН1	29	
АСИ. 0.00.002	Изделие закладное МН2		
АСИ. 0.00.003	Изделие закладное (МН3;МН4)	30	
АСИ. 0.00.004	Изделие закладное МН5		
АСИ. 0.00.010	Изделие соединительное МС1	31	
АСИ. 0.00.005	Изделие соединительное МН6		
АСИ. 0.00.020	Трубостойка ТС1;ТС2	32	
АСИ. ВМ.1	Ведомость потребности в материалах Блок БТ1	33,34	2 листа
АСИ. ВМ 2	Ведомость потребности в материалах Блок БТ2	35,36	2 листа
АСИ. ВМ 3	Ведомость потребности в материалах Блок БТ3	37,38	2 листа
АСИ. ВМ 4	Ведомость потребности в материалах Блок БТ4	39,40	2 листа
АСИ. ВМ 5	Ведомость потребности в материалах Блок БТ5	41,42	2 листа

Инв.№ подл. | Подп. и дата | Взам. инв.№

Формат А3

I Конструктивные решения.

Объемные блоки БТ1÷БТ5 монтируются на заводе из стеновых панелей марки ПС, кровельных панелей марки ПК и панелей днища ПД. Пространственная жесткость блоков БТ обеспечивается за счет соединения железобетонных панелей между собой закладными и накладными деталями на сварке.

II Указания по изготовлению сборных железобетонных элементов.

Изготовление плоских и лотковых панелей производить в металлической форме. Все лотковые элементы изготавливаются в одной форме и отличаются друг от друга количеством и расположением закладных деталей. Все плоские элементы изготавливаются в одной форме путем установки соответствующих вкладышей.

Для сборных железобетонных изделий в проекте принята марка бетона по прочности В22,5 по морозостойкости F 75, по водонепроницаемости W2.

Арматура класса Вр-I по ГОСТ 6727-80, Вр-II по ГОСТ 7348-81. Армирование производить сварными сетками по ГОСТ 8478-81.

Учитывая малую толщину изделий, при установке сеток обратить особое внимание на точное соблюдение защитных слоёв.

Качество поверхности панелей должно соответствовать категории А1 по ГОСТ 13015.0-83. Сборные железобетонные элементы должны быть приняты ОТК предприятия-изготовителя в соответствии с требованиями ГОСТ 13015.1-81.

Допуски на арматурные изделия устанавливаются в соответствии со СН и П III-16-80.

Размеры закладных деталей могут иметь отклонения от проектных не более ± 5 мм; смещение всей закладных деталей от проектного положения при установке их в изделие-не более ± 5мм.

Закладные детали должны быть окрашены двумя слоями эмали ПФ-115 (ГОСТ 6465-76) по грунтовке ПФ-020 (ТУ6-10-1940-84).

После сварки закладных деталей все сварные швы, накладные детали и нарушенное сваркой антикоррозионное покрытие должно быть восстановлено способом газопламенного напыления.

При отправке блоков трансформаторной подстанции потребителю следует предусмотреть комплект резиновых ковриков общей площадью 2.2 м².

III Складирование и транспортирование изделий.

При складировании и транспортировании изделий в пределах завода необходимо опирать их на деревянные подкладки, укладываемые в местах монтажных петель. Толщина подкладок должна быть не менее высоты петель.

Такелажные работы должны производиться с помощью специальных траверс и кондукторов, способствующих сохранению жесткости пространственного блока.

Для обеспечения доставки блоков без повреждения смонтированного в них оборудования и аппаратуры транспортировка должна производиться по специальной инструкции, разработанной заводом-изготовителем.

Инв. № подл. | Подпись и дата | Взам. инв. №

Привязан				ТП 407-3-442.87 АСИ	
			ГИП Письман	Технические требования	Стадия: Р; Лист; Листов: 1
Инв. №			Н. контр. Письман		ЦНИИЭП инженерного оборудования г. Москва
			Нач. отд. Красавин		

Копировал: Хюппенен Формат А3

1 - 1

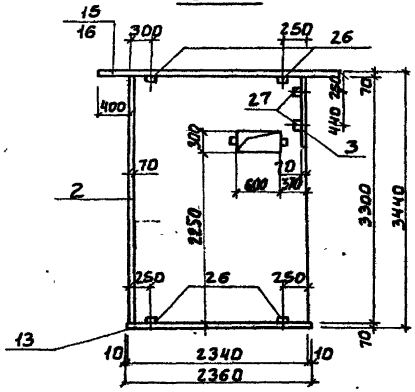

Рис. 1

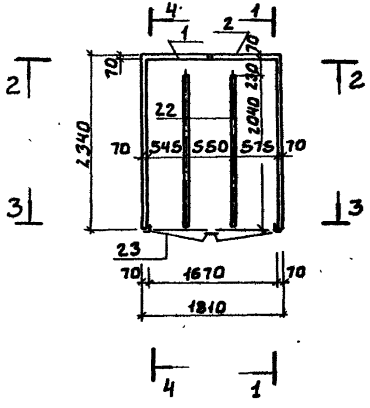

Обозначение	Марка	Рис.
ТП АСИ 1.000.000	БТ1	1

Формат	Зона	Поз.	Обозначение	Наименование	Количество					Примечание
					—	01	02	03	04	
				Документация						
А3			ТП АСИ ТТ	Технические требования	+	+	+	+	+	
А3			ТП АСИ.1.00.000.Д1	Узлы	+	+	+	+	+	
				Сборочные единицы						
А4		1	ТП. АСИ.0.01.000	Панель стеновая ПС1	1	—	—	—	—	
А4		2	ТП АСИ.0.02.000	ПС2	1	1	—	—	—	
А4		3	ТП АСИ.0.03.000	ПС3	1	1	—	—	—	
А4		4	АСИ.0.04.000	ПС4	—	1	—	—	—	
А4		5	АСИ.0.05.000	ПС5	—	—	1	—	—	
А4		6	АСИ.0.06.000	ПС6	—	—	1	—	—	
А4		7	АСИ.0.07.000	ПС7	—	—	1	1	—	
А4		8	АСИ.0.08.000	ПС8	—	—	—	1	—	
А4		9	АСИ.0.09.000	ПС9	—	—	—	1	—	
А4		10	АСИ.0.10.000	ПС10	—	—	—	—	1	
А4		11	АСИ.0.11.000	ПС11	—	—	—	—	1	
А4		12	АСИ.0.12.000	ПС12	—	—	—	—	2	
А4		13	АСИ.0.13.000	ПД1	1	1	—	—	—	
А4		14	АСИ.0.14.000	ПД2	—	—	1	1	—	
А4		15	АСИ.0.15.000	ПК1	1	—	—	—	—	
А4		16	АСИ.0.16.000	ПК2	—	1	—	—	—	
А4		17	АСИ.0.17.000	ПК3	—	—	1	—	—	
А4		18	АСИ.0.18.000	ПК4	—	—	—	1	—	
А4		19	АСИ.0.19.000	ПК5	—	—	—	—	1	
А4		20	АСИ.0.21.000	Вентиляционная жалюзийная решетка ВЖ1	1	1	—	—	—	
—		21	Т.П.407-3-349.84 Альбом II	Ворота В-1ж	1	1	—	—	—	
А3		22	АСИ.0.00.010	Соединительное изделие МС1	2	2	—	—	—	
—		23		Дверной блок А33-ПВ ГОСТ 14624-84	—	—	1	1	—	
				Детали			1	1		
Б4		24		Швеллер С12П ГОСТ 8240-72 Вст3 ГОСТ 535-79	2	2	—	—	—	
Б4		25		Полоса 8-80 ГОСТ 103-76 Вст3 ГОСТ 535-79	2	2	2	2	—	
Б4		26		Уголок 75×6 ГОСТ 8509-72 Вст3 ГОСТ 535-79	18	18	16	16	16	

ПРИВЯЗАН

ИНВ. №

ПРОВЕР.	КАПУСТИН	
СТ. ИНЖ.	КИСЕЛЕВА	
ВЕД. ИНЖ.	КАПУСТИН	
ГИП	ПИСЬМАН	
Н. КОНТР.	ДАНИАЕВСКИЙ	
НАЧ. ОТД.	КРАСАВИН	

ТП 407-3-442.87 АСИ. 1.00.000

Блок трансформаторной (БТ1 ÷ БТ5)

Стадия	Масса	Масштаб
Р	См. таблицу	

Лист 1 Листов 3

ЦНИИЭП инженерного оборудования г. Москва.

Согласовано: Прикликина

Отд. ЭМ

Взам. инв. №

Подп. и дата

Инв. № подл.

Копировал: Боброва

СОГЛАСОВАНО
Отд. ЗАА Прыжанкина
Инв.№подл. | Подп. и дата | Взам.инв.№

2-2

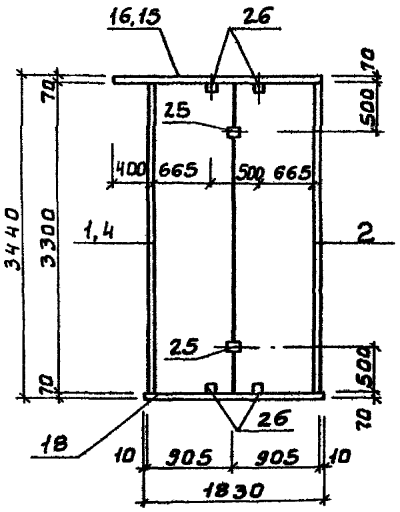

3-3

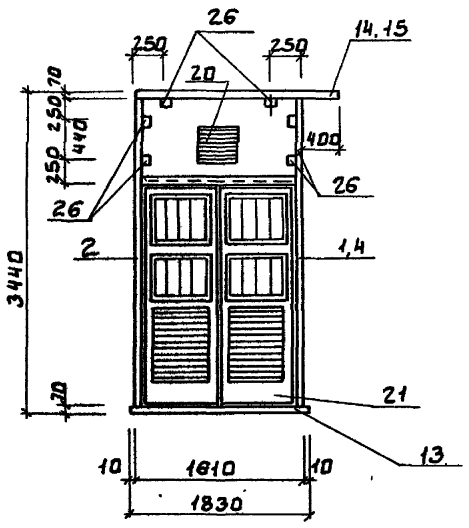

4-4

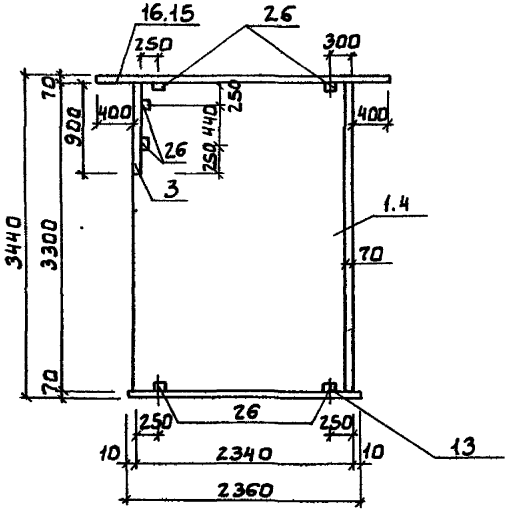

Рис. 2

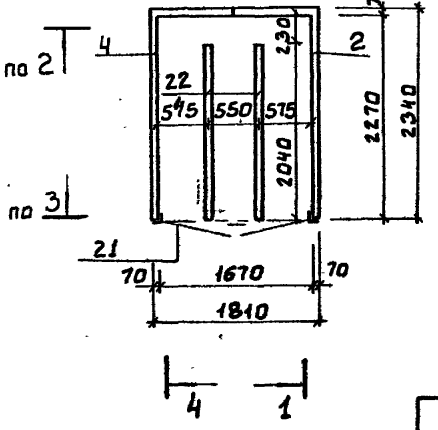

Рис. 3

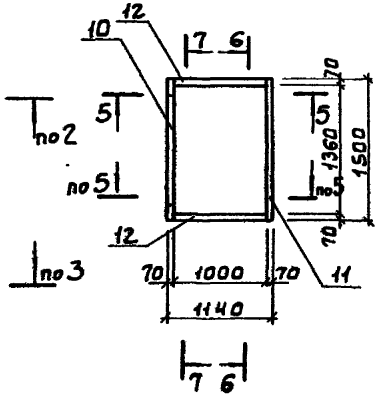

5-5

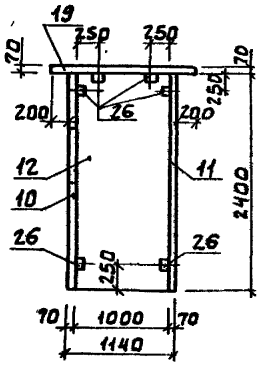

6-6

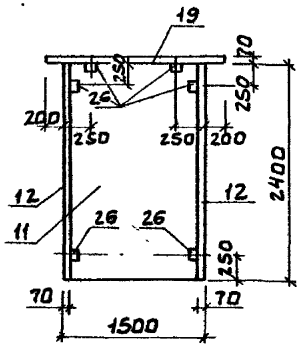

7-7

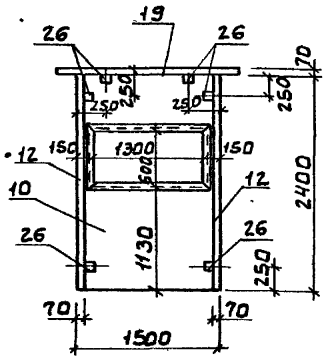

Обозначение		Марка	Рис.
т.п.	АСИ.1.00.000-01	БТ2	2
	-04	БТ5	3

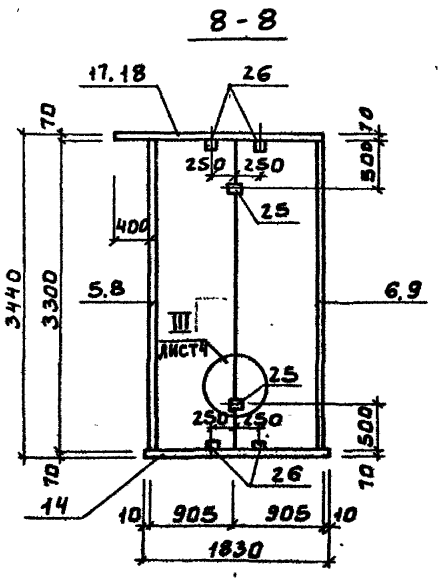

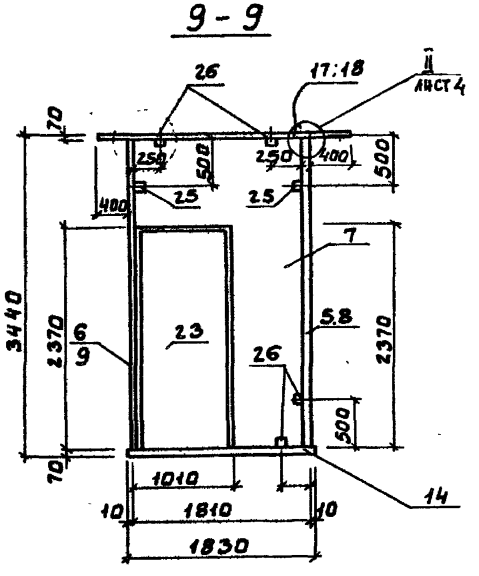

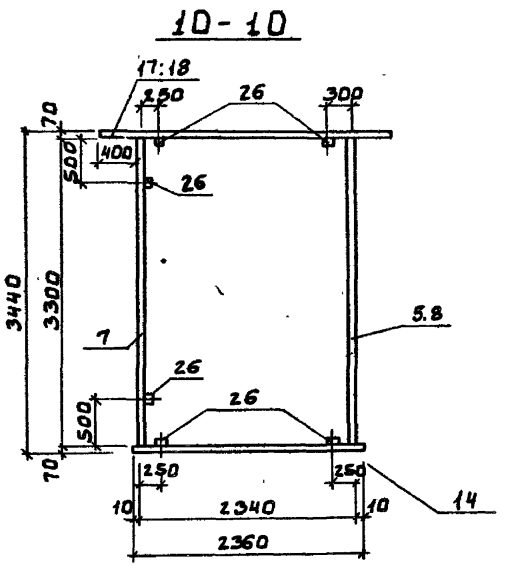

Рис.-4

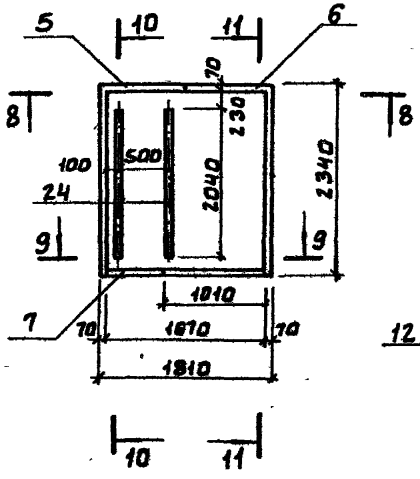

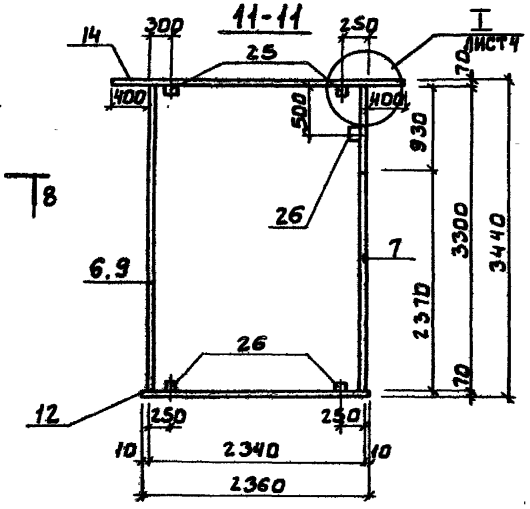

Рис.-5

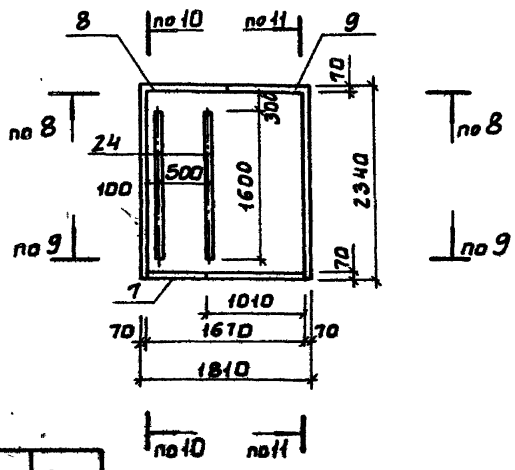

Обозначение	Марка	Рис.
т.п. АС 1.00.000-02	БТ3	4
- 03	БТ4	5

ТП 407-3-442.87 АСИ. 1.00.000 ЛИСТ 3

407-3-442.87 Альбом III

СОГЛАСОВАНО

ИНВ.№ ПОДЛ | ПОДП. И ДАТА | ВЗАМ.ИНВ.N | ОТД. ЗАД | ТРЫХАЛКИНА

1-1

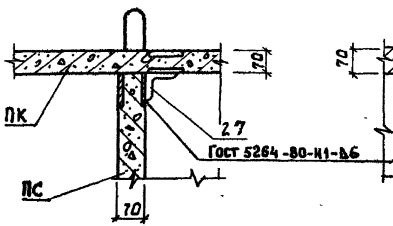

I

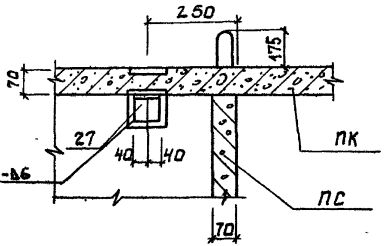

III

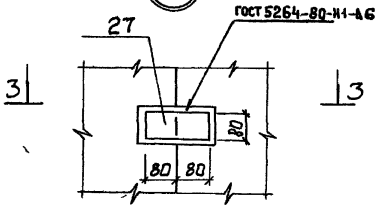

3-3

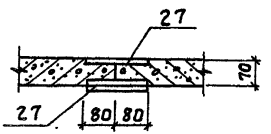

2-2

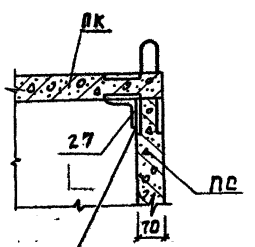

II

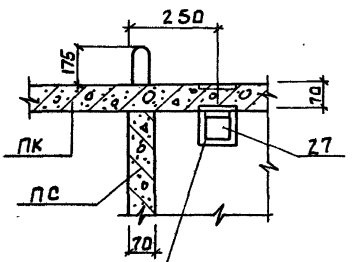

ГОСТ 5264-80 К1-Б6

Сварку производить электродами типа Э42, ГОСТ 9467-75.

Инв. № подл. | Подп. и дата | Взам. инв. №

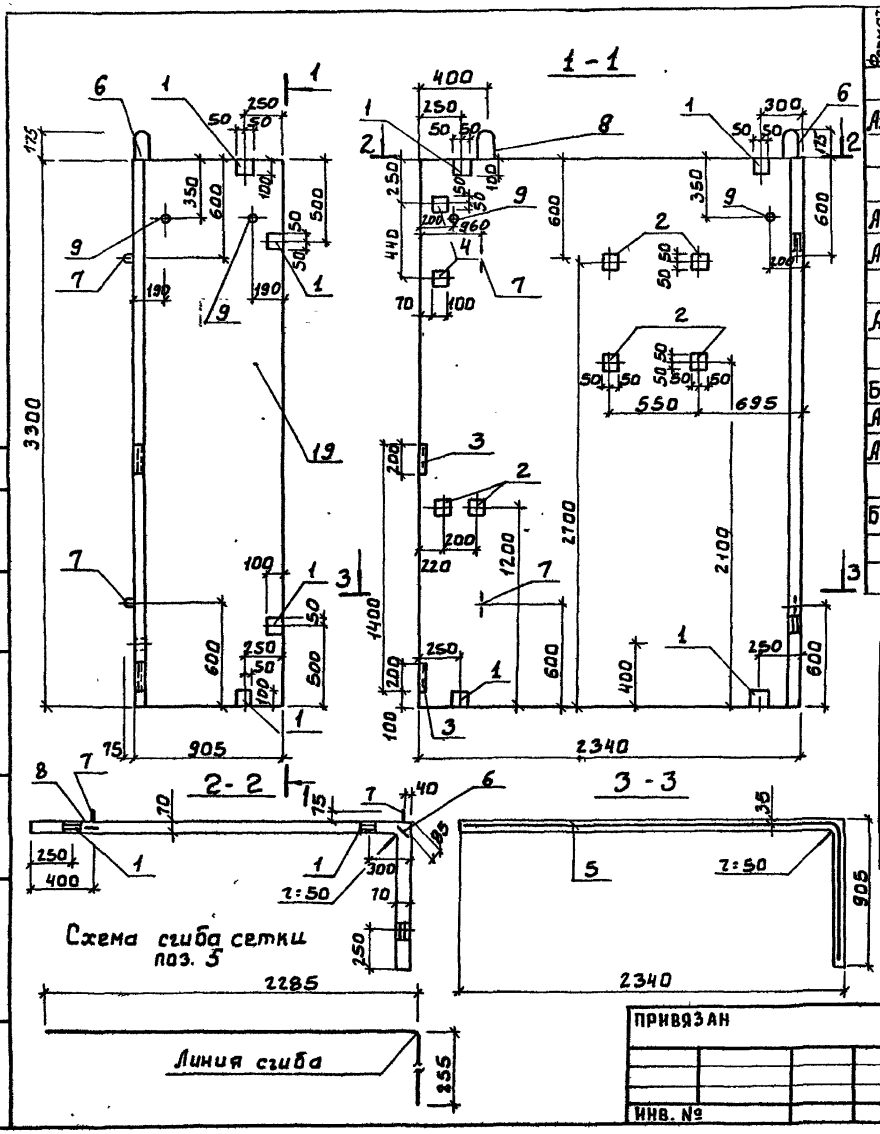

Формат	Зона	Поз.	Обозначение	Наименование	Кол	Примеч.
				Документация		
А3			т п Т Т	Технические требования к изготовлению сборных железобетонных изделий.		
				Сборочные единицы.		
А4		1	т п АСИ.0.00.001	Изделие закладное Мн1	8	
А4		2	т п АСИ.0.00.002	Изделие закладное МН2	6	
		3	3.400-6/76	Изделие закладное Мн4-27	2	
А4		4	т п АСИ.0.00.004	Изделие закладное МН-5	2	
				Детали		
Б4		5	т п. АСИ.0.01.000.1	4Ср 5Вр1-100 / 5Вр1-100 314×325 25/20 ГОСТ 23279-85	1	28.85кг
А4		6	т п АСИ.0.00.003	Петля для подъема МН3	1	6.9кг
А4		7	т п -01	Петля для подъема МН4	4	1.7кг
		8	АСИ.0.00.005	Петля для подъема МН6	1	6.9кг
Б4		9	т п АСИ.0.01.000.2	Труба d_y 32 ГОСТ10704-76* 2:70	4	0.14кг
				Материал		
		10		Бетон В 22,5; F 75		0.75м³

Ведомость расхода стали на элемент, кг.

Марка элемента	Изделия арматурн.				Изделия закладные									Общий расход
	Арматура класса			Всего	Арматура класса				Прокат марки				Всего	
	Вр-1				А-I		А-II	А-III	Вст3 пс6					
	ГОСТ 6727-80				ГОСТ 5781-82*				ГОСТ 8509-72	ГОСТ 10704-76*		ГОСТ 103-76		
	ф5		Итого		ф22	ф12	ф10	ф8	L63×6	Труба d_y:32		δ×100		
ПС1	28.85		28.85	28.85	13.8	4.4	20.08	0.8	2.2	0.56		20.36	67.2	91.05

ТП 407-3-442.87 АСИ. 0 01.000

ПАНЕЛЬ СТЕНОВАЯ ПС1

СТАДИЯ	МАССА	МАСШТАБ
Р	1.87т	1:25

ЛИСТ | ЛИСТОВ 1

ЦНИИЭП ИНЖЕНЕРНОГО ОБОРУДОВАНИЯ Г. МОСКВА.

ПРОВЕР.	КАПУСТИН	
СТ.ИНЖ.	КИСЕЛЕВА	
ВЕД.ИНЖ	КАПУСТИН	
ГИП	ПИСЬМАН	
Н.КОНТР.	ДАНИЛЕВСКИЙ	
НАЧ.ОТД.	КРАСАВИН	

ПРИВЯЗАН

ИНВ. №

СОГЛАСОВАНО

ТРЫКАНКИНА

ОТД. ЗАД.

ВЗАМ.ИНВ.N

ПОДП. И ДАТА

ИНВ.№ ПОДЛ.

407-3-442.87 АЛЬБОМ III

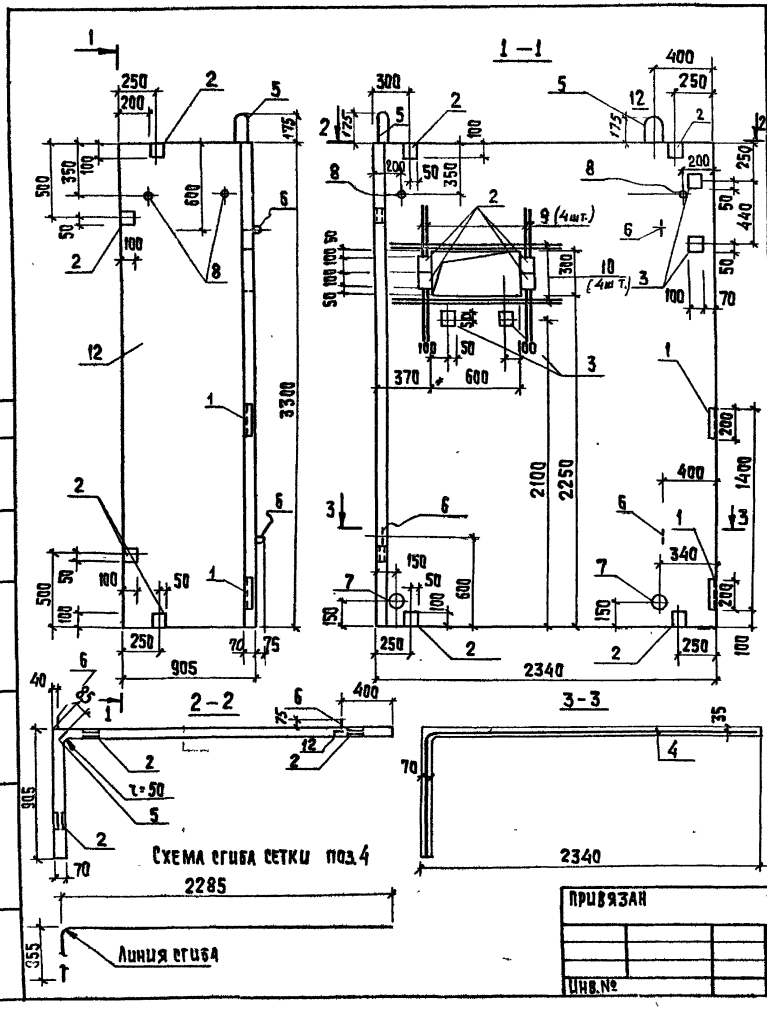

Формат	Зона	Поз.	Обозначение	Наименование	Кол.	Примечан.
				Документация		
			ТП ТТ	Технические требования к изготовлению сборных железобетонных изделий.		
				Сборочные единицы		
Б4		1	Серия 3.400-6/76	Изделие закладное МН4-27	2	
Б4		2	ТП АСИ.0.00.001	Изделие закладное МН1	12	
Б4		3	ТП АСИ.0.00.002	Изделие закладное МН5	4	
				Детали		
Б4		4	ТП АСИ.0.02.000.1	4Ср $\frac{58р-1-100}{58р-1-100}$ 314х325 $\frac{25}{20}$ ГОСТ 23279-85	1	28,25кг
А4		5	ТП АСИ.0.00.003.	Петля для подъема МН3	1	6,9кг
А4		6	-01	Петля для подъема МН4	4	1,1кг
А4		12	АСИ.0.00.005	Петля для подъема МН6	1	6,9кг
Б4		7	АСИ.0.02.000.2	Труба асбестоцементная ф100 ГОСТ 1839-80 ℓ=70	2	0,48кг
Б4		8	3	Труба $d_у$=32 ГОСТ 10704-76* ℓ=70	4	0,14кг
Б4		9	4	А-II-10-ГОСТ 5781-82 ℓ=920	4	0,57кг
Б4		10	5	А-II-10-ГОСТ 5781-82 ℓ=1220	4	0,75кг
				Материал		
		11		Бетон В22,5 F 75		0,72м³

Ведомость расхода стали на элемент, кг.

Марка элемента	Изделия арматурные: Арматура класса Вр-1 ГОСТ 6727-85 ф5	А-II ГОСТ 5781-82 ф10	А-II ГОСТ 5781-82 Итого	Всего	Изделия закладные: Арматура класса А-I ГОСТ 5781-82* ф22	А-II ф12	А-II ф10	А-III ф8	Прокат марки Вст3пс6 ГОСТ 10704-76* Труба $d_у$=32	ГОСТ 9509-72 Д63х6	ГОСТ 103-76* -8х100	Всего	Общий расход
ПС2	28,85	5,28	34,13	34,13	13,8	4,4	18,50	0,8	0,4	2,2	24,6	64,7	98,83

ТП 407-3-442.87 - АСИ.0.02.000

Панель стеновая ПС2

Стадия	Масса	Масштаб
Р	1,84т	1:25

Лист | Листов 1

ЦНИИЭП инженерного оборудования г. Москва

Привязан

Инв.№

Провер.	Капустин	
Ст.инж.	Киселева	
Вед.инж.	Капустин	
ГИП	Письман	
Н.контр.	Данилевский	
Нач.отд.	Красавин	

Копировал: Хюппенен

Формат А3

407-3-442.87 Альбом III

Согласовано: Отд. ЗАД, Прыжанкина

Инв.№ подл. | Подпись и дата | Взам.инв.№

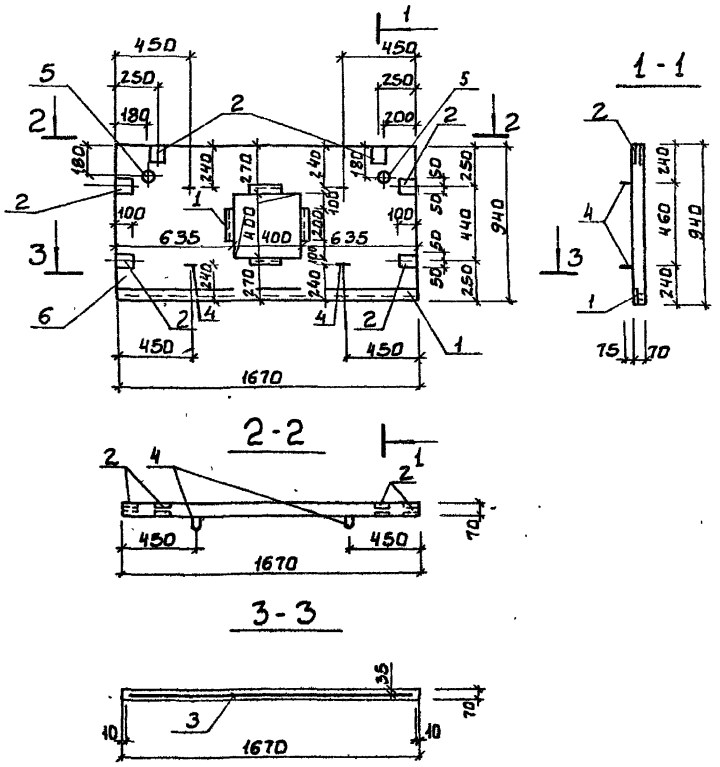

Формат	Зона	Поз.	Обозначение	Наименование	К-л	Примеч
				Документация		
А3			ТП ТТ	Технические требования к изготовлению сборных железобетонных изделий.		
				Сборочные единицы		
—		1	3.400-6/76	Изделие закладное МН4-46 в=200мм	4	
А4		2	ТП АСИ.0.00.001	Изделие закладное МН1	6	
				Детали		
Б4		3	ТП АСИ.0.03.000.1	4С 5ВРI-100 5ВРI-100 165×90 50 ГОСТ 25 23219-85	1	4.42кг
А4		4	АСИ.0.00.003.-01	Петля для подъема МН4	4	1.1 кг
Б4		5	АСИ.0.03.000.2	Труба ф32 ГОСТ 10704-76 в:70	2	0.2кг
				Материал		
		6		Бетон В22,5; F 75		0.09м³

Ведомость расхода стали на элемент. кг.

Марка элемента	Изделия арматурные			Изделия закладные									Общий расход
	Арматура класса		Всего	Арматура класса			Прокат марки					Всего	
	Вр-1			А-I	А-III	А-III	Вст3пс6-I						
	ГОСТ 6727-80			ГОСТ 5781-82*			ГОСТ 10704-76*	ГОСТ 103-76*	ГОСТ 8509-72	Итого			
	ф5	Итого		ф12	ф10	ф8	Труба Ч=32	-8×100	L50×5				
ПС3	4.42	4.42	4.42	4.4	6.24	2.28	0.4	9.42	14.4		37.14		41.56

При установке закладной детали МН4-46 анкерующие стержни отогнуть по месту.

ТП 407-3-442.87 АСИ. 0.03. 000		
ПАНЕЛЬ СТЕНОВАЯ ПС 3	СТАДИЯ	МАССА
	Р	0,22т
	МАСШТАБ	1.25
	ЛИСТ	ЛИСТОВ 1
ЦНИИЭП инженерного оборудования г. Москва.		

ПРОВЕР.	КАПУСТИН	
НИНЖ.	ЖУНКОВА	
СТ.ИНЖ	КИСЕЛЕВА	
ВЕД.ИНЖ	КАПУСТИН	
ГИП	ПИСЬМАН	
Н.КОНТР	ДАНИЛЕВСКИЙ	
НАЧ.ОТД	КРАСАВИН	

ПРИВЯЗАН

ИНВ.№

ИНВ.№ ПОДЛ. | ПОДП. И ДАТА | ВЗАМ.ИНВ.N

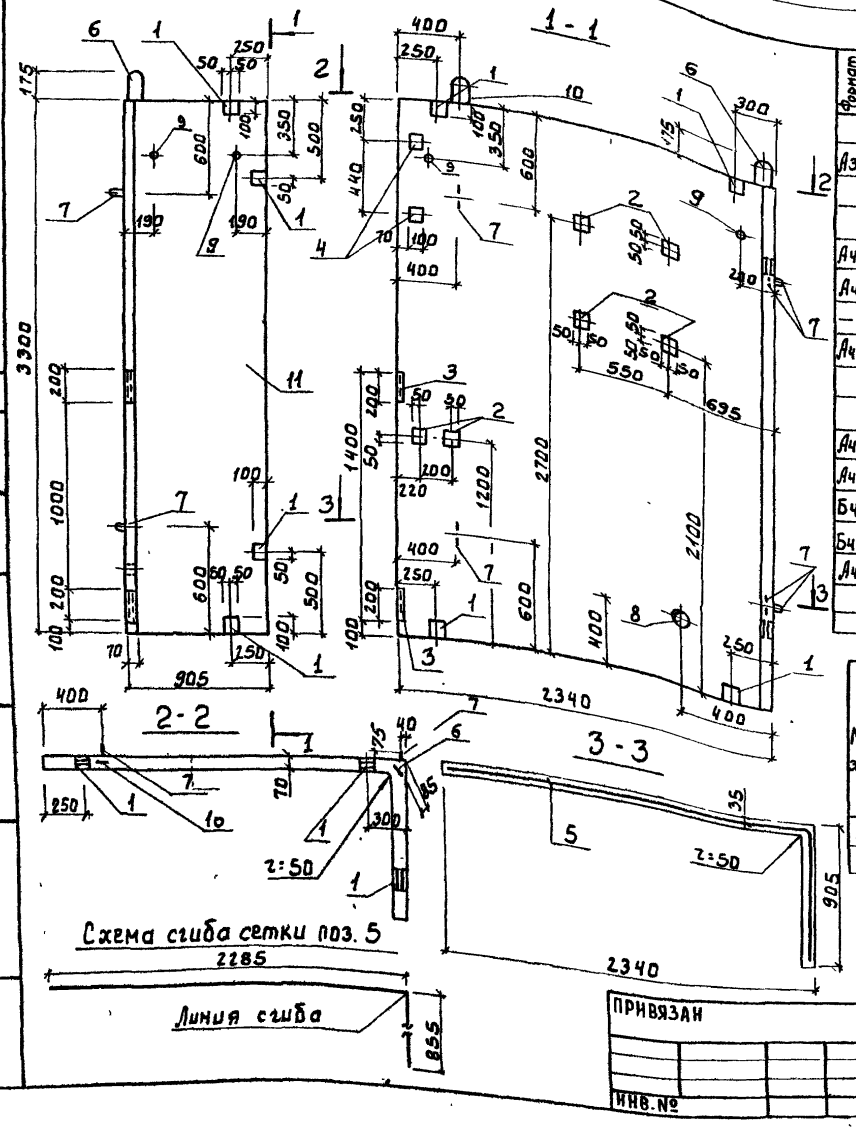

Формат	Зона	Поз.	Обозначение	Наименование	Кол.	Примеч.
				Документация		
А3			т п ТТ	Технические требования к изготовлению сборных железобетонных изделий.		
				Сборочные единицы		
А4		1	т п АСИ.0.00.001	Изделие закладное МН1	8	
А4		2	т п АСИ.0.00 002	Изделие закладное МН2	6	
—		3	3.400-6/76	Изделие закладное МН4-27	2	
А4		4	т п АСИ.0.00.004	Изделие закладное МН5	2	
				Детали		
		5	т п АСИ.0.04.000.1	4Ср $\frac{5Вр1-100}{5Вр1-100}$ 314×325 $\frac{25}{20}$ ГОСТ 23279-85	1	28.85
А4		6	т п АСИ.0.00.003	Петля для подъема МН3	1	6.9кг
А4		7	т п -01	Петля для подъема МН4	4	1.1кг
Б4		8	т п АСИ.0 04.000.2	Труба асбестоцементн. ф100 е=70 ГОСТ 1839-80	1	0.48кг
Б4		9	т п АСИ.0.04.000.3	Труба d_y 32 ГОСТ 10704-76* е=70	4	0.14кг
А4		10	т п АСИ.0.00.004.	Петля для подъема МН6	1	6 9кг
				Материал		
				Бетон В22,5;F75		075м³

Ведомость расхода стали на элемент, кг.

Марка элемента	Изделия арматурные: Арматура класса Вр-1 ГОСТ 6727-80 ф5		Итого	Всего	Изделия закладные: Арматура класса А-I ГОСТ 5781-82 ф22	А-II ф12	А-III ф10	А-III ф8	Прокат марки Вст 3 пс 6: ГОСТ 8509-72 L63×6	ГОСТ 10704-76* Труба d_y=32		ГОСТ 103-76 -δ=100	Всего	Общий расход
ПС 4	28.85		28.85	28.85	13.8	4.4	20.08	0.8	2.2	0.56		20.36	62 2	91.05

ТП 407-3-442.87 АСИ.0.04.000

ПАНЕЛЬ СТЕНОВАЯ ПС 4

СТАДИЯ	МАССА	МАСШТАБ
Р	1.87т	1:25

ЛИСТ | ЛИСТОВ 1

ЦНИИЭП ИНЖЕНЕРНОГО ОБОРУДОВАНИЯ Г. МОСКВА.

ПРОВЕР.	КАПУСТИН	
СТ. ИНЖ.	КИСЕЛЕВА	
ВЕД. ИНЖ.	КАПУСТИН	
ГИП	ПИСЬМАН	
Н. КОНТР.	ДАНИЛЕВСКИЙ	
НАЧ. ОТД.	КРАСАВИН	

ПРИВЯЗАН

ИНВ. №

СОГЛАСОВАНО

ОТД. ЗАД. ТРЫКАНКИНА

ИНВ. № ПОДЛ. ПОДП. И ДАТА ВЗАМ. ИНВ. №

407-3-442.87 АЛЬБОМ III

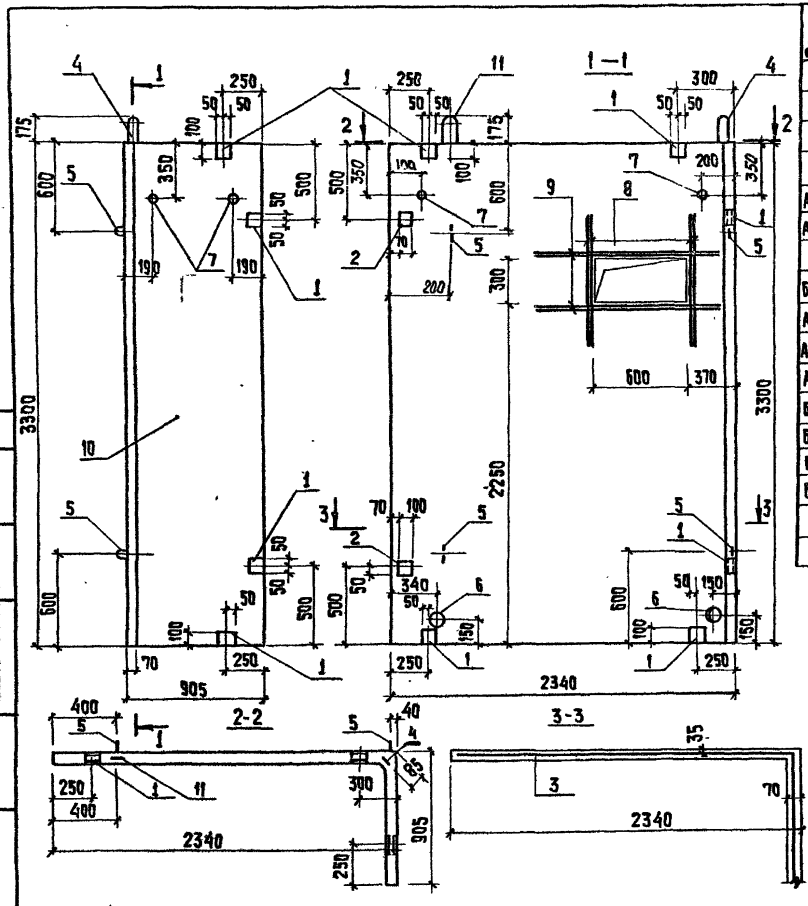

Схема сгиба сетки поз. 3

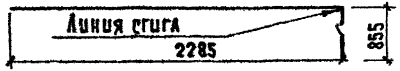

Формат	Зона	Поз.	Обозначение	Наименование	Кол.	Примечан.
				Документация		
А3			ТП ТТ	Технические требования к изготовлению сборных железобетонных изделий		
				Сборочные единицы		
А4		1	ТП АСИ.0.00.001.	Изделие закладное МН1	8	
А4		2	ТП АСИ.0.00.002	Изделие закладное МН2	2	
				Детали		
Б4		3	ТП АСИ.0.05.000.1	4Ср $\frac{5Вр-1-100}{5Вр-1-100}$ 314×325 $\frac{25}{20}$ ГОСТ 23279-85	1	28,25 кг
А4		4	ТП АСИ.0.00.003	Петля для подъема МН3	1	6,9 кг
А4		5	ТП -01	Петля для подъема МН4	4	1,1 кг
А4		11	ТП АСИ.0.00.005	Петля для подъема МН6	1	6,9 кг
Б4		6	ТП АСИ.0.05.000.2	Труба асбестоцементная ГОСТ 1839-80 ф100 ℓ=70	2	0,48 кг
Б4		7	ТП АСИ.0.05.000.3	Труба $d_у$=32 ГОСТ 10704-76* ℓ=70	3	0,14 кг
Б4		8	ТП АСИ.0.05.000.5	А-II-10-ГОСТ 5781-82 ℓ=920	4	0,57 кг
Б4		9	ТП АСИ.0.05.000.6	А-II-10-ГОСТ 5781-82 ℓ=1220	4	0,75 кг
				Материал:		
		10		Бетон В22,5; F75		0,72 м³

Ведомость расхода стали на элемент, кг.

Марка элемента	Изделия арматурн.				Изделия закладные									Всего	Общий расход
	Арматура класса			Всего	Арматура класса				Прокат марки						
	Вр-1	А-II			А-I		А-II		Вст 3 пс6						
	ГОСТ 6727-80	ГОСТ 5781-82			ГОСТ 5781-82*				ГОСТ 10704-76	ГОСТ 103-76*					
	ф5	ф10	Итого		ф22	ф12	ф10		Труба $d_у$=32		-8×100				
Пс5	28,25	5,28	33,57	33,57	13,8	4,4	4,96		0,4		15,16			38,72	72,29

Привязан

Провер.	Капустин	
Ст. инж.	Киселева	
Вед. инж.	Капустин	
Гип	Письман	
Н. контр.	Данилевский	
Нач. отд.	Красавин	

ТП 407-3-442.87 АСИ.0.05.000.

Панель стеновая ПС5

Стадия	Масса	Масштаб
Р	1,84т	1:25

Лист | Листов

ЦНИИЭП инженерного оборудования г. Москва

Согласовано

Отд. ЗАД | Рыжанкина

Инв. № подл. | Подпись и дата | Взам. инв. №

407-3-442.87 Альбом III

Копировал: Хюппенен

Формат А3

407-3-442.87 АЛЬБОМ III

СОГЛАСОВАНО

ОТД. ЗАД. | ТРЫХАЛКИНА

ВЗАМ. ИНВ. N

ПОДП. И ДАТА

ИНВ. № ПОДЛ.

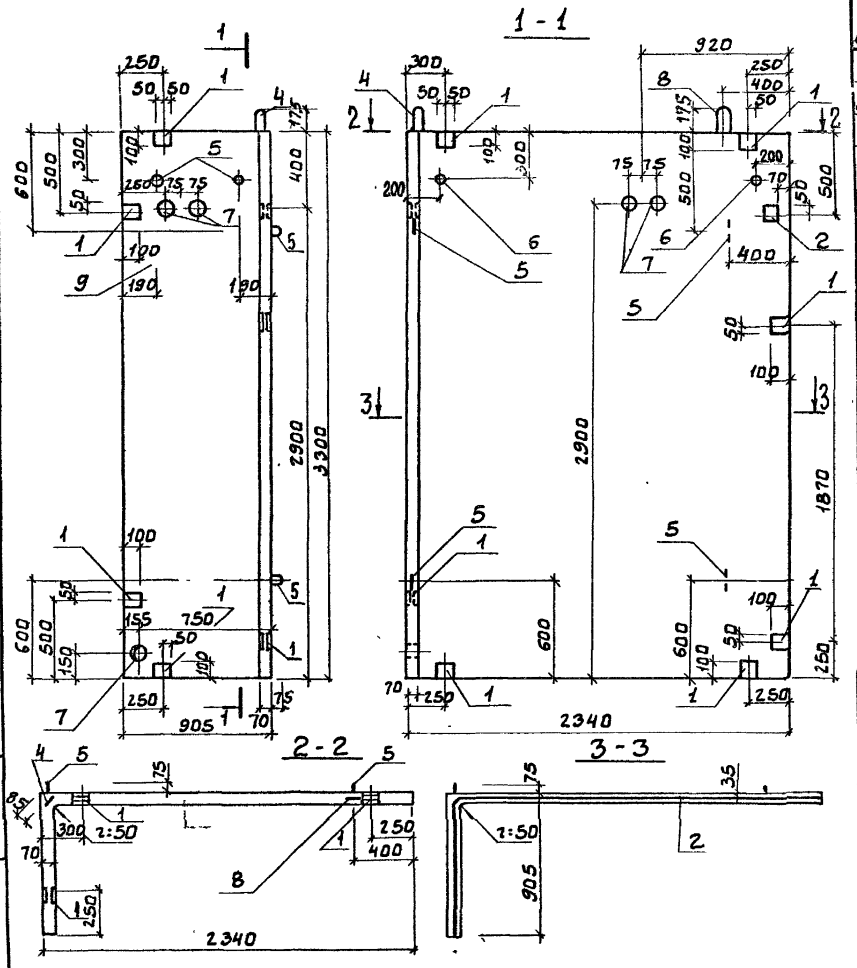

Схема сгиба сетки поз. 2

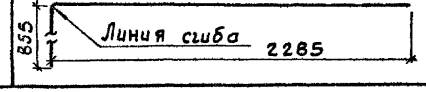

Формат	Зона	Поз.	Обозначение	Наименование	Кол	Примеч.
				Документация		
А3			т п ТТ	Технические требования к изготовлению сборных железобетонных изделий.		
				Сборочные единицы		
А4		1	т.п. АСИ.0.00.001	Изделие закладное МН1	10	
А4		2	т.п. АСИ.0.00.002	Изделие закладное МН2	1	
				Детали		
Б4		3	т.п. АСИ.0.06.000.1	4Ср 4Вр1-100 / 4Вр1-100 314×325 25/20 ГОСТ 23279-85	1	28.85кг
А4		4	т.п. АСИ.0.00.003	Петля для подъема МН3	1	6.9кг
А4		5	т.п. -01	Петля для подъема МН4	4	1.1кг
Б4		6	т.п. АСИ.0.06.000.2	Труба d_y 32-ГОСТ10704-76* е=70	4	0.14кг
Б4		7	т.п. АСИ.0.06.000.3	Труба асбестоцементн. ф100 е=70 ГОСТ 1839-80	5	0.48кг
А4		8	т.п. АСИ.0.00.005	Петля для подъема МН6	1	6.9кг
				Материалы		
		9		Бетон В22,5; F 75		0.75м³

Ведомость расхода стали на элемент, кг.

Марка элемента	Изделия арматурные: Арматура класса Вр-1 ГОСТ 6727-80 ф5	Итого	Всего	Изделия закладные: Арматура класса А-I ГОСТ 5781-82* ф22	ф12	А-II ф10	Итого	Прокат марки Вст 3пс6 ГОСТ 10704-76* Труба d_y=32	ГОСТ 103-76* -8×100	Всего	Общий расход
ПС6	28.85	28.85		13.8	4.4	12.26	30.46	0.56	17.00	48.02	76.87

ПРИВЯЗАН

ИНВ. №

ПРОВЕР.	КАПУСТИН	
СТ.ИНЖ	КИСЕЛЕВА	
ВЕД.ИНЖ	КАПУСТИН	
ГИП	ПИСЬМАН	
Н.КОНТР.	ДАНИЛЕВСКИЙ	
НАЧ ОТД	КРАСАВИН	

Т.П. 407-3-442.87 АСИ. 0.06.000

ПАНЕЛЬ СТЕНОВАЯ ПС6

СТАДИЯ	МАССА	МАСШТАБ
Р	0,37	1:25
ЛИСТ	ЛИСТОВ	

ЦНИИЭП ИНЖЕНЕРНОГО ОБОРУДОВАНИЯ г. МОСКВА.

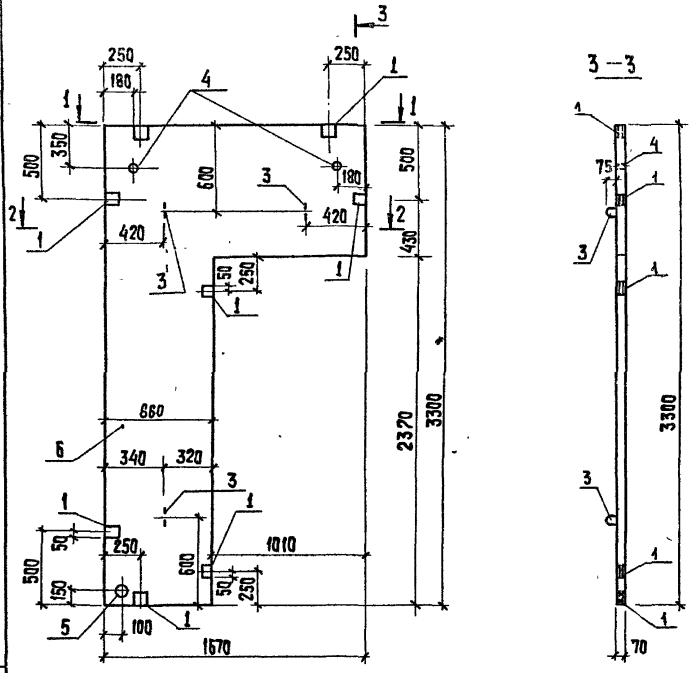

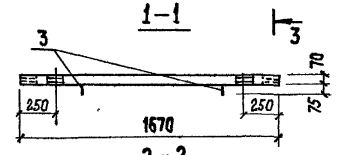

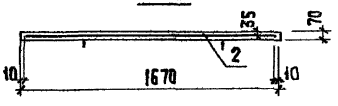

Формат	Зона	Поз.	Обозначение	Наименование	Кол.	Прим.
				Документация		
А3			ТП ТТ	Технические требования к изготовлению сборных железобетонных изделий.		
				Сборочные единицы		
А4		1	ТП АСЦ.0.00.001	Изделие закладное МН1	8	
				Детали		
Б4		2	ТП АСЦ.0.07.000.1	4 Ср 5Вр-I-100 / 5Вр-I-100 165×328 40 / 25 ГОСТ 23279-85	1	4.4 кг
А4		3	АСЦ.0.00.003-01	Петля для подъема МН4	3	1.1 кг
Б4		4	АСЦ.0.07.000.2	Труба ф32 ГОСТ 10704-76 Р=70	2	0.14 кг
Б4		5	3	Труба асбестоцементная ф100 ГОСТ 1839-80 Р=70	1	0.42 кг
				Материал		
		6		Бетон В22,5; F75		0,2 м³

Ведомость расхода стали на элемент, кг.

Марка элемента	Изделия арматур.				Изделия закладные							Общий расход
	Арматура класса			Всего	Арматура класса			Прокат марки			Всего	
	Вр-I				А-I	А-II		Вст3пс 6-I				
	ГОСТ 6727-80				ГОСТ 5781-82*			ГОСТ 103-76*				
	ф5		Итого		ф12	ф10	Итого		-8×100	Итого		
ПС7	4,4		4,4	4,4	3,3	15,68	18,98		12,56	12,56	31,54	35,94

Привязан		
Инв.№		

Провер.	Капустин	
Инж.	Жучкова	
Ст. инж.	Киселева	
Нач. цех.	Капустин	
ГИП	Письман	
Н. контр.	Данилевский	
Нач. отд.	Красавин	

ТП 407-3-442.87 АСЦ. 0.07.000

Панель стеновая ПС7

Стадия	Масса	Масштаб
Р	0,5т	1:25
Лист	Листов 1	

ЦНИИЭП инженерного оборудования г. Москва

Копировал: Хюппенен Формат А3

Инв.№ подл. | Подпись и дата | Взам. инв.№

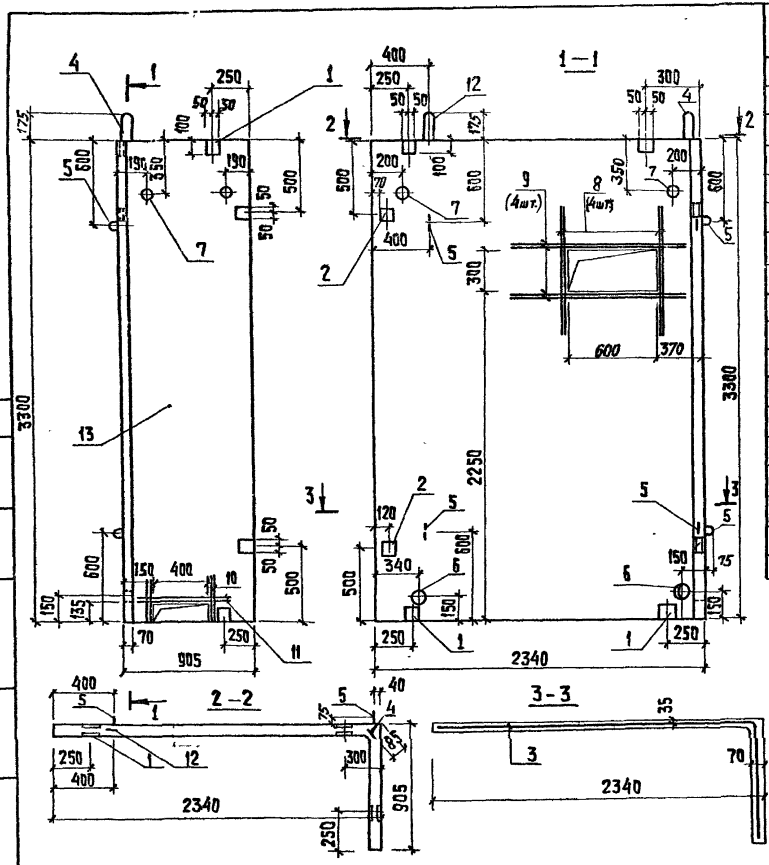

Формат	Зона	Поз.	Обозначение	Наименование	Кол.	Примечан.
				Документация		
А3			ТП ТТ	Технические требования к изготовлению сборных железобетонных изделий.		
				Сборочные единицы		
А4		1	ТП АСИ.0.00.001	Изделие закладное МН1	8	
А4		2	ТП АСИ.0.00.002	Изделие закладное МН-2	2	
				Детали		
Б4		3	Т.П. АСИ.0.08.000.1	4Ср 5ВР-I-100 5ВР-I-100 314×325 25 20 ГОСТ 23279-85	1	28,85 кг
А4		4	ТП АСИ.0.00.003	Петля для подъема МН3	1	6,9 кг
А4		5	ТП -01	Петля для подъема МН4	4	1,1 кг
А4		12	ТП АСИ.0.00.005	Петля для подъема МН6	1	6,9 кг
Б4		6	ТП АСИ.0.08.000.2	Труба асбестоцементная ГОСТ 1839-80 Ф100 Р=70	2	0,43 кг
Б4		7	ТП АСИ.0.08.000.3	Труба d_y32 ГОСТ 10704-76* Р=70	3	0,14 кг
Б4		8	ТП АСИ.0.08.000.4	А-II-10-ГОСТ 5781-82 Р=920	4	0,57 кг
Б4		9	ТП АСИ.0.08.000.5	А-II-10-ГОСТ 5781-82 Р=1220	4	0,75 кг
Б4		10	ТП АСИ.0.08.000.6	А-II-10-ГОСТ 5781-82 Р=290	4	0,18 кг
Б4		11	ТП АСИ.0.08.000.7	А-II-10-ГОСТ 5781-82 Р=750	2	0,45 кг
		13		Материал: бетон В22,5; F 75	0,72	м³

Ведомость расхода стали на элемент, кг.

Марка элемента	Изделия арматурные: Арматура класса Вр-I	А-II	Всего	Изделия закладные: Арматура класса А-I	А-II		Прокат марки Вст3пс6			Всего	Общий расход
	ГОСТ 6727-80	ГОСТ 5781-82		ГОСТ 5781-82			ГОСТ 8509-72	ГОСТ 19903-74	ГОСТ 103-76		
	ф5	ф10	Итого	ф22	ф12	ф10	ф8	Итого	∠63×6	∠75×5	Полоса d_y=32	-8×100	Итого		
ПС8	28,85	6,92	35,75	35,75	13,8	4,4	12,24	—	30,44	2,2	0,42	15,16	17,78	48,22	83,97

Провер.	Капустин		
Ст. инж.	Киреева		
Вед. инж.	Капустин		
ГИП	Письман		
Н. контр.	Яцилевский		
Нач. отд.	Храпавин		

Привязан

Инв. №

ТП 407-3-442.87 АСИ.0.08.000

Панель стеновая ПС-8

Стадия	Масса	Масштаб
Р	1,84т	1:25
Лист	Листов	

ЦНИИЭП инженерного оборудования г. Москва

Копировал: Хмппенен Формат А3

Инв. № подл. | Подпись и дата | Взам. инв. №

Отд. зав. Трикакина

Гип Письман

407-3-442.87 Альбом III

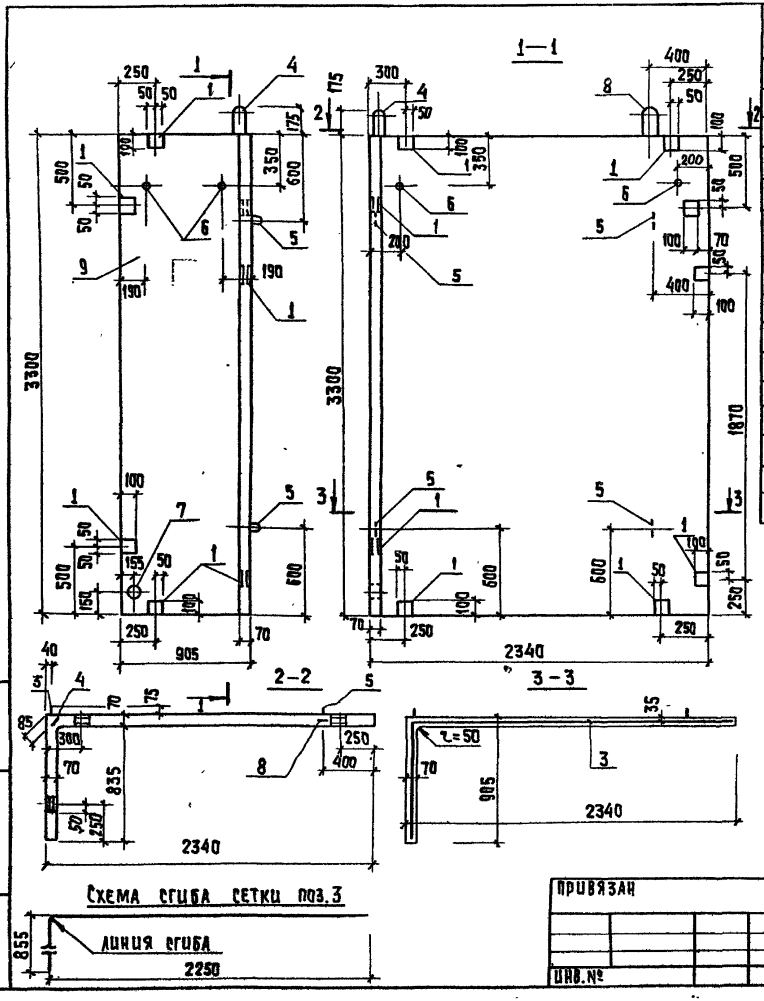

Схема сгиба сетки поз.3

Формат	Зона	Поз.	Обозначение	Наименование	Кол.	Примечан
				Документация		
А3			ТП ТТ	Технические требования к изготовлению сборных железобетонных изделий.		
				Сборочные единицы		
А4		1	ТП АСИ.0.00.001	Изделие закладное МН1	10	
		2	ТП АСИ 0.00.002	Изделие закладное МН2	1	
				Детали		
Б4		3	ТП АСИ 0.09.000.1	4Ср $\frac{5Вр-1-100}{5Вр-1-100}$ 314×325 $\frac{25}{20}$ ГОСТ 23279-85	1	28,85 кг
А4		4	ТП АСИ 0.00.003	Петля для подъема МН3	1	6,9 кг
А4		5	ТП -01	Петля для подъема МН4	4	1,1 кг
		8	ТП АСИ.0.00.005	Петля для подъема МН6	1	6,9 кг
		6	ТП АСИ.0.09.000.2	Труба 32 ГОСТ 10704-76* ℓ=70	3	0,14 кг
		7	ТП АСИ.009.000.3	Труба асбестоцементная ф 100 ГОСТ 1839-80 ℓ=70	1	0,48 кг
				Материал		
		9		Бетон В22,5; F 75	0,733 м³	

Ведомость расхода стали на элемент, кг.

Марка элемента	Изделия арматурн.				Изделия закладные										Общий расход
	Арматура класса			Всего	Арматура класса						Прокат марки			Всего	
	Вр-1				А-I		А-II				Вст 3 пс 6				
	ГОСТ 6727-80				ГОСТ 5781-82						ГОСТ 10704-76	ГОСТ 103-76*			
	ф5		Итого		ф22	ф12		ф10		Итого	Труба $d_ч$=32	-8×100	Итого		
ПС9	28,85		28,85	28,85	13,8	4,4		12,36		30,56	0,42	17,0	17,42	47,98	76,83

ПРИВЯЗАН			
ИНВ.№			

ПРОВЕР.	КАПУСТИН	
СТ. ИНЖ.	КИСЕЛЕВА	
ВЕД. ИНЖ.	КАПУСТИН	
ГИП	ПИСЬМАН	
Н. КОНТР.	ДАНИЛЕВСКИЙ	
НАЧ. ОТД.	КРАСАВИН	

ТП 407-3-442.87 АСИ. 0.09.000

Панель стеновая ПС9

Стадия	Масса	Масштаб
Р	1,87т	1:25
Лист	Листов	

ЦНИИЭП инженерного оборудования г. Москва

Копировал: Хюппенен Формат А3

Инв.№ подл. | Подпись и дата | Взам. инв.№

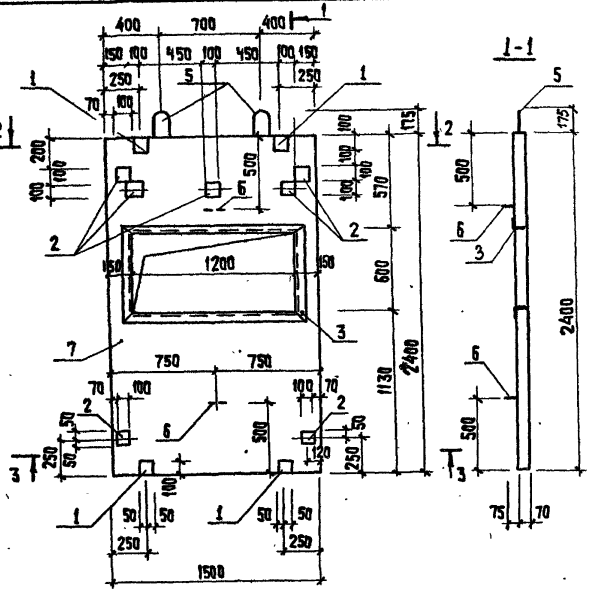

Формат	Зона	Поз.	Обозначение	Наименование	Кол.	Примечан.
				Документация		
А3			ТП ТТ	Технические требования к изготовлению сборных железобетонных изделий.		
				Сборочные единицы		
А4		1	ТП АСИ.0.00.001	Изделие закладное МН1	4	
А4		2	ТП АСИ.0.00.004	Изделие закладное МН5	7	
Б4		3	3.400-6/76	Изделие закладное МН4-46	3,8 п.м	
				Детали		
Б4		4	ТП АСИ0.10.000.1	4Ср $\frac{5Вр-1-100}{5Вр-1-100}$ $\frac{145\times235}{75}$ ГОСТ 23279-85	1	8,12 кг
А4		5	ТП АСИ.0.00.007	Петля для подъема МН8	2	6,9 кг
А4		6	ТП -01	Петля для подъема МН4	2	1,1 кг
				Материал:		
		7		Бетон В22,5; F 75	0,2 м³	

Ведомость расхода стали на элемент, кг.

Марка элемента	Изделия арматурн.			Изделия закладные							Всего	Общий расход
	Арматура класса		Всего	Арматура класса				Прокат марки				
	Вр-1			А-I	А-II	А-III		Вст 3пс6				
	ГОСТ 6727-80			ГОСТ 5781-82*				ГОСТ 103-76	ГОСТ 8509-72			
	ф5	Итого		ф12	ф22	ф10	ф8	Итого	Б-100	∠63х6	Итого	
пс10	8,12	8,12	8,12	2,2	13,8	13,10	2,4	31,5	15,36	15,2	30,56	39,9	70,20

Привязан

Инв. №

Провер.	Калустов	
Гл. инж.	Киселева	
Нач. инж.	Калустов	
Гип	Письман	
Н. контр.	Данишевский	
Нач. отд.	Красавин	

ТП 407-3-442.87 АСИ.0.10.000

Панель стеновая пс10

Стадия	Масса	Масштаб
Р	1,25т	1:25
Лист	Листов	

ЦНИИЭП инженерного оборудования г. Москва

Согласовано

Инв. № подл. | Подпись и дата | Взам. инв. №

Копировал: Хюппенен Формат А3

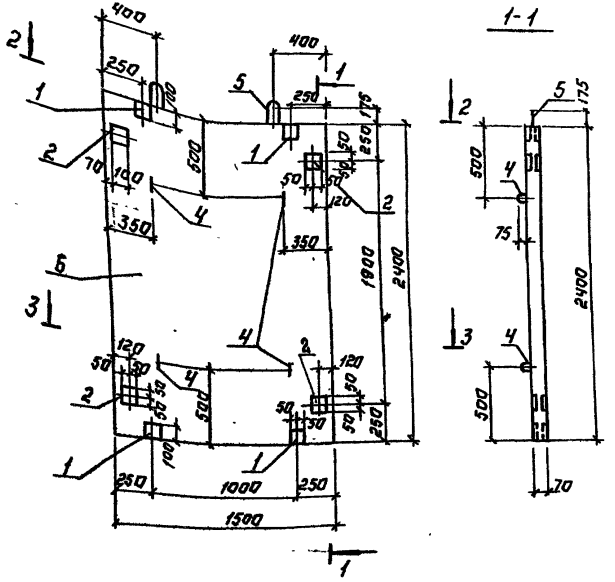

Формат	Зона	Поз.	Обозначение	Наименование	Кол.	Примеч.
				Документация		
А3			ТП ТТ	Технические требования к изготовлению сборных железобетонных изделий.		
				Сборочные единицы		
А4		1	ТП АСИ.0.00.001	Изделие закладное МН1	4	
		2	ТП АСИ.0.00.004	Изделие закладное МН5	4	
				Детали		
А4		3	ТП АСИ.0.11.000.1	Ч Ср 8 Вр1-100 / 5 Вр1-100 145кг235 25 ГОСТ 25 ез279-82	1	9.73 кг
А4		4	ТП АСИ.0.00.003-0	Петля для подъёма МН4	4	1.1кг
А4		5	ТП АСИ.0.00.005	Петля для подъёма МН6	2	6.9кг
				Материал		
		6		Бетон В225; F=75		0.25м³

Ведомость расхода стали на элемент, кг.

Марка элемента	Изделия арматурные				Изделия закладные								Общий расход
	Арматура класса			Всего	Арматура класса		Прокат марки				Всего		
	Вр-1				А-I	А-II	Вст 3 пс6						
	ГОСТ 6727-80				ГОСТ 5781-82*		ГОСТ 103-76*						
	Ф5		Итого		Ф22	Ф12	Ф10	Итого	-8×180		Итого		
ПС 11	9.73		9.73	9.73	13.8	14.4	9.38	27.48	11.48		11.48	48.24	57.97

Привязан:

Инв.№

Провер.	Капустин	
Гл. инж.	Киселева	
Вед. инж.	Капустин	
ГИП	Лисьмая	
Н. контр.	Данилевский	
Нач. отд.	Красавин	

ТП 409-3-442.87 АСИ.0.11.000

Панель стеновая ПС 11.

Стадия	Масса	Масштаб
Р	0.62т	1:25
Лист:	Листов	

ЦНИИЭП инженерного оборудования г. Москва

Копировал: Логинова Формат: А3.

Инв.№ подл. | Подп. и дата | Взам. инв.№

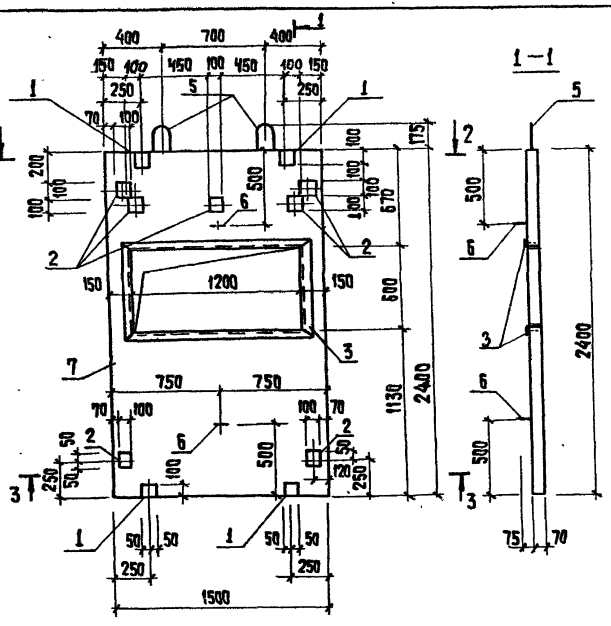

Формат	Зона	Поз.	Обозначение	Наименование	Кол.	Примечан.
				Документация		
А3			ТП ТТ	Технические требования к изготовлению сборных железобетонных изделий.		
				Сборочные единицы		
А4		1	ТП АСИ.0.00.001	Изделие закладное МН1	4	
А4		2	АСИ.0.00.004	Изделие закладное МН5	7	
		3	3.400-6/76	Изделие закладное МН4-46п.м	3.60	п.м.
				Детали		
Б4		4	ТП АСИ.012.000.1	4Ср $\frac{5Вр1-100}{5КР-1-100}$ 148×238 $\frac{40}{40}$ ГОСТ 23279-85	1	9.90 кг
А4		5	АСИ.0.00.007	Петля для подъема МН8	2	6.9 кг
А4		6	АСИ.0.00.003-01	Петля для подъема МН4	2	1.1 кг
				Материал:		
		7		Бетон В22,5; F75	0,2	м³

Ведомость расхода стали на элемент, кг.

Марка элемента	Изделия арматурн.			Изделия закладные								Всего	Общий расход
	Арматура класса		Всего	Арматура класса				Прокат марки					
	Вр-I			A-I	A-II	A-III		Вст3пс6-1					
	ГОСТ 6727-80			ГОСТ 5781-82				ГОСТ 103-76	ГОСТ 8509-72				
	ф5	Итого		ф12	ф22	ф10	ф8	-8×100	∠50×5	Итого			
пс12	9,9	9,9	9,9	4,4	13,8	16,4	2,23	15,1	14,4	29,5		66.3	76.23

Привязан

Инв. №

Провер.	Капчетин	
Инж.	Жучкова	
Ст. инж.	Киселева	
Нач. отд.	Капчетин	
ГИП	Письман	
Н. контр.	Данилевский	
Нач. ОТА	Красавин	

Т.П. 407-3-442.87 АСИ.0.12.000

Панель стеновая пс12

Стадия	Масса	Масштаб
Р	0,5т	1:25
Лист	Листов	

ЦНИИЭП инженерного оборудования г. Москва

Согласовано

Инв. № подл. | Подпись и дата | Взам. инв. №

Копировал: Хюппенен Формат А3

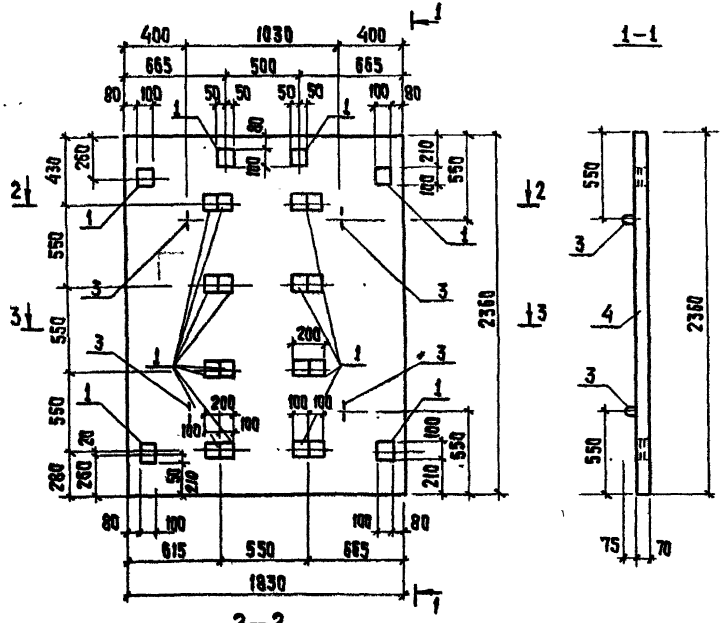

Формат	Зона	Поз.	Обозначение	Наименование	Кол.	Примеч
				Документация		
А3			ТП ТТ	Технические требования к изготовлению сборных железобетонных изделий		
				Сборочные единицы		
А4		1	ТП АСИ.0.00.001	Изделие закладное МН5	18	
				Детали		
Б4		2	ТП АСИ.013.000.1	4Ср $\frac{5Вр\text{-}I\text{-}200}{6Вр\text{-}I\text{-}100}$ 180х235 $\frac{25}{50}$ ГОСТ 23279-95	1	11,80кг
А4		3	ТП АСИ.0.00.003-01	Петля для подъема МН4	4	1,1кг
				Материал		
		4		Бетон В22,5; F 75	0,3м³	

Ведомость расхода стали на элемент, кг.

Марка элемента	Изделия арматурные			Изделия закладные				Всего	Общий расход
	Арматура класса		Всего	Арматура класса			Прокат марки		
	Вр-I			А-I		А-II	Вст 3 пс 6		
	ГОСТ 6727-80			ГОСТ 5781-82			ГОСТ 103-76*		
	ф5	Итого			ф12	ф10	-8х100		
ПД1	11,8	11,8	11,8		4,4	23,04	23,4	50,84	62,64

Провер.	Капчетин		
Гл. инж.	Киселева		
Нач. цех.	Капчетин		
ГИП	Письман		
Н. контр.	Даниловский		
Нач. отд.	Красавин		

ТП 407-3-442.87 АСИ.0.13.000

Плита днища ПД1

Стадия	Масса	Масштаб
Р.	0,75т	1:25

Лист | Листов

ЦНИИЭП инженерного оборудования г. Москва

Копировал: Хюппенен Формат А3

Инв. № подл. | Подпись и дата | Взам. инв. №

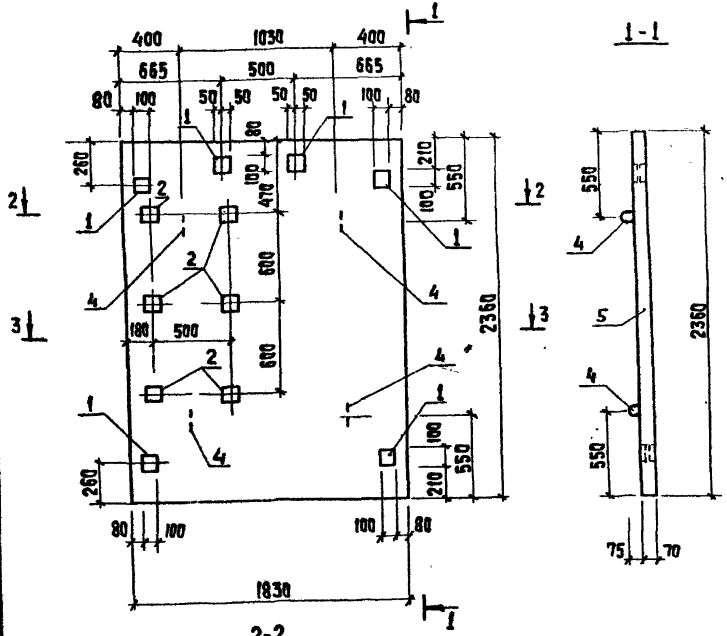

Формат	Зона	Поз.	Обозначение	Наименование	Кол.	Примеч.
				Документация		
А3			ТП ТТ	Технические требования к изготовлению сборных ж.-б. изделий.		
			ТП	Сборочные единицы.		
А4		1	ТП АСИ.0.00.004	Изделие закладное МН5	7	
А4		2	ТП АСИ.0.00.002	Изделие закладное МН2	6	
				Детали		
Б4		3	ТП АСИ.0.14.000.1	4Ср 5Вр-I-100 / 5Вр-I-100 180×235 25/50 ГОСТ 23279-85	1	11,80кг
Б4		4	ТП АСИ.0.00.003-01	Петля для подъема МН4	4	1,1 кг
				Материал		
		5		Бетон В22,5;F 75	0,3м³	

Ведомость расхода стали на элемент, кг.

Марка элемента	Изделия арматурные				Изделия закладные							Общий расход
	Арматура класса Вр-I ГОСТ 6727-80			Всего	Арматура класса A-I ГОСТ 5781-82			A-II	Прокат марки Вст 3пс 6 ГОСТ 103-76*		Всего	
	ф5		Итого		ф12		ф10	Итого	-8×100		Итого	
ПД2	11,80		11,80	11,80	4,4		20,72	25,12	16,90		16,90	42,02	53,82

Провер.	Капустин		
Ст.инж.	Киселева		
Вед.инж.	Капустин		
ГИП	Письман		
Н.контр.	Письман		
Нач.отд.	Красазин		

ТП 407-3-442.87 АСИ 0.14.000

Плита днища ПД2

Стадия	Масса	Масштаб
Р	0,75 т	1:25

Лист Листов

ЦНИИЭП инженерного оборудования г. Москва

Копировал: Хюппенен Формат А3

Инв. № подл. | Подпись и дата | Взам. инв. №

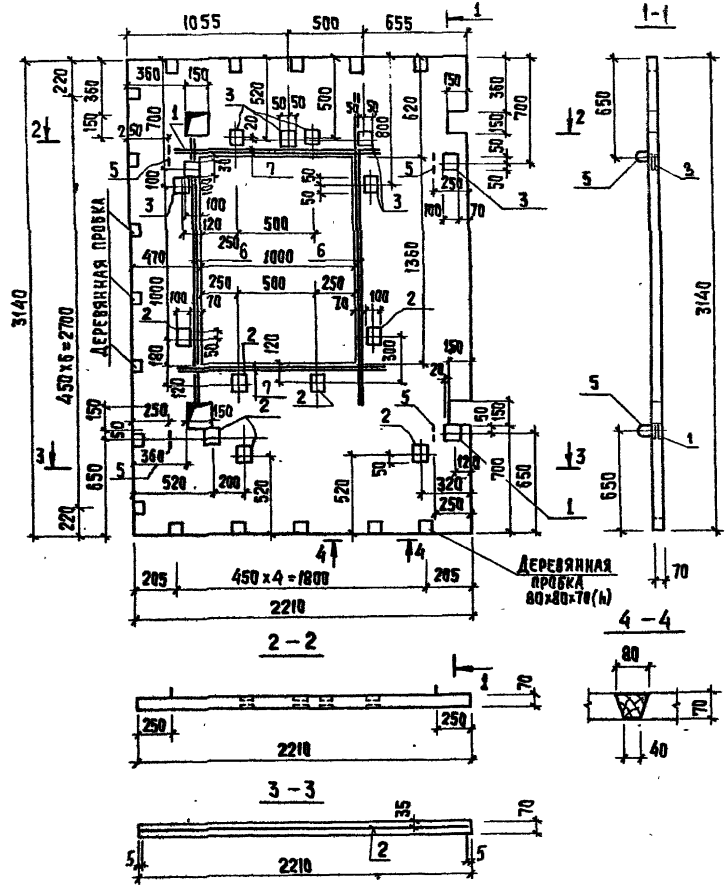

Формат	Зона	Поз.	Обозначение	Наименование	Кол.	Примечан.
				Документация		
А3			ТП. ТТ	Технические требования к изготовлению сборных желе-		
				зобетонных изделий		
			ТП АСЦ.0.00.001	Сборочные единицы		
А3		1	ТП АСЦ.0.00.001	Изделие закладное МН-1	2	
А3		2	ТП АСЦ.0.00.002	Изделие закладное МН-2	7	
А3		3	ТП АСЦ.0.00.010	Изделие закладное МН-5	7	
				Детали		
Б4		4	ТП АСЦ.0.15.000.1	4 гр 5Вр-1-100 / 5Вр-1-100 220х313 15 ГОСТ 23279-85	1	15,51 кг
А3		5	ТП АСЦ.0.00.003-01	Петля для подъема МН4	4	1,1 кг
Б4		6	ТП АСЦ.0.15.000.2	А-II-10-ГОСТ 5781-82 ℓ=1980	4	1,22 кг
Б4		7	ТП АСЦ.0.15.000.3	А-II-10-ГОСТ 5781-82 ℓ=1420	4	0,87 кг
				Материал:		
		8		Бетон В22,5; F 75	0,39	м³

Ведомость расхода стали на элемент, кг.

Марка элемента	Изделия арматурные				Изделия закладные						Всего	Общий расход
	Арматура класса			Всего	Арматура класса			Прокат марки				
	Вр-I ГОСТ 6727-80	А-II ГОСТ 5781-82			А-I		А-II	Вст3пс6 ГОСТ 103-76*				
					ГОСТ 5781-82							
	ф5	ф10	Итого		ф12		ф10	-8х100		Итого		
ПК1	15,51	8,38	23,89	23,89	4,4		33,14	21,34		21,34	58,88	82,77

Привязан

Инв. № подл. | Подпись и дата | Взам. инв. №

Согласовано: Стр. ВАА, Трахтенгерц

407-3-442.87 Альбом III

Провер.	Капустин		
Ст. инж.	Киселева		
Нач. цех.	Капустин		
ГИП	Письман		
Н. контр.	Данциевский		
Нач. отд.	Красавин		

Т.п. 407-3-442.87 АСЦ.0.15.000

Плита покрытия ПК1

Стадия	Масса	Масштаб
Р	0,97т	1:25
Лист	Листов 1	

ЦНИИЭП инженерного оборудования г. Москва

Копировал: Хюппенен Формат А3

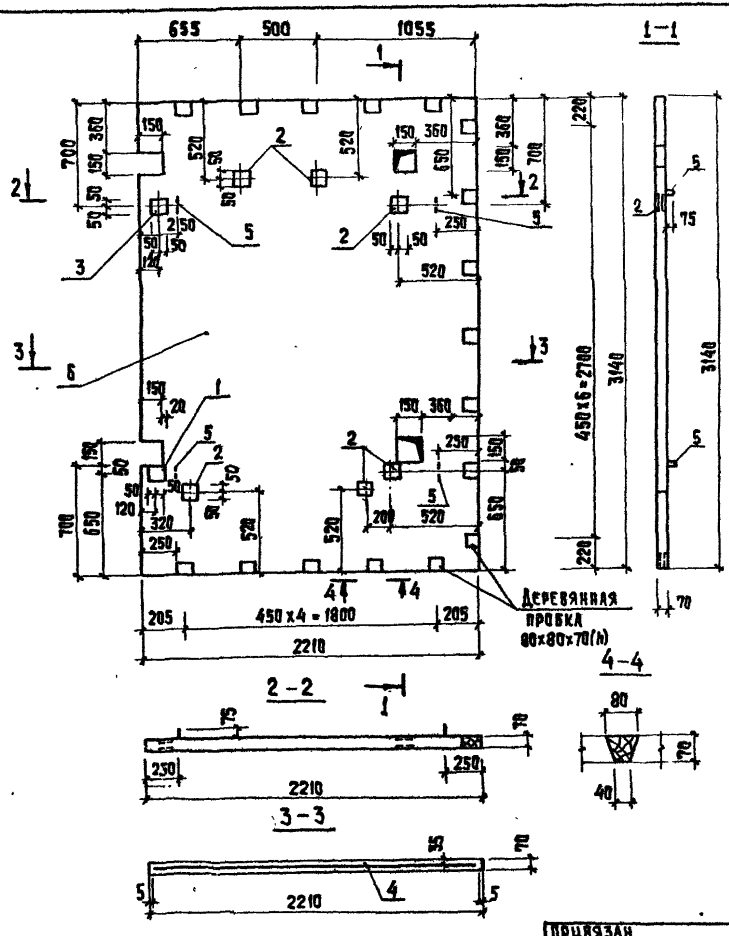

Формат	Зона	Поз.	Обозначение	Наименование	Кол.	Примеч.
				Документация		
А3			ТП ТТ	Технические требования к изготовлению сборных железобетонных изделий.		
				Сборочные единицы		
А4		1	ТП АСЦ.0.00.001	Изделие закладное МН1	1	
		2	АСЦ.0.00.002	Изделие закладное МН2	6	
		3	АСЦ.0.00.010	Изделие закладное МН5	1	
				Детали		
Б4		4	ТП АСЦ.0.16.000.1	4Ср $\frac{5Вр1-100}{5Вр1-100}$ 220x313 $\frac{15}{50}$ ГОСТ23279-85	1	18,90 кг
А4		5	ТП АСЦ.0.00.003-01	Петля для подъема МН4	4	1,1 кг
				Материал		
		6		Бетон В22,5; F 75	0,48 м³	

Ведомость расхода стали на элемент, кг.

Марка элемента	Изделия арматурные				Изделия закладные								Всего	Общий расход
	Арматура класса			Всего	Арматура класса			Прокат марки						
	Вр-I				A-I		A-II	Вст 3пс 6						
	ГОСТ 6727-88				ГОСТ 5781-82			ГОСТ 103-76						
	ф3		Итого		ф12		ф10	Итого			-8x100	Итого		
ПК2	18,9		18,9	18,9	4,4		14,08	18,48			10,67	10,67	29,15	48,05

Привязан

Инв. №

Провер.	Капустин	
Ст. инж.	Киселева	
Вед. инж.	Капустин	
ГИП	Письман	
Н. контр.	Данилевский	
Нач. отд.	Красавин	

ТП 407-3-442.87 АСЦ.0.16.000

Плита кровли ПК2

Стадия	Масса	Масштаб
Р	1,21т	1:25
Лист	Листов	

ЦНИИЭП инженерного оборудования г. Москва

Копировал: Хюппенен

Формат А3

Альбом III

407-3-442.87

Инв. № подл. | Подпись и дата | Взам. инв. №

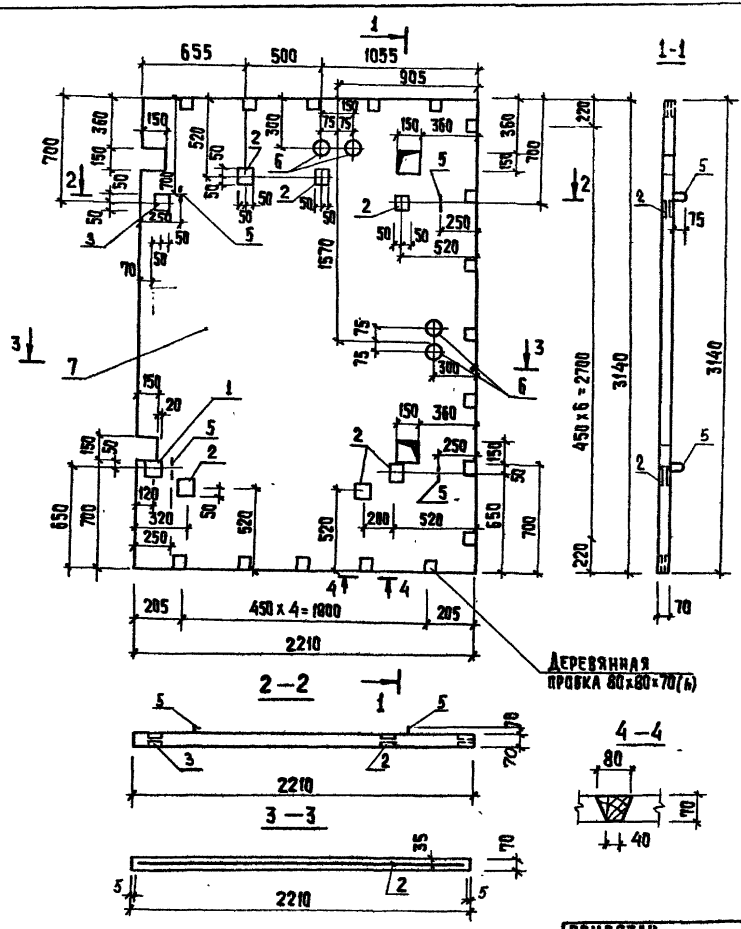

Формат	Зона	Поз.	Обозначение	Наименование	Кол.	Примеч.
				Документация		
А3			ТП ТТ	Технические требования к изготовлению сборных		
				железобетонных изделий		
				Сборочные единицы		
А3		1	ТП АСИ.0.00.001	Изделие закладное МН1	1	
А3		2	АСИ.0.00.002	Изделие закладное МН2	6	
А3		3	АСИ.0.00.010.	Изделие закладное МН5	1	
				Детали		
Б4		4	АСИ.0.17.000.1	4Ср $\frac{5Вр-1-100}{5Вр-1-100}$ 220x313 $\frac{15}{50}$ ГОСТ 23279-85	1	18,90кг
А3		5	АСИ.0.00.003-01	Петля для подъема МН4	4	1,1кг
Б4		6	АСИ.0.17.000.2	Труба асбестоцементная ф100; ℓ=70; ГОСТ 1839-80	4	0,84кг
				Материал		
		7		Бетон В225; F 75	0,48	м3

Ведомость расхода стали на элемент, кг.

Марка элемента	Изделия арматун.				Изделия закладные									Всего	Общий расход
	Арматура класса			Всего	Арматура класса				Прокат марки						
	Вр-1				А-I		А-II		Вст 3пс6						
	ГОСТ 6727-80				ГОСТ 5781-82*				ГОСТ 10704-76*		ГОСТ 103-76*				
	ф5		Итого		ф12		ф10	Итого	Труба d_y=32		-8x100		Итого		
ПК3	18,9		18,90	18,9	4,4		14,8	18,48	0,4		10,67		11,07	29,55	48,45

ТП 407-3-442.87 АСИ.0.17.000

Плита кровли ПК3

Стадия	Масса	Масштаб
Р	1,2т	1:25
Лист	Листов	

ЦНИИЭП инженерного оборудования г. Москва

Провер	Капустин	
Ст. инж.	Киселева	
Вед. инж.	Капустин	
Гип	Письман	
Н. контр.	Данилевский	
Нач. отд.	Красавин	

Привязан

Инв. №

Инв. № подл. | Подпись и дата | Взам. инв. №

Отд. зад. | Согласовано | Трыкалкина

Альбом III

Копировал: Хюппенен

Формат А3

Альбом XI

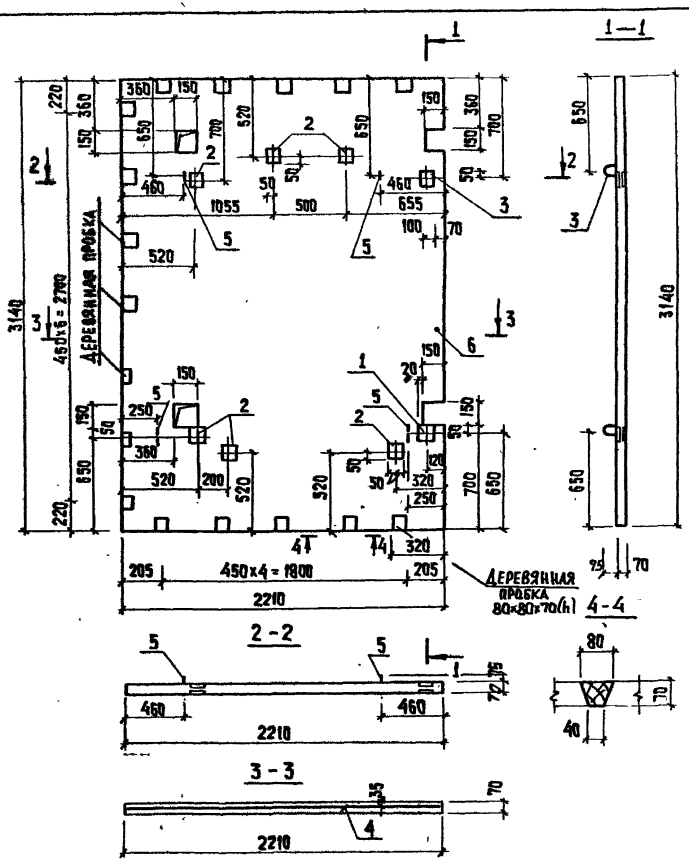

Формат	Зона	Поз.	Обозначение	Наименование	Кол.	Примеч.
				Документация		
А3			ТП ТТ	Технические требования к изготовлению сборных железобетонных изделий.		
				Сборочные единицы		
А3		1	ТП АСИ.0.00.001	Изделие закладное МН1	1	
		2	ТП АСИ.0.00.002	Изделие закладное МН2	6	
		3	ТП АСИ.0.00.010	Изделие закладное МН5	1	
Б4				**Детали**		
Б4		4	ТП АСИ.0.18.000.1	4Ср 5Вр-I-100 / 5Вр-I-100 220×313 15 / 50 ГОСТ 23279-85	1	18.90кг
А3		5	ТП АСИ 0.00.003-01	Петля для подъема МН4	4	1.1 кг
				Материал		
		6		Бетон В22,5; F 75	0,48м³	

Ведомость расхода стали на элемент, кг

Марка элемента	Изделия арматурн.			Всего	Изделия закладные						Всего	Общий расход
	Арматура класса				Арматура класса			Прокат марки				
	Вр-I				A-I	A-II		Вст 3 пс 6				
	ГОСТ 6727-80				ГОСТ 5781-82			ГОСТ 103-76*				
	ф5		Итого		ф12	ф10	Итого	-8×100		Итого		
ПК4	18,9		18,90	18,90	4,4	14,08	18,48	10,67		10,67	29,15	48,05

Привязан

Инв. №

Инв. № подл. | Подпись и дата | Взам. инв. №

Провер.	Капустин	
Ст. инж.	Киселева	
Вед. инж.	Капустин	
ГИП	Письман	
Н. контр	Данцевский	
Нач. отд.	Урасавин	

ТП 407-3-442.87 АСИ 0.18.000

Плита кровли ПК4

Стадия	Масса	Масштаб
Р	1,2т	1:25
Лист	Листов	

ЦНИИЭП инженерного оборудования г. Москва

Копировал: Хюппенен Формат А3

Альбом III

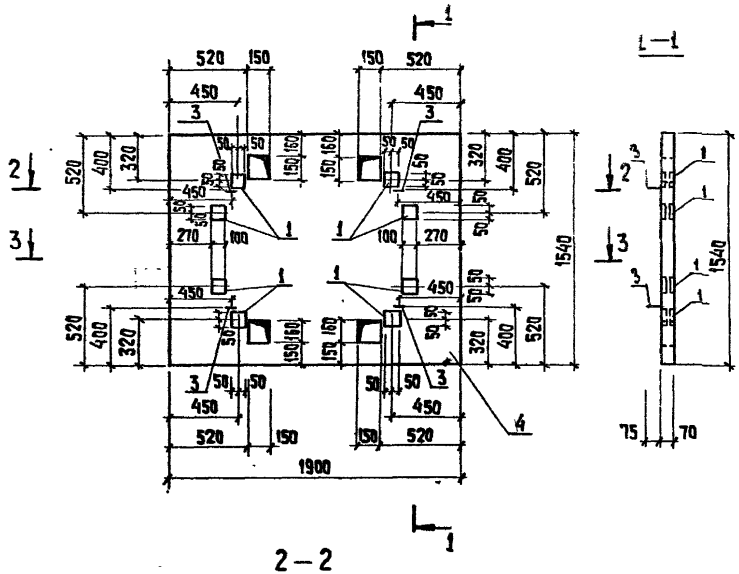

Формат	Зона	Поз	Обозначение	Наименование	Кол.	Примеч.
				Документация		
А3			ТП ТТ	Технические требования к изготовлению сборных ж.-б изделий.		
				Сборочные единицы		
А4		1	ТП АСЦ.0.00.004	Изделие закладное МН5	8	
				Детали		
Б4		2	ТП АСЦ.0.21.000.1	4Ср $\frac{5Вр\text{-}1\text{-}100}{5Вр\text{-}1\text{-}100}$ 189х150 $\frac{50}{45}$ ГОСТ 23279-85	1	8,14 кг
А4		3	ТП АСЦ.0.00.003-81	Петля для подъема МН4	4	6,9 кг
				Материал		
		4		Бетон В 22,5; F75		0,2 м³

Ведомость расхода стали на элемент, кг.

Марка элемента	Изделия арматурные				Изделия закладные						Общий расход
	Арматура класса Вр-I ГОСТ 6727-80			Всего	Арматура класса А-I ГОСТ 5781-82		Прокат марки А-II ГОСТ 5781-82		Ст3пс6-1 ГОСТ 103-75	Всего	
	ф5		Итого		ф12	ф10		Итого	-8х100		
ПК5	8.14		8.14	8.14	4.4	11.52		15.92	10,08	10.08	26.00	34.14

Привязан			
Инв. № подл.	Подпись и дата	Взам. инв. №	
Инв. №			

Провер.	Капустин	
Ст. инж.	Киселева	
Вед. инж.	Капустин	
ГИП	Письман	
Н. контр.	Данилевский	
Нач. отд.	Красавин	

ТП 407-3-442.87 АСЦ. 0.19. 000

Плита покрытия ПК5

Стадия	Масса	Масштаб
Р	0,5т	1:25
Лист	Листов	

ЦНИИЭП инженерного оборудования г. Москва

Копировал: Хюпленен Формат А3

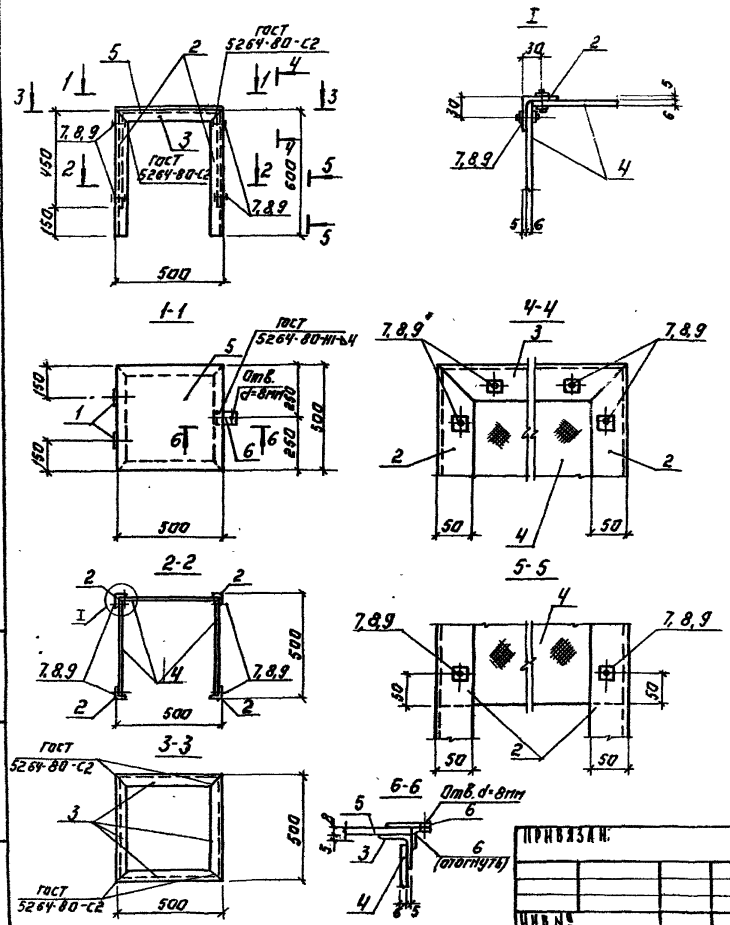

Формат	Зона	Поз.	Обозначение	Наименование	Кол.	Примеч.
				Документация		
А3			ТП ТТ	Технические требования		
				Сборочные единицы		
		1		Петля поворотная.		
				Детали		
Б4		2	ТП АСИ.0.20.000. 1	Уголок $\frac{Б\ 50\times50\times5\ ГОСТ\ 8509-72}{В\ Ст.3\ кп2\ ГОСТ\ 535-79}$ ℓ=600	4	2.3кг
Б4		3	ТП 2	Уголок $\frac{Б\ 50\times50\times5\ ГОСТ\ 8509-72}{В\ Ст.3\ кп2\ ГОСТ\ 535-79}$ ℓ=500	4	1.9кг
Б4		4	ТП 3	Лист асбестоцементный ЛП-П-0,45×0.5×6 ГОСТ 18124-75*	3	3.0кг
Б4		5	ТП 4	Полоса $\frac{8\times500\ ГОСТ\ 19903-74}{В\ Ст3\ кп2\ ГОСТ\ 535-79}$ ℓ=500	1	15.7кг
Б4		6	ТП 5	Полоса $\frac{4\times40\ ГОСТ\ 19903-74}{В\ Ст.3\ кп2\ ГОСТ\ 535-79}$ ℓ=80	2	0.2кг
				Стандартные изделия.		
		7		Болт М6×25.58 ГОСТ 7796-70*	18	
		8		Гайка М6.5 ГОСТ 5915-70*	18	
		9		Шайба 2.6.01 ГОСТ 11371-78	18	

Альбом III

Провер.	Капустин		ТП 407-3-442.87 АСИ.0 20 000			
Инжен	Жуйкова		Кожух	Стадия	Масса	Масштаб
Ст. инж.	Киселева			Р	24кг	
Вед инж	Капустин			Лист	Листов:	
ГИП	Письман			ЦНИИЭП инженерного оборудования г. Москва		
Н контр.	Письман					
Нач отд	Красавин					

Привязан:

Инв №

Инв. № подл. | Подпись и дата | Взам. инв. №

Копировал: Логинова Формат: А3

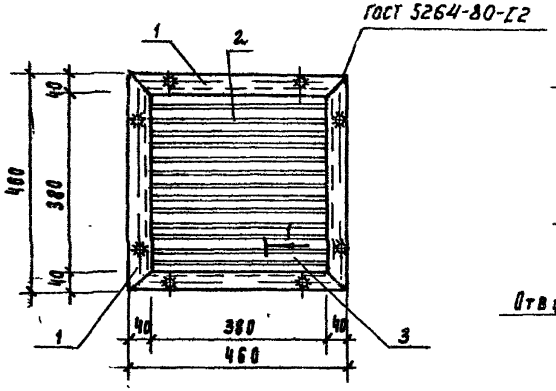

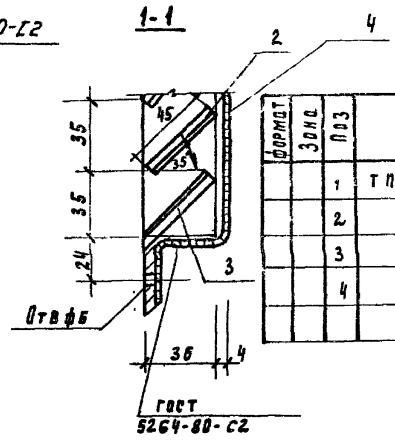

Формат	Зона	Поз	Обозначение	Наименование	Кол.	Примеч.
		1	ТП АСИ 0.20.000.1	Уголок $\frac{\text{Б-2 сок5 ГОСТ 8509-72}}{\text{Ст3 кп2 ГОСТ 535-70}}$ ℓ=460	4	2.0 кг
		2	АСИ 0.20.000.2	Полоса $\frac{\text{Б-8х100 ГОСТ 103-76}}{\text{Ст3пс6-1 ТУ14-1-3023-80}}$ ℓ=380	11	0.2 кг
		3	АСИ 0.20.000.3	То же	1	0.2 кг
		4	АСИ 0.20.000.4	Сетка № 10-1-1 ГОСТ 2715-75	0.4 м²	1.6 кг

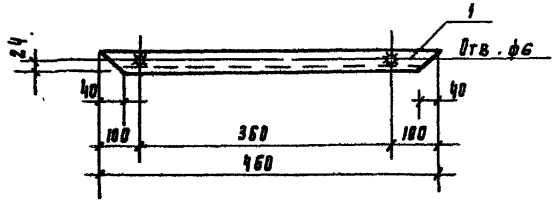

Поз.1

Развертка пера

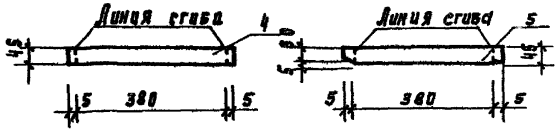

Развертка нижнего пера

1. Отверстия ф6, сверленые, раззенковать с одной стороны.
2. Сварные швы толщиной 5 мм, за исключением перьев, которые привариваются швом 2 мм
3. Варить тонким электродом, соблюдая режим сварки тонколистовых элементов.
4. Вся поверхность вентиляционной жалюзийной решетки защищается, грунтуется и окрашивается масляной краской за 2 раза.
5. Крепление решетки на место см. установку закладных деталей.

Привязан

Инв. №

Ст. инж.	Киселева	
Вед. инж.	Калугин	
ГИП	Лисьман	
Н. контр.	Лисьман	
Нач. отд.	Красавин	

ТП 407-3-442.87 АСИ. 0.23.000

Вентиляционная жалюзийная решетка ВЖ-1

Стадия	Масса	Масштаб
Р		1:10
Лист 1	Листов 1	

ЦНИИЭП инженерного оборудования г. Москва

Альбом III

Инв. № подл. | Подпись и дата | Взам. инв. №

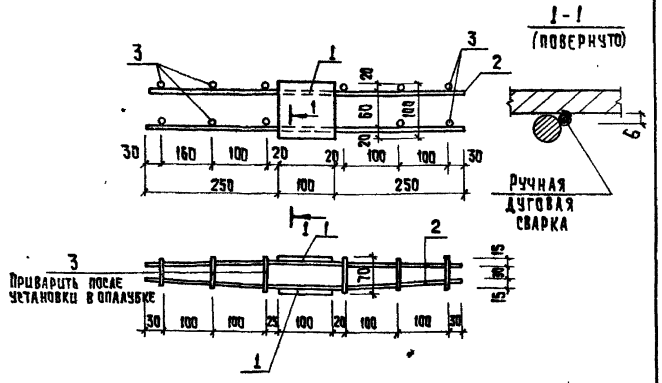

Формат	Зона	Поз	Обозначение	Наименование	Кол.	Примеч.
				Документация		
А3			ТП ТТ	Технические требования		
				Детали		
Б4		1	ТП АСЦ.0.00.002-1	Полоса 6-8х100 ГОСТ 103-76 Вст3 пс6-1 ТУ14-1-3023-80 ℓ=100	2	0,65 кг
Б4		2	2	А-II-10-ГОСТ 5781-82 ℓ=600	4	0,37 кг
Б4		3	3	А-II-10-ГОСТ 5781-82 ℓ=60	12	0,04 кг

Привязан

Инв. №

ТП	АСЦ 0.00.002		
Изделие закладное МН 2	Стадия	Масса	Масштаб
	Р	3,26кг	1:25
	Лист	Листов	
	ЦНИИЭП инженерного оборудования г. Москва		

Провер.	Капустин	
Ст. инж.	Киселева	
Вед. инж.	Капустин	
ГИП	Пирьман	
Н. контр.	Данилевский	
Нач. отд.	Красавин	

Инв. № подл. | Подпись и дата | Взам. инв. №

Формат А4

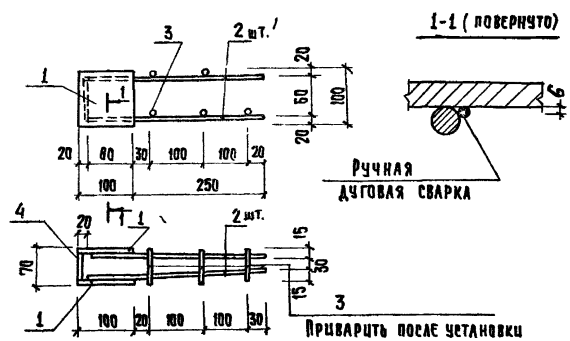

Формат	Зона	Поз	Обозначение	Наименование	Кол.	Примеч.
				Документация		
А3			ТП ТТ	Технические требования		
				Детали		
Б4		1	ТП АСЦ.0.00.001.1	Полоса 6-8х100 ГОСТ 103-76 Вст3 пс6-1 ТУ14-1-3023-80 ℓ=100	2	0,63 кг
Б4		2	2	А-II-10-ГОСТ 5781-82 ℓ=330	4	0,2 кг
Б4		3	3	А-II-10-ГОСТ 5781-82 ℓ=60	6	0,04 кг
Б4		3	4	Полоса 6-8х100 ГОСТ 103-76 Вст3 пс6-1 ТУ14-1-3023-80 ℓ=50	1	0,31 кг

Привязан

Инв. №

ТП 407-3-442.87	АСЦ. 0.00.001		
Изделие закладное МН 1	Стадия	Масса	Масштаб
	Р	2,6кг	1:25
	Лист	Листов	
	ЦНИИЭП инженерного оборудования г. Москва		

Провер.	Капустин	
Ст. инж.	Киселева	
Вед. инж.	Капустин	
ГИП	Пирьман	
Н. контр.	Данилевский	
Нач. отд.	Красавин	

Инв. № подл. | Подпись и дата | Взам. инв. №

Копировал: Хюппенен Формат: А4

Альбом III

Рис. 1

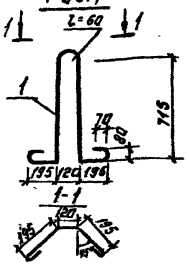

Рис. 2

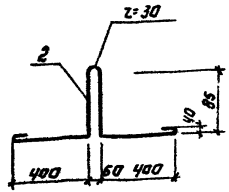

Формат	Зона	Поз.	Обозначение	Наименование	Кол.	Примеч.
				Документация		
А3			Т.П. Т.Т	Технические требования		
				Т.П. АСИ.0.00.003		
				Детали		
Б4		1	Т.П. АСИ.0.00.003.1	А-I-22-ГОСТ 5781-82 ℓ=2310	1	6.9кг
				Т.П. АСИ.0.00.003-01		
				Детали.		
Б4		2	Т.П АСИ.0.00.003-01.1	А-I-12-ГОСТ 5781-82 ℓ=1200	1	1.1кг

Обозначение	Марка	Рис.
АСИ.0.00.003	МН 3	1
—01	МН 4	2

Привязан:

Инв. №

ТП 407-3-442.87 АСИ.0.00.003

Изделие закладное МН3; МН4.

Стадия	Масса	Масштаб
Р	-	1:25

Лист: Листов:

ЦНИИЭП инженерного оборудования г. Москва

Формат: А4

Провер.	Капустин	
Ст. инж.	Киселева	
Вед. инж.	Капустин	
ГИП	Письман	
Н. контр.	Данилевский	
Нач. отд.	Красавин	

Взам. инв. № | Подп. и дата | Инв. № подл.

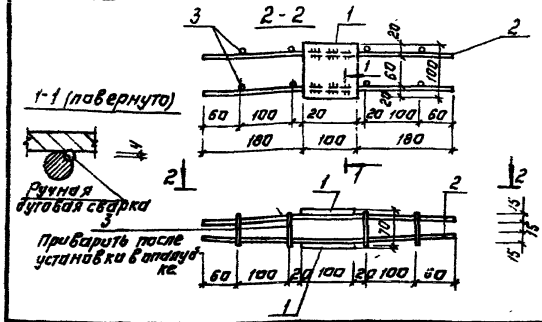

Формат	Зона	Поз.	Обозначение	Наименование	Кол.	Примеч.
				Документация		
А3			ТП ТТ	Технические требования		
				ТП АСИ.0.00.010		
				Детали		
Б4		1	ТП АСИ.0.00.010-1	Полоса Б2х100 ГОСТ 103-76 / Вст3пс6-ПУМ.1-ГОСТ 3-80 ℓ=100	2	0.65кг
Б4		2	2	А-II-10-ГОСТ 5781-82 ℓ=460	4	0.28кг
Б4		3	3	А-II-10-ГОСТ 5781-82 ℓ=60	8	0.02кг

Привязан:

Инв. №

ТП 407-3-442.87 АСИ.0.00.010

Изделие закладное МН5.

Стадия	Масса	Масштаб
Р	2.58	1:50

Лист: Листов:

ЦНИИЭП инженерного оборудования г. Москва

Формат: А4

Провер.	Капустин	
Ст. инж.	Киселева	
Вед. инж.	Капустин	
ГИП	Письман	
Н. контр.	Данилевский	
Нач. отд.	Красавин	

Взам. инв. № | Подп. и дата | Инв. № подл.

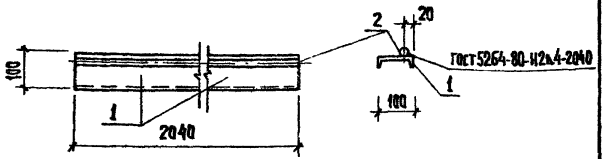

Формат	Зона	Поз.	Обозначение	Наименование	Кол.	Примеч.
				Документация		
А3			ТП ТТ	Технические требования		
				Т.П. АСИ.0.00.010		
				Детали		
Б4		1	Т.П. АСИ.0.00.010. 1	Швеллер по ГОСТ 8240-72 ВСт3кп2-2-ГОСТ 535-79 Р=204	1	18,04 кг
Б4		2	2	А-I-16-ГОСТ 5781-82* Р=2040	1	3,79 кг

Закладная деталь должна быть окрашена двумя слоями эмали ПФ15 ГОСТ 6465-76 по грунтовке ФЛ-020 ТУ6-10-1940-84.

Привязан

Инв. №

Провер.	Капустин		
Ст. инж.	Киселева		
Вед. инж.	Капустин		
Гип	Письман		
Н. контр	Данцелевский		
Нач. отд.	Красавин		

ТП 407-3-442.87 АСИ.0.00.010

Изделие соединительное МС1

Стадия	Масса	Масштаб
Р	21.83	1:10
Лист	Листов	

ЦНИИЭП инженерного оборудования г. Москва

Инв. № подл. | Подпись и дата | Взам. инв. №

Формат: А4

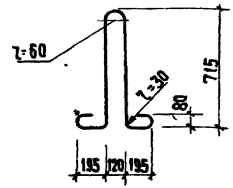

Формат	Зона	Поз.	Обозначение	Наименование	Кол.	Примеч.
				Документация		
А3			ТП ТТ	Технические требования		
				Т.Н. АСИ.0.00.005		
				Детали		
Б4			АСИ.0.00.005	А-I-22-ГОСТ 5781-82 Р=2310	1	6,9

Привязан

Инв. №

Провер.	Капустин		
Ст. инж.	Киселева		
Вед. инж.	Капустин		
Гип	Письман		
Н. контр	Данцелевский		
Нач. отд.	Красавин		

ТП 407-3-442.87 АСИ.0.00.005

Изделие закладное МН6

Стадия	Масса	Масштаб
Р	6,9	1:25
Лист	Листов	

ЦНИИЭП инженерного оборудования г. Москва

Инв. № подл. | Подпись и дата | Взам. инв. №

Копировал: Хюппенен

Формат: А4

Альбом III

Рис. 1

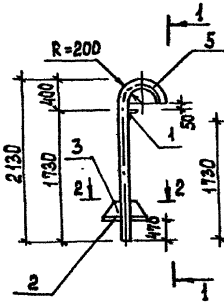

Рис. 2

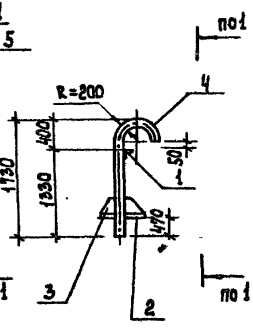

Поз. 3
м 1:10

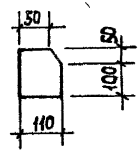

Формат	Зона	Поз.	Обозначение	Наименование	Кол.	Примечан
				Документация		
			ТТ	Технические требования		
				Детали		
		1	ТП АСИ.00.00.020.1	Уголок $\frac{Б\text{-}63\times63\times5\ ГОСТ\ 8509\text{-}72}{В\ ст3\ кп2\ ГОСТ\ 535\text{-}79}$ $l=900$	1	4,3 кг
		2	2	Полоса $\frac{Б\times300\ ГОСТ\ 19903\text{-}74}{В\ ст3\ кп2\text{-}I\ ГОСТ\ 14637\text{-}79}$ $l=0{,}13м^2$	1	6,12 кг
		3	3	Полоса $\frac{Б\times150\ ГОСТ\ 19903\text{-}74}{В\ ст3\ кп2\text{-}I\ ГОСТ\ 14637\text{-}79}$ $l=110$	3	0,78 кг
				Переменные данные		
				ТП АСИ.00.00.020		
				Детали		
		4	АСИ.00.00.020.4	Труба $\frac{76\times3{,}0\times2010\ ГОСТ\ 10704\text{-}76}{В\text{-}Б\text{-}ст3сп\ ГОСТ\ 10705\text{-}80}$	1	10.85 кг
				ТП АСИ.00.00.020-01		
				Детали		
		5	АСИ.00.00.020.5	Труба $\frac{76\times3{,}0\times2410\ ГОСТ\ 10704\text{-}76}{В\text{-}Б\ ст3сп\ ГОСТ\ 10705\text{-}80}$	1	13.01 кг

Обозначение	Марка	Масса, кг	Рис.
ТП АСИ.00.00.020	ТС1	23.61	1
-01	ТС2	25.77	2

1-1

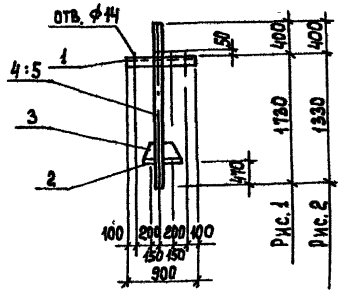

2-2

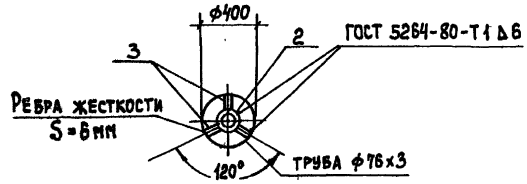

Опоры металлические окрасить масляной краской ГОСТ 8292-85 за 2 раза по грунтовке.

Привязан	Провер.	Капустин	ТП 407-3-442.87	АСИ.00.00.020	
	Ст. инж.	Киселева	Трубостойки (ТС1; ТС2)	Стадия: Т.П.	Масса: см. табл. / Масштаб: 1:50
	Вед. инж.	Капустин		Лист	Листов
	Г.И.П.	Письман		ЦНИИЭП инженерного оборудования г. Москва	
Инв. №	Н. контр.	Данилевский			
	Нач. отд.	Красавин			

Формат А3

Инв. № подл. | Подпись и дата | Взам. инв. №

№ строки	Наименование материала и единица измерения	Код материала	Код ед. изм.	Количество тип	Количество инд.	Количество всего
..	вой конструкционной и проката					
2	листового в натуральной		168	0,105	0,37	0,475
3	массе, т					
4						
5	В том числе по укрупненному					
6	сортаменту:			0,105	0,37	0,475
7	Катанка, т	093400	168		0,009	
8	Сталь мелкосортная, т	093300		0,003	0,141	0,144
9		095300	168			
10	Сталь среднесортная, т	093200		0,01	0,028	0,038
11		095200	168			
12	Сталь крупносортная, т	093100			0,039	
13		095100	168	0,078		
14	Балки и швеллеры, т	092500	168	0,001	0,059	0,060
15	Сталь толстолистовая					
16	от 3,9 до 3,9 мм, т	097200	168	0,013		0,013
17	Сталь толстолистовая рядовых					
18	марок (от 4 мм), т	097100	168		0,093	0,093
19	Труба ф 32, т				0,003	0,03
20	Металлоизделия промышлен-					
21	ного назначения (метизы)			0,002		0,002
22	Проволока стальная низкоуглеро-					
23	дистая обыкновенного качества					
24	для железобетона (В-I), т	121300	168	0,002	0,134	0,136

Альбом III

Инв. № подл. | Подпись и дата | Взам. инв. №

Привязан

Инв. №

ТП 407-3-442.87 АСЦ ВМ1 Лист 2

Формат А4

№ строки	Наименование материала и единица измерения	Код материала	Код ед. изм.	Количество тип	Количество инд.	Количество всего
1	Сталь для армирования					
2	железобетонных конструкций					
3						
4	Сталь арматурная класса А-I, т		168	0,004	0,054	0,058
5			168			
6	ф 12		168		0,027	0,027
7	ф 20		168	0,003		0,003
8	ф 22		168	0,001	0,028	0,029
9						
10	Сталь арматурная класса А-II, т		168		0,108	0,108
11	ф 10		168		0,108	0,108
12	Сталь арматурная класса А-III, т					
13	гост 5781-82,	093004	168		0,016	0,016
14	ф 8		168		0,009	0,009
15	ф 10		168		0,006	0,006
16	Всего стали для армирования		168			
17	ж.-бетонных конструкций, т		168	0,004	0,178	0,178
18	Сталь сортовая конструкционная					
19	и прокат листовой, т		168		0,19	0,19
20	Всего стали для армирования					
21	ж.- бетонных конструкций, сорто-					

Инв. № подл. | Подпись и дата | Взам. инв. №

Привязан

Инв. №

ТП 407-3-442.87 АСЦ ВМ1

Гл. инж.	Киселева	
Вед. инж.	Капустин	
Гип	Письман	
Н. контр.	Данцевский	
Нач. отд.	Крававин	

Ведомость потребности в материалах Блок БТ1

Стадия	Лист	Листов
Р	1	4

ЦНИИЭП инженерного оборудования г. Москва

Копировал: Хюппенен Формат А4

№ строк	Наименование материала и единица измерения	Код материала	Код ед. изм.	Количество тип	Количество инд.	Количество всего

Привязан

Инв. №

Инв. № подл. | Подп. и дата | Взам. инв. №

ТП 407-3-442.87 АСИ ВМ1 Лист

Формат А4

№ строк	Наименование материала и единица измерения	Код материала	Код ед. изм.	Количество тип	Количество инд.	Количество всего
1	Итого стали для армирования					
2.	ж. бетонных конструкций,					
3	сортовой конструкционной,					
4	проката листового и метизы					
5	в натуральной массе, т		168		0,470	
6						
7	итого стали приведенной к					
8	классу А-I, т		168		0,352	
9	итого стали приведенной					
10	к классам А-I и Ст3, т		168		0,541	
11						
12	цемент					
13	портландцемент					
14	М 400, т	573112	168		0,86	
15						
16	итого цемента, приведенного					
17	к марке М 400				0.86	
18						
19	инертные материалы					
20	гравий, м³	571120	113		1,8	
21	песок строительный					
22	природный, м³				1,35	
23						
24						

Привязан

Инв. №

Инв. № подл. | Подп. и дата | Взам. инв. №

ТП 407-3-442.87 АСИ ВМ1 Лист 4

Формат А4

№ строки	Наименование материала и единица измерения	Код материала	Код ед. изм.	Количество тип	Количество инд.	Количество всего
1	вой конструкционной и проката					
2	листового в натуральной		168	0,102	0,350	
3	массе, т					
4						
5	В том числе по укрупненно-					
6	му сортаменту:					
7	Катанка, т	093400	168		0,004	
8	Сталь мелкосортная, т	093300		0,003	0,118	
9		095300	168			
10	Сталь среднесортная, т	093200		0,01	0,028	
11		095200	168			
12	Сталь крупносортная, т	093100			0,039	
13		095100	168	0,078		
14	Балки и швеллеры, т	092500	168	0,031	0,059	
15	Сталь тонколистовая					
16	от 1,9 до 3,9 мм, т	097200	168	0,013		
17	Сталь толстолистовая рядовых					
18	марок (от 4 мм), т	097100	168		0,092	
19	Труба ф32, т				0,001	
20	Металлоизделия промышлен-					
21	ного назначения (метизы)		168	0,002		
22	Проволока стальная низкоуглеро-					
23	дистая обыкновенного качества					
24	для железобетона (в-I), т	121300	168	0,002	0,038	

Привязан

Инв. №

ТП 407-3-442.87 АСИ ВМ2 Лист 2

Альбом III

407-3-442.87

Инв. № подл. | Подпись и дата | Взам. инв. №

Формат А4

№ строки	Наименование материала и единица измерения	Код материала	Код ед. изм.	Количество тип	Количество инд.	Количество всего
1	Сталь для армирования					
2	железобетонных конструкций					
3						
4	Сталь арматурная класса А-I, т		168	0,004	0,054	
5						
6	ф12		168		0,027	
7	ф20		168	0,003		
8	ф22		168	0,001	0,028	
9						
10	Сталь арматурная класса А-II, т		168		0,085	
11	ф10		168		0,085	
12	Сталь арматурная класса А-III, т					
13	гост 5781-82,	093004	168		0,010	
14	ф8		168		0,004	
15	ф10		168		0,006	
16	Всего стали для армирования		168			
17	ж. бетонных конструкций, т		168	0,004	0,150	
18	Сталь сортовая конструкционная					
19	и прокат листовой, т		168		0,200	
20	Всего стали для армирования					
21	ж.-бетонных конструкций, сорто-					

Привязан

Инв. №

ТП 407-3-442.87 АСИ ВМ2

Гл. инж.	Киселева	
Вед. инж.	Капустин	
ГИП	Поспелман	
Н. контр.	Данилевская	
Нач. отд.	Красавин	

Ведомость потребности в материалах

Блок БТ2

Стадия	Лист	Листов

ЦНИИЭП инженерного оборудования г. Москва

Копировал: Хюппенен

Формат А4

Инв. № подл. | Подпись и дата | Взам. инв. №

№строки	Наименование материала и единица измерения	Код материала	Код ед. изм.	Количество тип	Количество инд.	Количество всего
1						
2						
3						
4						
5						
6						
7						
8						
9						
10						
11						
12						
13						
14						
15						
16						
17						
18						
19						
20						
21						
22						
23						
24						

Альбом III

407-3-442.87

Взам. инв. № | Подп. и дата | Инв. № подл.

Привязан

Инв. №

ТП 407-3-442.87 АСИ ВМ 2 Лист 3

Формат А4

№строки	Наименование материала и единица измерения	Код материала	Код ед. изм.	Количество тип	Количество инд	Количество всего
1	Итого стали для армирования					
2	ж.бетонных конструкций,					
3	сортовой конструкционной,					
4	проката листового и метизы					
5	в натуральной массе, т		168		0,44	
6						
7	Итого стали приведенной к					
8	классу А-I, т		168		0,34	
9	Итого стали приведенной					
10	к классам А-I и Ст3, т		168		0,51	
11						
12	Цемент					
13	Портландцемент					
14	М 400, т	573 112	168		0,85	
15						
16	Итого цемента, приведенного					
17	к марке М 400				0,85	
18						
19	Инертные материалы					
20	Гравий, м³	571120	113		1,87	
21	Песок строительный					
22	природный, м³				1,4	
23						
24						

Взам. инв. № | Подп. и дата | Инв. № подл.

Привязан

Инв. №

ТП 407-3-442.87 АСИ ВМ 2 Лист 4

Формат А4

№ строки	Наименование материала и единица измерения	Код материала	Код ед. изм.	Количество тип	Количество инд.	Количество всего
1	вой конструкционной и проката					
2	листового в натуральной		168		0.290	
3	массе, т					
4						
5	в том числе по укрупненному					
6	сортаменту:					
7	Катанка, т	093400	168			
8	Сталь мелкосортная, т	093300			0,112	
9		095300	168			
10	Сталь среднесортная, т	093200			0,028	
11		095200	168			
12	Сталь крупносортная, т	093100			0,009	
13		095100	168			
14	Балки и швеллеры, т	092500	168		0,059	
15	Сталь толстолистовая					
16	от 1,9 до 3,9 мм, т	097200	168			
17	Сталь толстолистовая рядовых					
18	марок (от 4 мм), т	097100	168		0,081	
19	Труба ф 32, т				0,001	
20	Металлоизделия промышлен-					
21	ного назначения (метизы)					
22	Проволока стальная низкоугле-					
23	родистая обыкновенного качества					
24	для железобетона (В-I), т	121300	168		0,096	

Альбом III

407-3-442.87

Инв. № подл. | Подпись и дата | Взам. инв. №

Привязан

Инв. №

ТП 407-3-442.87 АСИ ВМ3 Лист 2

Формат А4

№ строки	Наименование материала и единица измерения	Код материала	Код ед. изм.	Количество тип	Количество инд.	Количество всего
1	Сталь для армирования					
2	железобетонных конструкций					
3						
4	Сталь арматурная класса А-I, т		168		0,053	
5						
6	ф12		168		0,025	
7			168			
8	ф22		168	0,001	0,028	
9						
10	Сталь арматурная класса А-II, т		168		0,086	
11	ф10		168		0,086	
12	Всего стали для армирования					
13	ж.-бетонных конструкций, т		168	0,004	0,139	
14	Сталь сортовая конструкционная					
15	и прокат листовой, т		168		0,150	
16	Всего стали для армирования					
17	ж.-бетонных конструкций, сорто-					

Инв. № подл. | Подпись и дата | Взам. инв. №

Привязан

Инв. №

ТП 407-3-442.87 АСИ ВМ3

Гл. инж.	Киселева	
Вед. инж.	Капустин	
ГИП	Письман	
Н. контр.	Данцевский	
Нач. отд.	Красавин	

Ведомость потребности в материалах. Блок БТ3

Стадия	Лист	Листов
Р	1	4

ЦНИИЭП инженерного оборудования г. Москва

Копировал: Хюппенен Формат А4

№строки	Наименование материала и единица измерения	Код материала	Код ед. изм.	Количество тип	Количество инд.	Количество всего
1						
2						
3						
4						
5						
6						
7						
8						
9						
10						
11						
12						
13						
14						
15						
16						
17						
18						
19						
20						
21						
22						
23						
24						

Привязан

Инв. №

Альбом III

407-3-442.87

Инв.№ подл. | Подп. и дата | Взам. инв.№

№строки	Наименование материала и единица измерения	Код материала	Код ед. изм.	Количество тип	Количество инд.	Количество всего
1	Итого стали для армирования					
2	ж. бетонных конструкций					
3	сортовой конструкционной,					
4	проката листового и метизы					
5	в натуральной массе, т		168		0,387	
6						
7	Итого стали приведенной к					
8	классу А-I, т		168		0,299	
9	Итого стали приведенной					
10	к классам А-I и Ст3, т		168		0,450	
11						
12	Цемент					
13	портландцемент					
14	М 400, т	573112	168		0,995	
15						
16	Итого цемента, приведенного					
17	к марке М 400				0,995	
18						
19	Инертные материалы					
20	Гравий, м3	571120	113		2,06	
21	Песок строительный					
22	природный, м3				1,55	
23						
24						

Привязан

Инв. №

Инв.№ подл. | Подп. и дата | Взам. инв.№

№ строки	Наименование материала и единица измерения	Код материала	Код ед. изм.	Количество тип	Количество инд.	Количество всего
1	вой конструкционной и проката					
2	листового в натуральной		168		0,286	
3	массе, т					
4						
5	В том числе по укрупненному					
6	сортаменту:				0,286	
7						
8	Сталь мелкосортная, т	093300			0,108	
9		095300	168			
10	Сталь среднесортная, т	093200			0,028	
11		095200	168			
12	Сталь крупносортная, т	093100			0,009	
13		095100	168			
14	Балки и швеллеры, т	092500	168		0,059	
15	Сталь толстолистовая					
16	от 1,9 до 3,9 мм, т	097200	168			
17	Сталь толстолистовая рядовых					
18	марок (от 4 мм), т	097100	168		0,081	
19	Труба ф32, т				0,001	
20	Металлоизделия промышлен-					
21	ного назначения (метизы)					
22	Проволока стальная низкоугле-					
23	родистая обыкновенного качества					
24	для железобетона, (в-I), т	121300	168	0,002	0,096	

Альбом III

407-3-442.87

Инв. № подл. | Подпись и дата | Взам. инв. №

Привязан

Инв. №

ТП 407-3-442.87 АСЦ ВМЦ

Лист 2

Формат А4

№ строки	Наименование материала и единица измерения	Код материала	Код ед. изм.	Количество тип	Количество инд.	Количество всего
1	Сталь для армирования					
2	железобетонных конструкций					
3						
4	Сталь арматурная класса А-I, т		168		0,053	
5						
6	ф12		168		0,025	
7			168			
8	ф22		168		0,028	
9						
10	Сталь арматурная класса А-II, т		168		0,082	
11	ф10		168		0,082	
12	Всего стали для армирования					
13	ж.-бетонных конструкций, т		168		0,136	
14	Сталь сортовая конструкционная					
15	и прокат листовой, т		168		0,151	
16	Всего стали для армирования					
17	ж.-бетонных конструкций, сорто-					

Инв. № подл. | Подпись и дата | Взам. инв. №

Инв. №

Привязан

ТП 407-3-442.87 АСЦ ВМЦ

Гл. инж.	Киселева	
Вед. инж.	Капутин	
ГИП	Письман	
Н. контр.	Даниевский	
Нач. отд.	Красавин	

Ведомость потребности в материалах Блок БТ4

Стадия	Лист	Листов
Р	1	4

ЦНИИЭП инженерного оборудования г. Москва

Копировал: Хюппенен

Формат А3

Альбом III

407-3-442.87

№ строки	Наименование материала и единица измерения	Код материала	Код ед. изм.	Количество тип	Количество инд.	Количество всего
1						
2						
3						
4						
5						
6						
7						
8						
9						
10						
11						
12						
13						
14						
15						
16						
17						
18						
19						
20						
21						
22						
23						
24						

Взам. инв. №

Подп. и дата

Инв. № подл.

Привязан

Инв. №

ТП 407-3-442.87 АСИ ВМ4 Лист 3

Формат А4

№ строки	Наименование материала и единица измерения	Код материала	Код ед. изм.	Количество тип	Количество инд.	Количество всего
1	Итого стали для армирования					
2	ж.бетонных конструкций,					
3	сортовой конструкционной					
4	проката листового и метизы					
5	в натуральной массе, т		168		0,383	
6						
7	Итого стали приведенной к					
8	классу А-I, т		168		0,295	
9	Итого стали приведенной					
10	к классам А-I и Ст3, т		168		0,445	
11						
12	Цемент					
13	портландцемент					
14	М400, т	573112	168		0,945	
15						
16	Итого цемента, приведенного					
17	к марке М400				0,945	
18						
19	Инертные материалы					
20	Гравий, м3	571120	113		1,95	
21	Песок строительный					
22	природный, м3				1,46	
23						
24						

Взам. инв. №

Подп. и дата

Инв. № подл.

Привязан

Инв. №

ТП 407-3-442.87 АСИ ВМ4 Лист 4

Формат А4

11039-03

№ строки	Наименование материала и единица измерения	Код материала	Код ед. изм	Количество тип	Количество инд	Количество всего
1	вой конструкционной и проката					
2	листового в натуральной		168		0,216	
3	массе, т					
4						
5	В том числе по укрупненному					
6	сортаменту:				0,216	
7	Катанка, т	093400	168		0,005	
8	Сталь мелкосортная, т	093300			0,060	
9		095300	168			
10	Сталь среднесортная, т	093200			0,042	
11		095200	168			
12	Сталь крупносортная, т	093100			0,039	
13		095100	168			
14	Балки и швеллеры, т	092500	168			
15	Сталь толстолистовая					
16	от 1,9 до 3,9 мм, т	097200	168			
17	Сталь толстолистовая рядовых					
18	марок (от 4 мм), т	097100	168		0,070	
19	Труба ф32, т				0,001	
20	Металлоизделия промышлен-					
21	ного назначения (метизы), т					
22	Проволока стальная низкоуглеро-					
23	дистая обыкновенного качества					
24	для железобетона, (В-I), т	121300	168		0,041	

Инв. № подл. | Подпись и дата | Взам. инв. №

Привязан

Инв. №

ТП 407-3-442.87 АСИ ВМ5 Лист 2

Формат А4

№ строки	Наименование материала и единица измерения	Код материала	Код ед. изм	Количество тип	Количество инд	Количество всего
1	Сталь для армирования					
2	железобетонных конструкций					
3						
4	Сталь арматурная класса А-I, т		168		0,059	
5						
6	ф12		168		0,017	
7			168			
8	ф22		168		0,042	
9						
10	Сталь арматурная класса А-II, т		168		0,043	
11	ф10		168		0,043	
12	Сталь арматурная класса А-III, т					
13	ГОСТ 5781-82	093004	168		0,005	
14	ф8		168		0,005	
15	Всего стали для армирования					
16	ж-бетонных конструкций, т		168	0,004	0,107	
17						
18	Сталь сортовая конструкционная					
19	и прокат листовой, т		168		0,109	
20	Всего стали для армирования					
21	ж-бетонных конструкций, сорто-					

Инв. № подл. | Подпись и дата | Взам. инв. №

Привязан

Инв. №

ТП 407-3-442.87 АСИ ВМ5

Гл. инж.	Киселева	
Вед. инж.	Капустин	
Гип	Письман	
Н. контр	Давыдовский	
Нач. отд	Красавин	

Ведомость потребности в материалах. Блок БТ5

Стадия	Лист	Листов
Р	1	4

ЦНИИЭП инженерного оборудования г. Москва

Копировал: Хюппенен Формат А4

№ строки	Наименование материала и единица измерения	Код материала	Код ед изм	Количество тип	Количество инд	Количество всего
1						
2						
3						
4						
5						
6						
7						
8						
9						
10						
11						
12						
13						
14						
15						
16						
17						
18						
19						
20						
21						
22						
23						
24						

Привязан

Инв. №

ТП 407-3-442.87 АСИ ВМ5 Лист 3

Формат А4

№ строки	Наименование материала и единица измерения	Код материала	Код ед изм	Количество тип	Количество инд	Количество всего
1	Итого стали для армирования					
2	ж бетонных конструкций,					
3	сортовой конструкционной,					
4	проката листового и метизы					
5	в натуральной массе, т		168		0,258	
6						
7	Итого стали приведенной к					
8	классу А-I, т		168		0,180	
9	Итого стали приведенной					
10	к классам А-I и Ст3, т		168		0,288	
11						
12	Цемент					
13	портландцемент					
14	М 400, т	573112	168		0,46	
15						
16	Итого цемента, приведенного					
17	к марке М 400				0 46	
18						
19	Инертные материалы					
20	Гравий, м3	571120	113		0,96	
21	Песок строительный					
22	природный, м3				0,72	
23						
24						

Взам инв №

Подп и дата

Инв № подл

Привязан

Инв №

ТП 407-3-442.87 АСИ ВМ5 Лист 4

Формат А4

gost.e-ecolog.ru