ТИПОВОЙ ПРОЕКТ

407 - 1 - 94.90

АВТОМАТИЗИРОВАННАЯ ДИЗЕЛЬНАЯ ЭЛЕКТРОСТАНЦИЯ МОЩНОСТЬЮ 1х100кВт

АЛЬБОМ 2

Вариант здания из кирпича и мелких стеновых блоков

АС Архитектурно - строительные решения стр.3- 29

ОВ Отопление и вентиляция стр.30 -34

gost.e-ecolog.ru

ТИПОВОЙ ПРОЕКТ

407 - 1 - 94.90

АВТОМАТИЗИРОВАННАЯ ДИЗЕЛЬНАЯ ЭЛЕКТРОСТАНЦИЯ МОЩНОСТЬЮ 1х100кВт

АЛЬБОМ 2

ПЕРЕЧЕНЬ АЛЬБОМОВ

Альбом 1	ПЗ	Общая пояснительная записка
	ТХ	Тепломеханика и электрооборудование
Альбом 2		Вариант здания из кирпича и мелких стеновых блоков
	АС	Архитектурно - строительные решения
	ОВ	Отопление и вентиляция
Альбом 3		Вариант здания из бетонных блоков
	АС	Архитектурно - строительные решения
	ОВ	Отопление и вентиляция
Альбом 4	СО	Спецификации оборудования
Альбом 5		Вариант здания из кирпича и мелких стеновых блоков
	ВМ	Ведомости потребности в материалах
Альбом 6		Вариант здания из бетонных блоков
	ВМ	Ведомости потребности в материалах
Альбом 7		Вариант здания из кирпича и мелких стеновых блоков
	С	Сметы
Альбом 8		Вариант здания из бетонных блоков
	С	Сметы

РАЗРАБОТАН:
ИНСТИТУТОМ
ГИПРОСВЯЗЬ - 4

Главный инженер института В.В. Петров

Главный инженер проекта С И Щербаков

УТВЕРЖДЕН ЭКСПЕРТНЫМ ЗАКЛЮЧЕНИЕМ
МИНИСТЕРСТВА СВЯЗИ СССР
от 20.09.90г.

ВВЕДЕН В ДЕЙСТВИЕ
ИНСТИТУТОМ ГИПРОСВЯЗЬ
ПРИКАЗ от 2.10.90г. № 389

ПРИВЯЗАН

Инв №

Продолжение

Номер листа	Наименование и обозначение документа. Наименование листа	Стр.
	Чертежи марки АС	
1	Общие данные (начало)	3
2	Общие данные (продолжение)	4
3	Общие данные (продолжение)	5
4	Общие данные (окончание)	6
5	План	7
6	Фасады 1-2, 2-1, А-Б, Б-А	8
7	Разрез 1-1	9
8	Экспликация полов	10
9	Ведомость перемычек. Ведомость проёмов	11
10	Спецификация перемычек	12
	Спецификация элементов заполнения проёмов	
11	Виды А, Б. План кровли.	13
12	Схема расположения элементов фундаментов	14
13	Развертки стен фундаментов. Сечения.	15
14	Схема расположения элементов покрытия. Узел I. Сечения.	16
15	Схема расположения элементов покрытия. Узел II. Сечения	17
16	Схема расположения элементов покрытия. Спецификация	18
	к схеме.	
17	Схема расположения элементов подпольных каналов	19
	и фундаментов.	
18	Узлы и детали подпольных каналов	20

Номер листа	Наименование и обозначение документа Наименование листа	Стр.
19	Фундамент ФОм1 дизель-генератора типа ДГА-3-100М2	21
	мощностью 100кВт	
20	Фундамент ФОм2 под насос типа Ш2-25-1.4/16-1	22
21	Опорная труба ОТ1	23
22	Фундаментный болт дизель-генератора и радиатора	24
23	Стакан для устройства гнезда под фундаментный болт	25
	(М1). Сетка С1.	
24	Металлические крышки К1-К4	26
25	Металлические рамки МР1-МР3	27
26	Решетка жалюзийная ЖР1	28
27	Изделие закладное МН1	29
	Чертежи марки ОВ	
1	Общие данные (начало)	30
2	Общие данные (окончание)	31
3	План. Разрез 1-1	32
4	Крепление брезентовой вставки	33
5	План и схема системы отопления	34

ГИП	Щербаков		ТП 407-1-94.90
Нач.отд.	Шематович		
Гл.конст.	Ломакин		
Рук. гр.	Новикова		
Разраб.	Дремина		Содержание альбома 2
Н.контр.	Лубкина	10-94	

Привязан

Инв. №

Стадия	Лист	Листов
Р		

Гипросвязь-4
г. Новосибирск

Формат А3

Ведомость рабочих чертежей основного комплекта АС

Лист	Наименование	Примечание
1	Общие данные (начало)	
2	Общие данные (продолжение)	
3	Общие данные (продолжение)	
4	Общие данные (окончание)	
5	План	
6	Фасады 1-2, 2-1, А-Б, Б-А	
7	Разрез 1-1	
8	Экспликация полов	
9	Ведомость перемычек. Ведомость проёмов	
10	Спецификация перемычек	
	Спецификация элементов заполнения проёмов	
11	Виды А, Б. План кровли.	
12	Схема расположения элементов фундаментов	
13	Развертки стен фундаментов. Сечения	
14	Схема расположения элементов покрытия	
	Узел I. Сечения.	
15	Схема расположения элементов покрытия.	
	Узел II. Сечения	
16	Схема расположения элементов покрытия	
	Спецификация к схеме	
17	Схема расположения элементов подпольных	
	каналов и фундаментов	

Продолжение

Лист	Наименование	Примечание
18	Узлы и детали подпольных каналов	
19	Фундамент ФОм1 дизель-генератора типа	
	ДГА-3-100М2 мощностью 100 кВт	
20	Фундамент ФОм2 под насос типа Ш2-25-14/16-1	
21	Опорная труба ОТ1	
22	Фундаментный болт дизель-генератора и радиатора	
23	Стакан для устройства гнезда под	
	фундаментный болт (М1). Сетка С1	
24	Металлические крышки К1-К4	
25	Металлические рамки МР1-МР3	
26	Решетка жалюзийная ЖР1	
27	Изделие закладное МН1	

Рабочие чертежи разработаны в соответствии с действующими нормами и правилами, обеспечивающими безопасную эксплуатацию сооружений при соблюдении предусмотренных проектом мероприятий

Главный инженер проекта Щербаков С.И.
Главный инженер привязки

Привязан

Инв.№

ГИП	Щербаков	
Нач.отд	Шематович	
Гл.констр.	Лопакин	
Гл.арх.	Соломахин	
Рук.гр.	Новикова	
Разраб.	Кира	
Н.контр.	Дубинина	10.87

ТП 407-1-94.90 -АС

АДЭС 1×100 кВт (Вариант в кирпиче и мелких стеновых блоках)

Стадия	Лист	Листов
Р	1	27

Общие данные (начало)

Гипросвязь-4 г. Новосибирск

ТП 407-1-94.90

Технико-экономические показатели

Наименование показателя	Толщина стены, мм	Количество при $t_н°$, С		
		−20	−30	−40
Площадь застройки, м²	380	34,84	34,84	—
	510	—	37,99	37,99
	250	31,82	31,82	31,82
Строительный объём, м³	380	121,59	122,29	—
	510	—	133,34	134,48
	250	111,05	111,69	112,64
Общая площадь, м²	380	26,4	26,4	26,4
	510	26,4	26,4	26,4
	250	26,4	26,4	26,4

Условные обозначения

	—	железобетон
Э	—	энергетика
В	—	вентиляция
О	—	отопление
а/ц ƒ	—	труба асбестоцементная
Г	—	труба стальная водогазопроводная

Общие указания

За отметку 0.000 принята отметка чистого пола здания, что соответствует абсолютной отметке [ ]

Степень огнестойкости здания - II

Категория производства по взрывопожарной опасности - Г, Д.

Фундаменты - из сборных бетонных блоков ГОСТ 13579-78.

Стены: I вариант - из кирпича ГОСТ 530-80 на растворе М50 (Возможно применение полнотелого обыкновенного кирпича γ = 1800 и эффективного кирпича γ = 1400);

II вариант - из мелких стеновых блоков ГОСТ 21520-89 на растворе М50.

Покрытие - из сборных железобетонных плит по серии 1.141-1, в. 63.

Перегородки - из кирпича КР 75/1800/25/ГОСТ 530-80 на растворе М50.

Полы выполнить после прокладки всех коммуникаций и устройства фундаментов под оборудование.

Утеплитель на кровле - по таблице, лист 7. Определить при привязке.

При производстве работ в зимнее время стены здания возводить на растворе не ниже М50 с противоморозными добавками. Бетонирование монолитных железобетонных конструкций производить с применением электропрогрева или безобогревочным способом, применяя бетоны с противоморозными добавками. При производстве работ руководствоваться СНиП 3.03.01-87.

Примыкание дверного блока к наружной стене выполнить по серии 2.236-2 вып. 1, типовые детали 33, 34, 37.

Вокруг здания выполнить бетонную отмостку шириной 0,75-1,00 м. Размер определить при привязке.

Наружная отделка:

стены из эффективного кирпича толщиной 380 и 510 мм облицевать силикатным кирпичом с расшивкой швов;

стены из мелких стеновых блоков толщиной 250 мм оштукатурить с добавлением пигмента. Цвет определить при привязке;

цоколь оштукатурить раствором М50 с последующей окраской силикатной краской.

Дверной блок окрасить масляной краской за 2 раза.

Вентрешётки окрасить эмалью ПФ 115 ГОСТ 6465-76

ГИП	Щербаков		ТП 407-1-94.90 -АС,		
Нач.отд.	Шематович				
Гл.конст.	Ломакин				
Гл.арх.	Соломахин				
Рук.гр.	Новикова		АДЭС 1×100 кВт (вариант В кирпиче и мелких стеновых блоках)	Стадия: Р	Лист: 2	Листов:
Разраб.	Дремина					
Н.контр.	Дубинина		Общие данные (продолжение)	Гипросвязь-4 г. Новосибирск		

Привязан

Инв. №

Формат А3

Ведомость ссылочных и прилагаемых документов

Обозначение	Наименование	Примечание
	Ссылочные документы	
с.1.136.5-19	Двери деревянные наружные для	
	жилых и общественных зданий	
с.1.038.1-1 Вып.1	Перемычки железобетонные для	
	зданий с кирпичными стенами	
с.2.110-1 Вып.1	Детали фундаментов жилых зданий	
с.2.230-1 Вып.5	Детали стен и перегородок об-	
	щественных зданий	
с.2.236-2 Вып.1	Детали примыкания оконных и двер-	
	ных блоков в общественных зданиях	
с.2.430-20 Вып.2	Узлы стен из кирпича одноэтажных	
	зданий промышленных предприятий	
с.2.460-14 Вып.1	Типовые узлы покрытий промышлен-	
	ных зданий в местах пропуска	
	вентиляционных шахт.	
с.1.141-1, Вып.63	Панели перекрытий железобетонные	
	многопустотные	
с.1.494-24, Вып.1	Стаканы для крепления крышных	
	вентиляторов, дефлекторов и	
	зонтов	
с.2.260-1, Вып.5	Детали покрытий общественных	
	зданий	
	Прилагаемые документы	
ТП407-1-94.90	Ведомость потребности в материалах	Альбом 5

Ведомость спецификаций

Лист	Наименование	Примечание
10	Спецификация перемычек	
10	Спецификация элементов заполнения проемов	
13	Спецификация к схеме расположения элементов	
	фундаментов	
16	Спецификация к схеме расположения элементов	
	покрытия	
17	Спецификация к схеме расположения элементов	
	подпольных каналов и фундаментов	
20	Спецификация элементов монолитной конструкции	
21	Спецификация элементов ОТ1	
22	Спецификация на фундаментные болты	
23	Спецификация элементов сборной конструкции	
24	Спецификация элементов К1-К4	
25	Спецификация элементов МР1-МР3	
26	Спецификация элемента ЖР1	
27	Спецификация элементов МН1	

Привязан

Инв.№

ГИП	Щербаков		
Нач.отд.	Шематович		
Гл.конс.	Ломакин		
Гл. арх.	Соломахин		
Рук. гр.	Новикова		
Разраб.	Кира		
Н.контр.	Дубинина		10.09

ТП 407-1-94.90 – АС

АДЭС 1×100 квт (вариант в кирпиче и мелких стеновых блоках)

Стадия	Лист	Листов
Р	3	

Общие данные (продолжение)

Гипросвязь-4 г.Новосибирск

Инв.№ подл. | Подпись и дата | Взам.инв.№

Ведомость отделки помещений

Наименование помещения	Потолок		Стены или перегородки		Низ стен или перегородок			Примечание
	Площадь, м²	Вид отделки	Площадь, м²	Вид отделки	Площадь, м²	Вид отделки	Высота, мм	
Дизельная	23,97	Затирка, известковая побелка	31,08	Штукатурка, известковая побелка	25,65	Штукатурка, Масляная окраска	1500	
Венткамера	2,1	то же	13,74	Штукатурка, клеевая окраска	—	—	—	

ГИП	Щербаков		ТП 407-1-94.90	-АС
Нач.отд	Шематович			
Гл.конст.	Ломакин			
Гл.арх.	Соломахин			
Рук. гр.	Новикова		АДЭС 1×100 кВт (вариант в кирпиче и мелких стеновых блоках)	Стадия: Р; Лист: 4; Листов:
Разраб.	Алексеева		Общие данные (окончание)	Гипросвязь-4 г. Новосибирск
Привязан				
Н.контр.	Дубинина			
Инв.№				

Формат А3

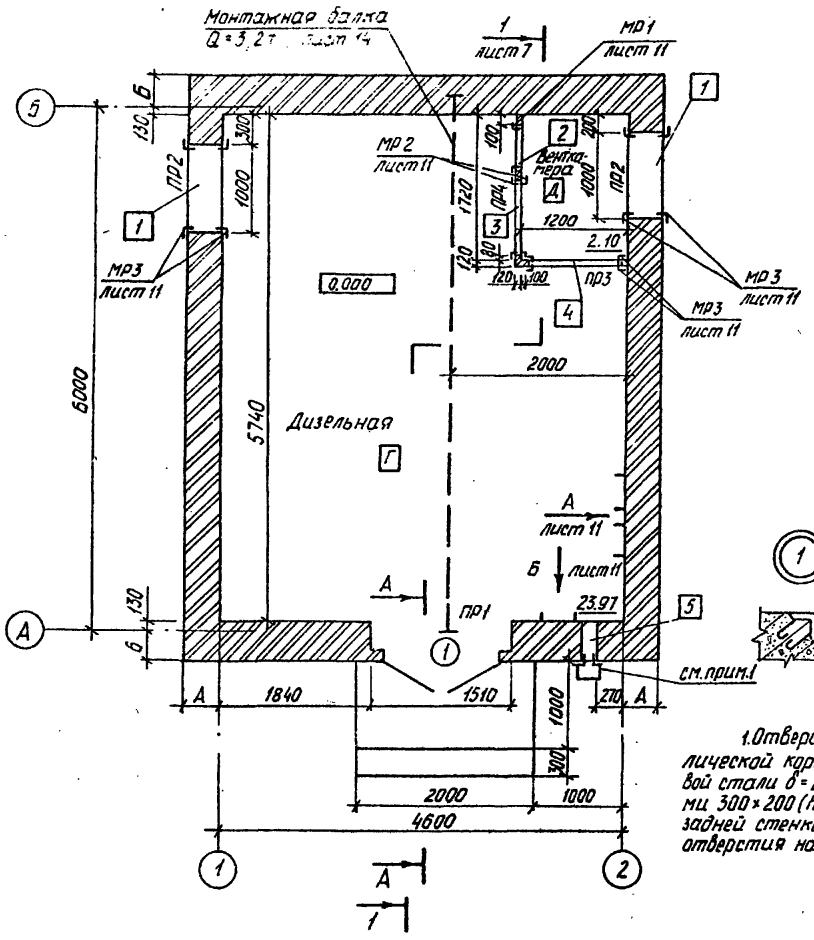

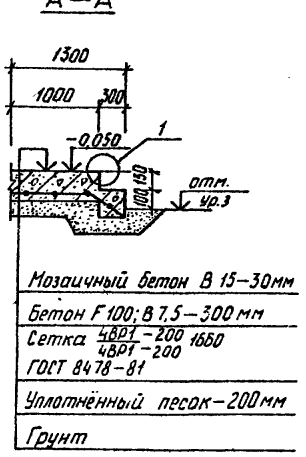

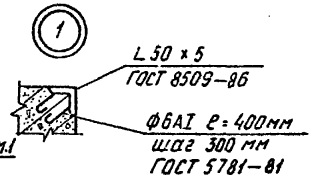

1. Отверстие поз.5 закрыть металлической коробкой с дверцей из листовой стали δ = 2мм ГОСТ 19903-74 с размерами 300×200 (h)мм глубиной 200мм без задней стенки. Крепить к обрамлению отверстия на сварке.

Таблица толщин наружных стен

Материал стены	t°C воздуха, °C	Толщина стены, мм	А, мм	Б, мм
Кирпич керамический эффективный γ = 1400 кг/м³ ГОСТ 530-80	-20	380	380	250
	-30	380	380	250
	-40	510	510	380
Кирпич полнотелый глиняный обыкновенный γ = 1800 кг/м³ ГОСТ 530-80	-20	380	380	250
	-30	510	510	380
	-40	510	510	380
Мелкие стеновые блоки из ячеистого бетона γ = 800 кг/м³ ГОСТ 21520-89	-20	250	250	120
	-30	250	250	120
	-40	250	250	120

Ведомость отверстий

Поз. отв.	Принадлежность отв.	Ширина отв., мм	Высота отв., мм	Отм. низа отв. от ур. п.л. (ось круглого отв.), м	Примечание
1	В	1000	1500	1,000	Обрамить мр1-мр3, листы 11,25
2	В	500	1250	0,200	То же
3	В	920	800	0,650	"
4	В	1000	1500	0,200	"
5	Э	150	100	0,700	Обрамить МН 556 с. 1.400-15 вып.1

ГИП	Щербаков		ТП 407-1-94.90 -АС
Нач.отд.	Шематовин		
Гл.констр.	Ломакин		
Гл.арх.	Соломахин		
Рук.гр.	Новикова		АДЭС 1×100кВт (Вариант В кирпиче и мелких стеновых блоках)
Разраб.	Кира		
Н.контр.	Дубинина	1997	План

Стадия	Лист	Листов
Р	5	

Гипросвязь-4 г. Новосибирск

Привязан

Инв.№

Фасад 1–2

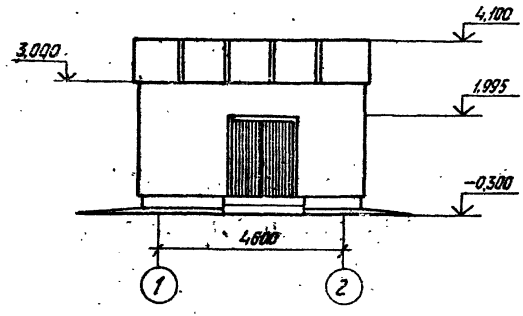

Фасад А–Б

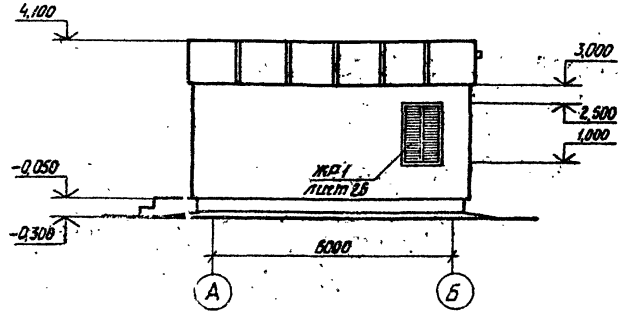

Фасад 2–1

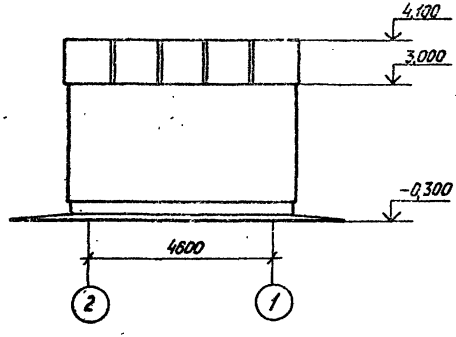

Фасад Б–А

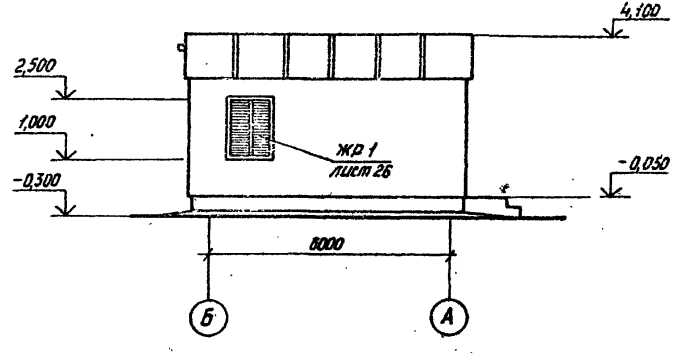

ГНП	Щербаков			ТП 407–1–94.90			–АС
Нач.отд.	Шематович						
Гл.констр.	Ломакин						
Гл.арх.	Соломахин						
Рук.гр.	Новикова			АДЭС 1 × 100 квт (Вариант в кирпиче и мелких стеновых блоках)	Стадия	Лист	Листов
Разраб.	Кира				Р	6	
Н.контр.	Кубинина		10.07	Фасады 1-2; 2-1; А-Б; Б-А	Гипросвязь 4 г. Новосибирск		

Привязан

Инв. №

Формат А3

Разрез 1—1

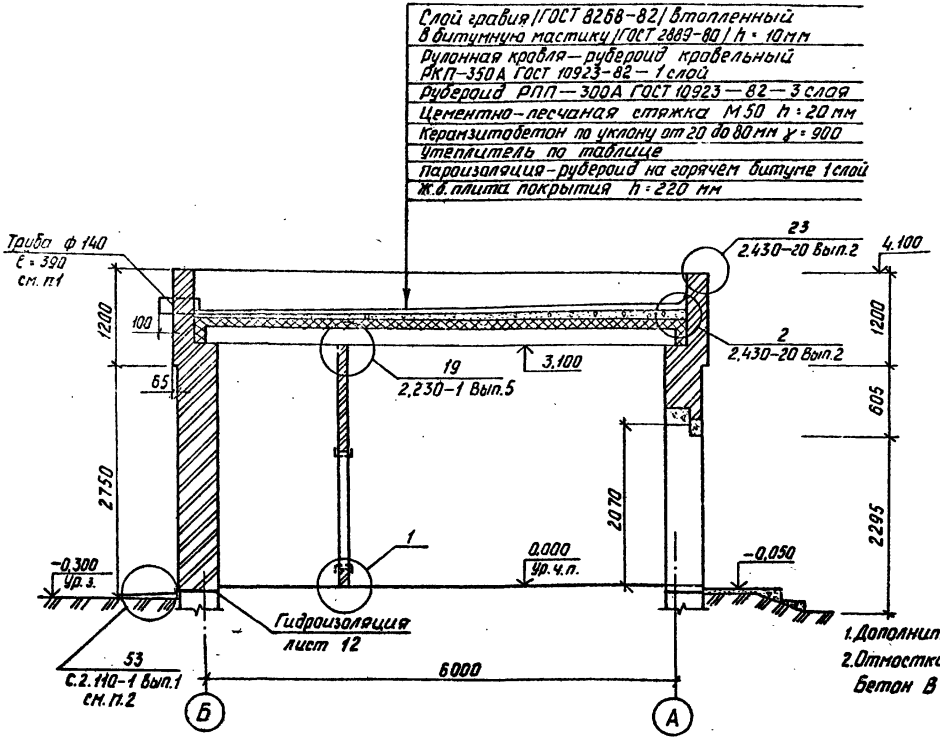

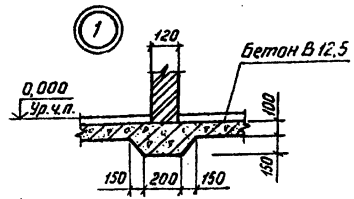

Таблица толщин утеплителя

Вид утеплителя	Материал утеплителя	γ, кг/м³	Толщина утеплителя, см, при tн, °С					
			-20		-30		-40	
			А	Б	А	Б	А	Б
Плитные	Газо — и пенобетон	600	7	8	10	12	14	16
		400	5	5	7	7	9	10
		300	4	4	5	6	7	8
	Плиты минераловатные ГОСТ 9573-82	300	3	3	4	5	6	6
		200	3	3	4	4	5	5
Засыпка	Гравий керамзитовый	600	6	6	8	9	11	13
	Щебень из шлака	600	6	7	8	10	11	13
		480	5	5	7	8	9	10

1. Дополнительный слой водоизоляционного ковра завести на лоток.
2. Отмостка бетонная без бортового камня. Бетон В 7,5, толщиной 150 мм.

ГИП	Щербаков		ТП 407-1-94.90 -АС
Нач.отд.	Шенатовин		
Гл.констр.	Ломакин		
Гл.арх.	Соломахин		
Рук.гр.	Новикова		АДЭС 1 × 100 квт (Вариант в кирпиче и мелких стеновых блоках)
Разраб.	Кира		Разрез 1-1
Н.контр.	Дубинцина	10.07	

Стадия	Лист	Листов
Р	7	

Гипросвязь-4 г. Новосибирск

Привязан

Инв. №

Экспликация полов

Наименование помещения по проекту	Тип пола по проекту	Схема пола или номер узла по серии	Элементы пола и их толщина	Площадь пола, м²
Дизельная	1		• Керамическая плитка /ГОСТ 6787-80/ — 13 мм • Стяжка и заполнение швов из цементно-песчаного раствора М150 — 20 мм • Бетонный подстилающий слой из бетона В 12,5 — 100 мм • Грунт, уплотнённый щебнем крупностью 40—60 мм	23,97
Венткамера	2	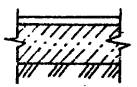	• Бетон В 15 — 20 мм • Бетонный подстилающий слой из бетона В 12,5 — 100 мм • Грунт, уплотнённый щебнем крупностью 40—60 мм	2,10

				ГИП	Щербаков		ТП 407-1-94.90 -АС
				Нач.отд.	Шематович		
				Гл.контр.	Ломакин		
				Гл.арх.	Соломахин		
Привязан				Рук.гр.	Новикова		АДЭС 1×100 кВт (Вариант в кирпиче и мелких стеновых блоках)
				Разраб.	Алексеева		
				Н.контр.	Дубинина	10.07	Экспликация полов
Инв.№							

Стадия	Лист	Листов
Р	8	

Гипросвязь-4
г. Новосибирск

Формат А3

Ведомость перемычек

Марка, поз.	Схема сечения для толщины стены, мм		
	250	380	510
ПР1	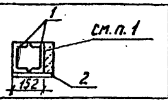	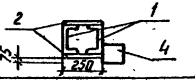	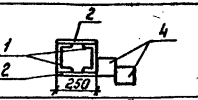
ПР2			
ПР3			
ПР4			

1. 98 мм толщины стены заполнить керамзитобетоном.

Ведомость проёмов дверей

Марка, поз.	Размер проёма, мм
1	1510 × 2070

ГИП	Щербаков		ТП 407-1-94.90	-АС	
Нач.отд.	Шеметович				
Гл.констр.	Ломакин				
Гл.арх.	Соломахин				
Рук.гр.	Новикова		АДЭС 1×100 кВт (Вариант в кирпиче и мелких стеновых блоках)	Стадия: Р; Лист: 9; Листов:	
Разраб.	Кира				
Привязан			Ведомость перемычек. Ведомость проёмов.	Гипросвязь-4 г. Новосибирск	
Н.контр.	Дубинина	10.07			
Инв.№					

Спецификация перемычек

Марка, поз.	Обозначение	Наименование	Кол.	Масса ед., кг	Примечание
1		Швеллер $\frac{20\ ГОСТ\ 8240-72}{Вст3сп5\ ГОСТ\ 380-88}$ ℓ=2300	2	42,32	Для толщины стены 250 мм
2		Полоса $\frac{3\times250-В-2\ ГОСТ\ 103-76}{Вст3сп5\ ГОСТ\ 380-88}$ ℓ=2300	1	13,57	
3	с.1.038.1 — 1	2ПБ 13 — 1П	5	54	
4	То же	2ПБ 19 — 3П	—	—	
5	"	3ПБ 18 — 37П	1	119	
1		Швеллер $\frac{20\ ГОСТ\ 8240-72}{Вст3сп5\ ГОСТ\ 380-88}$ ℓ=2300	2	42,32	Для толщины стены 380 мм
2		Полоса $\frac{3\times250-В-2\ ГОСТ\ 103-76}{Вст3сп5\ ГОСТ\ 380-88}$ ℓ=2300	2	13,57	
3	с.1.038.1 — 1	2ПБ 13 — 1П	7	54	
4	То же	2ПБ 19 — 3П	1	81	
5	"	3ПБ 18 — 37П	1	119	
1		Швеллер $\frac{20\ ГОСТ\ 8240-72}{Вст3сп5\ ГОСТ\ 380-88}$ ℓ=2300	2	42,32	Для толщины стены 510 мм
2		Полоса $\frac{3\times250-В-2\ ГОСТ\ 103-76}{Вст3сп5\ ГОСТ\ 380-88}$ ℓ=2300	2	13,57	
3	с.1.038.1 — 1	2ПБ 13 — 1П	9	54	
4	То же	2ПБ 19 — 3П	2	81	
5	"	3ПБ 18 — 37П	1	119	

Спецификация элементов заполнения проёмов

Марка, поз.	Обозначение	Наименование	Кол.	Масса ед., кг	Примечание
1	с.1.136.5 — 19	Дверной блок ДН 21 — 15 ВП	1		
Жр 1	Лист 26	Жалюзийная решётка 1000 × 1500 (h)	2		

Привязан

Инв. №

ГИП	Щербаков		
Нач.отд.	Шематович		
Гл.контр.	Ломакин		
Гл.арх.	Соломахин		
Рук.гр.	Новикова		
Разраб.	Дрёмина		
Н.контр.	Дубинина		10.07

ТП 407 — 1 — 94.90 -АС

АДЭС 1 × 100 кВт (Вариант в кирпиче и мелких бетонных блоках)

Стадия	Лист	Листов
Р	10	

Спецификация перемычек. Спецификация элементов заполнения проёмов

Гипросвязь-4 г. Новосибирск

Формат А4

А повернуто

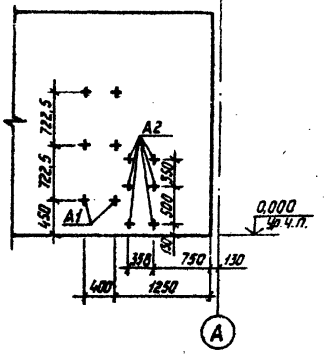

Б повернуто

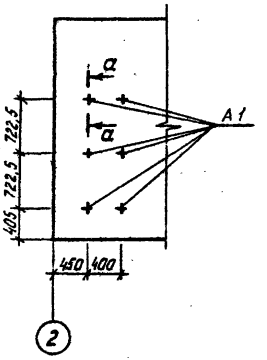

Спецификация элементов

Марка, поз.	Обозначение	Наименование	Кол.	Масса ед. кг	Примечание
МР1	Лист 25	Металлическая рамка МР1	1		
МР2	То же	Металлическая рамка МР2	2		
МР3	"	Металлическая рамка МР3	6		
А1		Анкер М16×50 ℓ=260мм	12	0,41	
		Ф16 АI ℓ = 120мм	12	0,19	
А2		Анкер М12×35 ℓ=150мм	6	0,13	
		Ф12 АI ℓ = 80мм	6	0,07	

План кровли

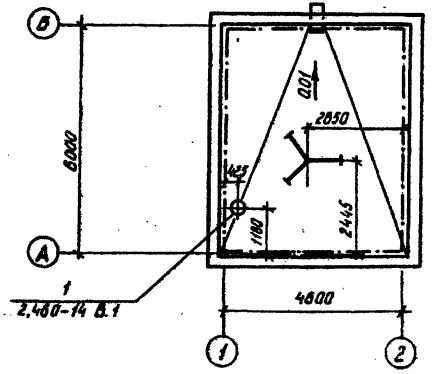

а — а

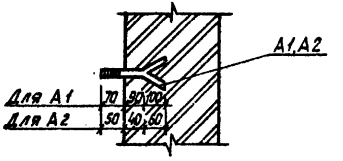

А1, А2

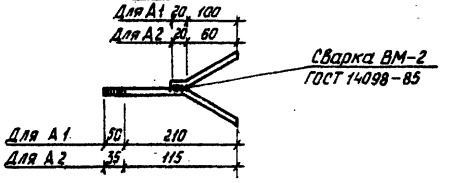

ГИП	Щербаков		ТП 407-1-94.90 -АС
Нач.отд.	Шематова		
Гл.констр.	Лапакин		
Гл.арх.	Соломахин		
Рук.гр.	Надикова		АДЭС 1×100 кВт (Вариант в кирпиче и мелких стеновых блоках)
Разраб.	Довгина		Стадия Р; Лист 11; Листов
Н.контр.	Дубинина	10.97	Виды А, Б. План кровли
			Гипросвязь-4 г. Новосибирск

Привязан

Инв.№

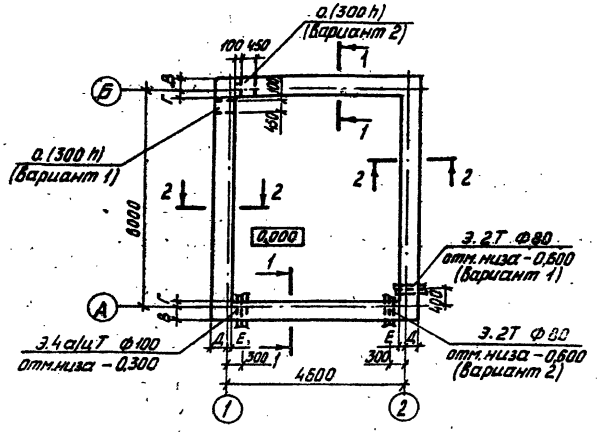

Таблица размеров фундаментов

Материал стены	t°C воздуха	Толщ. стены, мм	В, мм	Г, мм	Д, мм	Е, мм
Кирпич керамический эффективный γ = 1400 кг/м³ ГОСТ 530-80	-20	380	270	130	400	0
	-30	380	270	130	400	0
	-40	510	370	130	500	0
Кирпич полнотелый глиняный обыкновенный γ = 1800 кг/м³ ГОСТ 530-80	-20	380	270	130	400	0
	-30	510	370	130	500	0
	-40	510	370	130	500	0
Мелкие стеновые блоки из тяжелого бетона γ = 600 кг/м³ ГОСТ 21520-89	-20	250	150	150	250	50
	-30	250	150	150	250	50
	-40	250	150	150	250	50

1. Условия строительства приведены в альбоме 1.

2. При привязке проекта глубину заложения фундаментов определять по СНиП 2.02.01-83.

3. Кладку блоков вести на растворе М50. Нижний ряд блоков укладывать по выравненному песчаному основанию стен 50 мм. Местные заделки выполнить из бетона класса В 7,5.

4. Горизонтальную гидроизоляцию выполнить из цементного раствора состава 1:2 толщиной 20 мм на отм. -0,120.

5. При привязке проекта предусматривать защиту теплопроводов, предотвращающую проникновение газа в здание. Конструкцию защиты принимать по согласованию с местными органами газового надзора.

6. Сечения 1-1, 2-2 смотри на листе АС-13.

7. На листе АС-13 на развертках стен цифры в скобках даны для наружной стены толщиной 250 мм.

Привязан

Инв. №

ГИП	Щербаков		
Нач.отд.	Шематович		
Гл.конст.	Ломакин		
Рук.гр.	Куропий		
Разраб.	Попова		
Н.контр.	Дубинина		

ТП 407-1-94.90 -АС

АДЭС 1х100 кВт (Вариант в кирпиче и мелких стенов. блоках)

Стадия	Лист	Листов
Р	12	

Схема расположения элементов фундаментов

Гипросвязь-4 г. Новосибирск

Формат А3

Развёртка стены по оси А

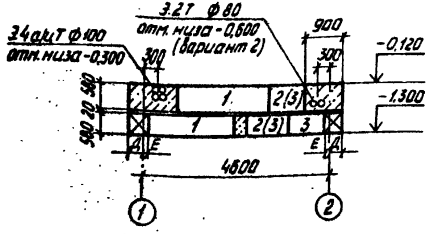

1—1

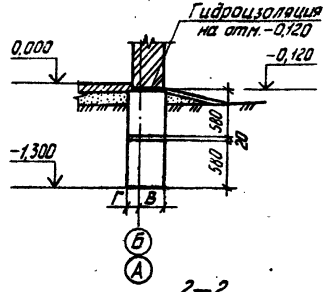

Развёртка стены по оси Б

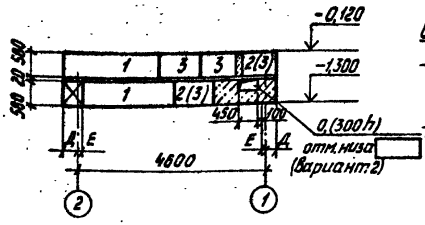

2—2

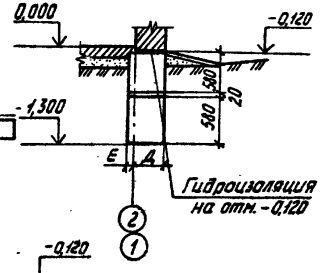

Развёртка стены по оси 1

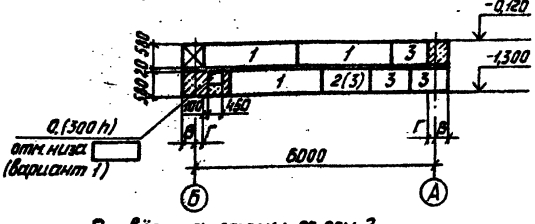

Развёртка стены по оси 2

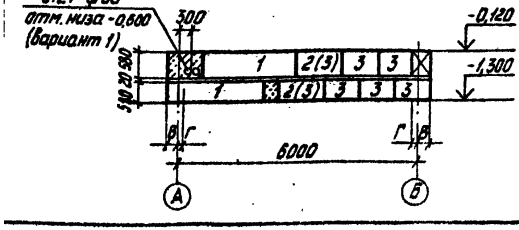

1. Данный лист смотреть совместно с листом АС-12.

Привязан

Инв. №

Спецификация к схеме расположения элементов фундаментов

Марка поз.	Обозначение	Наименование	Кол.	Масса ед. кг	Примечание
		Блоки бетонные для			
		стен толщиной 510 мм			
1	ГОСТ 13579-78	ФБС 24.5.6-Т	9	1630	
2	ГОСТ 13579-78	ФБС 12.5.6-Т	7	790	
3	ГОСТ 13579-78	ФБС 9.5.6-Т	11	590	
		Монолитные заделки			
		Бетон класса В 7,5		1,44	м³
		Блоки бетонные для			
		стен толщиной 380 мм			
1	ГОСТ 13579-78	ФБС 24.4.6-Т	9	1300	
2	ГОСТ 13579-78	ФБС 12.4.6-Т	7	840	
3	ГОСТ 13579-78	ФБС 9.4.6-Т	11	470	
		Монолитные заделки			
		Бетон класса В 7,5		0,94	м³
		Блоки бетонные для			
		стен толщиной 250 мм			
1	ГОСТ 13579-78	ФБС 24.3.6-Т	9	970	
3	ГОСТ 13579-78	ФБС 9.3.6-Т	18	350	
		Монолитные заделки			
		Бетон класса В 7,5		0,81	м³
		Труба асбестоцементная ВКТ 100 ГОСТ 1839-80 ℓ=1800	4		
		Труба 80×4 ГОСТ 3262-75 ℓ=1800	2		

ГИП	Щербаков		ТП 407-1-94.90 -АС
Нач.отд.	Шепатовский		
Гл.констр.	Лопакин		
Рук.гр.	Куропий		АДЗС 1×100 кВт (Вариант в кирпиче и мелких стеновых блоках)
Разраб.	Попова		
Н.контр.	Дубинина	10.07	Развертки стен фундаментов. Сечения.

Стадия	Лист	Листов
Р	13	

Гипросвязь-4 г. Новосибирск

Схема расположения элементов покрытия

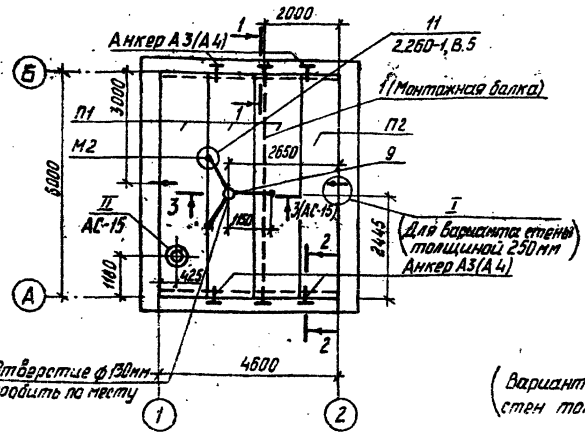

1—1
(Вариант для кирпичных стен толщиной 510мм и 380мм)

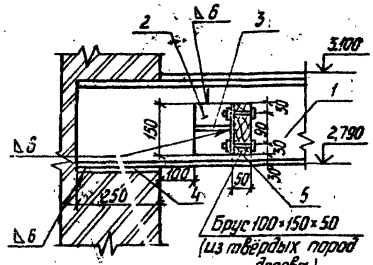

1—1
(Вариант для стен из мелких стеновых блоков толщиной 250мм)

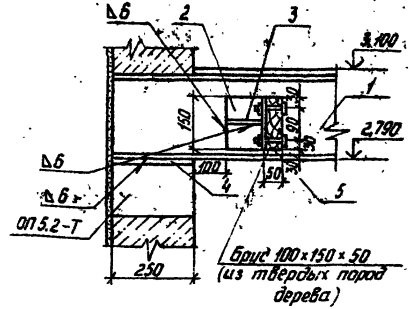

2—2
(Вариант для кирпичных стен толщиной 510мм и 380мм)

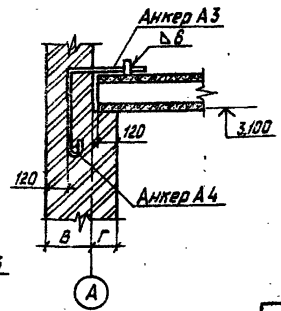

2—2
(Вариант для стен из мелких стеновых блоков толщиной 250мм)

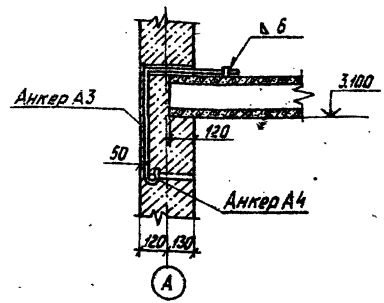

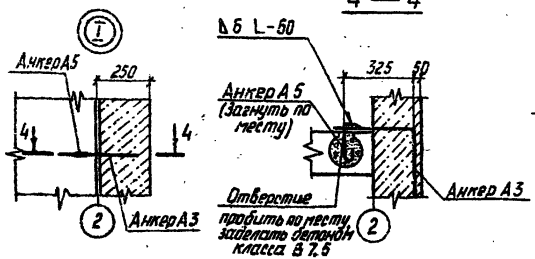

1. Данный лист смотреть с листами АС-15 и АС-16.
2. Сварные швы по ГОСТ 5264-80.

Привязан

Инв.№

ГИП	Щербаков		
Нач.отд.	Шематович		
Гл.констр.	Лопаткин		
Рук.гр.	Куропий		
Разраб.	Попова		
Н.контр.	Дубинина		

ТП 407-1-94.90 -АС

АДЭС 1×100 кВт (Вариант В кирпиче и мелких стеновых блоках)

Стадия	Лист	Листов
Р	14	

Схема расположения элементов покрытия. Узел I. С[illegible]ения.

Гипросвязь-4 г. Новосибирск

Формат А4

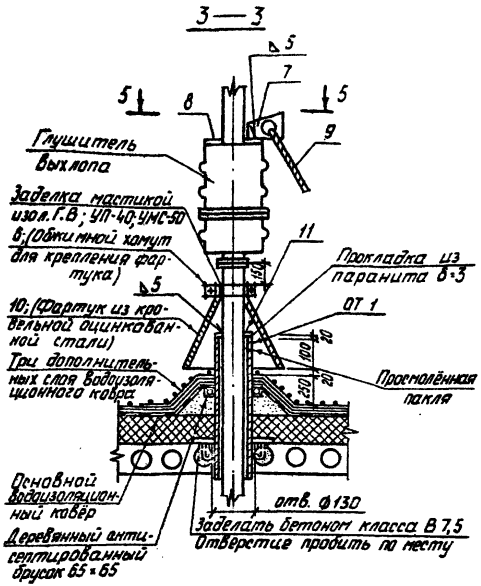

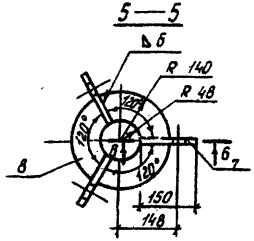

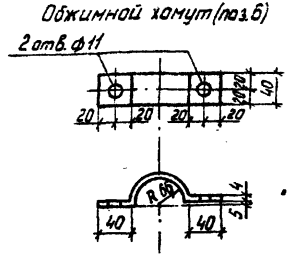

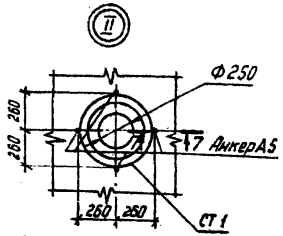

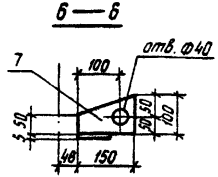

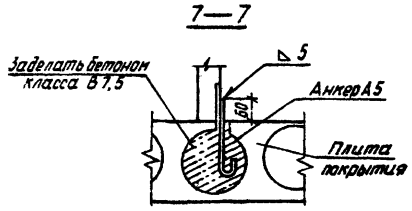

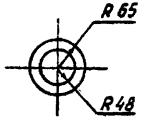

1. Данный лист смотреть совместно с листами АС-14 и АС-16.
2. Сварные швы по ГОСТ 5264-80.

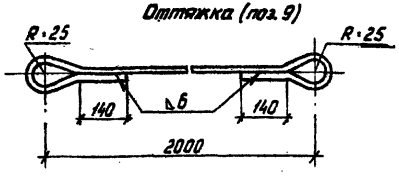



				ТП 407-1-94.90	-АС	
ГИП	Щербаков					
Нач. отд.	Шематович					
Гл. констр.	Ламакин					
Рук. гр.	Куропий					
Разраб.	Попова			АДЭС 1×100 кВт (Вариант в кирпиче и мелких стеновых блоках)	Стадия: Р; Лист: 15; Листов:	
Привязан						
Н. контр.	Дубинина		10.07	Схема расположения элементов покрытия. Узел II. Сечения.	Гипросвязь-4 г. Новосибирск	
Инв. №						

ТП 407-1-94.90 А2

Спецификация к схеме расположения элементов покрытия

Марка, поз.	Обозначение	Наименование	Кол.	Масса ед, кг	Примечание
		Железобетонные элементы			
П1	Серия 1.141 - 1.8.63	Панель ПК 60.12-6 А т V т	3	2100	
П2	Серия 1.141 - 1.8.63	Панель ПК 60.10-6 А т V т	1	1725	
С.Т.1	Серия 1.494-24.8.1	Стакан СБ 4А-1	7	150.0	
ОП5.2-Т	Серия 1.225-2.11-4.0.0.0-01	Опорная подушка ОП5.2-Т	2	50.0	Для стены толщ 250мм
		Металлические элементы			
А3	ТП 407-1-94.90, лист 15	ф 10А-I, ГОСТ 5781-82, ℓ=1100	4(6)	0.68	
А4		ф 10А-I, ГОСТ 5781-82, ℓ=300	4	0.19	без черт.
А5	ТП407-1-94.90, лист 15	ф 10А-III, ГОСТ 5781-82, ℓ=260	4(6)	0.16	
ОТ1	ТП407-1-94.90, лист 21	Опорная труба ОТ1	1	21.82	
1		Двутавр 30 М-ВТУ 14-2-427-80 / ВСт3Г ПС5 ГОСТ 380-88			
		ℓ=6240	1	313.25	
2		Уголок 100×100×6.5-В ГОСТ 8509-86 / ВСт3сп5 ГОСТ 380-88			
		ℓ=150	4	1.52	
3		Полоса 6×100-В-2 ГОСТ 103-76 / ВСт3сп5 ГОСТ 380-88			
		ℓ=100	4	0.47	
4		Полоса 10×250-В-2 ГОСТ 103-76 / ВСт3сп5 ГОСТ 380-88			
		ℓ=250	2	4.91	

Продолжение

Марка, поз.	Обозначение	Наименование	Кол.	Масса ед, кг	Примечание
5		Болт М20×7.5 ГОСТ 7798-70	8		
6		Полоса 4×40-В-2 ГОСТ 103-76 / ВСт3сп5 ГОСТ 380-88			
		ℓ=290	2	0.31	Выполнить по черт.
7		Полоса 6×100-В-2 ГОСТ 103-76 / ВСт3сп5 ГОСТ 380-88			
		ℓ=150	3	0.71	Выполнить по черт.
8		Полоса 5×280-В-2 ГОСТ 103-76 / ВСт3сп5 ГОСТ 380-88			
		ℓ=280	1	3.1	Выполнить по черт.
9		ф12А-III, ГОСТ 5781-82, ℓ=2520	3	2.24	
М2	Серия 2.260-1, 8.5	Изделие М2	3	1.6	
10		Кровсталь δ=0.8, ОСТ 14-11-196-86	0.57		м²
11		Полоса 5×65-В-2 ГОСТ 103-76 / ВСт3сп5 ГОСТ 380-88			
		ℓ=65	1	0.17	Выполнить по черт.

1. Данный лист смотреть совместно с листами АС-14 и АС-15.
2. На опорах торцы панелей покрытия заделать бетоном кл В7.5 на 120мм.
3. Швы между панелями заделать цементным раствором марки М100.
4. Отверстия в плитах пробивать, не нарушая более 1ого ребра.
5. Все металлические изделия окрасить масляной краской за 2 раза.
6. Количество в скобках даны для варианта стен из мелких стеновых блоков толщиной 250 мм.

ГИП	Щербаков		
Нач.отд	Шематович		
Гл.спец.	Помакин		
Рук.гр.	Куролий		
Проверил	Куролий		
Разраб.	Попова		
Н.контр.	Дубинина		10.07

ТП 407-1-94.90 — АС

АДЭС 1×100 кВт (вариант в кирпиче и мелких стеновых блоках)

Схема расположения элементов покрытия. Спецификация к схеме.

Стадия	Лист	Листов
Р	16	

Гипросвязь-4 г. Новосибирск

Привязан

Инв. №

Взам. инв. №

Подпись и дата

Спецификация к схеме расположения элементов подпольных каналов и фундаментов

Марка, поз.	Обозначение	Наименование	Кол.	Масса ед, кг	Примечание
		Фундаменты под оборудование			
ФОм1	ТП 407-1-94.90 АС-19	Фундамент дизель-генератора	1		
ФОм2	ТП 407-1-94.90 АС-20	Фундамент под насос	1		
		Металлические элементы			
К1	ТП 407-1-94.90 АС-24	Крышка К1	13	8.46	
К2	ТП 407-1-94.90 АС-24	Крышка К2	1	7.62	
К3	ТП 407-1-94.90 АС-24	Крышка К3	3	6.35	
К4	ТП 407-1-94.90 АС-24	Крышка К4	6	22.6	
1		Рифлист δ-5 ГОСТ 8568-77	0.12		м²
		Обрамление каналов			
МН1	ТП 407-1-94.90 АС-27	Изделие закладное МН1	30.53	3.83	п.м
2		Уголок 50×50×5-В ГОСТ 8509-86 В Ст3сп5 ГОСТ 380-88	7.15	3.77	п.м
3		Квадрат 10-В ГОСТ 2591-88 В Ст3сп5 ГОСТ 380-88	23.23	0.785	п.м
А6	ТП 407-1-94.90 АС-18	Скоба ф12А-II ГОСТ 5781-82 с-900	6	0.8	Выполнить по черт.
А7	ТП 407-1-94.90 АС-18	Анкер, М12×50, с-230	4	0.2	Выполнить по черт.
		Труба ф50×3.5 ГОСТ 3262-75 с-1800	3	--	--

1. Данный лист смотреть совместно с листом АС-18

ГИП	Щербаков		ТП 407-1-94.90 -АС		
Нач.отд.	Шеметович				
Гл.констр.	Ломакин		АДЭС 1×100 кВт (Вариант В кирпиче и мелких стеновых блоках)	Стадия	Лист	Листов
Рук.гр.	Куропий			Р	17	
Разраб.	Обихова		Схема расположения элементов подпольных каналов и фундаментов	Гипросвязь-4 г. Новосибирск		
Н.контр.	Аубакина	1987				

Привязан

Инв.№

Формат А3

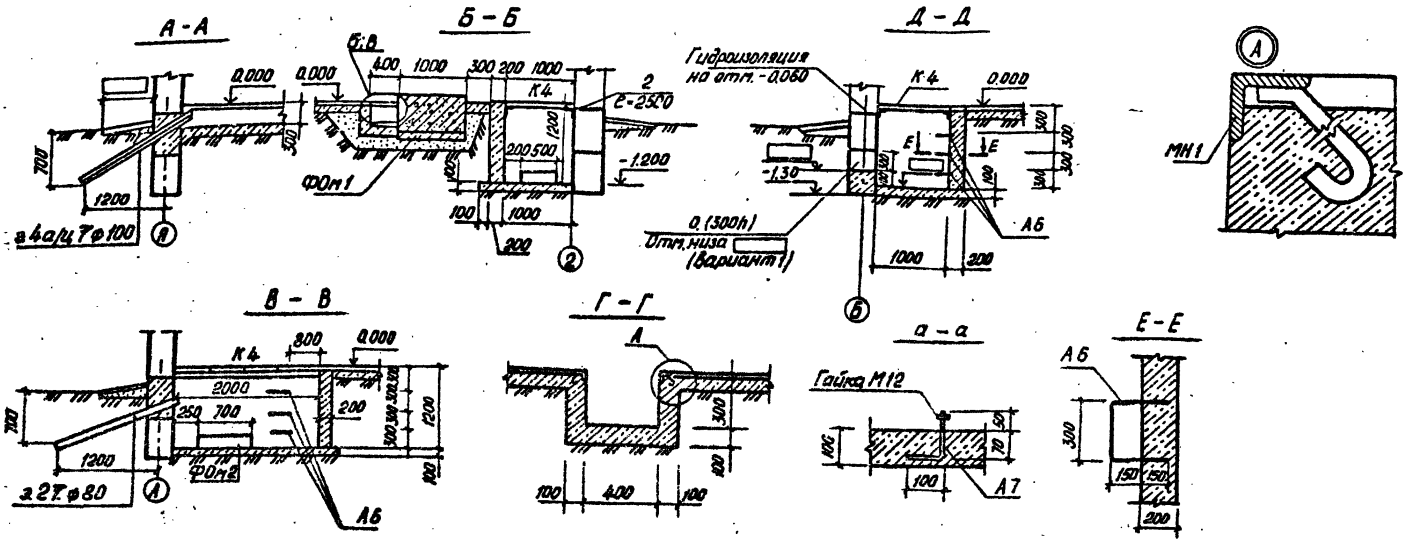

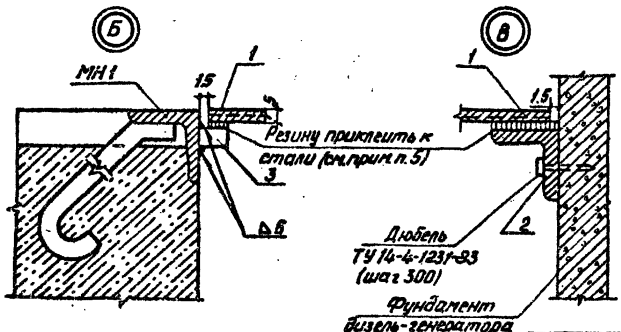

1. Подпольные каналы и приямки выполнить из бетона класса В 7.5.
2. Закладное изделие МН1 заложить в бетон во время устройства бетонной подготовки пола.
3. Боковые поверхности каналов и приямков, соприкасающиеся с грунтом, обмазать битумной мастикой за 2 раза.
4. Данный лист смотреть совместно с листом АС-17
5. Резину принять по ГОСТ 7338-77, клей - по ТУ 38-1051061-76

ГИП	Щербаков			ТП 407-1-94.90 -АС			
Нач.отд.	Шематович						
Гл.констр.	Ломакин						
Рук. гр.	Куропий			АДЭС 1×100 кВт (вариант в кирпиче и мелких стеновых блоках)	Стадия	Лист	Листов
Разраб.	Обухова				Р	18	
Н.контр.	Дубинина			Узлы и детали подпольных каналов	Гипросвязь-4 г. Новосибирск		

Привязан

Инв. №

Формат А3

Фасад

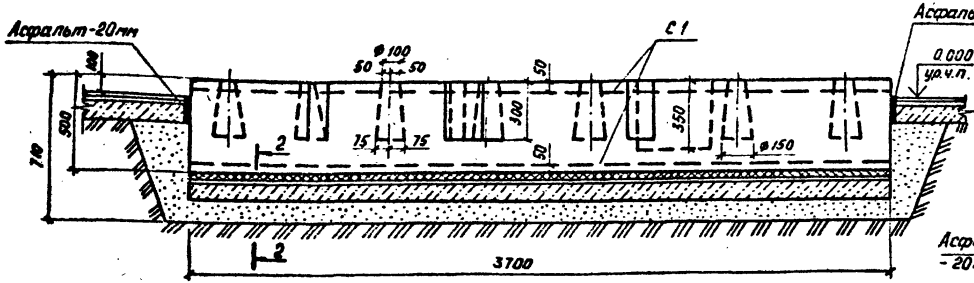

1 — 1

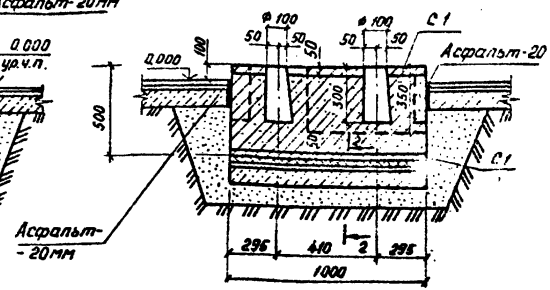

План

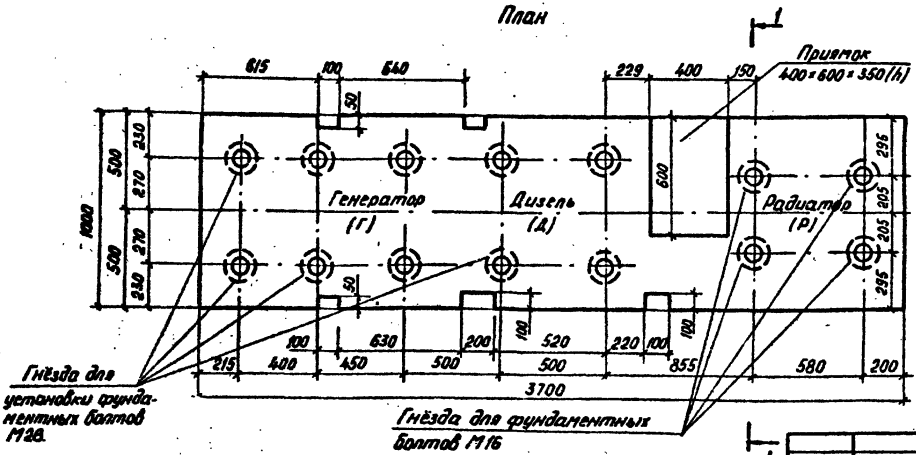

1. Заливку болтов производить раствором М100
2. Верхняя грань фундамента выравнивается по уровню, отклонение от горизонтали не должно превышать ±3мм.
3. Сечение 2-2 см. лист АС-20
4. Спецификацию на фундамент см. лист АС-20

				ТП 407-1-94.90		-АС	
ГИП	Щербаков						
Нач.отд	Шепатовский						
Гл.конст	Ломакин						
Рук.гр.	Куропий			АДЭС 1×100 кВт (Вариант в кирпиче и мелких стеновых блоках)	Стадия	Лист	Листов
Разраб.	Обухова				Р	19	
Привязан				Фундамент Фам1 дизель-генератора типа ДГА-3-100М2 мощностью 100кВт	Гипросвязь-4 г. Новосибирск		
Н.контр	Дубинина		12.92				
Инв.№							

План

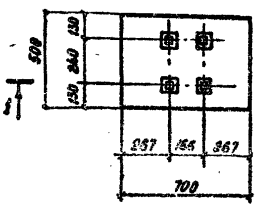

1 — 1

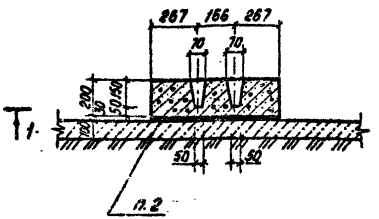

2 — 2

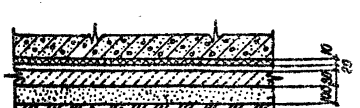

Резиновая прокладка ГОСТ 7338-77-10
Цементная стяжка М 100-20
Бетонная подготовка класса В 7,5-80
Гравийно песчаная подушка-100

Спецификация элементов монолитной конструкции

Формат	Зона	Поз.	Обозначение	Наименование	Кол.	Примечание
				Фундамент ФО м1		
				Сборочные единицы и детали		
			ТП 407-1-94.90 АС-23	Сетка арматурная С1	2	
			ТП 407-1-94.90 АС-23	Стакан М1	14	
			ТП 407-1-94.90 АС-22	Фундаментный болт М28	10	
			ТП 407-1-94.90 АС-22	Фундаментный болт М16	4	
				Материал		
				Бетон класса В 7,5	1.76	м³
				Фундамент ФО м2		
				Материал		
				Бетон класса В 7,5	0,068	м³

1. Данный лист смотреть совместно АС-19
2. Перед укладкой бетона под площадью фундамента под насос проложить минеральный войлок -30мм (до уплотнения), смоченный в парафине.

ТИП	Щербаков		ТП 407-1-94.90 -АС
Нач.отд.	Шематович		
Гл.констр.	Ломакин		
Рук.гр.	Куропий		АДЭС 1×100 кВт (вариант в кирпиче и мелких стеновых блоках)
Разраб.	Обухова		Стадия: Р; Лист: 20; Листов:
Н.контр.	Дубинина		Фундамент ФО м2 под насос типа Ш2-25-1.4/15-1

Гипросвязь-2 г. Новосибирск

Привязан

Инв. №

Формат А3

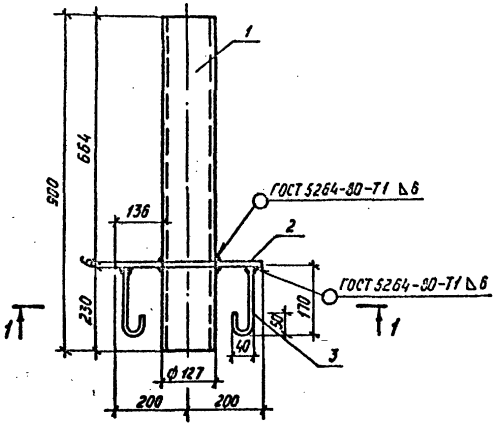

1—1

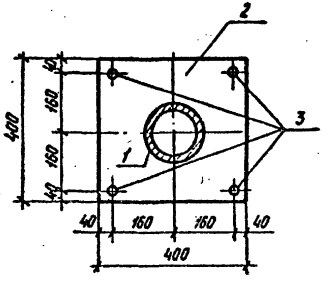

Спецификация элементов ОТ 1

Формат	Зона	Поз.	Обозначение	Наименование	Кол.	Примеч., масса, кг
				Опорная труба ОТ 1		
		1		Труба 127×5 ГОСТ 8732-78		
				ℓ = 900	1	13,5
		2		Полоса 6×400-В-2 ГОСТ 103-76		
				Вст3сп5 ГОСТ 380-88		
				ℓ = 400	1	7,54
		3		Ф 12А-I ГОСТ 5781-82		
				ℓ = 220	4	0,195

1. Сварку производить электродами Э-42.

				ТП 407-1-94.90 -АС			
			ГИП	Щербаков			
			Нач.отд.	Шематович			
			Гл.констр.	Ламакин			
Привязан			Рук.гр.	Куропий	АДЭС 1×100 кВт (Вариант в кирпиче и мелких стеновых блоках)	Стадия	Лист	Листов
			Разраб.	Попова		Р	21	-
			Н.контр.	Дубинина	Опорная труба ОТ 1	Гипросвязь-4 г. Новосибирск		
Инв. №								

Формат А3

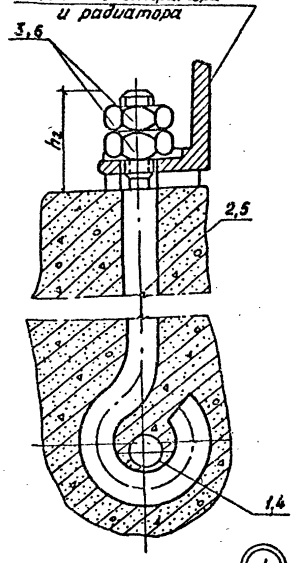

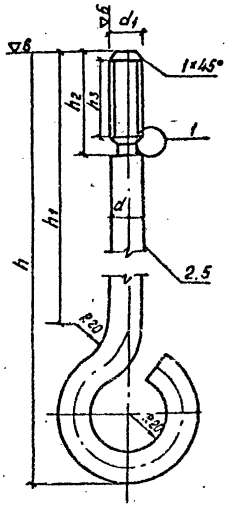

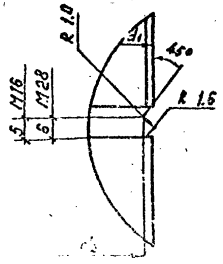

Клин (поз.1,4)

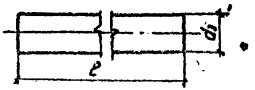

Таблица фундаментных болтов

Агрегат	мм									
	d	d_1	d_2	h	h_1	h_2	Выпр. длина (L)	l	d_3	h_3
Дизель-генератор ДГА-3-100М2	28	М27×2	22,5	350	252	70	553	95	28	62
Радиатор ДГА-3-100М2	16	М16×1,5	13	330	238	55	465	95	16	48

Спецификация на фундаментные болты

Формат	Зона	Поз.	Обозначение	Наименование	Кол.	Примеч. масса, кг
				Фундаментный болт М28		
				Круг В28 ГОСТ 2590-88 / ВСт3сп5 ГОСТ 380-88		—
		1		l = 95	1	2.67
		2		l = 553	1	0.46
		3		Гайка М27×2 ГОСТ 5915-70	2	0.16
				Фундаментный болт М16		
				Круг В15 ГОСТ 2590-88 / ВСп. 3сп5 ГОСТ 380-88		
		4		l = 95	1	0.73
		5		l = 465	1	0.15
		6		Гайка М16×1,5 ГОСТ 5915-70	2	0.033

ГИП	Щербаков		ТП 407-1-94.90 — АС
Нач отд	Щематович		
Гл конст	Ломакин		
Рук. гр.	Кирпичи		АДЭС 1×100кВт (Вариант в кирпиче и мелких стеновых блоках)
Разраб	Обухова		Фундаментный болт дизель-генератора и радиатора
Изменен	Дубинина	10.97	

Стадия	Лист	Листов
Р	22	

Гипросвязь-4 г. Н. Новгород

Привязан

Стакан для устройства гнезда под фундаментные болты (М1)

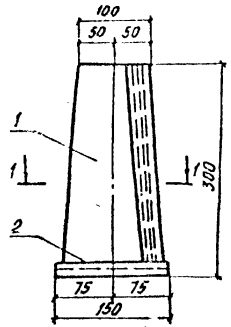

1—1

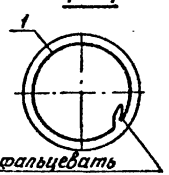

Развертка

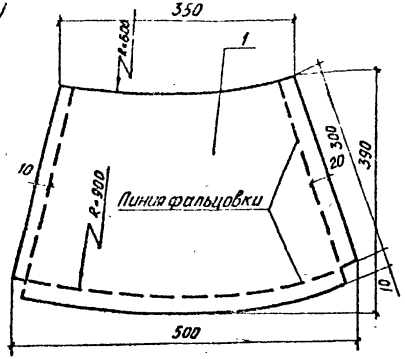

Днище

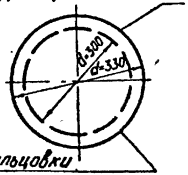

Спецификация элемента сборной конструкции

Формат	Зона	Поз	Обозначение	Наименование	Кол	Примеч. Масса, кг
				Стакан для устройства гнезда, М1		
		1		Кровельн. ст. 8-08 ОСТ 14-11-195-86	0,2 м²	13
		2		Кровельн. ст. 8-08 ОСТ 14-11-195-86	0,03 м²	0,20
				Сетка С1		
				ФВА-I. ГОСТ 5781-82		
		3		ℓ = 950	25	0,38
		4		ℓ = 3650	7	1,44

Сварку сеток производить электродами типа Э-42

Сетка С1

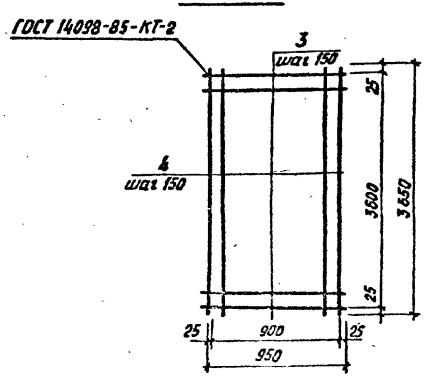

ГИП	Щербаков		ТП 407-1-94.90 —АС
Нач. отд.	Шематович		
Гл. констр.	Ломакин		
Рук. гр.	Куропий		
Разраб.	Обухова		АДЭС 1×100 кВт (Вариант в кирпиче и мелких стеновых блоках)
Н. контр.	Дубинина	10.07	Стакан для устройства гнезда под фундаментный болт (М1) Сетка С1

Стадия	Лист	Листов
Р	23	

Гипросвязь-4 г. Новосибирск

Привязан

Инв. №

Инв. № подл. | Подпись и дата | Взам. инв. №

Формат А3

К 1 — К 3

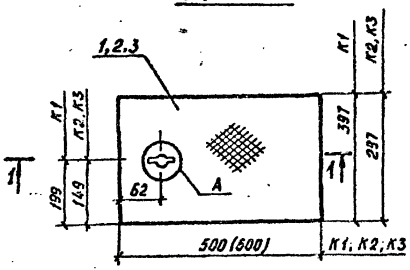

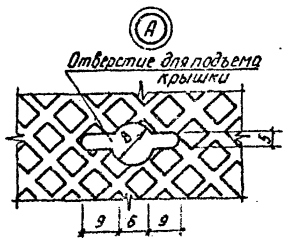

1 — 1

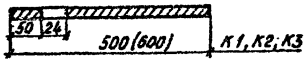

К-4

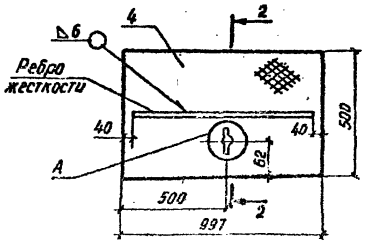

2 — 2

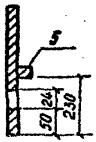

Спецификация элементов К1 – К4

Формат	Зона	Поз.	Обозначение	Наименование	Кол.	Примеч. масса, кг
				К1		
		1		Рифл.Ст.397×5 ГОСТ 8568-77 ℓ=500	1	8.46
				К2		
		2		Рифл.Ст.297×5 ГОСТ 8568-77 ℓ=600	1	7.62
				К3		
		3		Рифл.Ст.297×5 ГОСТ 8568-77 ℓ=500	1	6.35
				К4		
		4		Рифл.Ст.997×5 ГОСТ 8568-77 ℓ=500	1	21.15
		5		Полоса 5×40-В-2 ГОСТ 103-76		
				Полоса ВСт3кп2 ГОСТ 380-88		
				ℓ=917	1	1.45

1. Высоту сварных швов принимать равной наименьшей из толщин свариваемых элементов.
2. Соединение отдельных элементов выполнить ручной дуговой электросваркой в соответствии ГОСТ 5264-80 электродами Э-42
3. Размеры в скобках даны для крышки К2.

				ТП 407-1-94.90 -АС		
ГИП	Щербаков					
Нач.отд.	Шематович					
Гл.конст.	Лэмакин					
Рук.гр.	Куропий			АДЭС 1×100 кВт (вариант в кирпиче и мелких стеновых блоках)	Стадия	Лист	Листов
Разраб.	Обухова				Р	24	
Н.контр.	Дубинина		10.07.	Металлические крышки К1-К4	Гипросвязь-4 г. Новосибирск		

Привязан

Инв.№

Формат А3

МР 1 , МР 2

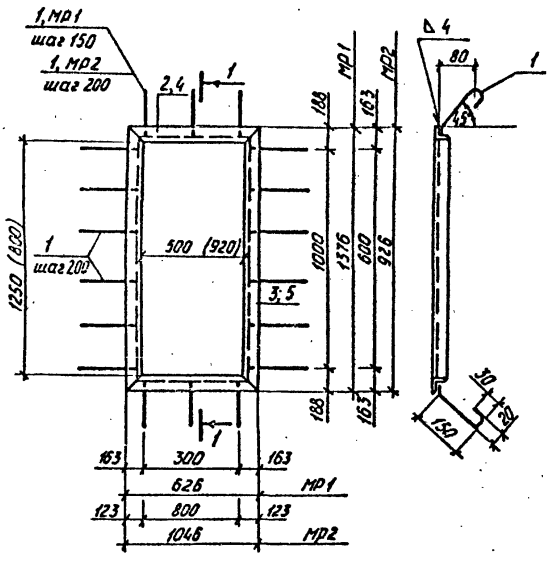

1—1

МР 3

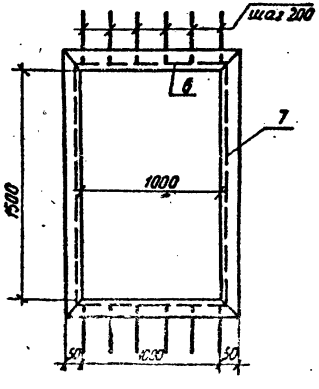

Спецификация элементов МР1 — МР3

Формат	Зона	Поз.	Обозначение	Наименование	Кол.	Примеч., масса, кг
				МР1		
		1		ФбА-I ГОСТ 5781-82 ℓ=250	18	0,05
				Уголок 63×63×5-В ГОСТ 8509-86 / Вст3кп2 ГОСТ 380-88		
		2		ℓ=626	2	3,01
		3		ℓ=1376	2	6,62
				МР2		
		1		ФбА-I ГОСТ 5781-82 ℓ=250	18	0,06
				Уголок 63×63×5-В ГОСТ 8509-86 / Вст3кп2 ГОСТ 380-88		
		4		ℓ=926	2	4,45
		5		ℓ=1046	2	5,03
				МР3		
		1		ФбА-I ГОСТ 5781-82 ℓ=250	12	0,06
				Уголок 50×50×5-В ГОСТ 8509-86 / Вст3кп2 ГОСТ 380-88		
		6		ℓ=1100	2	4,15
		7		ℓ=1600	2	6,05

1. Сварку производить электродами Э-42 в соответствии с требованиями ГОСТ 5264-80.
2. Размеры в скобках даны для МР2.

ГИП	Щербаков		ТП 407-1-94.90 — АС
Нач.отд.	Шематович		
Гл.констр.	Ломакин		
Рук.гр.	Куропий		АДЗС 1×100 кВт (Вариант в кирпиче и мелких стеновых блоках
Разраб.	Обухова		Металлические рамки МР1 — МР3
Н.контр.	Дубинина	10.07	Гипросвязь-4 г. Новосибирск

Стадия	Лист	Листов
Р	25	

Привязан

Инв.№

ЖР 1

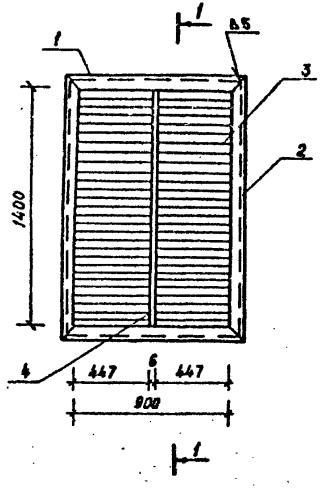

1–1

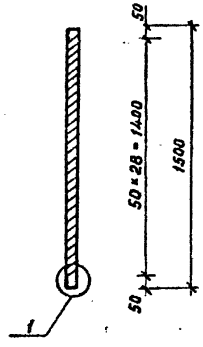

Спецификация элемента ЖР1

Формат	Зона	Поз.	Обозначение	Наименование	Кол.	Примеч. масса кг
				ЖР 1		
				Детали		
				Уголок 50×50×5-В-ГОСТ 8509-86 / Вст3сп5 ГОСТ 380-88		
		1		ℓ=1000	2	3.77
		2		ℓ=1500	2	5.66
		3		Полоса 18×45-В-2 ГОСТ 103-76 / Вст3сп5 ГОСТ 380-88		
				ℓ=463	58	0.29
		4		Полоса 6×45-В-2 ГОСТ 103-76 / Вст3сп5 ГОСТ 380-88		
				ℓ=1470	1	3.18

Жалюзийное перо (поз.3)

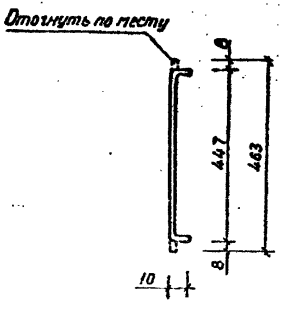

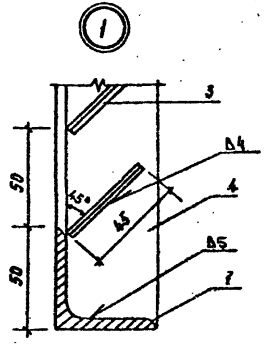

Сварные швы по ГОСТ 5264-80.

Высоту сварного шва принять по наименьшей толщине свариваемых элементов.

ГИП	Щербаков		ТП 407-1-94.90 –АС			
Нач.отд.	Шематов					
Гл.конст.	Ломакин					
Рук.гр.	Куролий		АДЭС 1×100 кВт (вариант в кирпиче и мелких стеновых блоках)	Стадия	Лист	Листов
Разраб.	Обихова			Р	26	
Привязан			Решетка жалюзийная ЖР1	Гипросвязь-4 г. Новосибирск		
Н.контр.	Кубинина	10.02				

Инв.№

Формат А3

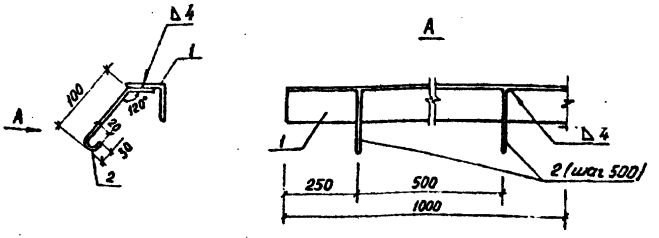

Спецификация элементов МН1

Формат	Зона	Поз.	Обозначение	Наименование	Кол.	Примеч. масса, кг
				МН1		
		1		Уголок $\frac{50\times50\times5\text{-}8\ ГОСТ\ 8509\text{-}86}{8Ст3сп5\ ГОСТ\ 380\text{-}88}$		
				$\ell = 1000$	1	3.77
		2		ф6А-I, ГОСТ 5781-82		
				$\ell = 170$	2	0.04

Сварку вести с двух сторон в соответствии с ГОСТ 5264-80, электродами Э-42.

Привязан

Инв. №

ГИП	Щербаков		
Нач.отд.	Шематович		
Гл.конс.	Ломакин		
Рук. гр.	Куролий		
Разраб.	Обухова		
Н.ка-тр.	Дубинина		19.07

ТП 407-1-94.90 -АС

АДЭС 1×100 кВт (вариант в кирпиче и мелких стеновых блоках)

Стадия	Лист	Листов
Р	27	

Изделие закладное МН1

Гипросвязь-4 г. Новосибирск

ТП 407-1-94.90 А-2

Подпись и дата

Взам. инв. №

Ведомость рабочих чертежей основного комплекта ОВ

Лист	Наименование	Примечание
1	Общие данные (начало)	
2	Общие данные (окончание)	
3	План. Разрез 1–1	
4	Крепление брезентовой вставки	
5	План и схема системы отопления	

Основные показатели по чертежам отопления и вентиляции

Наименование здания (сооружения) помещения	Объём, м³	Расчетная температура, tм, °С	Расход тепла, Вт (ккал/ч)				Расход холода, Вт (ккал/ч)	Установленная мощность эл. двиг., квт
			На отопление	На вентиляцию	На горячее водоснабжение	Общий		
АДЭС	85,56	– 20	7400 / 6400	—	—	—	—	0,225*
		– 30	8350 / 7200	—	—	—	—	0,225*
		– 40	9860 / 8500	—	—	—	—	0,225*

Ведомость ссылочных и прилагаемых документов

Обозначение	Наименование	Примечание
	Ссылочные документы	
Серия 5.904 — 4	Двери и люки вентиляционных камер	
Серия 4.904 — 69	Детали крепления санитарно-технических приборов и трубопроводов	
Серия 5.903 — 2, вып.1	Воздухосборники для систем отопления и теплоснабжения	
Серия 4.903 — 10, вып 8	Грязевики	
	Прилагаемые документы	
ТП 407-1-94.90 ОВ.СО	Спецификация оборудования	Альбом 4
ТП 407-1-94.90 ОВ.ВМ	Ведомость потребности в материалах	Альбом 5

*Установленная мощность приведена без учёта мощности на электроподогрев утеплённых воздушных клапанов.

Типовой проект разработан в соответствии с действующими нормами и правилами, обеспечивающими безопасную эксплуатацию сооружения при соблюдении предусмотренных проектом мероприятий.

Главный инженер проекта С.И. Щербаков

Главный инженер проекта привязки

Привязан			
Инв.№			
ТП 407-1-94.90 –ОВ			
Гип	Щербаков		
Нач.отд	Дмитриева		
Гл.спец.	Таропова		2.94
Рук.гр.	Туркина		2.94
Разраб.	Быкова		
Н.контр.	Дубинина		1007

АДЭС 1×100 кВт (Вариант в кирпиче и мелких стеновых блоках)

Стадия	Лист	Листов
Р	1	5

Отопление и вентиляция. Общие данные (начало)

Гипросвязь-4 г. Новосибирск

Формат А3

Характеристика отопительно-вентиляционных систем

Обозначение системы	Кол систем	Наименование обслуживаемого помещения (технологического оборудования)	Тип установки	Вентилятор: Тип, исполнен по взрывозащите	N	Схема исполнен.	Положение	L, м³/ч	p, Па (кгс/м²)	n, об/мин	Электродвигатель: Тип исполнение по взрывозащите	N, кВт	n, об/мин	Фильтр: Тип	N	Кол.	Δp Па (кгс/м²)	Концентрация мг/м³: Начальная	Конечная	Примечание
П1	1	АДЭС	—	—	—	—	—	—	—	—	—	—	—	—	—	—	—	—	—	КВУ 600×1000
В1	1	АДЭС	—	—	—	—	—	—	—	—	—	—	—	—	—	—	—	—	—	КВУ 600×1000
В1 рецирк	1	АДЭС	—	—	—	—	—	—	—	—	—	—	—	—	—	—	—	—	—	П 600×1000 без эл.подогрев.

Общие указания

Общую пояснительную записку по проекту см. альбом 1. Раздел ОВ выполнен в соответствии со СНиП 2.04.05-86, СНиП 3.05.01-85, ВСН 333-87 и с учетом технологических требований, приведенных в техописании дизель-генератора. Система отопления решена на поддержание температуры в дизельной +16°С. Теплоноситель – вода с температурой 95–70° С. В качестве нагревательных приборов приняты конвекторы „Комфорт".

Вентиляция дизельной – общеобменная приточно-вытяжная, рассчитанная на ассимиляцию теплоизбытков от дизель-генератора. Тепловыделения в помещение от генератора 7740 ккал/час, от дизеля 21000 ккал/час. Вытяжка – механическая осевым вентилятором блока охлаждения дизель-генератора, производительностью 10600 м³/час, забирающим воздух из дизельной и удаляющим его за пределы дизельной. При этом в дизельной обеспечивается температура не выше +42°С при температуре наружного воздуха по параметрам „А" не выше +34°С. Приток воздуха – естественный через жалюзи с утепленным клапаном КВУ за счёт разрежения, создаваемого вентилятором блока охлаждения. Работа системы вентиляции автоматизирована. При повышении температуры в помещении дизельной до +42°С открываются заслонки на притоке и выбросе и закрывается рециркуляционная заслонка. При понижении температуры в дизельной до +20°С заслонка рециркуляционная открывается, а на притоке и вытяжке заслонки закрываются. Монтаж системы отопления и вентиляции вести в соответствии со СН и П 3.05.01-85. После наладки системы отопления нагревательные приборы и трубопроводы окрасить под цвет стен, а трубопроводы, проложенные в приямке, покрыть антикоррозийным составом и теплоизолировать. Состав изоляции приведён в ведомости (альбом 5)

План-схема

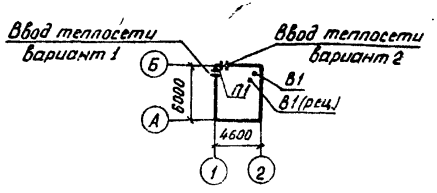

ГИП	Щербаков		ТП 407-1-94.90	-ОВ
Нач.отд	Дмитриева			
Гл.спец	Торопова			
Рук.гр	Туркина			
Разраб	Быкова		АДЭС 1×100 кВт (Вариант в кирпиче и мелких стеновых блоках)	Стадия: Р; Лист: 2; Листов:
Привязан				
Н.контр	Дубинина		Отопление и вентиляция. Общие данные (окончание)	Гипросвязь-4 г. Новосибирск

План

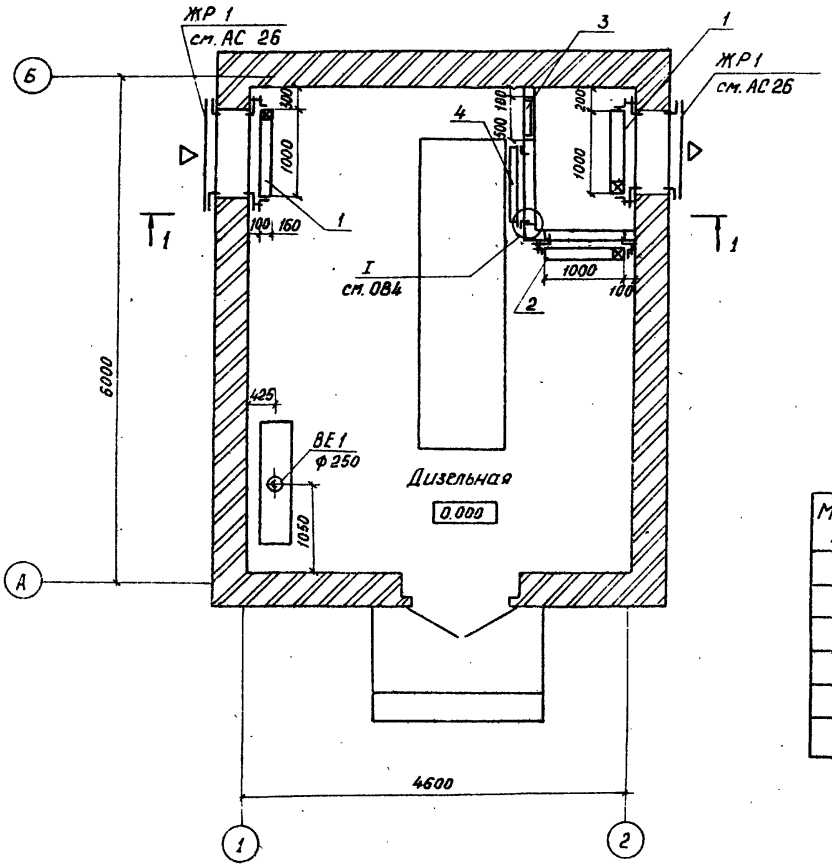

Разрез 1-1

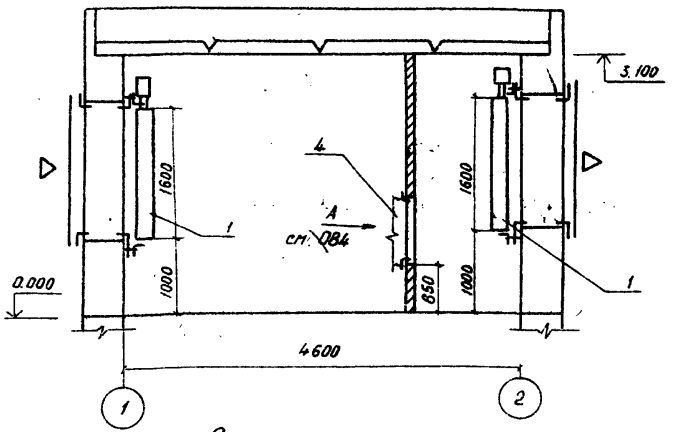

Спецификация

Марка, поз.	Обозначение	Наименование	Кол.	Масса ед., кг	Примечание
1		Клапан воздушный утепленный КВУ 1600×1000	2	135	
		С эл. приводом МЭО 16/25-0.63-82 с эл. подогревом			
		N = 3.6 кВ. т			
2		Заслонка П 1600×1000 АЭД-04900-00-001	1	135	
3	Серия 5.904-4	Дверь герметическая утепленная Ду 1.25×0.5	1	36	
4	ГОСТ 15530-76	Вставка из брезента 4×0.3 м	1		крепить к дизелю

				ТП 407-1-94.90	-08
ГИП	Щербаков				
Нач. отд.	Дмитриева				
Гл. спец.	Горолова		27.9		
Рук. гр.	Гуркина		23.9		
Разраб.	Быкова			АДЭС 1×100 кВт (вариант в кирпиче и мелких стеновых блоках)	Стадия: Р; Лист: 3; Листов:
Н. контр.	Дубинина			Отопление и вентиляция. План. Разрез 1-1	Гипросвязь-4 г. Новосибирск

Привязан

Инв. №

Формат А3

Крепление брезентовой вставки

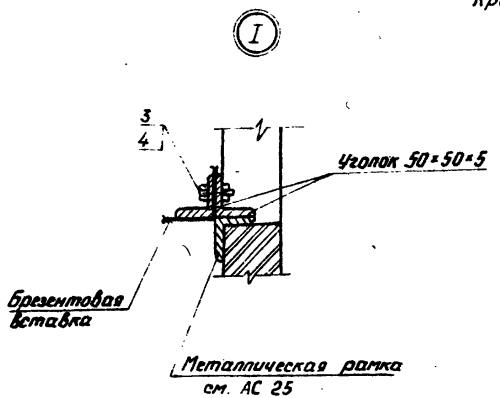

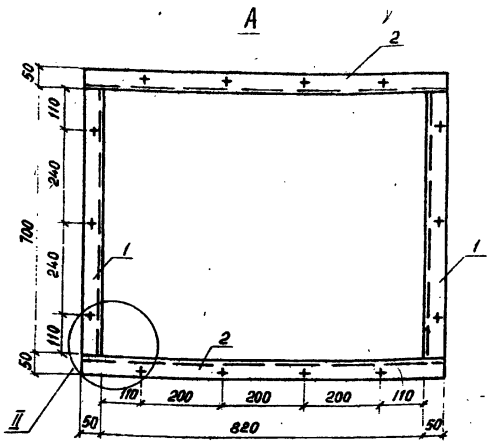

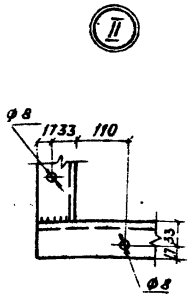

Спецификация

Марка, поз.	Обозначение	Наименование	Кол.	Масса ед., кг	Примечание
1		Уголок 50×50×5-А ГОСТ 8509-86 / Ст.3сп ГОСТ 380-88	8	3.77	ℓ=700
2		Уголок 50×50×5-А ГОСТ 8509-86 / Ст.3сп ГОСТ 380-88	8	3.77	ℓ=920
3		Болт М8-80×35.58 ГОСТ 7798-70	28	0.019	
4		Гайка М8-7Н.5 ГОСТ 5915-70	28	0.00513	

Крепление брезентовой вставки к визелю аналогично

ГИП	Щербаков			ТП 407-1-94.90	-08
Нач.отд	Дмитриева				
Гл.спец	Горопова		27.9		
Рук.гр.	Туркина		13.9	АДЭС 1×100 кВт (вариант в кирпиче и мелких стеновых блоках)	Стадия: Р; Лист: 4; Листов:
Разраб.	Быкова				
Н.контр.	Дубинина		10.97	Отопление и вентиляция. Крепление брезентовой вставки	Гипросвязь-4 г. Новосибирск

Привязан

Инв. №

Формат А3

План

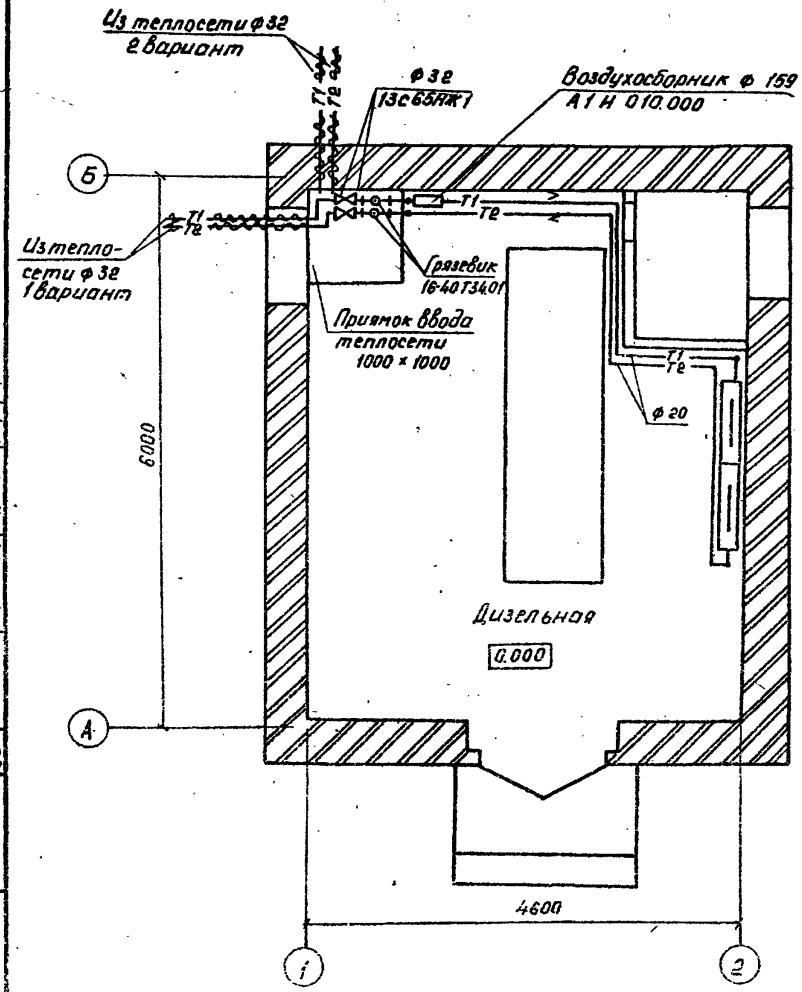

Схема системы отопления

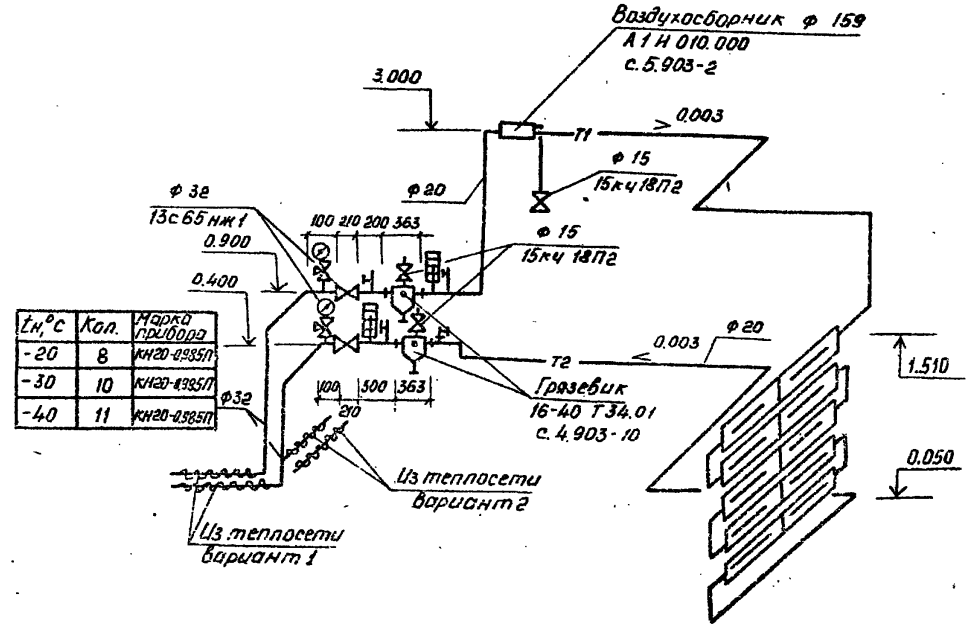

$t_н$, °С	Кол.	Марка прибора
-20	8	КН20-0,985П
-30	10	КН20-0,985П
-40	11	КН20-0,985П

				ТП 407-1-94.90	-08
ГИП	Щербаков		6.94		
Нач.отд	Дмитриева		6.94		
Гл.спец	Горохова		6.94		
Рук.гр.	Тиркина		6.94	АДЭС 1×100 кВт (вариант в кирпиче и мелких стеновых блоках)	Стадия: Р; Лист: 5; Листов:
Разраб.	Быкова		6.94	Отопление и вентиляция План и схема системы отопления	Гипросвязь-4 г. Новосибирск
Привязан					
Инв.№		Н.контр	Дубинина		

Формат А3

gost.e-ecolog.ru