# ТИПОВОЙ ПРОЕКТ 810-1-35.90 ЗИМНЯЯ ТЕПЛИЦА ПРОЛЕТОМ 18М ПЛОЩАДЬЮ 3 ГА

## АЛЬБОМ 7

МЕХАНИЗМ ВЕНТИЛЯЦИИ. МЕХАНИЗМ ЗАШТОРИВАНИЯ КРОВЛИ ТЕПЛИЦЫ. УСТРОЙСТВО ДЛЯ ОБСЛУЖИВАНИЯ КРОВЛИ ТЕПЛИЦЫ. УСТРОЙСТВО ДЛЯ ПОДЪЕМА РЕГИСТРОВ И ШПАЛЕР

24457-09

Привязан

Инв. №

gost.e-ecolog.ru

# ТИПОВОЙ ПРОЕКТ 810-1-359.90 ЗИМНЯЯ ТЕПЛИЦА ПРОЛЕТОМ 18М ПЛОЩАДЬЮ 3 ГА

# АЛЬБОМ 7

МЕХАНИЗМ ВЕНТИЛЯЦИИ. МЕХАНИЗМ ЗАШТОРИВАНИЯ КРОВЛИ ТЕПЛИЦЫ. УСТРОЙСТВО ДЛЯ ОБСЛУЖИВАНИЯ КРОВЛИ ТЕПЛИЦЫ. УСТРОЙСТВО ДЛЯ ПОДЪЕМА РЕГИСТРОВ И ШПАЛЕР


Разработан Центральным экспериментальным конструкторско-технологическим бюро „Промтеплица"

Директор В.Г. Фурман

Главный конструктор проекта А.А. Васильев



Утвержден:
Главным научно-проектным управлением по строительству Госкомиссии Совмина СССР по продовольствию и закупкам
Приказ от 21.09.1990г. № 11
Введен в действие институтом Гипронисельпром
Приказ от 25.09.1990г. № 109


24457-09

Привязан

Инв. №

| Обозначение | Наименование | Стр. |
|---|---|---|
| 5854-386 МЧ | Механизм вентиляции зимних теплиц пролетом 18 метров, площадью 3,0га. Монтажный чертеж. | 4 |
| 5854-386 | Механизм вентиляции зимних теплиц пролетом 18 метров, площадью 3,0га. Спецификация | 5 |
| 5854-386 ИЭ | Механизм вентиляции зимних теплиц пролетом 18 метров, площадью 3,0га. Инструкция по эксплуатации | 5 |
| 5854-386.01 | Механизм коньковой вентиляции L=92,45м | |
| | Спецификация комплекта монтажных частей. | 8 |
| 5854-386.01 МЧ | Механизм коньковой вентиляции L=92,45м | |
| | Монтажный чертеж. | 9 |
| 5854-386.01.01 СБ | Опора МВ5-1. Сборочный чертеж | 14 |
| 5854-361.01.02.000СБ | Звездочка МВ3-2. Сборочный чертеж | 14 |
| 5854-361.01.03.000СБ | Звездочка МВ3-3. Сборочный чертеж | 14 |
| 5854-386.01.002 | Вал | 15 |
| 5854-386.01.003 | Кронштейн МВ5-17 | 15 |
| 5854-386.01.004 | Опора МВ5-18 | 16 |
| 5854-386.01.001 | Плита МВ5-7 | 16 |
| 5854-065.011.104 | Палец | 16 |
| 5854-235.01.016.002 | Рейка МВ1-79 | 17 |
| 5854-235.01.016.006 | Втулка МВ1-80 | 18 |
| 5854-235.01.016.013 | Втулка соединительная | 18 |
| 5854-235.01.016.014 | Колесо зубчатое МВ1-86 | 18 |
| 5854-235-02.01.003 | Хомут МВ1-25 | 19 |
| 5854-270.06 | Втулка МВ1-101 | 19 |
| 5854-270.03.004 | Корпус | 19 |
| 5854-270.007 | Вкладыш МВ1-102 | 20 |
| 5854-361.01.00.004 | Втулка соединительная МВ3-10 | 20 |


Зимняя теплица пролетам 18 метров площадью 3га

| Изм. | Лист | № докум. | Подп. | Дата |
|---|---|---|---|---|
| Разраб. | Сучкова | | | 4.1.90 |
| Пров. | Симонин | | | 19.09.90 |
| Т. контр. | Васильев | | | 19.11.90 |
| Н. контр. | Чодик | | | 10.12.90 |
| Утв. | Кривуля | | | 19.12.90 |

Содержание альбома — Лит. | Лист 1 | Листов 5

ЦЭКТБ, Промтеплица" Ворошиловград

Копировал: Владыкина — Формат: А4


| Обозначение | Наименование | Стр. |
|---|---|---|
| 5854-361.01.00.001 | Корпус МВ3-7. | 20 |
| 5854-361.01.00.005 | Опора МВ3-11 | 21 |
| 5854-361.01.00.006 | Опора МВ3-12 | 21 |
| 5854-361.01.00.007 | Накладка МВ3-13 | 21 |
| 5854-361.01.00.009 | Упор МВ3-15 | 21 |
| 5854-361.01.00.011 | Упор МВ3-17 | 22 |
| 5854-361.01.00.012 | Кронштейн МВ3-18 | 22 |
| 5854-384.01.009 | Накладка МВ4-12 | 22 |
| 5859-009.101 | Вкладыш подшипника МВ3-38 | 22 |
| 5854-386.02 | Механизм коньковой вентиляции L=86,45м | |
| | Спецификация комплекта монтажных частей | 23 |
| 5854-386.02 МЧ | Механизм коньковой вентиляции L=86,45м | |
| | Монтажный чертеж | 24 |
| 5854-386.03 | Механизм боковой вентиляции. Спецификация комплекта монтажных частей | 25 |
| 5854-386.03 МЧ | Механизм боковой вентиляции. Монтажный чертеж | 26 |
| 5854-386.03.01СБ | Опора МВ5-24. Сборочный чертеж | 30 |
| 5854-361.03.00.001 | Корпус МВ3-42 | 30 |
| 5854-270.03.001 | Рейка МВ5-26 | 31 |
| 5854-384.01.008 | Плита МВ4-11 | 31 |
| 5858-042.00.000 | Механизм зашторивания зимней теплицы пролетом 18 метров площадью 3га. Спецификация | 32 |
| 5858-042.00.000СБ | Механизм зашторивания зимней теплицы пролетом 18 метров площадью 3га. Сборочный чертеж | 33 |
| 5858-042.00.000 ИМ | Механизм зашторивания зимней теплицы пролетам 18 метров площадью 3га Инструкция по монтажу, пуску, регулированию и обкатке изделия на месте его применения | 41 |
| 5858-042.01.000СБ | Опора. Сборочный чертеж | 43 |
| 5858-042.02.000СБ | Опора. Сборочный чертеж | 43 |


Содержание альбома — Лист 2

Копировал: Владыкина — Формат: А4


| Обозначение | Наименование | Стр. |
|---|---|---|
| 5858-042.03.000СБ | Опора. Сборочный чертеж | 44 |
| 5858-032.19.00.000СБ | Блок. Сборочный чертеж | 44 |
| 5858-042.05.000СБ | Планка. Сборочный чертеж. | 45 |
| 5858-032.16.00.000СБ | Ползун. Сборочный чертеж | 45 |
| 5858-027.02.00.000СБ | Шарнир. Сборочный чертеж | 45 |
| 5858-042.08.000СБ | Кронштейн. Сборочный чертеж | 46 |
| 5858-042.09.000СБ | Кронштейн. Сборочный чертеж | 46 |
| 5858-042.10.000СБ | Планка. Сборочный чертеж | 47 |
| 5858-042.11.000СБ | Упор. Сборочный чертеж | 47 |
| 5858-016.017СБ | Устройство натяжное. Сборочный чертеж | 47 |
| 5858-016.111 | Подвеска | 47 |
| 5858-042.00.001 | Балка | 48 |
| 5858-042.00.002 | Балка | 48 |
| 5858-042.00.003 | Штора | 49 |
| 5858-032.00.00.036 | Кнопка | 49 |
| 5858-032.00.00.037 | Шайба | 49 |
| 5858-042.00.006 | Скоба | 49 |
| 5858-042.00.007 | Уголок | 50 |
| 5858-042.00.008 | Втулка | 50 |
| 5858-042.00.009 | Опора | 50 |
| 5858-042.00.010 | Вал | 51 |
| 5858-032.00.00.031 | Пробка | 51 |
| 5858-032.00.00.032 | Прокладка | 51 |
| 5858-032.00.00.029 | Винт | 52 |
| 5858-042.00.014 | Плита | 52 |
| 5858-027.00.00.002 | Муфта | 52 |
| 5858-042.00.016 | Кронштейн | 52 |
| 5858-042.00.017 | Балка | 53 |
| 5858-042.00.018 | Балка | 53 |
| 5858-042.00.019 | Распорка | 54 |
| 5858-042.00.020 | Труба | 54 |
| 5858-042.00.021 | Переходник | 54 |


Содержание альбома — Лист 3

Копировал: Владыкина — Формат: А4


| Обозначение | Наименование | Стр. |
|---|---|---|
| 5858-016.112-02 | Зажим | 55 |
| 5833-017 | Устройство для обслуживания кровли теплиц пролетом 18 метров. Спецификация | 56 |
| 5833-017.001 | Пластина | 56 |
| 5833-017 СБ | Устройство для обслуживания кровли теплиц пролетом 18 метров. Сборочный чертеж | 57 |
| 5833-017 ИЭ | Устройство для обслуживания кровли теплиц пролетом 18 метров. Инструкция по эксплуатации | 59 |
| 5833-017.01СБ | Секция нижняя. Сборочный чертеж | 61 |
| 5833-017.02СБ | Платформа верхняя. Сборочный чертеж | 62 |
| 5833-017.03СБ | Опора. Сборочный чертеж | 63 |
| 5833-017.04СБ | Секция верхняя. Сборочный чертеж | 64 |
| 5833-017.05СБ | Лестница вертикальная. Сборочный чертеж | 65 |
| 5833-017.002 | Палец | 66 |
| 5833-017.003 | Пластина | 66 |
| 5833-017.004 | Подкос | 66 |
| 5833-017.06СБ | Кассета. Сборочный чертеж | 66 |
| 5837-040 | Устройство подъема регистров и шпалер зимних теплиц пролетом 18м площадью 3га Спецификация | 67 |
| 5837-040.01 | Устройство подъема регистров и шпалер зимних теплиц пролетом 18м площадью 3га (овощная теплица). Спецификация | 67 |
| 5837-040.02 | Устройство подъема регистров и шпалер зимних теплиц пролетом 18м площадью 3га (овощная теплица). Спецификация | 67 |
| 5837-040.03 | Устройство подъема регистров и шпалер зимних теплиц пролетом 18м площадью 3га (рассадная теплица). Спецификация | 67 |
| 5837-040СБ | Устройство подъема регистров и шпалер зимних теплиц пролетом 18м площадью 3га | |


Содержание альбома — Лист 4



Копировал: Владыкина — Формат: А4

Альбом 7

810-1-35.90


| Обозначение | Наименование | Стр. |
|---|---|---|
| | Сборочный чертеж | 68 |
| 5837-040 ИЭ | Устройство подъема регистров и шпалер | |
| | зимних теплиц пролетом 18м площадью 3га | |
| | Инструкция по эксплуатации | 69 |
| 5837-040.01.01.000 | Механизм подъема регистров и шпалер | |
| | зимних теплиц пролетом 18м площадью 3га | |
| | Спецификация | 70 |
| 5837-040.01СБ | Устройство подъема регистров и шпалер | |
| | зимних теплиц пролетом 18м площадью 3га | |
| | (овощная теплица). Сборочный чертеж | 71 |
| 5837-040.02СБ | Устройство подъема регистров и шпалер | |
| | зимних теплиц пролетом 18м площадью 3га | |
| | (овощная теплица). Сборочный чертеж | 73 |
| 5837-040.03СБ | Устройство подъема регистров и шпалер | |
| | зимних теплиц пролетом 18м площадью 3га | |
| | (рассадная теплица). Сборочный чертеж | 74 |
| 5837-040.01.01.000СБ | Механизм подъема регистров и шпалер | |
| | зимних теплиц пролетом 18м площадью 3га | |
| | Сборочный чертеж | 75 |
| 5837-040.01.01.01ИСБ | Лестница. Сборочный чертеж | 77 |
| 5837-040.01.01.012СБ | Привод. Сборочный чертеж | 78 |
| 5837-040.01.02СБ | Кронштейн. Сборочный чертеж | 79 |
| 5837-040.01.03СБ | Толкатель. Сборочный чертеж | 79 |
| 5837-040.01.101 | Крюк | 79 |
| 5837-040.03.01СБ | Подвеска. Сборочный чертеж | 79 |


Инв.№подл. | Подп. и дата | Взам.инв.№ | Инв.№дубл. | Подп. и дата

Изм. Лист № докум. Подп. Дата

Содержание альбома

Лист 5

Копировал: Владыкина Формат: А4

5854-386 МЧ

810-1-35.90 Альбом 7

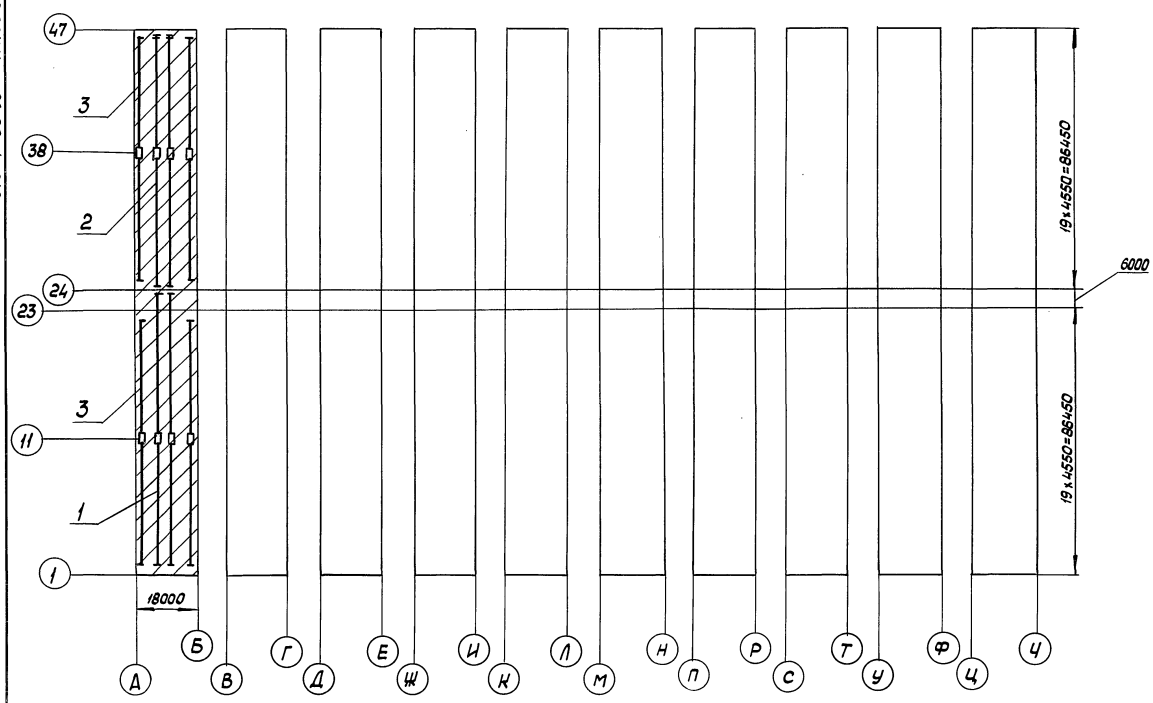


Техническая характеристика

| Наименование параметра | Значение |
|---|---|
| 1. Число оборотов вала, $с^{-1}$. | |
| а) механизма коньковой вентиляции | 0,023 |
| б) механизма боковой вентиляции | 0,023 |
| 2. Угол открывания форточки, град: | |
| а) механизма коньковой вентиляции | 30 |
| б) механизма боковой вентиляции | 32 |
| 3. Время открывания форточки, мин: | |
| а) механизма коньковой вентиляции | 5 |
| б) механизма боковой вентиляции | 5 |
| 4. Тип привода (по ТУ 10.15.141-89) | МР-315 |
| 4.1. Максимальный крутящий момент на выходном валу привода, Нм | 315 |
| 4.2. Номинальная частота вращения выходного вала, $с^{-1}$ | 0,023 |
| 4.3. Установленная мощность электродвигателя, квт | 0,37 |
| 5. Число приводов, шт: | |
| а) механизма коньковой вентиляции | 40 |
| б) механизма боковой вентиляции | 40 |

Размеры для справок

| | | | | | | | | |
|---|---|---|---|---|---|---|---|---|
| | | | | | 5854-386 МЧ | | | |
| Изм. | Лист | № докум. | Подп. | Дата | Механизм вентиляции зимних теплиц пролетом 18м площадью 3,0га | Лит. | Масса | Масштаб |
| Разраб. | | Ставничук | | 18.09.90 | | | 27378 | 1:100 |
| Пров. | | Силютин | | 19.09.90 | | Лист | Листов 1 | |
| Гл. констр. | | Васильев | | 19.09.90 | | ЦЭКТБ, Промтеплица Ворошиловград | | |
| Н. контр. | | Цодик | | 19.09.90 | | | | |
| Утв. | | Кривуля | | 19.09.90 | | | | |

Инв. № подл. | Подп. и дата | Взам. инв. № | Инв. № дубл. | Подп. и дата

24457-09 4 Копировал: Владычка Формат: А2

| Формат | Зона | Поз. | Обозначение | Наименование | Кол. | Примечание |
|---|---|---|---|---|---|---|
| | | | | Документация | | |
| А2 | | | 5854-386 МЧ | Монтажный чертеж | | |
| А4 | | | 5854-386 ИЭ | Инструкция по эксплуатации | | |
| | | | | Сборочные единицы | | |
| А4 | | 1 | 5854-386.01 | Механизм коньковой вентиляции L=92,45м | 10 | |
| А4 | | 2 | 5854-386.02 | Механизм коньковой вентиляции L=86,45м | 10 | |
| А4 | | 3 | 5854-386.03 | Механизм боковой вентиляции | 20 | |

Инв.№ подл. | Подп. и дата | Взам. инв.№ | Инв.№ дубл. | Подп. и дата

| Изм. | Лист | № докум. | Подп. | Дата | 5854-386 | | | |
|---|---|---|---|---|---|---|---|---|
| Разраб. | | Ставничук | | 10.09.90 | Механизм вентиляции зимних теплиц пролетом 18м площадью 3,0га | Лит. | Лист | Листов |
| Пров. | | Силютин | | 10.09.90 | | | 1 | |
| Т.контр. | | Васильев | | 10.09.90 | | ЦЭКТБ Промтеплица Ворошиловград | | |
| Н.контр. | | Чорик | | 10.09.90 | | | | |
| Утв. | | Кривуля | | 11.09.90 | | | | |

Копировал: Владыкина Формат: А4

## 1. ВВЕДЕНИЕ

Настоящая инструкция регламентирует правила монтажа, технического обслуживания, наладки, обкатки и эксплуатации механизма вентиляции зимних теплиц пролетом 18м, площадью 3,0 га (далее - механизм вентиляции).

При проведении работ необходимо руководствоваться настоящей инструкцией чертежами 5854-386 МЧ

Заказчик назначает приказом инженерно-технический персонал, ответственный за правильную эксплуатацию и техническое обслуживание механизма вентиляции.

Механизм вентиляции предназначен для открывания и закрывания коньковых и боковых форточек теплицы данной конструкции при работе системы вентиляции с целью регулирования параметров микроклимата в теплице.

## 2. ОБЩИЕ УКАЗАНИЯ

Проверку комплектности передаваемого на монтаж механизма вентиляции вести согласно спецификаций.

## 3. УСТРОЙСТВО И РАБОТА ИЗДЕЛИЯ

3.1. Механизм вентиляции блока теплиц состоит из десяти механизмов вентиляции теплиц на площадь 3000 м² каждая

3.2. Механизм вентиляции каждой теплицы в свою очередь состоит из четырех механизмов:

| Изм. | Лист | № докум. | Подп. | Дата | 5854-386 ИЭ | | | |
|---|---|---|---|---|---|---|---|---|
| Разраб. | | Ставничук | | 10.09.90 | Механизм вентиляции зимних теплиц пролетом 18м площадью 3,0га | Лит. | Лист | Листов |
| Пров. | | Силютин | | 10.09.90 | | | 1 | 11 |
| Т.контр. | | Васильев | | 10.09.90 | | ЦЭКТБ Промтеплица Ворошиловград | | |
| Н.контр. | | Чорик | | 10.09.90 | | | | |
| Утв. | | Кривуля | | 11.09.90 | | | | |

Копировал: Владыкина Формат: А4

двух механизмов боковой вентиляции и двух механизмов коньковой вентиляции длиной 92,45м (с участком коридора) и 86,45м (без участка коридора)

3.2.1. Механизм боковой вентиляции состоит из двух приводов МР-315 закрепленных на опорах МВ5-24 которые крепятся к стойкам теплицы, продольных валов, реечных передач и путевых выключателей.

3.2.2. Механизм коньковой вентиляции состоит из двух приводов МР-315 закрепленных на опорах МВ5-1 которые крепятся на ригель теплицы, продольных валов, реечных передач и путевых выключателей.

3.2.3. Вращательное движение привода МР-315 передается цепной передачей продольным валам. Продольные валы закреплены с помощью опор МВ3-11, МВ3-12, МВ5-18 и накладок МВ3-13 к металлоконструкции теплицы (см. 5854-386.01 МЧ лист 2,3; 5854-386.03 МЧ лист 3,4).

3.2.4. Продольные валы соединяются с втулками реечных передач с помощью хомутов МВ1-25.

3.2.5. Реечная передача предназначена для преобразования вращательного движения вала в поступательное движение рейки, шарнирно соединенной с форточкой. Реечная передача состоит из корпуса МВ3-36 или МВ3-7 (для механизма коньковой вентиляции) и МВ3-42 или МВ3-46 (для механизма боковой вентиляций), Втулки соединительной квадратного сечения МВ3-31 или МВ3-10, зубчатого колеса МВ1-86, рейки МВ1-79 (для механизма коньковой вентиляции) и МВ5-26 (для механизма боковой вентиляции) подшипников с кольжения МВ1-101 и МВ1-102 из полиамида, роликов МВ1-80 и накладки МВ3-9.

3.3. Принцип работы механизма вентиляции следующий: при температуре воздуха в теплице превышающей заданную, с пульта управления включается привод МР 315, который через цепную передачу передает вращение валу, который в свою очередь с помощью реечных передач преобразует вращательное движение зубчатых колес МВ1-86 в поступательное движение реек МВ1-79, МВ5-26, приводящих в движение форточки теплицы.

3.4. Отключение привода МР-315 в крайних положениях форточек осуществляется путевыми выключателями (см. 5854-386.01 МЧ, лист 5, 5854-386.03 МЧ лист 4)

## 4. ПОДГОТОВКА ИЗДЕЛИЯ К МОНТАЖУ

4.1. Детали механизма вентиляции перед началом монтажа подвергаются визуальному осмотру для выявления видимых дефектов и проверки комплектности в целом (см. 5854-386, 5854-386.01, 5854-386.02, 5854-386.03).

4.2. Подготовить площадку для монтажа механизма вентиляции, подготовить лестницы, легкие передвижные или переносные трапы для работы под коньком теплицы.

4.3. Проверить валы на прямолинейность при необходимости отрихтовать. Кривизна вала не должна превышать 1,5мм на всей длине.

4.4. Произвести раскладку узлов и деталей механизма вентиляции по теплице у места их монтажа согласно чертежей проекта 5854-386 МЧ

## 5. МОНТАЖ.

5.1. Монтаж узлов и деталей механизма вентиляции произвести в соответствии с требованиями чертежей проекта 5854-386 МЧ и настоящей инструкции.

5.2. Монтаж должен производиться без повреждений сопрягаемых деталей.

5.3. Монтаж механизма коньковой вентиляции

5.3.1. Установить приводы МР-315 на опоры МВ5-1 и прикрепить опоры к ригелю теплицы.

5.3.2. Установить и закрепить на металлоконструкции теплицы опоры МВ3-12, МВ5-18

5.3.3. Собрать рейки МВ1-79 с накладками МВ3-9 и кронштейнами МВ3-18 и прикрепить их к форточкам.

5.3.4. На опоры МВ3-12; расположенные непосредственно у оси 11 (у привода) установить вал МВ5-9, установив предварительно вкладыш МВ3-38, и закрепить его накладкой МВ3-13.

5.3.5. Собрать узел реечной передачи для чего на корпус МВ3-36 надеть втулки МВ1-80 с пальцами) МВ1-153, далее установить втулки МВ1-101 и МВ1-102, зубчатое колесо МВ1-86 и соединительную втулку МВ3-10 со звездочкой МВ3-3.

5.3.6. Собранный узел реечной передачи поднять наверх нанизать его на рейку, прикрепленную к форточке и сдвигая соединительную втулку МВ3-10 ввести её в квадратное отверстие конца вала. Соединение укрепить хомутом МВ1-25



5.3.7. Далее на опоры МВ3-12 установить следующий вал (в сторону оси 1) аналогично описанному в п. 5.3.4, заведя его правый квадратный конец в квадрат втулки МВ3-10. Соединение укрепить хомутом МВ1-25.

5.3.8. Аналогично собирать элементы механизма вентиляции в направлении 1 и 24 осей, используя соединительную втулку МВ3-31 (вместо МВ3-10)

5.3.9. Собрать цепную передачу, установив звездочку МВ3-2 на валу привода МР-315, надеть цепь МВ4-16.

5.3.10. Произвести монтаж путевых выключателей, присоединив плиту МВ5-7 с выключателями к корпусу МВ3-7. Упор МВ3-17 присоединить к концу рейки МВ1-79, а упор МВ3-15 к кронштейну МВ5-17, который крепится к форточке совместно с кронштейном МВ3-18 (см. 5854-386.01 МЧ лист 5).

5.4. Монтаж механизма боковой вентиляции производить аналогично монтажу механизма коньковой вентиляции со следующими отличиями.

5.4.1. Приводы МР-315 установить на опорах МВ5-24, заменив существующую плиту привода МР-315 на плиту МВ4-11 и крепить опоры к стойкам на 11 и 38 осях.

5.4.2. При сборке реечных узлов применять корпус МВ3-46 (МВ3-42 у 1 и 38 осей) и рейку МВ5-26.

5.5. Произвести смазку трущихся частей механизма вентиляции смазкой НЛИ 6/9-1 ГОСТ 6267-74.

1) 1...1,5 $см^3$ смазку нанести на рабочую поверхность рейки;

2) 0,2...0,5 $см^3$ смазки ввести в зазор мест трения подшипников скольжения механизма.

3) нанести тонкий слой смазки на цепи приводов.



## 6. РЕГУЛИРОВАНИЕ И НАСТРОЙКА

6.1. Пусконаладочные работы и обкатку механизма вентиляции производить отдельно по каждому автономному механизму.

6.2. При полностью закрытых форточках, посредством перемещения накладок МВ3-9, по отношению к рейкам МВ5-26; МВ1-79 установить такое положение зубчатого колеса по отношению к рейке при котором дальнейшее закрытие форточки было бы невозможно, и зубчатое колесо проворачивалось бы в переднем пазу рейки, а при вращении вала на открывание зуб колеса заходил бы в зацепление с первой (после переднего паза) перфорацией.

6.3. Выставляя в такое положение рейки, последовательно затягивать болты, соединяющие накладку и рейку.

6.4. Нажатием кнопок „открыто" и „закрыто" приводов механизма вентиляции произвести подъем и опускание форточек. При этом вести визуальное наблюдение за работой всего автономного механизма.

Механизм должен работать плавно, без заеданий рывков и сбоев.

В случае обнаружения дефекта работы узлов и деталей, обкатку прекратить, выяснить причину и устранить дефект.

6.5. Произвести настройку работы узла путевых выключателей, при этом путевые выключатели установить так, чтобы в закрытом и открытом положениях форточек (при размыкании цепи привода) обеспечивалось выключение приводов механизма



вентиляции, а при дальнейшем вращении вала в случае отказа путевого выключателя зубчатое колесо попадало бы в просечки на концах реек.

6.6. Обкатать каждый механизм в течении 10...20 мин. При обкатке следить за работой механизма вентиляции. При необходимости произвести регулировку присоединения реек к форточкам.

6.7. После выполнения всех требований, изложенных в настоящем разделе, наладку и обкатку механизма вентиляции считать законченой.

## 7. СДАЧА В ЭКСПЛУАТАЦИЮ СМОНТИРОВАННОГО ИЗДЕЛИЯ

7.1. После проведения пуско-наладочных работ составляется акт сдачи механизма вентиляции в эксплуатацию. В состав комиссии должны входить представители организаций монтировавших и налаживавших механизм.

## 8. ТЕХНИЧЕСКОЕ ОБСЛУЖИВАНИЕ

8.1. Узлы, детали и комплектующие изделия механизма вентиляции, подлежащие техническому обслуживанию следующие:

1) приводы МР-315;

2) передачи реечные,

3) валы, соединения валов;

4) узлы конечных выключателей

8.2. Виды и периодичность технических обслуживаний.

8.2.1. Исходя из условий работы и обеспечения

долговечности узлов механизма вентиляции предусмотрены следующие виды планового технического обслуживания

ЕО- ежедневное техническое обслуживание

ТО-1- техническое обслуживание №1

ТО-2- техническое обслуживание №2

ГО- годовое техническое обслуживание

8.3. Ежедневное техническое обслуживание проводится в дневную смену в период эксплуатации механизма вентиляции

8.3.1. Проверить работу механизма вентиляции в ручном режиме. Механизм должен работать плавно без рывков и заеданий.

8.3.2. Проверить работу конечных выключателей. Для этого необходимо полностью открыть форточки (с любого положения) до срабатывания конечного выключателя и закрыть - до срабатывания конечного выключателя.

8.3.3. Проверить визуально надежность крепления приводов.

8.3.4. При обнаружении дефектов, влияющих на дальнейшую работоспособность (см. раздел „Возможные неисправности и способы их устранения") произвести работы по их устранению.

8.4. Техническое обслуживание №1 производится один раз в месяц в период эксплуатации механизма вентиляции

8.4.1. Провести работы в объеме ежедневного технического обслуживания (ЕО)

8.4.2. Проверить надежность крепления путевых выключателей, при необходимости подтянуть болтовые соединения

8.4.3. Проверить отсутствие заклинивания форточек при обнаружении дефект устранить

Инв.№подл. | Подп. и дата | Взам.инв.№ | Инв.№дубл. | Подп. и дата

| Изм. | Лист | № докум. | Подп. | Дата | 5854-386 ИЭ | Лист 8 |
|---|---|---|---|---|---|---|

Копировал: Владыкина Формат: А4

ВНИМАНИЕ. При заклинивании форточек работа механизма вентиляции не допускается.

8.5. Техническое обслуживание №2 проводится один раз в пол года.

8.5.1. Проверить состояние болтовых соединений крепления привода. При необходимости подтянуть. Проверить отсутствие течи масла в приводе. При обнаружении течи определить причину и устранить ее.

8.5.2. Проверить состояние всех болтовых соединений на валах в первых трех узлах реечных передач, отстоящих от привода МР-315 влево и вправо.

8.5.3. Нанести смазку НЛИ 6/9-1 ГОСТ 6267-74 на:

1) реечные зацепления. Количество наносимой смазки для одной реечной передачи- 1...1,5 см³ (0,9...1,4 г); смазку нанести на рабочую поверхность реек.

2) подшипники скольжения (реечной передачи). Смазка в количестве 0,2...0,5 см³ вводится в зазор между валом и втулкой при помощи шприца.

8.6. Сезонное техническое обслуживание проводится один раз в год, после окончания очередного культурооборота.

8.6.1. Провести работу в объеме технического обслуживания №2 (ТО-2)

8.6.2. Проверить визуально состояние валов, узлов соединения валов со втулками реечных передач. Детали с явно выраженными дефектами (изогнутый вал, трещины в соединяемых деталях и т. п.) исправить или заменить новыми.

8.6.3. Произвести ревизию узлов реечных передач. Особое внимание обратить на:

1) надежность крепления в форточках;

2) состояние рабочих поверхностей реек, зубчатых колес и втулок.

Инв.№подл. | Подп. и дата | Взам.инв.№ | Инв.№дубл. | Подп. и дата

| Изм. | Лист | № докум. | Подп. | Дата | 5854-386 ИЭ | Лист 9 |
|---|---|---|---|---|---|---|

Копировал: Владыкина Формат: А4

Критерием неработоспособности этих деталей является:

1) износ отогнутой рабочей поверхности зуба рейки;

2) толщина стенки втулки М81-101 менее 1 мм;

3) износ зуба колеса, при котором нарушается зацепление с рейкой (происходит проскальзывание колеса относительно рейки)

8.6.4. Проверить визуально взаимное расположение реек и продольного вала. Плоскость рейки должна быть перпендикулярна валу.

8.6.5. Произвести окраску деталей механизма вентиляции в местах повреждения антикоррозионного покрытия. Окраска производится эмалью ПФ-115 ГОСТ 6465-76 или эмалью ХС-710 ГОСТ 9355-81 в три слоя по грунту ХС-010 ГОСТ 9355-81.

8.7. В процессе эксплуатации механизма вентиляции следить за взаимным расположением ригелей и стоек металлоконструкции каркаса теплицы.

Эксплуатация механизма вентиляции с искривленными валами не допускается.

8.8. Техническое обслуживание комплектующих изделий путевых выключателей и привода МР-315 производить в соответствии с инструкциями по эксплуатации на эти изделия.

8.9. Техническое обслуживание должно осуществляться в соответствии с графиком составленым инженерно-технической службой и утвержденным руководством.

Инв.№подл. | Подп. и дата | Взам.инв.№ | Инв.№дубл. | Подп. и дата

| Изм. | Лист | № докум. | Подп. | Дата | 5854-386 ИЭ | Лист 10 |
|---|---|---|---|---|---|---|

Копировал: Владыкина Формат: А4

## 9. ВОЗМОЖНЫЕ НЕИСПРАВНОСТИ И СПОСОБЫ ИХ УСТРАНЕНИЯ

Перечень наиболее характерных неисправностей возможных при эксплуатации механизма и способы их устранения указаны в таблице

Таблица

| Наименование неисправностей, внешнее проявление, и дополнительные признаки | Вероятная причина | Способ устранения неисправности |
|---|---|---|
| Механизм работает рывками, заметна вибрация привода | Ослабление затяжки крепежных деталей привода. Заклинивание форточек | Затянуть болтовые соединения. Отрихтовать форточки и подфорточные прогоны. |
| В верхнем положении наблюдается скачкообразное движение форточек; слышен большой шум. Возможен бой стекла. | Не сработал путевой выключатель | Проверить электрическую цепь питания путевых выключателей. Проверить взаимное расположение упора и путевого выключателя. Обнаруженные дефекты устранить |

Инв.№подл. | Подп. и дата | Взам.инв.№ | Инв.№дубл. | Подп. и дата

| Изм. | Лист | № докум. | Подп. | Дата | 5854-386 ИЭ | Лист 11 |
|---|---|---|---|---|---|---|

 Копировал: Владыкина Формат: А4

810-1-35.90 Альбом 7

| Формат | Зона | Поз. | Обозначение | Наименование | Кол. | Примечание |
|---|---|---|---|---|---|---|
| | | | | Документация | | |
| А2 | | | 5854-386.01 МЧ | Монтажный чертеж | | |
| | | | | Сборочные единицы | | |
| А4 | | | 5854-386.01.01 | Опора МВ5-1 | 2 | |
| А4 | | | 5854-361.01.02.000 | Звездочка МВ3-2 | 2 | |
| А4 | | | 5854-361.01.03.000 | Звездочка МВ3-3 | 2 | |
| | | | | Детали | | |
| А4 | | | 5854-386.01.001 | Плита МВ5-7 | 2 | |
| А3 | | | 5854-386.01.002-01 | Вал МВ5-9 | 2 | |
| А3 | | | 5854-386.01.002-02 | Вал МВ5-10 | 68 | |
| А3 | | | 5854-386.01.002-03 | Вал МВ5-11 | 34 | |
| А3 | | | 5854-386.01.002-04 | Вал МВ5-12 | 6 | |
| А3 | | | 5854-386.01.002-06 | Вал МВ5-14 | 2 | |
| А3 | | | 5854-386.01.002-07 | Вал МВ5-15 | 2 | |
| А3 | | | 5854-386.01.002-08 | Вал МВ5-16 | 2 | |
| А3 | | | 5854-386.01.003 | Кронштейн МВ5-17 | 2 | |
| А3 | | | 5854-386.01.004 | Опора МВ5-18 | 2 | |

Инв. № подл. | Подп. и дата | Взам. инв. № | Инв. № дубл. | Подп. и дата

| Изм. | Лист | № докум. | Подп. | Дата |
|---|---|---|---|---|
| Разраб. | Ставничий | | | 19.09.90 |
| Пров. | Силютин | | | 19.09.90 |
| Гл. конст. | Васильев | | | 19.09.90 |
| Н. контр. | Цодик | | | 19.09.90 |
| Утв. | Кривуля | | | 19.09.90 |

5854-386.01

Механизм коньковой вентиляции L=92,45м

Спецификация комплекта монтажных частей

| Лит | Лист | Листов |
|---|---|---|
| | 1 | 4 |

ЦЭКТБ „Промтеплица" Ворошиловград

Копировал: Владыкина Формат: А4

| Формат | Зона | Поз. | Обозначение | Наименование | Кол. | Примечание |
|---|---|---|---|---|---|---|
| Б4 | | | 5854-386.01.008 | Цепь МВ5-22 | | |
| | | | | Цепь ПРЛ-19,05-2950 | | |
| | | | | ГОСТ 13568-75 | | |
| | | | | L=990 мм | 2 | 1,58 |
| А4 | | | 5854-065.011.104-01 | Палец МВ1-153 | 236 | |
| А4 | | | 5854-065.011.104-03 | Палец МВ1-53 | 118 | |
| А2 | | | 5854-235.01.016.002 | Рейка МВ1-79 | 118 | |
| А4 | | | 5854-235.01.016.006 | Втулка МВ1-80 | 472 | |
| А4 | | | 5854-235.01.016.013 | Втулка соединительная МВ3-31 | 116 | |
| А3 | | | 5854-235.01.016.014 | Колесо зубчатое МВ1-86 | 118 | |
| А4 | | | 5854-235.02.01.003 | Хомут МВ1-25 | 464 | |
| А3 | | | 5854-270.03.004 | Корпус МВ3-36 | 116 | |
| А4 | | | 5854-270.006 | Втулка МВ1-101 | 240 | |
| А4 | | | 5854-270.007 | Вкладыш МВ1-102 | 240 | |
| А3 | | | 5854-361.01.00.001 | Корпус МВ3-7 | 2 | |
| А4 | | | 5854-361.01.00.004 | Втулка соединительная МВ3-10 | 2 | |
| А4 | | | 5854-361.01.00.005 | Опора МВ3-11 | 4 | |
| А4 | | | 5854-361.01.00.006 | Опора МВ3-12 | 230 | |
| А4 | | | 5854-361.01.00.007 | Накладка МВ3-13 | 232 | |
| А4 | | | 5854-361.01.00.009 | Упор МВ3-15 | 2 | |
| А4 | | | 5854-361.01.00.011 | Упор МВ3-17 | 2 | |
| А4 | | | 5854-361.01.00.012 | Кронштейн МВ3-18 | 118 | |
| А4 | | | 5854-384.01.009 | Накладка МВ4-12 | 118 | |

Инв. № подл. | Подп. и дата | Взам. инв. № | Инв. № дубл. | Подп. и дата

| Изм. | Лист | № докум. | Подп. | Дата |
|---|---|---|---|---|

5854-386.01 Лист 2

Копировал: Владыкина Формат: А4

| Формат | Зона | Поз. | Обозначение | Наименование | Кол. | Примечание |
|---|---|---|---|---|---|---|
| А4 | | | 5859-009.101 | Вкладыш подшипника МВ3-38 | 464 | |
| | | | | Стандартные изделия | | |
| | | | | Болты ГОСТ 7798-70 | | |
| | | | | М6-6g×20.58.019 | 704 | |
| | | | | М6-6g×30.58.019 | 2 | |
| | | | | М8-6g×20.58.019 | 708 | |
| | | | | М8-6g×55.58.019 | 8 | |
| | | | | М10-6g×25.58.019 | 464 | |
| | | | | М12-6g×30.58.019 | 4 | |
| | | | | М12-6g×140.58.019 | 12 | |
| | | | | Винт М5-6g×55.58.019 | | |
| | | | | ГОСТ 17473-80 | 8 | |
| | | | | Гайки ГОСТ 5915-70 | | |
| | | | | М5-6Н.5.019 | 8 | |
| | | | | М6-6Н.5.019 | 706 | |
| | | | | М8-6Н.5.019 | 716 | |
| | | | | М10-6Н.5.019 | 464 | |
| | | | | М12-6Н.5.019 | 16 | |

Инв. № подл. | Подп. и дата | Взам. инв. № | Инв. № дубл. | Подп. и дата

| Изм. | Лист | № докум. | Подп. | Дата |
|---|---|---|---|---|

5854-386.01 Лист 3

Копировал: Владыкина Формат: А4

| Формат | Зона | Поз. | Обозначение | Наименование | Кол. | Примечание |
|---|---|---|---|---|---|---|
| | | | | Шайбы ГОСТ 6402-70 | | |
| | | | | 5.65Г.019 | 8 | |
| | | | | 6.65Г.019 | 706 | |
| | | | | 8.65Г.019 | 716 | |
| | | | | 10.65Г.019 | 464 | |
| | | | | 12.65Г.019 | 16 | |
| | | | | Шайба 8.02.Ст3.019 | | |
| | | | | ГОСТ 11371-78 | 354 | |
| | | | | Шплинт 2×16.019 | | |
| | | | | ГОСТ 397-79 | 354 | |
| | | | | Звено С-ПРЛ-19,05-2950 | | |
| | | | | ГОСТ 13568-75 | 2 | |
| | | | | Прочие изделия | | |
| | | | | Выключатель путевой | | |
| | | | | ВП15 Д21А221-54Т2,3 | | |
| | | | | ТУ 16-526.470-80 | 4 | |
| | | | 5859-023 | Привод многооборотный для теплиц МР-315 | | |
| | | | | ТУ 10.15.141-89 | 2 | |

Инв. № подл. | Подп. и дата | Взам. инв. № | Инв. № дубл. | Подп. и дата

| Изм. | Лист | № докум. | Подп. | Дата |
|---|---|---|---|---|

5854-386.01 Лист 4



Копировал: Владыкина Формат: А4

5854-386.01 МЧ

Альбом 7

810-1-35.90

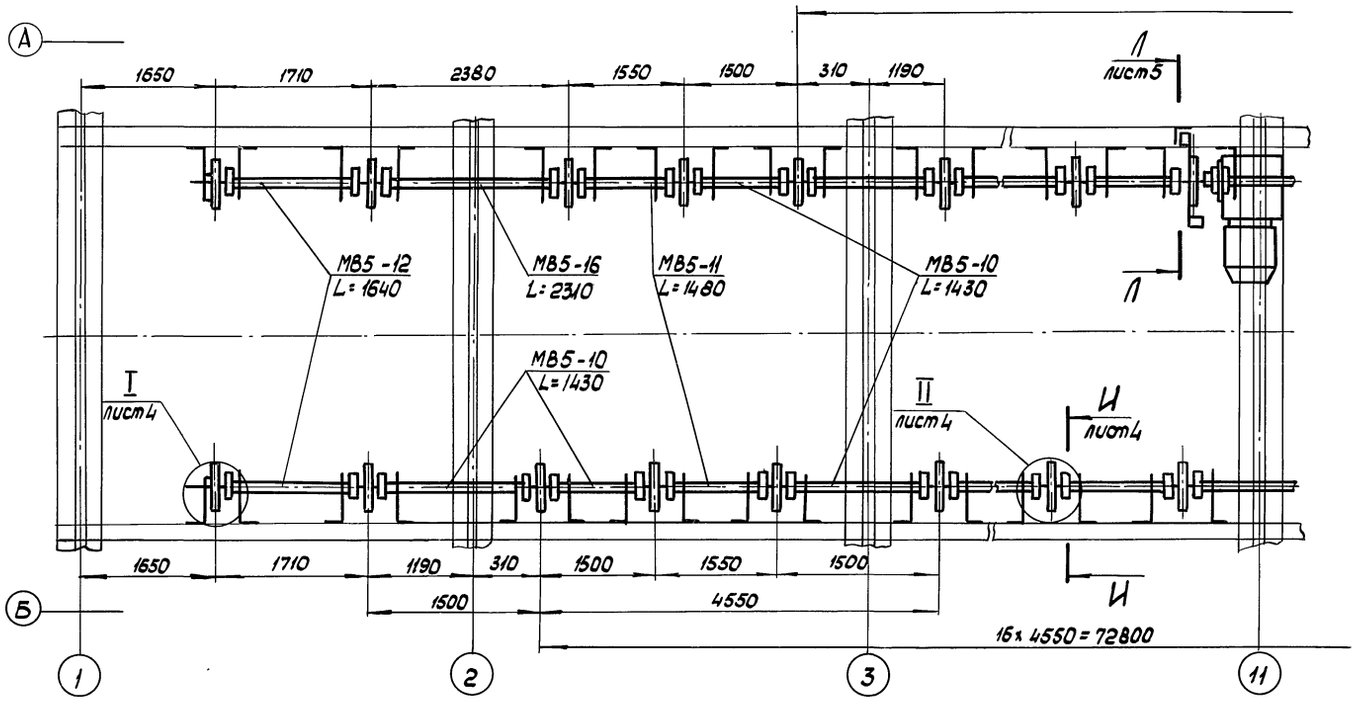


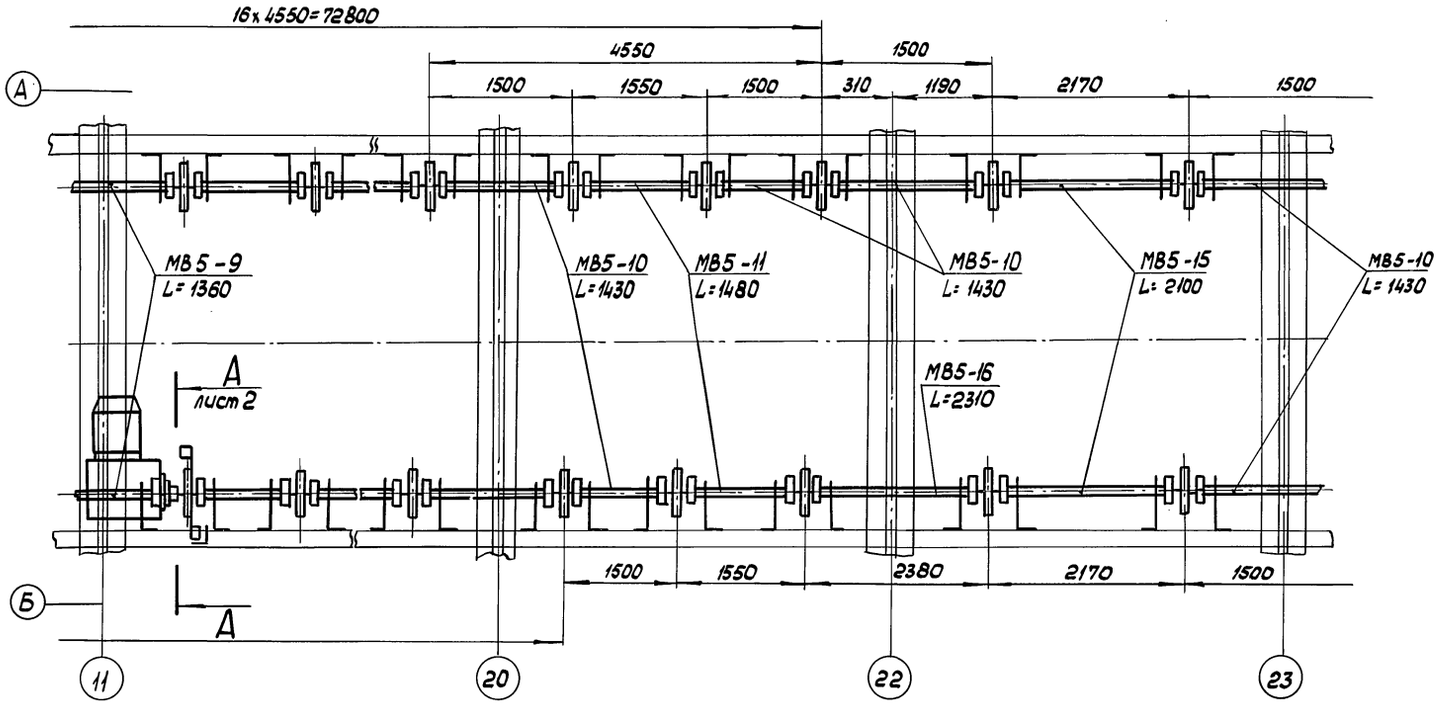


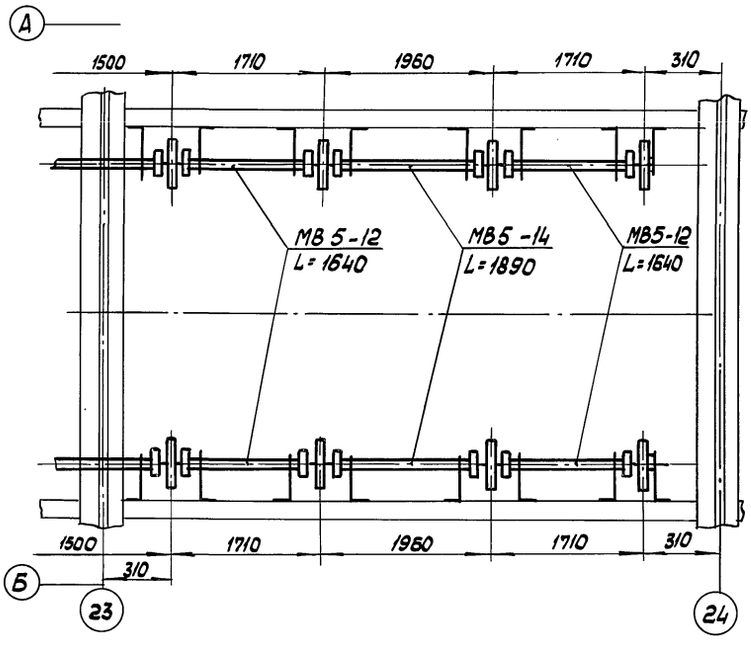


Размеры для справок, кроме-*

| | | | | | | | |
|---|---|---|---|---|---|---|---|
| | | | | 5854-386.01 МЧ | | | |
| Изм. | Лист | № докум. | Подп. | Дата | Механизм коньковой вентиляции L=92,45м | Лит | Масса 743 | Масштаб 1:10 |
| Разраб. | | Ставнийчук | | 18.09.90 | | | | |
| Пров. | | Силютин | | 19.09.90 | | Лист 1 | Листов 5 |
| Гл. констр. | | Васильев | | 18.09.90 | | ЦЭКТБ „Промтеплица" Ворошиловград | |
| Н. контр. | | Цодик | | 18.09.90 | | | |
| Утв. | | Кривуля | | 19.09.90 | | | |

Инв. № подл. | Подп. и дата | Взам. инв. № | Инв. № дубл. | Подп. и дата

А – А повернуто лист1
М 1:2

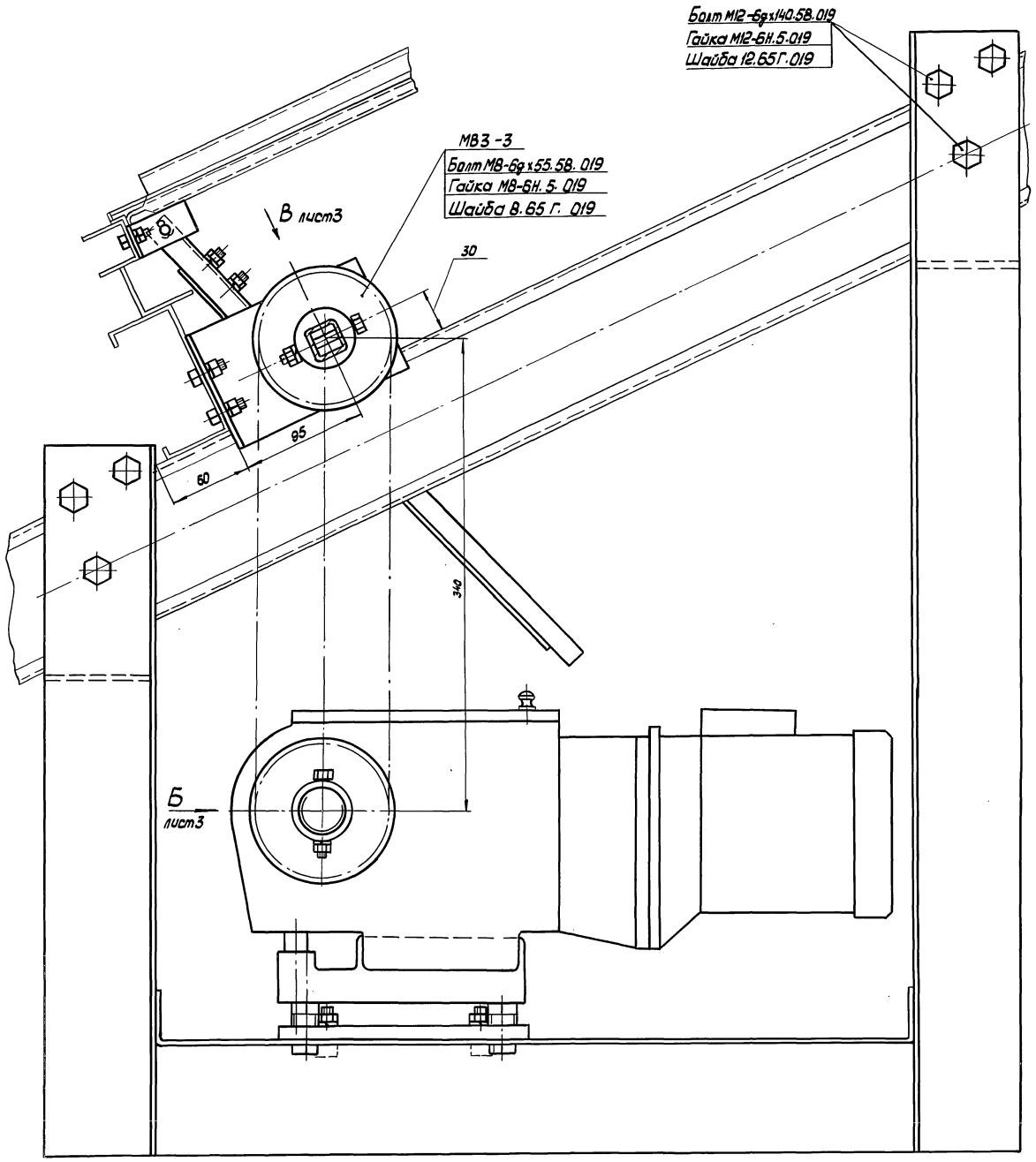

Вид Б
М 1:2
лист2

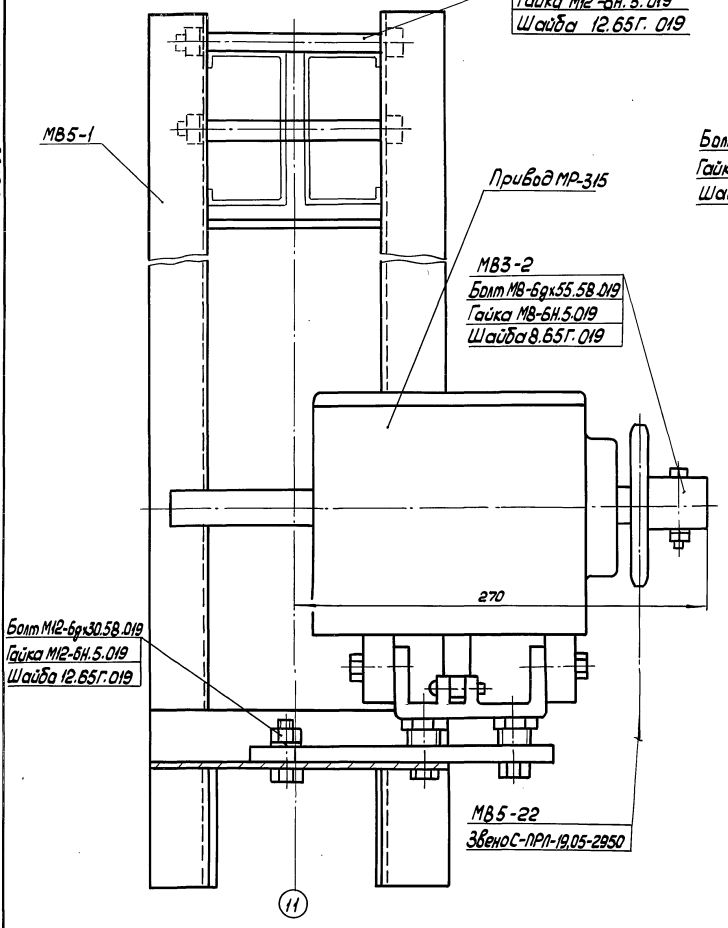


Вид Е
М 1:2

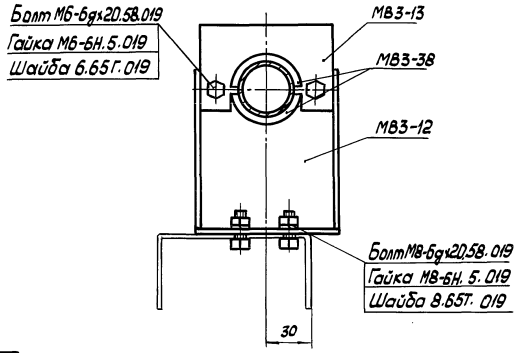


Г – Г
М 1:1

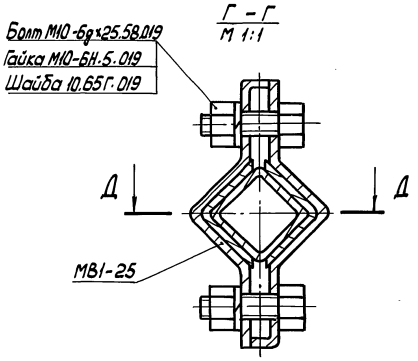


Д – Д
М 1:1

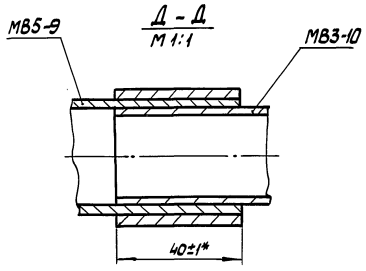


Вид В
М 1:2
повернуто

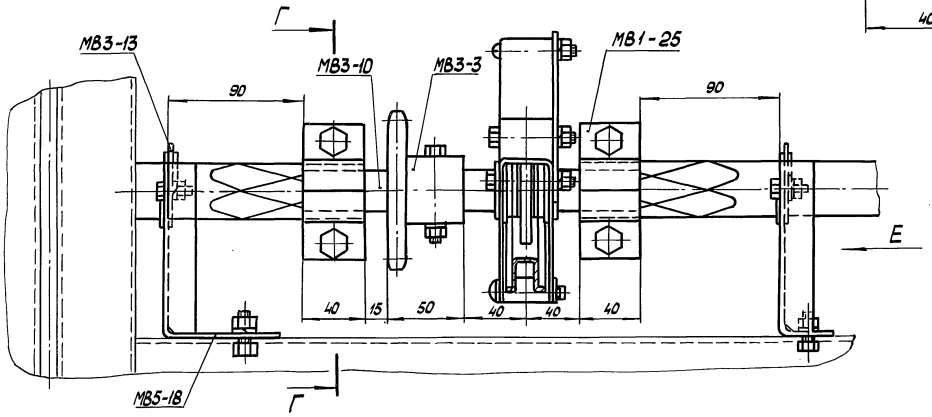


| Изм. | Лист | № докум. | Подп. | Дата | 5854-386.01 М4 | Лист 3 |
|---|---|---|---|---|---|---|

Инв. № подл. | Подп. и дата | Взам. инв. № | Инв. № дубл. | Подп. и дата

I
М 1:2
лист1

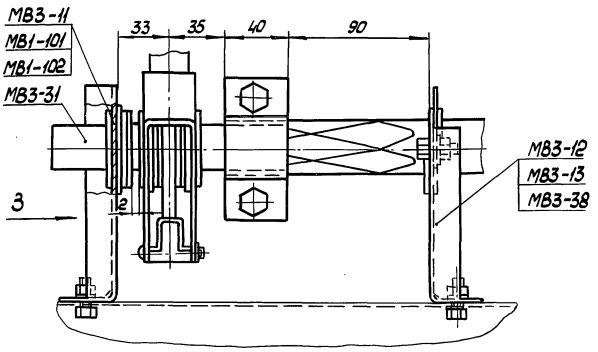


Вид 3
М 1:2

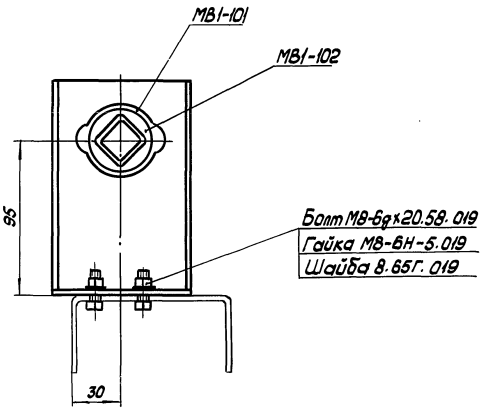


И - И
М 1:2
повернуто лист1

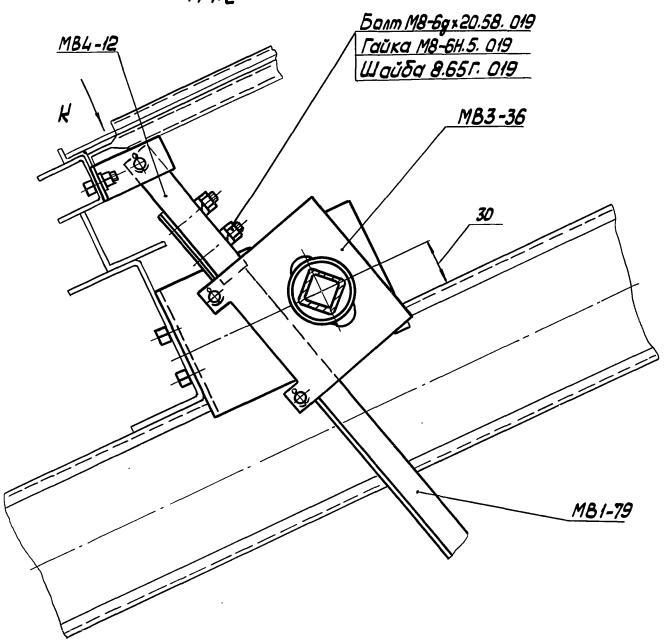


Вид К

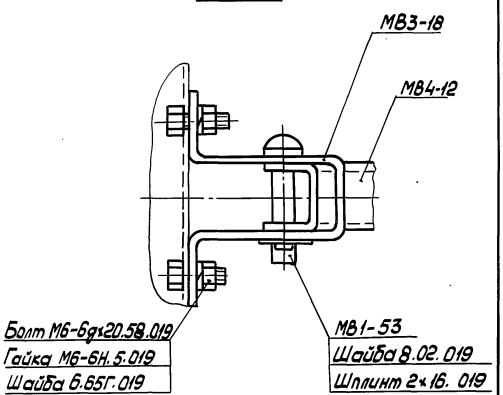


II
М 1:2
лист1

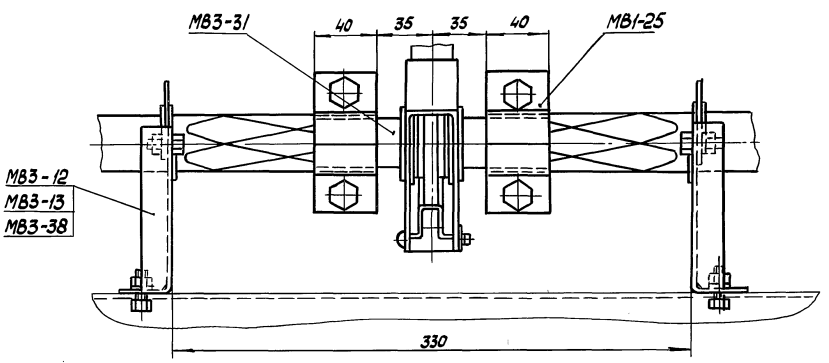


Инв.№подл. | Подп. и дата | Взам.инв.№ | Инв.№дубл. | Подп. и дата

| Изм. | Лист | № докум. | Подп. | Дата | 5854-386.01 МЧ | Лист 4 |
|---|---|---|---|---|---|---|
| | | | | | | |

24457-09 12 Копировал: Владыкина Формат: А2

Л – Л
М 1:2 повернуто лист 1

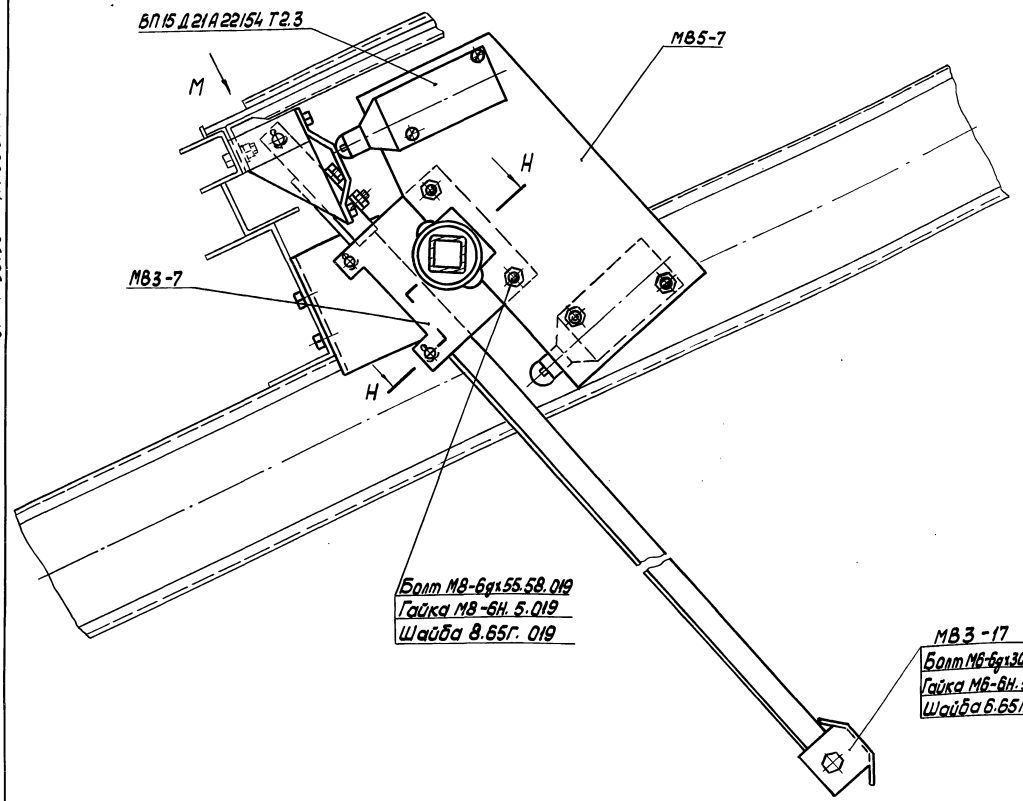


Вид М
М 1:1 повернуто

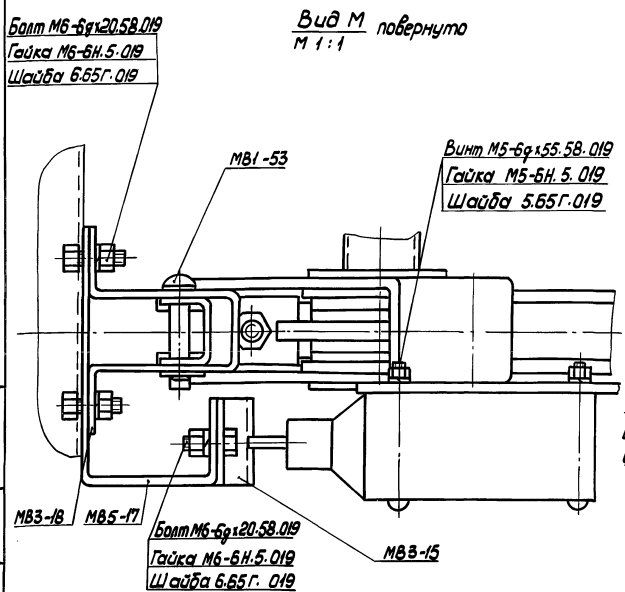


Н – Н
М 1:1 повернуто

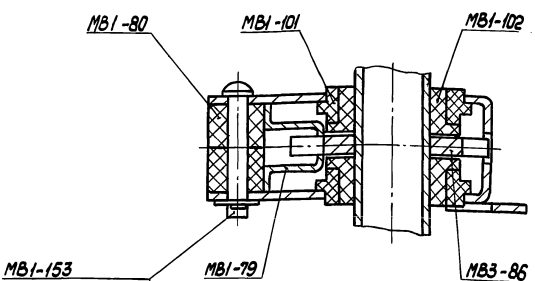

5854-386.01.01 СБ

810-1-35.90 Альбом 7

Инв.№подл. | Подп. и дата | Взам.инв.№ | Инв.№дубл. | Подп. и дата

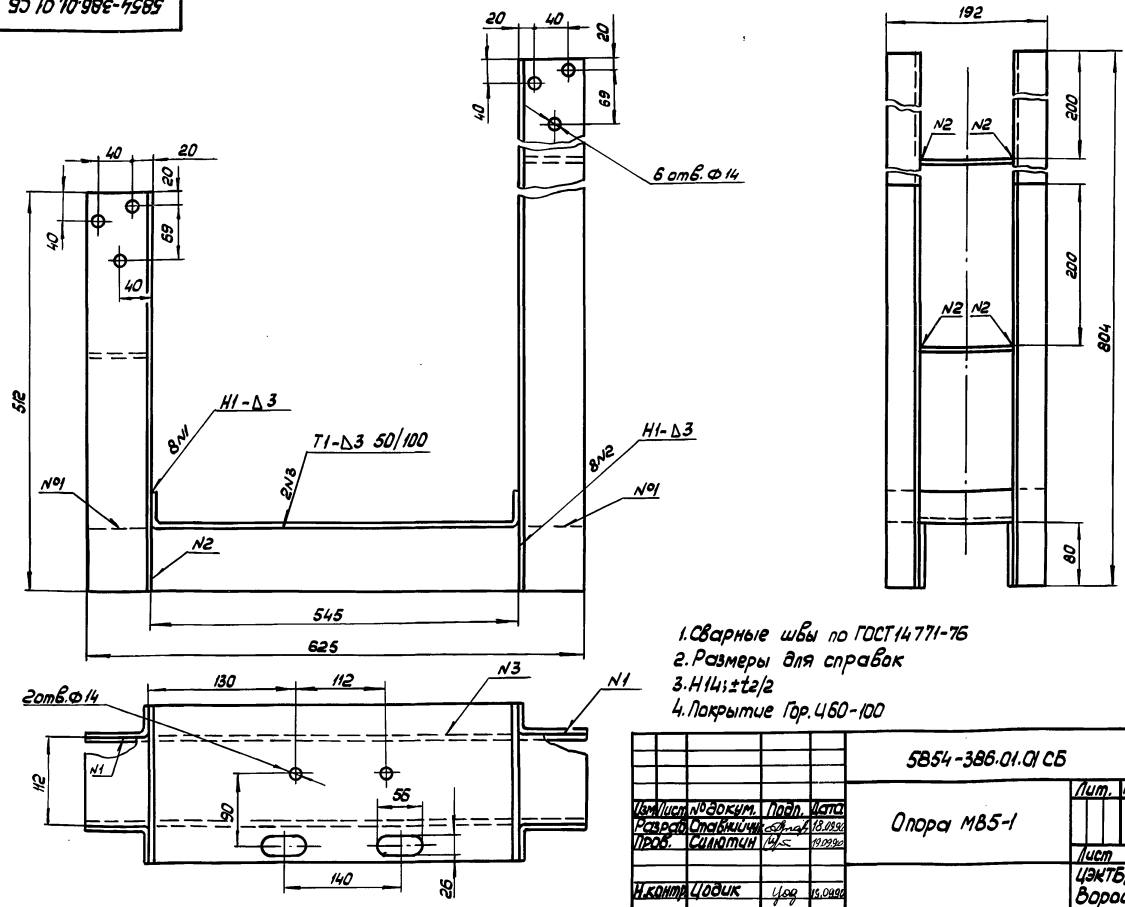





1. Сварные швы по ГОСТ 14771-76
2. Размеры для справок
3. H14; ±t2/2
4. Покрытие Гр.Ц60-100

| Изм. | Лист | № докум. | Подп. | Дата | 5854-386.01.01 СБ | | | |
|---|---|---|---|---|---|---|---|---|
| Разраб. | | Ставничук | | 18.09.90 | Опора МВ5-1 | Лит. | Масса | Масштаб |
| Пров. | | Силютин | | 19.09.90 | | | 13 | 1:4 |
| Н.контр. | | Цодик | | 15.09.90 | | Лист | Листов 1 | |
| | | | | | | ЦЭКТБ „Промтеплица" Ворошиловград | | |

Копировал: Владыкина Формат: А3

5854-361.01.02.000 СБ

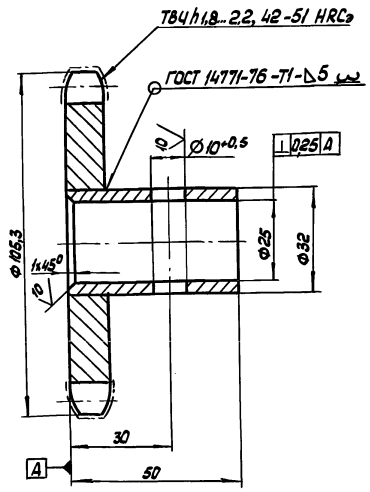


1. Размеры для справок
2. ± t2/2
3. Покрытие Ц15-21 хр. 5 ив.

| Изм. | Лист | № докум. | Подп. | Дата | 5854-361.01.02.000 СБ | | | |
|---|---|---|---|---|---|---|---|---|
| Разраб. | | Ставничук | | 18.09.90 | Звездочка МВ3-2 | Лит. | Масса | Масштаб |
| Пров. | | Силютин | | 19.09.90 | | | 0,77 | 1:1 |
| Н.контр. | | Цодик | | 19.09.90 | | Лист | Листов 1 | |
| | | | | | | ЦЭКТБ „Промтеплица" Ворошиловград | | |

Копировал: Владыкина Формат: А4

5854-361.01.03.000 СБ

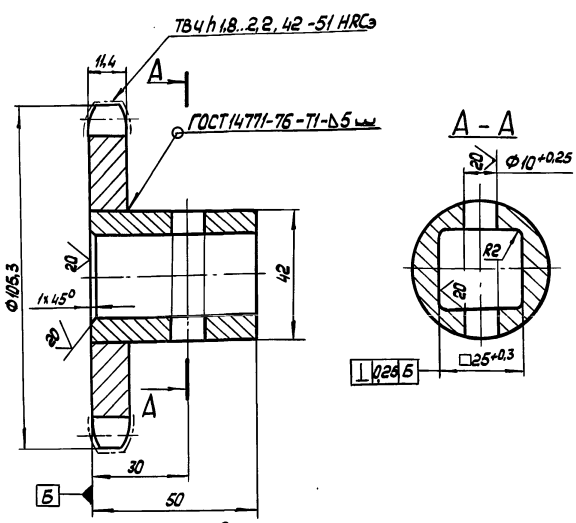


1. Размеры для справок
2. ± t2/2
3. Покрытие Ц15-21 хр. 5 цв.

| Изм. | Лист | № докум. | Подп. | Дата | 5854-361.01.03.000 СБ | | | |
|---|---|---|---|---|---|---|---|---|
| Разраб. | | Ставничук | | 18.09.90 | Звездочка МВ3-3 | Лит. | Масса | Масштаб |
| Пров. | | Силютин | | 19.09.90 | | | 0,9 | 1:1 |
| Н.контр. | | Цодик | | 19.09.90 | | Лист | Листов 1 | |
| | | | | | | ЦЭКТБ „Промтеплица" Ворошиловград | | |

Копировал: Владыкина Формат: А4

5854-386.01.002

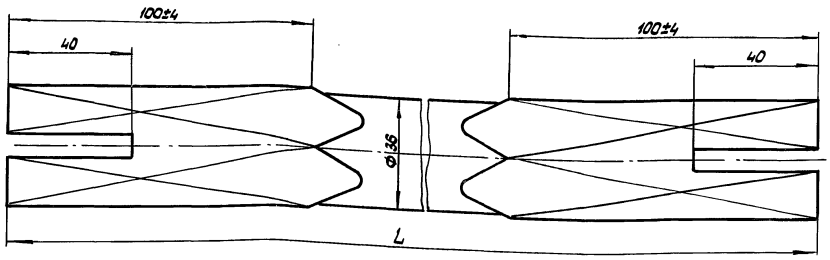


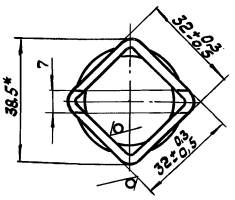


| Обозначение | L, мм | Марка | Масса, кг |
|---|---|---|---|
| 5854-386.01.002 | 955 | МВ5-8 | 1,59 |
| -01 | 1360 | МВ5-9 | 2,27 |
| -02 | 1430 | МВ5-10 | 2,39 |
| -03 | 1480 | МВ5-11 | 2,47 |
| -04 | 1640 | МВ5-12 | 2,74 |
| -05 | 1705 | МВ5-13 | 2,85 |
| -06 | 1890 | МВ5-14 | 3,16 |
| -07 | 2100 | МВ5-15 | 3,5 |
| -08 | 2310 | МВ5-16 | 3,84 |

1. Размеры для справок
2. $H14; \pm \frac{t2}{2}$
3. Трещины при формировании квадрата не допускаются
4. Кривизна вала на участке любой длины не должна превышать 1,5мм на метр или не более 3мм на всей длине вала
5. Допускается смещение квадратов относительно друг друга
6. Допускается заварка трещин на квадрате вала с последующей зачисткой
7. Покрытие Гор Ц60-100

| Изм. | Лист | № докум. | Подп. | Дата | 5854-386.01.002 | | | |
|---|---|---|---|---|---|---|---|---|
| Разраб. | | Ставничук | | 18.09.90 | Вал | Лит | Масса см. табл. | Масштаб 1:1 |
| Пров. | | Силютин | | 19.09.90 | | Лист | Листов 1 | |
| Н.контр. | | Цодик | | 19.09.90 | Труба 36х2 ГОСТ 10704-76 / В-15пс ГОСТ 10705-80 | ЦЭКТБ, Промтеплица Ворошиловград | | |

Копировал: Владыкина Формат: А3

Инв. № подл. | Подп. и дата | Взам. инв. № | Инв. № дубл. | Подп. и дата

810-1-35.90 Альбом 7

5854-386.01.003

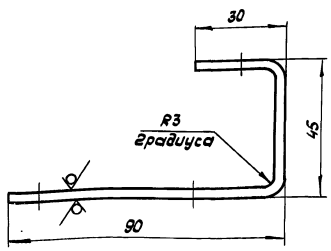


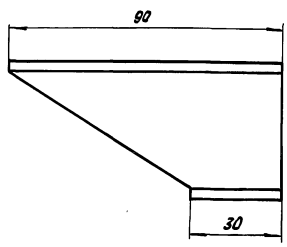


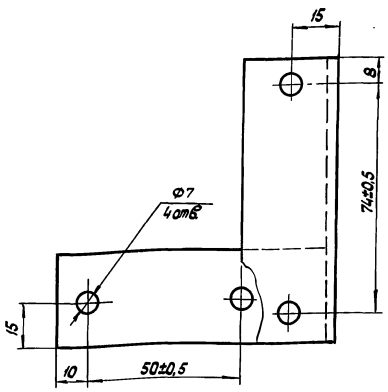


1. Неуказанные предельные отклонения размеров: $H14; \pm t2/2$
2. Покрытие Гор. Ц60-100

| Изм. | Лист | № докум. | Подп. | Дата | 5854-386.01.003 | | | |
|---|---|---|---|---|---|---|---|---|
| Разраб. | | Ставничук | | 18.09.90 | Кронштейн МВ5-17 | Лит. | Масса 0,15 | Масштаб 1:1 |
| Пров. | | Силютин | | 19.09.90 | | Лист | Листов 1 | |
| Н.контр. | | Цодик | | 19.09.90 | Лист Б-3,0 ГОСТ 19903-74 / Ст 3 кп ГОСТ 16523-70 | ЦЭКТБ, Промтеплица Ворошиловград | | |

24457-09 15 Копировал: Владыкина Формат: А3

Инв. № подл. | Подп. и дата | Взам. инв. № | Инв. № дубл. | Подп. и дата

5854-386.01.004

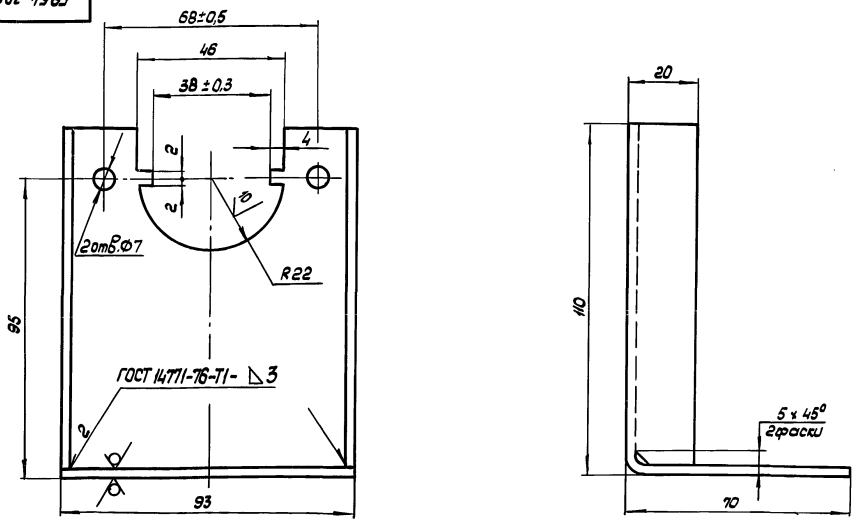


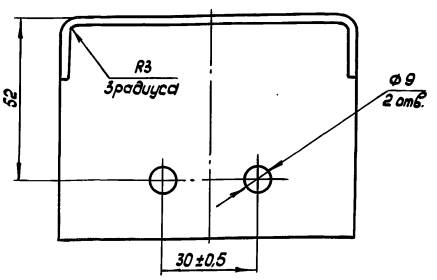


1. Неуказанные предельные отклонения размеров: H14; ±t2/2
2. Покрытие Гор. Ц60-100

| Изм. | Лист | № докум. | Подп. | Дата | 5854-386.01.004 | Лит | Масса | Масштаб |
|---|---|---|---|---|---|---|---|---|
| Разраб. | | Ставничук | | 18.09.90 | Опора МВ5-18 | | 0,38 | 1:1 |
| Пров. | | Силютин | | 19.09.90 | | Лист | Листов 1 | |
| Н.контр. | | Цодик | | 19.09.90 | Лист Б-2,5 ГОСТ 19903-74 / 3-III-Ст3 ГОСТ 16523-70 | ЦЭКТБ „Промтеплица" Ворошиловград | | |

Копировал: Владыкина Формат: А3

Инв.№подл. | Подп. и дата | Взам.инв.№ | Инв.№дубл. | Подп. и дата

810-1-35.90 Альбом 7

5854-386.01.001

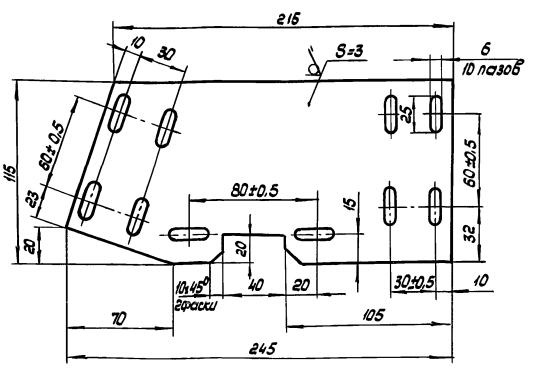


1. Размер для справок
2. H14; ±t2/2
3. Покрытие Ц60-100

| Изм. | Лист | № докум. | Подп. | Дата | 5854-386.01.001 | Лит | Масса | Масштаб |
|---|---|---|---|---|---|---|---|---|
| Разраб. | | Ставничук | | 18.09.90 | Плита МВ5-7 | | 0,5 | 1:2 |
| Пров. | | Силютин | | 19.09.90 | | Лист | Листов 1 | |
| Н.контр. | | Цодик | | 19.09.90 | Лист Б-3,0 ГОСТ 19903-74 / Ст3кп ГОСТ 16523-70 | ЦЭКТБ „Промтеплица" Ворошиловград | | |

Копировал: Владыкина Формат: А4

5854-065.011.104

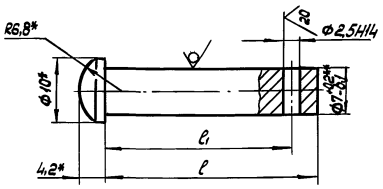


| Обозначение | $l_1$, мм | $l_1$, мм | Масса, кг | Марка |
|---|---|---|---|---|
| 5854-065.011.104 | 27 | 31 | 0,012 | – |
| -01 | 40 | 44 | 0,016 | МВ1-153 |
| -02 | 46 | 52 | 0,019 | – |
| -03 | 31+0,5 | 35 | 0,013 | МВ1-53 |
| -04 | 53,5 | 57,5 | 0,02 | – |

1. *Размеры обеспечиваются инструментом
2. ** Размер после покрытия
3. Неуказанные предельные отклонения размеров ± t2/2
4. Покрытие Ц15-21хр. бив

| Изм. | Лист | № докум. | Подп. | Дата | 5854-065.011.104 | Лит. | Масса | Масштаб |
|---|---|---|---|---|---|---|---|---|
| Разраб. | | Ставничук | | 18.09.90 | Палец | | см. табл. | – |
| Пров. | | Силютин | | 19.09.90 | | Лист | Листов 1 | |
| Н.контр. | | Цодик | | 19.09.90 | Круг 7-4 ГОСТ 7417-75 / 35-Б-Н ГОСТ 1051-74 | ЦЭКТБ „Промтеплица" Ворошиловград | | |

Копировал: Владыкина Формат: А4

5854-361.01.00002

810-1-35.90 Альбом 7

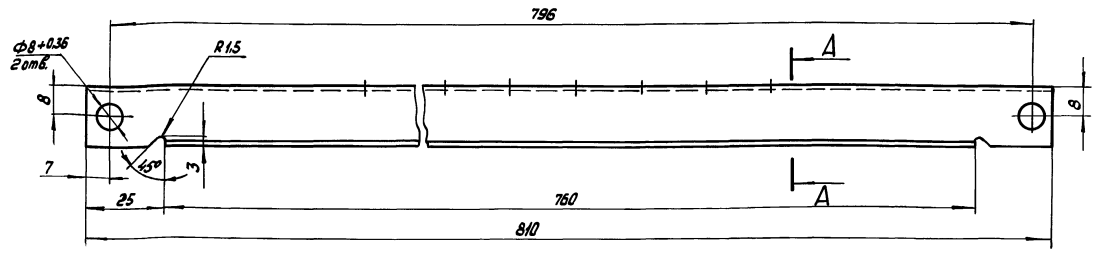


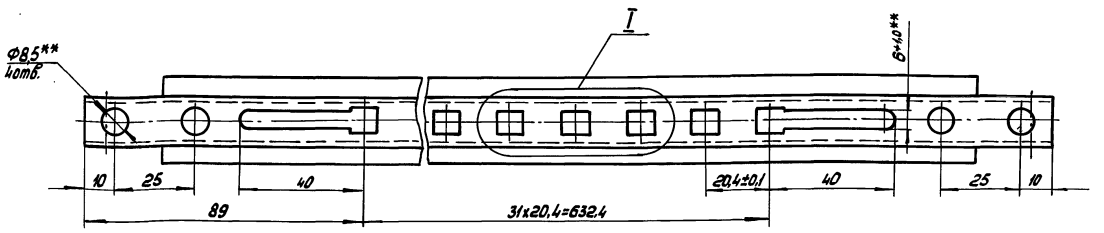


I
М 4:1

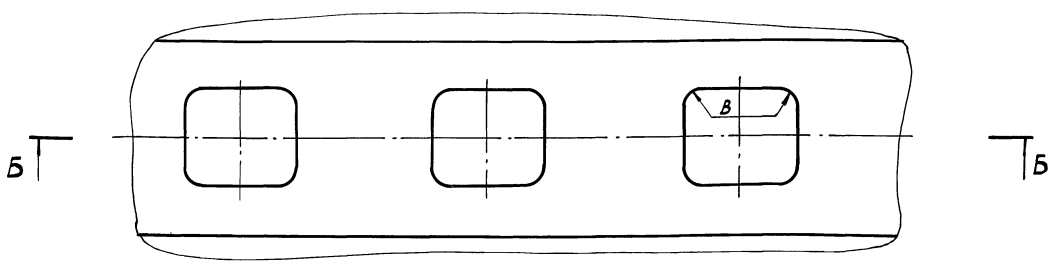


Б – Б
М 4:1

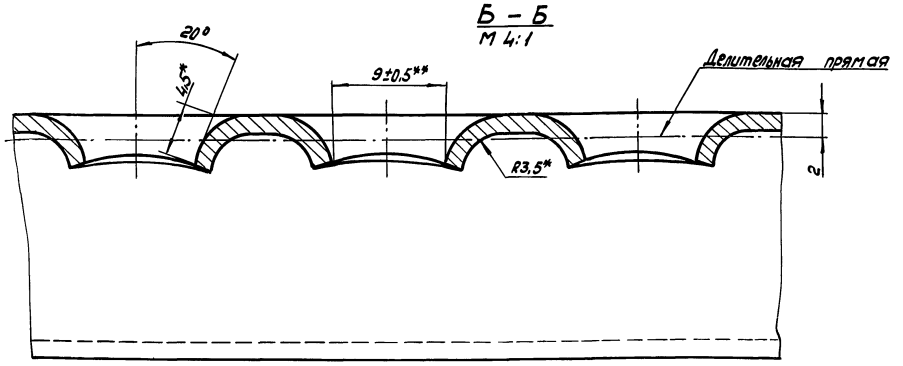


А – А
М 2:1

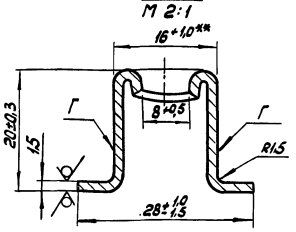


1.*Размеры обеспечиваются инструментом
2. Размеры для справок
3.** Размеры после покрытия
4. $\pm\frac{t_2}{2}$
5. Радиусы скруглений в местах перехода В не более 1,5мм
6. На поверхности Г допускаются риски глубиной не более 0,2мм
7. В местах перехода надрывы не допускаются
8. Покрытие Гор.Ц60-100

9. На нерабочих поверхностях рейки допускаются наплывы цинка толщиной не более 1,5 мм
10. Допускается изготовление из материала: лента 10кп-М-4-Б-1,5х57 ГОСТ 503-81

| | | | | | | | | |
|---|---|---|---|---|---|---|---|---|
| | | | | | 5854-235.01.016.002 | | | |
| Изм. | Лист | № докум. | Подп. | Дата | Рейка МВ1-79 | Лит | Масса | Масштаб |
| Разраб. | | Ставнийчук | | 21.11.89 | | | 0.515 | 1:1 |
| Пров. | | Силютин | | 24.11.89 | | Лист | Листов 1 | |
| Н. контр. | | Цодик | | 19.09.90 | Лист Б-1,5 ГОСТ 19904-74 / 5-III-Г-10кп ГОСТ 16523-70 | ЦЭКТБ, Промтеплица Ворошиловград | | |

Инв. № подл. | Подп. и дата | Взам. инв. № | Инв. № дубл. | Подп. и дата

 Копировал: Владыкина Формат: А2

5854-235.01.016.006

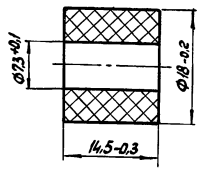


0,32 - для пресс-формы

| Изм. | Лист | № докум. | Подп. | Дата |
|---|---|---|---|---|
| Разраб. | | Ставничук | | 21.11.83 |
| Пров. | | Силютин | | 24.11.83 |
| Н. контр. | | Цодик | | 12.09.90 |

5854-235.01.016.006

Втулка МВ1-80

Лит. | Масса 0,0035 | Масштаб 2:1

Лист | Листов 1

Полиамид ПА6-210/311 ОСТ 6-06-С9-83

ЦЭКТБ Промтеплоприбор г. Ворошиловград

Копировал: Владыкина

Формат А4

Инв. № подл. | Подп. и дата | Взам. инв. № | Инв. № дубл. | Подп. и дата

5854-235.01.016.013

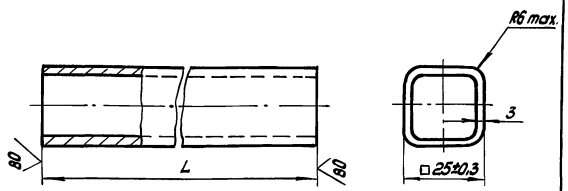


| Обозначение | L, мм | Масса, кг | Марка |
|---|---|---|---|
| 5854-235.01.016.013 | 150±1,0 | 0,31 | МВ3-31 |
| -01 | 120±1,0 | 0,25 | – |
| -02 | 125±1,0 | 0,26 | – |
| -03 | 180±1,0 | 0,38 | – |
| -04 | 330±1,0 | 0,69 | – |
| -05 | 455±1,0 | 0,95 | – |

1. Размеры для справок
2. Покрытие Гор Ц6О-100

| Изм. | Лист | № докум. | Подп. | Дата |
|---|---|---|---|---|
| Разраб. | | Ставничук | | 21.11.83 |
| Пров. | | Силютин | | 24.11.83 |
| Н. контр. | | Цодик | | 18.09.90 |

5854-235.01.016.013

Втулка соединительная

Лит. | Масса см. табл. | Масштаб 1:1

Лист | Листов 1

Труба 25х25х3 ГОСТ 8639-82 / В 20 ГОСТ 13663-86

ЦЭКТБ Промтеплоприбор г. Ворошиловград

Копировал: Владыкина

Формат А4

Инв. № подл. | Подп. и дата | Взам. инв. № | Инв. № дубл. | Подп. и дата

5854-235.01.016.014

| Модуль | m | 6,5 |
|---|---|---|
| Число зубьев | z | 8 |
| Нормальный исходный контур | – | ГОСТ 13755-81 |
| Коэффициент смещения | x | 0 |
| Степень точности | – | 8-В |
| Длина общей нормали | W | $29,5^{-0,1}_{-0,4}$ |
| Диаметр делительной окружности | $d_g$ | 52 |

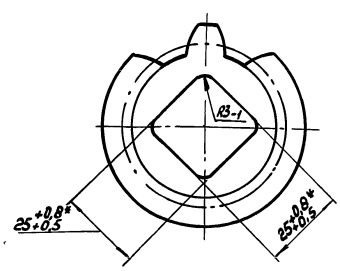


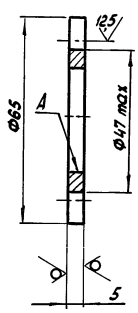


1. Размер для справок
2. Неуказанные предельные отклонения размеров: $\pm \frac{t_2}{2}$
3. Одна из диагоналей посадочного отверстия А должна быть расположена по оси зуба, отклонение ±1°
4. *Размеры после покрытия
5. Покрытие Ц15-21 хр. бцв.

| Изм. | Лист | № докум. | Подп. | Дата |
|---|---|---|---|---|
| Разраб. | | Ставничук | | 21.11.83 |
| Пров. | | Силютин | | 24.11.83 |
| Н. контр. | | Цодик | | 19.09.90 |

5854-235.01.016.014

Колесо зубчатое МВ1-86

Лит. | Масса 0,06 | Масштаб 1:1

Лист | Листов 1

Полоса Ш-6-5х70 ГОСТ 103-76 / 35 ГОСТ 1050-74

ЦЭКТБ Промтеплоприбор г. Ворошиловград

Копировал: Владыкина

Формат А3

Инв. № подл. | Подп. и дата | Взам. инв. № | Инв. № дубл. | Подп. и дата

5854-235-02.01.003

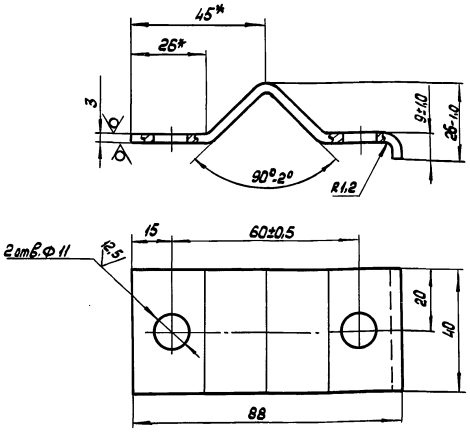


1.* Размеры обеспеч. инстр.
2. Размеры для справок
3. Неуказанные радиусы гиба 3 мм
4. H14; t3/2
5. Покрытие Гр. Ц60-100

| Изм. | Лист | № докум. | Подп. | Дата | 5854-235-02.01.003 | | | |
|---|---|---|---|---|---|---|---|---|
| Разраб. | | Ставничук | | 11.01.90 | Хомут М81-25 | Лит. | Масса | Масштаб |
| Пров. | | Силютин | | 19.01.90 | | | 0,09 | 1:1 |
| | | | | | | Лист | Листов 1 | |
| Н. контр. | | Цовик | | 19.01.90 | Б-3,0 ГОСТ 19903-74 / Лист 5-Т-Г-0,8пс ГОСТ 16523-70 | ЦЭИТБ, Промтеплица, Ворошиловград | | |

Копировал: Владыкина Формат: А4

5854-270.006

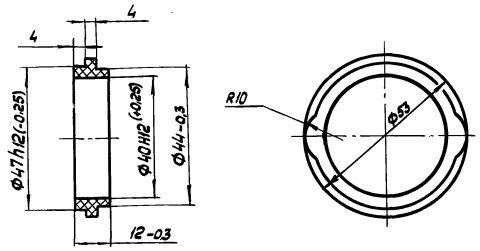


0,32
1. √ для пресс-формы
2. Неуказанные предельные отклонения размеров: ±t2/2

| Изм. | Лист | № докум. | Подп. | Дата | 5854-270.006 | | | |
|---|---|---|---|---|---|---|---|---|
| Разраб. | | Ставничук | | 11.01.90 | Втулка М81-101 | Лит. | Масса | Масштаб |
| Пров. | | Силютин | | 19.01.90 | | | 0,005 | 1:1 |
| | | | | | | Лист | Листов 1 | |
| Н. контр. | | Цовик | | 19.01.90 | Полиамид ПА6-210/311 ОСТ-06-С9-83 | ЦЭИТБ, Промтеплица, Ворошиловград | | |

Копировал: Владыкина Формат: А4

5854-270.03.004

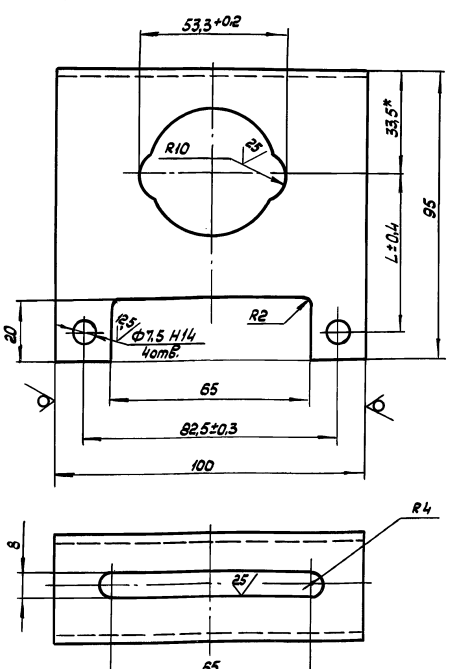


Развертка
М 1:2

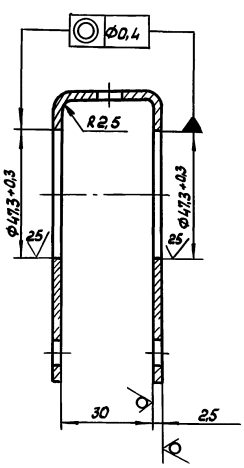


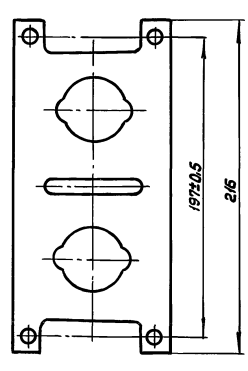


1. Размеры для справок
2. Неуказанные предельные отклонения размеров: ± t3/2
3. Покрытие Гр. Ц60-100

| Обозначение | L, мм | Марка |
|---|---|---|
| 5854-270.03.004 | 52 | МВ3-36 |
| -01 | 50,5 | МВ3-46 |

| Изм. | Лист | № докум. | Подп. | Дата | 5854-270.03.004 | | | |
|---|---|---|---|---|---|---|---|---|
| Разраб. | | Ставничук | | 11.01.90 | Корпус | Лит. | Масса | Масштаб |
| Пров. | | Силютин | | 19.01.90 | | | 0,29 | 1:1 |
| | | | | | | Лист | Листов 1 | |
| Н. контр. | | Цовик | | 19.01.90 | Лента 0,8пс-М-Ц-25х100 ГОСТ 503-81 | ЦЭИТБ, Промтеплица, Ворошиловград | | |

Копировал: Владыкина Формат: А3

810-1-35.90 Альбом 7

5854-270.007

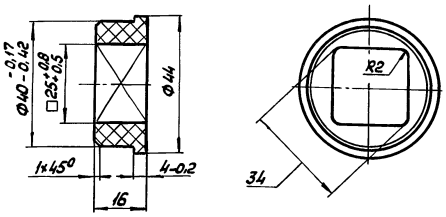


1. 0,32 ✓ - для пресс-формы
2. Размеры для справок
3. $\pm \frac{t2}{2}$

| Изм. | Лист | № докум. | Подп. | Дата |
|---|---|---|---|---|
| Разраб. | | Ставничук | | 21.11.89 |
| Пров. | | Силютин | | 24.11.89 |
| Н. контр. | | Цодик | | 19.09.90 |

5854-270.007

Вкладыш МВ1-102

| Лит. | Масса | Масштаб |
|---|---|---|
| | 0,007 | 1:1 |

Лист | Листов 1

Полиамид ПА6-210/311 ОСТ 6-06-С9-83

ЦЭКТБ, Проммтеплица Ворошиловград

Копировал: Владыкина Формат: А4

5854-361.01.00.004

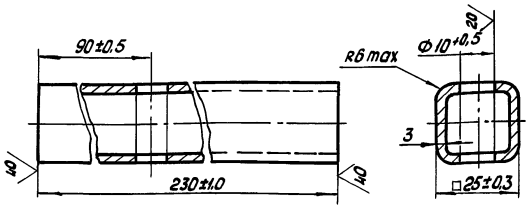


1. Размеры для справок
2. Покрытие Ц15...21хр. бив.

| Изм. | Лист | № докум. | Подп. | Дата |
|---|---|---|---|---|
| Разраб. | | Ставничук | | 21.11.89 |
| Пров. | | Силютин | | 24.11.89 |
| Н. контр. | | Цодик | | 19.09.90 |

5854-361.01.00.004

Втулка соединительная МВ3-10

| Лит. | Масса | Масштаб |
|---|---|---|
| | 0,48 | 1:1 |

Лист | Листов 1

Труба 25х25х3 ГОСТ 8639-82 / В20 ГОСТ 13663-86

ЦЭКТБ, Проммтеплица Ворошиловград

Копировал: Владыкина Формат: А4

5854-361.01.00.001

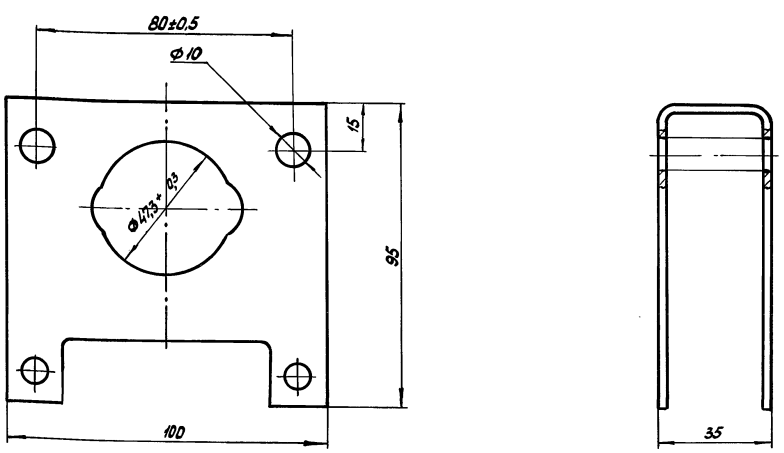


1. Размеры для справок
2. Неуказанные предельные отклонения размеров: Н14; $\pm \frac{t2}{2}$

| Изм. | Лист | № докум. | Подп. | Дата |
|---|---|---|---|---|
| Разраб. | | Ставничук | | 21.11.89 |
| Пров. | | Силютин | | 24.11.89 |
| Н. контр. | | Цодик | | 19.09.90 |

5854-361.01.00.001

Корпус МВ3-7

| Лит. | Масса | Масшт. |
|---|---|---|
| | 0,29 | 1:1 |

Лист | Листов 1

ЦЭКТБ, Проммтеплица Ворошиловград

Копировал: Владыкина Формат: А3

5854-361.01.00.005

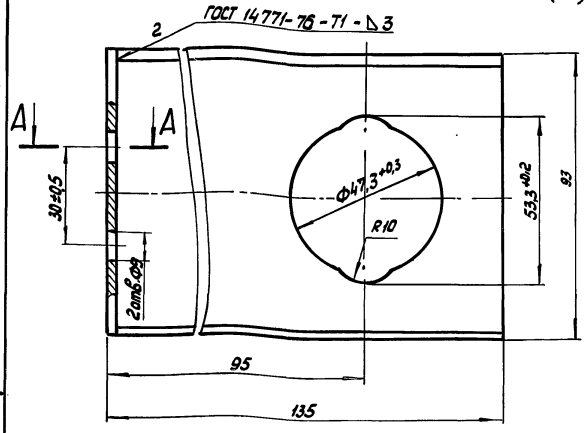


А – А

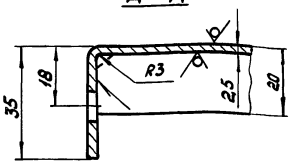


1. Размеры для справок
2. H14; ±t2/2
3. Покрытие Гор Ц60-100

| | | | | | | |
|---|---|---|---|---|---|---|
| Изм. Лист | № докум. | Подп. | Дата | 5854-361.01.00.005 | | |
| Разраб. | Ставничук | | 23.11.89 | Опора МВ3-11 | Лит. | Масса 0,254 | Масштаб 1:1 |
| Пров. | Силютин | | 24.11.89 | | Лист | Листов 1 |
| Н.контр. | Цодик | | 10.12.89 | Лист Б-2,5 ГОСТ 19903-74 / 3-III-Ст3 ГОСТ 16523-70 | ЦЭКТБ Промтеплица* Ворошиловград | |

Инв.№ подл. | Подп. и дата | Взам. инв.№ | Инв.№ дубл. | Подп. и дата

Копировал: Владыкина Формат: А4

5854-361.01.00.006

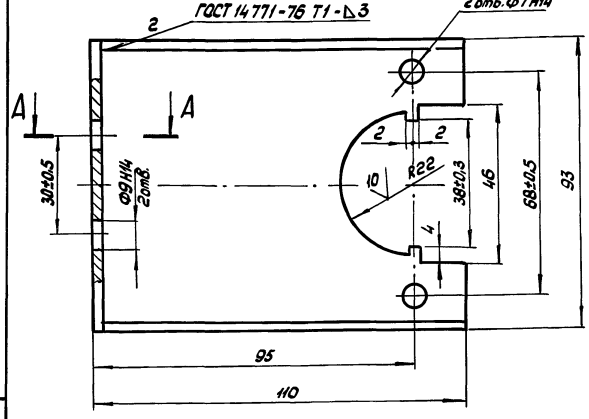


А – А

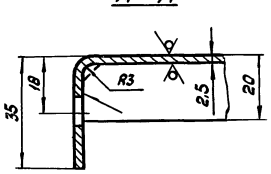


1. Размеры для справок
2. ± t2/2
3. Покрытие Гор Ц60-100

| | | | | | | |
|---|---|---|---|---|---|---|
| Изм. Лист | № докум. | Подп. | Дата | 5854-361.01.00.006 | | |
| Разраб. | Ставничук | | 23.11.89 | Опора МВ3-12 | Лит. | Масса 0,22 | Масштаб 1:1 |
| Пров. | Силютин | | 24.11.89 | | Лист | Листов 1 |
| Н.контр. | Цодик | | 10.12.89 | Лист Б-2,5 ГОСТ 19903-74 / 3-III-Ст3 ГОСТ 16523-70 | ЦЭКТБ „Промтеплица" Ворошиловград | |

Инв.№ подл. | Подп. и дата | Взам. инв.№ | Инв.№ дубл. | Подп. и дата

Копировал: Владыкина Формат: А4

5854-361.01.00.007

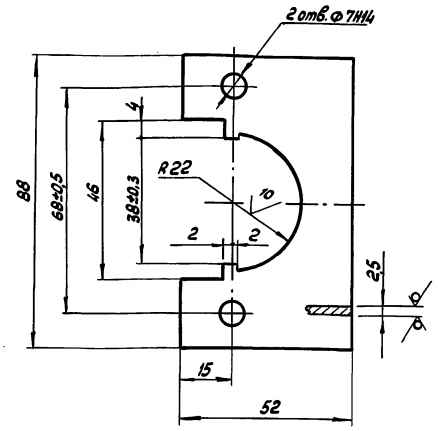


1. Размеры для справок
2. ± t2/2
3. Покрытие Гор. Ц60-100

| | | | | | | |
|---|---|---|---|---|---|---|
| Изм. Лист | № докум. | Подп. | Дата | 5854-361.01.00.007 | | |
| Разраб. | Ставничук | | 23.11.89 | Накладка МВ3-13 | Лит. | Масса 0,061 | Масштаб 1:1 |
| Пров. | Силютин | | 24.11.89 | | Лист | Листов 1 |
| Н.контр. | Цодик | | 10.12.89 | Лист Б-25 ГОСТ 19903-74 / 3-III-Ст3 ГОСТ 16523-70 | ЦЭКТБ Промтеплица Ворошиловград | |

Инв.№ подл. | Подп. и дата | Взам. инв.№ | Инв.№ дубл. | Подп. и дата

Копировал: Владыкина Формат: А4

5854-361.01.00.009

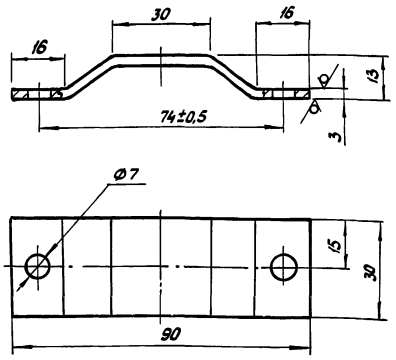


1. Размеры для справок
2. H14; ± t2/2
3. Радиусы гиба 2мм
4. Покрытие Гор Ц60-100

| | | | | | | |
|---|---|---|---|---|---|---|
| Изм. Лист | № докум. | Подп. | Дата | 5854-361.01.00.009 | | |
| Разраб. | Ставничук | | 23.11.89 | Упор МВ3-15 | Лит. | Масса 0,072 | Масштаб 1:1 |
| Пров. | Силютин | | 24.11.89 | | Лист | Листов 1 |
| Н.контр. | Цодик | | 10.12.89 | Лист Б-3,0 ГОСТ 19903-74 / 3-III-Ст3 ГОСТ 16523-70 | ЦЭКТБ Промтеплица Ворошиловград | |

Инв.№ подл. | Подп. и дата | Взам. инв.№ | Инв.№ дубл. | Подп. и дата

Копировал: Владыкина Формат: А4

810-1-35.90 Альбом 7

5854-361.01.00.011

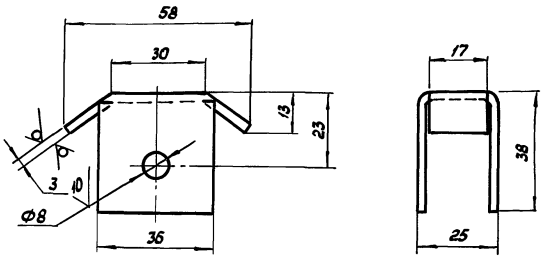


1. Размеры для справок
2. H14; $\pm \frac{t_2}{2}$
3. Радиусы гиба 1,5 мм
4. Покрытие Гор Ц60-100

| Изм. | Лист | № докум. | Подп. | Дата | 5854-361.01.00.011 | Лит. | Масса | Масштаб |
|---|---|---|---|---|---|---|---|---|
| Разраб. | | Ставничук | | 21.11.89 | Упор МВ3-17 | | 0,089 | 1:1 |
| Пров. | | Силютин | | 24.11.89 | | Лист | Листов 1 | |
| Н. контр. | | Цодик | | 19.09.90 | Лист Б-3,0 ГОСТ 19903-74 / 3-III-Ст3 ГОСТ 16523-70 | ЦЭКТБ „Промтеплица" Ворошиловград | | |

Копировал: Владыкина Формат: А4

5854-361.01.00.012

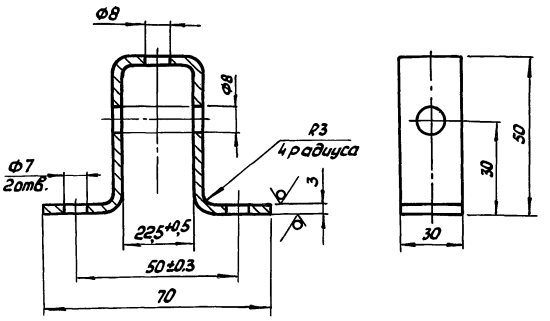


1. Размеры для справок
2. H14; $\pm \frac{t_2}{2}$
3. Покрытие Гор. Ц60-100

| Изм. | Лист | № докум. | Подп. | Дата | 5854-361.01.00.012 | Лит. | Масса | Масштаб |
|---|---|---|---|---|---|---|---|---|
| Разраб. | | Ставничук | | 21.11.89 | Кронштейн МВ3-18 | | 0,109 | 1:1 |
| Пров. | | Силютин | | 24.11.89 | | Лист | Листов 1 | |
| Н. контр. | | Цодик | | 19.09.90 | Лист Б-3,0 ГОСТ 19903-74 / 3-III-Ст3 ГОСТ 16523-70 | ЦЭКТБ „Промтеплица" Ворошиловград | | |

Копировал: Владыкина Формат: А4

5854-384.01.009

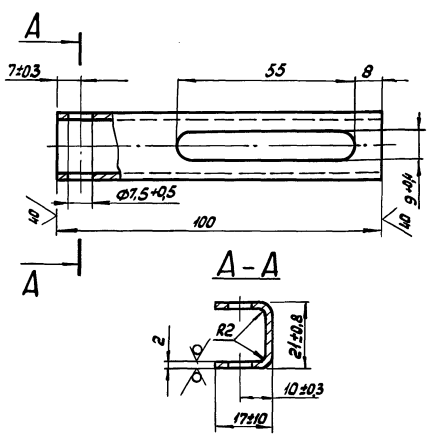


1. Размеры для справок
2 $\pm \frac{t_2}{2}$
3. Покрытие Гор. Ц60-100

| Изм. | Лист | № докум. | Подп. | Дата | 5854-384.01.009 | Лит. | Масса | Масштаб |
|---|---|---|---|---|---|---|---|---|
| Разраб. | | Ставничук | | 21.11.89 | Накладка МВ4-12 | | 0,079 | 1:1 |
| Пров. | | Силютин | | 24.11.89 | | Лист | Листов 1 | |
| Н. контр. | | Цодик | | 19.09.90 | Лист Б-2,0 ГОСТ 19904-74 / 3-III-Ст3 ГОСТ 16523-70 | ЦЭКТБ „Промтеплица" Ворошиловград | | |

Копировал: Владыкина Формат: А4

5859-009.01

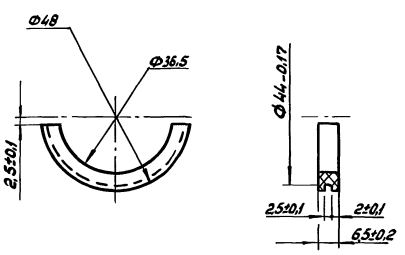


1. 0,32 - для пресс-формы
2. Неуказанные предельные отклонения размеров H14; h14

| Изм. | Лист | № докум. | Подп. | Дата | 5859-009.01 | Лит. | Масса | Масштаб |
|---|---|---|---|---|---|---|---|---|
| Разраб. | | Ставничук | | 21.11.89 | Вкладыш подшипника МВ3-38 | | 0,0025 | 1:1 |
| Пров. | | Силютин | | 24.11.89 | | Лист | Листов 1 | |
| Н. контр. | | Цодик | | 19.09.90 | Полиамид ПА6-210/310 ОСТ 6-06-С9-83 | ЦЭКТБ „Промтеплица" Ворошиловград | | |

24457-09 22 Копировал: Владыкина Формат: А4

Альбом 7
810-1-35.90

| Формат | Зона | Поз. | Обозначение | Наименование | Кол. | Примечание |
|---|---|---|---|---|---|---|
| | | | | Документация | | |
| А2 | | | 5854-386.02 МЧ | Монтажный чертеж | | |
| | | | | Сборочные единицы | | |
| А4 | | | 5854-361.01.02.000 | Звездочка МВ3-2 | 2 | |
| А4 | | | 5854-361.01.03.000 | Звездочка МВ3-3 | 2 | |
| А4 | | | 5854-386.01.01 | Опора МВ5-1 | 2 | |
| | | | | Детали | | |
| А4 | | | 5854-065.011.104-01 | Палец МВ1-153 | 220 | |
| А4 | | | 5854-065.011.104-03 | Палец МВ1-53 | 110 | |
| А2 | | | 5854-235.01.016.002 | Рейка МВ1-79 | 110 | |
| А4 | | | 5854-235.01.016.006 | Втулка МВ1-80 | 440 | |
| А4 | | | 5854-235.01.016.013 | Втулка соединительная МВ3-31 | 108 | |
| А3 | | | 5854-235.01.016.014 | Колесо зубчатое МВ1-86 | 110 | |
| А4 | | | 5854-235-02.01.003 | Хомут МВ1-25 | 432 | |
| А3 | | | 5854-270.03.004 | Корпус МВ3-36 | 108 | |
| А4 | | | 5854-270.006 | Втулка МВ1-101 | 224 | |
| А4 | | | 5854-270.007 | Вкладыш МВ1-102 | 224 | |

Инв.№подл. | Подп. и дата | Взам.инв.№ | Инв.№дубл. | Подп. и дата

| Изм. | Лист | № докум. | Подп. | Дата | 5854-386.02 | | |
|---|---|---|---|---|---|---|---|
| Разраб. | | Ставничук | | 11.12.90 | Механизм коньковой вентиляции L=86,45м | Лит | Лист 1 / Листов 4 |
| Пров. | | Силютин | | 11.12.90 | | | |
| Гл.констр. | | Васильев | | 11.12.90 | Спецификация комплекта монтажных частей | ЦЭКТБ, Промтеплица Ворошиловград | |
| Н.контр. | | Цодик | | 18.12.90 | | | |
| Утв. | | Кривуля | | 18.12.90 | | | |

Копировал: Владыкина Формат: А4

| Формат | Зона | Поз. | Обозначение | Наименование | Кол. | Примечание |
|---|---|---|---|---|---|---|
| А3 | | | 5854-361.01.00.001 | Корпус МВ3-1 | 2 | |
| А4 | | | 5854-361.01.00.004 | Втулка соединительная МВ3-10 | 2 | |
| А4 | | | 5854-361.01.00.005 | Опора МВ3-11 | 4 | |
| А4 | | | 5854-361.01.00.006 | Опора МВ3-12 | 214 | |
| А4 | | | 5854-361.01.00.007 | Накладка МВ3-13 | 216 | |
| А4 | | | 5854-361.01.00.009 | Упор МВ3-15 | 2 | |
| А4 | | | 5854-361.01.00.011 | Упор МВ3-17 | 2 | |
| А4 | | | 5854-361.01.00.012 | Кронштейн МВ3-18 | 110 | |
| А4 | | | 5854-384.01.01.009 | Накладка МВ4-12 | 110 | |
| А4 | | | 5854-386.01.001 | Плита МВ5-7 | 2 | |
| А3 | | | 5854-386.01.002-01 | Вал МВ5-9 | 2 | |
| А3 | | | 5854-386.01.002-02 | Вал МВ5-10 | 66 | |
| А3 | | | 5854-386.01.002-03 | Вал МВ5-11 | 34 | |
| А3 | | | 5854-386.01.002-04 | Вал МВ5-12 | 4 | |
| А3 | | | 5854-386.01.002-08 | Вал МВ5-16 | 2 | |
| А3 | | | 5854-386.01.003 | Кронштейн МВ5-17 | 2 | |
| | | | 5854-386.01.004 | Опора МВ5-18 | 2 | |
| Б4 | | | 5854-386.01.008 | Цепь МВ5-22 | | |
| | | | | Цепь ПРЛ-19,05-2950 ГОСТ 13568-75 | | |
| | | | | L=990мм | 2 | 1,58кг |
| А4 | | | 5859-009.101 | Вкладыш подшипника МВ3-38 | 432 | |

Инв.№подл. | Подп. и дата | Взам.инв.№ | Инв.№дубл. | Подп. и дата

| Изм. | Лист | № докум. | Подп. | Дата | 5854-386.02 | Лист 2 |
|---|---|---|---|---|---|---|

Копировал: Владыкина Формат: А4

| Формат | Зона | Поз. | Обозначение | Наименование | Кол. | Примечание |
|---|---|---|---|---|---|---|
| | | | | Стандартные изделия | | |
| | | | | Болты ГОСТ 7798-70 | | |
| | | | | М6-6g×20.58.019 | 656 | |
| | | | | М6-6g×30.58.019 | 2 | |
| | | | | М8-6g×20.58.019 | 660 | |
| | | | | М8-6g×55.58.019 | 8 | |
| | | | | М10-6g×25.58.019 | 432 | |
| | | | | М12-6g×30.58.019 | 4 | |
| | | | | М12-6g×140.58.019 | 12 | |
| | | | | Винт М5-6g×55.58.019 ГОСТ 17473-80 | 8 | |
| | | | | Гайки ГОСТ 5915-70 | | |
| | | | | М5-6Н.5.019 | 8 | |
| | | | | М6-6Н.5.019 | 658 | |
| | | | | М8-6Н.5.019 | 668 | |
| | | | | М10-6Н.5.019 | 432 | |
| | | | | М12-6Н.5.019 | 16 | |

Инв.№подл. | Подп. и дата | Взам.инв.№ | Инв.№дубл. | Подп. и дата

| Изм. | Лист | № докум. | Подп. | Дата | 5854-386.02 | Лист 3 |
|---|---|---|---|---|---|---|

Копировал: Владыкина Формат: А4

| Формат | Зона | Поз. | Обозначение | Наименование | Кол. | Примечание |
|---|---|---|---|---|---|---|
| | | | | Шайбы ГОСТ 6402-70 | | |
| | | | | 5.65Г.019 | 8 | |
| | | | | 6.65Г.019 | 658 | |
| | | | | 8.65Г.019 | 668 | |
| | | | | 10.65Г.019 | 432 | |
| | | | | 12.65Г.019 | 16 | |
| | | | | Шайба 8.02.Ст.3.019 ГОСТ 11371-78 | 330 | |
| | | | | Шплинт 2×16.019 ГОСТ 397-79 | 330 | |
| | | | | Звено С-ПРЛ-19,05-2950 ГОСТ 13568-75 | 2 | |
| | | | | Прочие изделия | | |
| | | | | Выключатель путевой ВП15Д21А221-54Т2.3 ТУ 16-526.470-80 | 4 | |
| | | | | Привод многооборотный для теплиц МР-315 ТУ 10.15.141-89 | 2 | |

Инв.№подл. | Подп. и дата | Взам.инв.№ | Инв.№дубл. | Подп. и дата

| Изм. | Лист | № докум. | Подп. | Дата | 5854-386.02 | Лист 4 |
|---|---|---|---|---|---|---|

24457-04 23 Копировал: Владыкина Формат: А4

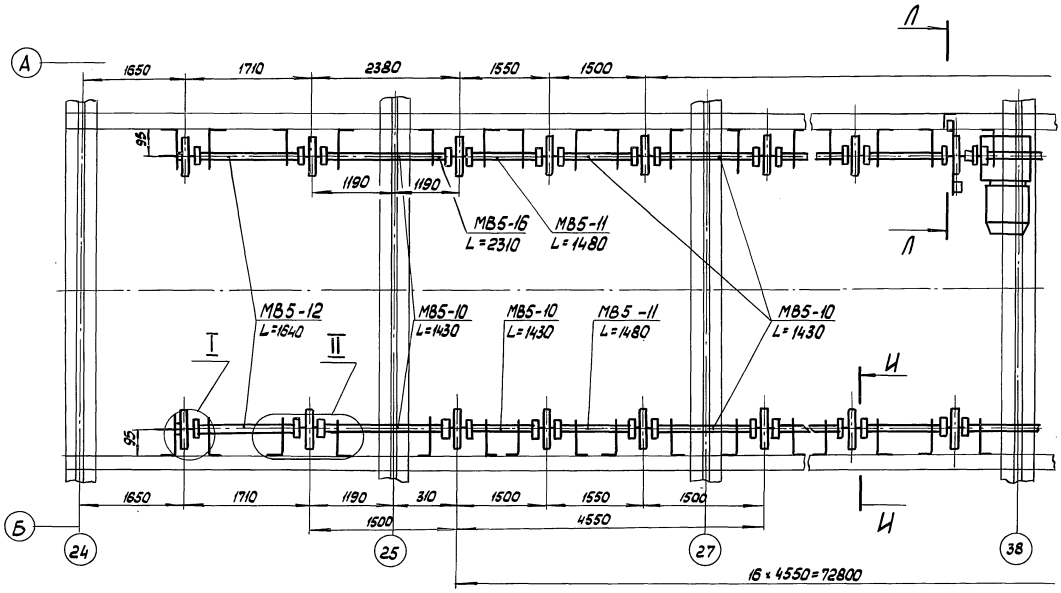


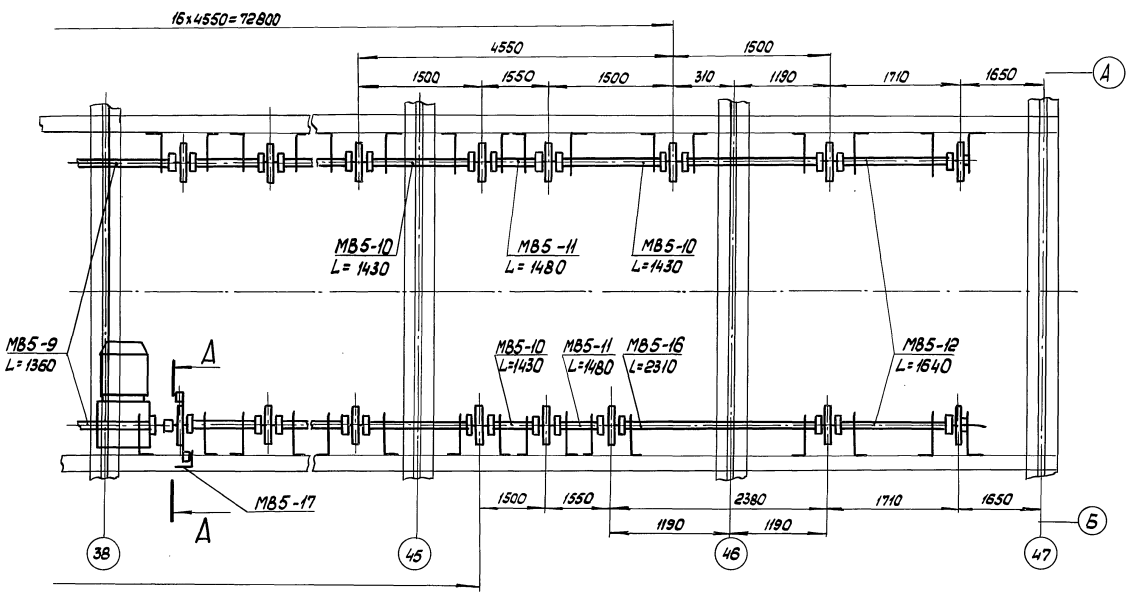


1. Размеры для справок, кроме *
2. Разрезы А-А, И-И, Л-Л, выносные элементы I и II смотри механизм конькавой вентиляции L=92,45м 5854-386.01МЧ лист 2÷5

| | | | | | | | |
|---|---|---|---|---|---|---|---|
| | | | | | 5854-386.02 МЧ | | |
| Изм. | Лист | № докум. | Подп. | Дата | Механизм. конькавой вентиляции L=86,45м | Лит. | Масса / Масштаб |
| Разраб. | | Статкичук | | 18.09.90 | | | 694,5 / 1:10 |
| Пров. | | Силютин | | 17.09.90 | | Лист | Листов 1 |
| Т. контр. | | Васильев | | 18.09.90 | | ЦЭНТБ. Промтеплица Ворошиловград | |
| Н. контр. | | Цовик | | 18.09.90 | | | |
| Утв. | | Кривцун | | 18.09.90 | | | |

Копировал: Владыкина Формат: А2



Инв.№ подл. | Подп. и дата | Взам.инв.№ | Инв.№ дубл. | Подп. и дата

810-1-35.90 Альбом 7

| Формат | Зона | Поз. | Обозначение | Наименование | Кол. | Примечание |
|---|---|---|---|---|---|---|
| | | | | Документация | | |
| А2 | | | 5854-386.03 МЧ | Монтажный чертеж | | |
| | | | | Сборочные единицы | | |
| А4 | | | 5854-386.03.01 | Опора МВ5-24 | 2 | |
| А4 | | | 5854-361.01.02.000 | Звездочка МВ3-2 | 2 | |
| А4 | | | 5854-361.01.03.000 | Звездочка МВ3-3 | 2 | |
| | | | | Детали | | |
| А4 | | | 5854-065.011.104-01 | Палец МВ1-153 | 224 | |
| А4 | | | 5854-065.011.104-03 | Палец МВ1-53 | 112 | |
| А4 | | | 5854-235.01.016.006 | Втулка МВ1-80 | 448 | |
| А4 | | | 5854-235.01.016.013 | Втулка соединительная МВ3-31 | 110 | |
| А3 | | | 5854-235.01.016.014 | Колесо зубчатое МВ1-86 | 112 | |
| А4 | | | 5854-235.02.01.003 | Хомут МВ1-25 | 440 | |
| А4 | | | 5854-270.03.001 | Рейка МВ5-26 | 112 | |
| А3 | | | 5854-270.03.004-01 | Корпус МВ3-46 | 110 | |
| А4 | | | 5854-270.006 | Втулка МВ1-101 | 228 | |
| А4 | | | 5854-270.007 | Вкладыш МВ1-102 | 228 | |

Подп. и дата | Инв. № дубл. | Взам. инв. № | Подп. и дата | Инв. № подл.

| Изм. | Лист | № докум. | Подп. | Дата | 5854-386.03 | | | |
|---|---|---|---|---|---|---|---|---|
| Разраб. | | Ставничук | | 18.09.90 | Механизм боковой вентиляции | Лит | Лист 1 | Листов 4 |
| Пров. | | Силютин | | 19.09.90 | | | | |
| Гл. конст. | | Васильев | | 19.09.90 | Спецификация комплекта монтажных частей | ЦЭКТБ Проммтеплица Ворошиловград | | |
| Н. контр. | | Цодик | | 19.09.90 | | | | |
| Утв. | | Кривуля | | 19.09.90 | | | | |

Копировал: Владыкина Формат: А4

| Формат | Зона | Поз. | Обозначение | Наименование | Кол. | Примечание |
|---|---|---|---|---|---|---|
| А4 | | | 5854-361.01.00.004 | Втулка соединительная МВ3-10 | 2 | |
| А4 | | | 5854-361.01.00.005 | Опора МВ3-11 | 4 | |
| А4 | | | 5854-361.01.00.006 | Опора МВ3-12 | 218 | |
| А4 | | | 5854-361.01.00.007 | Накладка МВ3-13 | 220 | |
| А4 | | | 5854-361.01.00.009 | Упор МВ3-15 | 2 | |
| А4 | | | 5854-361.01.00.011 | Упор МВ3-17 | 2 | |
| А4 | | | 5854-361.01.00.012 | Кронштейн МВ3-18 | 112 | |
| А3 | | | 5854-361.03.00.001 | Корпус МВ3-42 | 2 | |
| А4 | | | 5854-384.01.008 | Плита МВ4-11 | 2 | |
| А4 | | | 5854-384.01.009 | Накладка МВ4-12 | 112 | |
| А4 | | | 5854-386.01.001 | Плита МВ5-7 | 2 | |
| А3 | | | 5854-386.01.002 | Вал МВ5-8 | 2 | |
| А3 | | | 5854-386.01.002-01 | Вал МВ5-9 | 2 | |
| А3 | | | 5854-386.01.002-02 | Вал МВ5-10 | 70 | |
| А3 | | | 5854-386.01.002-03 | Вал МВ5-11 | 34 | |
| А3 | | | 5854-386.01.002-05 | Вал МВ5-13 | 2 | |
| А3 | | | 5854-386.01.003 | Кронштейн МВ5-17 | 2 | |
| А3 | | | 5854-386.01.004 | Опора МВ5-18 | 2 | |
| Б4 | | | 5854-386.01.008 | Цепь МВ5-22 | | |
| | | | | Цепь ПРЛ-19,05-2950 | | |
| | | | | ГОСТ 13568-75 | | |
| | | | | L=990мм | 2 | 1,58кг |
| А4 | | | 5859-009.101 | Вкладыш подшипника МВ3-38 | 440 | |

Подп. и дата | Инв. № дубл. | Взам. инв. № | Подп. и дата | Инв. № подл.

| Изм. | Лист | № докум. | Подп. | Дата | 5854-386.03 | Лист 2 |
|---|---|---|---|---|---|---|

Копировал: Владыкина Формат: А4

| Формат | Зона | Поз. | Обозначение | Наименование | Кол. | Примечание |
|---|---|---|---|---|---|---|
| | | | | Стандартные изделия | | |
| | | | | Болты ГОСТ 7798-70 | | |
| | | | | М6-6g×20.58.019 | 664 | |
| | | | | М6-6g×30.58.019 | 2 | |
| | | | | М8-6g×20.58.019 | 672 | |
| | | | | М8-6g×55.58.019 | 8 | |
| | | | | М10-6g×25.58.019 | 440 | |
| | | | | М12-6g×25.58.019 | 8 | |
| | | | | М12-6g×30.58.019 | 4 | |
| | | | | Винт М5-6g×55.58.019 | | |
| | | | | ГОСТ 17473-80 | 8 | |
| | | | | Гайки ГОСТ 5915-70 | | |
| | | | | М5-6Н.5.019 | 8 | |
| | | | | М6-6Н.5.019 | 666 | |
| | | | | М8-6Н.5.019 | 680 | |
| | | | | М10-6Н.5.019 | 440 | |
| | | | | М12-6Н.5.019 | 12 | |

Подп. и дата | Инв. № дубл. | Взам. инв. № | Подп. и дата | Инв. № подл.

| Изм. | Лист | № докум. | Подп. | Дата | 5854-386.03 | Лист 4 |
|---|---|---|---|---|---|---|

Копировал: Владыкина Формат: А4

| Формат | Зона | Поз. | Обозначение | Наименование | Кол. | Примечание |
|---|---|---|---|---|---|---|
| | | | | Шайбы ГОСТ 6402-70 | | |
| | | | | 5.65Г.019 | 8 | |
| | | | | 6.65Г.019 | 666 | |
| | | | | 8.65Г.019 | 680 | |
| | | | | 10.65Г.019 | 440 | |
| | | | | 12.65Г.019 | 12 | |
| | | | | Шайба 8.02Ст3.019 | | |
| | | | | ГОСТ 11371-78 | 336 | |
| | | | | Шплинт 2×16.019 | | |
| | | | | ГОСТ 397-79 | 336 | |
| | | | | Звено С-ПРЛ-19,05-2950 | | |
| | | | | ГОСТ 13568-75 | 2 | |
| | | | | Прочие изделия | | |
| | | | | Выключатель путевой | | |
| | | | | ВП15Д21А221-54Т2.3 | | |
| | | | | ТУ 16-526.470-80 | 4 | |
| | | | 5859-023 | Привод многооборотный для теплиц МР-315 | | |
| | | | | ТУ 10.15.141-89 | 2 | |

Подп. и дата | Инв. № дубл. | Взам. инв. № | Подп. и дата | Инв. № подл.

| Изм. | Лист | № докум. | Подп. | Дата | 5854-386.03 | Лист 4 |
|---|---|---|---|---|---|---|

24457-09 25 Копировал: Владыкина Формат: А4

5854-386.03 МЧ

810-1-35.90 Альбом 7

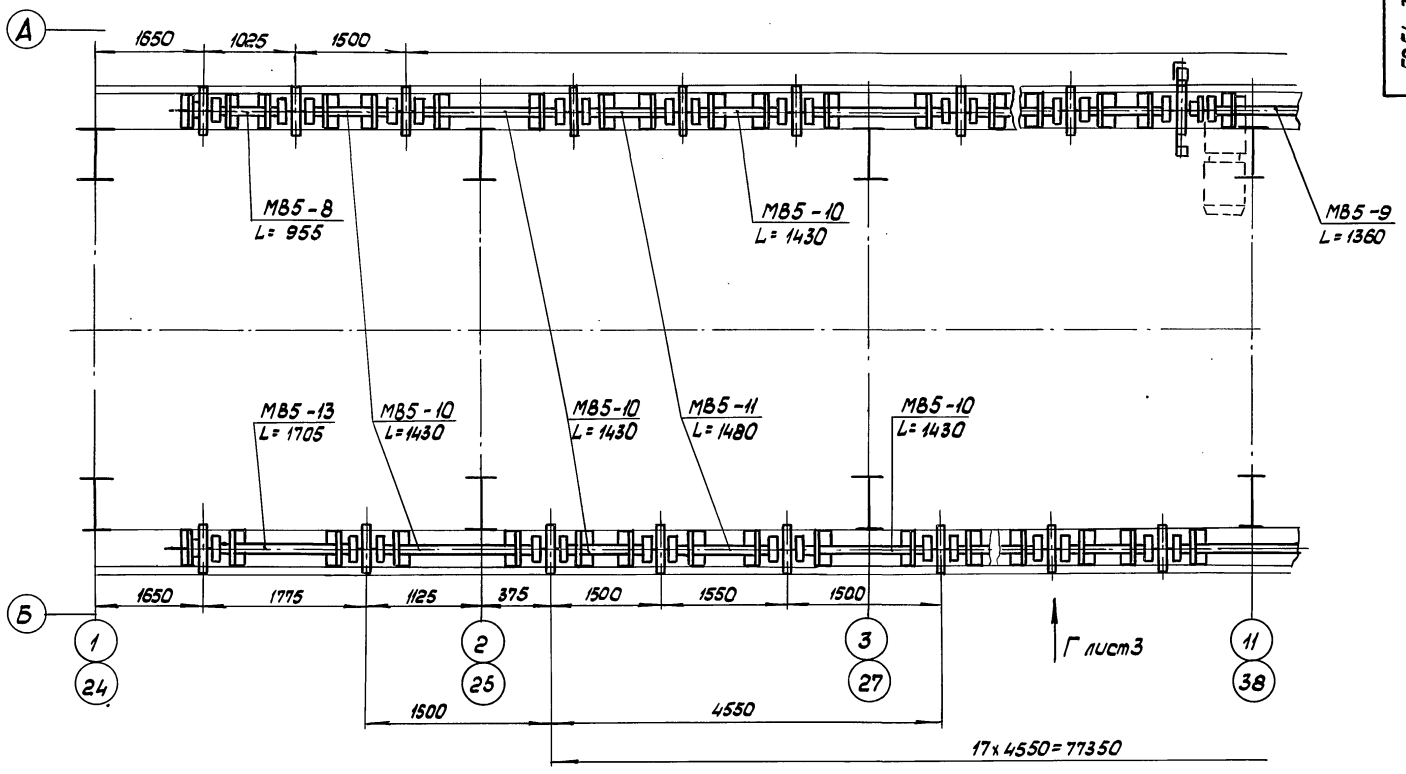


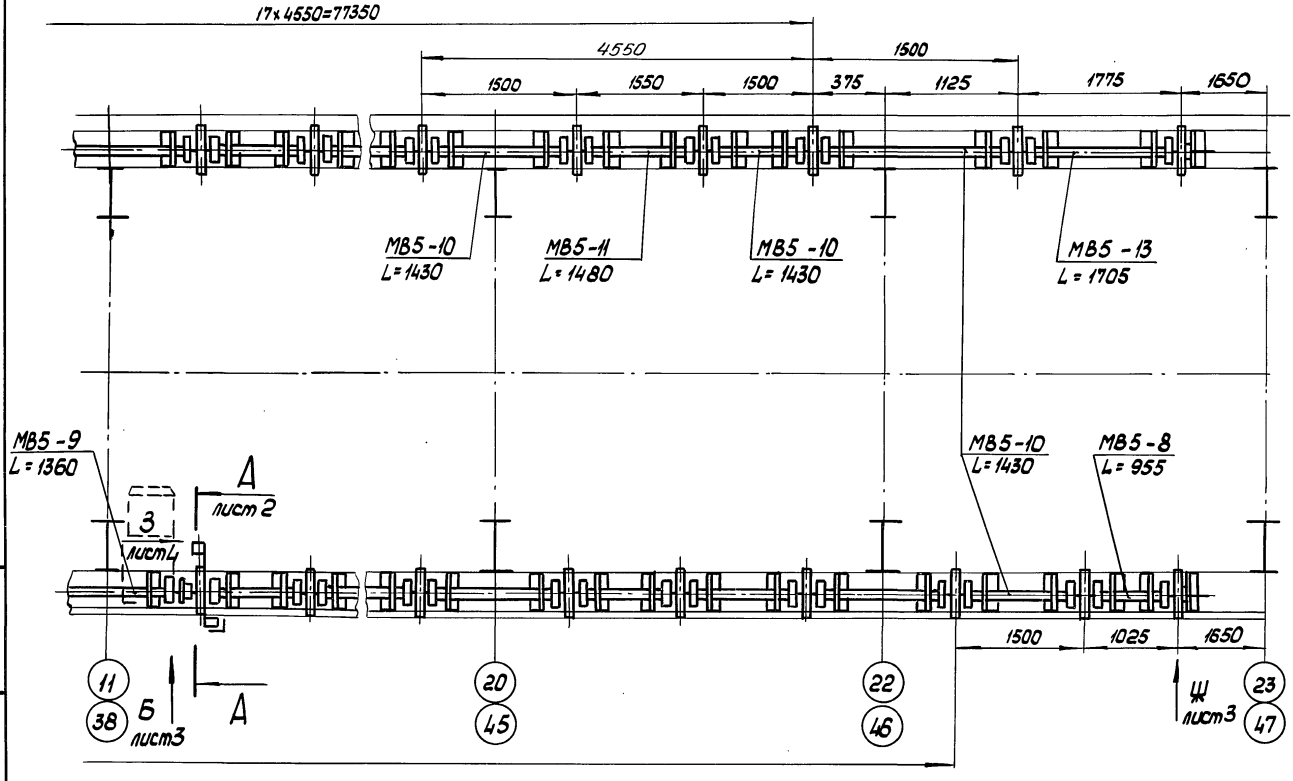


Размеры для справок, кроме *

| | | | | | | | | |
|---|---|---|---|---|---|---|---|---|
| | | | | | 5854-386.03 МЧ | | | |
| Изм. | Лист | № докум. | Подп. | Дата | Механизм боковой вентиляции | Лит. | Масса | Масштаб |
| Разраб. | | Ставничук | | 18.09.90 | | | 687 | 1:10 |
| Пров. | | Силютин | | 19.09.90 | | Лист 1 | Листов 4 | |
| Гл. констр. | | Васильев | | 19.09.90 | | ЦЭКТБ. Промтеплица Ворошиловград | | |
| Н. контр. | | Цовик | | 19.09.90 | | | | |
| Утв. | | Кривуля | | 19.09.90 | | | | |

Инв. № подл. | Подп. и дата | Взам. инв. № | Инв. № дубл. | Подп. и дата

## А – А
М 1:2
повернуто лист 1

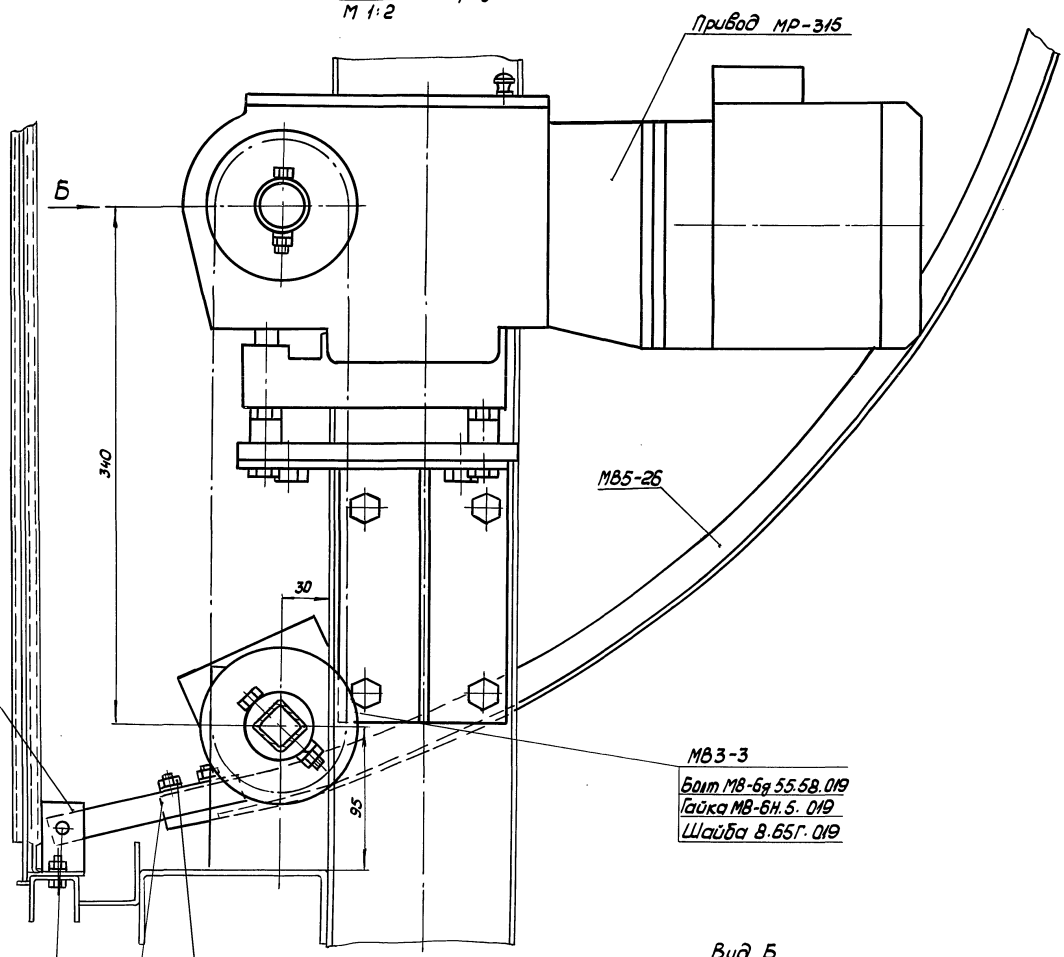


## Вид Б
М 1:2

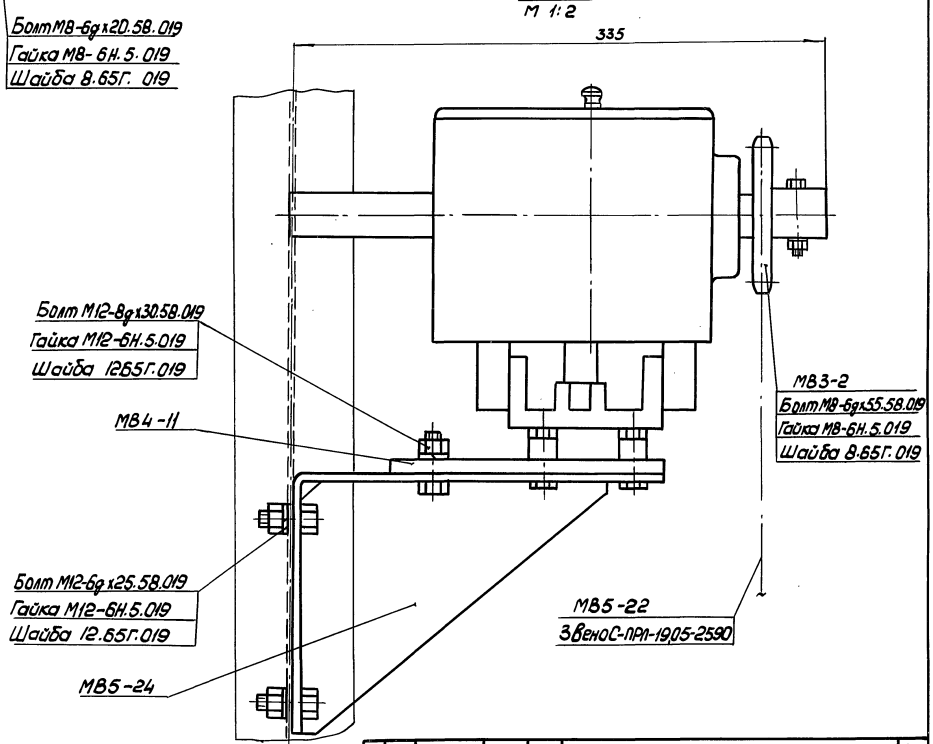

810-1-35.90 Альбом 7

5854-386.03 МЧ

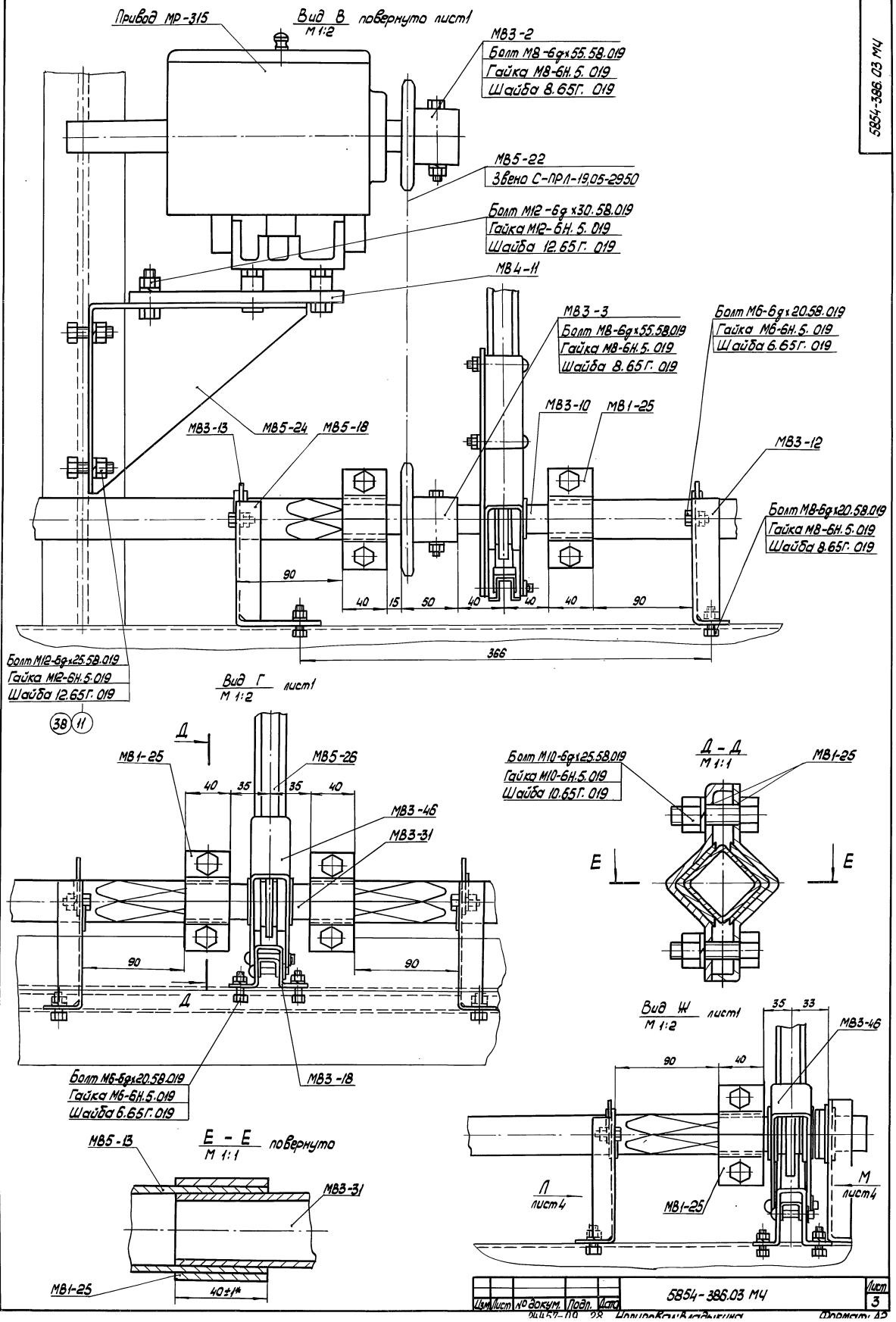


| Изм. | Лист | № докум. | Подп. | Дата | 5854-386.03 МЧ | Лист 3 |
|---|---|---|---|---|---|---|

Инв. № подл. | Подп. и дата | Взам. инв. № | Инв. № дубл. | Подп. и дата

24457-09 28 Копировал Владыкина Формат А2

## Вид 3 повернуто лист1
М 1:2

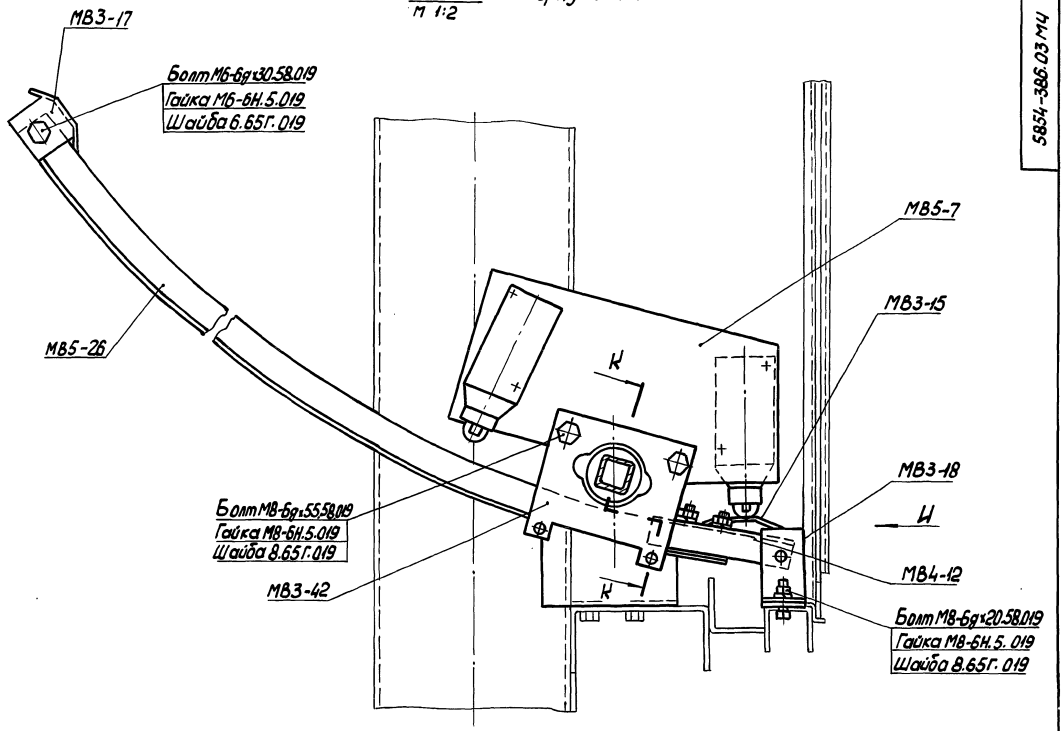


## Вид И
М 1:2

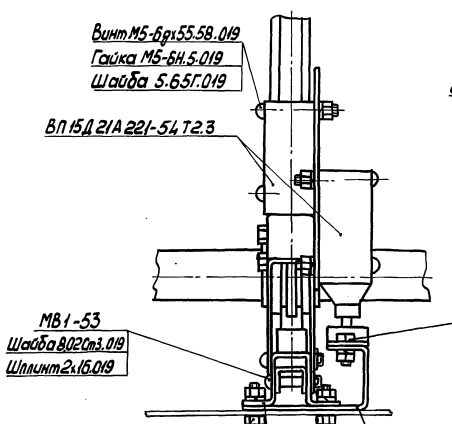


## К – К повернуто
М 1:1

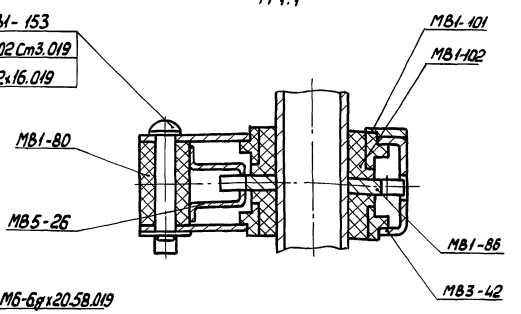


## Вид Л лист3
М 1:2

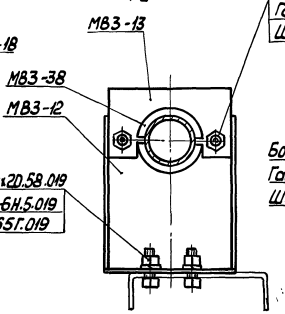


## Вид М лист3
М 1:2

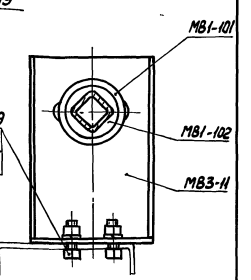

5854-386.03.01СБ



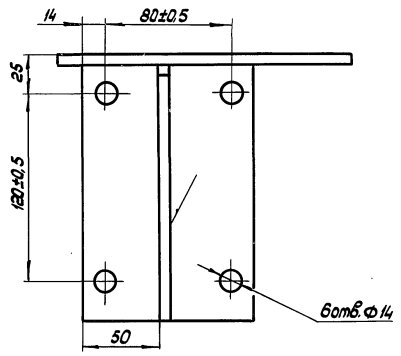


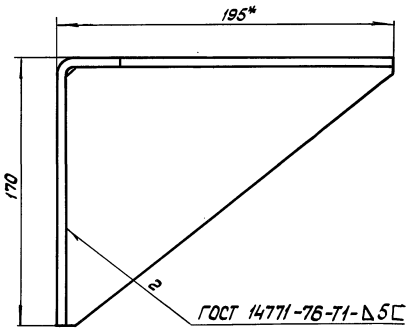


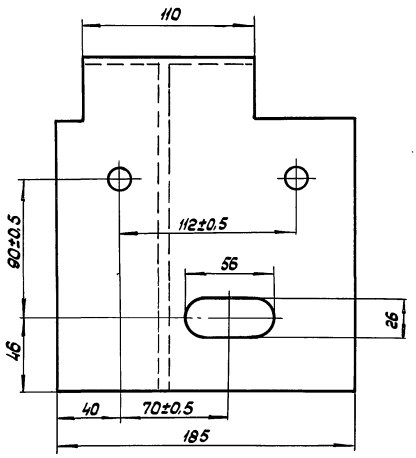


1. Размеры для справок
2. H14, ±t2/2
3. Покрытие Гор Ц60-100

| | | | | | | | |
|---|---|---|---|---|---|---|---|
| | | | | | 5854-386.03.01СБ | | |
| Изм. | Лист | № докум. | Подп. | Дата | Опора МВ5-24 | Лит. | Масса / Масштаб |
| Разраб. | | Стабникчук | | 18.09.90 | | | 2,8 / 1:2 |
| Пров. | | Силютин | | 19.09.90 | | Лист | Листов 1 |
| Н.контр. | | Цодик | | 19.09.90 | | ЦЭКТБ, Промтеплоизоляция Ворошиловград | |

Копировал: Владыкина Формат: А3

Инв.№подл. | Подп. и дата | Взам.инв.№ | Инв.№дубл. | Подп. и дата

5854-361.03.00.001

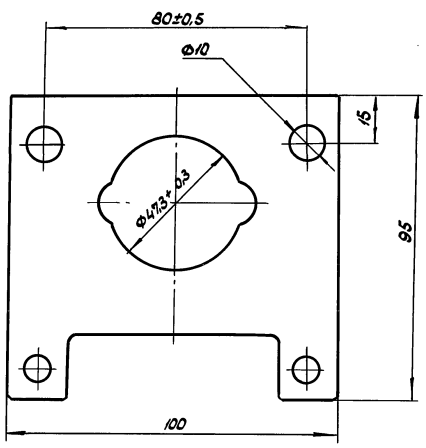


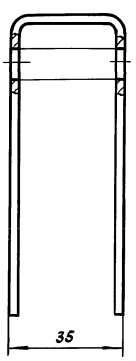


1. Размеры для справок
2. Неуказанные предельные отклонения размеров: H14, ± t2/2

| | | | | | 5854-361.03.00.001 | | |
|---|---|---|---|---|---|---|---|
| Изм. | Лист | № докум. | Подп. | Дата | Корпус МВ3-42 | Лит. | Масса / Масштаб |
| Разраб. | | Стабникчук | | 18.09.90 | | | 0,29 / 1:1 |
| Пров. | | Силютин | | 19.09.90 | | Лист | Листов 1 |
| Н.контр. | | Цодик | | 19.09.90 | | ЦЭКТБ, Промтеплоизоляция Ворошиловград | |



Инв.№подл. | Подп. и дата | Взам.инв.№ | Инв.№дубл. | Подп. и дата

810-1-35.90 Альбом 7

5854-270.03.001

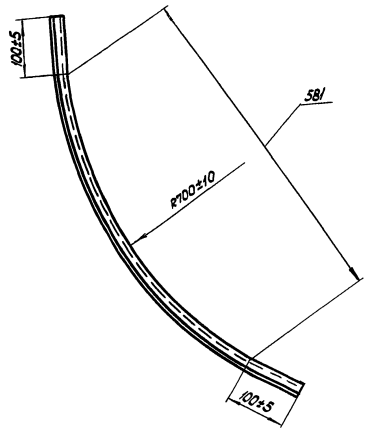


Размеры для справок

| Изм. | Лист | № докум. | Подп. | Дата | 5854-270.03.001 | Лит | Масса | Масштаб |
|---|---|---|---|---|---|---|---|---|
| Разраб. | | Бабнийчук | | 18.09.90 | Рейка МВ5-26 | | 0,515 | 1:5 |
| Пров. | | Силютин | | 19.09.90 | | Лист | Листов 1 | |
| Н.контр. | | Цодик | | 19.09.90 | | ЦЭКТБ „Промтеплица" Ворошиловград | | |

Инв.№подл. | Подп. и дата | Взам.инв.№ | Инв.№дубл. | Подп. и дата

Копировал: Владыкина Формат: А4

5854-384.01.008

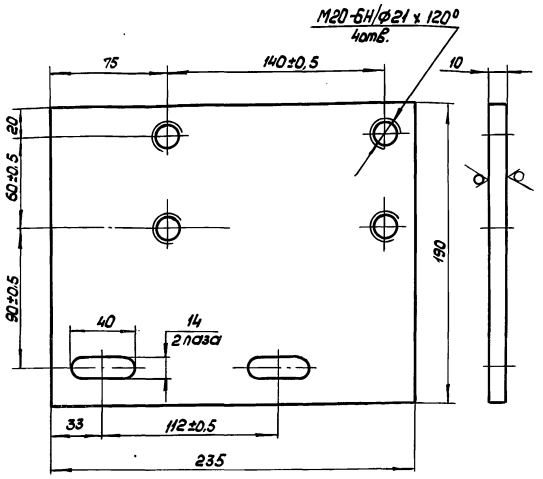


1. Размер для справок
2. Неуказанные предельные отклонения размеров Н14; $\pm\frac{t_2}{2}$
3. Покрытие Ц15-21 хр. бцв

| Изм. | Лист | № докум. | Подп. | Дата | 5854-384.01.008 | Лит | Масса | Масштаб |
|---|---|---|---|---|---|---|---|---|
| Разраб. | | Бабнийчук | | 18.09.90 | Плита МВ4-11 | | 3,47 | 1:2 |
| Пров. | | Силютин | | 19.09.90 | | Лист | Листов 1 | |
| Н.контр. | | Цодик | | 19.09.90 | Лист Б-10 ГОСТ 19903-74 Ст3кп ГОСТ 14637-79 | ЦЭКТБ „Промтеплица" Ворошиловград | | |

Инв.№подл. | Подп. и дата | Взам.инв.№ | Инв.№дубл. | Подп. и дата

Копировал: Владыкина Формат: А4

810-1-35.90 Альбом 7

| Формат | Зона | Поз. | Обозначение | Наименование | Кол. | Примечание |
|---|---|---|---|---|---|---|
| | | | | Документация | | |
| А2 | | | 5858-042.00.000СБ | Сборочный чертеж | | |
| А4 | | | 5858-042.00.000 ИМ | Инструкция по монтажу, пуску, регулированию и обкатке изделия на месте его применения | | |
| | | | | Сборочные единицы | | |
| | | 1 | 5858-042.01.000 | Опора | 4 | |
| | | 2 | 5858-042.02.000 | Опора | 144 | |
| | | 3 | 5858-042.03.000 | Опора | 36 | |
| | | 4 | 5858-032.19.00.000 | Блок | 20 | |
| | | 5 | 5858-042.05.000 | Планка | 180 | |
| | | 6 | 5858-032.16.00.000 | Ползун | 1 | |
| | | 7 | 5858-027.02.00.000 | Шарнир | 2 | |
| | | 8 | 5858-042.08.000 | Кронштейн | 2 | |
| | | 9 | 5858-042.09.000 | Кронштейн | 8 | |
| | | 10 | 5858-042.10.000 | Планка | 18 | |
| | | 11 | 5858-042.11.000 | Упор | 20 | |
| | | 12 | 5858-016.017 | Натяжное устройство | 18 | |
| | | 13 | 5859-030 | Привод многооборотный для теплиц МР-340 | 1 | |

Подп. и дата | Инв. № дубл. | Взам. инв. № | Подп. и дата | Инв. № подл.

| Изм. | Лист | № докум. | Подп. | Дата |
|---|---|---|---|---|
| Разраб. | | Нирошниченко | | 19.08.90 |
| Пров. | | Жигин | | 20.09.90 |
| ГИП | | Тофан | | 20.09.90 |
| Н.контр. | | Цодик | | 19.09.90 |
| Утв. | | Кривуля | | 19.09.90 |

5858-042.00.000

Механизм заштоpивания зимней теплицы пролетом 18 метров площадью 3 га

| Лит. | Лист | Листов |
|---|---|---|
| | 1 | 4 |

ЦЭКТБ „Промтеплица" Ворошиловград

Копировал: Владыкина Формат: А4

| Формат | Зона | Поз. | Обозначение | Наименование | Кол. | Примечание |
|---|---|---|---|---|---|---|
| | | | | Детали | | |
| А3 | | 18 | 5858-042.00.001 | Балка | 8 | |
| А3 | | 19 | 5858-042.00.002 | Балка | 2 | |
| А4 | | 20 | 5858-042.00.003 | Штора | 38 | |
| А4 | | 21 | 5858-032.00.00.036 | Кнопка | 1760 | |
| А4 | | 22 | 5858-032.00.00.037 | Шайба | 1760 | |
| А4 | | 23 | 5858-042.00.006 | Скоба | 28 | |
| А4 | | 24 | 5858-042.00.007 | Уголок | 28 | |
| А4 | | 25 | 5858-042.00.008 | Втулка | 3 | |
| А3 | | 26 | 5858-042.00.009 | Опора | 1 | |
| А3 | | 27 | 5858-042.00.010 | Вал | 1 | |
| – | | 28 | -01 | Вал | 1 | |
| – | | 29 | -02 | Вал | 4 | |
| – | | 30 | -03 | Вал | 2 | |
| А4 | | 31 | 5858-032.00.00.031 | Пробка | 1 | |
| А4 | | 32 | 5858-032.00.00.032 | Прокладка | 1 | |
| А4 | | 33 | 5858-032.00.00.029 | Винт | 1 | |
| А4 | | 34 | 5858-042.00.014 | Плита | 1 | |
| А4 | | 35 | 5858-027.00.00.002 | Муфта | 2 | |
| А4 | | 36 | 5858-042.00.016 | Кронштейн | 4 | |
| А3 | | 37 | 5858-042.00.017 | Балка | 1 | |
| А3 | | 38 | 5858-042.00.018 | Балка | 1 | |
| А4 | | 39 | 5858-042.00.019 | Распорка | 2 | |
| А4 | | 40 | 5858-042.00.020 | Труба | 152 | |
| А3 | | 41 | 5858-042.00.021 | Переходник | 76 | |
| Б4 | | 42 | 5858-042.00.022 | Распорка | | |
| | | | | Труба 15х2,8 ГОСТ3262-75 | | |
| | | | | L=95-087; 20√ торцы | 32 | 0,12кг |

Подп. и дата | Инв. № дубл. | Взам. инв. № | Подп. и дата | Инв. № подл.

| Изм. | Лист | № докум. | Подп. | Дата |
|---|---|---|---|---|

5858-042.00.000 Лист 2

Копировал: Владыкина Формат: А4

| Формат | Зона | Поз. | Обозначение | Наименование | Кол. | Примечание |
|---|---|---|---|---|---|---|
| Б4 | | 45 | 5858-042.00.023 | Труба | | |
| | | | | Труба ПВХ 32Т | | |
| | | | | „Техническая" | | |
| | | | | ТУ6-19-231-83 | | |
| | | | | L=2700±2,7; 20√ торцы | 38 | 0,93кг |
| А4 | | 50 | 5858-016.011 | Подвеска | 7150 | |
| А3 | | 51 | 5858-016.012-02 | Зажим | 380 | |
| | | | | Стандартные изделия | | |
| | | | | Болты ГОСТ 7798-70 | | |
| | | 58 | | М8-6g х55.58.019 | 16 | |
| | | 59 | | М10-6g х25.58.019 | 48 | |
| | | 60 | | М10-6g х35.58.019 | 32 | |
| | | 61 | | М10-6g х130.58.019 | 40 | |
| | | 65 | | Винт ВМ5-6g х50.48.019 | | |
| | | | | ГОСТ 17473-80 | 4 | |

Подп. и дата | Инв. № дубл. | Взам. инв. № | Подп. и дата | Инв. № подл.

| Изм. | Лист | № докум. | Подп. | Дата |
|---|---|---|---|---|

5858-042.00.000 Лист 3

Копировал: Владыкина Формат: А4

| Формат | Зона | Поз. | Обозначение | Наименование | Кол. | Примечание |
|---|---|---|---|---|---|---|
| | | | | Гайки ГОСТ 5915-70 | | |
| | | 66 | | М5-6Н.5.019 | 4 | |
| | | 67 | | М8-6Н.5.019 | 16 | |
| | | 68 | | М10-6Н.5.019 | 520 | |
| | | | | Шайбы ГОСТ 6402-70 | | |
| | | 71 | | 5.65Г.019 | 4 | |
| | | 72 | | 8.65Г.019 | 16 | |
| | | 73 | | 10.65Г.019 | 520 | |
| | | 75 | | Шайба 10.02.Ст3.019 | | |
| | | | | ГОСТ 11371-78 | 32 | |
| | | | | Прочие изделия | | |
| | | 77 | | Выключатель путевой | | |
| | | | | ВП 15Д21А111-54Т2.1 | | |
| | | | | ТУ 16-526.470-80 | 2 | 0,32кг |
| | | | | Материалы | | |
| | | 78 | | Канат 4,1-Г-I-С-Н-1770 | | |
| | | | | ГОСТ 2688-80 | 1720 | м |
| | | 79 | | Проволока 1,2 | | |
| | | | | ГОСТ 15892-70 | 100 | м |
| | | | | Проволока ГОСТ3282-74 | | |
| | | 80 | | 3,0-0-1Ц | 400 | м |
| | | 81 | | 4,0-0-1Ц | 800 | м |

Подп. и дата | Инв. № дубл. | Взам. инв. № | Подп. и дата | Инв. № подл.

| Изм. | Лист | № докум. | Подп. | Дата |
|---|---|---|---|---|

5858-042.00.000 Лист 4

24457-09 32 Копировал: Владыкина Формат: А4

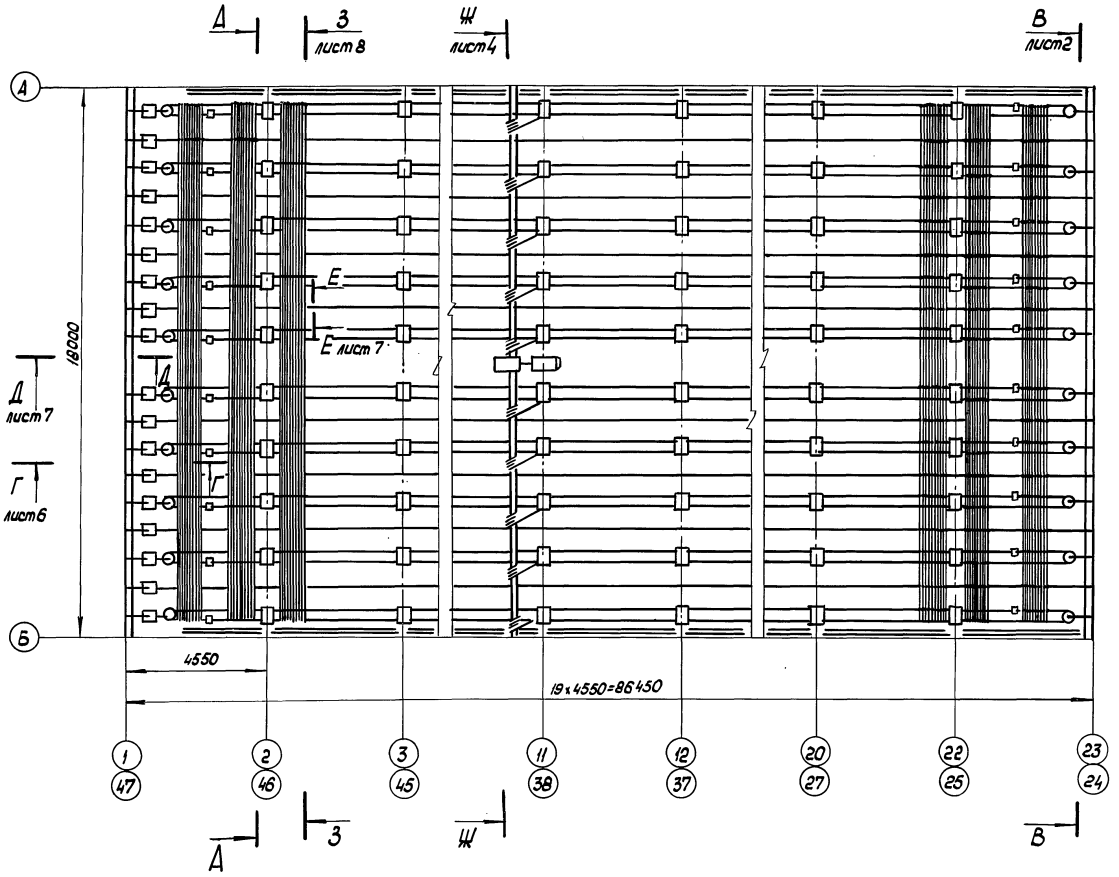


## А – А повернуто

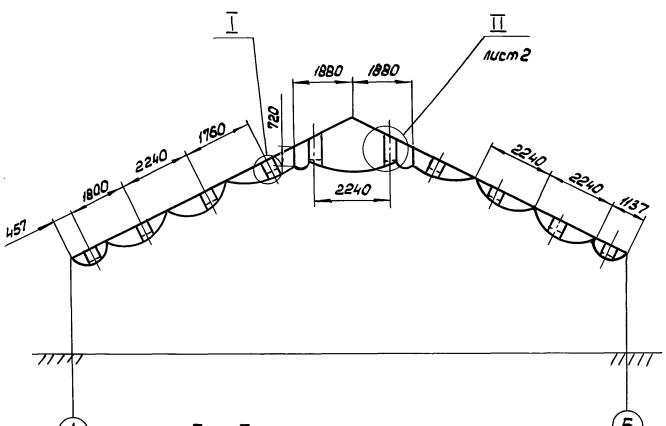


## Б – Б повернуто

М 1:2

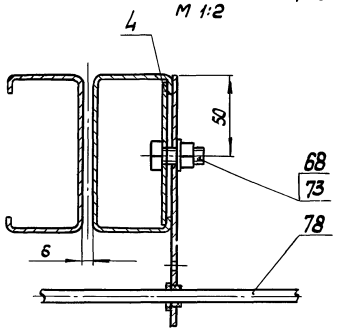


I

М 1:2

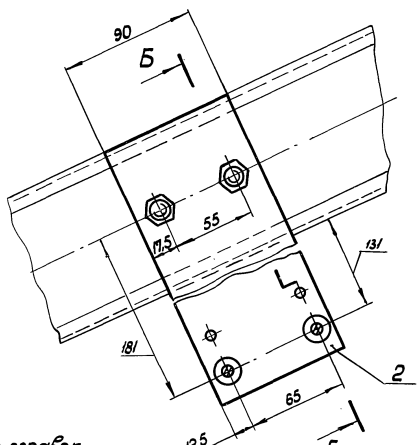


1. Размеры для справок
2. Оси 17, 19, 21, 26, 28, 30, 33 - в теплице отсутствуют, они находятся в бытовых помещениях

| | | | | | | | |
|---|---|---|---|---|---|---|---|
| | | | | | 5858-042.00.000СБ | | |
| Изм. | Лист | № докум. | Подп. | Дата | Механизм задергивания зимней теплицы пролетом 18 метров площадью 3га | Лит. | Масса | Масштаб |
| Разраб. | | Соломенник | | 02.11.91 | | | 1270 | 1:100 |
| Пров. | | Мирошниченко | | 02.11.91 | | Лист 1 | Листов 8 | |
| Гл. констр. | | Горан | | 18.09.91 | | ЦЭКТБ "Промтеплица" г. Ворошиловград | | |
| Н. контр. | | Цодик | | 18.09.91 | | | | |
| Утв. | | Кривуля | | 19.09.91 | | | | |

Инв. № подл. | Подп. и дата | Взам. инв. № | Инв. № дубл. | Подп. и дата

5858-042.00.000 СБ

810-1-35.90 Альбом 7

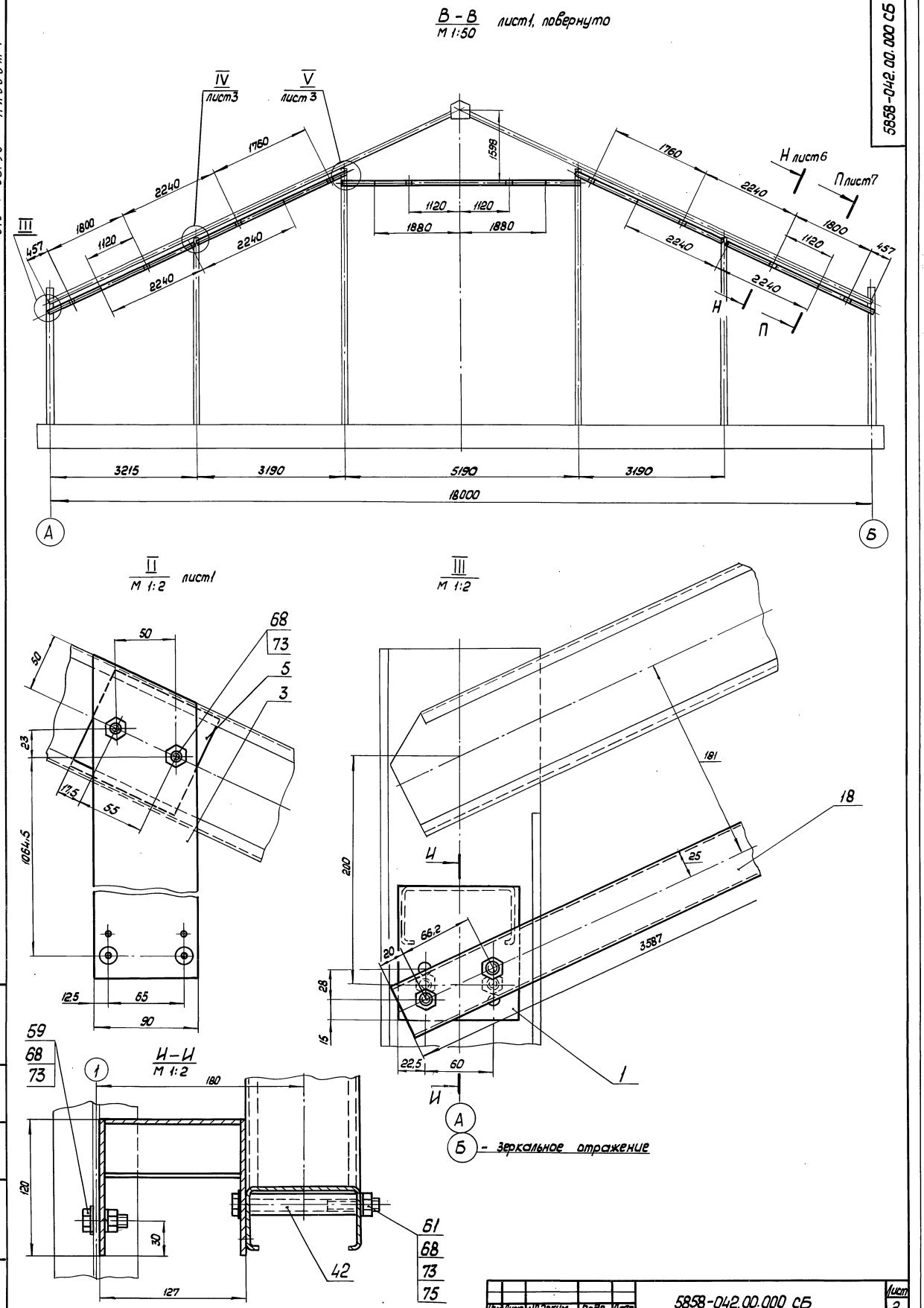


| Изм. | Лист | № докум. | Подп. | Дата | 5858-042.00.000 СБ | Лист 2 |
|---|---|---|---|---|---|---|

Инв. № подл. | Подп. и дата | Взам. инв. № | Инв. № дубл. | Подп. и дата

24457-00 34 Нормировал: Владыкина Формат: А2

IV
М 1:2 лист2

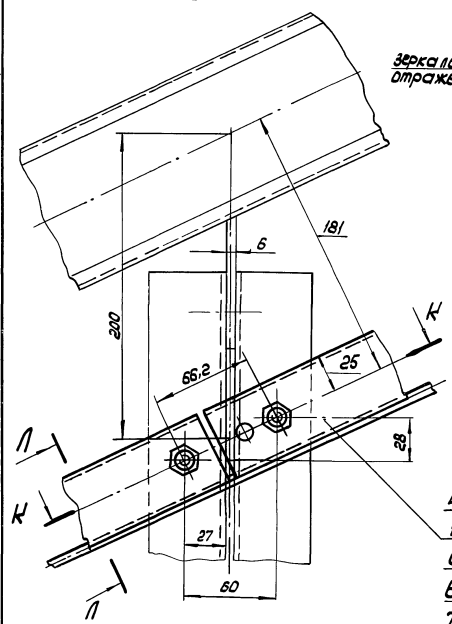


К - К
М 1:2 повернуто

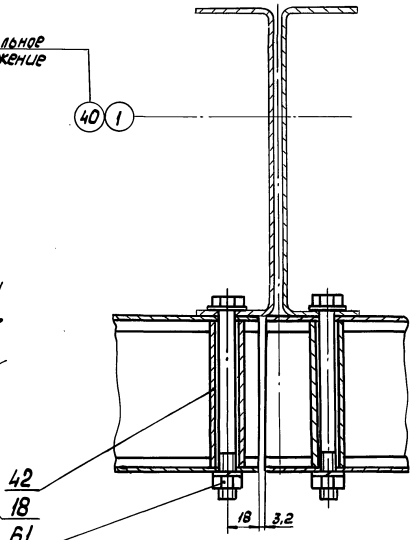


V
М 1:2 лист2

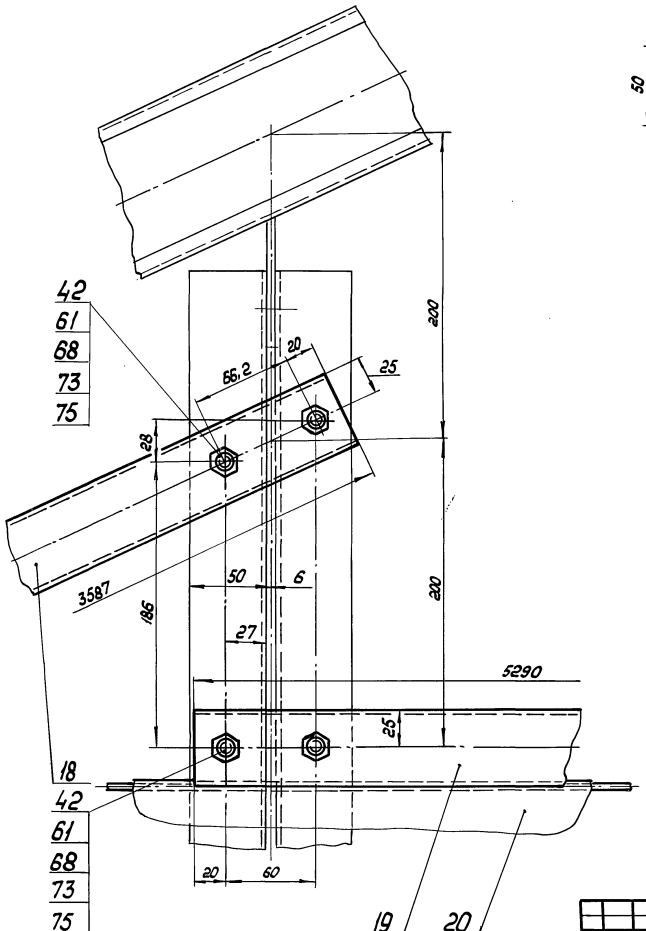


Л - Л
М 1:2 повернуто

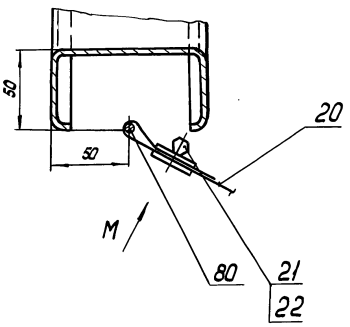


Вид М
М 1:2 повернуто

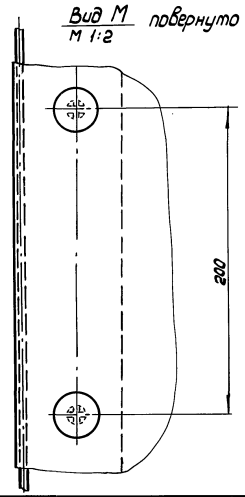

Ж – Ж / М 1:50 лист1, повернуто

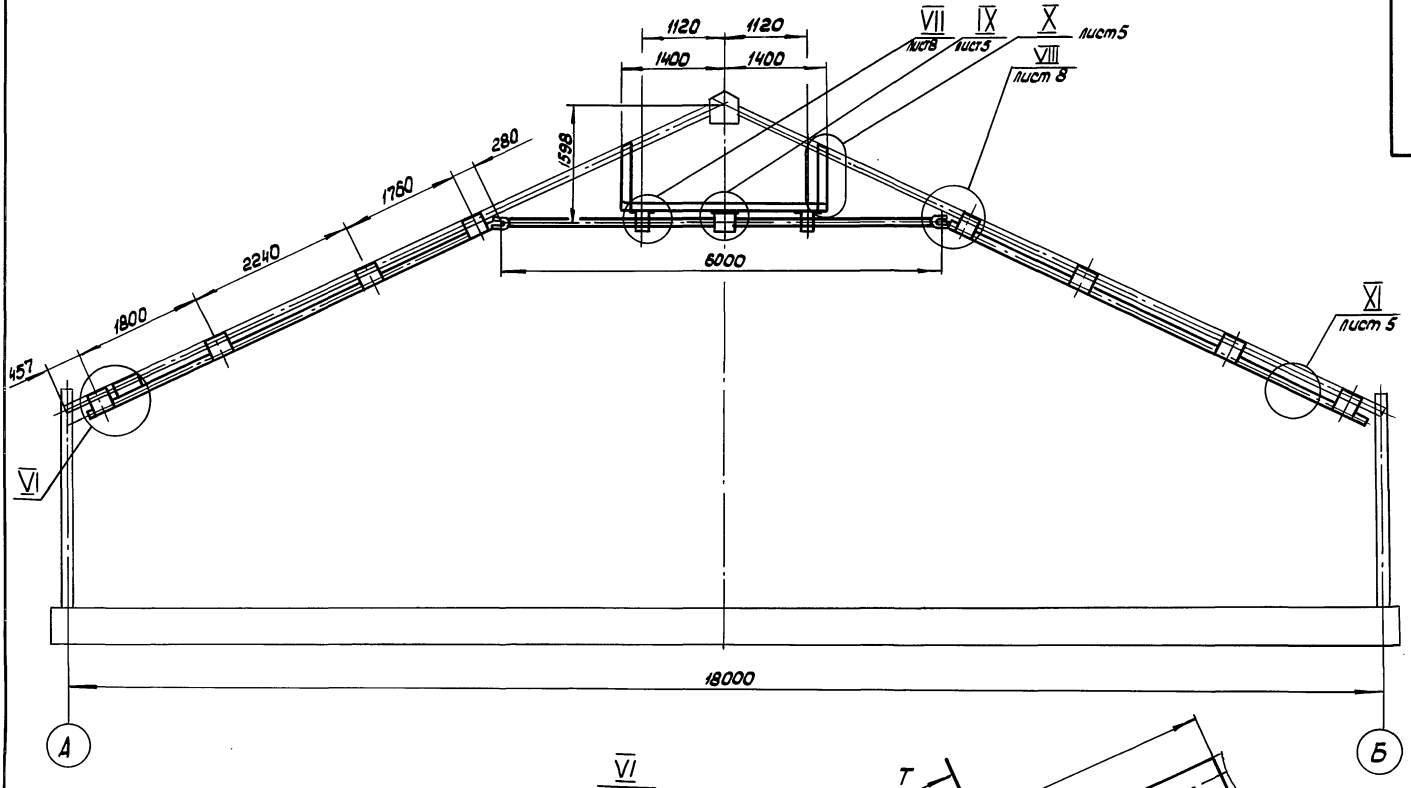


VI / М 1:2

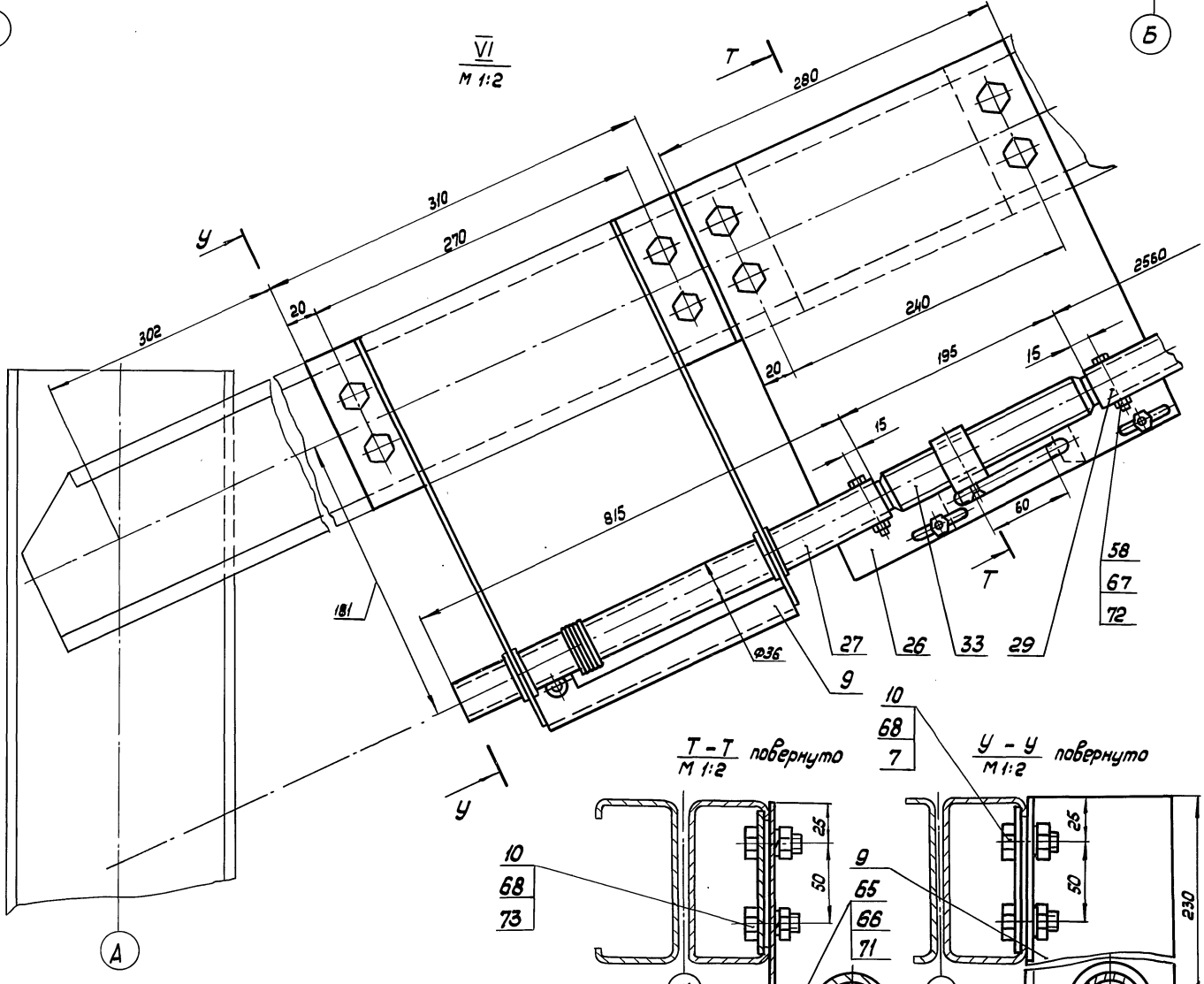


Т – Т / М 1:2 повернуто




У – У / М 1:2 повернуто




| Изм. | Лист | № докум. | Подп. | Дата | 5858-042.00.000 СБ | Лист 4 |
|---|---|---|---|---|---|---|

Инв.№ подл. | Подп. и дата | Взам. инв.№ | Инв.№ дубл. | Подп. и дата

IX
М 1:2
лист4

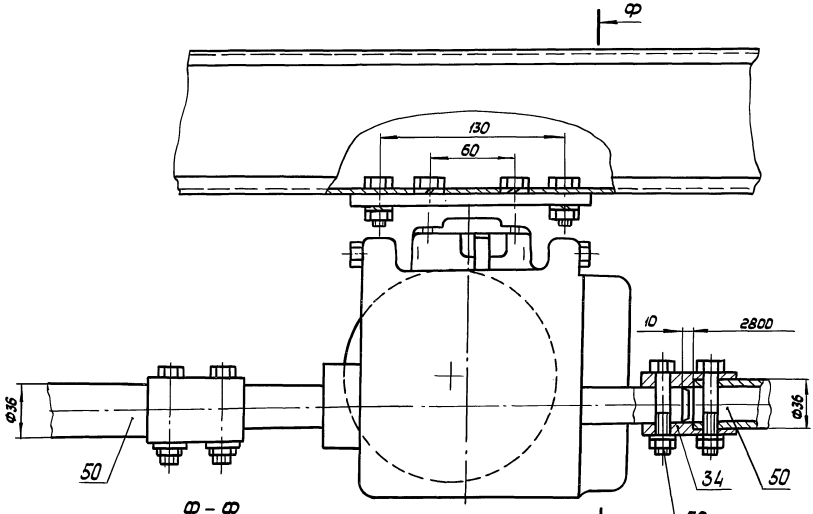


Ф - Ф
М 1:2

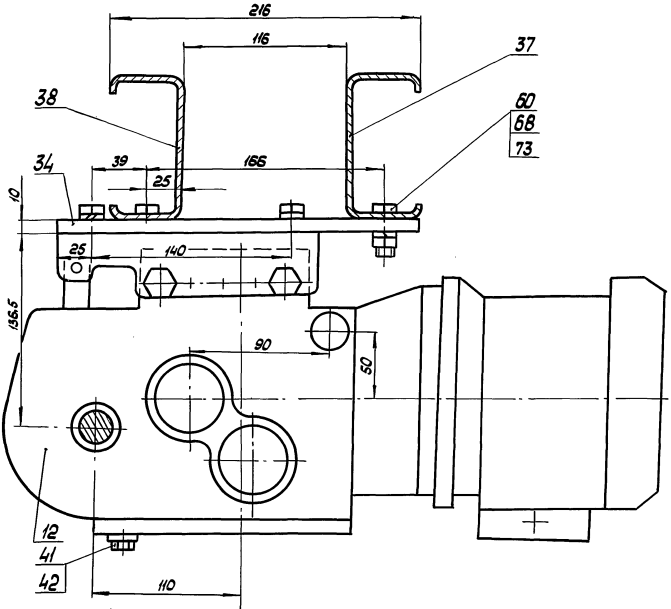


X
М 1:2
лист4

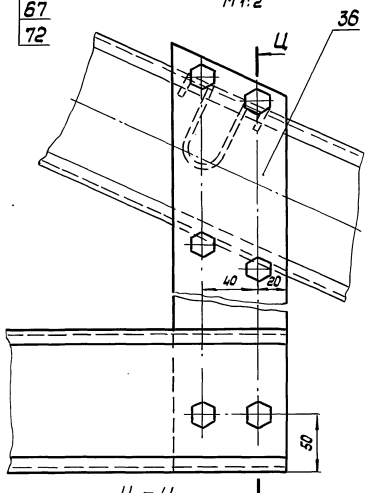


Ц - Ц
М 1:2

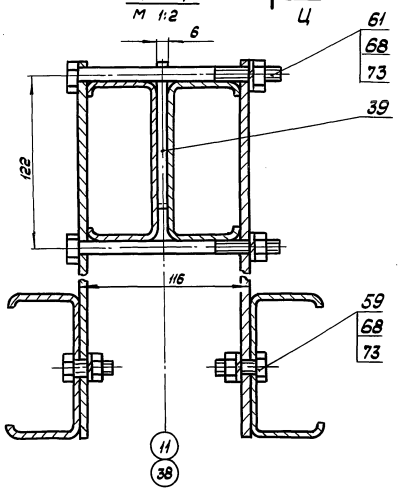


XI
М 1:1
лист4

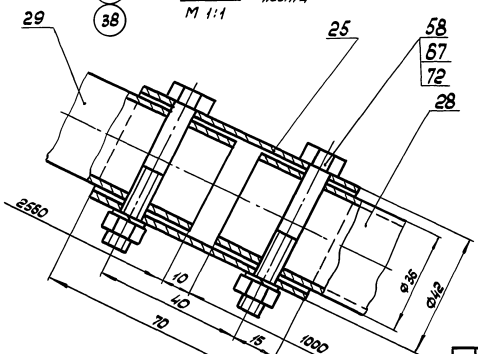


| Изм. | Лист | № докум. | Подп. | Дата | 5858-042.00.000 СБ | Лист 5 |
|---|---|---|---|---|---|---|

Инв. № подл. | Подп. и дата | Взам. инв. № | Инв. № дубл. | Подп. и дата

Н — Н
М 1:2
лист2

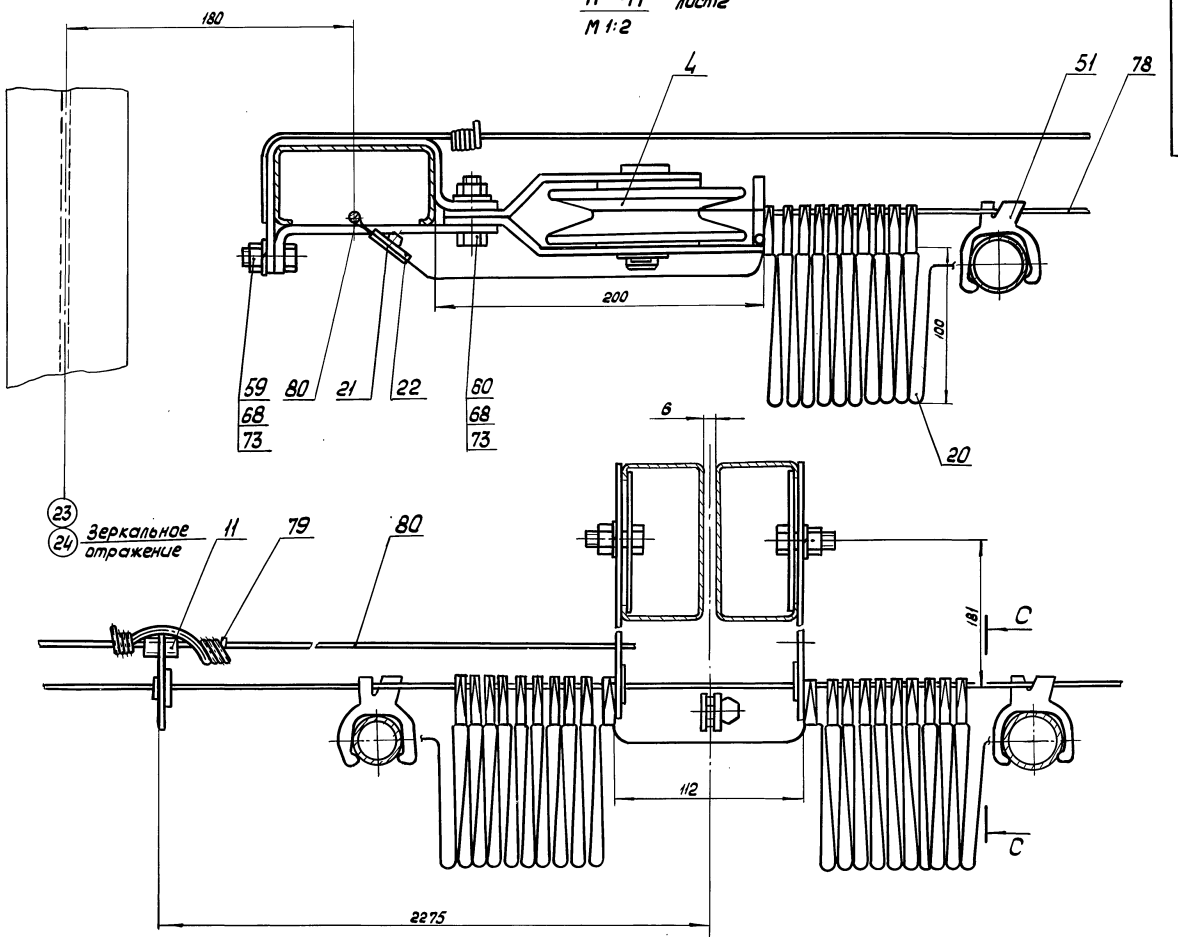


Г — Г
М 1:2
лист1

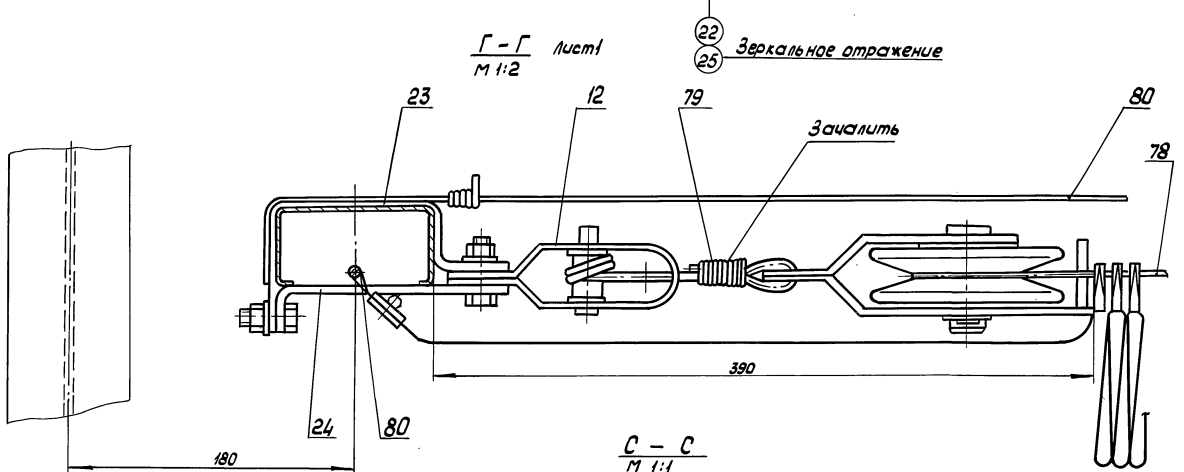


С — С
М 1:1

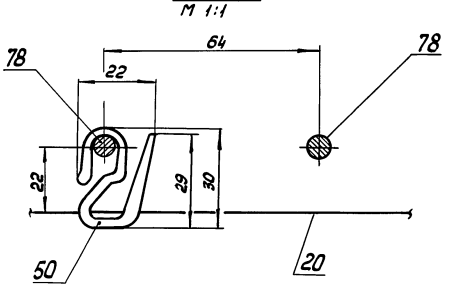

П – П лист2
М 1:2

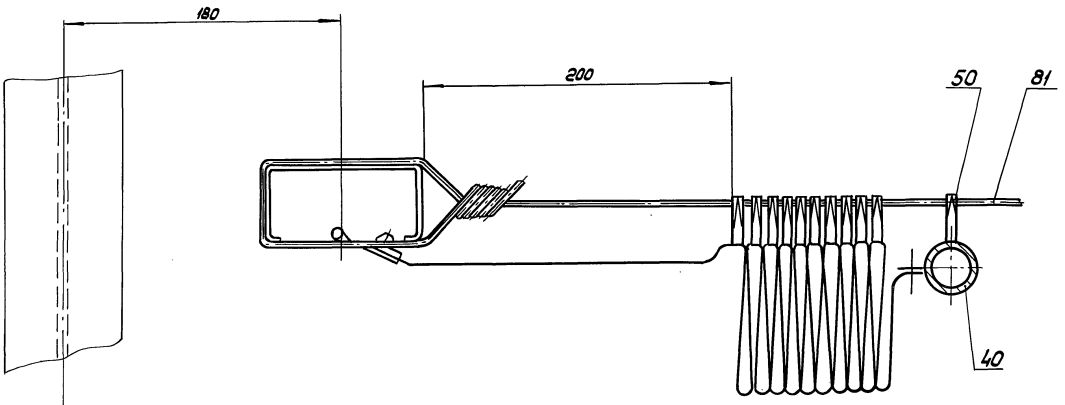


23
24 Зеркальное отражение

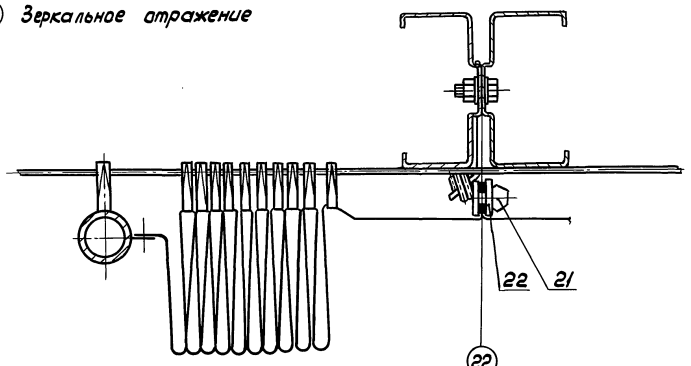


22
25 Зеркальное отражение

Д – Д лист1
М 1:2

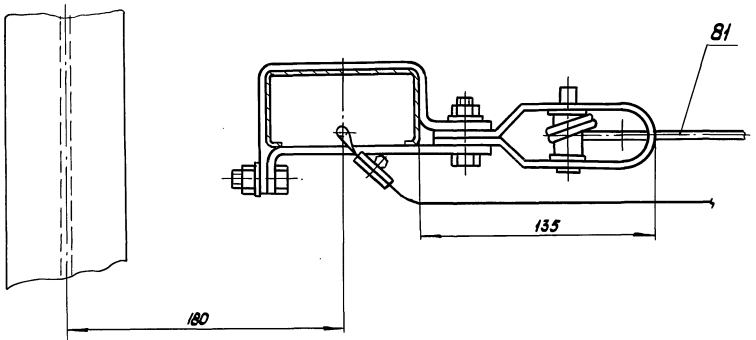


1
47 Зеркальное отражение

Е – Е лист1
М 1:2

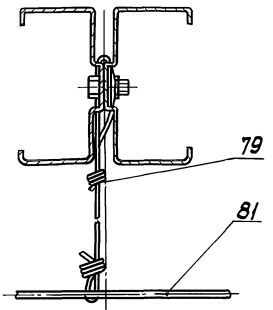


2 .... 22
46 .... 25 Зеркальное отражение

## 3 – 3 / М1:50 лист1 повернуто

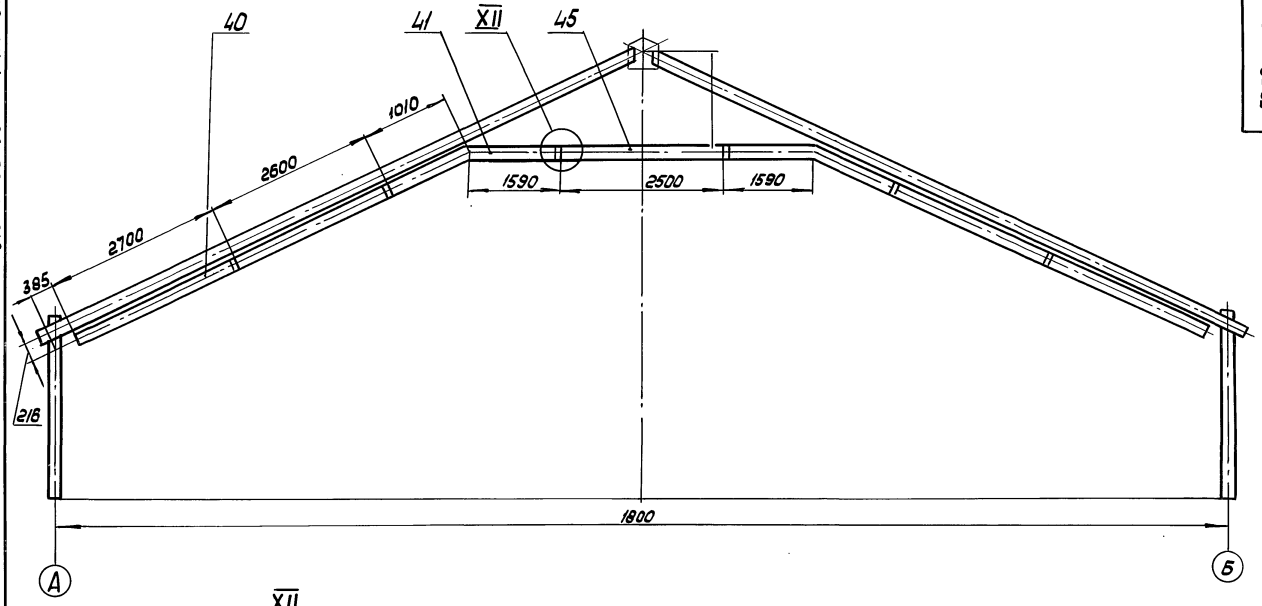


## XII / М 1:2

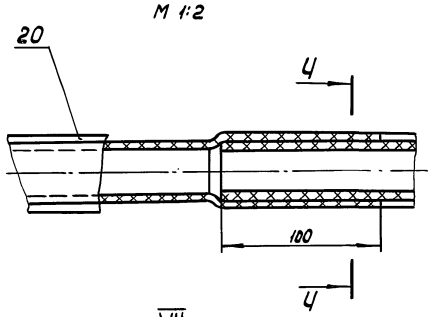


## 4 – 4 / М 1:1

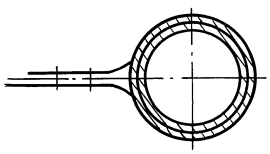

## VII / М 1:2 лист4

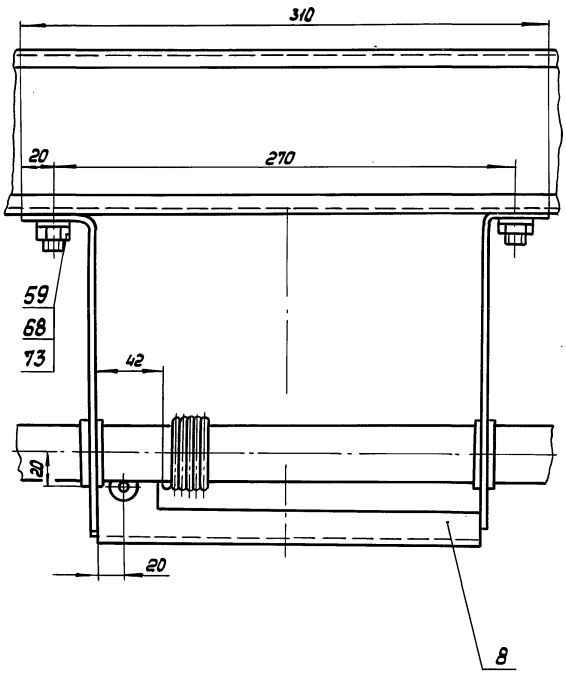


## VIII / М 1:4 лист4

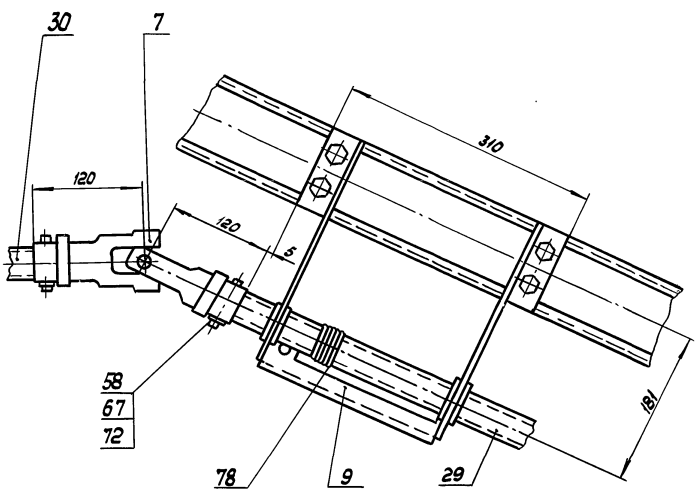

810-1-35.90 Альбом 7

## ВВЕДЕНИЕ

Настоящая инструкция по монтажу, пуску, регулированию и обкатке механизма зашторивания зимней теплицы пролетом 18 метров предусматривает технические правила монтажа и сборки приспособлений для подвешивания, крепления и перемещения штор на площади 0,15га.

## 1. УКАЗАНИЕ МЕР БЕЗОПАСНОСТИ

1.1. К работе допускаются лица, прошедшие инструктаж по технике безопасности и обученные безопасным методам труда.

1.2. Склады, проезды, проходы, а также рабочие места в ночное время должны быть хорошо освещены.

1.3. Рабочие, осуществляющие монтаж, должны иметь защитные шлемы и проверенные предохранительные пояса.

1.4. Лестницы и передвижные трапы, используемые для монтажа, должны быть прочными, легкими, обеспечивать безопасные условия труда согласно СНиП-III-4-80

1.5. При монтаже механизма зашторивания гаечные ключи должны быть строго подобраны по размерам гаек и головок болтов. Удлинять рукоятки ключей при помощи труб и пользоваться прокладками запрещается

| Изм. | Лист | № докум. | Подп. | Дата | 5858-042.00.000 ИМ | | | |
|---|---|---|---|---|---|---|---|---|
| Разраб. | | Мирошниченко | | 02.11.89 | Механизм зашторивания зимней теплицы пролетом 18 метров площадью 3га | Лит. | Лист 1 | Листов 6 |
| Пров. | | Жигун | | 02.11.89 | | | | |
| Гл. контр. | | Тофан | | 04.11.89 | | ЦЭКТБ „Проттеплица" Ворошиловград | | |
| Н. контр. | | Цодик | | 18.09.90 | | | | |
| Утв. | | Кривуля | | 18.09.90 | | | | |

Инв. № подл. | Подп. и дата | Взам. инв. № | Инв. № дубл. | Подп. и дата

Копировал: Владыкина Формат: А4

1.6. При использовании во время монтажа электро и пневмоинструмента необходимо предварительно проверить их исправность. Выполнять работу данным инструментом разрешается только рабочим, которые прошли специальную подготовку и обеспечены средствами индивидуальной защиты.

1.7. В остальном руководствоваться правилами по технике безопасности для строительно-монтажных работ согласно СНиП-III-4-80.

## 2. ПОДГОТОВКА ИЗДЕЛИЯ К МОНТАЖУ

2.1. Выборочно произвести визуальный осмотр узлов и деталей механизма зашторивания с целью выявления видимых дефектов.

2.2. Проверка комплектности ведется согласно паспорту 5858-042.00.000 ПС, разработанной в составе конструкторской документации.

2.3. Техническое состояние принятого оборудования выявляется в процессе монтажно-наладочных работ. При обнаружении дефектов составляется двусторонний акт, необходимый при предъявлении заводу-изготовителю.

2.4. Проверить наличие смазки в приводе МР-340. поз. 13, количество которой должно быть не менее 500 см³.

2.5. Проверить качество сборки привода МР-340, выходной вал должен легко проворачиваться от руки.

2.6. Произвести проверку валов на прямолинейность. При необходимости отрихтовать. Кривизна вала не должна превышать 1,5мм на метр.

2.7. Перед началом монтажа механизма зашторивания произвести проверку качества монтажа металлоконст-

| Изм. | Лист | № докум. | Подп. | Дата | 5858-042.00.000 ИМ | Лист 2 |
|---|---|---|---|---|---|---|

Инв. № подл. | Подп. и дата | Взам. инв. № | Инв. № дубл. | Подп. и дата

Копировал: Владыкина Формат: А4

рукций теплицы, в которой намечен монтаж, на соответствие требованиям проекта.

2.8. После проверки составить акт о качестве монтажа металлоконструкций

2.9. Подготовить строительную площадку для монтажа механизма зашторивания. Освободить центральный проезд, подготовить лестницы, легкие передвижные или переносные трапы для работы под ригеля теплицы.

2.10. Произвести раскладку узлов и деталей механизма зашторивания по теплице в местах их монтажа.

2.11. Подключить и проверить работу привода (в качестве привода взят привод МР-340 5859-030.).

## 3. МОНТАЖ

3.1. Монтаж механизма зашторивания производить согласно сборочных чертежей 5858-042.00.000 СБ, листы 1-8 на площади 0,15га по осям 1-23. Монтаж механизма зашторивания по осям 24-47 производить аналогично.

3.2. Повреждения сопрягаемых поверхностей деталей на всех этапах работы не допускаются.

3.3. К торцовым стойкам теплицы по осям А и Б крепить опоры поз.1 болтами поз. 59 (лист 2, узел III, разрез И-И).

3.4. К опорам поз. 1 по осям А и Б крепить балки механизма зашторивания поз. 18 и 19 на размер 130 мм от осей болтами поз. 61 через распорки поз. 42 (лист 2 и 3, узлы III-V, разрезы И-И, К-К).

3.5. Подготовить лестницы для работы в района кровли теплицы.

3.6. К ригелям кровли по осям 2-22 крепить опоры поз. 2 и 3

| Изм. | Лист | № докум. | Подп. | Дата | 5858-042.00.000 ИМ | Лист 3 |
|---|---|---|---|---|---|---|

Инв. № подл. | Подп. и дата | Взам. инв. № | Инв. № дубл. | Подп. и дата

Копировал: Владыкина Формат: А4

планками поз. 5 (см. листы 1 и 2)

3.7. Крупногабаритные и тяжелые конструкции и детали (балки, площадки...) монтировать с помощью крана.

3.8. По оси 11 установить привод МР-340 поз. 13 так, чтобы выходной вал был удален на расстояние 110 мм от оси (лист 5):

1) к ригелям кровли крепить кронштейны поз. 36 и распорки поз. 39 (разрез Ц-Ц);

2) к кронштейнам крепить вспомогательные балки поз. 37 и 38;

3) на плиту поз. 34 установить привод МР-340 поз. 13;

4) эту плиту крепить к балкам поз. 37 и 38.

3.9. Произвести монтаж валов поз. 27-30 (листы 4, 6, 8):

1) надеть на валы кронштейны поз. 8 и 9;

2) соединить по оси А валы поз. 27 и 29 с винтом поз. 33 болтами поз. 58 (узел VI);

3) соединить валы поз. 28, 29 между собой втулками поз. 25 (узел XI);

4) соединить валы поз. 29 с шарнирами поз. 7 (узел VIII);

5) после выверки и установки валов поддерживающие их кронштейны поз. 9 крепить к ригелям кровли теплицы планками поз. 10 (разрез У-У).

3.10. Произвести смазку трущихся частей механизма зашторивания НЛ и 6/9-1 ГОСТ 6267-74.

3.11. Собрать блок поз. 4 с деталями поз. 23 и 24, зафиксировав одним болтом поз. 60 (лист 6).

3.12. Выставить и закрепить блоки поз. 4 на балках поз. 18 и 19 по цифровой оси 23 теплицы (см. лист 1, 2).

3.13. Собрать блок поз. 4 с натяжным устройством поз. 12 с деталями поз. 23, 24 (см. лист 6).

3.14. Выставить и закрепить собранные блоки поз. 4

| Изм. | Лист | № докум. | Подп. | Дата | 5858-042.00.000 ИМ | Лист 4 |
|---|---|---|---|---|---|---|

Инв. № подл. | Подп. и дата | Взам. инв. № | Инв. № дубл. | Подп. и дата

24457-09 41

Копировал: Владыкина Формат: А4

с натяжными устройствами поз.12 по цифровой оси 1 теплицы.

3.15. Заправить тросы поз.78 в направляющие канавки блоков поз. 4.

3.16. Завести трос поз.78 во втулки опор поз.2 и 3 (см. листы 1,2,5), закрепленные на промежуточных осях теплицы по цифровым осям 2...22.

3.17. Далее намотать один конец троса поз.78 на выходной вал поз.30 привода МР-340 поз.13 (см. лист 1).

3.18. Протянуть трос поз.78 через опоры промежуточных балок поз. 2 и 3 (см. л. 3.16), пропустить трос поз. 78 через канавку блока поз. 4, установленного по цифровой оси 23 теплицы и направить к блоку поз. 4 – по оси 1. Заделать концы троса (см. листы 1 и 6).

3.19. Натяжным устройством поз. 12 натянуть подвижные тросы поз.78 с усилием не более 600 Н.

3.20. Закрепив один конец неподвижной поддерживающей проволоки поз. 81 на торцовых балках поз. 18 и 19 по цифровой оси 23 теплицы, а второй – на натяжном устройстве поз. 12 по цифровой оси 1 теплицы, с помощью которого осуществляется натяжение проволоки (см. листы 1 и 7).

3.21. Подготовка штор к монтажу (см. листы 6, 7, 8).

3.21.1. Неподвижный край штор поз. 20 обернуть вокруг проволоки поз. 80 и закрепить кнопками и шайбами поз. 21, 22

3.21.2. В подшитый край штор протянуть трубу поз. 40, 41 и 45 (при необходимости допускается делать подрезы по краю штор).

3.21.3. Закрепить на шторах поз. 20 подвески поз. 50 (лист 6, 7)

3.22. При помощи подвесок поз. 50 прикрепить шторы поз. 20 на тросах поз. 78 и на неподвижных проволоках поз. 81 (см. лист 7).

3.23. Подвижный край штор поз. 20 прикрепить к нижней ветви приводного троса поз. 78 при помощи зажимов поз. 51 (см. лист 6).

3.24. После окончания монтажных работ проверить визуально отсутствие на системе зашторивания посторонних предметов.

3.25. Проверить наличие смазки и при необходимости смазать все трущиеся поверхности деталей механизма.

## 4. ПУСК И ОБКАТКА.

4.1. Подключить электродвигатель.

4.2. Произвести пробное зашторивание в течение 20 мин. в каждую сторону. При опробовании механизма вести визуальное наблюдение за работой всей системы. Система в целом должна работать плавно, без рывков.

В случае обнаружения дефектов в работе узлов и деталей пробное зашторивание остановить, выяснить причину и устранить дефекты.

4.3. Произвести настройку работы узла путевого выключателя поз. 77 (лист 4, узел VI).

4.4. Произвести осмотр узлов соединительных валов

Инв.№ подл. | Подп. и дата | Взам.инв.№ | Инв.№ дубл. | Подп. и дата

5858-042.01.000 СБ

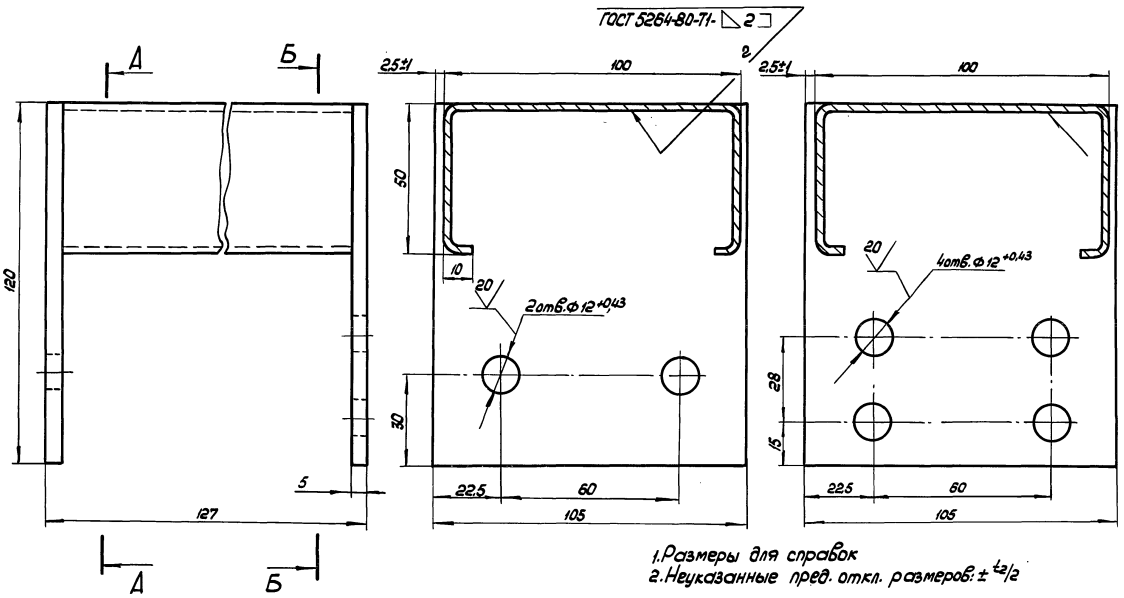


1. Размеры для справок
2. Неуказанные пред. откл. размеров: ± t2/2

| | | | | | | | |
|---|---|---|---|---|---|---|---|
| | | | | 5858-042.01.000 СБ | | | |
| Изм. | Лист | № докум. | Подп. | Дата | Опора | Лит. | Масса | Масштаб |
| Разраб. | | Буркова | | 02.11.89 | | | 1,37 | 1:1 |
| Пров. | | Мирошниченко | | 02.11.89 | | Лист | Листов 1 |
| Н.контр. | | Цодик | | 19.02.90 | | ЦЭКТБ „Промтеплица" Ворошиловград | |

Копировал: Владыкина Формат: А3

Инв.№подл. | Подп. и дата | Взам.инв.№ | Инв.№дубл. | Подп. и дата

810-1-35.90 Альбом 7

5858-042.02.000 СБ

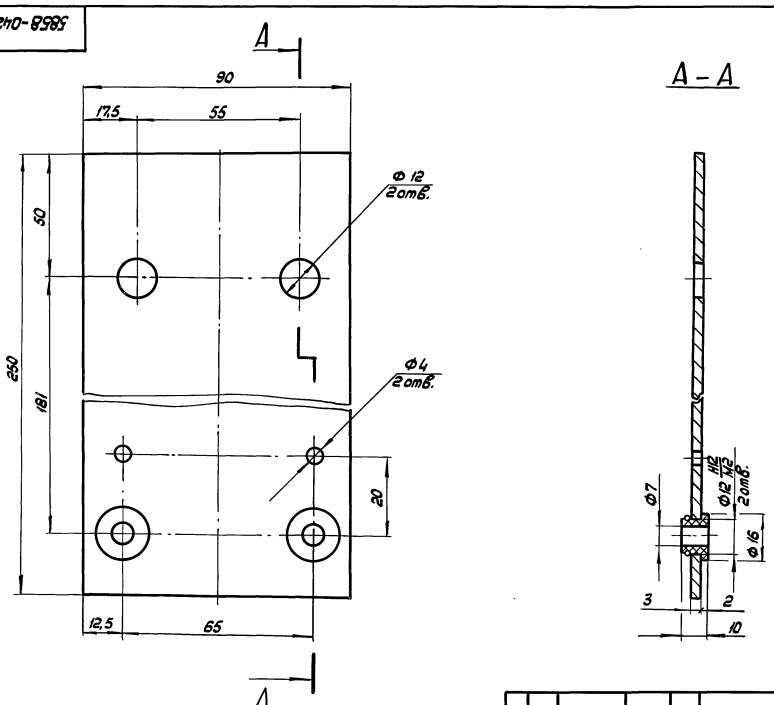


Размеры для справок

| | | | | | | | |
|---|---|---|---|---|---|---|---|
| | | | | 5858-042.02.000 СБ | | | |
| Изм. | Лист | № докум. | Подп. | Дата | Опора | Лит. | Масса | Масштаб |
| Разраб. | | Буркова | | 02.11.89 | | | 0,54 | 1:1 |
| Пров. | | Мирошниченко | | 02.11.89 | | Лист | Листов 1 |
| Н.контр. | | Цодик | | 19.02.90 | | ЦЭКТБ „Промтеплица" Ворошиловград | |

Инв.№подл. | Подп. и дата | Взам.инв.№ | Инв.№дубл. | Подп. и дата

5858-042.03.000СБ

810-1-35.90 Альбом 7

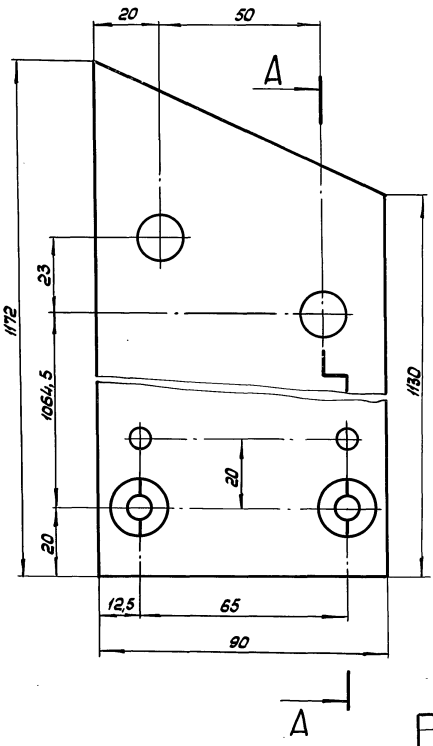


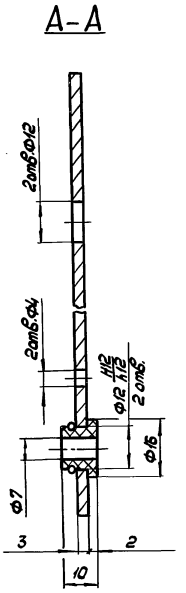


Размеры для справок

| | | | | | | | |
|---|---|---|---|---|---|---|---|
| | | | | 5858-042.03.000 СБ | | | |
| Изм. | Лист | № докум. | Подп. | Дата | Опора | Лит. | Масса | Масштаб |
| Разраб. | Буркова | | | 08.10.89 | | | 2,44 | 1:1 |
| Пров. | Мирошниченко | | | 05.10.89 | | Лист | Листов 1 |
| Н.контр. | Цодик | | | 190990 | | ЦЭКТБ Промтеплица Ворошиловград | |

Копировал: Владыкина Формат: А3

Инв.№подл. | Подп. и дата | Взам.инв.№ | Инв.№дубл. | Подп. и дата

5858-032.19.00.000СБ

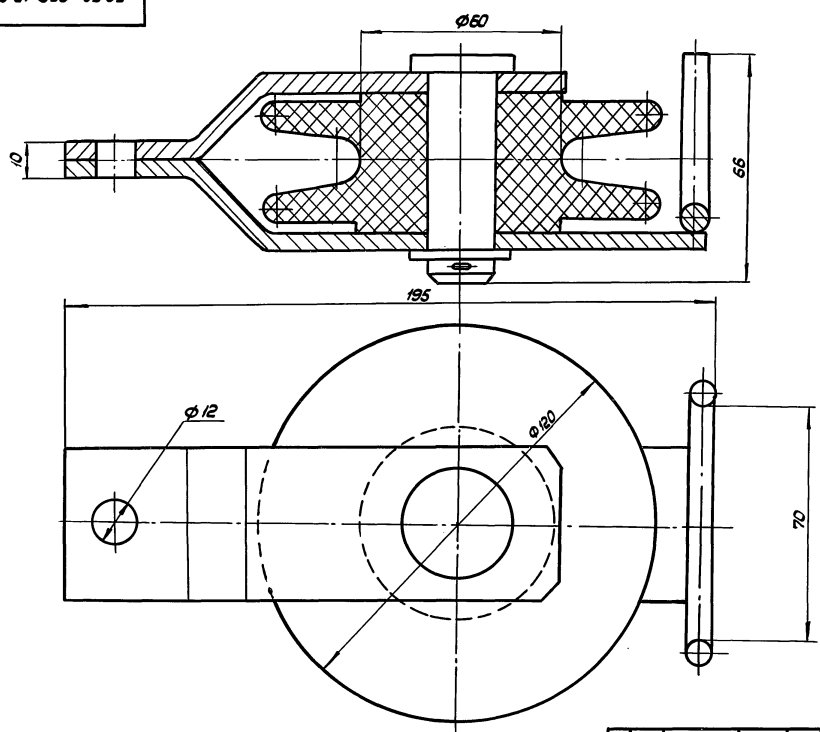


Размеры для справок

| | | | | | | | |
|---|---|---|---|---|---|---|---|
| | | | | 5858-032.19.00.000 СБ | | | |
| Изм. | Лист | № докум. | Подп. | Дата | Блок | Лит. | Масса | Масштаб |
| Разраб. | Буркова | | | 08.10.89 | | | 0,8 | 1:1 |
| Пров. | Мирошниченко | | | 05.10.89 | | Лист | Листов 1 |
| Н.контр. | Цодик | | | 190990 | | ЦЭКТБ Промтеплица Ворошиловград | |

Инв.№подл. | Подп. и дата | Взам.инв.№ | Инв.№дубл. | Подп. и дата

5858-042.05.000 СБ

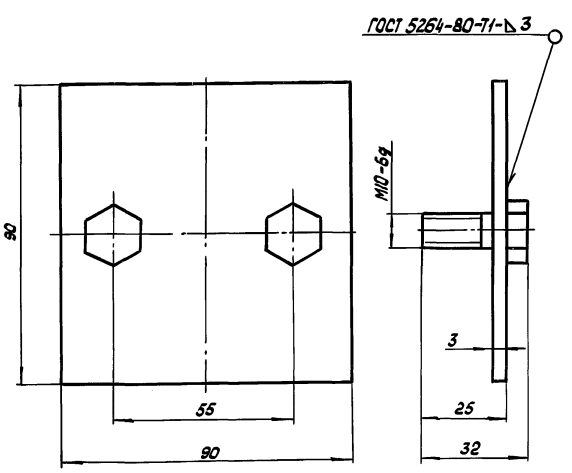


1. Размеры для справок
2. Покрытие: Ц 15 хр.

| Изм. | Лист | № докум. | Подп. | Дата |
|---|---|---|---|---|
| Разраб. | | Соломенник | | 29.05.90 |
| Пров. | | Мирошниченко | | 29.05.90 |
| Н. контр. | | Цовик | | 19.09.90 |

5858-042.05.000 СБ

Планка

| Лит. | Масса | Масштаб |
|---|---|---|
| | 0,2 | 1:1 |
| Лист | Листов 1 | |

ЦЭКТБ, Промтеплица" Ворошиловград

Копировал: Владыкина Формат: А4

5858-032.16.00.000 СБ

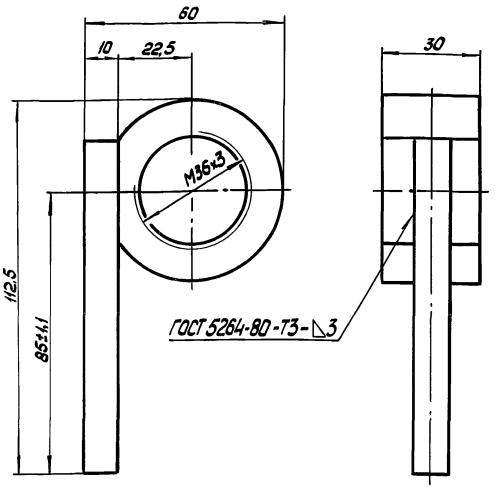


1. Размеры для справок
2. Покрытие: Ц 15 хр.

| Изм. | Лист | № докум. | Подп. | Дата |
|---|---|---|---|---|
| Разраб. | | Соломенник | | 29.05.90 |
| Пров. | | Мирошниченко | | 29.05.90 |
| Н. контр. | | Цовик | | 19.09.90 |

5858-032.16.00.000 СБ

Ползун

| Лит. | Масса | Масштаб |
|---|---|---|
| | 0,38 | 1:1 |
| Лист | Листов 1 | |

ЦЭКТБ, Промтеплица" Ворошиловград

Копировал: Владыкина Формат: А4

5858-027.02.00.000 СБ

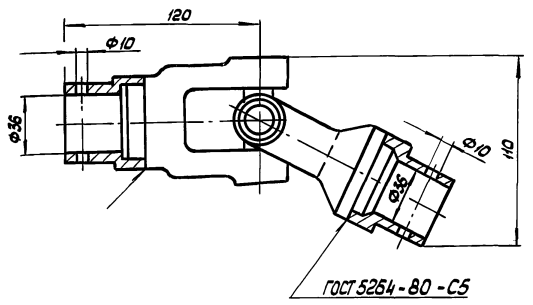


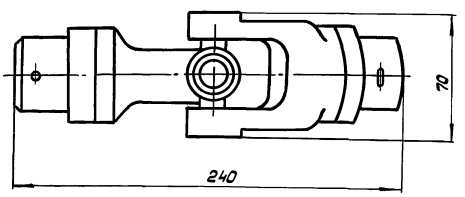


Размеры для справок

| Изм. | Лист | № докум. | Подп. | Дата |
|---|---|---|---|---|
| Разраб. | | Соломенник | | 29.05.90 |
| Пров. | | Мирошниченко | | 29.05.90 |
| Н. контр. | | Цовик | | 19.09.90 |

5858-027.02.00.000 СБ

Шарнир

| Лит. | Масса | Масштаб |
|---|---|---|
| | 3,93 | 1:2 |
| Лист | Листов 1 | |

ЦЭКТБ, Промтеплица" Ворошиловград

Альбом 7 810-1-35.90

Инв.№подл. | Подп. и дата | Взам.инв.№ | Инв.№дубл. | Подп. и дата

5858-042.08.000СБ



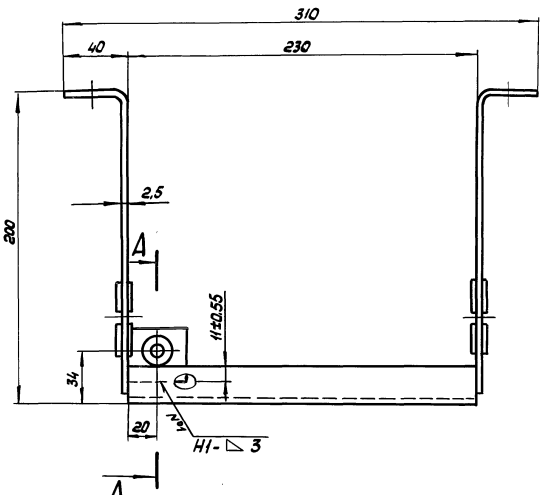


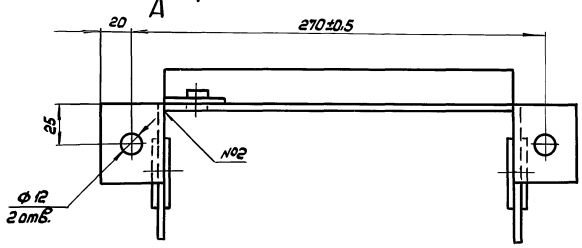


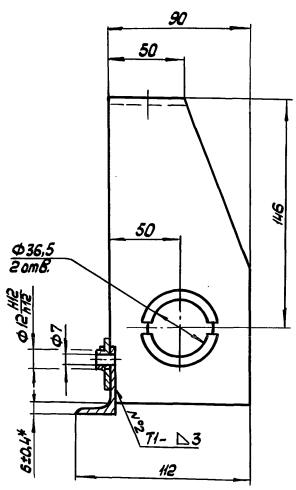


1. Сварные швы по ГОСТ 5264-80
2. Размеры для справок

| | | | | | | | |
|---|---|---|---|---|---|---|---|
| | | | | | 5858-042.08.000СБ | | |
| Изм. | Лист | №докум. | Подп. | Дата | | Лит. | Масса | Масштаб |
| Разраб. | | Буркова | | 05.08 | Кронштейн | | 0,66 | 1:2 |
| Пров. | | Ворошиченко | | 05.08 | | Лист | Листов 1 |
| Н.контр. | | Цодик | | 05.08 | | ЦЭКТБ, Промтеплица Ворошиловград | |

Копировал: Владыкина Формат: А3

5858-042.09.000СБ

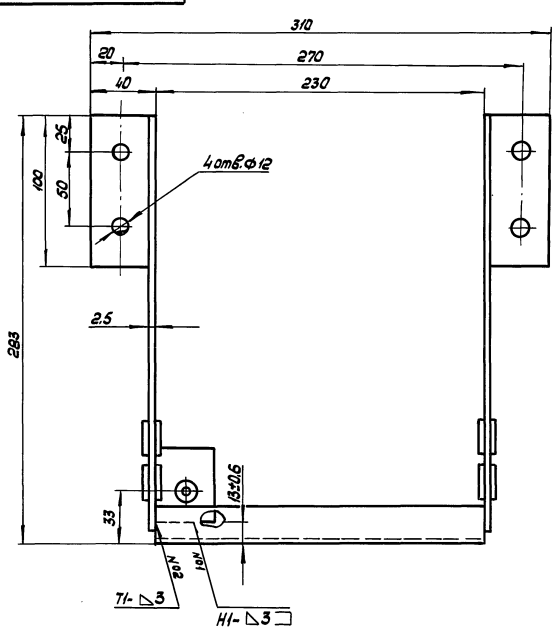


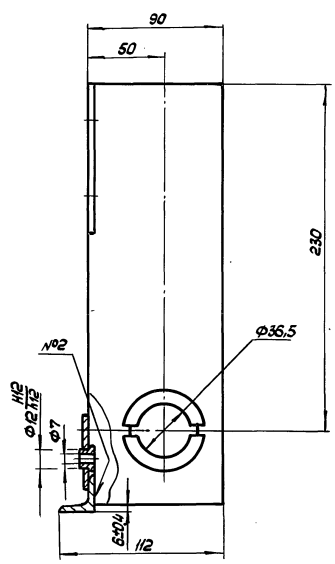


1. Сварные швы по ГОСТ 5264-80

2. Размеры для справок

| | | | | | 5858-042.09.000СБ | | |
|---|---|---|---|---|---|---|---|
| Изм. | Лист | №докум. | Подп. | Дата | | Лит. | Масса | Масштаб |
| Разраб. | | Буркова | | 05.08 | Кронштейн | | 1,4 | 1:2 |
| Пров. | | Ворошиченко | | 05.08 | | Лист | Листов 1 |
| Н.контр. | | Цодик | | 05.08 | | ЦЭКТБ, Промтеплица Ворошиловград | |

Инв.№подл. | Подп. и дата | Взам.инв.№ | Инв.№дубл. | Подп. и дата | Инв.№подл. | Подп. и дата

5858-042.10.000 СБ

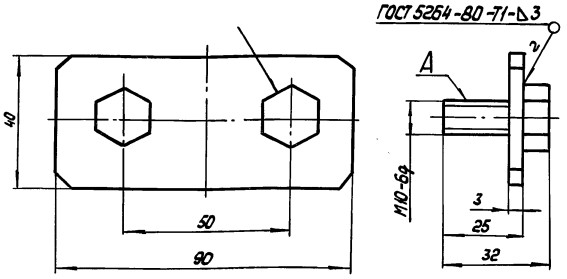


1. Размеры для справок
2. Покрытие: Ц15кр, кроме поверхности А

| Изм. | Лист | № докум. | Подп. | Дата |
|---|---|---|---|---|
| Разраб. | | Соломеник | | 29.05.90 |
| Пров. | | Ирошниченко | | 29.05.90 |
| Н. контр. | | Цодик | | 18.09.90 |

5858-042.10.000 СБ

Планка

| Лит. | Масса | Масштаб |
|---|---|---|
| | 0,1 | 1:1 |

Лист | Листов 1

ЦЭКТБ, Промтеплица" Ворошиловград

Копировал: Владыкина Формат: А4

Альбом 7 810-1-35.90

Инв.№ подл. | Подп. и дата | Взам. инв.№ | Инв.№ дубл. | Подп. и дата

5858-042.11.000 СБ

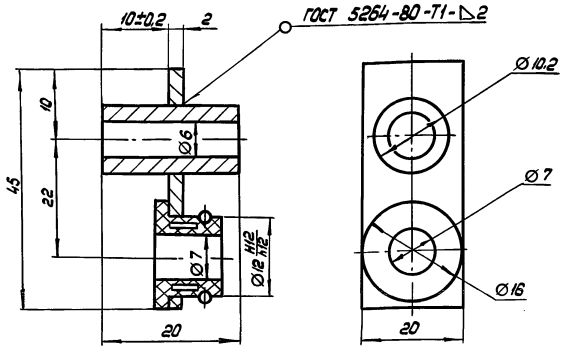


Размеры для справок

| Изм. | Лист | № докум. | Подп. | Дата |
|---|---|---|---|---|
| Разраб. | | Соломеник | | 29.05.90 |
| Пров. | | Ирошниченко | | 29.05.90 |
| Н. контр. | | Цодик | | 18.09.90 |

5858-042.11.000 СБ

Упор

| Лит. | Масса | Масштаб |
|---|---|---|
| | 0,015 | 2:1 |

Лист | Листов 1

ЦЭКТБ, Промтеплица" Ворошиловград

Копировал: Владыкина Формат: А4

Инв.№ подл. | Подп. и дата | Взам. инв.№ | Инв.№ дубл. | Подп. и дата

5858-016.017 СБ

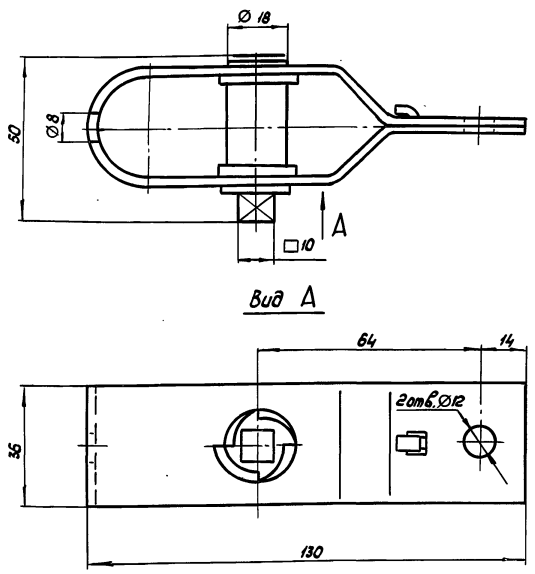


Размеры для справок

| Изм. | Лист | № докум. | Подп. | Дата |
|---|---|---|---|---|
| Разраб. | | Соломеник | | 29.05.90 |
| Пров. | | Ирошниченко | | 29.05.90 |
| Н. контр. | | Цодик | | 18.09.90 |

5858-016.017 СБ

Устройство натяжное

| Лит. | Масса | Масштаб |
|---|---|---|
| | 0,269 | 1:1 |

Лист | Листов 1

ЦЭКТБ, Промтеплица" Ворошиловград

Копировал: Владыкина Формат: А4

Инв.№ подл. | Подп. и дата | Взам. инв.№ | Инв.№ дубл. | Подп. и дата

5858-016.011

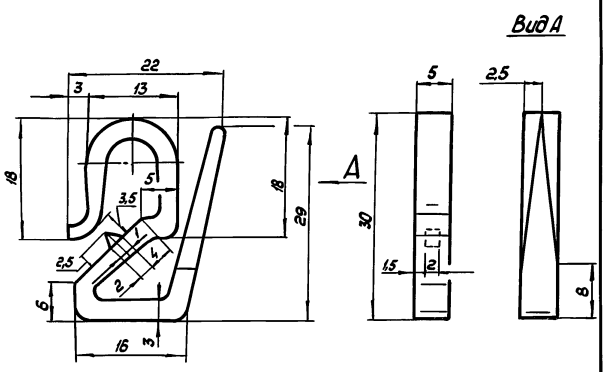


1. 0,32 для пресс-формы
2. Размеры для справок.
3. Облой удалять без зарезов
4. В местах облоя и литников чистота поверхности допускается до 20

| Изм. | Лист | № докум. | Подп. | Дата |
|---|---|---|---|---|
| Разраб. | | Соломеник | | 29.05.90 |
| Пров. | | Ирошниченко | | 29.05.90 |
| Н. контр. | | Цодик | | 18.09.90 |

5858-016.011

Подвеска

| Лит. | Масса | Масштаб |
|---|---|---|
| | 0,0015 | 2:1 |

Лист | Листов 1

Полиамид ПА6-210/310 ОСТ 6-06-С9-83

ЦЭКТБ, Промтеплица" Ворошиловград

Копировал: Владыкина Формат: А4

Инв.№ подл. | Подп. и дата | Взам. инв.№ | Инв.№ дубл. | Подп. и дата

5858-042.00.001

810-1-35.90 Альбом 7

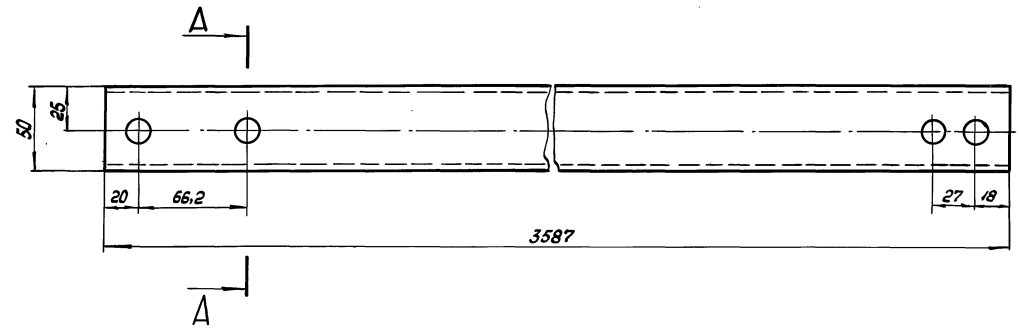


А – А
М 1:1

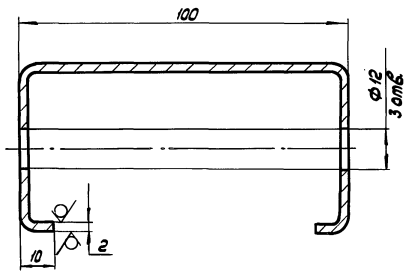


1. Размеры для справок
2. Предельные отклонения размеров: Н14, ±t2/2
3. Покрытие: Гор. Ц60

| | | | | | | | | |
|---|---|---|---|---|---|---|---|---|
| | | | | | 5858-042.00.001 | | | |
| Изм. | Лист | № докум. | Подп. | Дата | Балка | Лит. | Масса | Масштаб |
| Разраб. | | Мирошниченко | | 05.10.89 | | | 11,6 | 1:2 |
| Пров. | | Жигун | | 05.10.89 | | Лист | Листов 1 | |
| Н. контр. | | Цодик | | 18.09.90 | С-профиль 100×50×10×2 ГОСТ 8282-83 Ст3 ГОСТ 11474-76 | ЦЭКТБ „Промтеплица" Ворошиловград | | |

Копировал: Владыкина Формат: А3

Инв. № подл. | Подп. и дата | Взам. инв. № | Инв. № дубл. | Подп. и дата

5858-042.00.002

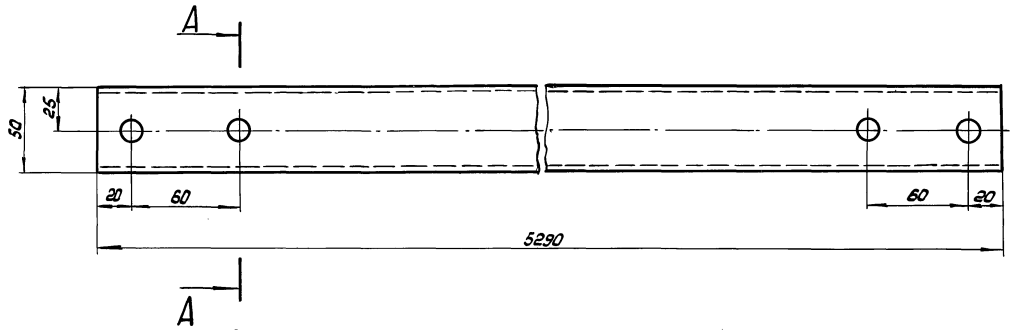


А – А
М 1:1

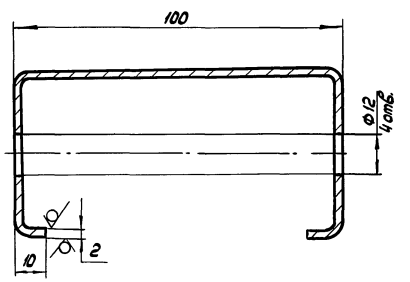


1. Размеры для справок
2. Предельные отклонения размеров: ±t2/2
3. Покрытие: Гор. Ц60

| | | | | | | | | |
|---|---|---|---|---|---|---|---|---|
| | | | | | 5858-042.00.002 | | | |
| Изм. | Лист | № докум. | Подп. | Дата | Балка | Лит. | Масса | Масштаб |
| Разраб. | | Мирошниченко | | 05.10.89 | | | 16,9 | 1:2 |
| Пров. | | Жигун | | 05.10.89 | | Лист | Листов 1 | |
| Н. контр. | | Цодик | | 18.09.90 | С-профиль 100×50×10×2 ГОСТ 8282-83 Ст3 ГОСТ 11474-76 | ЦЭКТБ „Промтеплица" Ворошиловград | | |

Инв. № подл. | Подп. и дата | Взам. инв. № | Инв. № подл. | Подп. и дата

5858-042.00.003

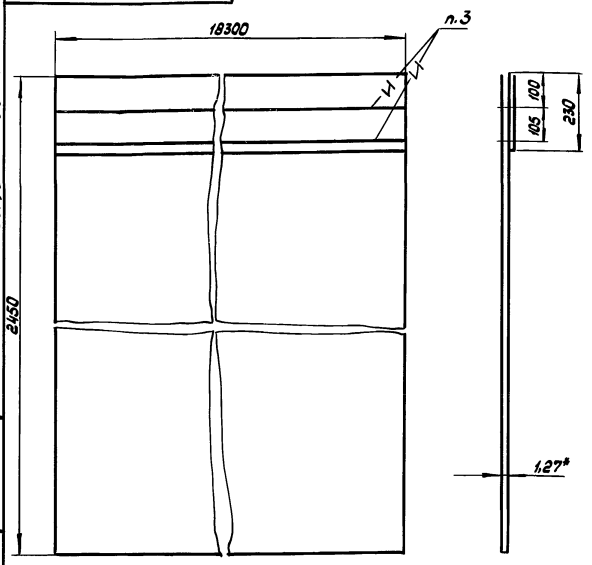


1.*Размер для справок
2.Предельные отклонения размеров ± t2/2
3.Сшивание производить нитками капроновыми в бабинах для трикотажной промышленности ГОСТ 7054-76

| Изм. | Лист | № докум. | Подп. | Дата | 5858-042.00.003 | Лит. | Масса | Масштаб |
|---|---|---|---|---|---|---|---|---|
| Разраб. | | Соломеник | | 29.05.90 | Штора | | 6,52 | 1:1 |
| Пров. | | Мирошниченко | | 29.05.90 | | Лист | Листов 1 | |
| Н.контр. | | Цодик | | 19.09.90 | Полотно иглопробивное термоскрепленное S1,27 ТУ 17-РСФСР 52-11251-86 | ЦЭКТБ Промтеплицай Ворошиловград | | |

Копировал: Владыкина Формат: А4

Альбом 7 810-1-35.90

Инв.№подл. | Подп. и дата | Взам.инв.№ | Инв.№дубл. | Подп. и дата

5858-032.00.00.036

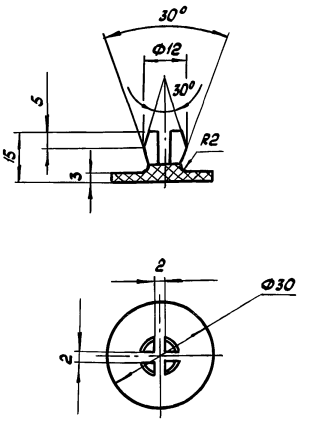


1. 0,32 для пресс-формы
2. Предельные отклонения размеров: h14, ± t2/2

| Изм. | Лист | № докум. | Подп. | Дата | 5858-032.00.00.036 | Лит. | Масса | Масштаб |
|---|---|---|---|---|---|---|---|---|
| Разраб. | | Соломеник | | 29.05.90 | Кнопка | | 0,001 | 1:1 |
| Пров. | | Мирошниченко | | 29.05.90 | | Лист | Листов 1 | |
| Н.контр. | | Цодик | | 19.09.90 | Полиамид ПА6-210/310 ОСТ6-06-С9-83 | ЦЭКТБ Промтеплицай Ворошиловград | | |

Копировал: Владыкина Формат: А4

Инв.№подл. | Подп. и дата | Взам.инв.№ | Инв.№дубл. | Подп. и дата

5858-032.00.00.037

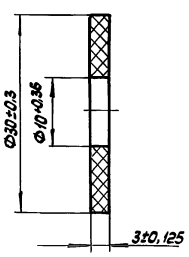


0,32 для пресс-формы

| Изм. | Лист | № докум. | Подп. | Дата | 5858-032.00.00.037 | Лит. | Масса | Масштаб |
|---|---|---|---|---|---|---|---|---|
| Разраб. | | Соломеник | | 29.05.90 | Шайба | | 0,001 | 2:1 |
| Пров. | | Мирошниченко | | 29.05.90 | | Лист | Листов 1 | |
| Н.контр. | | Цодик | | 19.09.90 | Полиамид ПА6-210/310 ОСТ6-06-С9-83 | ЦЭКТБ Промтеплицай Ворошиловград | | |

Инв.№подл. | Подп. и дата | Взам.инв.№ | Инв.№дубл. | Подп. и дата

5858-042.00.006

20 (√)

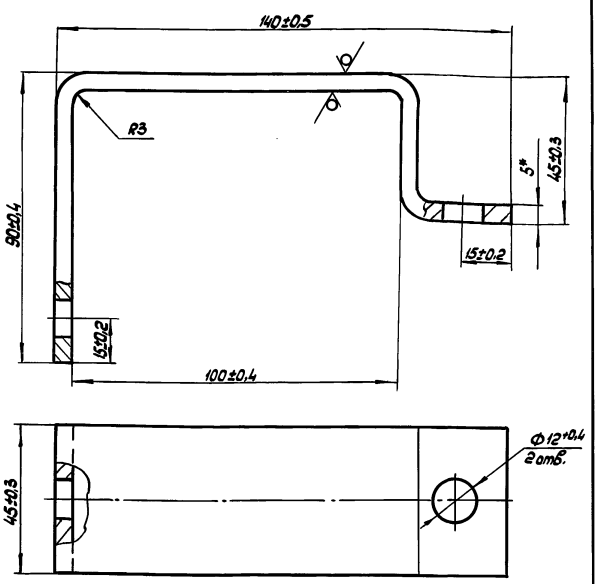


1.*Размер для справок
2.Покрытие: Ц15хр

| Изм. | Лист | № докум. | Подп. | Дата | 5858-042.00.006 | Лит. | Масса | Масштаб |
|---|---|---|---|---|---|---|---|---|
| Разраб. | | Соломеник | | 29.05.90 | Скоба | | 0,4 | 1:1 |
| Пров. | | Мирошниченко | | 29.05.90 | | Лист | Листов 1 | |
| Н.контр. | | Цодик | | 19.09.90 | Лист Б-5,0 ГОСТ 19903-74 Ст3 ГОСТ 14637-79 | ЦЭКТБ Промтеплицай Ворошиловград | | |

Инв.№подл. | Подп. и дата | Взам.инв.№ | Инв.№дубл. | Подп. и дата

5858-042.00.007

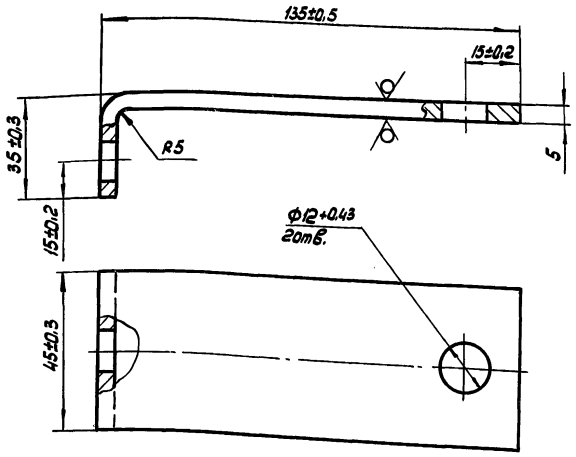


1. Размеры для справок
2. Покрытие: Ц 15хр

| Изм. Лист | № докум. | Подп. | Дата | 5858-042.00.007 | | | |
|---|---|---|---|---|---|---|---|
| Разраб. | Буркова | | 29.05.90 | Уголок | Лит. | Масса 0,3 | Масштаб 1:1 |
| Пров. | Хорошиченко | | 29.05.90 | | Лист | Листов 1 | |
| Н. контр. | Удовик | | 19.09.90 | Лист Б-50 ГОСТ 19903-74 / Ст3 ГОСТ 14637-79 | ЦЭКТБ, Промтеплоприбор, Ворошиловград | | |

Копировал: Владыкина Формат: А4

5858-042.00.008

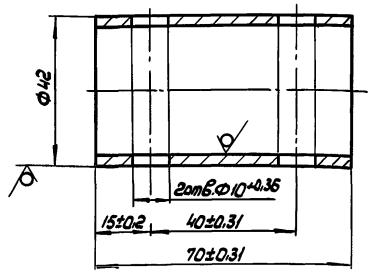


1. Размеры для справок
2. Покрытие Ц15хр

| Изм. Лист | № докум. | Подп. | Дата | 5858-042.00.008 | | | |
|---|---|---|---|---|---|---|---|
| Разраб. | Буркова | | 29.05.90 | Втулка | Лит. | Масса 0,17 | Масштаб 1:1 |
| Пров. | Хорошиченко | | 29.05.90 | | Лист | Листов 1 | |
| Н. контр. | Удовик | | 19.09.90 | Труба 42х2,5 ГОСТ 8734-75 / Б10 ГОСТ 8733-87 | ЦЭКТБ, Промтеплоприбор, Ворошиловград | | |

Копировал: Владыкина Формат: А4

5858-042.00.009

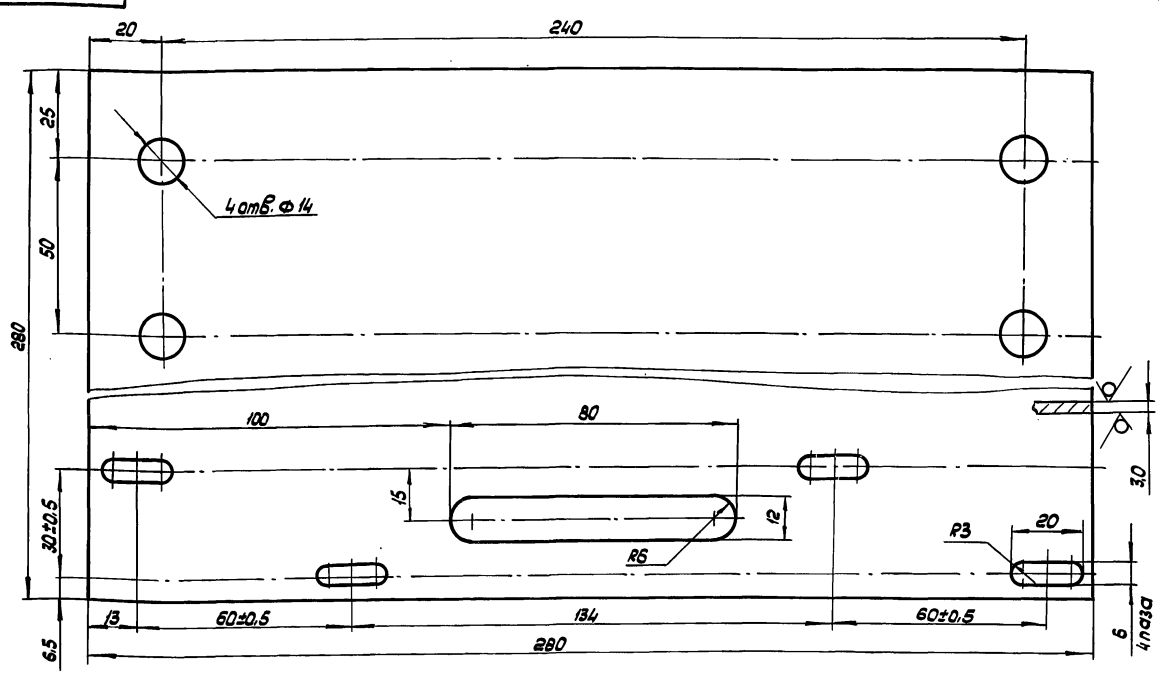


1. Размеры для справок
2. Неуказанные пред. откл. размеров: H14; ±t₂/2
3. Покрытие: Гор. Ц60

| Изм. Лист | № докум. | Подп. | Дата | 5858-042.00.009 | | | |
|---|---|---|---|---|---|---|---|
| Разраб. | Буркова | | 29.05.90 | Опора | Лит. | Масса 1,8 | Масштаб 1:1 |
| Пров. | Хорошиченко | | 29.05.90 | | Лист | Листов 1 | |
| Н. контр. | Удовик | | 19.09.90 | Лист Б-30 ГОСТ 19903-74 / Ст3 ГОСТ 16523-70 | ЦЭКТБ, Промтеплоприбор, Ворошиловград | | |

Копировал: Владыкина Формат: А4

5858-042.00.010

810-1-35.90 Альбом 7

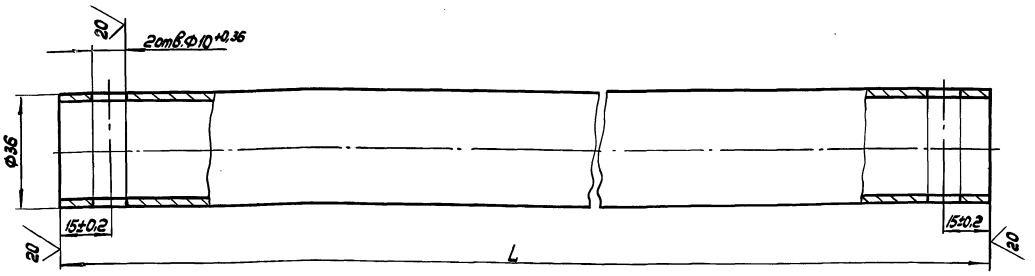


| Обозначение | L, мм | Масса, кг |
|---|---|---|
| 5858-042.00.010 | 815 | 1,36 |
| -01 | 1000 | 1,65 |
| -02 | 2560 | 3,5 |
| -03 | 2725 | 4,7 |

1. Размеры для справок
2. Покрытие деталей 5858-042.00.000 и 5858-042.00.010 - Ц15хр, остальных Гор Ц60

| Изм. | Лист | № докум. | Подп. | Дата | 5858-042.00.010 | Лит. | Масса | Масштаб |
|---|---|---|---|---|---|---|---|---|
| Разраб. | | Буркова | | 29.05.90 | Вал | | см. табл. | 1:2 |
| Пров. | | Мирошниченко | | 29.05.90 | | Лист | Листов 1 | |
| Н. контр. | | Цодик | | 10.09.90 | Труба 36×2 ГОСТ 8734-75 / Б 10 ГОСТ 8733-87 | ЦЭКТБ, Промтеплица Ворошиловград | | |

Копировал: Владыкина Формат: А3

Инв. № подл. | Подп. и дата | Взам. инв. № | Инв. № дубл. | Подп. и дата

5858-032.00.00.031

20

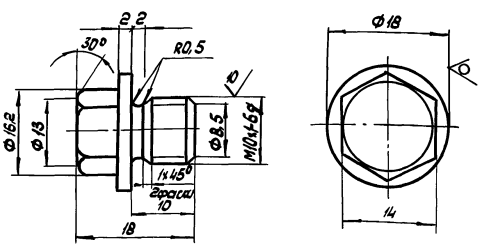


1. Размер для справок
2. Пред. откл. размеров: h14, ±t2/2
3. Покрытие: Ц15хр

| Изм. | Лист | № докум. | Подп. | Дата | 5858-032.00.00.031 | Лит. | Масса | Масштаб |
|---|---|---|---|---|---|---|---|---|
| Разраб. | | Буркова | | 29.05.90 | Пробка | | 0,017 | 2:1 |
| Пров. | | Мирошниченко | | 29.05.90 | | Лист | Листов 1 | |
| Н. контр. | | Цодик | | 10.09.90 | Круг В18 ГОСТ 2590-88 / Ст3 ГОСТ 535-88 | ЦЭКТБ, Промтеплица Ворошиловград | | |

Копировал: Владыкина Формат: А4

5858-032.00.00.032

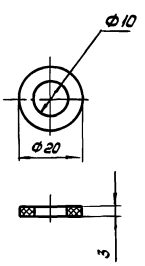


Размеры для справок

| Изм. | Лист | № докум. | Подп. | Дата | 5858-032.00.00.032 | Лит. | Масса | Масштаб |
|---|---|---|---|---|---|---|---|---|
| Разраб. | | Буркова | | 29.05.90 | Прокладка | | 0,001 | 1:1 |
| Пров. | | Мирошниченко | | 29.05.90 | | Лист | Листов 1 | |
| Н. контр. | | Цодик | | 19.09.90 | Паронит ПОНЗ ГОСТ 481-80 | ЦЭКТБ, Промтеплица Ворошиловград | | |

Инв. № подл. | Подп. и дата | Взам. инв. № | Инв. № дубл. | Подп. и дата

810-1-35.90 Альбом 7

## 5858-032.00.00.029

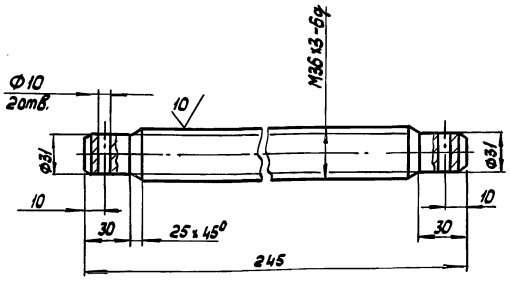


1. Размеры для справок
2. Пред. откл. размеров: H14, h14, ±t2/2
3. Покрытие Ц 15хр

| Изм. | Лист | № докум. | Подп. | Дата | 5858-032.00.00.029 | Лит. | Масса | Масштаб |
|---|---|---|---|---|---|---|---|---|
| Разраб. | | Буркова | | 29.05.90 | Винт | | 1,1 | 1:2 |
| Пров. | | Мирошниченко | | 29.05.90 | | Лист | Листов: 1 | |
| Н.контр. | | Цодик | | 19.09.90 | Круг В38 ГОСТ 2590-88 / Ст3 ГОСТ 535-88 | ЦЭКТБ „Промтеплица" Ворошиловград | | |

Инв. № подл. | Подп. и дата | Взам. инв. № | Инв. № дубл. | Подп. и дата

Копировал: Владыкина Формат: А4

## 5858-042.00.014

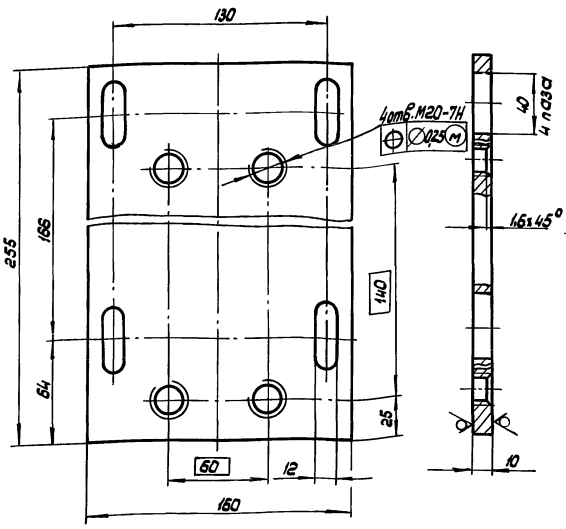


1. Размеры для справок
2. Пред. откл. размеров: ±t2/2
3. Покрытие: Ц 15хр

| Изм. | Лист | № докум. | Подп. | Дата | 5858-042.00.014 | Лит. | Масса | Масштаб |
|---|---|---|---|---|---|---|---|---|
| Разраб. | | Буркова | | 29.05.90 | Плита | | 3,1 | 1:2 |
| Пров. | | Мирошниченко | | 29.05.90 | | Лист | Листов | |
| Н.контр. | | Цодик | | 19.09.90 | Лист Б-10 ГОСТ 19903-88 / Ст3 ГОСТ 14637-88 | ЦЭКТБ „Промтеплица" Ворошиловград | | |

Инв. № подл. | Подп. и дата | Взам. инв. № | Инв. № дубл. | Подп. и дата

Копировал: Владыкина Формат: А4

## 5858-027.00.00.002

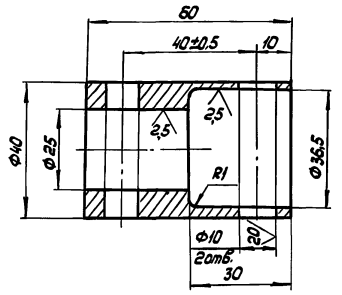


1. Размеры для справок
2. Неуказанные пред. откл. размеров: H14, ±t2/2
3. Покрытие Ц 15хр

| Изм. | Лист | № докум. | Подп. | Дата | 5858-027.00.00.002 | Лит. | Масса | Масштаб |
|---|---|---|---|---|---|---|---|---|
| Разраб. | | Буркова | | 29.05.90 | Муфта | | 0,2 | 1:1 |
| Пров. | | Мирошниченко | | 29.05.90 | | Лист | Листов: 1 | |
| Н.контр. | | Цодик | | 19.09.90 | Круг В40 ГОСТ 2590-88 / Ст3 ГОСТ 535-88 | ЦЭКТБ „Промтеплица" Ворошиловград | | |

Инв. № подл. | Подп. и дата | Взам. инв. № | Инв. № дубл. | Подп. и дата

Копировал: Владыкина Формат: А4

## 5858-042.00.016

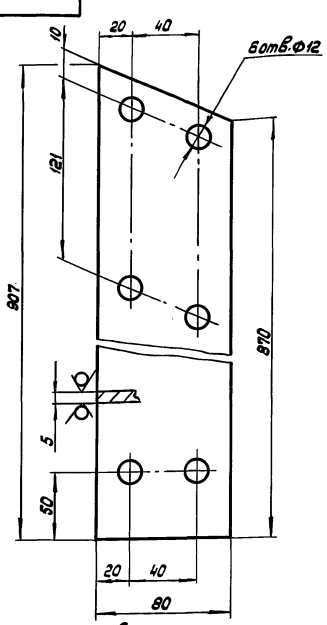


1. Размеры для справок
2. Пред. откл. размеров: H14, ±t2/2
3. Покрытие: Ц 15хр.

| Изм. | Лист | № докум. | Подп. | Дата | 5858-042.00.016 | Лит. | Масса | Масштаб |
|---|---|---|---|---|---|---|---|---|
| Разраб. | | Буркова | | 29.05.90 | Кронштейн | | 2,7 | 1:2 |
| Пров. | | Мирошниченко | | 29.05.90 | | Лист | Листов: 1 | |
| Н.контр. | | Цодик | | 19.09.90 | Лист Б-5,0 ГОСТ 19903-74 / Ст3 ГОСТ 14637-79 | ЦЭКТБ „Промтеплица" Ворошиловград | | |

Инв. № подл. | Подп. и дата | Взам. инв. № | Инв. № дубл. | Подп. и дата

Копировал: Владыкина Формат: А4

5858-042.00.017

Альбом 7

810-1-35.90

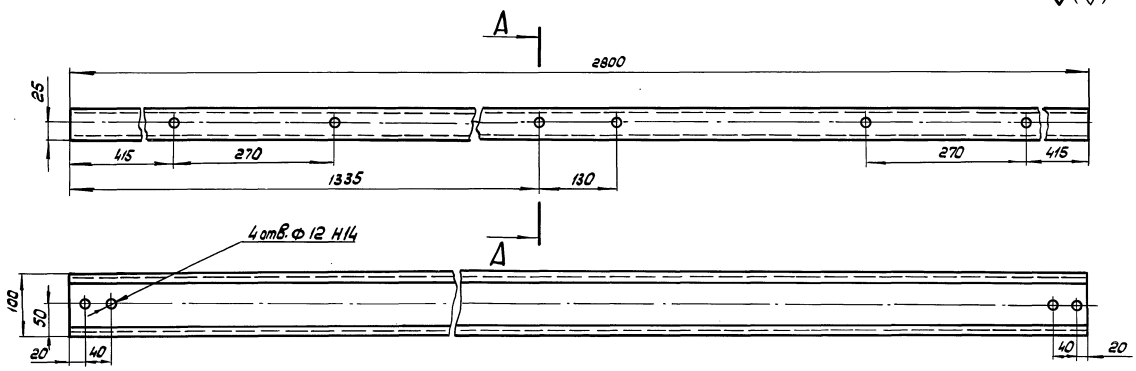


1. Размеры для справок
2. Неуказанные пред. откл. размеров: $\pm t_2/2$
3. Покрытие: Гор. Ц60

А – А
М 1:2

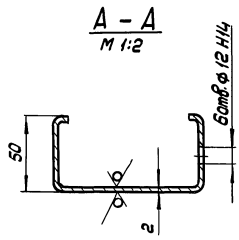


| | | | | | | | |
|---|---|---|---|---|---|---|---|
| | | | | 5858-042.00.017 | | | |
| Изм. Лист | № докум. | Подп. | Дата | Балка | Лит. | Масса | Масштаб |
| Разраб. | Буркова | | 29.05.90 | | | 8,99 | 1:5 |
| Пров. | Мирошниченко | | 29.05.90 | | Лист | Листов 1 | |
| Н. контр. | Цодик | | 19.09.90 | Спрофиль 100×50×10×2 ГОСТ 8282-83 / ВСт3 ГОСТ 11474-76 | ЦЭКТБ „Промтеплица" Ворошиловград | | |

Копировал: Владыкина Формат: А3

Инв. № подл. | Подп. и дата | Взам. инв. № | Инв. № дубл. | Подп. и дата

5858-042.00.018

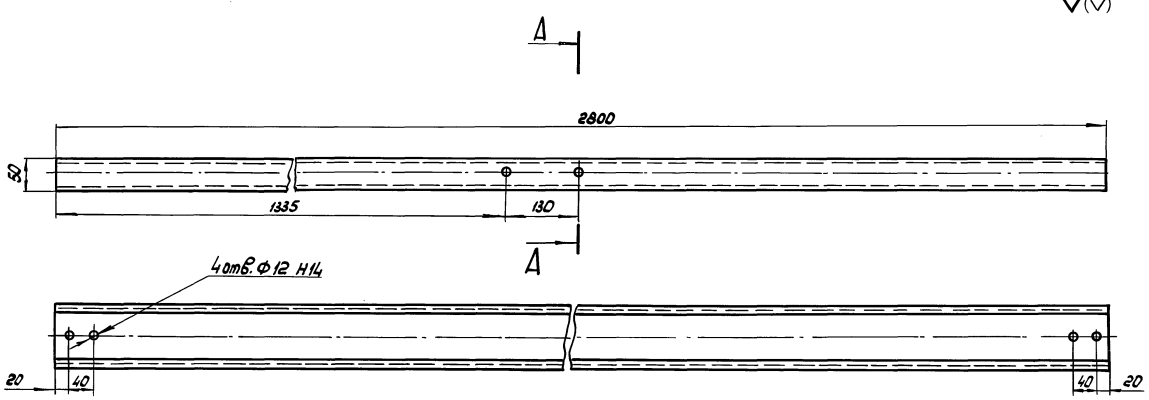


А – А
М 1:2

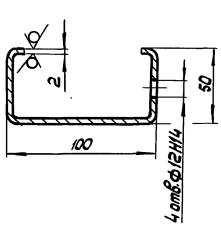


1. Размеры для справок
2. Неуказанные пред. откл. размеров: $\pm t_2/2$

| | | | | | | | |
|---|---|---|---|---|---|---|---|
| | | | | 5858-042.00.018 | | | |
| Изм. Лист | № докум. | Подп. | Дата | Балка | Лит. | Масса | Масштаб |
| Разраб. | Буркова | | 29.05.90 | | | 9,0 | 1:5 |
| Пров. | Мирошниченко | | 29.05.90 | | Лист | Листов 1 | |
| Н. контр. | Цодик | | 19.09.90 | Спрофиль 100×50×10×2 ГОСТ 8282-83 / ВСт3 ГОСТ 11474-76 | ЦЭКТБ „Промтеплица" Ворошиловград | | |

Инв. № подл. | Подп. и дата | Взам. инв. № | Инв. № дубл. | Подп. и дата

5858-042.00.019

20

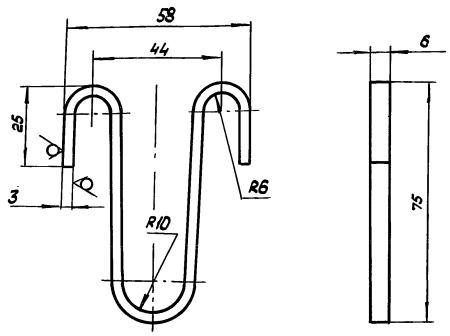


1. Размеры для справок
2. Пред. откл. размеров: ±t2/2
3. Покрытие Ц 15 хр.

| Изм. | Лист | № докум. | Подп. | Дата |
|---|---|---|---|---|
| Разраб. | | Буркова | | 29.01.90 |
| Пров. | | Мирошниченко | | 29.01.90 |
| Н. контр. | | Цодик | | 19.02.90 |

5858-042.00.019

Распорка

| Лит. | Масса | Масштаб |
|---|---|---|
| | 0,005 | 1:1 |

Лист | Листов 1

Лист 5-3,0 ГОСТ 19903-74 / Ст3 ГОСТ 16523-70

ЦЭКТБ, Промтеплица г. Ворошиловград

Копировал: Владыкина Формат: А4

Инв. № подл. | Подп. и дата | Взам. инв. № | Инв. № дубл. | Подп. и дата

5858-042.00.020

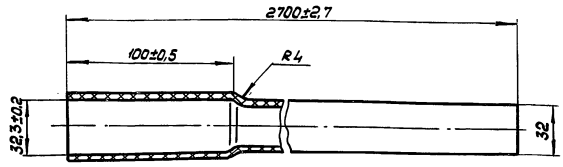


Размеры для справок

| Изм. | Лист | № докум. | Подп. | Дата |
|---|---|---|---|---|
| Разраб. | | Буркова | | 29.01.90 |
| Пров. | | Мирошниченко | | 29.01.90 |
| Н. контр. | | Цодик | | 19.02.90 |

5858-042.00.020

Труба

| Лит. | Масса | Масштаб |
|---|---|---|
| | 0,93 | 1:2 |

Лист | Листов 1

Труба ПВХ-100 С32, „Техническая" ТУ6-19-231-83

ЦЭКТБ, Промтеплица г. Ворошиловград

Копировал: Владыкина Формат: А4

Инв. № подл. | Подп. и дата | Взам. инв. № | Инв. № дубл. | Подп. и дата

5858-042.00.021

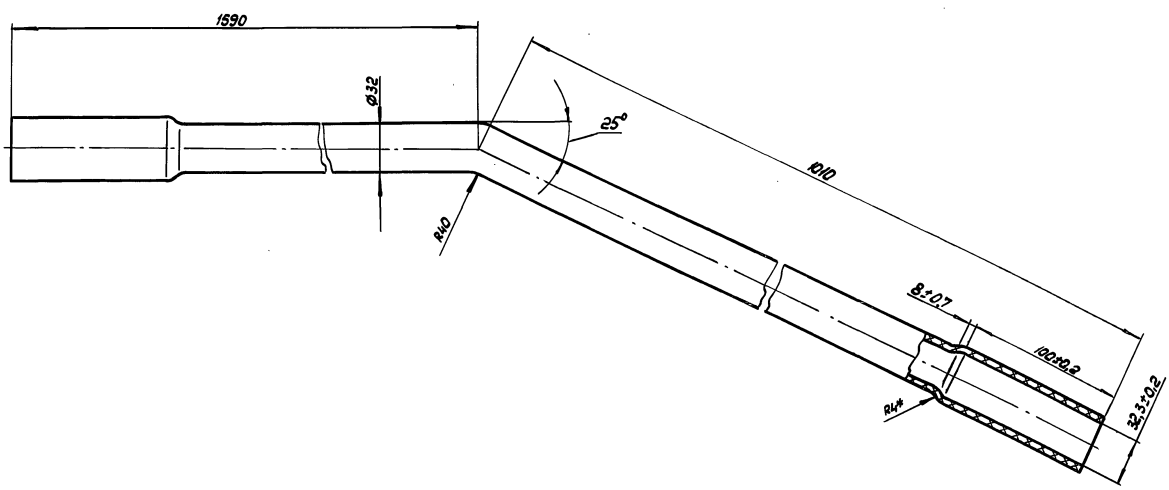


1. Размеры для справок
2. Пред. откл. размеров: ±t2/2

| Изм. | Лист | № докум. | Подп. | Дата |
|---|---|---|---|---|
| Разраб. | | Буркова | | 29.01.90 |
| Пров. | | Мирошниченко | | 29.01.90 |
| Н. контр. | | Цодик | | 19.02.90 |

5858-042.00.021

Переходник

| Лит. | Масса | Масштаб |
|---|---|---|
| | 0,93 | 1:2 |

Лист | Листов 1

Труба ПВХ-100 С32, „Техническая" ТУ6-19-231-83

ЦЭКТБ, Промтеплица г. Ворошиловград

Инв. № подл. | Подп. и дата | Взам. инв. № | Инв. № дубл. | Подп. и дата

5858-016.112-02

810-1-35.90 Альбом 7

Инв.№подл. | Подп. и дата | Взам.инв.№ | Инв.№дубл. | Подп. и дата

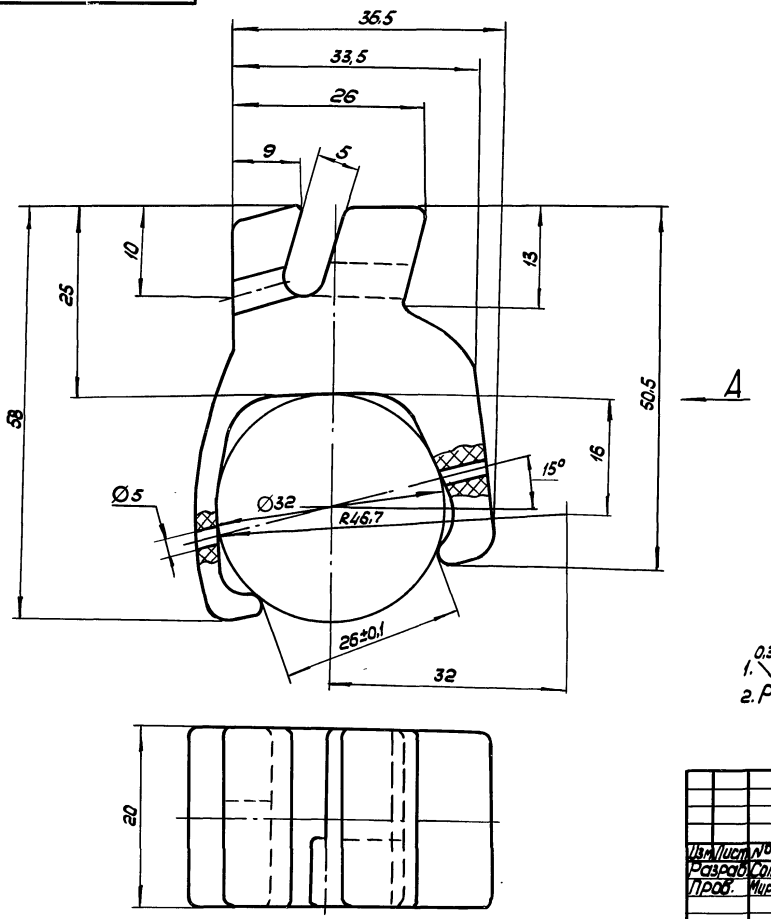


Вид А

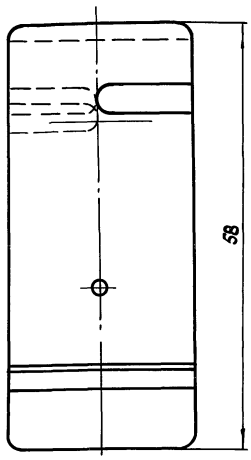


1. $\sqrt{}^{0,32}$ для пресс-формы
2. Размеры для справок

| | | | | | | | |
|---|---|---|---|---|---|---|---|
| | | | | | 5858-016.112-02 | | |
| Изм. | Лист | № докум. | Подп. | Дата | | | |
| Разраб. | | Соломник | | 29.05.90 | Зажим | Лит. | Масса 0,017 / Масштаб 2:1 |
| Пров. | | Мирошниченко | | 29.05.90 | | Лист | Листов 1 |
| Н. контр. | | Цовик | | 29.05.90 | Полиамид ПА6-210/310 ОСТ6-06-69-83 | ЦЭКТБ Промтеплицы Ворошиловград | |

Копировал: Владыкина Формат: А3

810-1-35.90 Альбом 7

| Формат | Зона | Поз. | Обозначение | Наименование | Кол. | Примечание |
|---|---|---|---|---|---|---|
| | | | | Документация | | |
| А2 | | | 5833-017СБ | Сборочный чертеж | | |
| А4 | | | 5833-017ИЭ | Инструкция по эксплуатации | | |
| | | | | Сборочные единицы | | |
| А4 | | 1 | 5833-017.01 | Секция нижняя | 2 | |
| А4 | | 2 | 5833-017.02 | Платформа верхняя | 1 | |
| А4 | | 3 | 5833-017.03 | Опора | 2 | |
| А4 | | 4 | 5833-017.04 | Секция верхняя | 2 | |
| А4 | | 5 | 5833-017.05 | Лестница вертикальная | 2 | |
| | | | | Детали | | |
| А4 | | 8 | 5833-017.001 | Пластина | 8 | |
| А4 | | 9 | 5833-017.002 | Палец | 4 | |
| А4 | | 10 | 5833-017.003 | Пластина | 16 | |
| А4 | | 11 | 5833-017.004 | Подкос | 2 | |
| - | | 12 | -01 | Подкос | 2 | |

| Изм. | Лист | № докум. | Подп. | Дата | 5833-017 | | |
|---|---|---|---|---|---|---|---|
| Разраб. | | Лобанова | | 18.09.90 | Устройство для обслуживания кровли теплиц пролетом 18 м | Лит. | Лист 1 | Листов 3 |
| Пров. | | Силютин | | 18.09.90 | | | | |
| Гл. контр. | | Тофан | | 19.09.90 | | ЦЭКТБ „Промтеплица" Ворошиловград | | |
| Н. контр. | | Цодик | | 19.09.90 | | | | |
| Утв. | | Кривуля | | 19.09.90 | | | | |

Копировал: Владыкина Формат: А4

| Формат | Зона | Поз. | Обозначение | Наименование | Кол. | Примечание |
|---|---|---|---|---|---|---|
| | | | | Стандартные изделия | | |
| | | | | Болты ГОСТ 7798-70 | | |
| | | 16 | | М8-6g×25.58.019 | 40 | |
| | | 17 | | М10-6g×50.58.019 | 48 | |
| | | | | Гайки ГОСТ 5915-70 | | |
| | | 20 | | М8-6Н.5.019 | 40 | |
| | | 21 | | М10-6Н.5.019 | 48 | |
| | | 23 | | Шайба 8.65Г.019 ГОСТ 6402-70 | 8 | |
| | | | | Шайбы ГОСТ 11371-78 | | |
| | | 24 | | 8.02.Ст3.019 | 80 | |
| | | 25 | | 10.02.Ст3.019 | 96 | |
| | | 28 | | Шплинт 2,5×18-001 ГОСТ 397-79 | 4 | |
| | | | | Комплект инструмента и принадлежностей | | |
| | | | | Ключ гаечный торцовый S13 ГОСТ 25787-83 | 1 | |
| | | | | Ключ гаечный торцовый S17 ГОСТ 25787-83 | 1 | |

| Изм. | Лист | № докум. | Подп. | Дата | 5833-017 | Лист 2 |
|---|---|---|---|---|---|---|

Копировал: Владыкина Формат: А4

| Формат | Зона | Поз. | Обозначение | Наименование | Кол. | Примечание |
|---|---|---|---|---|---|---|
| | | | | Ключ гаечный 13×17 ГОСТ 2839-80 | 1 | |
| | | | | Ключ гаечный 19×24 ГОСТ 2839-80 | 2 | |
| А4 | | | 5833-017.06 | Кассета | 1 | |

| Изм. | Лист | № докум. | Подп. | Дата | 5833-017 | Лист 3 |
|---|---|---|---|---|---|---|

Копировал: Владыкина Формат: А4

5833-017.001

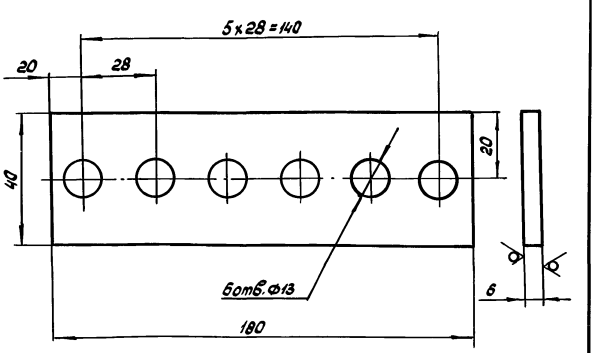


1. Размеры для справок
2. Н 14; ±t2/2
3. Покрытие Ан. Окс. 21

| Изм. | Лист | № докум. | Подп. | Дата | 5833-017.001 | | | |
|---|---|---|---|---|---|---|---|---|
| Разраб. | | Лобанова | | 18.09.90 | Пластина | Лит. | Масса 0,17 | Масштаб 1:1 |
| Пров. | | Силютин | | 18.09.90 | | Лист | Листов 1 | |
| Н. контр. | | Цодик | | 19.09.90 | Лист АМг2-6 ГОСТ 21631-76 | ЦЭКТБ „Промтеплица" Ворошиловград | | |
| Утв. | | | | | | | | |



Копировал: Владыкина Формат: А4

5833-017 СБ

810-1-35.90 Альбом 7

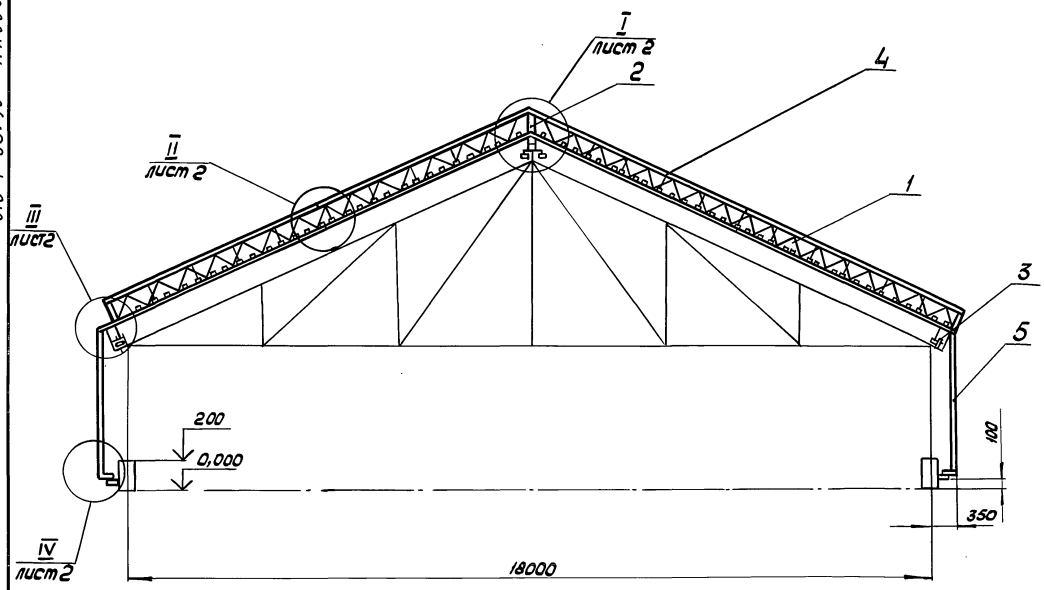


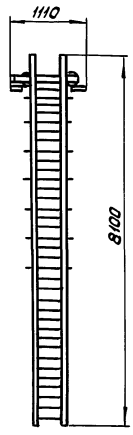


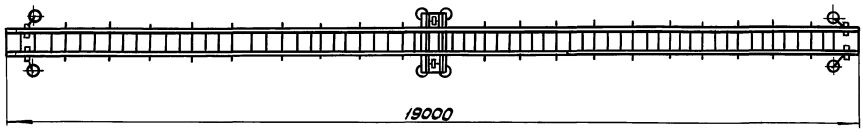


1. Размеры для справок
2. Монтаж устройства на кровле теплицы осуществлять по частям.

Не допускается монтаж устройства в собранном виде

| | | | | | | | | |
|---|---|---|---|---|---|---|---|---|
| | | | | | 5833-017 | | | |
| Изм. | Лист | № докум. | Подп. | Дата | Устройство для обслуживания кровли теплиц пролетом 18 м | Лит. | Масса | Масштаб |
| Разраб. | | Лобанова | | 18.09.90 | | | ≈332 | 1:75 |
| Пров. | | Силютин | | 18.09.90 | | Лист 1 | Листов 2 | |
| Гл. конст. | | Тофан | | 19.09.90 | | ЦЭКТБ „Промтеплица" Ворошиловград | | |
| Н. контр. | | Цодик | | 19.09.90 | | | | |
| Утв. | | Кривуля | | 19.09.90 | | | | |

Инв. № подл. | Подп. и дата | Взам. инв. № | Инв. № дубл. | Подп. и дата

24457-09 57 Цыгуровам Владыкина Формат А2

I
М 1:4 лист 1

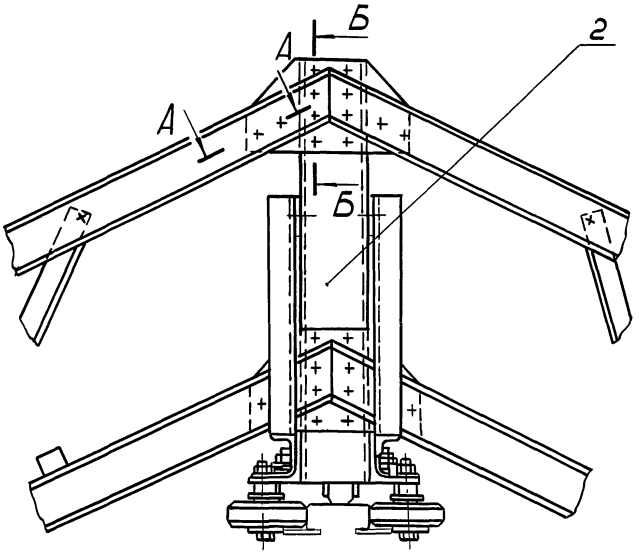


А - А
М 1:1 повернуто

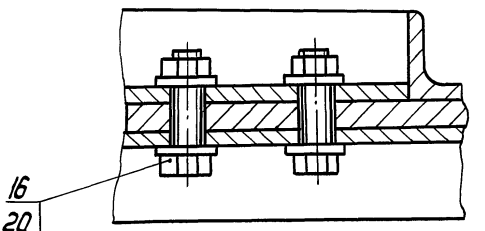


Б - Б
М 1:2

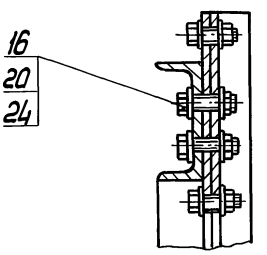


II
М 1:4 лист 1 повернуто

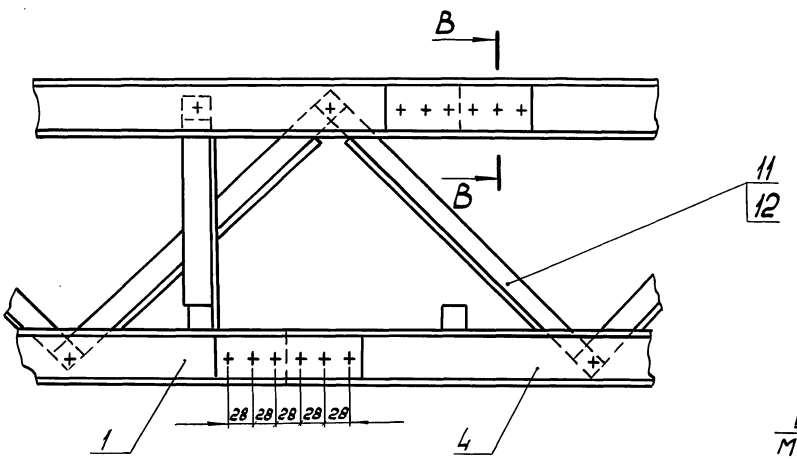


В - В
М 1:1

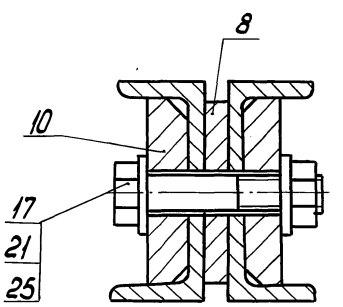


IV
М 1:4 лист 1

III
М 1:4 лист 1

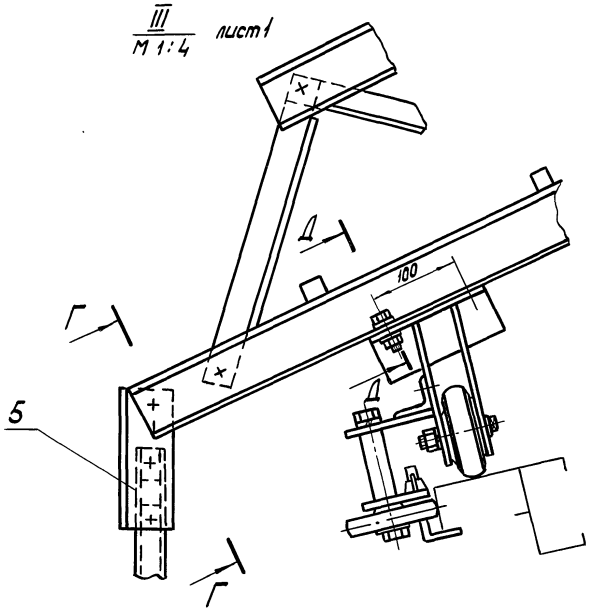


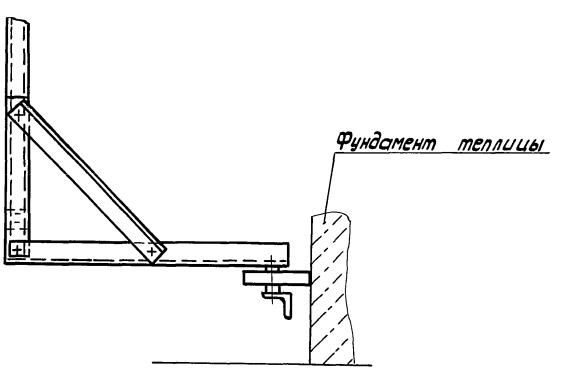


Г - Г
М 1:2 повернуто

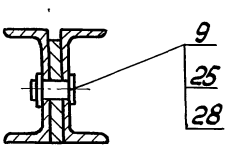


Д - Д
М 1:2 повернуто

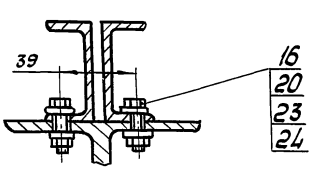

810-1-35.90 Альбом 7

## 1. ВВЕДЕНИЕ

Настоящая инструкция регламентирует правила монтажа, технического обслуживания, наладки, обкатки и эксплуатации устройства для обслуживания кровли теплиц пролетом 18м (в дальнейшем - устройство).

При проведении работ необходимо руководствоваться настоящей инструкцией и чертежами 5833-017 СБ

Заказчик назначает приказом инженерно-технический персонал, ответственный за правильную эксплуатацию и техническое обслуживание устройства.

Устройство предназначено для повышения безопасности работ, снижение трудозатрат при проведении ремонтных работ и обслуживании кровли теплиц.

## 2. ОБЩИЕ УКАЗАНИЯ

Проверку комплектности перед началом монтажа произвести согласно спецификации 5833-017

## 3. УСТРОЙСТВО И РАБОТА ИЗДЕЛИЯ

3.1. Устройство для обслуживания кровли теплиц пролетом 18м состоит из следующих частей:

наклонных лестниц;
вертикальных лестниц;
платформы верхней;
опор

3.2. Каждая наклонная лестница состоит из нижней секции и верхней секции

3.3. Вертикальная лестница предназначена для подъема рабочих на кровлю теплицы

| Изм. | Лист | № докум. | Подп. | Дата | 5833-017 ИЭ | | | |
|---|---|---|---|---|---|---|---|---|
| Разраб. | | Лобанова | | 18.08.90 | Устройство для обслуживания кровли теплиц пролетом 18м | Лит. | Лист 1 | Листов 7 |
| Пров. | | Силютин | | 18.08.90 | | | | |
| Л.контр. | | Гофман | | 18.08.90 | | ЦЭКТБ „Промтеплица" Ворошиловград | | |
| Н.контр. | | Цодик | | 18.08.90 | | | | |
| Утв. | | Кривуля | | 18.08.90 | | | | |

Инв. № подл. | Подп. и дата | Взам. инв. № | Инв. № дубл. | Подп. и дата

Копировал: Владыкина Формат: А4

3.4. Платформа верхняя представляет собой передвижное устройство на шести колесах, снабженное стопором.

Платформа верхняя осуществляет перемещение устройства по коньку теплицы.

3.5. Опора представляет собой передвижное устройство на четырех колесах, осуществляющая перемещение устройства по карнизам теплицы.

3.6. На наклонной лестнице производят операции по монтажу, ремонту и техническому обслуживанию кровли теплицы.

3.7. Перемещение устройства вдоль теплицы осуществляется двумя рабочими с земли за вертикальные лестницы.

3.8. Подача стекла на кровлю осуществляется следующим образом: стекло устанавливается в кассету на земле, поднимается рабочим, находящимся на наклонной лестнице, кассета со стеклом закрепляется за ступеньку, затем стекло вынимается из кассеты и кладется на перила. Стекло перемещается рабочим в нужное место кровли по перилам наклонной лестницы.

## 4. ПОДГОТОВКА ИЗДЕЛИЯ К МОНТАЖУ

4.1. Устройство для обслуживания кровли теплиц пролетом 18м перед началом монтажа подвергается визуальному осмотру для выявления видимых дефектов и проверки его комплектности в целом

4.2. Подготовить площадку для монтажа устройства, подготовить легкие передвижные или переносные трапы для работы на крыше теплицы

4.3. Произвести раскладку узлов и деталей устройства у места их монтажа согласно чертежам проекта 5833-017СБ

| Изм. | Лист | № докум. | Подп. | Дата | 5833-017 ИЭ | Лист 2 |
|---|---|---|---|---|---|---|

Инв. № подл. | Подп. и дата | Взам. инв. № | Инв. № дубл. | Подп. и дата

Копировал: Владыкина Формат: А4

## 5. МОНТАЖ

5.1. Монтаж узлов и деталей устройства произвести в соответствии с требованиями чертежей проекта 5833-017СБ и настоящей инструкции.

5.2. Монтаж должен производиться без повреждений сопрягаемых изделий.

5.3. Установить верхнюю платформу на коньке теплицы.

5.4. Поднять и установить верхние секции правого и левого скатов на кровле теплицы

5.5. Произвести сборку двух верхних секций между собой и собрать их с верхней платформой (см. лист 2, узел I, 5833-017СБ)

5.6. Подсоединить нижние секции к верхним по правому и левому скатах теплицы (см. лист 2, узел II, 5833-017СБ).

5.7. Установить опоры на карнизы теплицы и произвести их сборку с нижними секциями (см. лист 2, узел III, 5833-017СБ).

5.8. Установить вертикальные лестницы на нижние секции и соединить их болтами (см. лист 2, узел III, 5833-017СБ)

5.9. Затянуть болтовые соединения устройства.

## 6. НАЛАДКА И ОБКАТКА

При наладке и обкатке устройства проверить плавность движения вдоль конька теплицы. Устройство должно двигаться плавно, без рывков и заеданий. В случае обнаружения дефекта работы узлов и деталей, обкатку прекратить, выяснить причину и устранить дефект.

| Изм. | Лист | № докум. | Подп. | Дата | 5833-017 ИЭ | Лист 3 |
|---|---|---|---|---|---|---|

Инв. № подл. | Подп. и дата | Взам. инв. № | Инв. № дубл. | Подп. и дата

Копировал: Владыкина Формат: А4

## 7. ТЕХНИЧЕСКОЕ ОБСЛУЖИВАНИЕ

7.1. Исходя из условий работы для обеспечения долговечности работы устройства предусмотрено техническое обслуживание.

7.2. Перед началом работы осмотреть устройство, обратив особое внимание на болтовые соединения секций наклонных лестниц между собой и с платформой, проверить наличие и состояние стопоров. Ослабленные болтовые соединения закрутить, резьбу для стопорения гаек покрыть лаком (краской) или кернить.

7.3. Один раз в два года проводятся периодические испытания.

7.3.1. Выполняются требования п. 7.2. настоящей инструкции по эксплуатации

7.3.2. Проверяется работоспособность устройства в части перемещения его вдоль теплицы двумя рабочими с земли.

7.3.3. Проводятся испытания устройства на прочность как показано на рис. 1, 2, 3, 4, 5.

Два груза по 100кг подвешиваются каждый за одну ступеньку в средней части наклонной лестницы (см. рис. 1, рис. 2).

Грузы подвешиваются в двух положениях по середине ступеньки (рис. 4) и со смещением к одной из стоек перил (рис. 3).

По рис. 4 проверяется прочность ступенек. На прочность проверяются две ступеньки в средней части каждой наклонной лестницы, остальные ступеньки осматриваются на наличие дефектов. (трещины, коррозии и др.). Ступеньки держать под грузом не менее 10 минут. Ступеньки, имеющие

| Изм. | Лист | № докум. | Подп. | Дата | 5833-017 ИЭ | Лист 4 |
|---|---|---|---|---|---|---|

Инв. № подл. | Подп. и дата | Взам. инв. № | Инв. № дубл. | Подп. и дата

дефекты заменяются.

По рис.3 определяется максимальный прогиб каждой из двух наклонных лестниц. Если прогиб такой, что ступеньки касаются кровли, то устройство считается не работоспособным и его эксплуатация запрещается.

В целях безопасности, подвешиваемые грузы должны быть наборными и достигать величины 100кг постепенно.

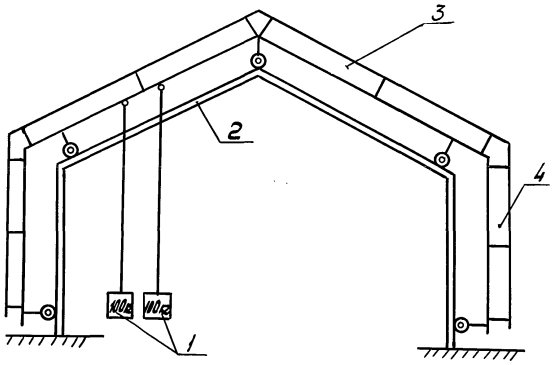


1. Груз.
2. Теплица
3. Наклонная лестница
4. Вертикальная лестница

Рис.1



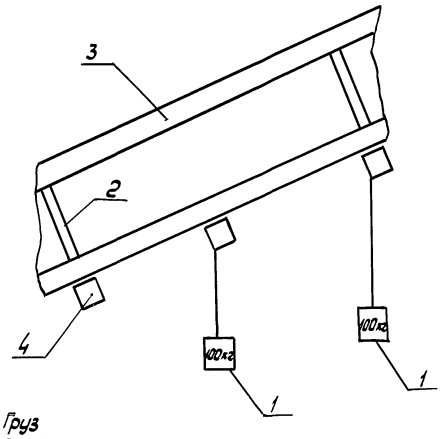


1. Груз
2. Стойка
3. Перила
4. Ступенька

Рис.2

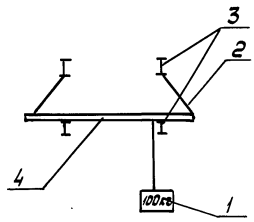


Рис.3

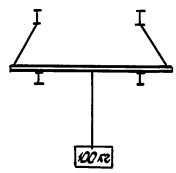


Рис.4

1- груз
2-стойка
3- перила
4-ступенька



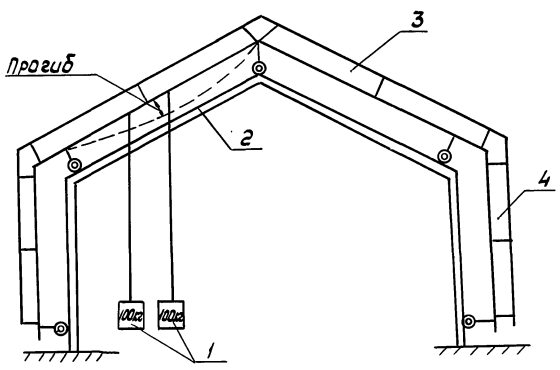


1. Груз
2. Теплица
3. Наклонная лестница
4. Вертикальная лестница

Рис.5

810-1-35.90 Альбом 7

5833-017.01СБ

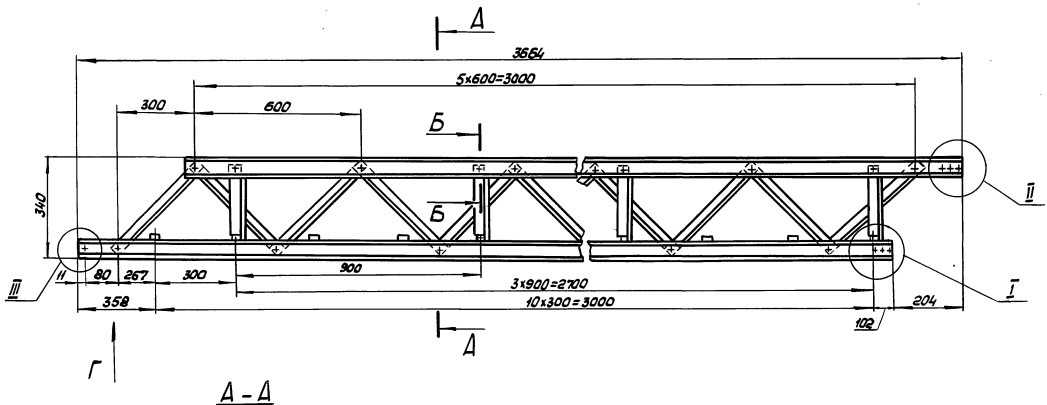


А - А
М 1:4

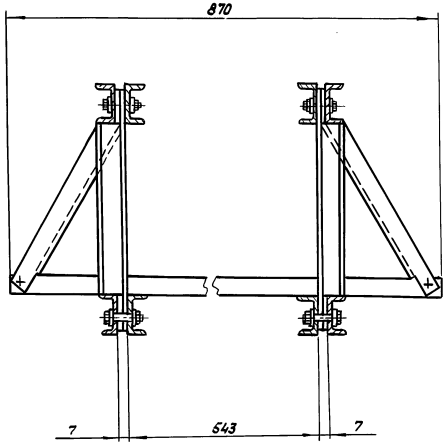


I
М 1:2

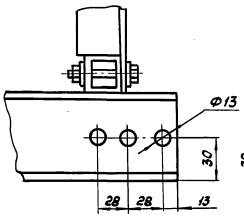


II
М 1:2

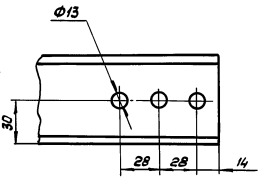


Б - Б
М 1:1

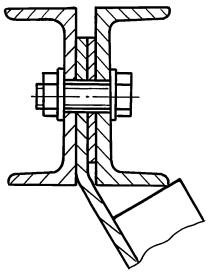

В - В
М 1:1

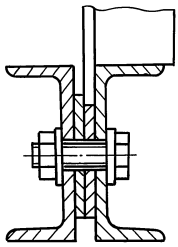

III
М 1:2

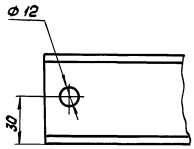


Вид Г
М 1:5

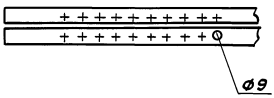


1. Размеры для справок
2. Метизы в местах крепления алюминиевых профилей ставить на лаке БТ-577 ГОСТ 5631-79
3. Гайки стопорить лаком БТ-577 ГОСТ 5631-79 или кернить

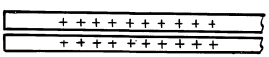

| | | | | | | | |
|---|---|---|---|---|---|---|---|
| | | | | 5833-017.01СБ | | | |
| Изм. | Лист | № докум. | Подп. | Дата | Секция нижняя | Лит. | Масса 44,0 | Масштаб 1:10 |
| Разраб. | Лобанова | | | 13.09.90 | | | | |
| Пров. | Силютин | | | 13.09.90 | | Лист | Листов 1 | |
| Н.контр. | Цодик | | | 13.09.90 | | ЦЭНТБ, Промтеплицб Ворошиловград | | |

Инв. № подл. | Подп. и дата | Взам. инв. № | Инв. № дубл. | Подп. и дата

810-1-35.90 Альбом 7

5833-017.02СБ

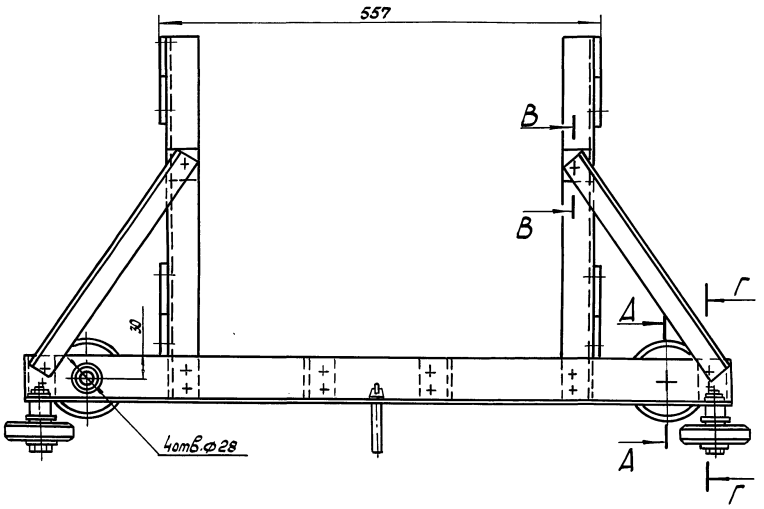


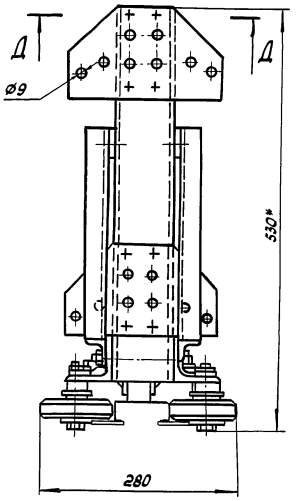


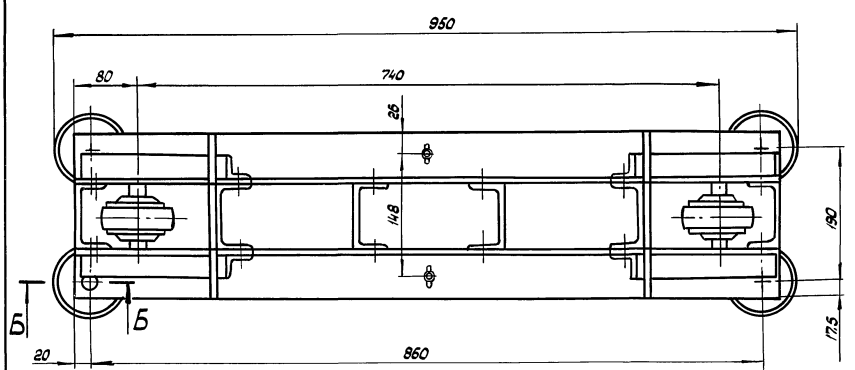


В - В
М 1:1

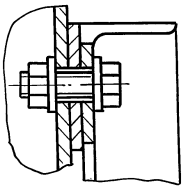

Д - Д
М 1:1

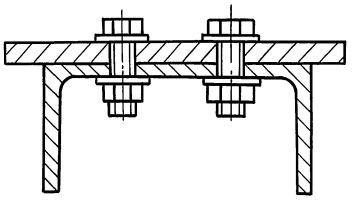

А - А
М 1:1

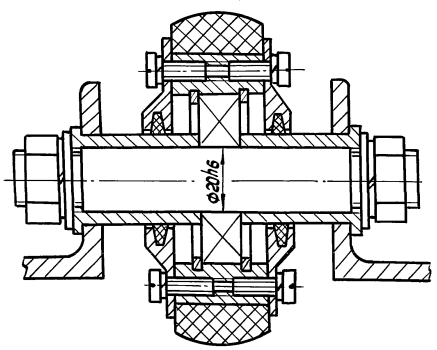


Г - Г
М 1:1

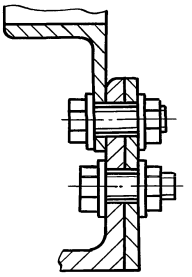

Б - Б
М 1:1

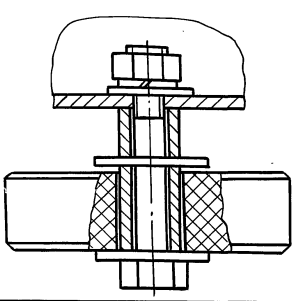

1. Размеры для справок
2. Отв.Ф28Н9 сверлить попарно за один проход.
3. Подшипники набить смазкой ИЛи 5/9-2 ГОСТ 8773-73
4. Метизы в местах крепления алюминиевых профилей ставить на лаке БТ-577 ГОСТ 5631-79
5. Гайки стопорить лаком БТ-577 ГОСТ 5631-79 или кернить

| Изм. | Лист | № докум. | Подп. | Дата | 5833-017.02СБ | | | |
|---|---|---|---|---|---|---|---|---|
| Разраб. | | Лобанова | | 18.09.90 | Платформа верхняя | Лит. | Масса | Масштаб |
| Пров. | | Силютин | | 18.09.90 | | | 10,4 | 1:4 |
| | | | | | | Лист | Листов 1 | |
| Н.контр. | | Цодин | | 18.09.90 | | ЦЭКТБ „Проттеплица" Ворошиловград | | |

Инв.№подл. | Подп. и дата | Взам.инв.№ | Инв.№дубл. | Подп. и дата

24457-09 62 Копировал: Владыкина Формат: А2

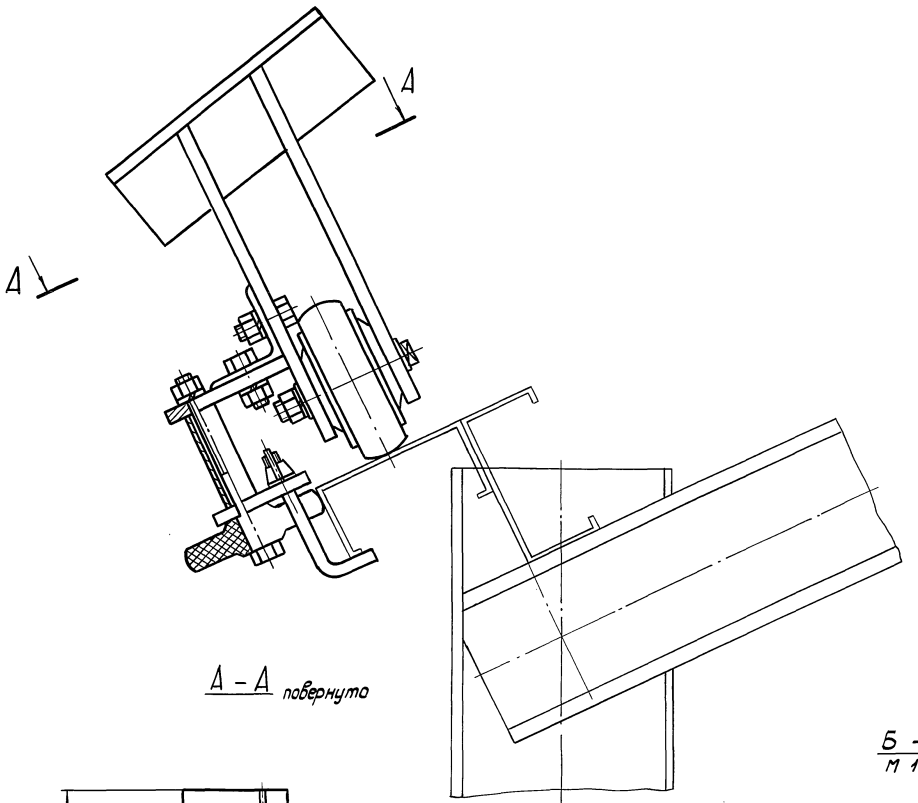


А – А повернуто

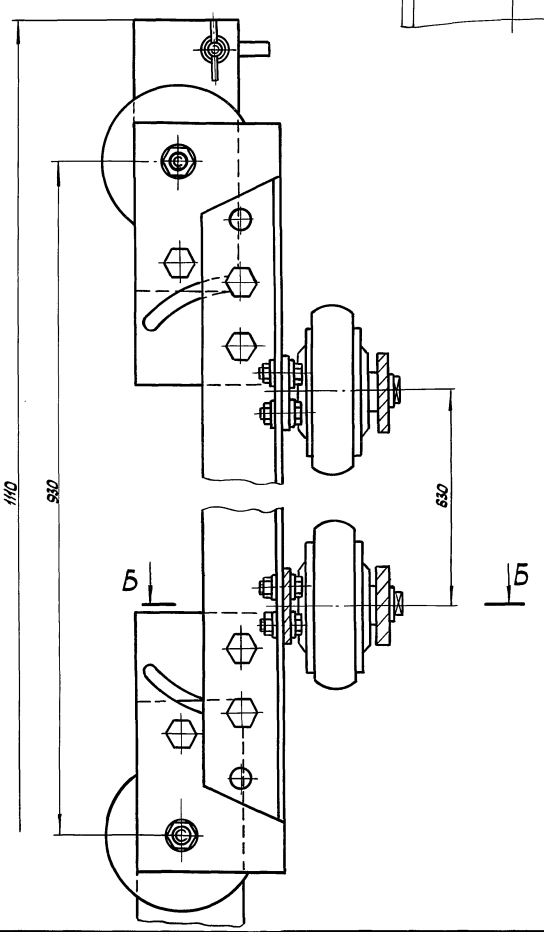


Б – Б
М 1:1

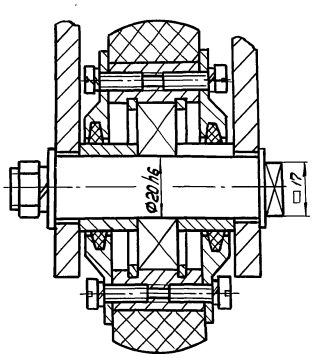


1. Размеры для справок
2. Метизы в местах крепления алюминиевых профилей ставить на лаке БТ-577 ГОСТ 5631-79
3. Гайки стопорить лаком БТ-577 ГОСТ 5631-79 или кернить

| | | | | | | | |
|---|---|---|---|---|---|---|---|
| | | | | | 5833-017.03 СБ | | |
| Изм. | Лист | № докум. | Подп. | Дата | | | |
| Разраб. | | Лобанова | | 18.09.90 | Опора | Лит. | Масса | Масштаб |
| Пров. | | Ситютин | | 18.09.90 | | | 17,5 | 1:2 |
| Т.контр. | | | | | | Лист | Листов 1 | |
| Н.контр. | | Цодин | | 18.09.90 | | ЦЭКТБ Промтехмонтажа Ворошиловград | | |
| Утв. | | | | | | | | |

Инв.№ подл. | Подп. и дата | Взам.инв.№ | Инв.№ дубл. | Подп. и дата

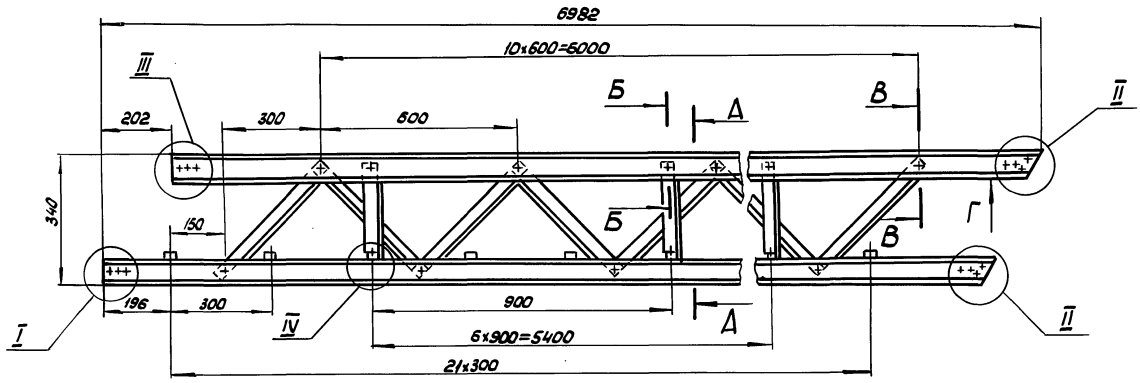


А – А

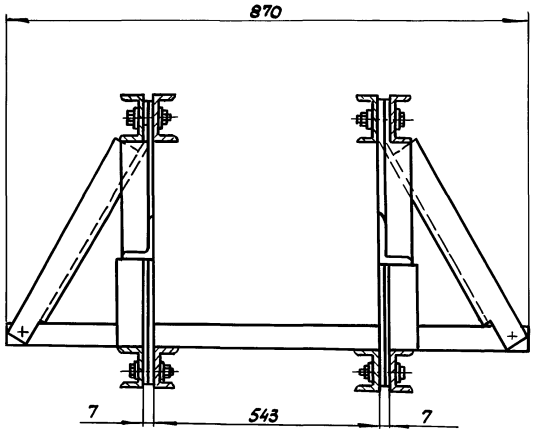


IV
М 1:1

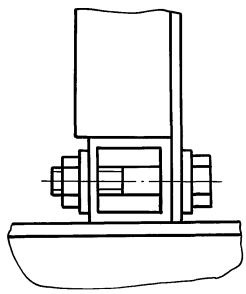

I
М 1:2

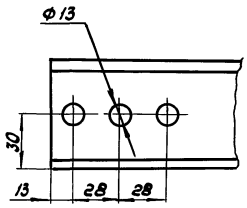


II
М 1:2

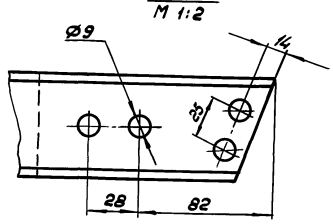


III
М 1:2

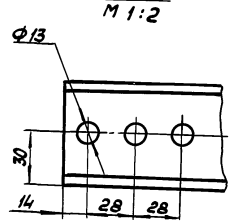


Б – Б
М 1:1

Вид Г
М 1:2

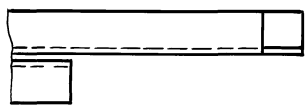

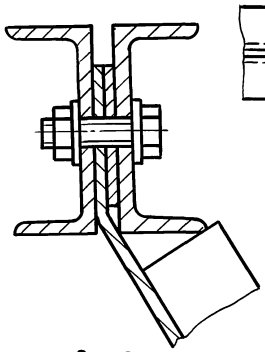

В – В
М 1:1

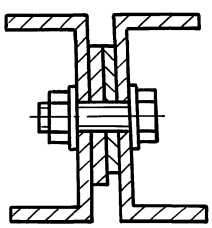

1. Размеры для справок
2. Метизы в местах крепления алюминиевых профилей ставить на лаке БТ-577 ГОСТ 5631-79
3. Гайки стопорить лаком БТ-577 ГОСТ 5631-79 или кернить

| | | | | | | | |
|---|---|---|---|---|---|---|---|
| | | | | | 5833-017.04 СБ | | |
| Изм. | Лист | № докум. | Подп. | Дата | Секция верхняя | Лит. | Масса | Масштаб |
| Разраб. | | Иванова | | 11.1990 | | | 820 | 1:10 |
| Пров. | | Силютин | | 12.1990 | | Лист | Листов 1 |
| Н.контр. | | Цодик | | 12.1990 | | ЦЭКТБ, Промтеплицы Ворошиловград | |



Инв. № подл. | Подпись и дата | Взам. инв. № | Инв. № дубл. | Подпись и дата

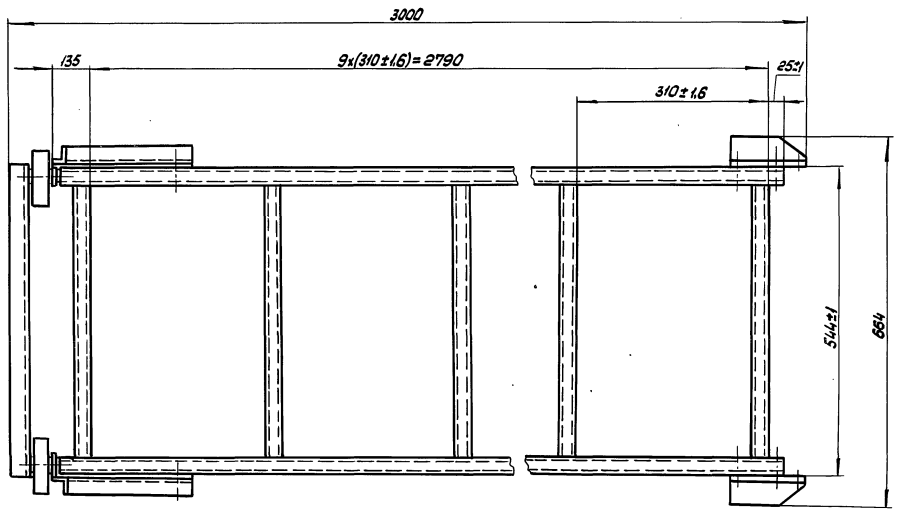


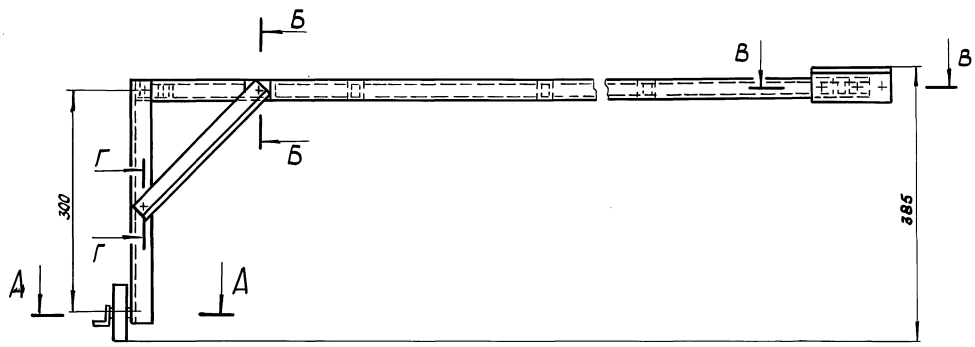


А – А
М 1:1

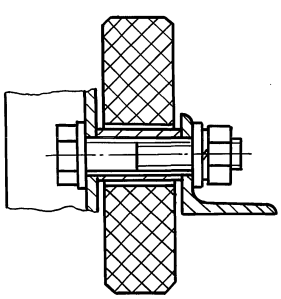

Б – Б
М 1:1

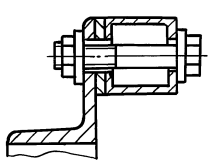

Г – Г
М 1:1

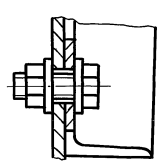

В – В
М 1:1

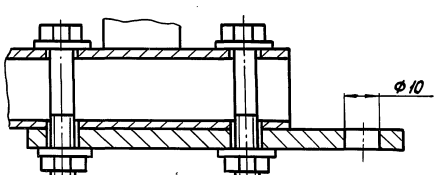


1. Размеры для справок
2. Метизы в местах крепления алюминиевых профилей ставить на лаке БТ-577 ГОСТ 5631-79
3. Гайки стопорить лаком БТ-577 ГОСТ 5631-79 или кернить

| Изм. | Лист | № докум. | Подп. | Дата | 5833-017.05СБ | | | |
|---|---|---|---|---|---|---|---|---|
| Разраб. | | Лабанова | | 11.09.91 | Лестница вертикальная | Лит. | Масса | Масштаб |
| Пров. | | Силютин | | 11.09.91 | | | 6,8 | 1:5 |
| Н.контр. | | Цодик | | 10.09.91 | | Лист | Листов 1 | |
| | | | | | | ЦЭИТБ Промтеплицпроект Ворошиловград | | |



Копировал: Кладькина

Формат А2

Инв. № подл. | Подп. и дата | Взам. инв. № | Инв. № дубл. | Подп. и дата

810-1-35.90 Альбом 7

5833-017.002

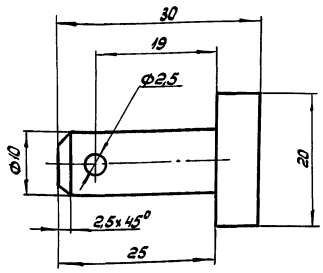


1. Размеры для справок
2. Покрытие Ц 18 хр.

| Изм. | Лист | № докум. | Подп. | Дата | 5833-017.002 | Лит. | Масса | Масштаб |
|---|---|---|---|---|---|---|---|---|
| Разраб. | | Лобанова | | 08.01.90 | Палец | | 0,06 | 2:1 |
| Пров. | | Силютин | | 08.01.90 | | Лист | Листов 1 | |
| Н. контр. | | Цодик | | 19.09.90 | Сталь 45 ГОСТ 1054-74 | ЦЭКТБ „Промтеплица" Ворошиловград | | |

Инв. № подл. | Подп. и дата | Взам. инв. № | Инв. № дубл. | Подп. и дата

Копировал: Владыкина Формат: А4

5833-017.003

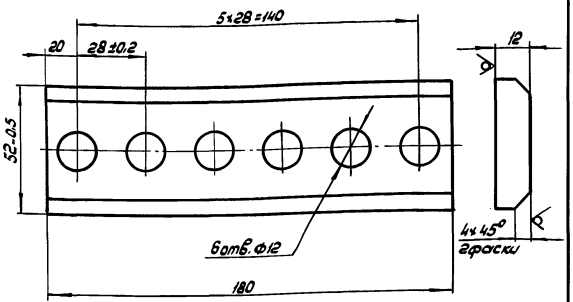


1. Размеры для справок
2. Покрытие Ан. Окс. 21

| Изм. | Лист | № докум. | Подп. | Дата | 5833-017.003 | Лит. | Масса | Масштаб |
|---|---|---|---|---|---|---|---|---|
| Разраб. | | Лобанова | | 08.01.90 | Пластина | | 0,12 | 1:1 |
| Пров. | | Силютин | | 08.01.90 | | Лист | Листов 1 | |
| Н. контр. | | Цодик | | 19.09.90 | Лист АМг2-12 ГОСТ 21631-76 | ЦЭКТБ „Промтеплица" Ворошиловград | | |

Инв. № подл. | Подп. и дата | Взам. инв. № | Инв. № дубл. | Подп. и дата

Копировал: Владыкина Формат: А4

5833-017.004

5833-017.004 - изображено
5833-017.004-01 - зеркальное отражение

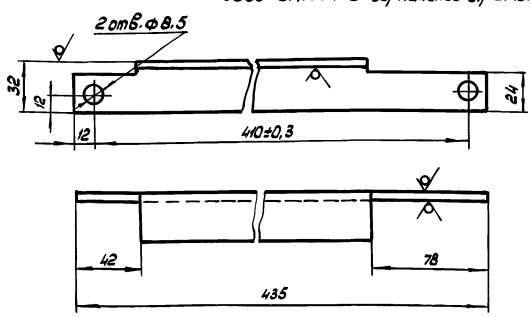


1. Размеры для справок
2. Покрытие Ан. Окс. 21

| Изм. | Лист | № докум. | Подп. | Дата | 5833-017.004 | Лит. | Масса | Масштаб |
|---|---|---|---|---|---|---|---|---|
| Разраб. | | Лобанова | | 08.01.90 | Подкос | | 0,23 | 1:2 |
| Пров. | | Силютин | | 08.01.90 | | Лист | Листов 1 | |
| Н. контр. | | Цодик | | 19.09.90 | Угольник П50-148 ГОСТ 13737-68 / АД31 ГОСТ 8617-75 | ЦЭКТБ „Промтеплица" Ворошиловград | | |

Инв. № подл. | Подп. и дата | Взам. инв. № | Инв. № дубл. | Подп. и дата

Копировал: Владыкина Формат: А4

5833-017.06 СБ

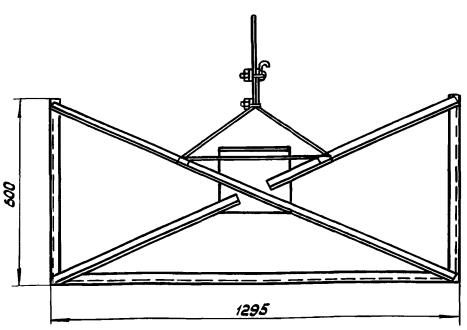


Размеры для справок

| Изм. | Лист | № докум. | Подп. | Дата | 5833-017.06 СБ | Лит. | Масса | Масштаб |
|---|---|---|---|---|---|---|---|---|
| Разраб. | | Лобанова | | 08.01.90 | Кассета | | 2,5 | 1:10 |
| Пров. | | Силютин | | 08.01.90 | | Лист | Листов 1 | |
| Н. контр. | | Цодик | | 19.09.90 | | ЦЭКТБ „Промтеплица" Ворошиловград | | |

Инв. № подл. | Подп. и дата | Взам. инв. № | Инв. № дубл. | Подп. и дата

24457-09 66 Копировал: Владыкина Формат: А4

| Формат | Зона | Поз. | Обозначение | Наименование | Кол. | Примечание |
|---|---|---|---|---|---|---|
| | | | | Документация | | |
| А2 | | | 5837-040 СБ | Сборочный чертеж | | |
| А4 | | | 5837-040 ИЭ | Инструкция по эксплуатации | | |
| | | | | Сборочные единицы | | |
| А4 | | | 5837-040.01 | Устройство подъема регистров и шпалер зимних теплиц пролетом 18м площадью 3га (овощная теплица) | 1 | |
| А4 | | | 5837-040.02 | Устройство подъема регистров и шпалер зимних теплиц пролетом 18м площадью 3га (овощная теплица) | 17 | |
| А4 | | | 5837-040.03 | Устройство подъема регистров и шпалер зимних теплиц пролетом 18м площадью 3га (рассадная теплица) | 2 | |

Инв.№подл. | Подп. и дата | Взам.инв.№ | Инв.№дубл. | Подп. и дата

| Изм. | Лист | № докум. | Подп. | Дата | 5837-040 | | | |
|---|---|---|---|---|---|---|---|---|
| Разраб. | | Шершакова | | 13.07.90 | Устройство подъема регистров и шпалер зимних теплиц пролетом 18 м площадью 3га | Лит. | Лист | Листов |
| Пров. | | Николаенко | | 18.07.90 | | | 1 | |
| Гл. конст. | | Василевец | | 19.09.90 | | ЦЭКТБ, Промтеплица Ворошиловград | | |
| Н. контр. | | Цодик | | 10.09.90 | | | | |
| Утв. | | Кривуля | | 19.09.90 | | | | |

Копировал: Владыкина Формат А4

| Формат | Зона | Поз. | Обозначение | Наименование | Кол. | Примечание |
|---|---|---|---|---|---|---|
| | | | | Документация | | |
| А2 | | | 5837-040.01 СБ | Сборочный чертеж | | |
| | | | | Сборочные единицы | | |
| А4 | | 1 | 5837-040.01.01 | Механизм подъема регистров и шпалер зимних теплиц пролетом 18м площадью 3га | 10 | |
| А4 | | 2 | 5837-040.01.02 | Кронштейн | 187 | |
| А4 | | 3 | 5837-040.01.03 | Толкатель | 10 | |
| | | | | Детали | | |
| А3 | | 4 | 5837-040.01.101 | Крюк | 396 | |

Инв.№подл. | Подп. и дата | Взам.инв.№ | Инв.№дубл. | Подп. и дата

| Изм. | Лист | № докум. | Подп. | Дата | 5837-040.01 | | | |
|---|---|---|---|---|---|---|---|---|
| Разраб. | | Шершакова | | 13.07.90 | Устройство подъема регистров и шпалер зимних теплиц пролетом 18м площадью 3га (овощная теплица) | Лит. | Лист | Листов |
| Пров. | | Николаенко | | 18.07.90 | | | 1 | |
| Н. контр. | | Цодик | | 10.09.90 | | ЦЭКТБ, Промтеплица Ворошиловград | | |
| Утв. | | | | | | | | |

Формат А4

| Формат | Зона | Поз. | Обозначение | Наименование | Кол. | Примечание |
|---|---|---|---|---|---|---|
| | | | | Документация | | |
| А2 | | | 5837-040.02 СБ | Сборочный чертеж | | |
| | | | | Сборочные единицы | | |
| А4 | | 1 | 5837-040.01.02 | Кронштейн | 187 | |
| | | | | Детали | | |
| А3 | | 2 | 5837-040.01.101 | Крюк | 396 | |

Инв.№подл. | Подп. и дата | Взам.инв.№ | Инв.№дубл. | Подп. и дата

| Изм. | Лист | № докум. | Подп. | Дата | 5837-040.02 | | | |
|---|---|---|---|---|---|---|---|---|
| Разраб. | | Шершакова | | 13.07.90 | Устройство подъема регистров и шпалер зимних теплиц пролетом 18 м площадью 3га (овощная теплица) | Лит. | Лист | Листов |
| Пров. | | Николаенко | | 18.07.90 | | | 1 | |
| Н. контр. | | Цодик | | 10.09.90 | | ЦЭКТБ, Промтеплица Ворошиловград | | |
| Утв. | | | | | | | | |

Копировал: Владыкина Формат А4

| Формат | Зона | Поз. | Обозначение | Наименование | Кол. | Примечание |
|---|---|---|---|---|---|---|
| | | | | Документация | | |
| А2 | | | 5837-040.03 СБ | Сборочный чертеж | | |
| | | | | Сборочные единицы | | |
| А4 | | 1 | 5837-040.03.01 | Подвеска | 198 | |
| | | | | Детали | | |
| А3 | | 2 | 5837-040.01.101 | Крюк | 396 | |

Инв.№подл. | Подп. и дата | Взам.инв.№ | Инв.№дубл. | Подп. и дата

| Изм. | Лист | № докум. | Подп. | Дата | 5837-040.03 | | | |
|---|---|---|---|---|---|---|---|---|
| Разраб. | | Шершакова | | 13.07.90 | Устройство подъема регистров и шпалер зимних теплиц пролетом 18м площадью 3га (рассадная теплица) | Лит. | Лист | Листов |
| Пров. | | Николаенко | | 18.07.90 | | | 1 | |
| Н. контр. | | Цодик | | 10.09.90 | | ЦЭКТБ, Промтеплица Ворошиловград | | |
| Утв. | | | | | | | | |

 Копировал: Владыкина Формат А4

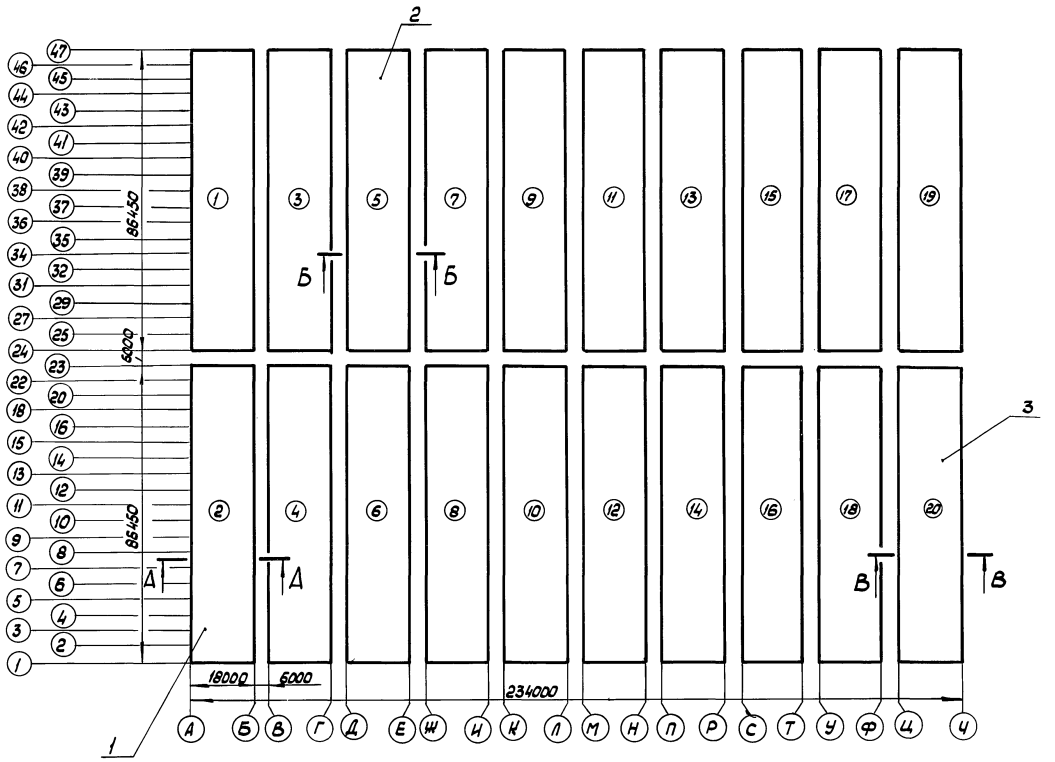


## А–А
М 1:100

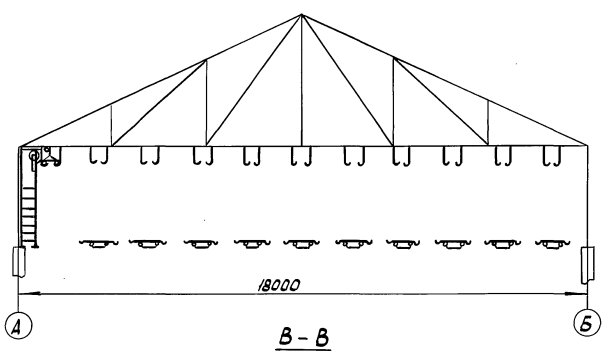


## Б – Б
М 1:100

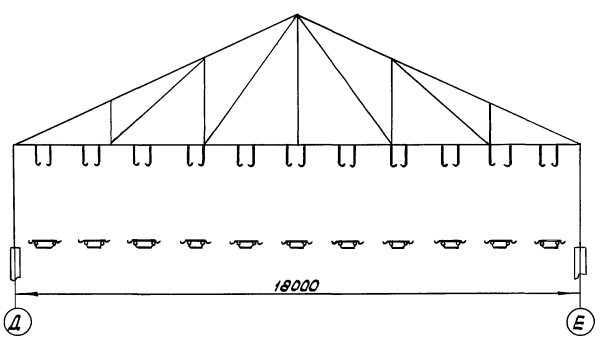


## В – В
М 1:100

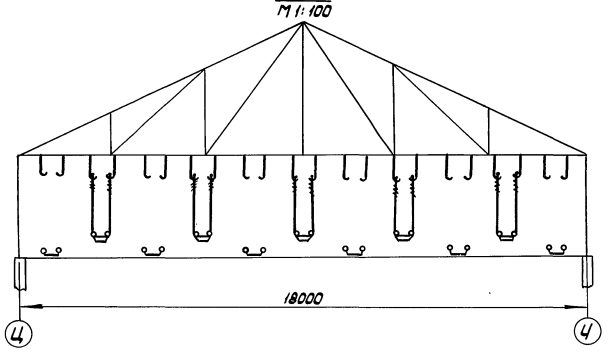


1...18 - овощные отделения теплиц
19,20 - рассадные отделения теплиц

| | | | | | | | |
|---|---|---|---|---|---|---|---|
| | | | | 5837-040 СБ | | | |
| Изм. | Лист. | № докум. | Подп. | Дата | Устройство подъема регистров и шпалер зимних теплиц пролетом 18м площадью 3 га | Лит. | Масса | Масштаб |
| Разраб. | | Черванева | | 18.09.90 | | | | 1:1000 |
| Пров. | | Николаенко | | 19.09.90 | | Лист | Листов 1 | |
| Гл.конст. | | Васильев | | 19.09.90 | | | | |
| Н.контр. | | Ирдик | | 18.09.90 | | ЦЭКТБ Промтеплица Ворошиловград | | |
| Утв. | | Кривуля | | 19.09.90 | | | | |

Инв.№подл. | Подп. и дата | Взам.инв.№ | Инв.№дубл. | Подп. и дата

810-1-35.90 Альбом 7

## 1. ВВЕДЕНИЕ

В настоящей инструкции по эксплуатации изложены сведения, необходимые для правильной эксплуатации (использования, транспортирования и технического обслуживания) устройства подъема регистров и шпалер зимних теплиц пролетом 18м площадью 3га (в дальнейшем устройство подъема регистров и шпалер) и поддерживания его в техническом состоянии пригодном к эксплуатации.

## 2. ОБЩИЕ УКАЗАНИЯ

2.1. Устройство подъема регистров и шпалер предназначено для подъема регистров и шпалер с поверхности грунта и надежного закрепления их на затяжках теплицы, а также для опускания регистров и шпалер после окончания обработки грунта.

2.2. Устройство подъема регистров и шпалер состоит:

1) овощные теплицы - 10 механизмов подъема регистров и шпалер, толкателей (которые используются во всех теплицах), крюков и кронштейнов.

2) рассадные теплицы - подвески и крюки.

2.3. Подъем регистров и шпалер осуществляется девятью (десятью) операторами с использованием девяти (десяти) механизмов подъема регистров и шпалер, поочередно во всех теплицах.

2.4. Устройство производит подъем и опускание регистров длиной - 42,9м с расстоянием между осями труб - 450мм и изготовленных из труб Ф57х2,5 ГОСТ 10704-76

| Изм | Лист | № докум. | Подп. | Дата | 5837-040 ИЭ | | | |
|---|---|---|---|---|---|---|---|---|
| Разраб. | | Василишина | | 18.08.90 | Устройство подъема регистров и шпалер зимних теплиц пролетом 18м площадью 3га. Инструкция по эксплуатации | Лит. | Лист 1 | Листов 6 |
| Пров. | | Николаенко | | 18.08.90 | | | | |
| Гл. констр. | | Васильев | | 19.08.90 | | ЦЭКТБ „Промтеплица" Ворошиловград | | |
| Н. контр. | | Цодик | | 18.08.90 | | | | |
| Утв. | | Кривуля | | 19.08.90 | | | | |

Инв. № подл. | Подп. и дата | Взам. инв. № | Инв. № дубл. | Подп. и дата

Копировал: Владыкина Формат: А4

Перед подъемом регистров обогрев отключается (без спуска воды) и регистры рассоединяются (втулки, которыми соединяются регистры снимаются).

2.5. Одним комплектом устройства обслуживают теплицу площадью 3га

2.6. Опускание и подъем регистров и шпалер производить плавно без рывков.

2.7. Устройство подъема регистров и шпалер используется 2 раза в год во время подготовки почвы к новому культурообороту.

## 3. УКАЗАНИЕ МЕР БЕЗОПАСНОСТИ

3.1. К работе с устройством подъема регистров и шпалер допускаются лица, изучившие его устройство, правила эксплуатации и прошедшие инструктаж по технике безопасности.

3.2. Проведение инструктажа регистрируется в специальном журнале

3.3. В зоне возможного падения груза нахождения людей и передвижение транспортных средств не допускается

3.4. К работе допускаются лица, снабженные индивидуальными средствами защиты головы и рук от механических воздействий (каски, рукавицы)

3.5. Перед началом работы устройства подъема регистров и шпалер, после транспортирования и установки его в теплице, проверить состояние каната.

## 4. ПОДГОТОВКА К РАБОТЕ

4.1. Перед началом работы устройства подъема регистров и шпалер необходимо:

| Изм | Лист | № докум. | Подп. | Дата | 5837-040 ИЭ | Лист 2 |
|---|---|---|---|---|---|---|

Инв. № подл. | Подп. и дата | Взам. инв. № | Инв. № дубл. | Подп. и дата

Копировал: Владыкина Формат: А4

4.1.1. Проверить комплектность.

4.1.2. Узлы и детали подвергнуть осмотру.

Погнутости и деформации не допускаются.

4.1.3. Поврежденные места покрытий восстановить.

4.1.4. Проверить затяжку всех резьбовых соединений

4.1.5. Проверить наличие смазки в подшипниковых узлах, в редукторе, при необходимости смазку дополнить.

4.1.6. Смазать роликовые узлы.

Для смазки всех вышеуказанных мест использовать смазку Н Ли 6/9-1 ГОСТ 6267-74.

4.1.7. Канат смазать графитной смазкой СКа 2/6-г3 ГОСТ 3333-80

4.1.8. Проверить крепление каната к барабану и к захватному устройству

4.1.9. Произвести наматывание и разматывания каната несколько раз, предварительно загрузив его грузом весом до 10кг

4.2. Во всех теплицах навесить на затяжки поддерживающие крюки поз. 2 или поз. 4.

4.3. В овощных теплицах на регистры установить кронштейны для подъема шпалер поз. 2.

## 5. ПОРЯДОК РАБОТЫ В ОВОЩНЫХ ТЕПЛИЦАХ

5.1. Подъем регистров и шпалер

5.1.1. Подъем регистров и шпалер осуществляет 10 операторов с применением 10 (9) механизмов для подъема регистров и шпалер

5.1.2. Для обеспечения нормальной работы необходимо освободить регистр от грунта, если в процессе эксплуатации он в него погрузился.

5.1.3. Подвести лестницу механизма к затяжке теплицы и зацепами зацепить за затяжку.

| Изм | Лист | № докум. | Подп. | Дата | 5837-040 ИЭ | Лист 3 |
|---|---|---|---|---|---|---|

Инв. № подл. | Подп. и дата | Взам. инв. № | Инв. № дубл. | Подп. и дата

Отрегулировать устойчивое положение лестницы при помощи стяжки и пяты.

5.1.4. Подвести толкателем поддерживающие крюки в зону подъема регистров на расстояние примерно на 50мм больше ширины регистра.

5.1.5. Опустить захватное устройство механизма до регистра находящегося на земле.

5.1.6. Завести захваты под регистр.

5.1.7. Вращением рукоятки натянуть канат не поднимая регистра, убедиться в надежности зацепления его захватами.

5.1.8. После выполнения предыдущих операций по команде одного из операторов, все операторы одновременно начинают подъем регистров и шпалер.

5.1.9. При подъеме регистров и шпалер следить, чтобы не было продольных и поперечных перемещений регистра.

5.1.10. Регистр поднимают вверх на высоту позволяющую свободно подвести поддерживающие крюки под него.

5.1.11. Поддерживающие крюки при помощи толкателя подвести под регистр.

5.1.12. Вращением рукоятки привода опустить регистр на крюки, продолжая вращать рукоятку опустить захваты вниз и освободить регистр от захватов.

5.1.13. Приподнять механизм подъема регистров и шпалер, освободив захваты с затяжки и перенести на место подъема следующего регистра.

5.2. Опускание регистра и шпалер.

5.2.1. Установить механизмы подъема регистров и шпалер согласно п. 5.1.3.

5.2.2. Зацепить захватами регистр и вращением рукоятки отрегулировать надежный захват регистра.

| Изм | Лист | № докум. | Подп. | Дата | 5837-040 ИЭ | Лист 4 |
|---|---|---|---|---|---|---|

Инв. № подл. | Подп. и дата | Взам. инв. № | Инв. № дубл. | Подп. и дата

Копировал: Владыкина Формат: А4

5.2.3. По команде оператора поднять регистр на высоту позволяющую свободно вывести поддерживающие крюки из-под него

5.2.4. Толкателем вывести поддерживающие крюки из-под регистра

5.2.5. По команде оператора опустить регистр с кронштейнам для подвески шпалер на поверхность грунта, не допуская перекосов.

5.2.6. Освободить регистр от захватов

5.2.7. Намотать канат на барабан

5.2.8. Снять механизм и перенести на место опускания следующего регистра

5.2.9. С регистров снять кронштейны для поднятия шпалер

## 6. ПОРЯДОК РАБОТЫ В РАССАДНЫХ ТЕПЛИЦАХ

6.1. Подъем регистров в рассадных теплицах осуществляется согласно раздела 5.1.

6.2. После высадки рассады регистры подвешиваются на подвесках. Для этого произвести опускание регистров согласно п.п. 5.2.1; 5.2.2; 5.2.3; 5.2.4.

6.3. На освободившиеся крюки одеть подвески, так чтобы они охватывали регистр.

6.4. По команде оператора опустить регистр на подвески. В процессе опускания регистра следить, чтобы не было перекосов. Дальнейшие работы производить согласно п.п. 5.2.6; 5.2.7; 5.2.8.

## 7. ТЕХНИЧЕСКОЕ ОБСЛУЖИВАНИЕ

7.1. Устройство для подъема регистров и шпалер обслуживается периодически перед началом работ

Инв.№ подл. | Подп. и дата | Взам. инв.№ | Инв.№ дубл. | Подп. и дата

| Изм. | Лист | № докум. | Подп. | Дата |
|---|---|---|---|---|

5837-040 ИЭ

Лист 5

Копировал: Владыкина Формат А4



по подъему или опусканию регистров.

7.2. Перед операцией по техническому обслуживанию см. раздел „Подготовка к работе"

## 8. ПРАВИЛА ХРАНЕНИЯ И ТРАНСПОРТИРОВАНИЯ

8.1. Устройство подъема регистров и шпалер должна храниться под навесом или в помещении. Условия хранения „6" ГОСТ 15150-69

8.2. Вышеуказанным условиям хранения соответствуют колебания температуры и влажности воздуха несущественно отличающиеся от колебаний на открытом воздухе.

8.3. Устройство подъема регистров и шпалер может храниться в любых макроклиматических районах в том числе в районах с тропическим климатом в атмосфере любых типов.

8.4. Условия транспортирования „8" ГОСТ 15150-69, что соответствует условиям хранения на открытых площадках для макроклиматических районов с умеренным и холодным климатом. Срок хранения устройства подъема регистров и шпалер в таких условиях не должен превышать 6 месяцев

8.5. Вид транспорта не регламентируется

Инв.№ подл. | Подп. и дата | Взам. инв.№ | Инв.№ дубл. | Подп. и дата

| Изм. | Лист | № докум. | Подп. | Дата |
|---|---|---|---|---|

5837-040 ИЭ

Лист 6

Копировал: Владыкина Формат А4

| Формат | Зона | Поз. | Обозначение | Наименование | Кол. | Примечание |
|---|---|---|---|---|---|---|
| | | | | Документация | | |
| А2 | | | 5837-040.01.01.000 СБ | Сборочный чертеж | | |
| | | | | Сборочные единицы | | |
| А4 | | 1 | 5837-040.01.01.011 | Лестница | 1 | |
| А4 | | 2 | 5837-040.01.01.012 | Привод | 1 | |
| | | | | Стандартные изделия | | |
| | | | | Болты ГОСТ 7798-70 | | |
| | | 3 | | М10-6g х 60.58.019 | 2 | |
| | | 4 | | М10-6g х 65.58.019 | 2 | |
| | | 5 | | Гайки ГОСТ 5915-70 М10-6Н.5.019 | 4 | |
| | | 6 | | Шайбы ГОСТ 11371-78 10.02.Ст3 кп 019 | 8 | |

Инв.№ подл. | Подп. и дата | Взам. инв.№ | Инв.№ дубл. | Подп. и дата

| Изм. | Лист | № докум. | Подп. | Дата |
|---|---|---|---|---|
| Разраб. | | Василишина | | |
| Пров. | | Николенко | | |
| Н. контр. | | Цодик | | |

5837-040.01.01.000

Механизм подъема регистров и шпалер зимних теплиц пролетом 18м площадью 3га

| Лит. | Лист | Листов |
|---|---|---|
| | | |

ЦЭКТБ Промтеплица Ворошиловград

 Копировал: Владыкина Формат А4

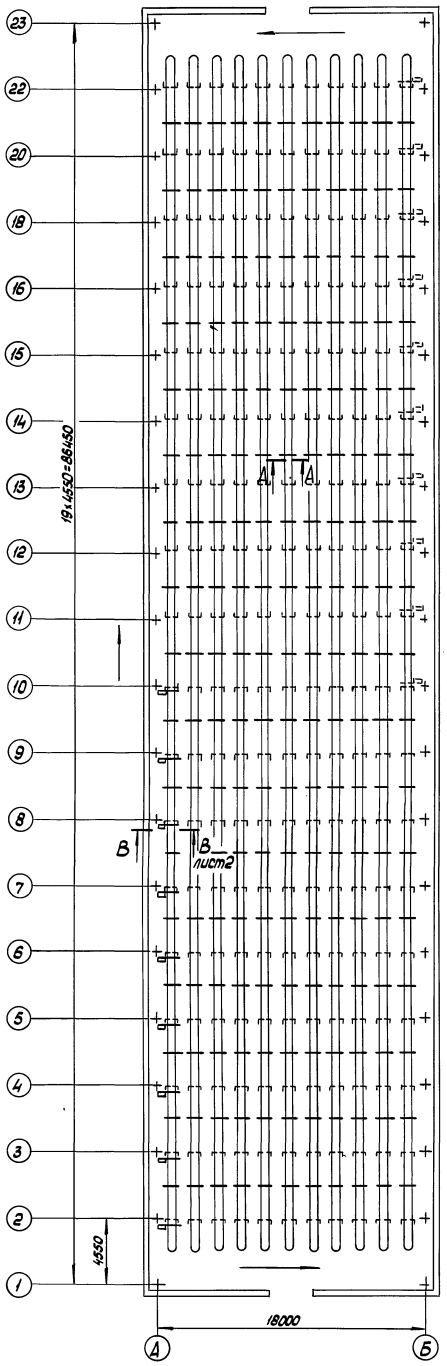


А – А
М 1:2

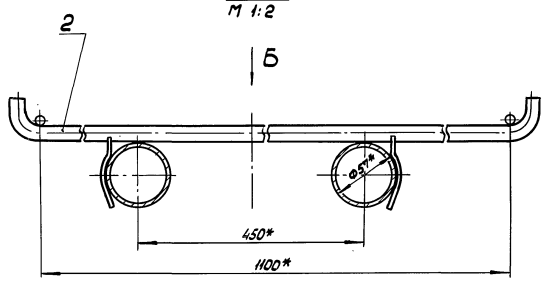


Вид Б
М 1:2

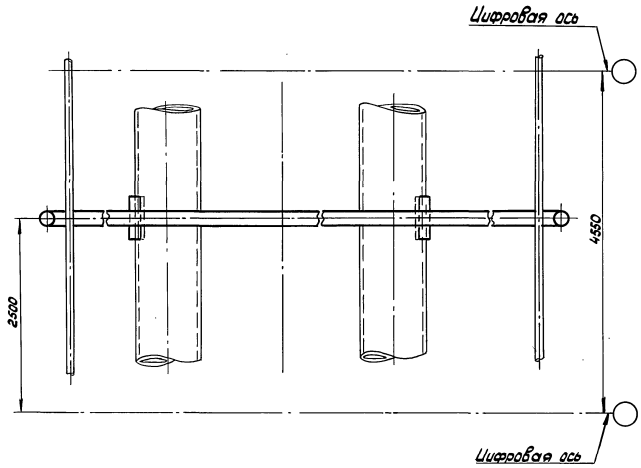


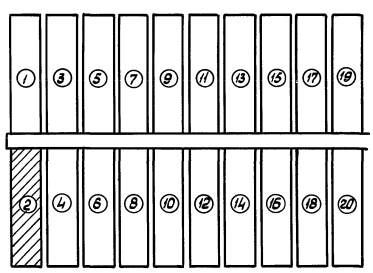


1.* Размеры для справок

2. Стрелками указано рекомендуемое передвижение механизма подъема регистров и шпалер

| | | | | | |
|---|---|---|---|---|---|
| | | | | 5837-040.01 СБ | |
| Изм. | Лист | № докум. | Подп. | Дата | Устройство подъема регистров и шпалер зимних теплиц пролетом 18м площадью 3га (овощная теплица) |
| Разраб. | | Осипова | | 12.09.90 | |
| Пров. | | Николаенко | | 12.09.90 | |
| Т. контр. | | Васильев | | 17.01.91 | |
| Н. контр. | | Васильев | | 17.01.91 | |
| Н. контр. | | Урбик | | 18.09.90 | |
| Утв. | | Кривуля | | 18.09.90 | |

| Лит. | Масса | Масштаб |
|---|---|---|
| | | 1:200 |
| Лист 1 | Листов 2 | |
| ЦЭКТБ, Промтеплица Ворошиловград | | |

24457-09 71 Копировал: Владыкина Формат: А2

Инв. № подл. | Подп. и дата | Взам. инв. № | Инв. № дубл. | Подп. и дата

810-1-35-90 Альбом 7

5837-040.01

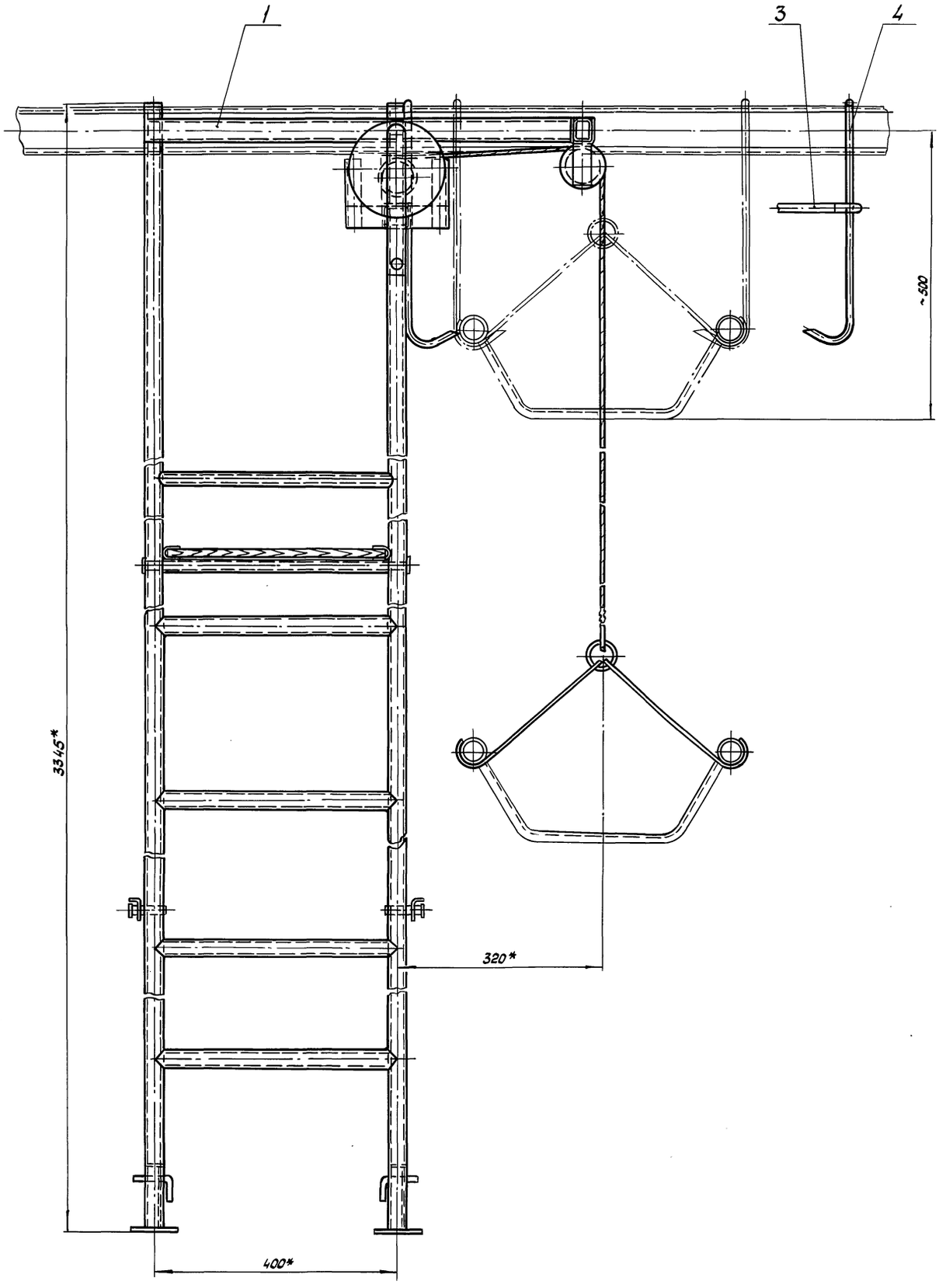


| Изм. | Лист | № докум. | Подп. | Дата | 5837-040.01СБ | Лист 2 |
|---|---|---|---|---|---|---|

Инв. № подл. | Подп. и дата | Взам. инв. № | Инв. № дубл. | Подп. и дата

810-1-35.90 Альбом 7

5837-040.02 СБ

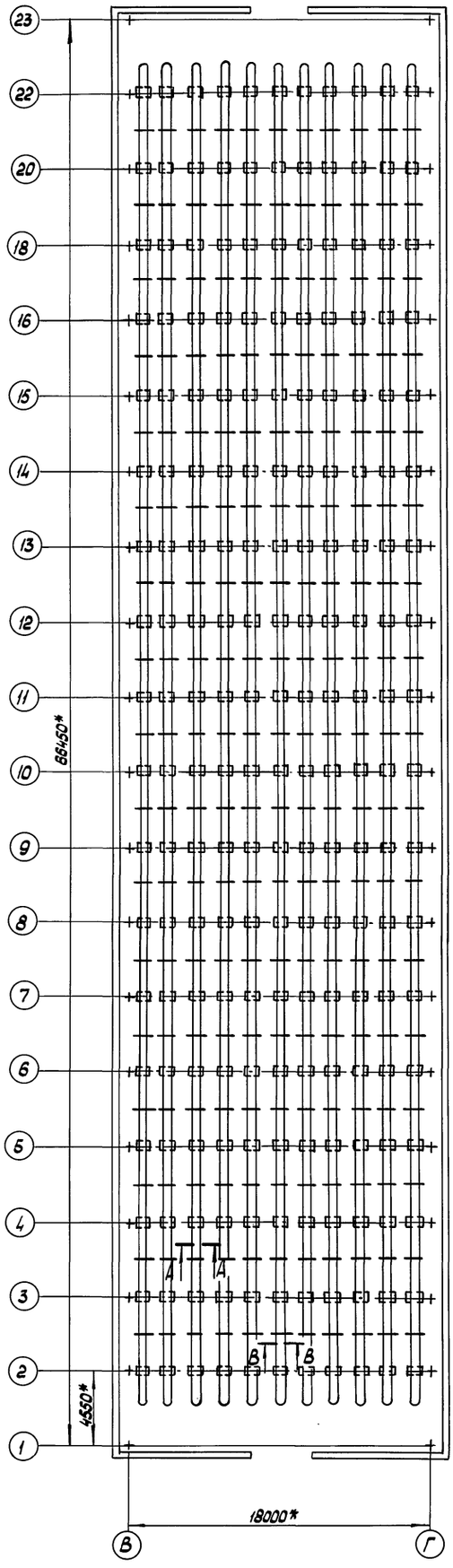


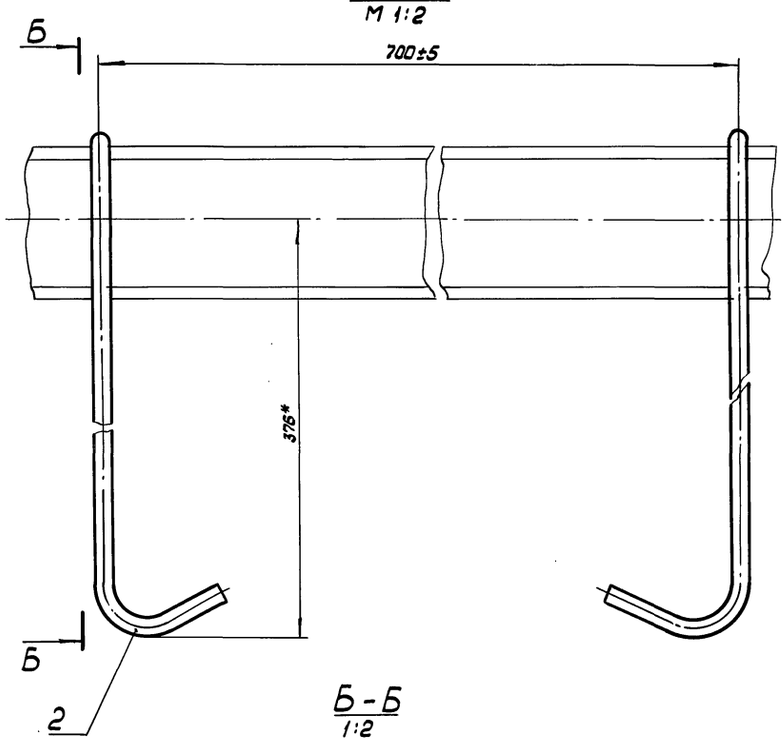


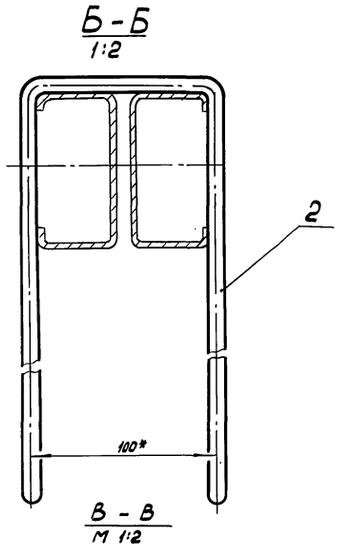


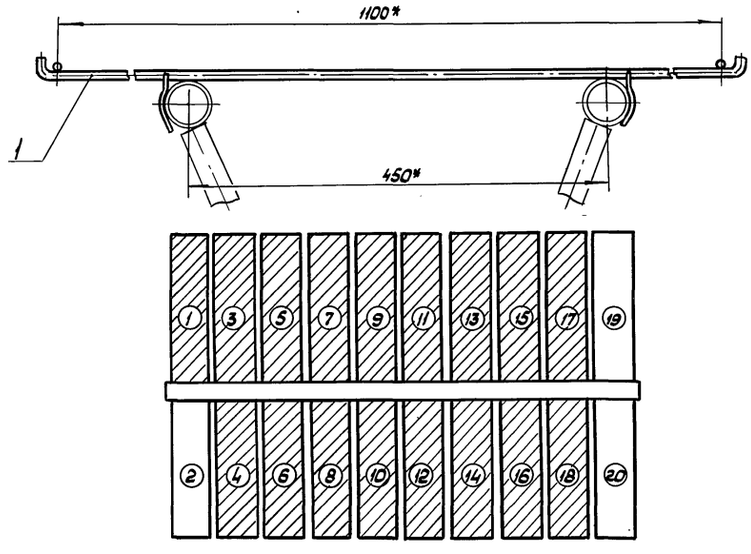


* Размеры для справок

| | | | | | | | | |
|---|---|---|---|---|---|---|---|---|
| | | | | | 5837-040.02 СБ | | | |
| Изм. | Лист | № докум. | Подп. | Дата | Устройство подъема регистров и шпалер зимних теплиц пролетом 18м площадью 3га (овощная теплица) | Лит. | Масса | Масштаб |
| Разраб. | | Щербаково | | 18.09.90 | | | | 1:200 |
| Пров. | | Николаенко | | 18.09.90 | | | | |
| Гл. констр. | | Васильев | | 19.09.90 | | Лист | Листов 1 | |
| Н. контр. | | Цодик | | 19.09.90 | | ЦЭКТБ, Промтеплица Ворошиловград | | |
| Утв. | | Кривуля | | 19.09.90 | | | | |

Инв. № подл. | Подп. и дата | Взам. инв. № | Инв. № дубл. | Подп. и дата

Копировал: Владыкина 24457-09 73 Формат: А2

5837-040.03 СБ

810-1-35.90 Альбом 7

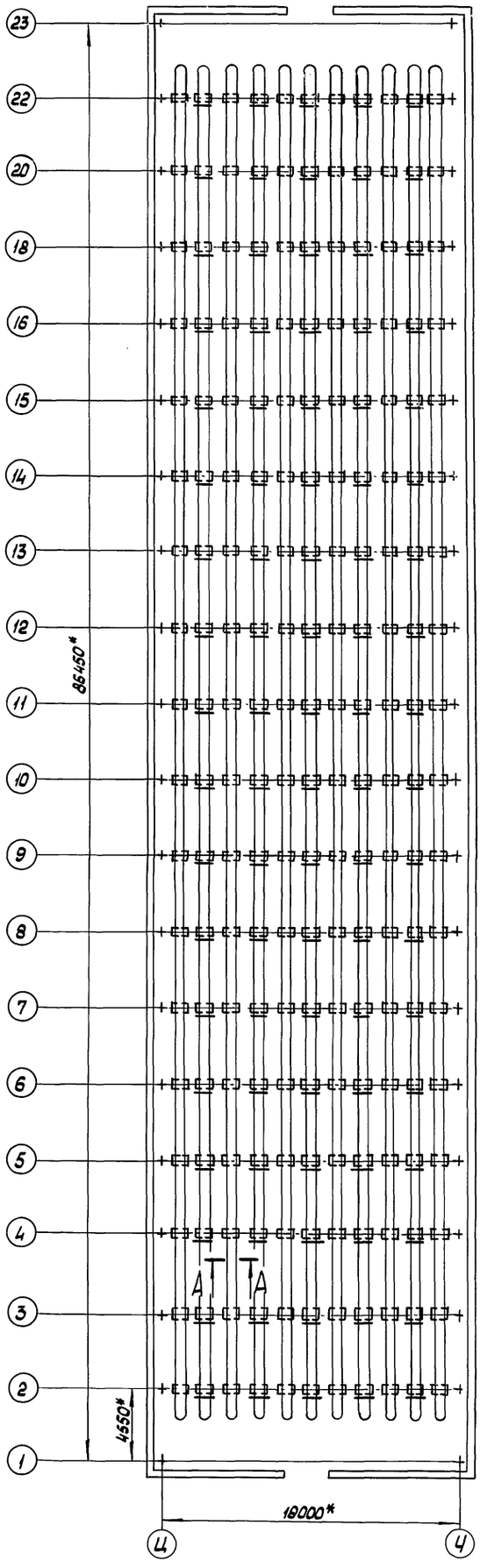


## А – А
М 1:4

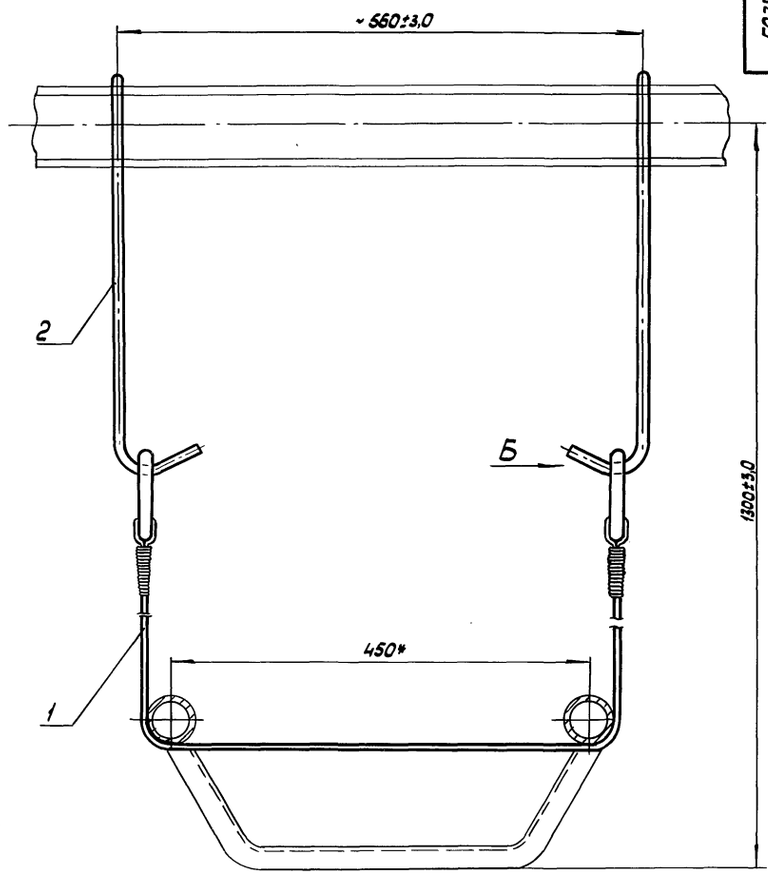


## Вид Б
М 1:2

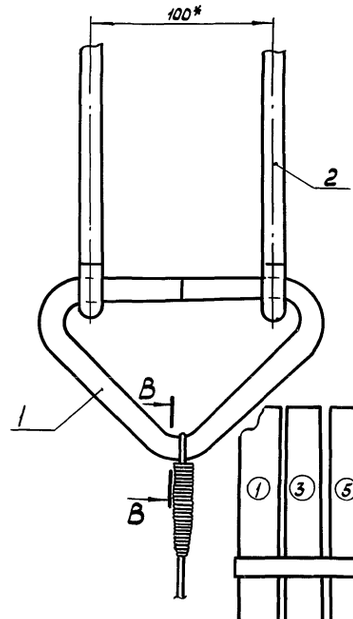


## В – В
М 1:1

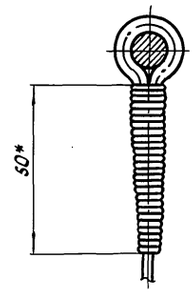


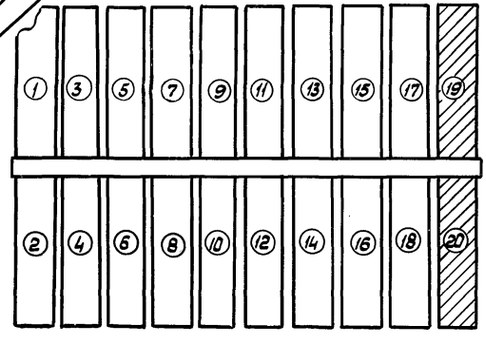


*Размеры для справок

| | | | | | | |
|---|---|---|---|---|---|---|
| | | | | 5837-040.03 СБ | | |
| Изм. | Лист | № докум. | Подп. | Дата | Устройство подъема регистров и шпалер зимних теплиц пролетом 18 м площадью 3 га (Рассадная теплица) | Лит. / Масса / Масштаб: 1:200 |
| Разраб. | | Осипова | | 11.09.90 | | |
| Пров. | | Никлаенко | | 18.09.90 | | |
| Гл. констр. | | Васильев | | 19.09.90 | | Лист / Листов 1 |
| Н. контр. | | Цодик | | 19.09.90 | | ЦЭКТБ. Промтеплица* Ворошиловград |
| Утв. | | Кравцова | | 19.09.90 | | |

Инв. № подл. | Подп. и дата | Взам. инв. № | Инв. № дубл. | Подп. и дата

810-1-35.90 Альбом 7

5837-040.01.01.000 СБ

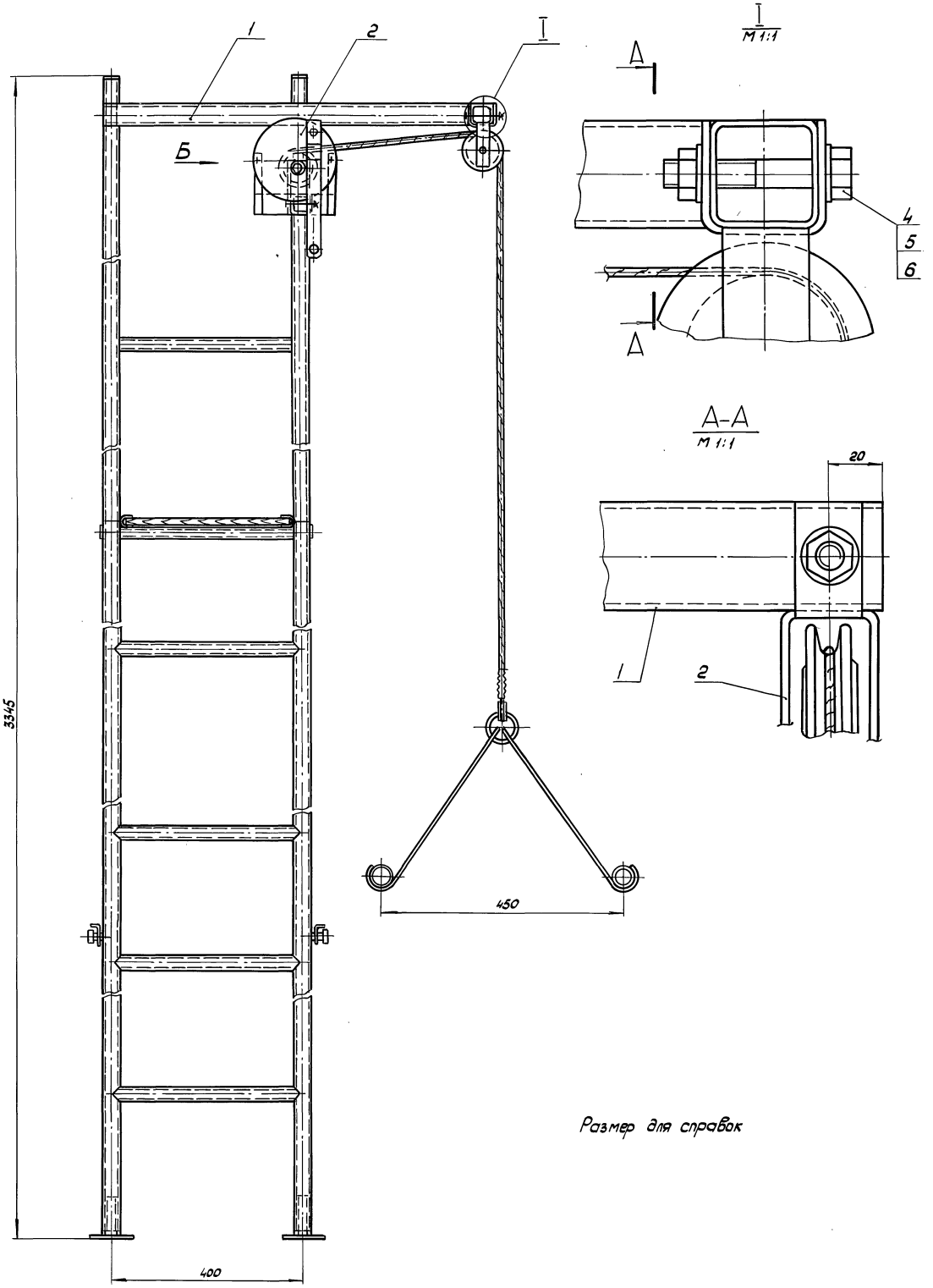


Размер для справок

| | | | | | | | |
|---|---|---|---|---|---|---|---|
| | | | | 5837-040.01.01.000 СБ | | | |
| Изм. | Лист | № докум. | Подп. | Дата | Механизм подъема регистров и шпалер зимних теплиц пролетом 18 м площадью 3 га | Лит. | Масса | Масштаб |
| Разраб. | | Щербаково | | 18.09.90 | | | | 1:5 |
| Пров. | | Николаенко | | 18.09.90 | | | | |
| Гл. констр. | | Васильев | | 19.09.90 | | Лист 1 | Листов 2 | |
| Н. контр. | | Цодик | | 19.09.90 | | ЦЭКТБ „Промтеплица" Ворошиловград | | |
| Утв. | | Кривуля | | 19.09.90 | | | | |

Инв. № подл. | Подп. и дата | Взам. инв. № | Инв. № дубл. | Подп. и дата

Вид Б
М 1:2

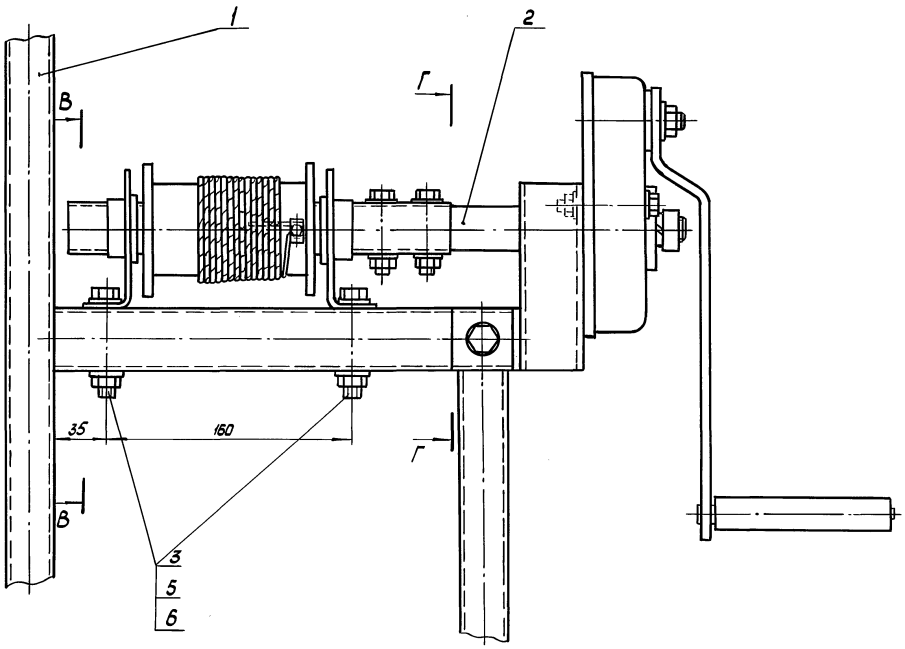


В – В
М 1:2

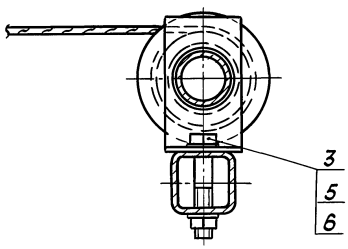


Г – Г
М 1:2

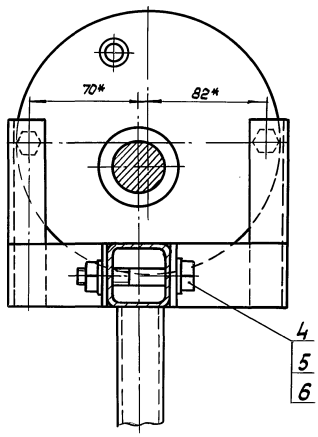


Инв. № подл. | Подп. и дата | Взам. инв. № | Инв. № дубл. | Подп. и дата

5837-040.01.01.011 СБ

810-1-35.90 Альбом 7

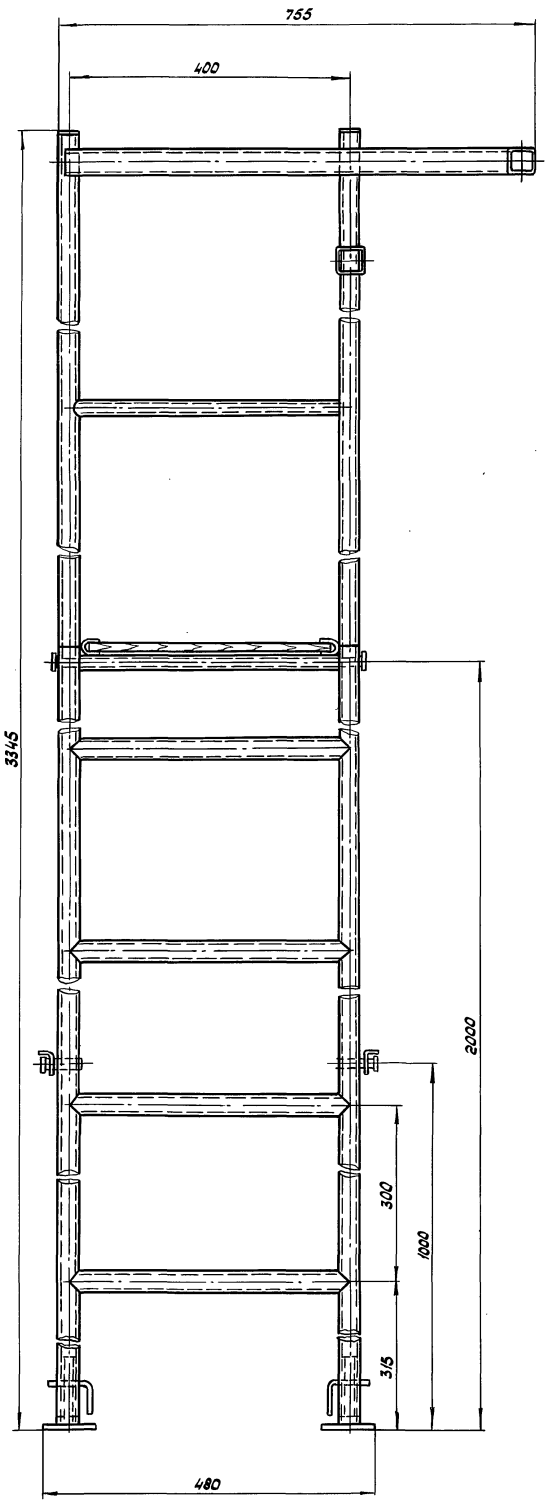


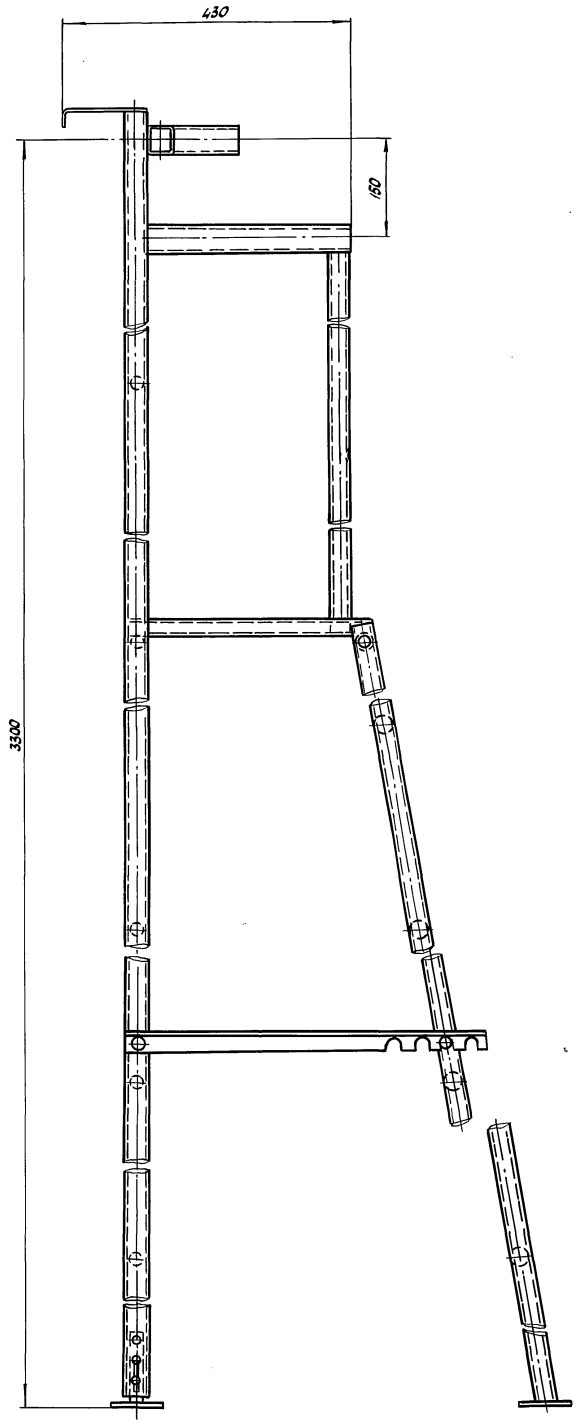


Размеры для справок

| | | | | | | | |
|---|---|---|---|---|---|---|---|
| | | | | | 5837-040.01.01.011 СБ | | |
| Изм. | Лист | № докум. | Подп. | Дата | Лестница | Лит. | Масса | Масштаб |
| Разраб. | | Василишина | | 18.09.90 | | | | 1:5 |
| Пров. | | Николаенко | | 18.09.90 | | | | |
| Гл. констр. | | Васильев | | 18.09.90 | | Лист | Листов 1 |
| Н. контр. | | Цодик | | 19.09.90 | | ЦЭНТБ „Промтеплица" Ворошиловград | |
| Утв. | | Кривуля | | 19.09.90 | | | |

Инв. № подл. | Подп. и дата | Взам. инв. № | Инв. № дубл. | Подп. и дата

24457-09 77 Копировал: Владыкина Формат: А2

5837-040.01.01.012 СБ

810-1-35.90 Альбом 7

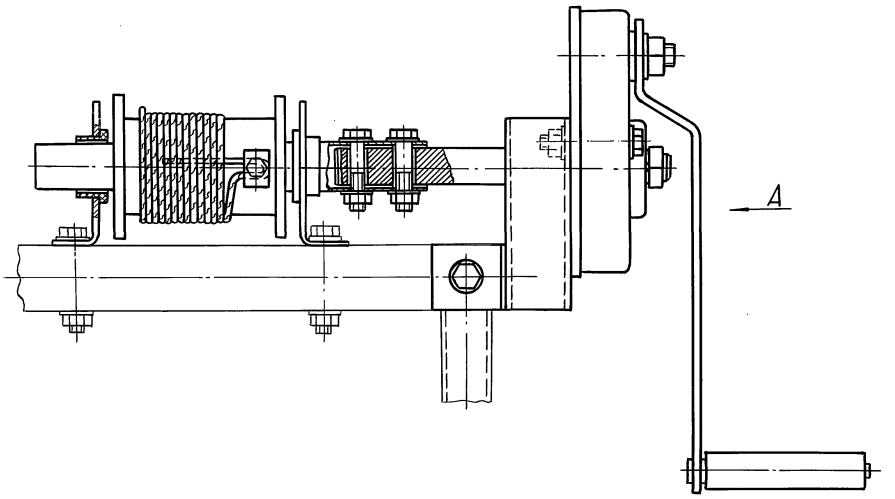


Вид А

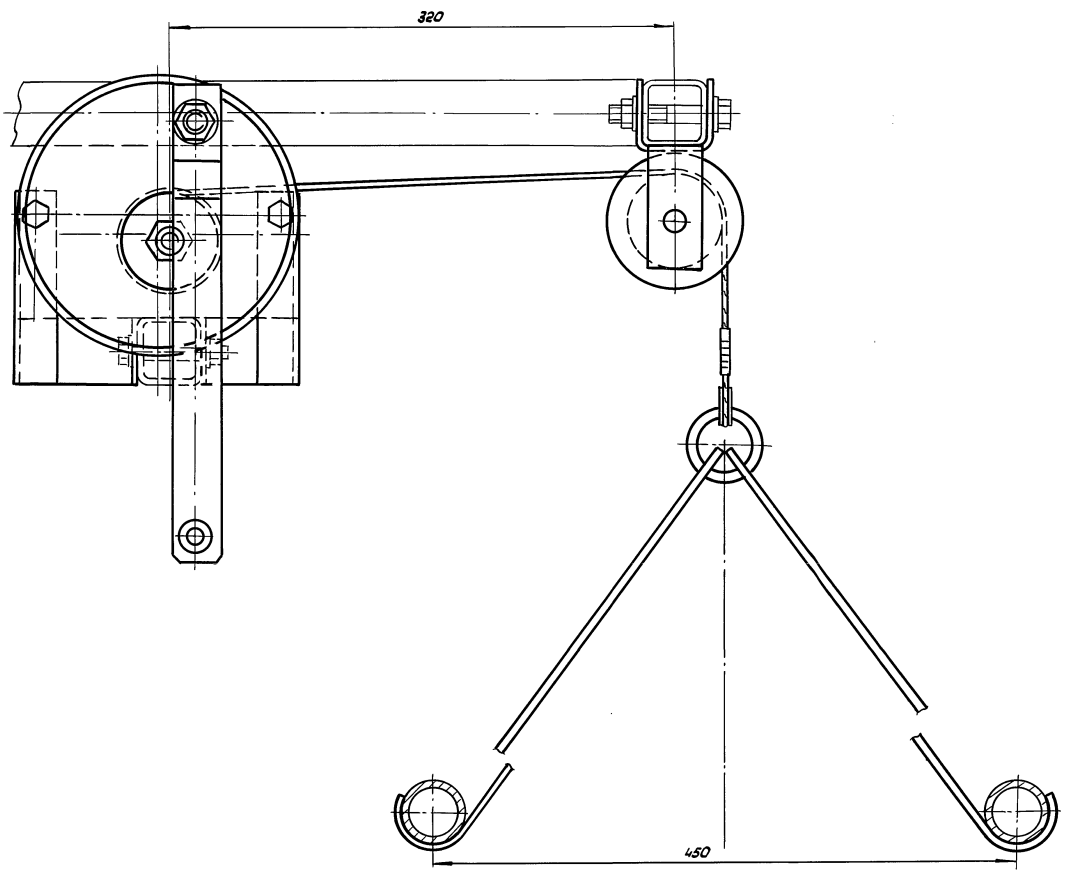


Размеры для справок

| Изм. | Лист | № докум. | Подп. | Дата | 5837-040.01.01.012 СБ | | | |
|---|---|---|---|---|---|---|---|---|
| Разраб. | | Щербакова | | 18.09.90 | Привод | Лит. | Масса | Масштаб |
| Пров. | | Николаенко | | 18.09.90 | | | | 1:2 |
| Гл. констр. | | Васильев | | 19.09.90 | | Лист | Листов 1 | |
| Н. контр. | | Цодик | | 19.09.90 | | ЦЭКТБ „Промтеплица" Ворошиловград | | |
| Утв. | | Кривуля | | 19.09.90 | | | | |

Инв. № подл. | Подп. и дата | Взам. инв. № | Инв. № дубл. | Подп. и дата

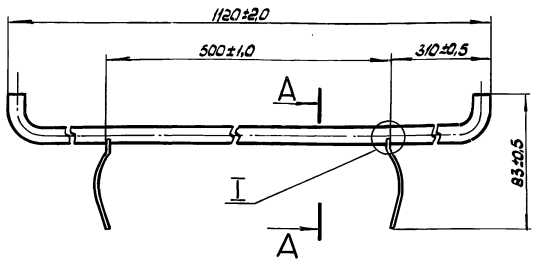


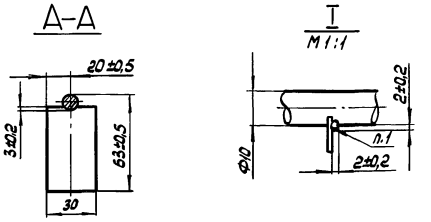


1. Сварка ручная дуговая
2. Размеры для справок
3. Покрытие: лаком ПФ-171 ГОСТ 15907-70 с 10-15% алюминиевой пудры ГОСТ 5494-71 в два слоя по грунту ГФ-021 ГОСТ 25129-82

| | | | | | | |
|---|---|---|---|---|---|---|
| Изм. | Лист | № докум. | Подп. | Дата | 5837-040.01.02 СБ | |
| Разраб. | | Орлова | | 18.09.90 | Кронштейн | Лит. / Масса / Масштаб: 1:2 |
| Пров. | | Николаенко | | 18.09.90 | | Лист / Листов 1 |
| Н. контр. | | Цодик | | 19.09.90 | ЦЭКТБ, Промтеплица, Ворошиловград | |
| Утв. | | Кривуля | | 19.09.90 | | |

Копировал: Владыкина Формат: А4

Инв. № подл. | Подп. и дата | Взам. инв. № | Инв. № дубл. | Подп. и дата



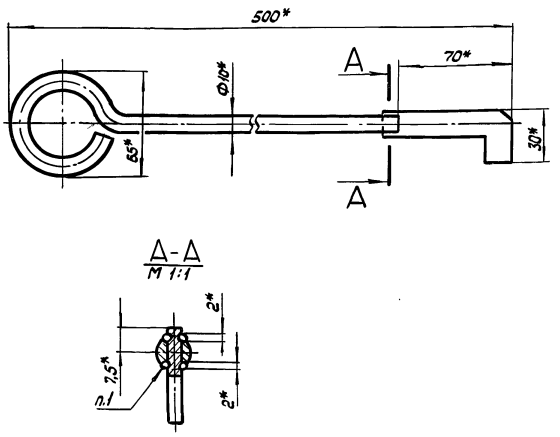


1. Сварка ручная дуговая
2. * Размеры для справок
3. ± t2/2
4. Покрытие: лаком ПФ-171 ГОСТ 15907-70 с 10-15% алюминиевой пудры ГОСТ 5494-71 в два слоя по грунту ГФ-021 ГОСТ 25129-82

| | | | | | | |
|---|---|---|---|---|---|---|
| Изм. | Лист | № докум. | Подп. | Дата | 5837-040.01.03 СБ | |
| Разраб. | | Орлова | | 18.09.90 | Толкатель | Лит. / Масса / Масштаб: 1:2 |
| Пров. | | Николаенко | | 18.09.90 | | Лист / Листов 1 |
| Н. контр. | | Цодик | | 19.09.90 | ЦЭКТБ, Промтеплица, Ворошиловград | |
| Утв. | | Кривуля | | 19.09.90 | | |

Копировал: Владыкина Формат: А4

Инв. № подл. | Подп. и дата | Взам. инв. № | Инв. № дубл. | Подп. и дата



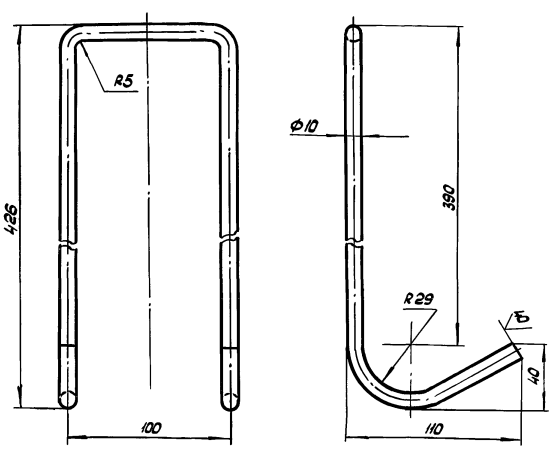


1. Размер для справок
2. ± t2/2
3. Покрытие: лаком ПФ-171 ГОСТ 15907-70 с 10-15% алюминиевой пудры ГОСТ 5494-71 в два слоя по грунту ГФ-021 ГОСТ 25129-82

| | | | | | | |
|---|---|---|---|---|---|---|
| Изм. | Лист | № докум. | Подп. | Дата | 5837-040.01.101 | |
| Разраб. | | Орлова | | 18.09.90 | Крюк | Лит. / Масса / Масштаб: 1:2 |
| Пров. | | Николаенко | | 18.09.90 | | Лист / Листов 1 |
| Н. контр. | | Цодик | | 19.09.90 | Круг В10 ГОСТ 2590-71 / Ст 3 кп ГОСТ 535-79 | ЦЭКТБ, Промтеплица, Ворошиловград |
| Утв. | | Кривуля | | 19.09.90 | | |

Копировал: Владыкина Формат: А4

Инв. № подл. | Подп. и дата | Взам. инв. № | Инв. № дубл. | Подп. и дата



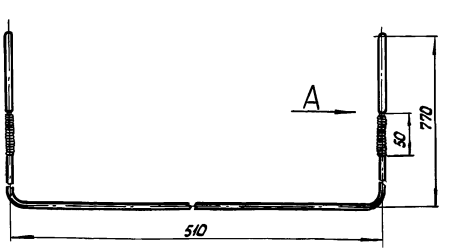


Вид А
M 1:2

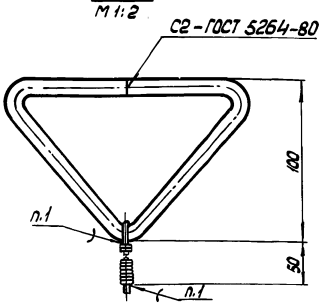


1. Припой 4 ПАССу 35-0,5 ГОСТ 21930-76
2. Размеры для справок
3. ± t2/2

| | | | | | | |
|---|---|---|---|---|---|---|
| Изм. | Лист | № докум. | Подп. | Дата | 5837-040.03.01 СБ | |
| Разраб. | | Орлова | | 18.09.90 | Подвеска | Лит. / Масса / Масштаб: 1:4 |
| Пров. | | Николаенко | | 18.09.90 | | Лист / Листов 1 |
| Н. контр. | | Цодик | | 19.09.90 | ЦЭКТБ, „Промтеплица", Ворошиловград | |
| Утв. | | Кривуля | | 19.09.90 | | |

Копировал: Владыкина Формат: А4

Инв. № подл. | Подп. и дата | Взам. инв. № | Инв. № дубл. | Подп. и дата

gost.e-ecolog.ru