ТИПОВОЙ ПРОЕКТ

810-1-35.90

ЗИМНЯЯ ТЕПЛИЦА ПРОЛЕТОМ 18М ПЛОЩАДЬЮ 3 ГА

АЛЬБОМ 6

ИЗДЕЛИЯ СТРОИТЕЛЬНЫЕ

gost.e-ecolog.ru

				Привязан	
Инв. №					

ТИПОВОЙ ПРОЕКТ

810-1-35.90

ЗИМНЯЯ ТЕПЛИЦА ПРОЛЕТОМ 18М ПЛОЩАДЬЮ 3 ГА

АЛЬБОМ Б

Разработан институтом ГИПРОНИСЕЛЬПРОМ
Главный инженер института А.Д. Бутенко
Главный инженер проекта Ю.В. Лихачев

Утвержден:
Главным научно-проектным управлением по строительству Госкомиссии Совмина СССР по продовольствию и закупкам
Приказ от 21.09.1990г. № 11
Введен в действие институтом „Гипронисельпром"
Приказ от 25.09.1990г. № 109

Привязан

Инв.№

N листов	Наименование и обозначение документов Наименование листа	Стр.
	Содержание альбома (начало)	2
	Содержание альбома (окончание)	3
	Марка М1, АР1.Н-01.00.00	4
	Ножка Н-2, АР2.Н-01.00.00	5
	Уголок, АР2.Н-01.00.01,	
	Винт В-2, АР2.Н-00.00.02	6
	Втулка Вт-4, АР2.Н-00.00.03	
	Накладка НМ-1, АР2.Н-00.00.04	7
	Прокладка П-8, АР2.Н-00.00.05	
	Прокладка П-10, АР2.Н-00.00.06	8
	Щит деревянный (ЩД-1; ЩД-2; ЩД-3), АР2.Н-07.00.00	9
	Щит деревянный ЩД-4, АР2.Н-08.00.00	10
	Анкер А1, АР2.Н-00.00.09	11
	Технические требования, КЖ1.Н ТТ	12
	Панель цокольная ПЦ1, сборочный чертеж, КЖ1.Н-01.00.00 СБ	13,14
	Панель цокольная ПЦ1, КЖ1.Н-01.00.00	
	Сетка С1, КЖ1.Н-01.01.00	15
	Каркас (КР1, КР2), КЖ1.Н-01.02.00	16
	Изделие закладное МН1, КЖ1.Н-01.03.00	
	Изделие закладное МН2, КЖ1.Н-01.04.00	17
	Изделие закладное МН3, КЖ1.Н-01.05.00	
	Изделие закладное МН4, КЖ1.Н-02.00.00	18
	Каркас (КП2, КП3, КП4), КЖ1.Н-03.00.00	19
	Изделие закладное (МН5...МН7), КЖ1.Н-04.00.00	20

N листов	Наименование и обозначение документов Наименование листа	стр.
	Сетка С2, КЖ1.Н-05.00.00	
	Сетка С3, КЖ1.Н-06.00.00	21
	Каркас КП5, КЖ1.Н-07.00.00	
	Каркас КП6, КЖ1.Н-08.00.00	22
	Сетка (С4, С5, С16, С17), КЖ1.Н-09.00.00	23
	Сетка С6, КЖ1.Н-10.00.00	
	Сетка С7, КЖ1.Н-11.00.00	24
	Каркас КП7, КЖ1.Н-12.00.00	
	Сетка С8, КЖ1.Н-12.01.00	25
	Изделие закладное (МН9, МН10), КЖ1.Н-13.00.00	26
	Сетка С9, КЖ1.Н-14.00.00	
	Сетка С10, КЖ1.Н-15.00.00	27
	Сетка С11, КЖ1.Н-16.00.00	
	Сетка С12, КЖ1.Н-17.00.00	28
	Сетка С13, КЖ1.Н-18.00.00	
	Изделие закладное МН8, КЖ1.Н-19.00.00	29
	Сетка С14, КЖ1.Н-20.00.00	
	Сетка С15, КЖ1.Н-21.00.00	30

Инв.N подл. | Подпись и дата | Взам.инв.N

Привязан

Инв.N

Н.контр.	Бурдыкина		10.90
Нач.отд.	Слабко		10.07.90
ГИП	Лихачев		10.07.90

810-1-35.90

Содержание альбома N6

Стадия	Лист	Листов
РП	1	2

ГИПРОНИСЕЛЬПРОМ г.Орел

24457-08 3

Копировал Кухтинова

Формат А3

N листов	Наименование и обозначение документов Наименование листа	Стр.
	Изделие закладное МН11, КЖ1.Н-22.00.00	31
	Изделие закладное МН12, КЖ1.Н-23.00.00	
	Сетка С18, КЖ1.Н-24.00.00	32
	Сетка С19, КЖ1.Н-25.00.00	33
	Колонна К2, КЖ2.Н-01.00.00	34
	Колонна (К3, К4), КЖ2.Н-02.00.00	35
	Колонна (К5, К6), КЖ2.Н-03.00.00	36
	Колонна К7, КЖ2.Н-04.00.00	37
	Колонна К8, КЖ2.Н-05.00.00	38
	Колонна К9, КЖ2.Н-06.00.00	39
	Колонна К10, КЖ2.Н-07.00.00	40
	Колонна К12, КЖ2.Н-08.00.00	41
	Колонна К13, КЖ2.Н-09.00.00	42
	Колонна К14, КЖ2Н-10.00.00	43
	Колонна К15, КЖ2.Н-11.00.00	44
	Колонна К16, КЖ2.Н-12.00.00	45
	Плита (П5, П6, П8... П13), КЖ2.Н-13.00.00	46
	Плита (П5, П6, П8... П13), Сборочный чертеж КЖ2.Н-13.00.00 СБ	47
	Сетка (С1, С2), КЖ2.Н-13.01.00	48
	Плита П7, КЖ2.Н-14.00.00	49
	Плита П14, КЖ2.Н-15.00.00	50
	Клетка балочная (КБ1, КБ2), КЖ2.Н-16.00.00	51
	Клетка балочная КБ3, КЖ2.Н-17.00.00	52
	Подвеска (МН1, МН3, МН5), КЖ2.Н-18.00.00	53
	Подвеска МН2, КЖ2.Н-19.00.00	
	Подвеска МН4, КЖ2.Н-20.00.00	54
	Сетка С3, КЖ2.Н-21.00.00	
	Изделие закладное МН6, КЖ2.Н-22.00.00	55
	Изделие закладное МН7, КЖ2.Н-23.00.00	
	Изделие соединительное МН8, КЖ2.Н-00.00.24	56
	Панель ПС1, КЖ2.Н-25.00.00	57
	Панель (ПС2, ПС5), КЖ2.Н-26.00.00	58
	Панель ПС3, КЖ2.Н-27.00.00	59
	Панель ПС4, КЖ2.Н-28.00.00	60
	Панель ПС6, КЖ2.Н-29.00.00	61
	Панель ПС7, КЖ2Н-30.00.00	62
	Панель ПС8, КЖ2.Н-31.00.00	63
	Панель ПС9, КЖ2.Н-32.00.00	64
	Панель (ПС10, ПС11), КЖ2.Н-33.00.00	65
	Панель ПС12, КЖ2.Н-34.00.00	66
	Панель ПС13, КЖ2.Н-35.00.00	67

Инв.N подл. | Подпись и дата | Взам.инв.N

Привязан

Инв.N

810-1-35.90

Лист 2

24457-08 4

Копировал Кухтинова

Формат А3

Альбом 6

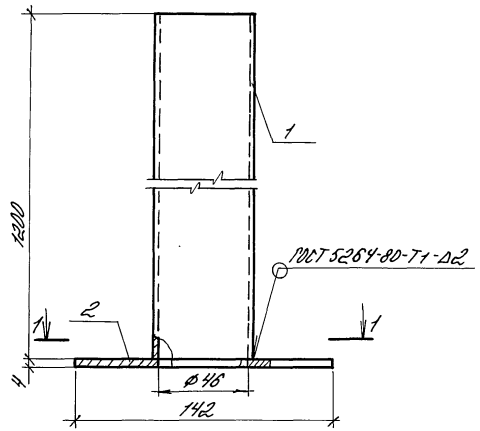

1-1

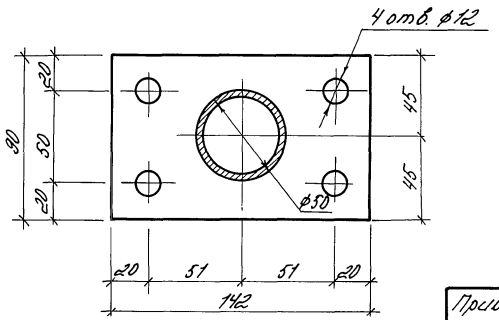

Формат	Зона	Поз.	Обозначение	Наименование	Кол.	Примечание
				Детали		
Б4		1	АР1.Ц-01.00.01	Труба $\frac{50\times2.0\ ГОСТ\ 10704-76}{В-Б\ ст3сп\ ГОСТ\ 10705-80}$ С=1200	1	2.85 кг
Б4		2	АР1.Ц-01.00.02	Лист $\frac{Б\ ПН-НО-4.0\ ГОСТ\ 19903-74}{В\ ст3пс6-1\ ТУ14-1-3023-80}$ 90×142	1	0.40 кг

Покрытие-окраска в 2 слоя эмалью ПФ-115 ГОСТ 6465-76 по грунтовке ГФ-0119 ГОСТ 23343-78

Н.контр.	Бурдыкина		12.07.90
Гл.спец.	Овсянников		07.90
Зав.гр.	Халеков		07.90
Техник	Городенский		6.07.90
Пров.	Халеков		07.90

810 - 1 - 35.90 АР1.Ц-01.00.00

Мачта М1

Стадия	Масса	Масштаб
РП	3.25	1:2

Лист | Листов 1

ГИПРОНИСЕЛЬПРОМ г. Орел

Привязан

Инв. №

Инв. № подл. | Подпись и дата | Взамен инв. №

24457-08 5

копировал Варич Формат А3

Альбом 6

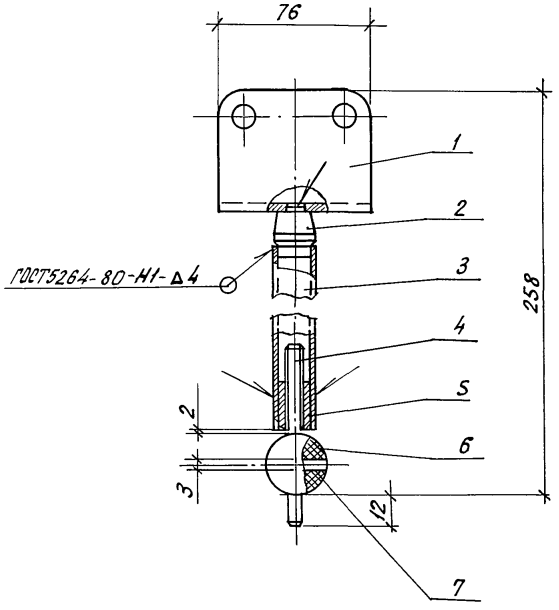

Формат	Зона	Поз.	Обозначение	Наименование	Кол.	Примечание
				Документация		
А3			КЖ1.Н-ТТ	Технические требования		
				Детали		
А4		1	АР2.Н-01.00.01	Уголок	1	
		2	1.488.9-2.2 102	Бобышка	1	
		3	1.488.9-2.2 103	Стержень	1	
		4	1.488.9-2.2 104	Шпилька	1	
		5	1.488.9-2.2 105	Втулка	1	
		6	1.488.9-2.2 106	Шар	1	
				Стандартные изделия		
		7		Штифт 2,5×35		
				ГОСТ 3128-70	1	

Взам.инв.N | Подпись и дата | Инв.N подл.

Н.контр.	Бурдыкина		08.90	810-1-35.90 АР2.Н-01.00.00	
Гл.спец.	Овсянников		08.90		
Вединж.	Миронова		08.90		
Вед.инж	Баранова		08.90		
Пров.	Дыскина		08.90	Ножка Н-2	Стадия: РП; Масса: 0,55; Масштаб: 1:2; Лист; Листов
Привязан					ГИПРОНИСЕЛЬПРОМ г. Орел
Инв.N					

24457-08 6

Копировал Кухтинова

Формат А3

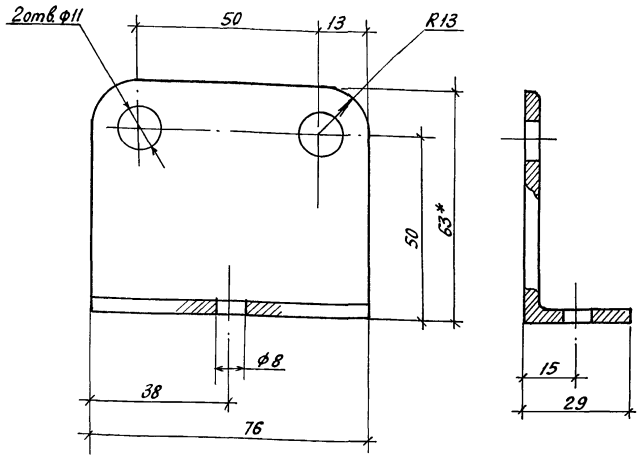

1.* Размер для справок

2. Технические требования см. КЖ1.Н-ТТ

Привязан

Инв.N

Взам.инв.N | Подпись и дата | Инв.N подл.

Н.контр.	Бурдыкина		07.07.90
Гл.спец.	Овсянников		07.07.90
Вед.инж.	Миронова		07.07.90
Вед.инж.	Баранова		07.07.90
Пров.	Дыскина		07.07.90

810-1-35.90 АР2.Н-01.00.01

Уголок

Стадия	Масса	Масштаб
РП	0,26	1:1
Лист	Листов 1	

Уголок 63×63×5-В-ГОСТ 8509-86 / Вст3кп2 ГОСТ 535-88

ГИПРОНИСЕЛЬПРОМ г. Орел

Копировал Кухтинова Формат А4

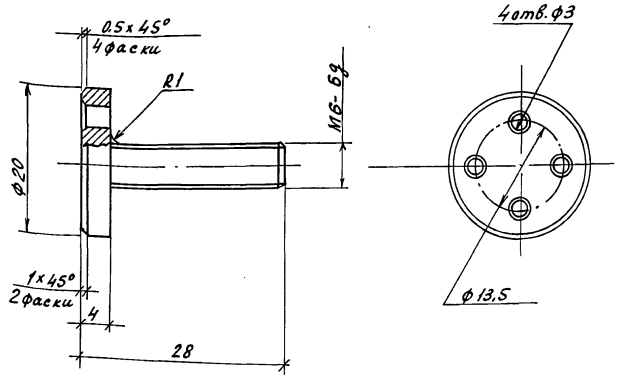

Технические требования см. КЖ1.Н-ТТ

Привязан

Инв.N

Взам.инв.N | Подпись и дата | Инв.N подл.

Н.контр.	Бурдыкина		07.07.90
Гл.спец.	Овсянников		07.07.90
Вед.инж.	Миронова		07.07.90
Вед.инж.	Баранова		07.07.90
Пров.	Дыскина		07.07.90

810-1-35.90 АР2.Н-00.00.02

Винт В-2

Стадия	Масса	Масштаб
РП	0,012	2:1
Лист	Листов 1	

Круг 20-В-ГОСТ 2590-88 / Вст3кп2 ГОСТ 535-88

ГИПРОНИСЕЛЬПРОМ г. Орел

24457-08 7

Копировал Кухтинова Формат А4

Альбом 6

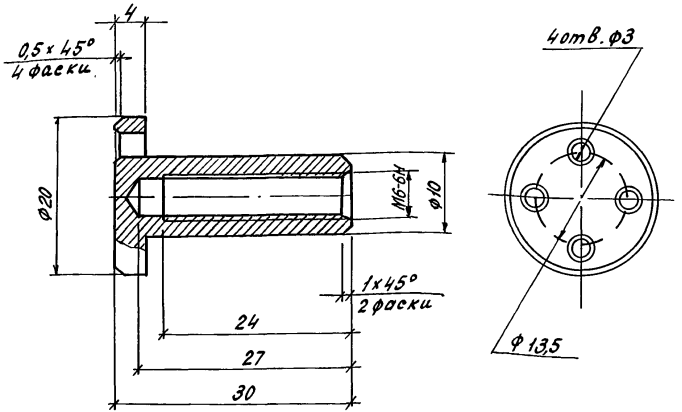

Технические требования см. КЖ1.Н-ТТ

Н.контр.	Бурдыкина		
Гл.спец.	Овсянников		
Вед.инж.	Миронова		
Вед.инж.	Баранова		
Пров.	Дыскина		

810-1-35.90 АР2.Н-00.00.03

Втулка Вт-4

Стадия	Масса	Масштаб
РП		2:1
Лист	Листов 1	

Круг 20-В-ГОСТ2590-88 / Вст3кп2 ГОСТ535-88

ГИПРОНИСЕЛЬПРОМ г.Орел

Привязан

Инв.N

Взам.инв.N | Подпись и дата | Инв.N подл.

Копировал Кухтинова Формат А4

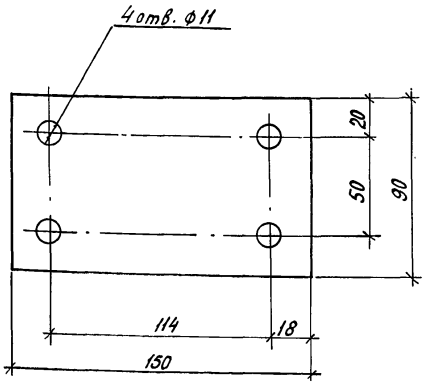

Технические требования см. КЖ1.Н-ТТ

Н.контр.	Бурдыкина		
Гл.спец.	Овсянников		
Вед.инж.	Миронова		
Вед.инж.	Баранова		
Пров.	Дыскина		

810-1-35.90 АР2.Н-00.00.04

Накладка НМ-1

Стадия	Масса	Масштаб
РП	0,43	2:1
Лист	Листов 1	

Лист 6-ПН-НО-4 ГОСТ19903-74 / В Ст3пс2 ГОСТ14637-79

ГИПРОНИСЕЛЬПРОМ г.Орел

Привязан

Инв.N

Взам.инв.N | Подпись и дата | Инв.N подл.

24457-08 8

Копировал Кухтинова Формат А4

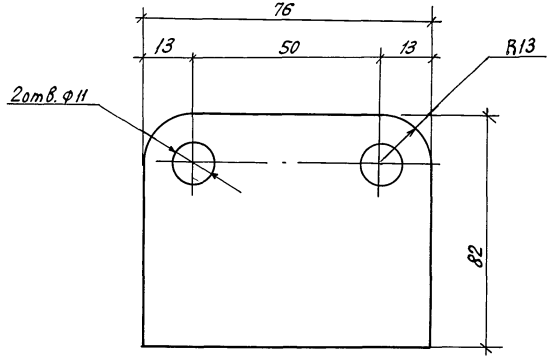

Привязан

Инв. N

Н.контр.	Бурдыкина		09.07.90
Гл.спец.	Овсянников		09.07.90
Вед.инж.	Миронова		09.07.90
Вед.инж.	Баранова		09.07.90
Пров.	Дыскина		09.07.90

810 1-35.90 АР.2.Н-00.00.05

Прокладка П-8

Стадия	Масса	Масштаб
РП	0,008	1:1
Лист	Листов 1	

Пластина I рулон ТМКЩ-С-1,5 ГОСТ 7338-77

ГИПРОНИСЕЛЬПРОМ г. Орел

Инв. N подл. | Подпись и дата | Взам. инв. N

Копировал Кухтинова

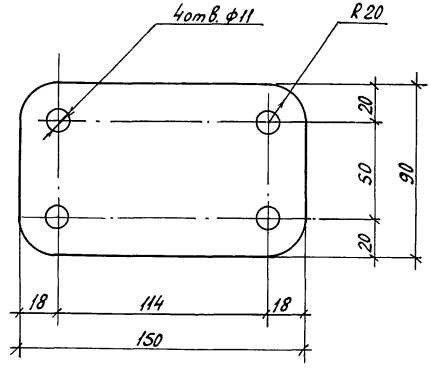

Привязан

Инв. N

Н.контр.	Бурдыкина		09.07.90
Гл.спец.	Овсянников		09.07.90
Вед.инж.	Миронова		09.07.90
Вед.инж.	Баранова		09.07.90
Пров.	Дыскина		09.07.90

810-1-35.90 АР2.Н-00.00.06

Прокладка П-10

Стадия	Масса	Масштаб
РП	0,02	1:2
Лист	Листов 1	

Пластина I рулон ТМКЩ-С-1,5 ГОСТ 7338-77

ГИПРОНИСЕЛЬПРОМ г. Орел

Инв. N подл. | Подпись и дата | Взам. инв. N

Копировал Кухтинова

Альбом 6

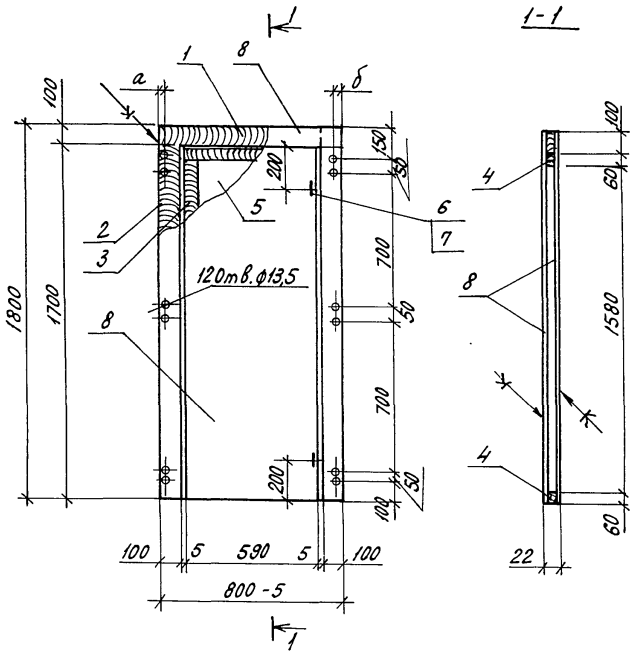

Обозначение	Марка	а мм	б мм
АР2.Н-07.00.00	ЩД-1	47	58
-01	ЩД-2	58	58
-02	ЩД-3	47	69

Формат	Зона	Поз.	Обозначение	Наименование	Кол.	Примечание
				Детали		
БЧ		1	АР2.Н-07.00.01	Доска-1хВ-19х100-		
				ГОСТ 8486-86 ℓ=800	1	0,002м³
БЧ		2	АР2.Н-07.00.02	Доска-1хВ-19х100-		
				ГОСТ 8486-86 ℓ=1800	2	0,003м³
БЧ		3	АР2.Н-07.00.03	Доска-1хВ-19х60-		
				ГОСТ 8486-86 ℓ=1695	2	0,002м³
БЧ		4	АР2.Н-07.00.04	Доска-1хВ-19х60-		
				ГОСТ 8486-86 ℓ=590	2	0,0008м³
БЧ		5	АР2.Н-07.00.05	Плита П-5,11,Е2,1575х465х19		
				ГОСТ 10632-89	1	0,9м²
				Стандартные изделия		
		6		Петля ПН1-70П ГОСТ 5088-78	2	
		7		Шуруп 1-4.25.016 ГОСТ 1145-80	12	
				Материалы		
		8		Пластик ДБСП-1800х800х1,3		
				ГОСТ 9590-76		2,88м²
			Различия исполнений	АР2.Н-07.00.00;		
			АР2.Н-07.00.00-01 и	АР2.Н-07.00.00.02 по		
			сборочному чертежу			

Клей ПВА-М ТУ6-15-761-76

Н.контр.	Бурдыкина		17.07.90
Гл.спец.	Овсянников		17.07.90
Вединж.	Миронова		17.07.90
Вединж.	Баранова		17.07.90
Пров.	Дыскина		17.07.90

810-1-35.90 АР2.Н-07.00.00

Щит деревянный (ЩД-1; ЩД-2; ЩД-3)

Стадия	Масса	Масштаб
РП	22,9	1:20
Лист	Листов 1	

ГИПРОНИСЕЛЬПРОМ г.Орел

Привязан

Инв.№

Взам.инв.№ | Подпись и дата | Инв.№ подл.

24457-08 10

Копировал Кухтинова

Формат А3

Альбом 6

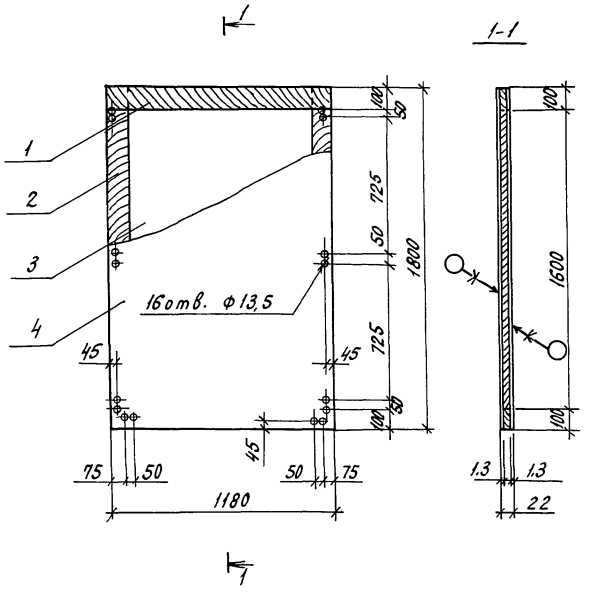

Формат	Зона	Поз.	Обозначение	Наименование	кол.	Примечание
				Детали		
БЧ		1	АР2.И-08.00.01	Доска -1хв-19х100-		
				ГОСТ 8486-86 ℓ=1180	2	0,002м³
БЧ		2	АР2.И-08.00.02	Доска -1хв-19х100-		
				ГОСТ 8486-86 ℓ=1800	2	0,003м³
БЧ		3	АР2.И-08.00.03	Плита П-Б,II,Е2,1595х975х13		
				ГОСТ 10632-89	1	1,78м²
				Материалы		
		4		Пластик ДБСП-1800х1180х1,3		
				ГОСТ 9590-76		4,24м²

Клей ПВА-М ТУ6-15-761-76

Н.контр.	Бурдыкина		12.07.90
Гл.спец.	Овсянников		09.07.90
Вед.инж.	Миронова		09.07.90
Вед.инж.	Баранова		09.07.90
Пров.	Дыскина		09.07.90

810-1-35.90 АР2.И-08.00.00

Щит деревянный ЩД-4

Стадия	Масса	Масштаб
РП	37,2	1:20
Лист	Листов 1	

ГИПРОНИСЕЛЬПРОМ г. Орел

Привязан

Инв. N

Инв. N подл. | Подпись и дата | Взам. инв. N

24457-08 11

Копировал Кухтинова

Формат А4

Альбом 6

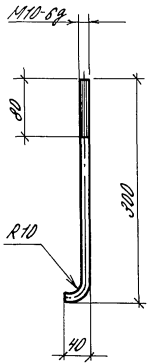

Покрытие - Мет. Ц 420

Привязан

Инв. №

Н.контр.	Бурбулкина		09.07.90
Гл.спец.	Иванников		09.07.90
Вед.инж.	Миронова		09.07.90
Инж.	Алексина		09.07.90
Техник	Герман		09.07.90
Пров.	Алексина		09.07.90

810-1-35.90 АР2.Ц-00.00.09

Анкер А1

Стадия	Масса	Масштаб
РП	0.21	1:5

Лист | Листов 1

Круг 10-В ГОСТ 2590-88
В СТ3ПС2 ГОСТ 535-88

ГИПРОНИСЕЛЬПРОМ г. Орел

Инв. № подл. | Подпись и дата | Взам. инв. №

Копировал Варич Формат А4

Привязан

Инв. №

Инв. № подл. | Подпись и дата | Взам. инв. №

24457-08 12

Формат А4

Альбом 6

1. Знак А на колоннах нанести несмываемой краской на расстоянии 2,0 м от низа колонны.

2. Панели наружных стен выполнить из керамзитобетона $\gamma = 900$ кг/м³. Марка бетона панелей наружных стен по морозостойкости F 50.

3. Узлы установки закладных деталей в колонны см. серию 1.020-1/83 Вып. 2-1.

4. Узлы установки дополнительных закладных деталей в стеновые панели см. серию 1.030.1-1 Вып. 0-1.

5. Изготовление арматурных и закладных изделий вести в соответствии с требованиями следующих нормативных документов:

ГОСТ 10922-75 Арматурные изделия и закладные детали сварные для железобетонных конструкций.

ГОСТ 14098-85 Соединения сварные арматуры и закладных изделий железобетонных конструкций.

6. Изготовление сеток каркасов производить при помощи контактной точечной электросварки, тип К1-Кт.

7. Сварку сеток производить во всех точках пересечения. В сварку сварных изделий производить электродами Э 42А по ГОСТ 9467-75, тип электродов для сварки арматурной стали классов AIII и AI принять по табл. 39 СНиП 3.03.01-87 в зависимости от типа сварного шва.

9. Закладные изделия покрыть цинком (способом металлизации) толщиной 120 мкм.

10. Балочные клетки КБ1, КБ2, и подвески МН1... МН8 покрыть двумя слоями эмали ПФ-115 ГОСТ 6465-76 по грунтовке ГФ-0119 ГОСТ 23343-78.

11. Уголок (АР2.И-01.00.01), винт В-2, втулку Вт 4, накладку НМ-1 покрыть защитно-декоративным слоем Ц 6.хр. 6цВ ГОСТ 9.306-85.

Инв. № подл. | Подпись и дата | Взам. инв. №

Привязан

Инв. №

Н. контр.	Бурдыкин		09.90
Гл. спец.	Овчинников		19.09.90
Ведущ. инж.	Миронова		19.09.90
Инж.	Дыскина		19.09.90
Техник	Герман		19.09.90

810-1-35.90 КЖ1.И-ТТ

Технические требования

Стадия	Лист	Листов
РП		1

ГИПРОНИСЕЛЬПРОМ г. Орел

24457-08 13

Копировал Иноземцева Формат А3

Альбом 6

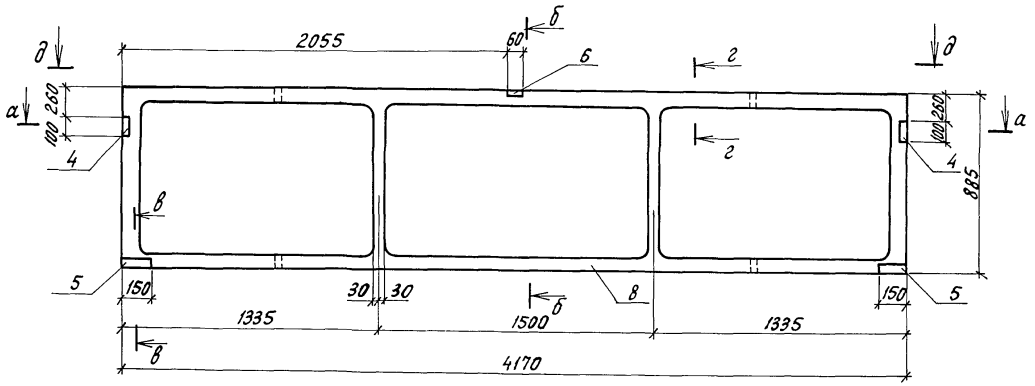

Б-Б

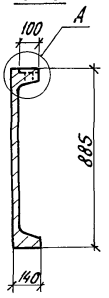

В-В М1:10

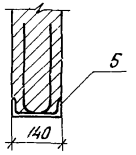

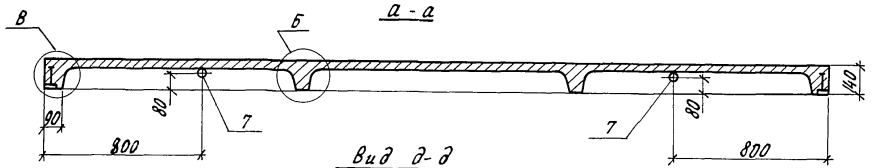

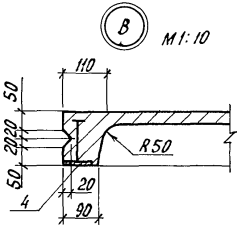

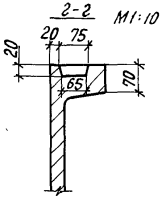

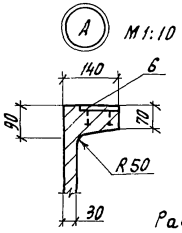

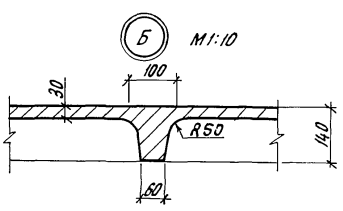

Расчетная схема

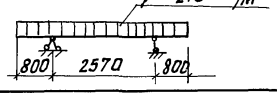

Н.контр.	Бурдыкина		1107.90
Гл.констр.	Лукин		25.06.90
Гл.спец.	Овсянников		25.06.90
Зав.гр.	Плахова		25.06.90
Вед.инж.	Нелидова		25.06.90
Инж.	Белоусова		25.06.90
Пров.	Нелидова		25.06.90

Привязан

Инв.N

810-1-35.90 КЖ.И-01.00.00СБ

Панель цокольная ПЦ1
Сборочный чертеж

Стадия	Масса	Масштаб
РП	530	1:20
Лист 1	Листов 2	

ГИПРОНИСЕЛЬПРОМ
г.Орел

24457-08 14

Инв.N подл. | Подпись и дата | Взам.инв.N

Копировал Первыгина

Формат А3

Альбом 6

Схема армирования

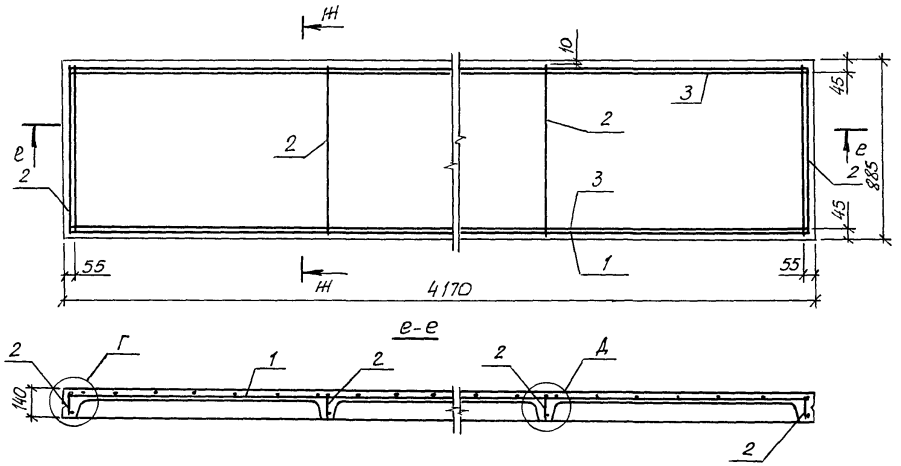

Ж-Ж М1:10

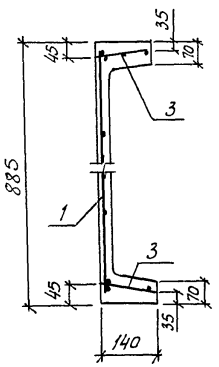

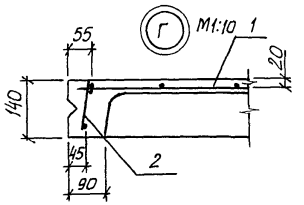

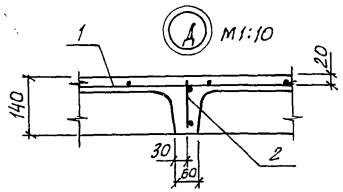

Ведомость расхода стали на элемент, кг

Марка элемента	Изделия арматурные						Изделия закладные										Всего	Общий расход
	Арматура класса					Всего	Арматура класса	Прокат марки						Трубы				
	A-III		Bp-I				A-III	Ст3кп3-1		Вст3пс6-1				В20				
	ГОСТ5781-82		ГОСТ6727-80				ГОСТ5781-82	ГОСТ8240-89		ГОСТ19903-74				ГОСТ10704-76				
	Ф10	Итого	ф3	ф4	Итого		Ф8	Итого	С14	Итого	-8=6	-8=8	Итого	30х3,0	Итого			
ПЦ1	10,2	10,2	1,93	1,36	3,29	13,49	1,12	1,12	3,7	3,7	0,84	0,6	1,44	0,64	0,64	6,90	20,39	

Привязан

Инв.№

Инв.№ подл. | Подпись и дата | Взам. инв.№

Формат	Зона	Поз.	Обозначение	Наименование	Кол.	Примечание
				Документация		
А3			КЖ1.И-01.00.00 СБ	Сборочный чертеж		
				Сборочные единицы		
А4		1	КЖ1.И-01.01.00	Сетка С1	1	
А4		2	КЖ1.И-01.02.00	Каркас КР1	4	
А4		3	КЖ1.И-01.02.00-01	Каркас КР2	2	
А4		4	КЖ1.И-01.03.00	Изделие закладное МН1	2	
А4		5	КЖ1.И-01.04.00	Изделие закладное МН2	2	
А4		6	КЖ1.И-01.05.00	Изделие закладное МН3	1	
				Детали		
Б4		7	КЖ1.И-01.00.01	Труба $\frac{30\times3,0\ ГОСТ\ 10704\text{-}76}{В\text{-}Б\ Ст3сп\ ГОСТ\ 10705\text{-}80}$ ℓ=80	4	0,18кг
				Материалы		
		8		Бетон класса В15 по морозостойкости F100 по водонепроницаемости W6	0,21	м³

Привязан

Инв.№

Н.контр.	Бурдыкина		10.90
Гл.констр.	Лукин		26.06.90
Гл.спец.	Овсянников		26.06.90
Зав.гр.	Плахова		26.06.90
Вед.инж.	Нелидова		25.06.90
Инж.	Белоусова		25.06.90
Пров.	Нелидова		25.06.90

КЖ1.И-01.00.00

Панель цокольная ПЦ1

Стадия	Лист	Листов
РП		1

ГИПРОНИСЕЛЬПРОМ г.Орел

Взам.инв.№ | Подпись и дата | Инв.№ подл.

Копировал Дюканова Формат А4

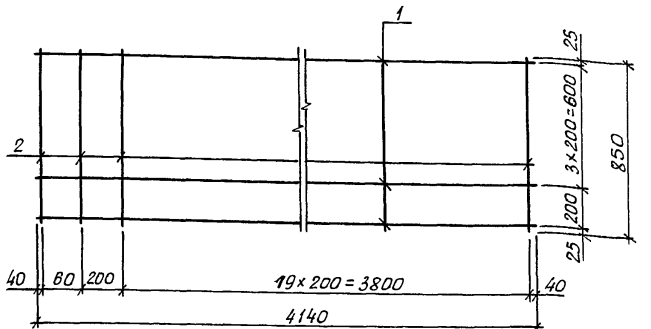

Формат	Зона	Поз	Обозначение	Наименование	Кол.	Примечание
				Документация		
А3			КЖ1.И-ТТ	Технические требования		
				Детали		
Б4		1	КЖ1.И-01.01.01	Проволока ЗВрI ГОСТ 6727-80 ℓ=4140	5	0,21кг
Б4		2	КЖ1.И-01.01.02	Проволока ЗВрI ГОСТ 6727-80 ℓ=850	22	0,04кг

Привязан

Инв.№

Н.контр.	Бурдыкина		10.90
Гл.констр.	Лукин		26.06.90
Гл.спец.	Овсянников		26.06.90
Зав.гр.	Плахова		26.06.90
Вед.инж.	Нелидова		25.06.90
Инж.	Белоусова		25.06.90
Пров.	Нелидова		25.06.90

810-1-35.90 КЖ1.И-01.01.00

Сетка С1

Стадия	Масса	Масштаб
РП	1,93	1:20
Лист	Листов 1	

ГИПРОНИСЕЛЬПРОМ г.Орел

Взам.инв.№ | Подпись и дата | Инв.№ подл.

Копировал Дюканова Формат А4

Альбомъ

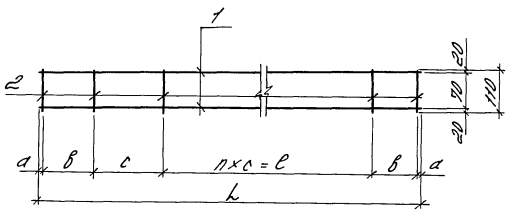

Формат	Зона	Поз.	Обозначение	Наименование	Кол.	Примечание
				Документация		
А3			КЖ1.И-ТТ	Технические требования		
				КЖ1.И-01.02.00		
				Детали		
Б.4		1	КЖ1.И-01.02.01	Проволока 4Вр.I ГОСТ 6727-80, l=860	2	0.08кг
Б.4		2	КЖ1.И-01.02.02	Проволока 4Вр.I ГОСТ 6727-80, l=110	7	0.01кг
				КЖ1.И-01.02.00-01		
				Детали		
Б.4		1	КЖ1.И-01.02.01-01	ф10А III ГОСТ 5781-82, l=4140	2	2.55кг
Б.4		2	КЖ1.И-01.02.02-01	Проволока 4Вр.I ГОСТ 6727-80 l=110	22	0.01кг

Обозначение	Марка	a мм	в мм	c мм	n	l мм	L мм	Масса кг
КЖ1.И-01.02.00	КР1	20	110	150	3	450	860	0.23
КЖ1.И-01.02.00-01	КР2	20	150	200	18	3600	4140	5.32

Н.контр.	Бурдыкина	[подпись]	17.07.90
Гл.констр.	Лукин	[подпись]	28.06.90
Гл.спец.	Овсянников	[подпись]	28.06.90
Зав.гр.	Плахова	[подпись]	28.06.90
Вед.инж.	Неливова	[подпись]	27.06.90
Инж.	Белоусова	[подпись]	25.06.90
Пров.	Неливова	[подпись]	27.06.90

810-1-35.90 КЖ1.И-01.02.00

Каркас (КР1, КР2)

Стадия	Масса	Масштаб
РП	см. табл.	1:10
Лист	Листов 1	

ГИПРОНИСЕЛЬПРОМ г. Орел

Привязан

Инв. N

Инв. N подл. | Подпись и дата | Взам. инв. N

24457-08 17

копировал Варич Формат А3

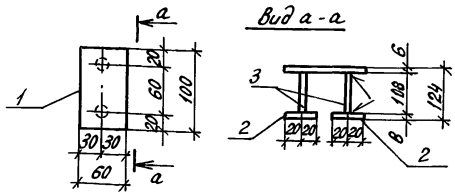

Формат	Зона	Поз.	Обозначение	Наименование	Кол.	Примечание
				Документация		
А3			КН1.И-ТТ	Технические требования		
				Детали		
Б4		1	КН1.И-01.03.01	Лист Б-ПН-НО-6 ГОСТ 19903-74 60×100 / ВСт3пс6-1 ТУ14-1-3023-80	1	0,28 кг
Б4		2	КН1.И-01.03.02	Лист Б-ПН-НО-6 ГОСТ 19903-74 40×40 / ВСт3пс6-1 ТУ14-1-3023-80	2	0,10 кг
Б4		3	КН1.И-01.03.03	ФВА-Ш ГОСТ 5781-82 ℓ=108	2	0,04 кг

Сварку производить по ГОСТ 14098-85, тип Т2-Рф

Привязан

Инв.N

Н.контр.	Бурдыкина		11.07.90
Гл.констр.	Лукин		26.04.90
Гл.спец.	Овсянников		26.04.90
Зав.гр.	Плахова		26.04.90
Ведущ.	Нелидова		25.04.90
Инж.	Белоусова		25.04.90
Пров.	Нелидова		25.04.90

810-1-35.90 КН1.И-01.03.00

Изделие закладное МН1

Стадия	Масса	Масштаб
РП	0,56	1:5
Лист	Листов 1	

ГИПРОНИСЕЛЬПРОМ г.Орел

Инв.N подл. | Подпись и дата | Взам. инв.N

Копировал Кухтинова

Формат А4

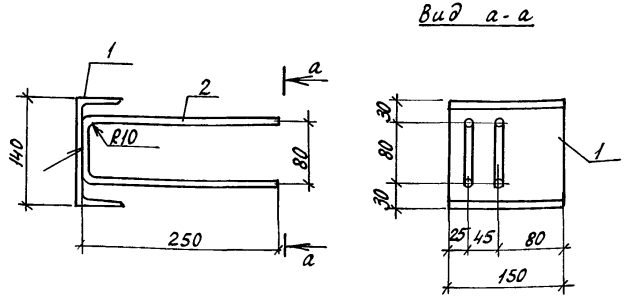

Формат	Зона	Поз.	Обозначение	Наименование	Кол.	Примечание
				Документация		
А3			КН1.Н-ТТ	Технические требования		
				Детали		
Б4		1	КН1.Н-01.04.01	Швеллер 14-В ГОСТ 8240-89 ℓ=150 / Ст3пс5-1 ГОСТ 535-88	1	1,85 кг
Б4		2	КН1.Н-01.04.02	ФВА-Ш ГОСТ 5781-82 ℓ=570	2	0,23 кг

1. Сварку производить по ГОСТ 14098-85, тип Н1-Рш.

Привязан

Инв.N

Н.контр.	Бурдыкина		11.07.90
Гл.констр.	Лукин		26.04.90
Гл.спец.	Овсянников		26.04.90
Зав.гр.	Плахова		26.04.90
Ведущ.	Нелидова		25.04.90
Инж.	Белоусова		25.04.90
Пров.	Нелидова		25.04.90

810-1-35.90 КН1.Н-01.04.00

Изделие закладное МН2

Стадия	Масса	Масштаб
РП	2,31	1:5
Лист	Листов 1	

ГИПРОНИСЕЛЬПРОМ г.Орел

Инв.N подл. | Подпись и дата | Взам. инв.N

Копировал Кухтинова

Формат А4

Вид а-а

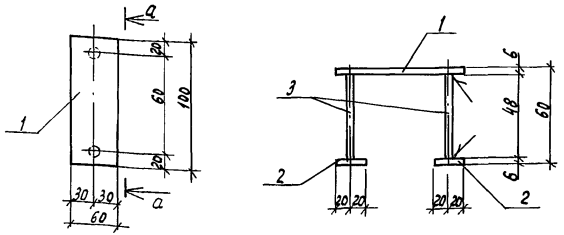

Формат	Зона	Поз.	Обозначение	Наименование	Кол.	Примечание
				Документация		
А3			КЖ1.Ц-ТТ	Технические требования		
				Детали		
Б4		1	КЖ1.Ц-01.05.01	Лист Б-ПН-НО-Б ГОСТ 19903-74 / Ст3пс6-1 ТУ 14-1-3023-80 100×60	1	0,28 кг
Б4		2	КЖ1.Ц-01.05.02	Лист Б-ПН-НО-Б ГОСТ 19903-74 / Ст3пс6-1 ТУ 14-1-3023-80 40×40	2	0,10 кг
Б4		3	КЖ1.Ц-01.05.03	ФВА-III ГОСТ 5781-82 ℓ = 48	2	0,02 кг

Сварку производить по ГОСТ 14098-85, тип Т2-Рф.

Привязан

Инв. №

Взам. инв. №

Подпись и дата

Инв. № подл.

Н. контр.	Бурдыкина		07.90
Гл. констр.	Лукин		26.04.90
Гл. спец.	Овсянникова		26.04.90
Зав. гр.	Плахова		26.04.90
Вед. инж.	Нелидова		25.04.90
Инж.	Белоусова		25.04.90
Пров.	Нелидова		25.04.90

КЖ 1.Ц-01.05.00

Изделие закладное МН3

Стадия	Масса	Масштаб
РП	0,52	1:5
Лист	Листов 1	

ГИПРОНИСЕЛЬПРОМ г. Орел

Копировал Муратова

Формат А4

Вид а-а

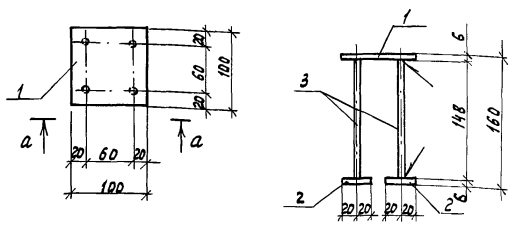

Формат	Зона	Поз.	Обозначение	Наименование	Кол.	Примечание
				Документация		
А3			КЖ1.Ц-ТТ	Технические требования		
				Детали		
Б4		1	КЖ1.Ц-02.00.01	Лист Б-ПН-НО-Б ГОСТ 19903-74 / Ст3пс6-1 ТУ 14-1-3023-80 100×100	1	0,47 кг
Б4		2	КЖ1.Ц-02.00.02	Лист Б-ПН-НО-Б ГОСТ 19903-74 / Ст3пс6-1 ТУ 14-1-3023-80 40×40	4	0,10 кг
Б4		3	КЖ1.Ц-02.00.03	ФВА-III ГОСТ 5781-82 ℓ = 148	4	0,07 кг

1. Сварку производить по ГОСТ 14098-85, тип Т2-Рф.

Привязан

Инв. №

Взам. инв. №

Подпись и дата

Инв. № подл.

Н. контр.	Бурдыкина		07.90
Гл. констр.	Лукин		26.04.90
Гл. спец.	Овсянникова		26.04.90
Зав. гр.	Плахова		26.04.90
Вед. инж.	Нелидова		25.04.90
Инж.	Белоусова		25.04.90
Пров.	Нелидова		25.04.90

810-1-35.90 КЖ 1.Н-02.00.00

Изделие закладное МН4

Стадия	Масса	Масштаб
РП	1,15	1:5
Лист	Листов 1	

ГИПРОНИСЕЛЬПРОМ г. Орел

Копировал Муратова

Формат А4

Альбом 6

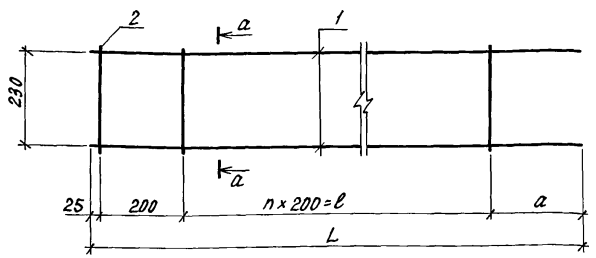

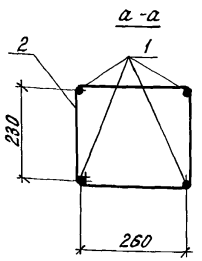

Обозначение	Марка	а мм	n	ℓ мм	L мм	Масса, кг
КЖ1.И-03.00.00	КП2	225	17	3400	3850	23,35
КЖ1.И-03.00.00-01	КП3	1040	13	2600	3865	34,63
КЖ1.И-03.00.00-02	КП4	1030	16	3200	4455	40.14

Формат	Зона	Поз.	Обозначение	Наименование	Кол.	Примечание
				Документация		
А3			КЖ1.И-ТТ	Технические требования		
				КЖ1.И-03.00.00		
				Детали		
Б4		1	КЖ1.И-03.00.01	ф14А-III ГОСТ5781-82, ℓ=3850	4	4.65кг
Б4		2	КЖ1.И-03.00.02	ф6А-I ГОСТ5781-82, ℓ=1130	19	0.25кг
				КЖ1.И-03.00.00-01		
				Детали		
Б4		1	КЖ1.И-03.00.01-01	ф18А-III ГОСТ5781-82, ℓ=3865	4	7.72кг
Б4		2	КЖ1.И-03.00.02	ф6А-I ГОСТ5781-82, ℓ=1130	15	0.25кг
				КЖ1.И-03.00.00-02		
				Детали		
Б4		1	КЖ1.И-03.00.01-02	ф18А-III ГОСТ5781-82, ℓ=4455	4	8.91кг
Б4		2	КЖ1.И-03.00.02	ф6А-I ГОСТ5781-82, ℓ=1130	18	0.25кг

Н.контр.	Бурдыкина		07.90
Гл.констр.	Лукин		28.06.90
Гл.спец.	Овсянников		28.06.90
Зав.гр.	Плахова		28.06.90
Вед.инж.	Нелидова		27.06.90
Инж.	Исаева		27.06.90
Пров.	Нелидова		27.06.90

Привязан

Инв.N

810-1-35.90 КЖ1.И-03.00.00

Каркас (КП2, КП3, КП4)

Стадия	Масса	Масштаб
РП	см. табл.	1:10
Лист	Листов 1	

ГИПРОНИСЕЛЬПРОМ г.Орел

24457-08 20

Инв.N подл. | Подпись и дата | Взам.инв.N

Копировал Перелыгина

Формат А3

Альбом 6

Вид 1-1

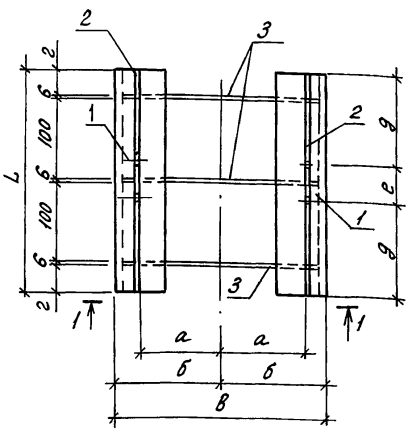

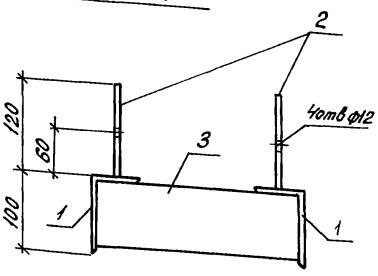

Обозначение	Марка	а, мм	б, мм	в, мм	г, мм	L, мм	g, мм	е, мм	Масса кг
КЖ1.Н-04.00.00	МН5	71	105	210	31	280	120	40	9,63
КЖ1.Н-04.00.00-01	МН6	101	135	270	66	350	147	56	12,15
КЖ1.Н-04.00.00-02	МН7	61	95	190	31	280	112	56	9,39

Поз. 2 и поз. 3 приварить к поз. 1 по ГОСТ 5264-80 швом Т3, катет шва 5мм по месту прилегания.

Формат	Зона	Поз.	Обозначение	Наименование	Кол.	Примечание
				Документация		
А3			КЖ1.Н-ТТ	Технические требования		
				КЖ.1-Н-04.00.00		
				Детали		
БЧ		1	КЖ1.Н-04.00.01	Уголок 100×63×6 В ГОСТ 8510-86 L=280; Ст3пс5-1 ГОСТ 535-88	2	2,11кг
БЧ		2	КЖ1.Н-04.00.02	Лист Б-ПН-НО-Б ГОСТ 19903-74 120×280; В Ст3пс6-1 ТУ 14-1-3023-80	2	1,58кг
БЧ		3	КЖ1.Н-04.00.03	Лист Б-ПН-НО-Б ГОСТ 19903-74 80×198; В Ст3пс6-1 ТУ 14-1-3023-80	3	0,75кг
				КЖ.1-Н-04.00.00-01		
				Детали		
БЧ		1	КЖ1.Н-04.00.01-01	Уголок 100×63×6-В ГОСТ 8510-86 L=350; Ст3пс5-1 ГОСТ 535-88	2	2,64кг
БЧ		2	КЖ1.Н-04.00.02-01	Лист Б-ПН-НО-Б ГОСТ 19903-74 120×370; В Ст3пс6-1 ТУ 14-1-3023-80	2	1,98кг
БЧ		3	КЖ1.Н-04.00.03-01	Лист Б-ПН-НО-Б ГОСТ 19903-74 80×258; В Ст3пс6-1 ТУ 14-1-3023-80	3	0,97кг
				КЖ.1-Н-04.00.00-02		
				Детали		
БЧ		1	КЖ1.Н-04.00.01	Уголок 100×63×6-В ГОСТ 8510-86 L=280; Ст3пс5-1 ГОСТ 535-88	2	2,11кг
БЧ		2	КЖ1.Н-04.00.02	Лист Б-ПН-НО-Б ГОСТ 19903-74 120×280; В Ст3пс6-1 ТУ 14-1-3023-80	2	1,58кг
БЧ		3	КЖ1.Н-04.00.03-02	Лист Б-ПН-НО-Б ГОСТ 19903-74 80×178; В Ст3пс6-1 ТУ 14-1-3023-80	3	0,67кг

Н.контр.	Бурдыкина		07.90
Гл.констр.	Лукин		26.06.90
Гл.спец.	Овсянников		26.06.90
Зав.гр.	Плахова		26.06.90
Вед.инж.	Нелидова		25.06.90
Инж.	Белоусова		26.06.90
Пров.	Нелидова		25.06.90

810-1-35.90 КЖ1.Н-04.00.00

Изделие закладное (МН5... МН7)

Стадия	Масса	Масштаб
РП	см. табл.	1:5
Лист	Листов 1	

ГИПРОНИСЕЛЬПРОМ г.Орел

Привязан

Инв.N

Взам.инв.N | Подпись и дата | Инв.N подл.

24457-08 21

Копировал Кухтинова Формат А3

Альбом 6

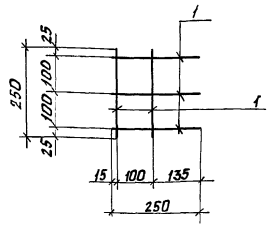

Формат	Зона	Поз.	Обозначение	Наименование	Кол.	Примечание
				Документация		
А3			КН1.U-ТТ	Технические требования		
				Детали		
Б4		1	КН1.U-05.00.01	ф10А-III ГОСТ 5781-82 ℓ=250	5	0,15 кг

Привязан

Инв.№

Н. контр.	Бурдыкина		26.06.90
Гл. констр.	Лукин		26.06.90
Гл. спец.	Овсянников		26.06.90
Зав. гр.	Плахова		26.06.90
Вед. инж.	Нелидова		25.06.90
Инж.	Белоусова		25.06.90
Пров.	Нелидова		25.06.90

810-1-35.90 КН 1.U-05.00.00

Сетка С2

Стадия	Масса	Масштаб
РП	0,75	1:10
Лист	Листов 1	

ГИПРОНИСЕЛЬПРОМ г. Орел

Копировал Фомушкина Формат А4

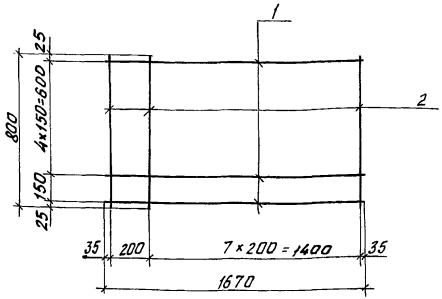

Формат	Зона	Поз.	Обозначение	Наименование	Кол.	Примечание
				Документация		
А3			КН1.U-ТТ	Технические требования		
				Детали		
Б4		1	КН1.U-06.00.01	ф10А-III ГОСТ 5781-82 ℓ=1670	6	1,03 кг
Б4		2	КН1.U-06.00.02	Проволока Вр-II ГОСТ 6727-80 ℓ=800	9	0,07 кг

Привязан

Инв.№

Н. контр.	Бурдыкина		26.06.90
Гл. констр.	Лукин		26.06.90
Гл. спец.	Овсянников		26.06.90
Зав. гр.	Плахова		26.06.90
Вед. инж.	Нелидова		25.06.90
Инж.	Белоусова		25.06.90
Пров.	Нелидова		25.06.90

810-1-35.90 КН1.U-06.00.00

Сетка С3

Стадия	Масса	Масштаб
РП	6,81	1:20
Лист	Листов 1	

ГИПРОНИСЕЛЬПРОМ г. Орел

Копировал Фомушкина Формат А4

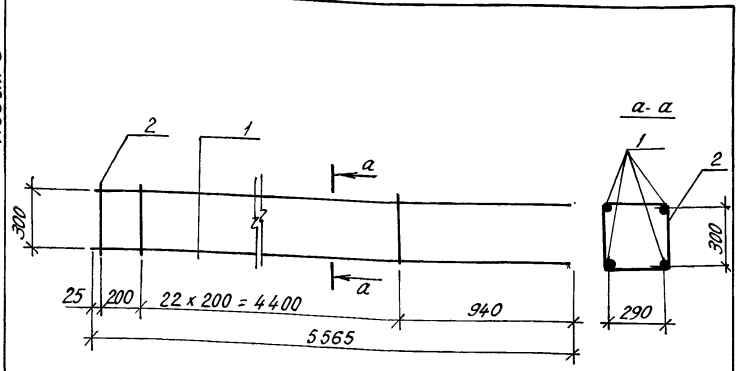

Формат	Зона	Поз.	Обозначение	Наименование	Кол.	Примечание
				Документация		
А3			КЖ1.И-ТТ	Технические требования		
				Детали		
Б4		1	КЖ1.И-07.00.01	ф18А-III ГОСТ 5781-82, ℓ=5565	4	11,12кг
Б4		2	КЖ1.И-07.00.02	ф6А-I ГОСТ 5781-82, ℓ=1330	24	0,3кг

Привязан

Инв.N

Н.контр.	Бурдыкина		11.07.90
Гл.констр.	Лукин		26.06.90
Гл.спец.	Овсянников		26.06.90
Зав.гр.	Плахова		26.06.90
Вед.инж.	Нелидова		25.06.90
Инж.	Исаева		25.06.90
Пров.	Нелидова		25.06.90

810-1-35.90 КЖ1.И-07.00.00

Каркас КП5

Стадия	Масса	Масштаб
РП	51.68	1:20
Лист	Листов 1	

ГИПРОНИСЕЛЬПРОМ г.Орел

Инв.N подл. | Подпись и дата | Взам. инв.N

Копировал Кухтинова Формат А4

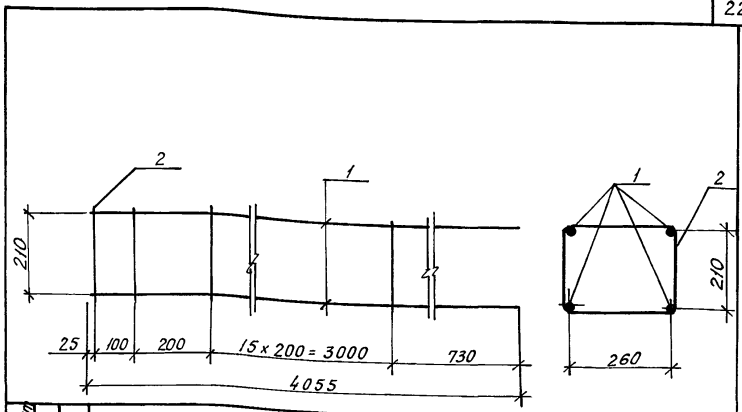

Формат	Зона	Поз.	Обозначение	Наименование	Кол.	Примечание
				Документация		
А3			КЖ1.И-ТТ	Технические требования		
				Детали		
Б4		1	КЖ1.И-08.00.01	ф18А-III ГОСТ 5781-82, ℓ=4055	4	8,11кг
Б4		2	КЖ1.И-08.00.02	ф6А-I ГОСТ 5781-82, ℓ=1090	18	0,24кг

Привязан

Инв.N

Н.контр.	Бурдыкина		11.07.90
Гл.констр.	Лукин		26.06.90
Гл.спец.	Овсянников		26.06.90
Зав.гр.	Плахова		26.06.90
Вед.инж.	Нелидова		25.06.90
Инж.	Исаева		25.06.90
Пров.	Нелидова		25.06.90

810-1-35.90 КЖ1.И-08.00.00

Каркас КП6

Стадия	Масса	Масштаб
РП	36,76	1:10
Лист	Листов 1	

ГИПРОНИСЕЛЬПРОМ г.Орел

Инв.N подл. | Подпись и дата | Взам. инв.N

Копировал Кухтинова Формат А4

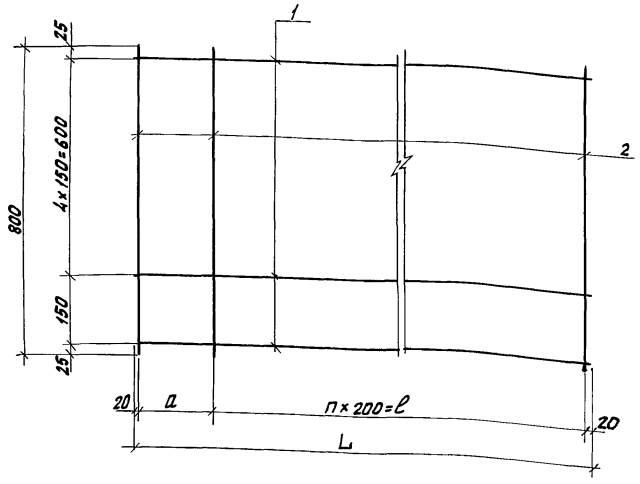

Обозначение	Марка	n	a, мм	ℓ, мм	L, мм	Масса, кг
КЖ1.У-09.00.00	С4	19	200	3800	4040	16,41
КЖ1.У-09.00.00-01	С5	7	150	1400	1590	14,76
КЖ1.У-09.00.00-02	С16	9	220	1800	2060	8,39
КЖ1.У-09.00.00-03	С17	18	220	3600	3860	15,68

Формат	Зона	Поз.	Обозначение	Наименование	Кол.	Примечание
				Документация		
А3			КЖ1.У-ТТ	Технические требования		
				КЖ1.У-09.00.00		
				Детали		
Б4		1	КЖ1.У-09.00.01	ф10А-III ГОСТ 5781-82 ℓ=4040	6	2,49кг
Б4		2	КЖ1.У-09.00.02	Проволока 4Вр-I ГОСТ 6727-80 ℓ=800	21	0,07кг
				КЖ1.У-09.00.00-01		
				Детали		
Б4		1	КЖ1.У-09.00.01-01	ф12А-III ГОСТ 5781-82 ℓ=1590	6	1,41кг
Б4		2	КЖ1.У-09.00.02-01	ф12А-III ГОСТ 5781-82, ℓ=800	9	0,7кг
				КЖ1.У-09.00.00-02		
				Детали		
Б4		1	КЖ1.У-09.00.01-02	ф10А-III ГОСТ 5781-82 ℓ=2060	6	1,27кг
Б4		2	КЖ1.У-09.00.02-02	Проволока 4Вр-I ГОСТ 6727-80 ℓ=800	11	0,07кг
				КЖ1.У-09.00.00-03		
				Детали		
Б4		1	КЖ1.У-09.00.01-03	ф10А-III ГОСТ 5781-82 ℓ=3860	6	2,38кг
Б4		2	КЖ1.У-09.00.02-03	Проволока 4Вр-I ГОСТ 6727-80 ℓ=800	20	0,07кг

Н.контр.	Бурдыкина		26.06.90
Гл. констр.	Лукин		26.06.90
Гл. спец.	Овсянников		26.06.90
Зав. гр.	Плахова		26.06.90
Вед. инж	Нелидова		25.06.90
Инж.	Белоусова		25.06.90
Пров.	Нелидова		25.06.90

810-1-35.90 КЖ1.У-09.00.00

Сетка (С4, С5, С16, С17)

Стадия	Масса	Масштаб
РП	см. табл.	1:10
Лист	Листов 1	

ГИПРОНИСЕЛЬПРОМ г. Орел

Привязан

Инв. № подл. | Подпись и дата | Взам. инв. №

Инв. №

Копировал Фомушкина

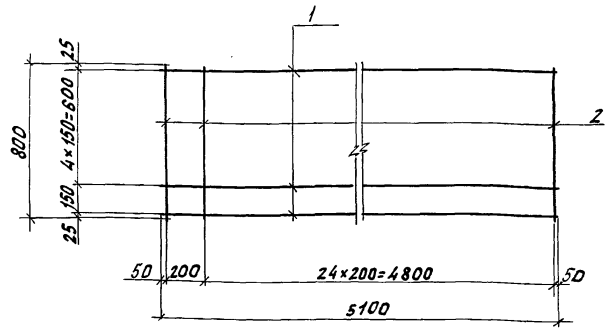

Формат	Зона	Поз.	Обозначение	Наименование	Кол.	Примечание
				Документация		
А3			КН1.И-ТТ	Технические требования		
				Детали		
Б4		1	КН1.И-10.00.01	ф10А-III ГОСТ 5781-82 ℓ=5100	6	3,1кг
Б4		2	КН1.И-10.00.02	Проволока 4ВрI ГОСТ 6727-80, ℓ=800	26	0,07кг

Привязан

Инв.№

Н.контр.	Бурдыкина		10.7.90
Гл.констр.	Лукин		26.06.90
Гл.спец.	Овсянников		26.06.90
Зав.гр.	Плахова		26.06.90
Вед.инж.	Нелидова		25.06.90
Инж.	Белоусова		25.06.90
Пров.	Нелидова		25.06.90

КН1.И-10.00.00

Сетка С6

Стадия	Масса	Масштаб
РП	20,42	1:20
Лист	Листов 1	

ГИПРОНИСЕЛЬПРОМ г. Орел

Инв.№ подл. | Подпись и дата | Взам.инв.№

Копировал Фомушкина Формат А4

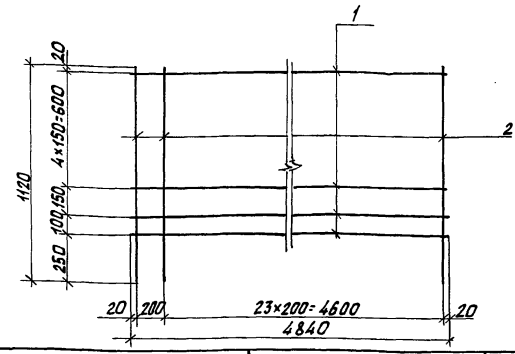

Формат	Зона	Поз.	Обозначение	Наименование	Кол.	Примечание
				Документация		
А3			КН1.И-ТТ	Технические требования		
				Детали		
Б4		1	КН1.И-11.00.01	ф10А-III ГОСТ 5781-82 ℓ=4840	7	2,99кг
Б4		2	КН1.И-11.00.02	ф6А-I ГОСТ 5781-82 ℓ=1120	25	0,25кг

Привязан

Инв.№

Н.контр.	Бурдыкина		10.7.90
Гл.констр.	Лукин		26.06.90
Гл.спец.	Овсянников		26.06.90
Зав.гр.	Плахова		26.06.90
Вед.инж.	Нелидова		25.06.90
Инж.	Белоусова		25.06.90
Пров.	Нелидова		25.06.90

810-1-35.90 КН1.И-11.00.00

Сетка С7

Стадия	Масса	Масштаб
РП	27,18	1:20
Лист	Листов 1	

ГИПРОНИСЕЛЬПРОМ г. Орел

Инв.№ подл. | Подпись и дата | Взам.инв.№

Копировал Фомушкина Формат А4

Альбом 6

1-1

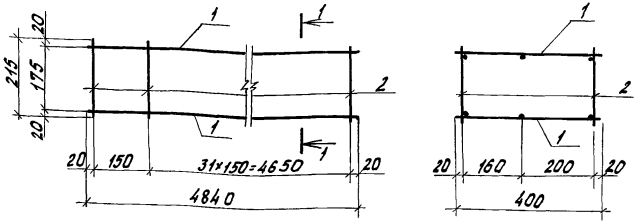

Формат	Зона	Поз.	Обозначение	Наименование	Кол.	Примечание
				Документация		
А3			КЖ1.У-ТТ	Технические требования		
				Сборочные единицы		
Б4		1	КЖ1.У-12.01.00	Сетка С8	2	24,72кг
				Детали		
Б4		2	КЖ1.У-12.00.01	ф8А-I ГОСТ5781-82 ℓ=215	66	0,08кг

Привязан

Инв.№

Н.контр.	Будыкина		07.90	810-1-35.90	КЖ1.У-12.00.00
Гл.констр.	Лукин		26.06.90		
Гл.спец.	Овсянников		26.06.90		
Зав.гр.	Плахова		26.06.90	Каркас КП7	Стадия: РП; Масса: 54,72; Масштаб: 1:10
Вед.инж.	Нелидова		25.06.90		Лист; Листов 1
Инж.	Белоусова		25.06.90		ГИПРОНИСЕЛЬПРОМ г. Орел
Пров.	Нелидова		25.06.90		

Подпись и дата | Взам.инв.№ | Инв.№ подл.

Копировал Фомушкина

Формат А4

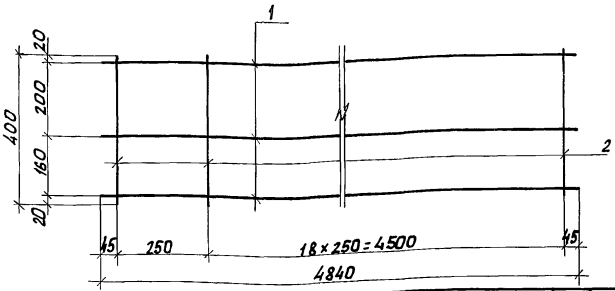

Формат	Зона	Поз.	Обозначение	Наименование	Кол.	Примечание
				Документация		
А3			КЖ1.У-ТТ	Технические требования		
				Детали		
Б4		1	КЖ1.У-12.01.01	ф16А-III ГОСТ5781-82 ℓ=4840	3	7,64кг
Б4		2	КЖ1.У-12.01.02	ф6А-I ГОСТ5781-82 ℓ=400	20	0,09кг

Привязан

Инв.№

Н.контр.	Будыкина		07.90	810-1-35.90	КЖ1.У-12.01.00
Гл.констр.	Лукин		26.06.90		
Гл.спец.	Овсянников		26.06.90		
Зав.гр.	Плахова		26.06.90	Сетка С8	Стадия: РП; Масса: 24,72; Масштаб: 1:10
Вед.инж.	Нелидова		25.06.90		Лист; Листов 1
Инж.	Белоусова		25.06.90		ГИПРОНИСЕЛЬПРОМ г. Орел
Пров.	Нелидова		25.06.90		

Подпись и дата | Взам.инв.№ | Инв.№ подл.

Копировал Фомушкина

Формат А4

Альбом 6

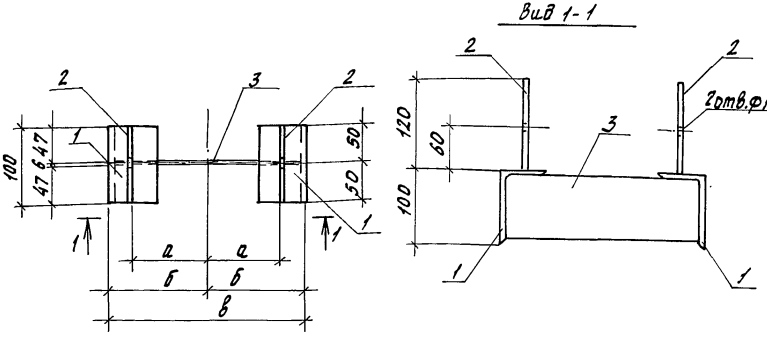

Формат	Зона	Поз.	Обозначение	Наименование	Кол.	Примечание
				Документация		
А3			КЖ1.И-ТТ	Технические требования		
				Детали		
Б4		1	КЖ1.И-13.00.01	Уголок 100х63х6 ГОСТ 8510-86 ℓ=100 Ст3пс5-1 ГОСТ 535-88	2	0,75кг
Б4		2	КЖ1.И-13.00.02	Лист Б-ПН-НО-6 ГОСТ 19903-74 100х120 Вст3пс6-1 ТУ 14-1-3023-80	2	0,57кг
				Переменные данные для исполнений		
				КЖ1.И-22.00.00		
				Детали		
Б4		3	КЖ1.И-13.00.03	Лист Б-ПН-НО-6 ГОСТ 19903-74 80х176 Вст3пс6-1 ТУ 14-1-3023-80	1	0,67кг
				КЖ1.И-22.00.00-01		
				Детали		
Б4		3	КЖ1.И-13.00.03-01	Лист Б-ПН-НО-6 ГОСТ 19903-74 80х258 Вст3пс6-1 ТУ 14-1-3023-80	1	0,97кг

Обозначение	Марка	а, мм	б, мм	в, мм	Масса, кг
КЖ1.И-13.00.00	МН9	61	95	190	3,31
КЖ1.И-13.00.00-01	МН10	101	135	270	3,61

Поз. 2 и поз. 3 приварить к поз. 1 по ГОСТ 5264-80 шов Т3, катет шва 5мм по месту прилегания

Взам. инв. №

Подпись и дата

Инв. № подл.

Привязан

Инв. №

Н. контр.	Бердыкина		06.07.90
Гл. констр.	Лукин		06.07.90
Гл. спец.	Овсянников		06.07.90
Зав. лр.	Плахова		06.07.90
Вед. инж.	Нелидова		05.07.90
Инж.	Усаева		05.07.90
Пров.	Нелидова		05.07.90

810-1-35.90 КЖ1.И-13.00.00

Изделие закладное (МН9, МН10)

Стадия	Масса	Масштаб
РП	см. табл.	1:5
Лист	Листов 1	

ГИПРОНИСЕЛЬПРОМ г. Орел

Копировал Фомушкина Формат А3

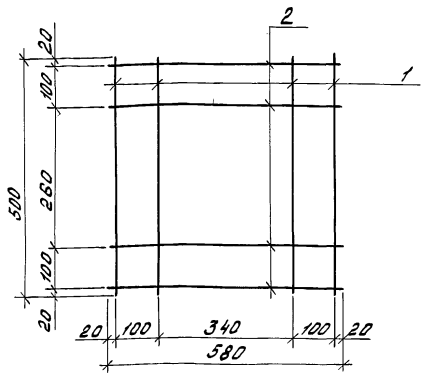

Формат	Зона	Поз.	Обозначение	Наименование	Кол.	Примечание
				Документация		
А3			КЖ1.И-ТТ	Технические требования		
				Детали		
Б4		1	КЖ1.И-14.00.01	ф8А-I ГОСТ5781-82, ℓ=500	4	0,20кг
Б4		2	КЖ1.И-14.00.02	ф8А-I ГОСТ5781-82, ℓ=580	4	0,23кг

Привязан

Инв.№

Н.контр.	Бурлыкина		11.07.90
Гл.констр.	Лукин		06.07.90
Гл.спец.	Овсянников		06.07.90
Зав.гр.	Плахова		06.07.90
Вед.инж.	Нелидова		03.07.90
Инж.	Ичаева		03.07.90
Пров.	Нелидова		03.07.90

810-1-35.90 КЖ1.И-14.00.00

Сетка С9

Стадия	Масса	Масштаб
РП	1,72	1:10
Лист	Листов 1	

ГИПРОНЦСЕЛЬПРОМ г.Орел

Копировал Иноземцева Формат А4

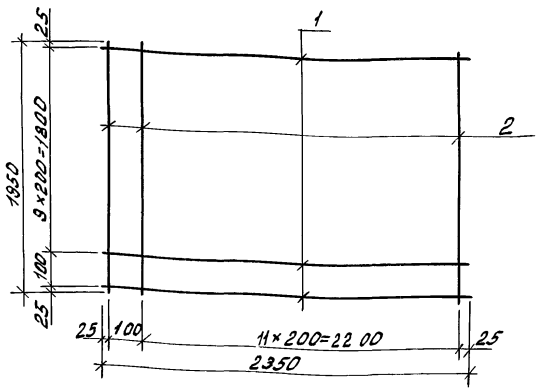

Формат	Зона	Поз.	Обозначение	Наименование	Кол.	Примечание
				Документация		
А3			КЖ1.И-ТТ	Технические требования		
				Детали		
Б4		1	КЖ1.И-15.00.01	ф14А-IV ГОСТ5781-82, ℓ=2350	11	2,8 кг
Б4		2	КЖ1.И-15.00.02	ф14А-IV ГОСТ5781-82, ℓ=1950	13	2,4 кг

Привязан

Инв.№

Н.контр.	Бурлыкина		11.07.90
Гл.констр.	Лукин		06.07.90
Гл.спец.	Овсянников		06.07.90
Зав.гр.	Плахова		06.07.90
Вед.инж.	Нелидова		03.07.90
Инж.	Ичаева		03.07.90
Пров.	Нелидова		03.07.90

810-1-35.90 КЖ1.И-15.00.00

Сетка С10

Стадия	Масса	Масштаб
РП	62,0	1:20
Лист	Листов 1	

ГИПРОНЦСЕЛЬПРОМ г.Орел

Копировал Иноземцева Формат А4

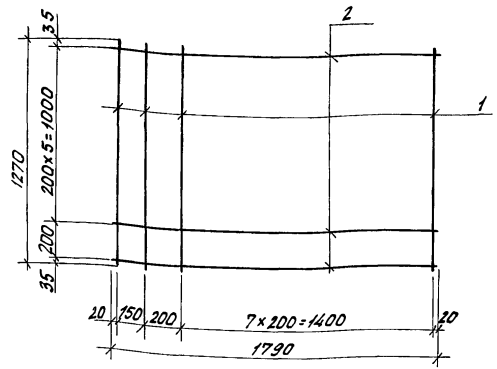

Формат	Зона	Поз.	Обозначение	Наименование	Кол.	Примечание
				Документация		
А3			КЖ1.Ц-ТТ	Технические требования		
				Детали		
Б4		1	КЖ1.Ц-16.00.01	ф12А-III ГОСТ 5781-82 ℓ=1270	7	1,13кг
Б4		2	КЖ1.Ц-16.00.02	ф12А-III ГОСТ 5781-82 ℓ=1790	10	1,6кг

Привязан

Инв.№

Н.контр.	Бурдыкина		07.90
Гл.констр.	Лукин		06.07.90
Гл.спец.	Овсянников		06.07.90
Зав.гр.	Плахова		06.07.90
Вед.инж.	Нелидова		25.06.90
Инж.	Исаева		05.07.90
Пров.	Нелидова		05.07.90

810-1-35.90

КЖ1.Ц-16.00.00

Сетка С11

Стадия	Масса	Масштаб
РП	23,91	1:20
Лист	Листов 1	

ГИПРОНИСЕЛЬПРОМ г. Орел

Взам.инв.№ | Подпись и дата | Инв.№ подл.

Копировал Фомушкина Формат А4

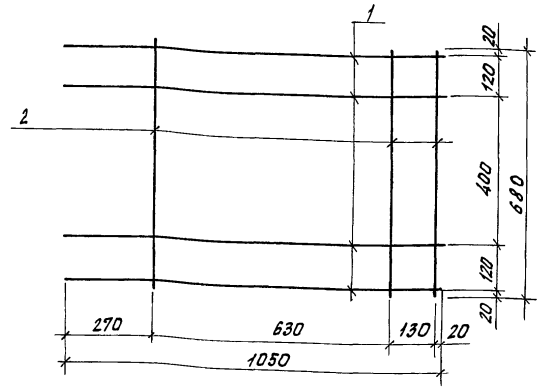

Формат	Зона	Поз.	Обозначение	Наименование	Кол.	Примечание
				Документация		
А3			КЖ1.Ц-ТТ	Технические требования		
				Детали		
Б4		1	КЖ1.Ц-17.00.01	ф8А-I ГОСТ 5781-82 ℓ=1050	4	0,41кг
Б4		2	КЖ1.Ц-17.00.02	ф8А-I ГОСТ 5781-82, ℓ=680	3	0,27кг

Привязан

Инв.№

Н.контр.	Бурдыкина		07.90
Гл.констр.	Лукин		06.07.90
Гл.спец.	Овсянников		06.07.90
Зав.гр.	Плахова		06.07.90
Вед.инж.	Нелидова		05.07.90
Инж.	Исаева		05.07.90
Пров.	Нелидова		05.07.90

810-1-35.90

КЖ1.Ц-17.00.00

Сетка С12

Стадия	Масса	Масштаб
РП	2,45	1:10
Лист	Листов 1	

ГИПРОНИСЕЛЬПРОМ г. Орел

Взам.инв.№ | Подпись и дата | Инв.№ подл.

Копировал Фомушкина Формат А4

Альбом 6

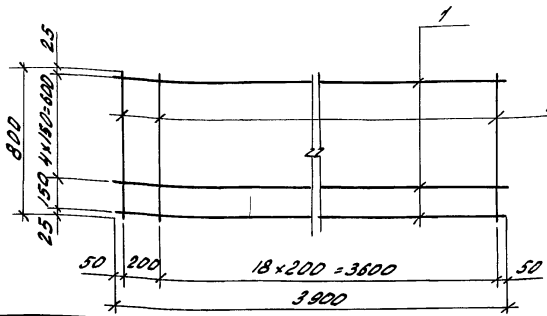

Формат	Зона	Поз.	Обозначение	Наименование	Кол.	Примечание
				Документация		
А3			КН1.И-ТТ	Технические требования		
				Детали		
Б4		1	КН1.И-18.00.01	ф10А-III ГОСТ 5781-82, ℓ=3900	8	2,4 кг
Б4		2	КН1.И-18.00.02	Проволока 4 ВР-I ГОСТ 6727-80, ℓ=800	20	0,07 кг

Привязан

Инв. N

Н. контр.	Бурдыкина		11.07.90
Гл. констр.	Лукин		26.06.90
Гл. спец.	Овсянников		26.06.90
Зав. гр.	Плахова		26.06.90
Вед. инж.	Нелидова		25.06.90
Инж.	Исаева		25.06.90
Пров.	Нелидова		25.06.90

Инв. N подл. | Подпись и дата | Взам. инв. N

810-1-35.90 КН1.И-18.00.00

Сетка С13

Стадия	Масса	Масштаб
РП	15.8	1:20
Лист	Листов 1	

ГИПРОНИСЕЛЬПРОМ г. Орел

Копировал Иноземцева Формат А4

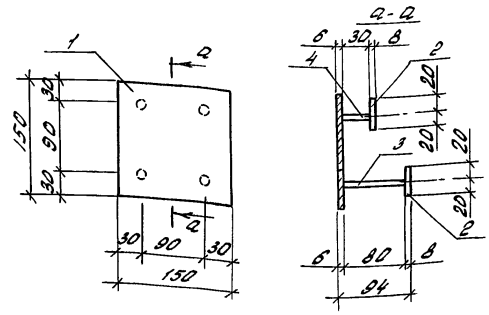

Формат	Зона	Поз.	Обозначение	Наименование	Кол.	Примечание
				Документация		
А3			КН1.И-ТТ	Технические требования		
				Детали		
Б4		1	КН1.И-19.00.01	Лист Б-ПН-НО-8 ГОСТ 19903-74 150×150 ВСт3пс6-1 ТУ 14-1-3023-80	1	1,1 кг
Б4		2	КН1.И-19.00.02	Лист Б-ПН-НО-8 ГОСТ 19903-74 40×40 ВСт3пс6-1 ТУ 14-1-3023-80	4	0,1 кг
Б4		3	КН1.И-19.00.03	ф8А-III ГОСТ 5781-82, ℓ=80	2	0,03 кг
Б4		4	КН1.И-19.00.04	ф8 А-III ГОСТ 5781-82, ℓ=30	2	0,01 кг

Сварку производить по ГОСТ 14098-85 тип Т2-Рф

Привязан

Инв. N

Н. контр.	Бурдыкина		11.07.90
Гл. констр.	Лукин		26.06.90
Гл. спец.	Овсянников		26.06.90
Зав. гр.	Плахова		26.06.90
Вед. инж.	Нелидова		25.06.90
Инж.	Исаева		25.06.90
Пров.	Нелидова		25.06.90

Инв. N подл. | Подпись и дата | Взам. инв. N

810-1-35.90 КН1.И-19.00.00

Изделие закладное МН8

Стадия	Масса	Масштаб
РП	1,58	1:50
Лист	Листов 1	

ГИПРОНИСЕЛЬПРОМ г. Орел

Копировал Иноземцева Формат А4

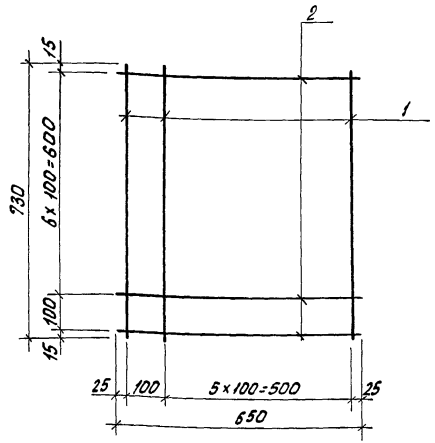

Формат	Зона	Поз.	Обозначение	Наименование	Кол.	Примечание
				Документация		
А3			КЖ1.У-ТТ	Технические требования		
				Детали		
Б4		1	КЖ1.У-20.00.01	ф10 А-III ГОСТ 5781-82, ℓ = 730	7	0,45 кг
Б4		2	КЖ1.У-20.00.02	ф10 А-III ГОСТ 5781-82, ℓ = 650	8	0,4 кг

Привязан

Инв.№

Взам.инв.№ | Подпись и дата | Инв.№ подл.

Н.контр.	Бурдыкина		07.90
Гл.констр.	Лукин		26.06.90
Гл.спец.	Овсянников		26.06.90
Зав.гр.	Плахова		26.06.90
Вед.инж.	Нелидова		25.06.90
Инж.	Исаева		25.06.90
Пров.	Нелидова		25.06.90

810-1-35.90 КЖ1.У-20.00.00

Сетка С14

Стадия	Масса	Масштаб
РП	6,35	1:10
Лист	Листов 1	

ГИПРОНИСЕЛЬПРОМ г. Орел

Копировал Фомушкина Формат А4

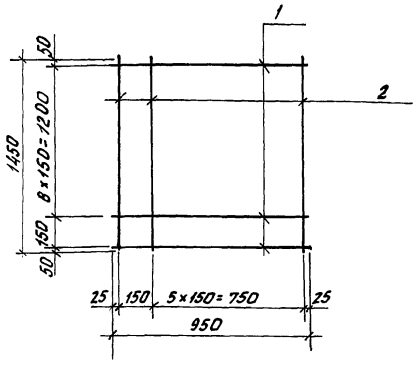

Формат	Зона	Поз.	Обозначение	Наименование	Кол.	Примечание
				Документация		
А3			КЖ1.У-ТТ	Технические требования		
				Детали		
Б4		1	КЖ1.У-21.00.01	ф10 А-III ГОСТ 5781-82, ℓ = 950	10	0,59 кг
Б4		2	КЖ1.У-21.00.02	ф10 А-III ГОСТ 5781-82, ℓ = 1450	7	0,89

Привязан

Инв.№

Взам.инв.№ | Подпись и дата | Инв.№ подл.

Н.контр.	Бурдыкина		07.90
Гл.констр.	Лукин		26.06.90
Гл.спец.	Овсянников		26.06.90
Зав.гр.	Плахова		26.06.90
Вед.инж.	Нелидова		25.06.90
Инж.	Исаева		25.06.90
Пров.	Нелидова		25.06.90

810-1-35.90 КЖ1.У-21.00.00

Сетка С15

Стадия	Масса	Масштаб
РП	12,13	1:20
Лист	Листов 1	

ГИПРОНИСЕЛЬПРОМ г. Орел

Копировал Фомушкина Формат А4

Альбом 6

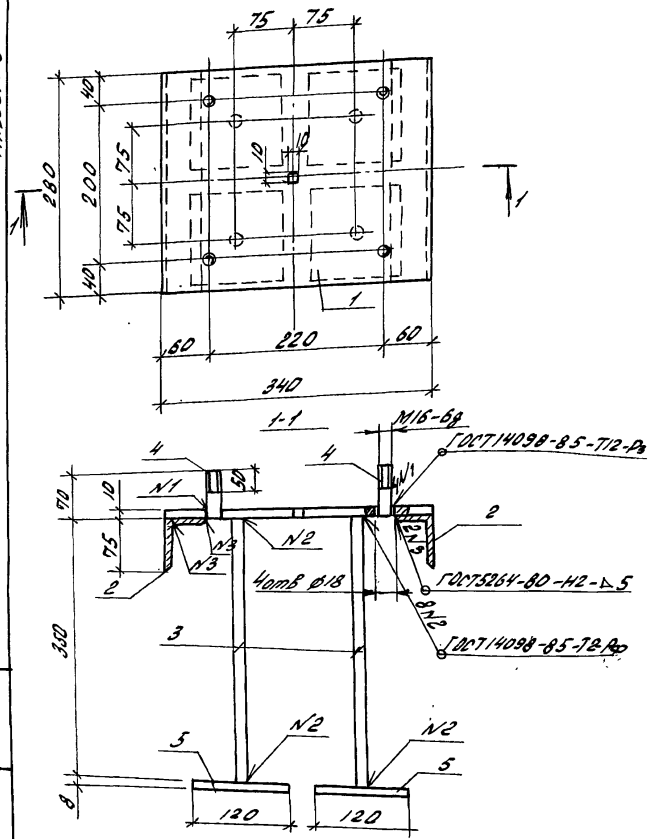

Формат	Зона	Поз.	Обозначение	Наименование	Кол.	Примечание
				Документация		
А3			КЖ 1.И-ТТ	Технические требования		
				Детали		
Б4		1	КЖ1.И-22.00.01	Лист Б-ПН-НО-10 ГОСТ 19903-74 / ВСт3пс6-1ТУ14-1-3023-80 280×340	1	7,47кг
Б4		2	КЖ1.И-22.00.02	Уголок 75×50×5 Б ГОСТ 8510-86 / Ст3пс5-1 ГОСТ 535-88		
				ℓ=280	2	1,34кг
Б4		3	КЖ1.И-22.00.03	⌀10А-III ГОСТ 5781-82 ℓ=350	4	0,22кг
Б4		4	КЖ1.И-22.00.04	⌀16А-III ГОСТ 5781-82 ℓ=70	4	0,11кг
Б4		5	КЖ1.И-22.00.05	Лист Б-ПН-НО 8 ГОСТ 19903-74 / ВСт3пс6-1ТУ14-1-3023-80		
				120×120	4	0,9кг

Н.контр	Гурдыкина		11.07.90
Гл.констр	Лукин		26.06.90
Гл.спец.	Овсянников		26.06.90
Зав.гр.	Плахова		26.06.90
Инж.	Станчина		25.06.90
Пров.	Нелидова		25.06.90

810-1-35.90 КЖ1.И-22.00.00

Изделие закладное МН11

Стадия	Масса	Масштаб
РП	15,07	1:5

Лист | Листов 1

ГИПРОНИСЕЛЬПРОМ г.Орел

Привязан

Инв.N

Инв.N подл. | Подпись и дата | Взам.инв.N

24457-08 32

Копировал Иноземцева

Формат А3

Альбом 6

Вид а-а

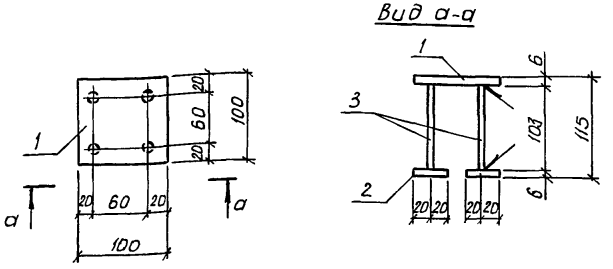

Формат	Зона	Поз.	Обозначение	Наименование	Кол.	Примечание
				Документация		
А3			КЖ1.И-ТТ	Технические требования		
				Детали		
Б4		1	КЖ1.И-23.00.01	Лист $\frac{Б\text{-}ПН\text{-}НО\text{-}Б\ ГОСТ19903\text{-}74}{Вст3пс5\text{-}1\ ТУ\ 14\text{-}1\text{-}3023\text{-}80}$ 100×100	1	0,47кг
Б4		2	КЖ1.И-23.00.02	Лист $\frac{Б\text{-}ЖН\text{-}НО\ Б\ ГОСТ19903\text{-}74}{Вст3пс5\text{-}1\ ТУ14\text{-}1\text{-}3023\text{-}80}$ 40×40	4	0,10кг
Б4		3	КЖ1.И-23.00.03	ф8А-II ГОСТ5781-82 ℓ=103	4	0,04кг

Сварку производить по ГОСТ 14098-85 тип Т2-Рф

Привязан

Инв.№

Н.контр.	Бурдыкина		1.07.90
Гл.констр	Лукин		26.06.90
Гл.спец.	Овсянников		26.06.90
Зав.гр.	Плахова		26.06.90
Инж.	Станчина		25.06.90
Пров.	Нелидова		25.06.90

810-1-35.90 КЖ1.И-23.00.00

Изделие закладное МН12

Стадия	Масса	Масштаб
РП	1,03	1:5
Лист	Листов 1	

ГИПРОНИСЕЛЬПРОМ г. Орел

Взам.инв.№ | Подп. и дата | Инв.№подл.

Копировал Дюканова Формат А4

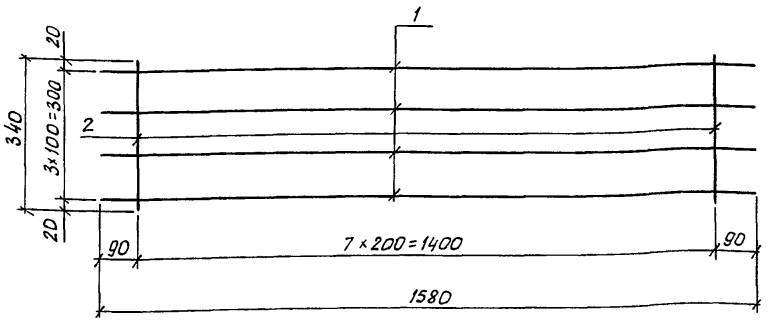

Формат	Зона	Поз.	Обозначение	Наименование	Кол.	Примечание
				Документация		
А3			КЖ1.И-ТТ	Технические требования		
				Детали		
Б4		1	КЖ1.И-24.00.01	ф10А-II ГОСТ5781-82 ℓ=1580	4	0,98кг
Б4		2	КЖ1.И-24.00.02	Проволока 4ВрI ГОСТ6727-80 ℓ=340	8	0,03кг

Привязан

Инв.№

Н.контр.	Бурдыкина		1.07.90
Гл.констр	Лукин		26.06.90
Гл.спец.	Овсянников		26.06.90
Зав.гр.	Плахова		26.06.90
Инж.	Станчина		25.06.90
Пров.	Нелидова		25.06.90

810-1-35.90 КЖ1.И-24.00.00

Сетка С 18

Стадия	Масса	Масштаб
РП	4,16	1:10
Лист	Листов 1	

ГИПРОНИСЕЛЬПРОМ г. Орел

Взам.инв.№ | Подпись и дата | Инв.№подл.

24457-08 33

Копировал Дюканова Формат А4

Альбом 6

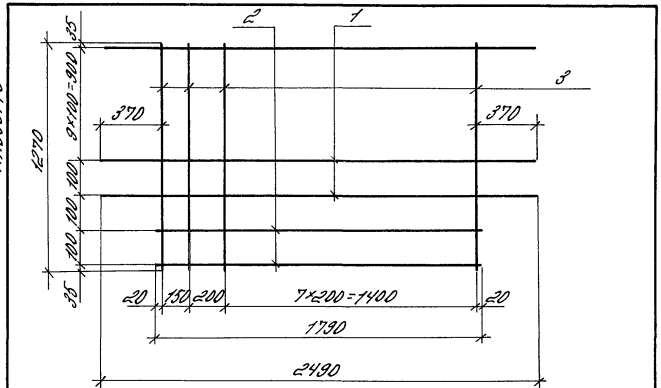

Формат	Зона	Поз.	Обозначение	Наименование	Кол.	Примечание
				Документация		
А3			КЖ1.И-ТТ	Технические требования		
				Детали		
Б4		1	КЖ1.И-25.00.01	ф12АIII ГОСТ 5781-82 ℓ=2490	11	2,21 кг
Б4		2	КЖ1.И-25.00.02	ф12АIII ГОСТ 5781-82 ℓ=1790	2	1,6 кг
Б4		3	КЖ1.И-25.00.03	ф12АIII ГОСТ 5781-82 ℓ=1270	10	1.13 кг

Привязан

Инв. №

Н.контр.	Бурдыкина	[signature]	11.07.90
Гл.констр.	Лукин	[signature]	26.06.90
Гл.спец.	Овсянников	[signature]	26.06.90
Зав.гр.	Плахова	[signature]	26.06.90
Инж.	Станчина	[signature]	25.06.90
Пров.	Нелидова	[signature]	25.06.90

810-1-35.90 КЖ1.И-25.00.00

Сетка С19

Стадия	Масса	Масштаб
РП	38.82	1:20

Лист | Листов 1

ГИПРОНИСЕЛЬПРОМ г. Орел

Взам. инв. № | Подпись и дата | Инв. № подл.

Копировал Варич Формат А4

Привязан

Инв. №

Взам. инв. № | Подпись и дата | Инв. № подл.

24457-08 34 Формат А4

Альбом 6

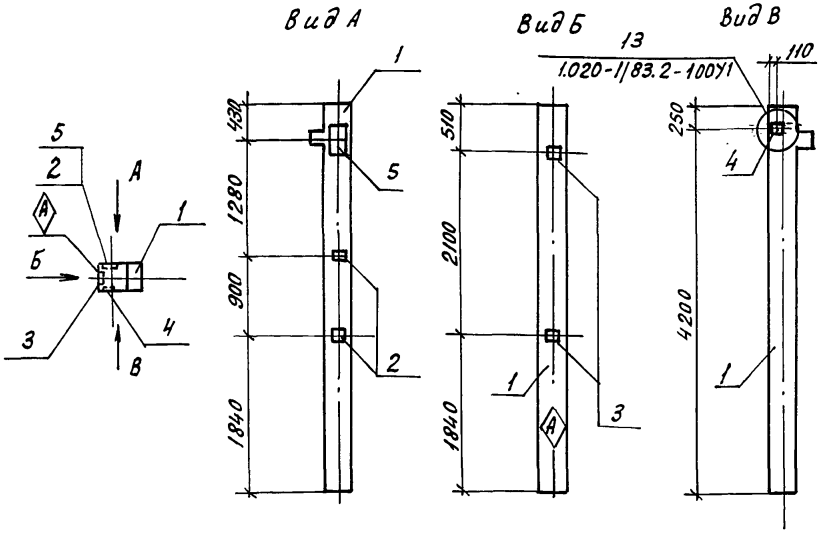

Формат	Зона	Поз.	Обозначение	Наименование	Кол.	Примечание
				Документация		
А3			КЖ 1.Н-ТТ	Технические требования		
				Сборочные единицы		
		1	1020-1/83.2-1 04-01	Колонна 1КО 3.36	1	
				Изделия закладные		
		2	1.020-1/83.2-15 24-07	МН34	2	
		3	1.020-1/83.2-15 24-06	МН33	2	
		4	1.020-1/83.2-15 24-08	МН40	1	
		5	1.020-1/83.2-15 26-01	МН28	1	

Ведомость расхода стали на дополнительные закладные изделия, кг

Марка элемента	Изделия закладные								Всего
	Арматура класса AIII				Прокат марки Вст3кп2				
	ГОСТ 5781-82				ГОСТ 103-76				
	ф8	ф12	ф14	Итого	-6×100	-8×150	-10×280	Итого	
1КО3.36-1	1,6	1,30	2,34	5,24	4,52	1,41	7,47	13,40	18,64

Н.контр.	Бурдыкина		12.09.90
Гл.констр.	Лукин		09.09.90
Гл.спец.	Овсянников		09.09.90
Вед.инж.	Миронова		09.09.90
Исполн.	Алферова		09.09.90
Пров.	Миронова		09.09.90

810-1-35.90 КЖ2.Н-01.00.00

Колонна К2

Стадия	Масса	Масштаб
РП	1018	1:50
Лист	Листов 1	

ГИПРОНИСЕЛЬПРОМ г.Орел

Привязан

Инв.№

Взам.инв.№ | Подпись и дата | Инв.№подл.

Копировал Куктинова Формат А3

Альбом 6

Рис. 1

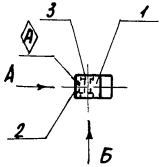

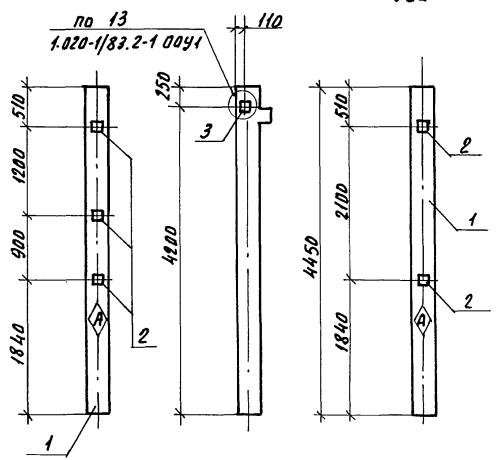

Рис. 2

остальное-см. рис. 1

Формат	Зона	Поз.	Обозначение	Наименование	кол. на испол. –	кол. на испол. -01	Примечание
				Документация			
А3			КН1.И-ТТ	Технические требования			
				Сборочные единицы			
		1	1.020-1/83.2-1 04-01	Колонна 1КО3.36	1	1	
				Изделия закладные			
		2	1.020-1/83.2-15 24-06	МН33	3	2	
		3	1.020-1/83.2-15 24-09	МН41	1	1	

Ведомость расхода стали на дополнительные закладные изделия, кг

Марка элемента	Изделия закладные								Всего
	Арматура класса А-III ГОСТ 5781-82				Прокат марки Вст3кп2 ГОСТ 103-76				
	ф8	ф12		Итого	6×100	8×150		Итого	
1КО3.36-2	1.2	1.04		2.24	3.39	2.82		6.21	8.45
1КО3.36-3	0.8	1.04		1.84	2.26	2.82		5.08	6.92

Обозначение	Марка по схеме	Наименование	Рис.
КН.И-02.00.00	К3	1КО3.36-2	1
-01	К4	3КО3.36-3	2

Н. контр.	Бурдыкина		20.09.90
Гл. констр.	Лукин		21.09.90
Гл. спец.	Овсянников		21.09.90
Вед. инж.	Миронова		21.09.90
Инж.	Алферова		20.09.90
Пров.	Миронова		21.09.90

810-1-35.90

КН2.И-02.00.00

Колонна (К3, К4)

Стадия	Масса	Масштаб
РП	1018	1:50
Лист	Листов 1	

ГИПРОНИСЕЛЬПРОМ г. Орел

Привязан

Инв. №

Инв. № подл. | Подпись и дата | Взам. инв. №

Копировал Николаева 24457-08 36 Формат А3

Альбом 6

Рис. 1

Вид А

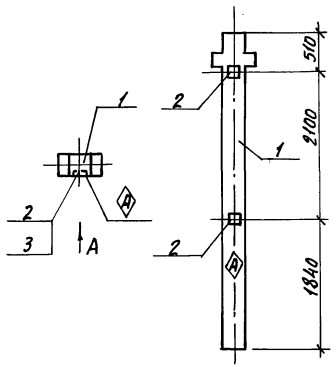

Рис. 2

Вид А

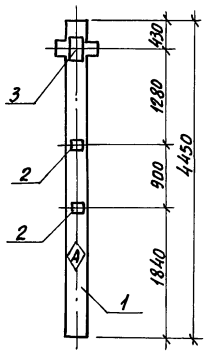

Формат	Зона	Поз.	Обозначение	Наименование	Кол. на испол. –	Кол. на испол. -01	Примечание
				Документация			
А3			КЖ1.И-ТТ	Технические требования			
				Сборочные единицы			
		1	1.020-1/83.2-1 04	Колонна 1КД 3.36	1	1	
		2	1.020-1/83.2-15 24-07	Изделие закладное МН34	2	2	
		3	1.020-1/83.2.15 26-01	Изделие закладное МН28	–	1	

Ведомость расхода стали на дополнительные закладные изделия, кг

Марка элемента	Изделия закладные									Всего
	Арматура класса А-III ГОСТ 5781-82					Прокат марки Вст3кп2 ГОСТ 103-76				
	Ф8	Ф12	Ф14		Итого	-6×100	-10×280		Итого	
1КД 3.36-1	0,8	—	—		0,8	2.26	—		2.26	3.06
1КД 3.36-2	0,8	0,18	2.34		3.32	2.26	7.47		9.73	13.05

Обозначение	Марка по схеме	Наименование	Рис.
КЖИ-03.00.00	К5	1КД 3.36-1	1
-01	К6	1КД 3.36-2	1

Привязан

Инв. N

Инв. N подл. | Подпись и дата | Взам. инв. N

Н. контр.	Бурдыкина		12.07.90
Гл. констр.	Лучкин		09.07.90
Гл. спец.	Овсянников		09.07.90
Зав. гр.	Миронова		09.07.90
Исполн.	Аферова		20.06.90
Пров.	Миронова		09.07.90

810-1-35.90 КЖ2.И-03.00.02

Колонна (К5, К6)

Стадия	Масса	Масштаб
РП	1035	1:50
Лист	Листов 1	

ГИПРОНИСЕЛЬПРОМ г. Орел

Копировал Николаева

Формат А4

Альбом 6

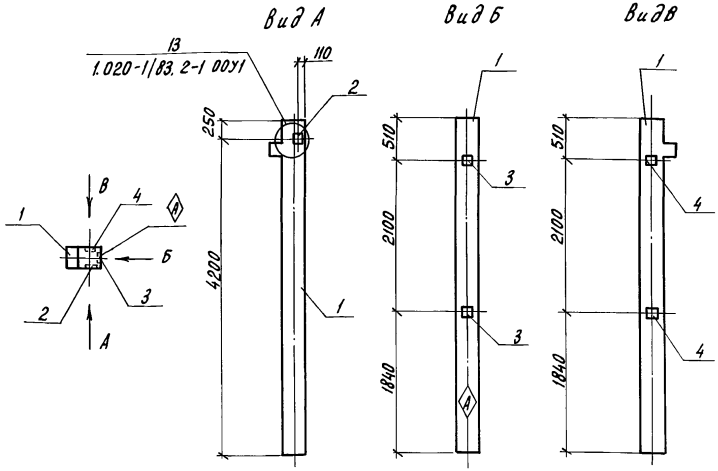

Формат	Зона	Поз.	Обозначение	Наименование	Кол.	Примечание
				Документация		
А3			КЖ 1. И-ТТ	Технические требования		
				Сборочные единицы		
		1	1.020-1/83. 2-1 04-01	Колонна 1КО 3.36	1	
				Изделия закладные		
		2	1.020-1/83. 2-15 24-08	МН40	1	
		3	1.020-1/83. 2-15 24-06	МН33	2	
		4	1.020-1/83. 2-15 24-07	МН34	2	

Ведомость расхода стали на дополнительные закладные изделия, кг

Марка элемента	Изделия закладные								Всего
	Арматура класса AIII ГОСТ 5781-82				Прокат марки Вст3кп2 ГОСТ 103-76				
	ф8	ф12		Итого	-6×100	-8×150		Итого	
1КО3.36-4	1.6	1.12		2.72	4.52	1.41		5.93	8.65

Н.контр.	Бурдыкина		10.90
Гл.констр.	Лукин		09.90
Гл.спец.	Овсянников		09.90
Ведущ.	Миронова		09.90
Исполн.	Алферова		10.90
Пров.	Миронова		09.90

Привязан

Инв.N

Инв.N подл. | Подпись и дата | Взам.инв.N

810-1-35.90

КЖ 2. И-04.00.00

Колонна К7

Стадия	Масса	Масштаб
РП	1018	1:50
Лист	Листов 1	

ГИПРОНИСЕЛЬПРОМ г.Орел

Копировал Перелыгина

Формат А4

Альбом 6

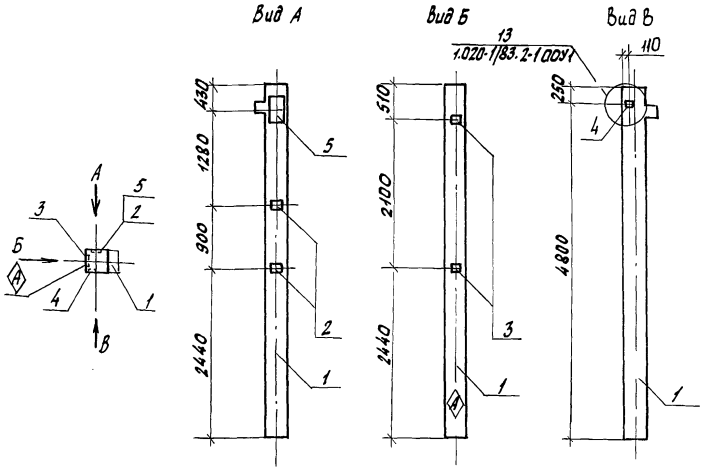

Формат	Зона	Поз.	Обозначение	Наименование	Кол.	Примечание
				Документация		
А3			КЖ1.С-ТТ	Технические требования		
				Сборочные единицы		
		1	1.020-1/83.2-1 05-01	Колонна 1КО3.42	1	
				Изделия закладные		
		2	1.020-1/83.2-15 24-07	МН34	2	
		3	1.020-1/83.2-15 24-06	МН33	2	
		4	1.020-1/83.2-15 24-08	МН40	1	
		5	1.020-1/83.2-15 26-01	МН28	1	

Ведомость расхода стали на дополнительные закладные изделия, кг

Марка элемента	Изделия закладные								Всего
	Арматура класса AIII ГОСТ 5781-82				Прокат марки Вст3кп2 ГОСТ 103-76				
	Ф8	Ф12	Ф14	Итого	-6×100	-8×150	-10×280	Итого	
1КО3.42-1	1,60	1,30	2,34	5,24	4,52	1,41	7,47	13,40	18,64

Н. контр.	Бурдыкина			810-1-35.90	КЖ2.И-05.00.00
Гл. констр.	Лукин				
Гл. спец.	Иванников				
Зав. гр.	Миронова			Колонна К8	Стадия: РП; Масса: 1153; Масштаб: 1:50
Исполн.	Алферова				Лист; Листов 1
Пров.	Миронова				ГИПРОНИСЕЛЬПРОМ г. Орел

Привязан

Инв. №

Взам. инв. №

Подпись и дата

Инв. № подл.

Копировал Фомушкина

Формат А4

Альбом 6

Вид А

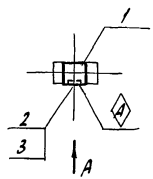

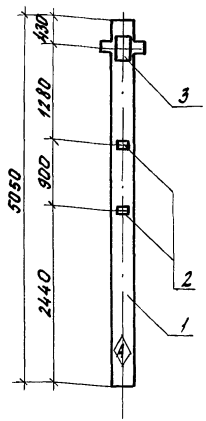

Формат	Зона	Поз.	Обозначение	Наименование	Кол.	Примечание
				Документация		
А3			КЖ1.И-ТТ	Технические требования		
				Сборочные единицы		
		1	1.020-1/83.2-1 05	Колонна 1КД 3.42	1	
				Изделия закладные		
		2	1.020-1/83.2-15 24-07	Изделие закладное МН34	2	
		3	1.020-1/83.2-15 26-01	Изделие закладное МН28	1	

Ведомость расхода стали на дополнительные закладные изделия, кг

Марка элемента	Детали закладные									Всего
	Арматура класса А-III ГОСТ 5781-82					Прокат марки Вст3кп2 ГОСТ 103-76				
	Ф8	Ф12	Ф14		Итого	-6×100	-10×280		Итого	
1КД 3.42-1	0,8	0,18	2,34		3,32	2,26	7,47		9,73	13,05

Привязан

Инв.№

Н.контр.	Бурдыкина		03.90
Гл.констр.	Лукин		03.90
Гл.спец.	Овсянников		03.90
Вед.инж.	Миронова		03.90
Исполн.	Алферова		03.90
Пров.	Миронова		03.90

810-1-35.90 КЖ2.И-06.00.00

Колонна К9

Стадия	Масса	Масштаб
РП	1170	1:50
Лист	Листов 1	

ГИПРОНИСЕЛЬПРОМ г. Орел

Инв.№ подл. | Подпись и дата | Взам.инв.№

24457-08 40

Копировал Фомушкина

Формат А4

Альбом

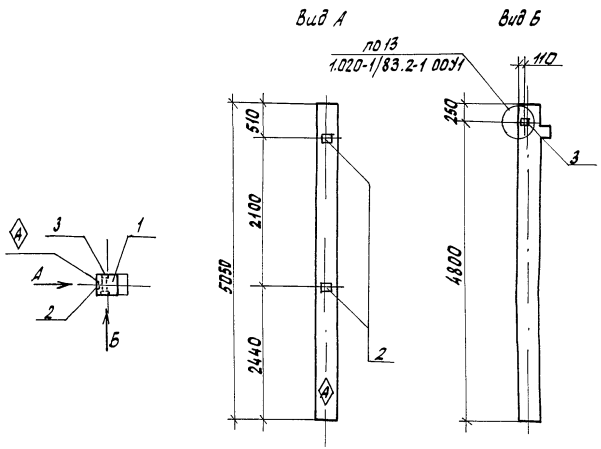

Формат	Зона	Поз.	Обозначение	Наименование	Кол	Примечание
				Документация		
А3			КЖ1.И-ТТ	Технические требования		
				Сборочные единицы		
		1	1.020-1/83.2-1 05	Колонна 1КО3.42	1	
				Изделия закладные		
		2	1.020-1/83.2-15 24-06	МН33	2	
		3	1.020-1/83.2-15 24-09	МН41	1	

Ведомость расхода стали на дополнительные закладные изделия, кг

Марка элемента	Изделия закладные								Всего
	Арматура класса А-III ГОСТ 5781-82				Прокат марки Вст3 кп2 ГОСТ 103-76				
	ф8	ф12		Итого	-6×100	-8×150		Итого	
1КО 3.42-2	0,8	1,04		1,84	2,26	2,82		5,08	6,92

Н. контр.	Бурдыкина		20.09
Гл. констр.	Лукин		09.09
Гл. спец.	Овсянников		09.09
Вед. инж.	Миронова		09.09
Исполн.	Алферова		20.09
Пров.	Миронова		09.09

Привязан

Инв. №

810-1-35.90

КЖ2.И-07.00.00

Колонна К10

Стадия	Масса	Масштаб
РП	1170	1:50
Лист	Листов 1	

ГИПРОНИСЕЛЬПРОМ г. Орел

Инв. № подл. | Подпись и дата | Взам. инв. №

Копировал Фомушкина

Формат А4

Альбом 6

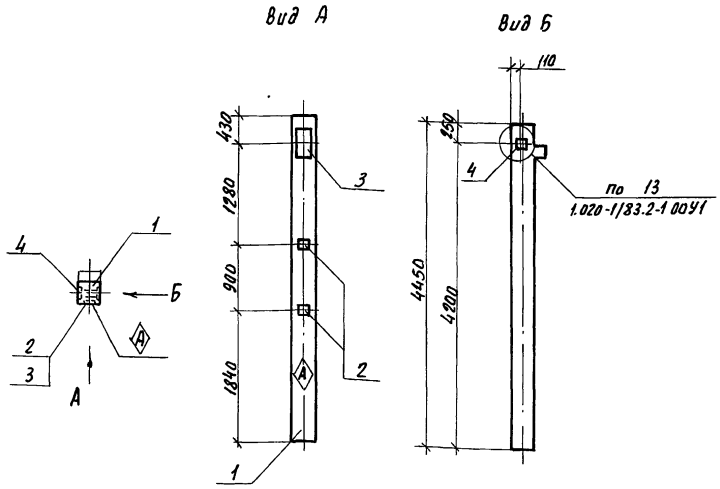

Формат	Зона	Поз.	Обозначение	Наименование	Кол.	Примечание
				Документация		
А3			КЖ1.И-ТТ	Технические требования		
				Сборочные единицы		
		1	1.020-1/83.2-1 04-01	Колонна 1К03.36	1	
				Изделия закладные		
		2	1.020-1/83.2-1 24-06	МН 33	2	
		3	1.020-1/83.2-1 25-01	МН 26	1	
		4	1.020-1/83.2-1 24-09	МН 41	1	

Ведомость расхода стали на дополнительные закладные изделия, кг

Марка элемента	Изделия закладные										
	Арматура класса					Прокат марки					Всего
	А-IV					В ст3 кп2					
	ГОСТ 5781-82					ГОСТ 103-76					
	Ф8	Ф12	Ф14		Итого	-6×100	-8×150	-10×270		Итого	
1К03.36-5	0,8	1,22	3,12		5,14	2,26	2,82	8,48		13,56	18,70

Н.контр	Бурдыкина		12.07.90
Гл.констр	Лукин		02.07.90
Гл.спец	Овсянников		02.07.90
Вед.инж	Миронова		09.07.90
Инж.	Алферова		09.07.90
Пров.	Миронова		09.07.90

810-1-35.90 КЖ2.И-08.00.00

Колонна К12

Стадия	Масса	Масштаб
РП	1170	1:50

Лист | Листов 1

ГИПРОНИСЕЛЬПРОМ г. Орел

Привязан

Инв. №

Инв.N подл. | Подпись и дата | Взам.инв.N

Копировал Николаева 24457-08 42 Формат А4

Альбом 6

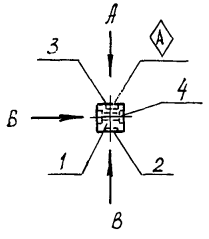

Вид А

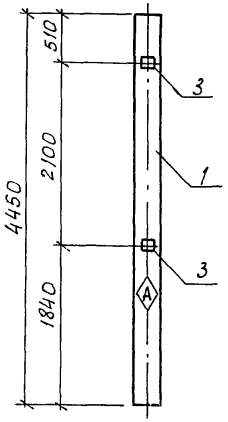

Вид Б

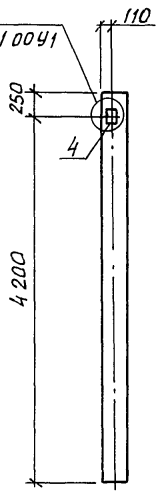

Вид В

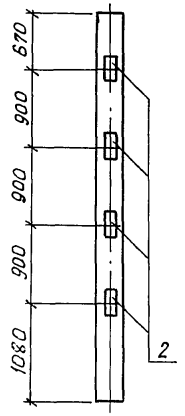

Формат	Зона	Поз.	Обозначение	Наименование	Кол.	Примечание
				Документация		
А3			КЖ1.И-ТТ	Технические требования		
				Сборочные единицы		
		1	1.020-1/83 2-1 04-02	Колонна 1К 3.36	1	
				Изделия закладные		
		2	1.020-1/83 2-15 23	МН13	4	
		3	1.020-1/83 2-15 24-06	МН33	2	
		4	1.020-1/83 2-15 24-09	МН41	1	

Ведомость расхода стали на дополнительные закладные изделия, кг

Марка элемента	Изделия закладные										Всего
	Арматура класса А-III ГОСТ 5781-82					Прокат марки ВСт3кп2 ГОСТ 103-76					
	Ф8	Ф12	Ф16		Итого	-8х100	-8х150	-12х150		Итого	
1К 3.36-1	0,8	2,08	12,24		15,12	2,26	2,82	16,4		21,48	33,72

Н.контр.	Бурдыкина		12.07.90
Гл.констр.	Лукин		12.07.90
Гл.спец.	Овсянников		09.07.90
Вед.инж.	Миронова		09.07.90
Инж.	Алферова		04.07.90
Пров.	Миронова		09.07.90

810-1-35.90 КЖ2.И-09.00.00

Колонна К13

Стадия	Масса	Масштаб
РП	1001	1:50
Лист	Листов 1	

ГИПРОНИКЕЛЬПРОМ г.Орел

Привязан

Инв.№

Взам.инв.№ | Подпись и дата | Инв.№ подл.

Копировал Дюканова Формат А4

Альбом 6

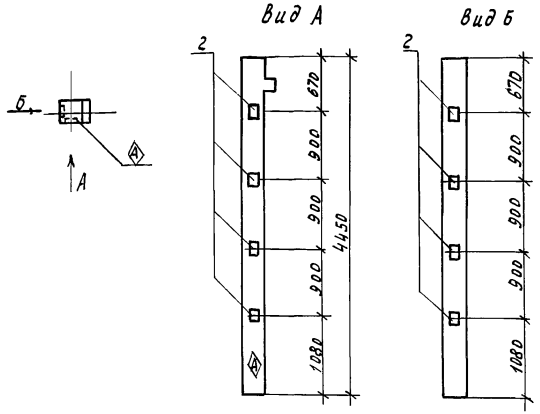

Формат	Зона	Поз.	Обозначение	Наименование	Кол.	Примечание
				Документация		
А3			КЖ1.И-ТТ	Технические требования		
				Сборочные единицы		
		1	1020-1/83-2-1 ОЧ-01	Колонна 1КО-3.36	1	
		2	1.020-1/83 2-15 23	Изделие закладное МН13	4	

Ведомость расхода стали на дополнительные закладные изделия, кг

Марка элемента	Изделия закладные									Всего
	Арматура класса А-III ГОСТ 5781-82					Прокат марки Вст3 кп2 ГОСТ 103-76				
	ф12	ф16			Итого	-12×150			Итого	
1КО 3.36-6	2.08	24.48			26.56	32.80			32.80	59.36

Н.контр.	Бурдыкина		07.92
Гл. конст.	Лукин		07.92
Гл. спец.	Овчинников		07.92
Вед.инж.	Миронова		07.92
Техник	Гертан		05.92
Пров.	Миронова		07.92

810-1-35.90		КЖ2.И-10.00.00	
Колонна К14		Стадия	Масса	Масштаб
		Р.П.	1170	1:50
		Лист	Листов 1
		ГИПРОНИСЕЛЬПРОМ г. Орел	

Привязан

Инв.№

Инв.№ подл. | Подпись и дата | Взам.инв.№

Копировал Муратова

24457-08 44

Формат А4

Альбом 6

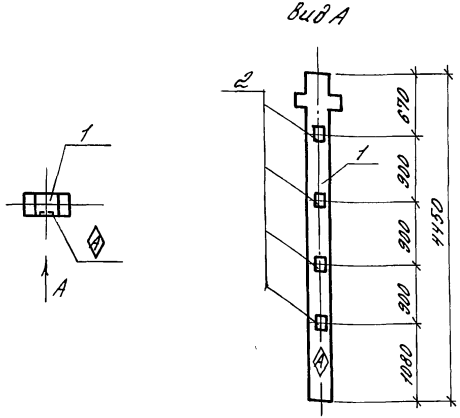

Формат	Зона	Поз.	Обозначение	Наименование	Кол.	Примечание
				Документация		
А3			КЖ1.И-ТТ	Технические требования		
				Сборочные единицы		
		1	1.020-1/83.2-1 04	Колонна 1КД3.36	1	
		2	1.020-1/83.2-15 23	Изделие закладное МН13	4	

Ведомость расхода стали на дополнительные закладные изделия, кг

Марка элемента	Изделия закладные									Всего
	Арматура класса А-III ГОСТ 5781-82					Прокат марки Вст3кп2 ГОСТ 103-76				
	ф12	ф16			Итого	12+150			Итого	
1КД3.36-3	1.04	12.24			13.28	16.40			16.40	29.68

Н.контр.	Бурдыкина		12.97.90
Гл.констр.	Лукин		09.07.90
Гл.спец.	Овсянников		09.07.90
Вед.инж.	Миронова		09.07.90
Пров.	Несмиянова		20.06.90

810-1-35.90 КЖ2.И-11.00.00

Колонна К15

Стадия	Масса	Масштаб
Р.П.	1035	1:50
Лист	Листов 1	

ГИПРОНИСЕЛЬПРОМ г.Орел

Привязан

Инв.№

Инв.№ подл. | Подпись и дата | Взам.инв.№

24457-08 45

копировал Варич Формат А4

Альбом 5

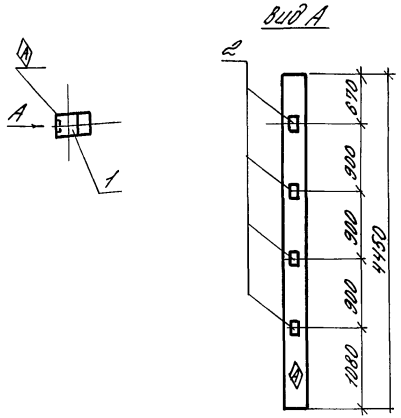

Формат	Зона	Поз.	Обозначение	Наименование	Кол.	Примечание
				Документация		
А3			КЖИ.С-ТТ	Технические требования		
				Сборочные единицы		
		1	1.020-1/83.2-1 04-01	Колонна 1КО 3.36	1	
		2	1.020-1/83.2-15 23	Изделие закладное МН3	4	

Ведомость расхода стали на дополнительные закладные изделия, кг

Марка элемента	Изделия закладные									Всего
	Арматура класса А-III ГОСТ 5781-82					Прокат марки Вст3 кп2 ГОСТ 103-76				
	Ø12	Ø16			Итого	12÷150			Итого	
1КО 3.36-7	1.04	12.24			13.28	16.40			16.40	29.68

Привязан

Инв. N

Н. контр.	Бурлыкина		07.92
Гл. констр.	Луксин		08.92
Гл. спец.	Овсянников		08.92
Ведущ. инж.	Миронова		07.92
Техник	Герман		07.92
Пров.	Миронова		07.92

810-1-35.90 КЖ2И-12.00.00

Колонна К16

Стадия	Масса	Масштаб
Р.Д.	1170	1:50
Лист	Листов 1	

ГИПРОНИСЕЛЬПРОМ г. Орел

Копировал Варич Формат А4

Альбом 6

Формат	Зона	Поз.	Обозначение	Наименование	Кол.	Примечание
				Документация		
А3			КЖ1.И-ТТ	Технические требования		
				Сборочный чертеж		
				Сборочные единицы		
		1	1.041.1-3.6-Д1	Плита ПРС 56.15-8АтIVс	1	
		2	1.400-15 вып.1 540-01	Изделие закладное МН540,		
				е=250	4	
			Переменные данные	для исполнения		
				КЖ2.И-13.00.00		
				Сборочные единицы		
А3		3	КЖ2.И-13.01.00	Сетка С1	1	
				КЖ2.И-13.00.00-01		
				Сборочные единицы		
А3		3	КЖ2.И-13.01.00-01	Сетка С2	1	
				КЖ2.И-13.00.00-02		
				(То же, как для		
				КЖ2.И-13.00.00-01)		

Привязан

Инв.№

Взам.инв.№ | Подпись и дата | Инв.№ подл.

Н.контр.	Бурдыкина		10.07.90
Гл.констр.	Лукин		10.07.90
Гл.спец.	Овсянников		09.07.90
Вед.инж.	Миронова		09.07.90
Инж.	Алферова		27.06.90
Пров.	Нестиянова		09.07.90

КЖ2.И-13.00.00

Плита (П5, П6, П8...П13)

Стадия	Лист	Листов
РП	1	2

ГИПРОНИСЕЛЬПРОМ г.Орел

Копировал Дюканова Формат А4

Формат	Зона	Поз.	Обозначение	Наименование	Кол.	Примечание
				КЖ2.И-13.00.00-03		
				(То же, как для		
				КЖ2.И-13.00.00-01)		
				КЖ2.И-13.00.00-04		
				(То же, как для		
				КЖ2.И-13.00.00)		
				КЖ2.И-13.00.00-05		
				(То же, как для		
				КЖ2.И-13.00.00)		
				КЖ2.И-13.00.00-06		
				(То же, как для		
				КЖ2.И-13.00.00)		
				КЖ2.И-13.00.00-07		
				(То же, как для		
				КЖ2.И-13.00.00)		

Привязан

Инв.№

Взам.инв.№ | Подпись и дата | Инв.№ подл.

810-1-35.90	КЖ2.И-13.00.00

Лист 2

Копировал Дюканова Формат А4

Альбом 6

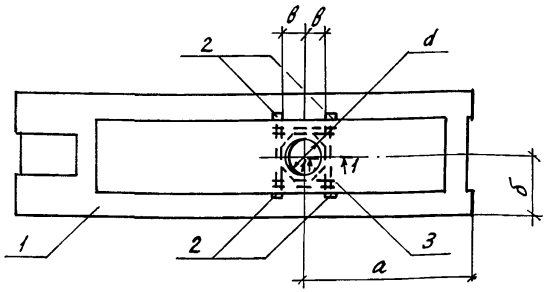

1-1
М1:10

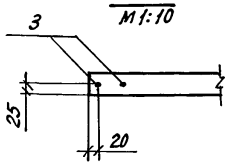

Ведомость расхода стали на дополнительные закладные изделия, кг

Марка элемента	Изделия арматурные				Изделия закладные							Общий расход
	Арматура класса А III ГОСТ 5781-82			Всего	Арматура класса А III ГОСТ 5781-82			Прокат марки Ст3пс 5-1 ГОСТ 8510-86			Всего	
	Ф6		Итого		Ф8		Итого	ЦОО×63×6		Итого		
ПРС 56.15-8АтIVС-1	1,28		1,28	1,28	1,60		1,60	7,53		7,53	9,13	10,41
ПРС 56.15-8АтIVС-2	1,52		1,52	1,52	1,60		1,60	7,53		7,53	9,13	10,65
ПРС 56.15-8АтIVС-4	1,52		1,52	1,52	1,60		1,60	7,53		7,53	9,13	10,65
ПРС 56.15-8АтIVС-5	1,52		1,52	1,52	1,60		1,60	7,53		7,53	9,13	10,65
ПРС 56.15-8АтIVС-6	1,28		1,28	1,28	1,60		1,60	7,53		7,53	9,13	10,41
ПРС 56.15-8АтIVС-7	1,28		1,28	1,28	1,60		1,60	7,53		7,53	9,13	10,41
ПРС 56.15-8АтIVС-8	1,28		1,28	1,28	1,60		1,60	7,53		7,53	9,13	10,41
ПРС 56.15-8АтIVС-9	1,28		1,28	1,28	1,60		1,60	7,53		7,53	9,13	10,41

Обозначение	Марка по схеме	Наименование	а мм	б мм	в мм	d мм
КЖ2.Н-13.00.00	П5	ПРС56.15-8АтIVЄ1	825	745	175	400
-01	П6	ПРС56.15-8АтIVЄ2	825	745	325	700
-02	П8	ПРС56.15-8АтIVЄ4	2075	745	325	700
-03	П9	ПРС56.15-8АтIVЄ5	1825	745	325	700
-04	П10	ПРС56.15-8АтIVЄ6	2075	745	175	400
-05	П11	ПРС56.15-8АтIVЄ7	3825	930	175	400
-06	П12	ПРС56.15-8АтIVЄ8	675	930	175	400
-07	П13	ПРС56.15-8АтIVЄ9	3175	745	175	400

Н.контр.	Бурдыкина		12.07.90
Гл.констр.	Лукин		08.07.90
Гл.спец.	Овсянников		09.07.90
Вед.инж.	Миронова		09.07.90
Инж.	Алферова		05.07.90
Пров.	Несмиянова		09.07.90

810-1-35.90 КЖ2.Н-13.00.00 СБ

Плита (П5, П6, П8... П13)
Сборочный чертеж

Стадия	Масса	Масштаб
РП	2890	1:50

Лист | Листов 1

ГИПРОНИСЕЛЬПРОМ г.Орел

Привязан

Инв.N

Инв.N подл. | Подпись и дата | Взам. инв.N

24457-08 48

Копировал Кухтинова

Альбом 6

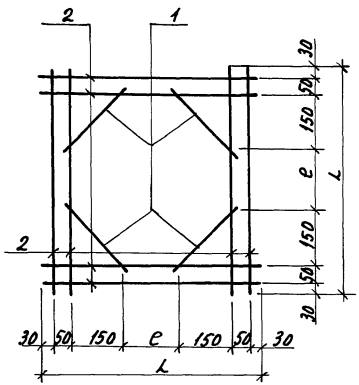

Обозначение	Марка	L, мм	c, мм	Масса, кг
КН2.И-13.01.00	с1	600	140	1.28
-01	с2	720	260	1.52

Формат	Зона	Поз.	Обозначение	Наименование	Кол.	Примечан
				Документация		
А3			КН1.И-ТТ	Технические требования		
				Детали		
БЧ		1	КН2.И-13.01.01	ФбАIII ГОСТ 5781-82, ℓ=250	4	0.06кг
			Переменные данные	для исполнений		
				КН2.И-13.01.00		
				Детали		
БЧ		2	КН2.И-13.01.02	ФбАIII ГОСТ 5781-82 ℓ=600	8	0.13кг
				КН2.И-13.01.00-01		
				Детали		
БЧ		2	КН2.И-13.01.02-01	ФбАIII ГОСТ 5781-82 ℓ=720	8	0.16кг

Н.контр	Бурдыкина		20.07.90
Гл.констр	Лукин		20.07.90
Гл.спец	Овсянников		20.07.90
Вед.инж	Миронова		20.07.90
Инж.	Алферова		20.06.90
Пров.	Нестиярова		20.06.90

810-1-35.90

КН2.И-13.01.00

Сетка (С1, С2)

Стадия	Масса	Масштаб
РП	см. табл.	1:10
Лист	Листов 1	

ГИПРОНИСЕЛЬПРОМ г. Орел

Привязан

Инв. N подл. | Подпись и дата | Взам. инв. N

Инв. N

Альбом 6

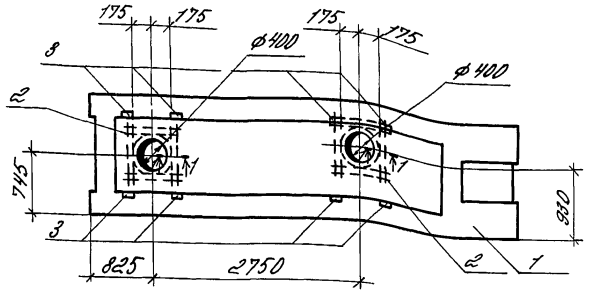

1-1
М1:10

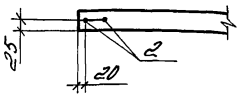

Формат	Зона	Поз.	Обозначение	Наименование	Кол.	Примечание
				Документация		
А3			КЖ1.И-ТТ	Технические требования		
				Сборочные единицы		
		1	1.041.1-3.6-Д1	Плита ПРС 56.15-8АтIVС	1	
А3		2	КЖ2.И-14.01.00	Сетка С1	2	
		3	1.400-15 в.1 540-01	Изделие закладное		
				МН 540, ℓ=250	8	

Ведомость расхода стали на дополнительные закладные изделия, кг

Марка элемента	Изделия арматурные				Изделия закладные							Общий расход
	Арматура класса			Всего	Арматура класса			Прокат марки			Всего	
	АIII				АIII			Ст3пс 5-1				
	ГОСТ 5781-82				ГОСТ 5781-82			ГОСТ 8510-88				
	ф6		Итого		ф8		Итого	Д100×63×6		Итого		
ПРС 56.15-8АтIVС-3	2.56		2.56	2.56	3.20		3.20	15.06		15.06	18.26	20.82

Н.контр.	Бурдыкина	[подпись]	12.07.90
Гл.констр.	Лукин	[подпись]	09.07.90
Гл.спец.	Овсянников	[подпись]	09.06.90
Вед.инж.	Миронова	[подпись]	09.06.90
Инж.	Алферова	[подпись]	03.07.90
Пров.	Несмиянова	[подпись]	09.07.90

810-1-35.90 КЖ2.И-14.00.00

Плита П7

Стадия	Масса	Масштаб
РП	2890	1:50

Лист | Листов 1

ГИПРОНИСЕЛЬПРОМ г. Орел

Привязан

Инв. №

Инв. № подл. | Подпись и дата | Взам. инв. №

24457-08 50 копировал Варич Формат А3

Альбом 6

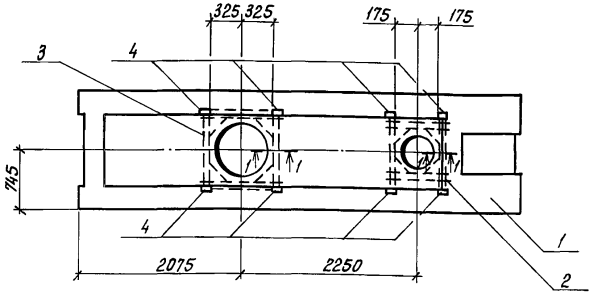

1-1
М1:10

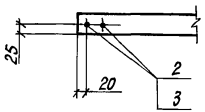

Формат	Зона	Поз.	Обозначение	Наименование	Кол.	Примечание
				Документация		
А3			КЖ1.И-ТТ	Технические требования		
				Сборочные единицы		
		1	1.041.1-3.6-Д1	Плита ПРС 56.15-8Атv̄с	1	
А3		2	КЖ2.И-13.01.00	Сетка С1	1	
А3		3	КЖ2.И-13.01.00-01	Сетка С2	1	
		4	1.400-15 в.1 540-01	Изделие закладное МН 540, ℓ=250	8	

Ведомость расхода стали на дополнительные закладные изделия, кг

Марка элемента	Изделия арматурные			Всего	Изделия закладные					Всего	Общий расход
	Арматура класса AIII ГОСТ 5781-82				Арматура класса AIII ГОСТ 5781-82			Прокат марки Ст3пс5-1 ГОСТ 8510-86			
	ф6		Итого		ф8		Итого	Швеллер №5П	Итого		
ПРС 56.15-8Атv̄-10	2,80		2,80	2,80	3,20		3,20	15,06	15,06	18,26	21,06

Н.контр.	Бурдыкина		12.07.90
Гл.констр.	Лукин		09.07.90
Гл.спец.	Овсянников		09.07.90
Вед.инж.	Миронова		09.07.90
Инж.	Алферова		27.06.90
Пров.	Несмиянова		09.07.90

810-1-35.90 КЖ2.И-15.00.00

Плита П14

Стадия	Масса	Масштаб
РП	2890	1:50
Лист	Листов 1	

ГИПРОНИСЕЛЬПРОМ г.Орел

Привязан

Инв.N

Инв.N подл. | Подпись и дата | Взам.инв.N

24457-08 51

Копировал Перелыгина

Формат А4

Альбом 6

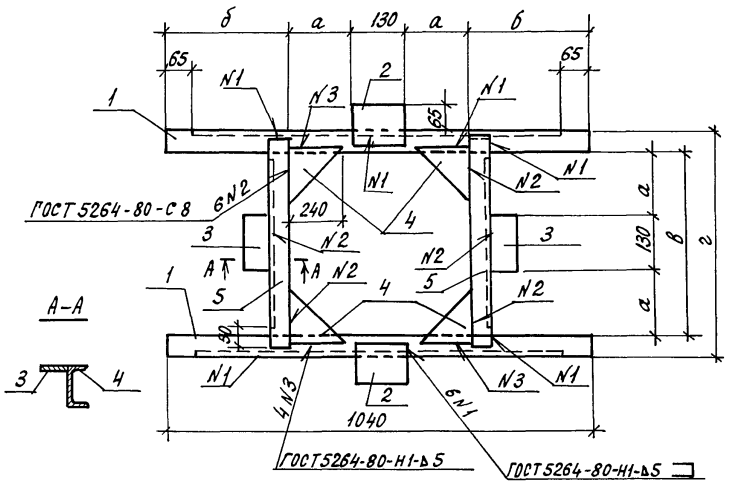

Обозначение	Марка	а, мм	б, мм	в мм	г, мм	Масса, кг
КЖ 2.Н-16.00.00	КБ1	155	300	440	532	39,26
-01	КБ2	305	150	740	832	44,34

Формат	Зона	Поз.	Обозначение	Наименование	Кол.	Примечание
				Документация		
А3			КЖ1.Н-ТТ	Технические требования		
				Детали		
Б4		1	КЖ2.Н-16.00.01	Швеллер 10-В ГОСТ 8240-89 ℓ=1040 Ст3пс5-1 ГОСТ 535-88	2	8,93 кг
Б4		2	КЖ2.Н-16.00.02	Лист Б-ПН-НО-10 ГОСТ 19903-74 100×130 ВСт3пс6-1 ТУ 14-1-3023-80	2	1,02 кг
Б4		3	КЖ2.Н-16.00.03	Лист Б-ПН-НО-10 ГОСТ 19903-74 65×130 ВСт3пс6-1 ТУ 14-1-3023-80	2	0,66 кг
Б4		4	КЖ2.Н-16.00.04	Лист Б-ПН-НО-10 ГОСТ 19903-74 240×240 ВСт3пс6-1 ТУ 14-1-3023-80	4	2,26 кг
			Переменные данные для исполнения			
				КЖ2.Н-16.00.00		
				Детали		
Б4		5	КЖ2.Н-16.00.05	Швеллер 10-В ГОСТ 8240-89 ℓ=520 Ст3пс5-1 ГОСТ 535-88	2	4,5 кг
				КЖ2.Н-16.00.00-01		
				Детали		
Б4		5	КЖ2.Н-16.00.05-01	Швеллер 10-В ГОСТ 8240-89 ℓ=820 Ст3пс5-1 ГОСТ 535-88	2	7,04 кг

Н. контр.	Бурдыкина		12.07.90
Гл. констр.	Лукин		12.07.90
Гл. спец.	Овсянников		12.07.90
Вед. инж.	Миронова		12.07.90
Инж.	Алферова		18.05.90
Пров.	Несмиянова		20.06.90

810-1-35.90 КЖ2.Н-16.00.00

Клетка балочная (КБ1, КБ2)

Стадия	Масса	Масштаб
РП	см. табл.	1:10
Лист	Листов 1	

ГИПРОНИСЕЛЬПРОМ г. Орел

Привязан

Инв. N подл. | Подпись и дата | Взам. инв. N

Инв. N

Копировал Кухтинова Формат А3

Альбом 6

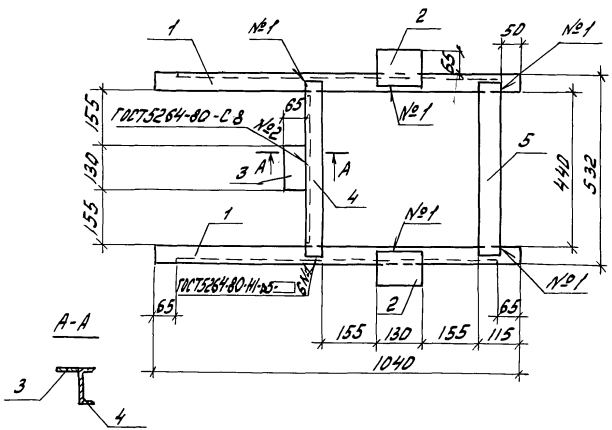

Формат	Зона	Поз	Обозначение	Наименование	Кол.	Примечание
				Документация		
А3			КЖ1.И-ТТ	Технические требования		
				Детали		
Б4		1	КЖ2.И-17.00.01	Швеллер 10-В1ГОСТ8240-89 ℓ=1040 Ст3пс5-1ГОСТ535-88	2	8,93кг
Б4		2	КЖ2.И-17.00.02	Лист Б-ПН-НО-10ГОСТ19903-74 100×130 ВСт3пс6-1ТУ14-1-3023-80	2	1.02кг
Б4		3	КЖ2.И-17.00.03	Лист Б-ПН-НО-10ГОСТ19903-74 65×130 ВСт3пс6-1ТУ14-1-3023-80	1	0,66кг
Б4		4	КЖ2.И-17.00.04	Швеллер 10-В1ГОСТ8240-89 ℓ=520 Ст3пс5-1ГОСТ535-88	1	4,5кг
Б4		5	КЖ2.И-17.00.05	Лист Б-ПН-НО-10ГОСТ19903-74 80×520 ВСт3пс6-1ТУ14-1-3023-80	1	3,26кг

Н.контр	Буровыкина		12.07.90
Гл.конст	Лукин		09.06.90
Гл.спец	Овсянников		09.06.90
Вед.инж	Миронова		09.06.90
Инж.	Алферова		09.06.90
Пров	Несманова		20.04.90

810-1-35.90

КЖ2.И-17.00.00

Клетка балочная КБ3

Стадия	Масса	Масштаб
РП	28,32	1:10
Лист	Листов 1	

ГИПРОНИСЕЛЬПРОМ г. Орел

Привязан

Инв.№

Инв.№подл. | Подпись и дата | Взам.инв.№

Копировал Иноземцева Формат А4

Альбом 6

Рис.1

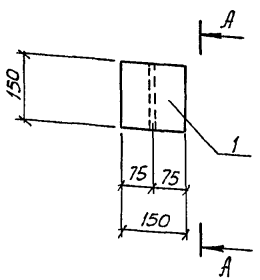

Вид А-А

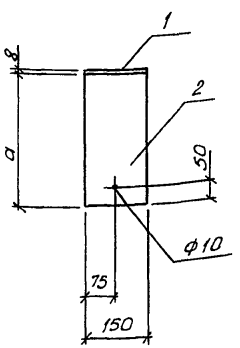

Рис.2
Остальное см.рис1

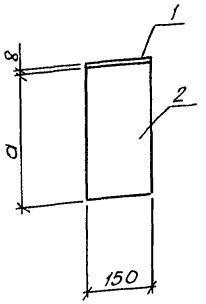

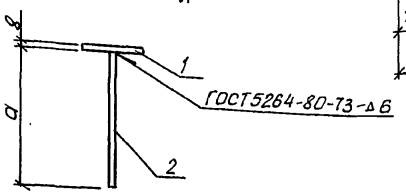

Обозначение	Марка	a, мм	Рис.	Масса кг
КЖ2.И-18.00.00	МН1	320	1	4,41
-01	МН3	300	2	4,23
-02	МН5	700	2	9,65

Формат	Зона	Поз.	Обозначение	Наименование	Кол.	Примеч.
				Документация		
А3			КЖ1.И-ТТ	Технические требования		
				Сборочные единицы		
		1	1.400-15В 1.001-16	Пластина ПЛ-17	1	
			Переменные данные	для исполнения		
				КЖ2.И-18.00.00		
				Детали		
Б4		2	КЖ2.И-18.00.01	Лист Б-ПН-НО-8 ГОСТ 19903-74 / Вст3пс6-1 ТУ14-1-3023-80 150×320	1	
				КЖ2.И-18.00.00-01		
				Детали		
Б4		2	КЖ2.И-18.00.01-01	Лист Б-ПН-НО-8 ГОСТ 19903-74 / Вст3пс6-1 ТУ14-1-3023-80 150×300	1	
				КЖ2.И-18.00.00-02		
				Детали		
Б4		2	КЖ2.И-18.00.01-02	Лист Б-ПН-НО-10 ГОСТ 19903-74 / Вст3пс6-1 ТУ14-1-3023-80 150×700	1	

Н.контр.	Бурдыкина		12.07.90
Гл.констр.	Лукин		09.07.90
Гл.спец.	Овсянников		09.07.90
Рук.гр.	Миронова		09.07.90
Инж.	Алферова		04.07.90
Техник	Герман		09.07.90
Пров.	Нестиянова		09.07.90

810-1-35.90 КЖ2.И-18.00.00

Подвеска (МН1, МН3, МН5)

Стадия	Масса	Масштаб
РП	см. табл.	1:10
Лист	Листов 1	

ГИПРОНИСЕЛЬПРОМ г.Орел

Привязан

Инв.№

Инв.№ подл. | Подпись и дата | Взам.инв.№

Копировал Дюканова

Формат А4

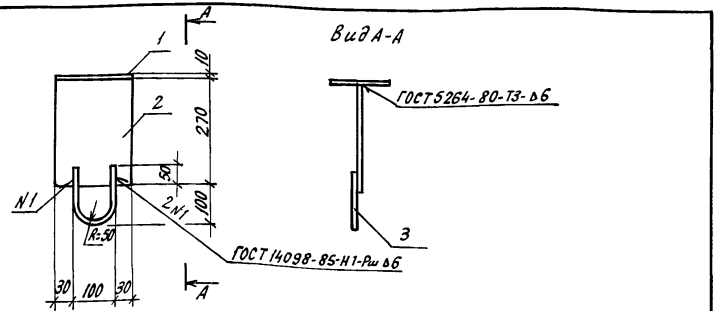

Формат	Зона	Поз.	Обозначение	Наименование	Кол.	Примечание
				Документация		
А3			КЖ1.И-ТТ	Технические требования		
				Детали		
		1	1.400-15.81.001-20	Пластина ПЛ-21	1	
Б4		2	КЖ2.И-19.00.01	Лист 6-ПН-НО-10 ГОСТ 19903-74 / Ст3пс6-1 ТУ 14-1-3023-80	1	
Б4		3	КЖ.2И-19.00.02	ф16 А1 ГОСТ 5781-82 ℓ=360	1	

Привязан

Инв.N

Инв.N подл. | Подпись и дата | Взам.инв.N

Н.контр.	Бурдыкина		20.07.90
Гл.констр.	Лукин		09.07.90
Гл.спец.	Овсянников		09.07.90
Вед.инж.	Миронова		09.07.90
Инж.	Алферова		05.07.90
Техник	Герман		20.06.90
Пров.	Несмиянова		21.06.90

КЖ2И-19.00.00

Подвеска МН2

Стадия	Масса	Масштаб
РП	5,55	1:10
Лист	Листов 1	

ГИПРОНИСЕЛЬПРОМ г. Орел

Копировал Кухтинова Формат А4

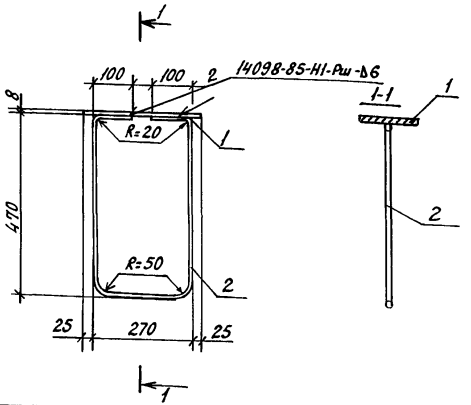

Формат	Зона	Поз.	Обозначение	Наименование	Кол.	Примечание
				Документация		
А3			КЖ1.И-ТТ	Технические требования		
				Детали		
		1	1.400-15.81.001-19	Пластина ПЛ20	1	
Б4		2	КЖ2.И-20.00.01	ф8 А1 ГОСТ 5781-82 ℓ=1390	1	

Привязан

Инв.N

Инв.N подл. | Подпись и дата | Взам.инв.N

Н.контр.	Бурдыкина		20.07.90
Гл.констр.	Лукин		09.07.90
Гл.спец.	Овсянников		09.07.90
Вед.инж.	Миронова		09.07.90
Инж.	Алферова		20.06.90
Техник	Герман		20.06.90
Пров.	Несмиянова		21.06.90

810-1-35.90

КЖ2И-20.00.00

Подвеска МН4

Стадия	Масса	Масштаб
РП	3,35	1:10
Лист	Листов 1	

ГИПРОНИСЕЛЬПРОМ г. Орел

Копировал Кухтинова Формат А4

Альбом 6

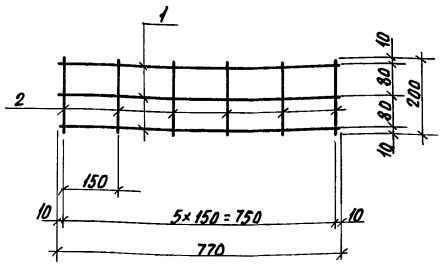

Формат	Зона	Поз.	Обозначение	Наименование	Кол.	Примечание
				Документация		
А3			КН1.И-ТТ	Технические требования		
				Детали		
Б4		1	КН2.И-21.00.01	Проволока 3 ВР1 ГОСТ 6727-80		
				ℓ = 770	3	0,04
Б4		2	КН2.И-21.00.02	Проволока 3 Вр1 ГОСТ 6727-80		
				ℓ = 200	6	0,01

Привязан

Инв. №

Н. контр.	Бурдыкина		12.07.90
Гл. констр.	Лукин		09.07.90
Гл. спец.	Овсянникова		09.07.90
Вед. инж.	Миронова		09.07.90
Вед. инж.	Баранова		09.07.90
Пров.	Миронова		09.07.90

КН2.И-21.00.00

Сетка С3

Стадия	Масса	Масштаб
РП	0.18	1:10
Лист	Листов 1	

ГИПРОНИСЕЛЬПРОМ г. Орел

Копировал Николаева Формат А4

Инв. № подл. | Подпись и дата | Взам. инв. №

1-1

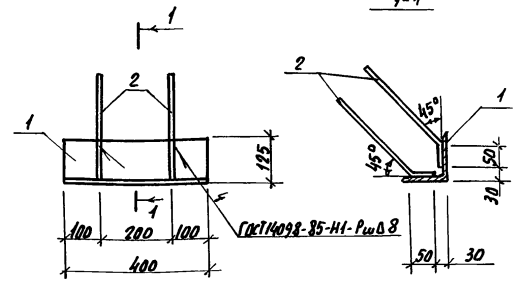

Формат	Зона	Поз.	Обозначение	Наименование	Кол.	Примечание
				Документация		
А3			КН1.И-ТТ	Технические требования		
				Детали		
Б4		1	КН2.И-22.00.01	Уголок 125×125×8-В ГОСТ 8509-86 Ст3пс5-1 ГОСТ 535-88		
				ℓ = 400	1	6,10 кг
Б4		2	КН2.И-22.00.02	Ф 10 А III ГОСТ 5781-82		
				ℓ = 380	4	0,23 кг

Привязан

Инв. №

Н. контр.	Бурдыкина		12.07.90
Гл. констр.	Лукин		09.07.90
Гл. спец.	Овсянникова		09.07.90
Вед. инж.	Миронова		09.07.90
Вед. инж.	Баранова		09.07.90
Проверил	Миронова		09.07.90

810-1-35.90 КН2.И-22.00.00

Изделие закладное МН6

Стадия	Масса	Масштаб
РП	7.12	1:10
Лист	Листов 1	

ГИПРОНИСЕЛЬПРОМ г. Орел

Копировал Николаева 24457-08 56 Формат А4

Альбом 6

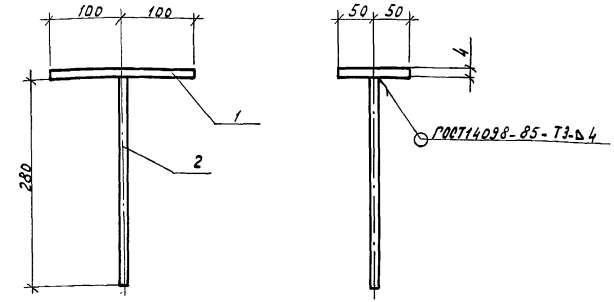

Формат	Зона	Поз.	Обозначение	Наименование	Кол.	Примечание
				Документация		
А3			КЖ.1.Ц-ТТ	Технические требования		
				Детали		
Б4		1	КЖ2.Н-23.01.00	Б-ПН-НО-4 ГОСТ19903-74 / Лист Ст3 пс5-1 ГОСТ14637-79		
				200х100	1	0,63кг
Б4		2	КЖ2.Н-23.02.00	ф10 АI ГОСТ 5781-82		
				ℓ=280	1	0,18кг

Привязан

Инв.№

Н.контр.	Бурдыкина		09.07.90
Гл.констр.	Лукин		09.07.90
Вед.инж.	Миронова		09.07.90
Техник	Герман		09.07.90
Провер.	Баранова		09.07.90

КЖ2.Ц-23.00.00

Изделие закладное МН7

Стадия	Масса	Масштаб
РП	0,81	1:5
Лист	Листов 1	

ГИПРОНИСЕЛЬПРОМ г. Орел

Копировал Муратова Формат А4

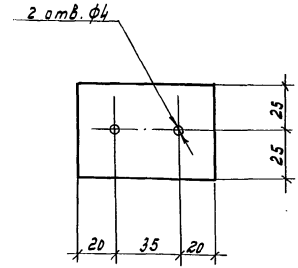

Технические требования см. КЖ.1.Ц-ТТ.

Привязан

Инв.№

Н.контр.	Бурдыкина		09.07.90
Гл.констр.	Лукин		09.07.90
Вед.инж.	Миронова		09.07.90
Вед.инж.	Баранова		09.07.90
Провер.	Миронова		09.07.90

810-1-35.90 КЖ2.Ц-00.00.24

Изделие соединительное МН8

Стадия	Масса	Масштаб
РП	0,12	1:5
Лист	Листов 1	

Лист Б-ПН-НО-4 ГОСТ19903-74 75х50 / Ст3 пс5-1 ГОСТ14637-79

ГИПРОНИСЕЛЬПРОМ г. Орел

Копировал Муратова Формат А4

Альбом 6

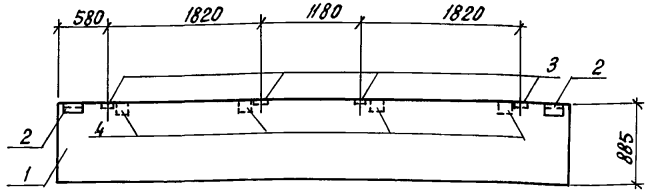

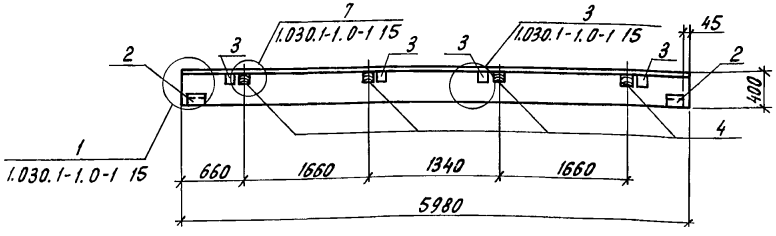

Ведомость расхода стали на дополнительные закладные изделия, кг

Марка элемента	Изделия закладные										Всего
	Арматура класса			Прокат марки							
	A III			Вст3пс				Вст3кп2			
	ГОСТ 5781-82			ГОСТ 19903-74				ГОСТ 8509-86			
	ф10		Итого	Б6	Б8		Итого	L63×6		Итого	
ПС 60.9.4,0-6.л-6	2.04		2,04	1.12	4,00		5,12	2,06		2,06	9,22

Формат	Зона	Поз.	Обозначение	Наименование	Кол.	Примечание
				Документация		
А3			КЖ1. И-ТТ	Технические		
				требования		
				Сборочные единицы		
		1	1.030.1-1.1-1 04-13	Панель наружных стен		
				ПС 60.9.4,0-6.л-6	1	
				Изделия закладные		
		2	1.030.1-1.1-3 30	М1	2	
		3	1.030.1-1.1-3 36	М9	4	
				Детали		
		4	КЖ2.И-25.00.01	Брус-2хВ-160×120×80		
				ГОСТ 8486-86	4	0.002 м³

Н.контр.	Бурдыкина		12.07.90
Гл.констр.	Лукин		09.07.90
Гл.спец.	Овсянников		09.07.90
Вед.инж.	Миронова		09.07.90
Инж.	Дыскина		09.07.90
Пров.	Миронова		09.07.90

810-1-35.90 КЖ2.И-25.00.00

Панель ПС1

Стадия	Масса	Масштаб
РП	2480	1:50
Лист	Листов 1	

ГИПРОНИСЕЛЬПРОМ г. Орел

Привязан

Инв.N подл. | Подпись и дата | Взам.инв.N

Инв.N

Копировал Перелыгина

Формат А4

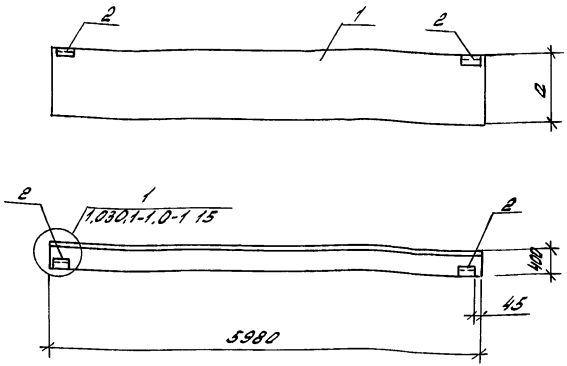

Ведомость расхода стали на дополнительные закладные изделия, кг

Марка элемента	Изделия закладные								Всего
	арматура класса A III			прокат марки Вст3пс			Вст3кп2		
	ГОСТ5781-82			ГОСТ19903-74			ГОСТ8509-86		
	ф10		Итого	б6		Итого	L63х6	Итого	
ПС60.9.4,0-6.Л-1	0.52		0.52	1.12		1.12	2.06	2.06	3.7
ПС60.21.4,0-6.Л-1	0.52		0.52	1.12		1.12	2.06	2.06	3.7

Обозначение	Марка	a, мм	Масса, кг
КЖ1.И-26.00.00	ПС2	885	2480
-01	ПС5	2085	5750

Формат	Зона	Поз.	Обозначение	Наименование	Кол. на испол. —	Кол. на испол. -01	Примечание
				Документация			
А3			КЖ1.И-ТТ	Технические			
				требования			
				Сборочные единицы			
				Панель наружных стен			
		1	1.030.1-1.1-1 04-13	ПС60.9.4,0-6.Л-1	1	—	
		1	1.030.1-1.1-1 07-13	ПС60.21.4,0-6.Л-1	—	1	
				Изделие закладное			
		2	1.030.1-1.1-3 30	М1	2	2	

Н.контр.	Бурдыкина		12.07.90
Гл.констр	Лукин		09.07.90
Гл.спец	Овчинников		09.07.90
Вед.инж.	Миронова		09.07.90
Инж.	Дыскина		09.07.90
Пров.	Миронова		09.07.90

810-1-35.90 КЖ2.И-26.00.00

Панель (ПС2, ПС5)

Стадия	Масса	Масштаб
РП	См. табл.	1:50
Лист	Листов 1	

ГИПРОНИСЕЛЬПРОМ г. Орел

Привязан

Инв.№

Инв.№ подл. | Подпись и дата | Взам. инв.№

Копировал Иноземцева Формат А3

Альбом 6

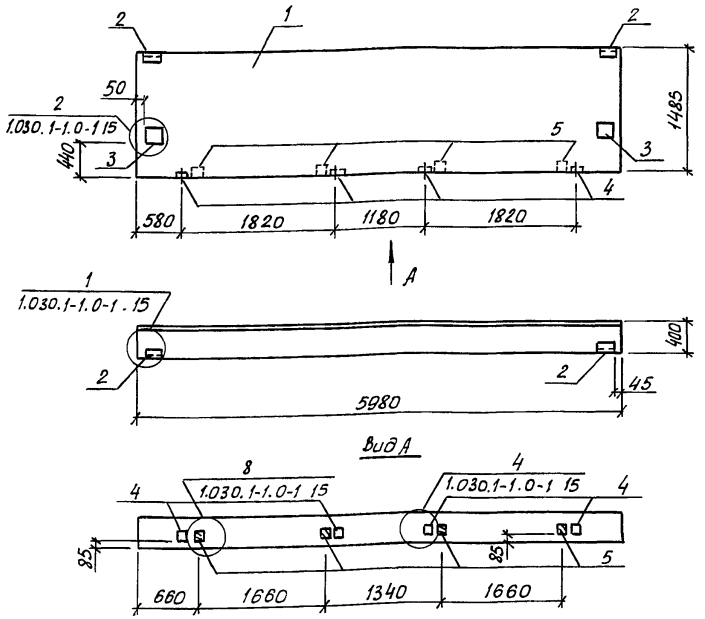

Формат	Зона	Поз.	Обозначение	Наименование	Кол.	Примечание
				Документация		
А3			КЖ 1.И-ТТ	Технические требования		
				Сборочные единицы		
		1	1.030.1-1.1-1 ОВ-10	Панель наружных стен		
				ПС 60.15.4.0-6.Л-12	1	
				Изделия закладные		
		2	1.030.1-1.1-3 30	М1	2	
		3	1.030.1-1.1-3 31	М5	2	
		4	1.030.1-1.1-3 36	М9	2	
				Детали		
Б4		5	КЖ 2.И-27.00.01	Брус-2Х8-160х120х80		
				ГОСТ 8486-86	4	0,002м³

Ведомость расхода стали на дополнительные закладные изделия, кг

Марка элемента	Изделия закладные											Всего
	Арматура класса		Прокат марки									
	AIII		Вст3пс						Вст3кп2			
	ГОСТ5781-82		ГОСТ 19903-74						ГОСТ8509-86			
	Ф10	Итого	δ6	δ8	δ10	δ12		Итого	L63х6		Итого	
ПС60.15.4.0-6.л-12	2,92	2,92	1,12	4	8,32	7,58		19,02	2,08		2,08	24,0

Н.контр.	Бурдыкина		12.07.90
Гл.констр	Лукин		09.07.90
Гл.спец.	Овсянников		09.07.90
Вед.инж.	Миронова		09.07.90
Инж.	Дыскина		09.07.90
Пров.	Миронова		09.07.90

810-1-35.90 КЖ 2.И-27.00.00

Панель ПС3

Стадия	Масса	Масштаб
РП	4100	1:50
Лист	Листов 1	

ГИПРОНИСЕЛЬПРОМ г.Орел

Привязан

Инв.№ подл. | Подпись и дата | Взам.инв.№

Инв.№

24457-08 60

Копировал Аноканова Формат А3

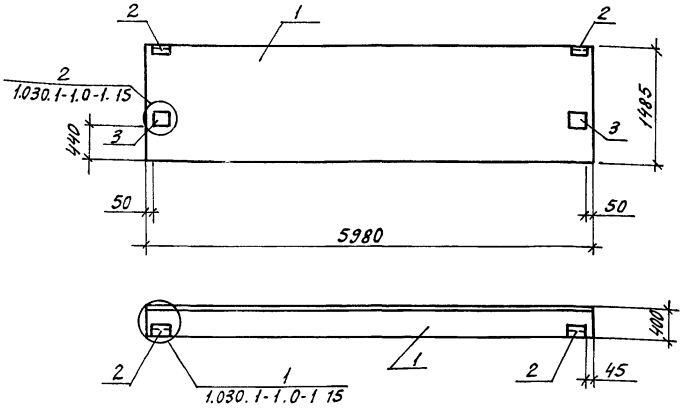

Формат	Зона	Поз.	Обозначение	Наименование	Кол.	Примечание
				Документация		
А3			КЖ1.Н-ТТ	технические		
				требования		
				Сборочные единицы		
				Панель наружных стен		
		1	1.030.1-1.1-1 06-10	ПС 60.15.4.0-6.Л-2	1	
				Изделия закладные		
		2	1.030.1-1.1-3 30	М1	2	
		3	1.030.1-1.1-3 31	М5	2	

Ведомость расхода стали на дополнительные закладные изделия, кг

Марка элемента	Изделия закладные											Всего
	Арматура класса			Прокат марки								
	AIII			Вст3пс				ГОСТ 3 кп2				
	ГОСТ 5781-82			ГОСТ 19903-74				ГОСТ 8509-86				
	ф10		Итого	δ6	δ10	δ12	Итого	L63×6		Итого		
ПС 60.15.40-6.Л-2	1,4		1,4	1,12	6,32	7,58	15,02	2,06		2,06		18,48

Н. контр.	Бурдыкина		12.97
Гл. констр.	Лукин		09.97
Гл. спец.	Овсянников		09.97
Вед. инж.	Миронова		09.97
Инж.	Дыекина		09.97
Пров.	Миронова		09.97

810-1-35.90 КЖ.2Н-28.00.00

Панель ПС4

Стадия	Масса	Масштаб
РП	4100	1:50
Лист	Листов	

ГИПРОНИСЕЛЬПРОМ г. Орел

Привязан

Инв. N

Инв. N подл. | Подпись и дата | Взам. инв. N

24457-08 61

Копировал Кухтинова

Формат А3

Альбом 6

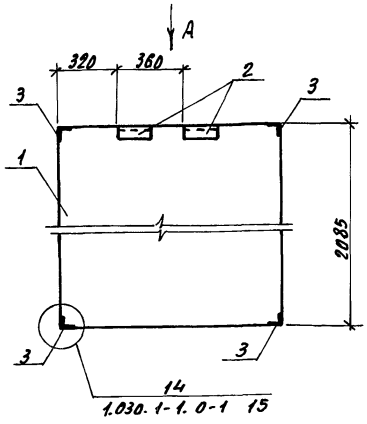

Вид А

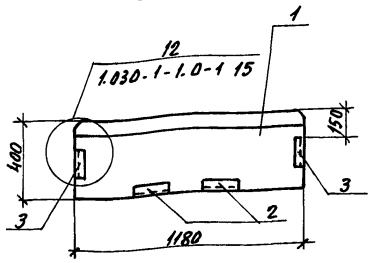

Формат	Зона	Поз.	Обозначение	Наименование	Кол.	Примечание
				Документация		
А3			КЖ1.И-ТТ	Технические		
				требования		
				Сборочные единицы		
		1	1.030.1-1.1-1 61-08	Панель наружных		
				стен 2ПС.12.21.4.0-Л-1	1	
				Изделия закладные		
		2	1.030.1-1.1-3 30	М1	2	
		3	1.030.1-1.1-3 35-01	М11	4	

Ведомость расхода стали на дополнительные закладные детали, кг

Марка элемента	Изделия закладные									Всего
	Арматура класса			Прокат марки						
	AIII			Вст3пс			Вст3кп2			
	ГОСТ 5781-82			ГОСТ 19903-74			ГОСТ 8509-86			
	ф10		Итого	б6		Итого	∠63×6		Итого	
2ПС 12.21.4.0-Л-1	2.28		2.28	1.12		1.12	5.74		5.74	9.14

Н. контр.	Бурдыкина		12.07.90
Гл. констр.	Лукин		09.07.90
Гл. спец.	Овсянников		09.07.90
Вед. инж.	Миронова		09.07.90
Инж.	Дыскина		09.07.90
Пров.	Миронова		09.07.90

810-1-35.90 КЖ2.И-29.00.00

Панель ПС6

Стадия	Масса	Масштаб
РП	1140	1:50
Лист	Листов 1	

ГИПРОНИСЕЛЬПРОМ г. Орел

Привязан

Инв. N

Инв. N подл. | Подпись и дата | Взам. инв. N

Копировал Николаева 24457-08 62 Формат А3

Альбом 6

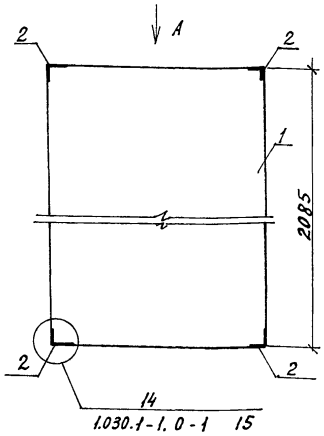

Вид А

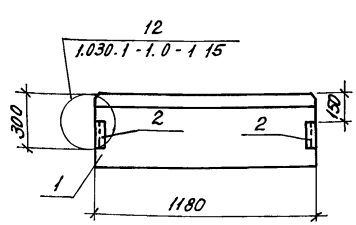

Формат	Зона	Поз.	Обозначение	Наименование	Кол.	Примечание
				Документация		
А3			КЖ1.Н-ТТ	Технические		
				требования		
				Сборочные единицы		
		1	1.030.1-1.1-1 61-08	Панель наружных стен		
				2ПС12.21.4.0 -Л-4	1	
		2	1.030.1-1.1-3 35-01	Изделие закладное №11	4	

Ведомость расхода стали на дополнительные закладные изделия, кг

Марка элемента	Изделия закладные						Всего
	Арматура класса A III ГОСТ 5781-82			Прокат марки Вст3кп2 ГОСТ 8509-86			
	ф10		Итого	L63х6		Итого	
2ПС12.21.4.0-Л-4	1,76		1,76	3,68		3,68	5,44

Н.контр.	Бурдыкина		09.07.90
Гл.констр.	Лукин		09.07.90
Гл.спец.	Обсянников		09.07.90
Вед.инж.	Миронова		09.07.90
Инж.	Дыскина		09.07.90
Пров.	Миронова		09.07.90

810-1-35.90 КЖ 2.Н-30.00.00

Панель ПС7

Стадия	Масса	Масштаб
РП	1140	1:20
Лист	Листов 1	

ГИПРОНИСЕЛЬПРОМ г.Орел

Привязан

Инв.N

Инв.N подл. | Подпись и дата | Взам.инв.N

Копировал Кухтинова Формат А3

Альбом 6

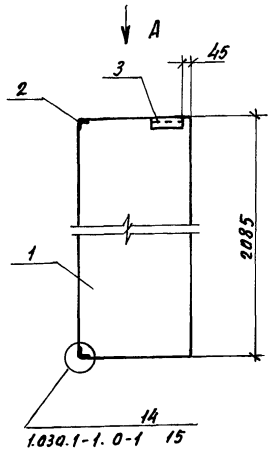

Вид А

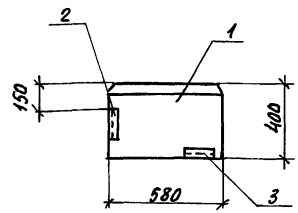

Формат	Зона	Поз.	Обозначение	Наименование	Кол.	Примечание
				Документация		
А3			КЖ1.И-ТТ	Технические		
				требования		
				Сборочные единицы		
		1	1.030.1-1.1-1 59-08	Панель наружных стен		
				2ПС6.21.4.0-Л-2	1	
				Изделия закладные		
		2	1.030.1-1.1-3 35-01	М11	2	
		3	1.030.1-1.1-3 30	М1	1	

Ведомость расхода стали на дополнительные закладные детали, кг

Марка элемента	Изделия закладные								
	Арматура класса			Прокат марки					Всего
	А III			Вст3пс			Вст3кп2		
	ГОСТ 5781-82			ГОСТ 19903-74			ГОСТ 8509-86		
	Ф10		Итого	δ6		Итого	L63×6	Итого	
2ПС 6.21.4.0-Л-2	1.14		1.14	0.56		0.56	2.87	2.87	4.57

Н. контр.	Бурдыкина		12.07.90
Гл. констр.	Лукин		12.07.90
Гл. спец.	Овсянников		12.07.90
Вед. инж.	Миронова		12.07.90
Инж.	Дьякина		12.07.90
Пров.	Миронова		12.07.90

810-1-35.90 КЖ2.И-31.00.00

Панель ПС 8

Стадия	Масса	Масштаб
РП	570	1:20
Лист	Листов 1	

ГИПРОНИСЕЛЬПРОМ г. Орел

Привязан

Инв. №

Инв. № подл. | Подпись и дата | Взам. инв. №

Копировал Николаева 24457-08 64 Формат А3

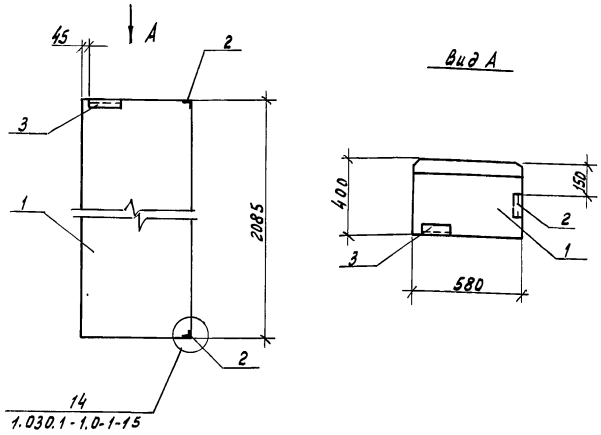

Формат	Зона	Поз.	Обозначение	Наименование	Кол.	Примечание
				Документация		
А3			КЖ1.И-ТТ	Технические		
				требования		
				Сборочные единицы		
		1	1.030.1-1.1-1 59-08	Панель наружных стен		
				2ПС6.21.4,0-Л-3	1	
				Изделия закладные		
		2	1.030.1-1.1-3 35-01	М11	2	
		3	1.030.1-1.1-3 30	М1	1	

Ведомость расхода стали на дополнительные закладные изделия, кг

Марка элемента	Изделия закладные								Всего
	Арматура класса			Прокат марки					
	AIII			Вст3пс			Вст3кп2		
	ГОСТ 5781-82			ГОСТ19903-74			ГОСТ8509-86		
	ф10		Итого	86		Итого	L63x6	Итого	
2ПС6-21.4,0-Л-3	1,14		1,14	0,56		0,56	2,87	2,87	4,57

Н.контр.	Бурднкина				
Гл.констр.	Лукин				
Гл.спец.	Обрянников				
Ведущ.	Миронова				
Инж.	Дыскина				
Пров.	Миронова				

Привязан

Инв. №

810-1-35.90 КЖ2.И-32.00.00

Панель ПС9

Стадия	Масса	Масштаб
РП	570	1:20
Лист	Листов 1	

ГИПРОНИСЕЛЬПРОМ г. Орел

24457-08 65

Копировал Муратова Формат А

Инв. № подл. | Подпись и дата | Взам. инв. №

Альбом 6

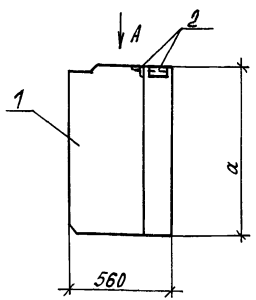

Вид А

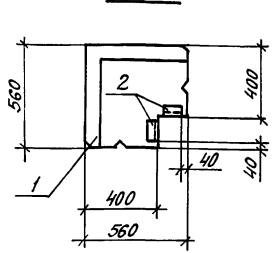

Формат	Зона	Поз.	Обозначение	Наименование	Кол. на изделие: –	Кол. на изделие: -01	Примечание
				Документация			
А3			КЖ1.Н-ТТ	Технические требования			
				Сборочные единицы			
				Панели наружных стен			
		1	1.030.1-1.1-1 71-08	ЗПС 56.90.40-Л-1	1	–	
		1	1.030.1-1.1-1 71-13	ЗПС 56.210.40-Л-1	–	1	
		2	1.030.1-1.3 30-04	Изделие закладное М18	2	2	

Ведомость расхода стали на дополнительные закладные изделия, кг

Марка элемента	Изделия закладные								Всего
	Арматура класса AIII			Прокат марки					
	ГОСТ 5781-82			Вст3пс ГОСТ 19903-74			Вст3кп2 ГОСТ 8509-86		
	ф10		Итого	б6		Итого	L63×6	Итого	
ЗПС 56.90.40-Л-1	0,4		0,4	1,12		1,12	1,38	1,38	2,9
ЗПС 56.210.40-Л-1	0,4		0,4	1,12		1,12	1,38	1,38	2,9

Обозначение	Марка	Наименование	а мм	Масса, кг
КЖ2.Н-33.00.00	ПС10	ЗПС 56.90.40-Л-1	885	290
-01	ПС11	ЗПС 56.210.40-Л-1	2085	680

Привязан

Инв. N

Н.контр.	Бурдыкина		20.07.90
Гл.констр.	Лукин		21.07.90
Гл.спец.	Овсянников		03.07.90
Вед.инж.	Миронова		02.07.90
Инж.	Дыскина		02.07.90
Пров.	Миронова		02.07.90

810-1-35.90 КЖ2.Н-33.00.00

Панель (ПС10, ПС11)

Стадия	Масса	Масштаб
РП	см. табл.	1:20
Лист	Листов 1	

ГИПРОНИСЕЛЬПРОМ г. Орел

24457-08 66

Инв.N подл. | Подпись и дата | Взам.инв.N

Копировал Кухтинова

Формат А3

Альбом 6

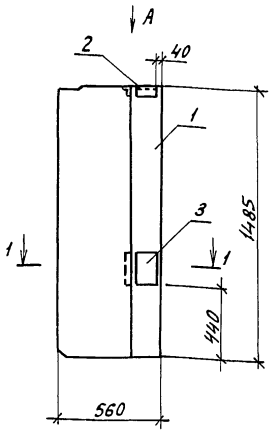

Вид А

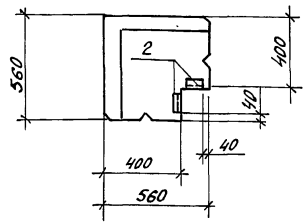

1-1

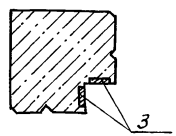

Формат	Зона	Поз.	Обозначение	Наименование	Кол.	Примечание
				Документация		
А3			КЖ1.Н-ТТ	Технические		
				требования		
				Сборочные единицы		
		1	1.030.1-1.1-1 71-11	Панель нарушных стен		
				ЗПС56.150.40-1-2	1	
				Изделия закладные		
		2	1.030.1-1.1-3 34-04	М18	2	
		3	1.030.1-1.1-3 34-02	М19	2	

Ведомость расхода стали на дополнительные закладные детали, кг

Марка элемента	Изделия закладные										
	Арматура класса				Прокат марки						Всего
	AIII				ВСт3пс				Вст3кп2		
	ГОСТ 5781-82				ГОСТ 19903-74				ГОСТ 8509-86		
	ф8	ф10		Итого	δ6	δ8		Итого	L63×6	Итого	
ЗПС56.150.40-1-2	0,36	0,4		0,76	1,8	2,52		4,32	1,38	1,38	6,46

Н.контр.	Бурдыкина		09.07.90
Гл.констр.	Лукин		09.07.90
Гл.спец.	Овсянников		09.07.90
Ведущ.	Миронова		09.07.90
Инж.	Дыскина		09.07.90
Пров.	Миронова		09.07.90

810-1-35.90 КЖ2.Н-34.00.00

Панель ПС 12

Стадия	Масса	Масштаб
РП	490	1:20
Лист	Листов 1	

ГИПРОНИСЕЛЬПРОМ г. Орел

Привязан

Инв.№

Инв.№ подл. | Подпись и дата | Взам.инв.№

Копировал Кухтинова

Формат А3

Альбом 6

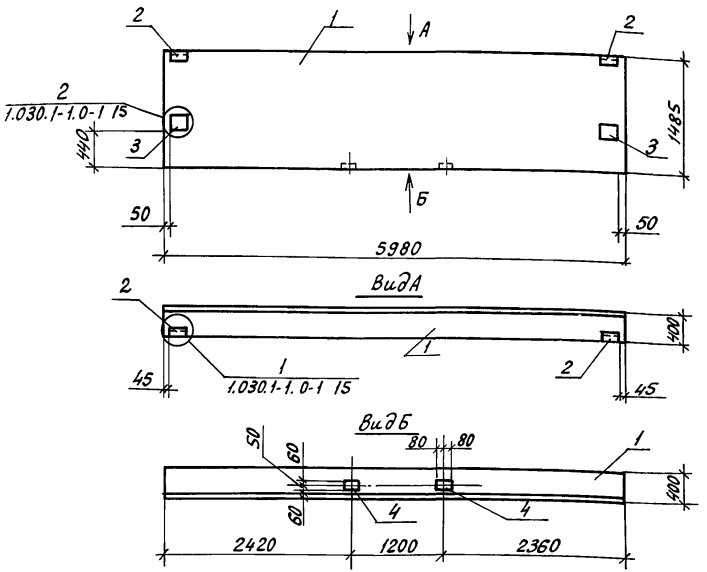

Формат	Зона	Поз.	Обозначение	Наименование	Кол.	Примечание
				Документация		
А3			КЖ1.Н-ТТ	Технические требования		
				Сборочные единицы		
				Панель наружных стен		
		1	1.030.1-1.1-1 06-10	ПС 60.15.40-6А-2А	1	
				Изделия закладные		
		2	1-030.1-1.1-3 30	М1	2	
		3	1-030.1-1.1-3 31	М5	2	
		4	1-030.1-1.1-3 36	М9	2	

Ведомость расхода стали на дополнительные закладные изделия, кг

Марка элемента	Изделия закладные											Всего
	Арматура класса			Прокат марки								
	А-III			Вст3пс					Вст3кп2			
	ГОСТ 5781-82			ГОСТ 19903-74					ГОСТ 8509-86			
	ф10		Итого	б6	б8	б10	б12	Итого	L63х6		Итого	
ПС 60.15.40-6А-2А	2,16		2,16	1,12	2,0	6,32	7,58	17,02	2,06		2,06	21,24

Привязан

Инв.№

Н.контр.	Бурдыкина		09.07.90
Гл.констр.	Лукин		09.07.90
Гл.спец.	Овсянников		09.07.90
Ведущ.	Миронова		09.07.90
Инж.	Дыскина		09.07.90
Техник	Герман		21.06.90
Пров.	Миронова		09.07.90

810-1-35.90 КЖ.2Н-35.00.00

Панель ПС13

Стадия	Масса	Масштаб
РП	4100	1:50
Лист	Листов 1	

ГИПРОНИСЕЛЬПРОМ г.Орел

Подпись и дата | Взам.инв.№

gost.e-ecolog.ru

Копировал Кухтинова

Формат А3