ТИПОВОЙ ПРОЕКТ
810-1-35.90
ЗИМНЯЯ ТЕПЛИЦА ПРОЛЕТОМ 18 М ПЛОЩАДЬЮ 3 ГА

АЛЬБОМ 2

ТХ2	Технология производства. Бытовые и вспомогательные помещения	Стр. 3...9.
АР2	Архитектурные решения. Бытовые и вспомогательные помещения	Стр. 10...35.
КЖ2	Конструкции железобетонные. Бытовые и вспомогательные помещения	Стр. 36-57

24457-03

Привязан

Инв. №

gost.e-ecolog.ru

ТИПОВОЙ ПРОЕКТ
810-1-35.90
ЗИМНЯЯ ТЕПЛИЦА ПРОЛЕТОМ 18М
ПЛОЩАДЬЮ 3ГА
АЛЬБОМ 2

ПЕРЕЧЕНЬ АЛЬБОМОВ

Альбом 1	ПЗ	Пояснительная записка
Часть 1	ТХ1	Технология производства. Теплица.
	АР1	Архитектурные решения. Теплица.
	КЖ1	Конструкции железобетонные. Теплица.
Часть 2	КМ	Конструкции металлические. Теплица.
Альбом 2	ТХ2	Технология производства. Бытовые и вспомогательные помещения.
	АР2	Архитектурные решения. Бытовые и вспомогательные помещения.
	КЖ2	Конструкции железобетонные. Бытовые и вспомогательные помещения.
Альбом 3	ОВ1	Отопление и вентиляция. Теплица.
Часть 1	ОРС	Сеть оросительная.
	ГС	Газоснабжение.
Часть 2	ЭО1	Электрическое освещение. Теплица.
	ТК	Технологические коммуникации.
	ЭМ1	Силовое электрооборудование. Теплица.
	ЭД	Электродосвечивание.
Альбом 4	ОВ2	Отопление и вентиляция. Бытовые и вспомогательные помещения.
	ТС	Теплоснабжение.
	ХС	Холодоснабжение.
	ВК	Внутренние водопровод и канализация. Бытовые и вспомогательные помещения.
	ЭО2	Электрическое освещение. Бытовые и вспомогательные помещения.
	ЭМ2	Силовое электрооборудование. Бытовые и вспомогательные помещения.
	СС	Связь и сигнализация.
Альбом 5	АТХ	Автоматизация технологических процессов.
	АТС	Автоматизация теплоснабжения.
	АОВ	Автоматизация отопления и вентиляции.
	АХС	Автоматизация холодоснабжения.
Альбом 6		Строительные изделия.
Альбом 7		Механизм вентиляции. Механизм зашторивания кровли теплицы. Устройство для обслуживания кровли теплицы. Устройство для подъема регистров и шпалер.
Альбом 8		Оборудование системы испарительного охлаждения и увлажнения воздуха теплицы. Оборудование капельного полива в рассадных отделениях теплицы. Установка для приготовления питательных растворов системы капельного полива.
Альбом 9	СО	Спецификация оборудования.
Части 1, 2		
Альбом 10	ВМ	Ведомости потребности в материалах.
Альбом 11	С	Сметы.
Части 1, 2		

РАЗРАБОТАН:
институтом ГИПРОНИСЕЛЬПРОМ

Главный инженер института — А.Д. Бутенко

Главный инженер проекта — Ю.В. Лихачев

Утвержден:
Главным научно-проектным управлением по строительству Госкомиссии СовМина СССР по продовольствию и закупкам
Приказ от 21.09.90 г. № 11

Введен в действие институтом ГИПРОНИСЕЛЬПРОМ
Приказ от 25.09.1990 г. № 109

Привязан

Инв.№

Альбом 2

№ листов	Наименование и обозначение документов Наименование листа	Стр
	Содержание альбома	2
	Технология производства. Бытовые и вспомогательные помещения ТХ2	
1	Общие данные	3
2	План расположения между осями АА-ЕЕ и 24-33	4
3	Экспликация помещений. Спецификация к плану расположения	5
4	План расположения между осями АА-ЕЕ и 17-24	
	Разрез А-А.	6
5	Экспликация помещений. Спецификация к плану расположения.	7
6	Фрагмент1. Разрезы. Схемы	8
7	Спецификация к плану расположения	9
	Архитектурные решения АР2	
1	Общие данные (начало)	10
2	Общие данные (продолжение)	11
3	Общие данные (окончание)	12
4	План на отм.-0,150 в осях 33...24	13
5	План на отм.-0,150 в осях 24...17	14
6	Экспликация помещений	15
7	Перемычки. Схемы заполнения оконных проемов. Узел 1.	16
8	Разрезы 1-1; 2-2. Узел 2	17
9	Фасады. Узел 3	18
10	План кровли. Узел 4	19
11	План полов на отм.-0,150. Узлы 5,6	20
12	Экспликация полов. Узлы 7, 8	21
13	Венткамеры 1,2. Узлы 9,10	22
14	Теплоизоляция стен холодильной камеры. Узлы 11,12	23
15	Схема расположения панелей перегородок. Сечения 1-1... 8-8	24
16	Сечения 9-9... 19-19. Узел 13	25
17	Спецификация к схеме расположения панелей перегородок	
	Узлы 14,15	26
18	Схема сетчатой перегородки. Узлы 16...20	27
19	Схемы перегородок кабин душевых и уборных	28
20	Узлы 21... 26	29
21	План отверстий на отм.-0,150 в осях 33... 24	30
22	План отверстий на отм.-0,150 в осях 24... 17	31
23	Схема расположения закладных деталей для крепления ворот	
	ВРК 30-27; ВРК 30-27Н	32
24	Звукопоглощающая облицовка в 59 и 60 помещениях	33
25	Узлы 28... 35	34
26	Узлы 36... 40	35

№ листов	Наименование и обозначение документов Наименование листа	Стр.
	Конструкции железобетонные. Бытовые и вспомогательные помещения КЖ2	
1	Общие данные (начало)	36
2	Общие данные (продолжение)	37
3	Общие данные (окончание)	38
4	Схема расположения элементов фундаментов	39
5	Виды А-А, Б-Б. Узлы 1; 2. Сечения 1-1... 4-4	40
6	Узлы 3... 6. Сечения 4-4... 15-15	41
7	Фундамент Фм1	42
8	Фундамент Фм2	43
9	Фундамент Фм3	44
10	Фундаменты Фм4, Фм5	45
11	Схема расположения элементов подземного хозяйства фундаменты ФОм2; ФОм4; ФОм7, ФОм8; ФОм14, ФОм16, ФОм17	46
12	Фрагмент1 фундаменты ФОм3, ФОм5; ФОм6; ФОм9; ФОм11, ФОм12, ФОм13	47
13	Фундаменты ФОм10; ФОм15	48
14	Подпольные каналы. Узел 7.	49
15	Приямок ПРм1	50
16	Приямки ПРм2, ПРм3	51
17	Схема расположения колонн, ригелей и диафрагм жесткости	52
18	Схема расположения элементов покрытия в осях 24-17. Сечения 1-1... 3-3	53
19	Схема расположения элементов покрытия в осях 33-24. Крепление стакана к плите покрытия	54
20	Сечение 4-4, фундамент ФОм1	55
21	Схемы расположения панелей стен по осям АА, ЕЕ	56
22	Схемы расположения панелей стен по осям 17, 33	57

Привязан

Инв.№

Н.контр.	Ткач		08.94
Нач.отд.	Слабко		08.94
ГИП	Лихачев		08.94

Содержание альбома №2

Стадия	Лист	Листов

г. Орел

24457-03 3

Копировал Фомушкина Формат А2

Инв.№ подл. | Подпись и дата | Взам.инв.№

Альбом 2

Ведомость рабочих чертежей основного комплекта

Лист	Наименование	Примечание
1	Общие данные	
2	План расположения между осями Ш-АА и 24-33	
3	Экспликация помещений. Спецификация к плану расположения	
4	План расположения между осями Ш-АА и 17-24. Разрез А-А.	
5	Экспликация помещений. Спецификация к плану расположения	
6	Фрагмент 1. Разрезы. Схемы.	
7	Спецификация к плану расположения	

Ведомость ссылочных и прилагаемых документов

Обозначение	Наименование	Примечание
	Прилагаемые документы	
5852-092	Установка для приготовления	
	питательных растворов	
	капельного полива	Альбом 8
ТХ2.СО	Спецификация оборудования	Альбом 9
ТХ2.ВМ	Ведомость потребности в материалах	Альбом 10

Ведомость основных комплектов марки ТХ

Обозначение	Наименование	Примечание
ТХ1	Технология производства	
	Теплица и соединительный коридор	
ТХ2	Технология производства	
	Бытовые и вспомогательные помещения	

Условные обозначения:

А — бак концентрированного раствора А емкостью 0,5 м³

Б — бак концентрированного раствора Б емкостью 0,5 м³

К — бак кислоты емкостью 0,1 м³

РР — бак рабочего раствора (смесительный) емкостью 0,5 м³

— сортированные и упакованные овощи в ящиках на поддонах

— передвижное оборудование

— потребитель электроэнергии

— потребитель холодной воды

— потребитель горячей воды

— сток в канализацию

— позиция работающего

— транспортировка овощей на сортировку и упаковку

— транспортировка овощей на реализацию и временное хранение

— несортированные овощи в ящиках на поддонах

—МУ— трубопровод минеральных удобрений

—ДР— трубопровод дезинфицирующего раствора

—А— трубопровод раствора А

—Б— трубопровод раствора Б

Общие указания

Данная часть проекта разработана на основании задания на разработку типового проекта, утвержденного В/О „Союзпроттеплица" 23.06.89г, в соответствии с „Нормами технологического проектирования теплиц и тепличных комбинатов для выращивания овощей и рассады" (ОНТП-СХ. 10-85) и с учетом действующих стандартов СПДС.

В проекте использовано оборудование серийно-выпускаемое промышленными предприятиями.

Хранение оборудования осуществляется в соответствии с техническим описанием правилами эксплуатации, прилагаемыми к каждому оборудованию.

Изготовление и монтаж трубопроводов выполнять в соответствии со СНиП 3.05.01-85 и СН 478-80.

Окраску всех трубопроводов производить по ГОСТ 10503-71.

Схематический план

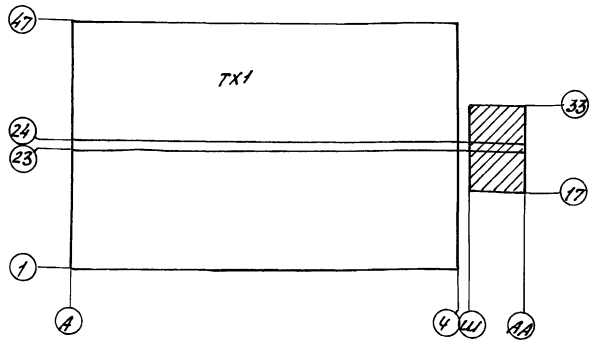

Типовой проект разработан в соответствии с действующими нормами и правилами и предусматривает мероприятия обеспечивающие взрывную, взрывопожарную и пожарную безопасность при эксплуатации здания.

Гл. инженер проекта Ю.В. Лихачев

Согласовано: Гл. спец. сект. АС Ожегина; Гл. спец. сект. ОА Верхова; Гл. спец. сект. ЭМ Бегун; Зав. гр. ВК Козина

Инв. № подл. | Подпись и дата | Взам. инв. №

Привязан				
Инв. №				
Зам. гл. инж.	Николаев			810-1-35.90 ТХ2
Н. контр.	Бродыкина		10.07.90	
Гл. спец. т.о.	Черкасов			
Гл. спец. т.о.	Кореней			
Нач. НТК	Славко		5.07.90	
ГИП	Лихачев		5.07.90	Зимняя теплица пролетом 18м площадью 3га
Гл. спец.	Козин		5.07.90	
Зав. гр.	Ратинский		5.07.90	
Техн. техн.	Ахмухина		9.07.90	Общие данные
Пров.	Цывина		9.07.90	

Стадия: РП | Лист: 1 | Листов: 7

ГИПРОНИСЕЛЬПРОМ г. Орел

24457-03 4

Копировал Фотушкина Формат А2

Альбом 2

План на отм. -0.150 между осями Ш-АА и 24-33

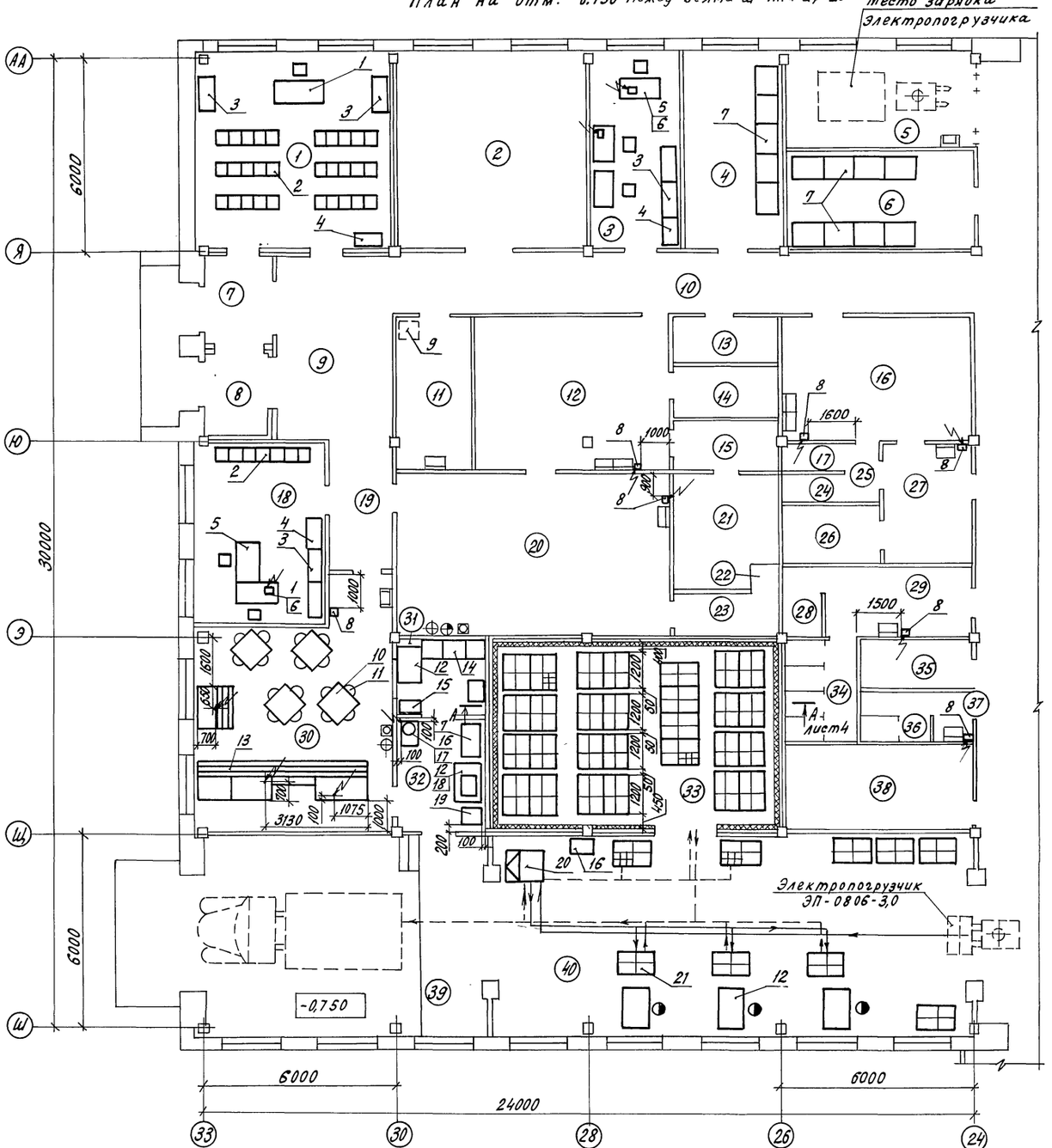

Экспликация помещений

Номер по плану	Наименование	Площадь, м²	Категория производства по взрывной, взрыво-пожарной и пожарной опасности
1	Помещение красного уголка и общественных организаций	36,8	
2	Венткамера	34,4	
3	Комната бригадира	17,4	
4	Кладовая сантехоборудования	17,7	Д
5	Участок зарядки электропогрузчика	17,9	Д
6	Помещение хранения инвентаря	17,7	В
7	Тамбур	5,8	
8	Тамбур	5,8	
9	Вестибюль	22,8	
10	Коридор	32,6	
11	Помещение уборочного инвентаря	11,5	
12	Женский гардероб домашней и специальной одежды на 34 шкафа для группы 2В	30,5	
13	Кладовая спецодежды	5,3	
14	Помещение для сушки спецодежды	5,1	
15	Женская преддушевая	5,4	
16	Мужской гардероб уличной, домашней и специальной одежды на 25 шкафов для групп 1а, 1б, 2в	23,6	
17	Мужская душевая	1,6	

Схематический план

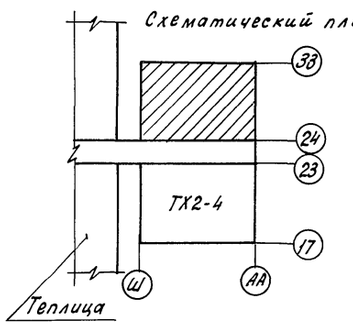

Экспликацию помещений и спецификацию к плану расположения см. лист 3.

Н.контр.	Бурдыкина		10.07.90
Зам.нач.	Дженеев		5.07.90
ГИП	Лихачев		5.07.90
Гл.спец.	Козин		5.07.90
Зав.гр.	Ретинский		5.07.90
Техн.1к.	Илюхина		05.07.90
Пров.	Цыбина		05.07.90

Привязан

Инв. N

810-1-35.90 ТХ2

Зимняя теплица пролетом 18 м площадью 3га

План расположения между осями Ш-АА и 24-33.

Стадия	Лист	Листов
РП	2	

ГИПРОНИСЕЛЬПРОМ г. Орел

Инв. N подл. | Подпись и дата | Взам. инв. N

24457-03 5

Копировал Кухтинова

Формат А2

Альбом 2

продолжение

Номер по плану	Наименование	Площадь, м²	Категория производства по взрывной взрыво-пожарной и пожарной опасности.
18	Комната заведующего	22,5	
19	Коридор	6,8	
20	Женский гардероб уличной, домашней и специальной одежды на 42 шкафа для групп 1б,2в	41,2	
21	Женская душевая	11,1	
22	Женская душевая	0,8	
23	Женская преддушевая	3,7	
24	Мужская душевая	1,6	
25	Мужская преддушевая	1,9	
26	Помещение для сушки спецодежды	4,8	
27	Мужской гардероб домашней и специальной одежды на 4 шкафа для группы 2в	10,6	
28	Комната личной гигиены женщин.	2,6	
29	Тамбур женской уборной	9,9	
30	Зал буфета на 16 мест с раздаточной.	41,2	
31	Моечная столовой посуды	6,7	
32	Подсобное помещение	10,1	
33	Холодильная камера	51,0	В
34	Женская уборная	7,2	
35	Курительная	5,1	
36	Мужская уборная	3,5	
37	Тамбур мужской уборной	2,1	
38	Машинное отделение	15,2	Д
39	Бокс	53,9	В
40	Упаковочная	89,0	В

Спецификация к плану расположения

Поз.	Обозначение	Наименование	Кол.	Масса, кг.	Примечание
1	ГОСТ 16371-84	Стол рабочий двухтумбовый на металлическом каркасе, 1500×750×730	3		
2	ГОСТ 16371-84	Стул, 440×400×855	46		
3	ГОСТ 16371-84	Шкаф для папок и конторских книг, 1076×436×1004	7		
4	ГОСТ 16371-84	Шкаф для одежды, 886×438×1906	4		
5	ГОСТ 16371-84	Стол однотумбовый, 1000×600×750	8		
6	ТУ3.050.237-87	Микрокалькулятор „электроника МК-41", мощн. 0,04 кВа	3		
7	ГОСТ 14757-81	Стеллаж 1-950×700×1800-0,5	20		
8	ТУ16-739-319-82	Электросушитель ЭРД-071/1,0 „Веялис-5" мощн. 0,75 кВт, 115×305×235	8		
9	ТУ22-5630-83	Машина водопылесосная КУ-001А „Вихрь" произв. 80 м³/ч мощн. 0,85 кВт, 575×575×800	1		
10	ГОСТ 17524.1-72	Стол обеденный, 900×900×730	4		
11	ГОСТ 17524.2-72	Стул, 500×450×440	16		
12	ТУ27-07-3074-75	Стол производственный СПСМ-2, 1050×840×900	5		
13	ТУ27-51-3908-88	Линия прилавков самообслуживания ЛС-ГМ, мощн. 5,89 кВт. 6600×1160×620	1		
14	ТУ27-07-3094-75	Ванна моечная стационарная ВМСМ-1, 630×630×860	3		

продолжение

Поз.	Обозначение	Наименование	Кол.	Масса, кг	Примечание
15	ТУ27-51-3474-80	Шкаф для посуды ШМП, 800×500×1850	2		
16	ГОСТ 16371-84	Стол подставка, 725×500×900	2		
17	ТУ27-51-3644-83	Кипятильник непрерывного действия, электрический КНЭ-25М1, произв. 28 л/ч, мощн. 3,0 кВт, 450×350×675	1		
18	ТУ25.06-575-77	Весы рычажные настольные циферблатные, РН-10Ц13У, пределы взвешивания 0,1...10 кг, 580×680×280	2		
19	ТУ27-56-1039-85	Холодильник „Смоленск-3Е" типа КШ-120П, мощн. 0,15 кВт 560×600×990	1		
20	ТУ25.06.1296-79	Весы товарные общего назначения РП-1Ш13М пределы взвешивания 50...1000 кг, 1057×815×1170	1		
21	ГОСТ 9557-87	Поддон 800×1200-1,0 Д/ш.	40		

Н.контр.	Бурдыкина		10.07.90
Зам.нач.НТК	Дженеев		5.07.90
ГИП	Лихачев		5.07.90
Гл.спец.	Козин		5.07.90
Зав.гр.	Ретинский		5.07.90
Техн.1кат.	Илюхина		05.07.90
Пров.	Цыбина		05.07.90

810-1-35.90 ТХ2

Привязан

Инв. №

Зимняя теплица пролетом 18м. площадью 3га

Стадия	Лист	Листов
РП	3	

Экспликация помещений. Спецификация к плану расположения

ГИПРОНИСЕЛЬПРОМ г. Орел

24457-03 6

Инв. № подл. | Подпись и дата | Взам. инв. №

Копировал: Иванова

Формат А2

Альбом 2

План на отм. -0,150 между осями АА-ЕЕ и 17-24

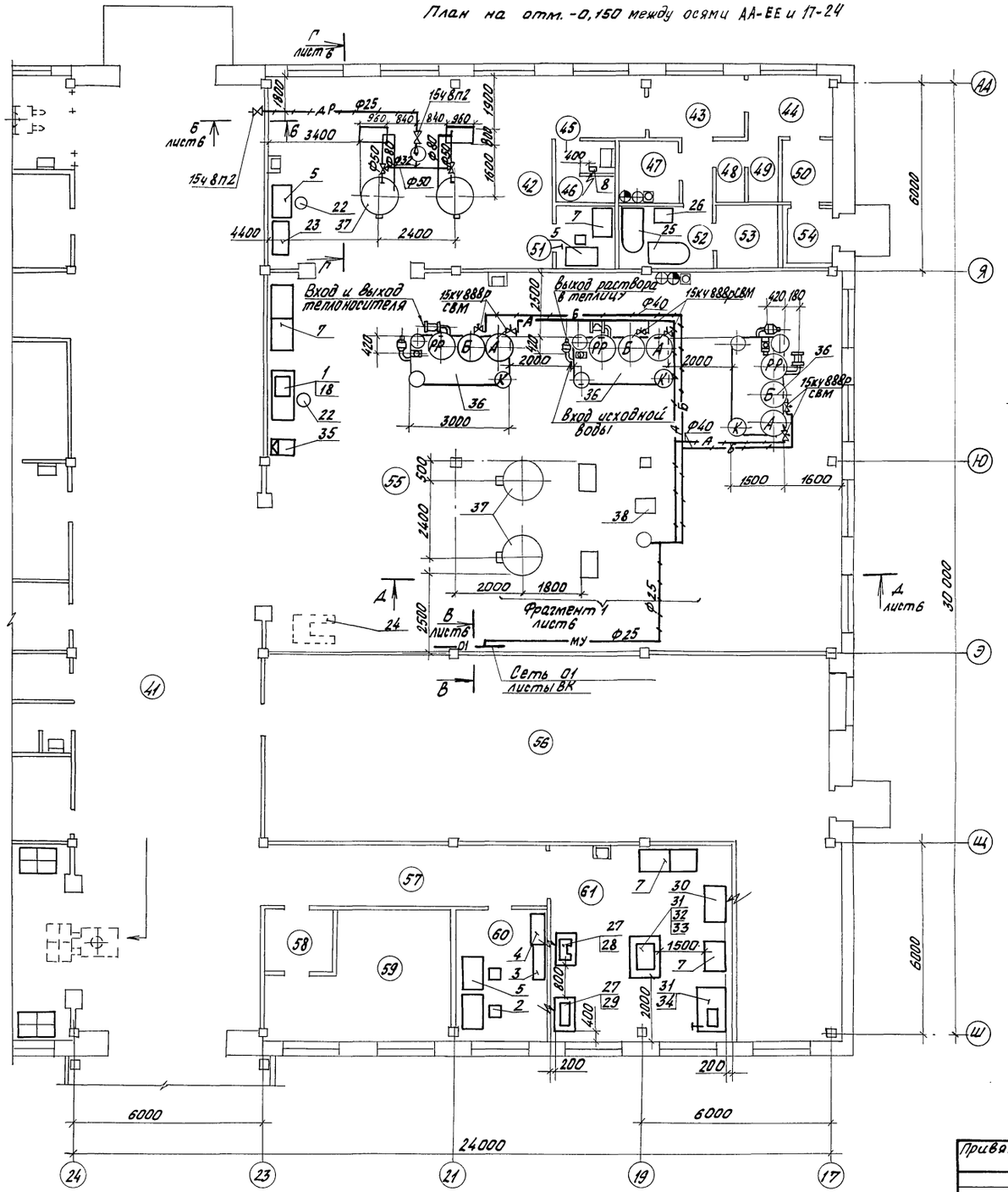

А - А
М 1:50

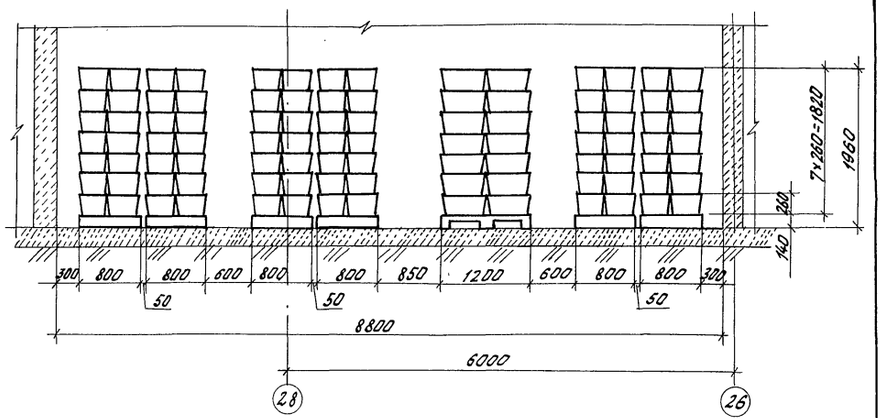

Схематический план

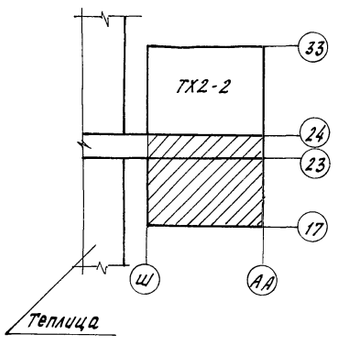

1. Экспликацию помещений см. лист 5
2. Спецификацию к плану расположения см. листы 3,5 и 7.

Н. контр.	Бурдыкина		10.01.90	810-1-35.90 ТХ2	
Зам. нач. ПТО	Дженеев		5.01.90		
ГИП	Лихачев		5.01.90		
Гл. спец.	Козин		5.01.90		
Зав. гр.	Ретинский		5.01.90		
Зав. гр.	Козина		5.01.90	Зимняя теплица пролетом 18 м площадью 3га	Стадия: РП; Лист: 4; Листов:
Техн. ткат.	Илюхина		05.01.90		
Пров.	Цыбина		05.01.90	План расположения между осями АА-ЕЕ и 17-24. Разрез А-А.	ГИПРОНИСЕЛЬПРОМ г. Орел

Привязан

Инв. №

Инв. № подл. | Подпись и дата | Взам. инв. №

24457-03 7

Копировал Фомушкина

Формат А2

Альбом 2

продолжение

Номер по плану	Наименование	Площадь, м²	Категория производства по взрывной взрыво-пожарной и пожарной опасности.
41	Соединительный коридор	174,3	
42	Растворный узел дезинфицирующих материалов	60,0	Д
43	Мужской гардероб специальной одежды на 2 шкафа для группы 3б	6,1	
44	Мужской гардероб уличной и домашней одежды на 2 шкафа для группы 3б	5,0	
45	Тамбур мужской уборной	2,2	
46	Мужская уборная	1,6	
47	Кладовая спецодежды	3,8	
48	Мужская преддушевая	2,0	
49	Мужская душевая	1,8	
50	Тамбур	3,2	
51	Респираторная	4,0	
52	Помещение для стирки спецодежды.	6,0	
53	Помещение для сушки спецодежды	4,0	
54	Тамбур	3,1	
55	Растворный узел питательных растворов	214,7	Д
56	Тепловой пункт и вентка-мера	124,3	Д
57	Коридор	16,2	
58	Тамбур	3,2	
59	Операторская	21,6	
60	Помещение по ремонту КИПиА	12,2	Д
61	Помещение дежурных слесарей.	36,1	Д

Спецификация к плану расположения

Поз.	Обозначение	Наименование	Кол.	Масса, кг	Примечание
22	ГОСТ 16371-84	Стул с подъемно-поворотным устройством, 390×390×1060	2		
23	ГОСТ 16371-84	Шкаф для реактивов, 1100×510×1809	1		
24	ТУ 28 РСФСР 07-144-86	Тележка-штабелер, ЗТШГ-250-3.00.00.00 г/п. 250 кг, высота подъема 1500 мм, 1170×865×2046	1		
25	ГОСТ 1154-80	Ванна чугунная эмалированная ВЧМ-1500, 1500×700×562	2		
26	ГОСТ 15150-69	Машина стиральная бытовая полуавтоматическая СМП-3Б „Таврия-4", мощн. 0,65 квт. 650×470×750	1		
27	РСТ ЭССР 399-83	Стол слесарный РС-2 1050×705×880	2		
28	ГОСТ 7599-82	Станок точильно-шлифовальный двухсторонний ЗЛ 631, мощн. 0,75 квт. 610×390×362	1		

продолжение

Поз.	Обозначение	Наименование	Кол.	Масса, кг	Примечание
29	ГОСТ 1227-79	Настольный вертикально-сверлильный станок 2Д 103П, мощн. 0,25 квт, 684×590×360	1		
30	ТУ 70-0004.179-81	Стенд для сборки и настройки пусковой защитной аппаратуры ПЗА-70-7980-2203, мощн. 3,0 квт, 1200×700×1600	1		
31	ТУ 70.0001.073-84	Верстак слесарный одноместный, ОРГ-5365 1320×950×1500	2		
32		Трубогибручной ОКС-8954, 690×670×220	1		
33		Набор инструмента слесаря-электрика ПИМ-1424, 506×200×200	1		
34	ТУ 200-РСФСР-1/9-233-77	Пресс гидравлический 10-тонный Р324, 480×144×700	1		
35	ТУ 25.7162.001-86	Весы товарные, РП-100 Ш 13 М1, 645×555×190 пределы взвешивания 1..100 кг	1		

Привязан

Инв. №

Н. контр.	Бурдыкина		10.07.91
Зам. нач. ТК	Д.женеев		5.07.91
ГИП	Лихачев		5.07.91
Гл. спец.	Козин		8.07.91
Зав. гр.	Ретинский		5.07.91
Техн. 1 кат.	Ильюхина		05.07.91
Пров.	Цыбина		05.07.91

810-1-35.90 ТХ2

Зимняя теплица пролетом 18 м. площадью 3 га

Стадия	Лист	Листов
РП	5	

Экспликация помещений
Спецификация к плану расположения

ГИПРОНИСЕЛЬПРОМ г. Орел

24457-03 8

Копировал: Иванова

Формат А2

Инв. № подл. | Подпись и дата | Взам. инв. №

Альбом 2

Фрагмент 1

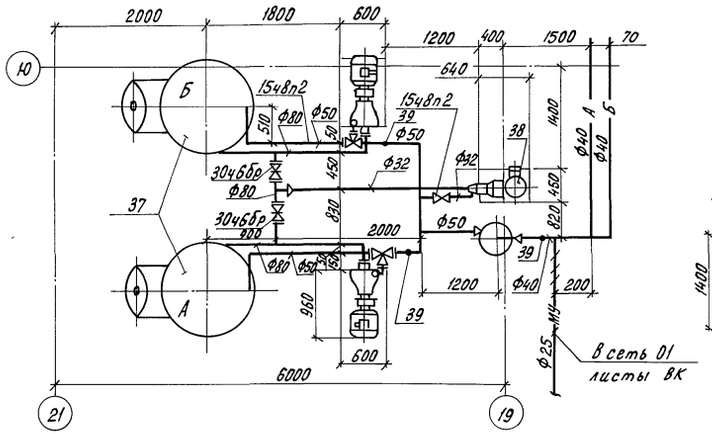

Г-Г
М 1:50

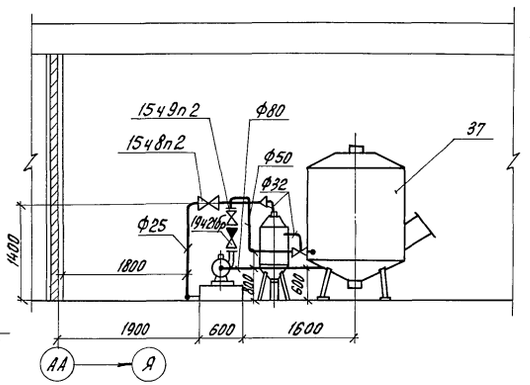

Схема соединений системы дезинфицирующих растворов

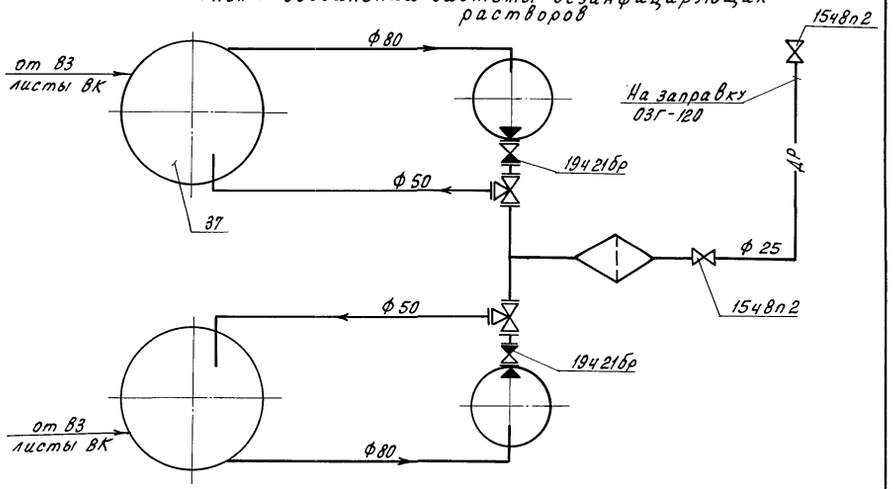

Д-Д
М 1:50

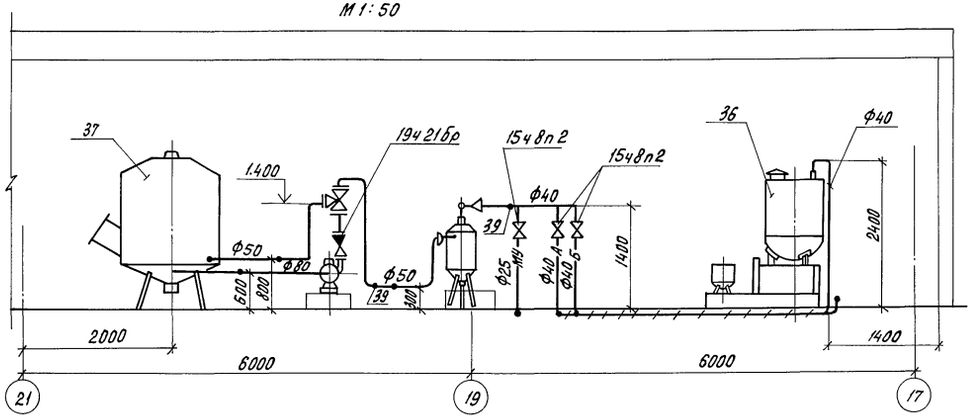

Б-Б
М 1:50

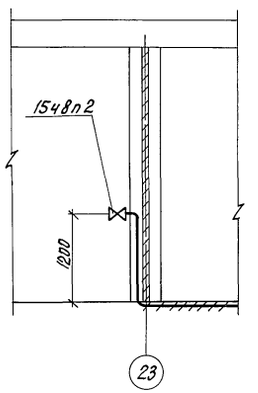

В-В
М 1:50

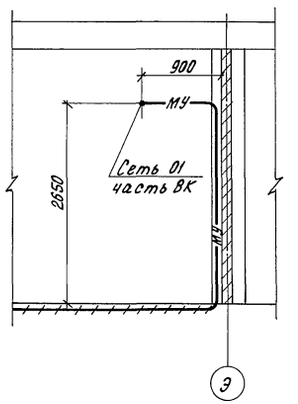

Схема соединений системы растворов минеральных удобрений

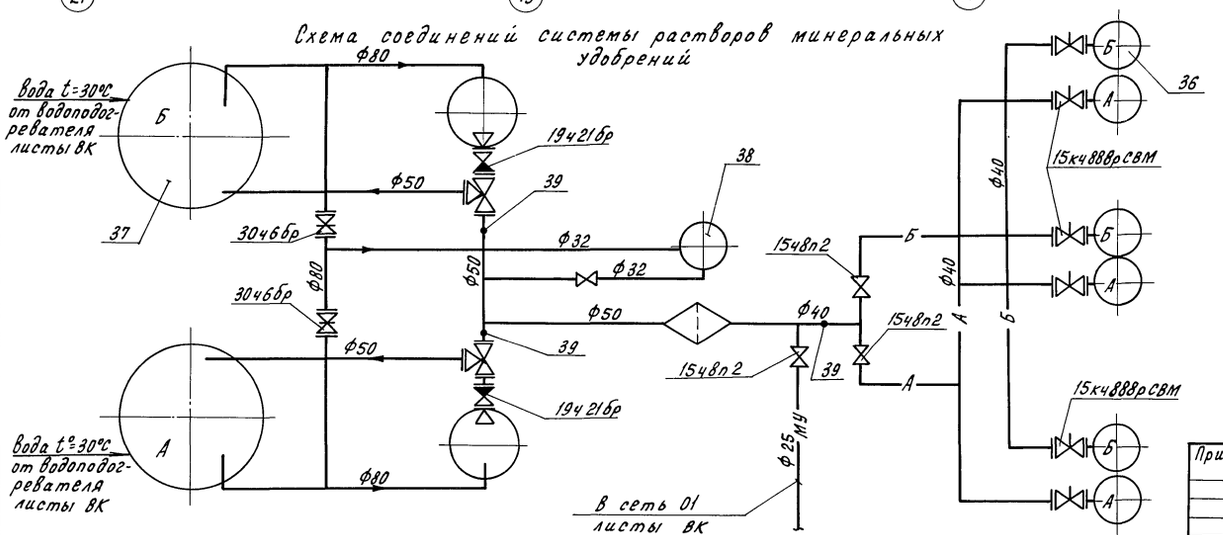

Н.контр.	Бурдыкина			810-1-35.90 ТХ2
Зам.нач.ПТК	Дженеев			
ГИП	Лихачев			
Гл.спец.	Козин			
Зав.гр.	Козина			Зимняя теплица пролетом 18м площадью 3га
Инж.Тхат.	Цыбина			Стадия: РП; Лист: 6; Листов:
Пров.	Фролова			Фрагмент 1. Разрезы. Схемы
Привязан				ГИПРОНИСЕЛЬПРОМ г.Орел
Инв.N				24457-03 9

Инв.N подл. | Подпись и дата | Взам.инв.N

Копировал Перелыгина

Формат А2

Альбом 2

продолжение

Поз.	Обозначение	Наименование	Кол.	Масса, кг	Примечание
	Система растворов минеральных удобрений				
36		Установка для приго-			
		товления питательных			
		растворов капельного			
		полива, 5852-092,			
		мощн. 4 квт	3		
37	ТУ 70.0006.079-85	Смеситель-установка			
		унифицированная			
		5831-017, мощн. 15 квт,			
		3740х2900х2100	1		
	ГОСТ 3262-75	Трубы			
		Ц 80х4,0			4м
		Ц 50х3,5			14м
		Ц 40х3,5			70м
		Ц 32х3,2			6м
		Ц 25х3,2			15м
	ГОСТ 17375-83	Отвод 90° 89х3,5	2		
	ГОСТ 8946-75	Угольники			
		90°-1-Ц-50	14		
		90°-1-Ц-40	34		
		90°-1-Ц-32	4		
		90°-1-Ц-25	4		
	ГОСТ 8957-75	Муфты			
		Ц-80х65	4		
		Ц-50х32	2		
		Ц-40х32	1		
		Ц-32х25	2		
	ГОСТ 8948-75	Тройники			
		Ц-50	1		
		Ц-40	12		

продолжение

Поз.	Обозначение	Наименование	Кол.	Масса, кг	Примечание
	ГОСТ 8949-75	Тройники			
		Ц-50х40	2		
		Ц-50х32	1		
		Ц-40х25	1		
	ГОСТ 17376-83	Тройники			
		Ц-89х3,5	2		
		Ц-89х3,5-57х3,0	1		
	ТУ 26-07-1399-86	Задвижка фланце-			
	Каталог ННИОГАЗ	вая 30ч6бр, ф80	2		
	ТУ 26-07-1490-89	Клапан обратный			
	Каталог ННИОГАЗ	поворотный фланце-			
		вый 19ч21бр, ф50	2		
	ГОСТ 5761-74	Вентили проходные			
	Каталог ННИОГАЗ	муфтовые 15ч8п2			
		ф32	1		
		ф25	1		
	Каталог ННИОГАЗ	Вентиль запорный			
	ТУ 26-07-032-76	мембранный с электро-			
		магнитным приводом,			
		фланцевый 15кч888р			
		СВМ, ф40	6		
39		Установка маномет-			
		ров номер чертежа			
		закладной конструкции			
		3кч-46-76			
		Штуцер М20х1,5-50			
		3кч-33-76	3		
		Заглушка М20х1,5			
		3кч-31-75	3		
		Прокладка 18			
		3кч-36-70	3		
	Система дезинфицирующих растворов				
37	ТУ 70.0006.079-85	Смеситель-установка			

продолжение

Поз.	Обозначение	Наименование	Кол.	Масса, кг	Примечание
		унифицированная			
		5831-017, мощн. 15 квт			
		3740х2900х2100	1		
38	ОСТ 26-06-2003-77	Агрегат электрона-			
		сосный дозировочный			
		НД 2,5 1000/16 Д146А			
		мощн. 3 квт,			
		840х320х675	1		
	ГОСТ 8957-75	Муфта Ц-32х25	2		
	ГОСТ 8949-75	Тройник Ц 50х32	1		
	ТУ 26-07-1399-86	Задвижка фланце-			
	Каталог ННИОГАЗ	вая 30ч6бр, ф80	2		
	ТУ 26-07-1490-89	Клапан обратный			
	Каталог ННИОГАЗ	поворотный флан-			
		цевый 19ч21бр, ф50	2		
	ГОСТ 5761-74	Вентиль проходной			
	Каталог ННИОГАЗ	Муфтовый 15ч8п2			
		ф25	2		
	ТУ 26-07-1472-88	Вентиль запорный			
	Каталог ННИОГАЗ	проходной фланце-			
		вый 15ч9п2, ф50	2		
	ГОСТ 3262-75	Трубы			
		Ц 80х4,0			5м
		Ц 50х3,5			8м
		Ц 32х3,2			2м
		Ц 25х3,2			10м
	ГОСТ 17375-83	Отвод 90° 89х3,5	2		
	ГОСТ 8946-75	Угольники			
		90°-1-Ц-50	6		
		90°-1-Ц-32	2		
		90°-1-Ц-25	2		

Инв.№ подл. | Подпись и дата | Взам. инв.№

Н.контр.	Бурдыкина		10.07.90
Зам.нач.	Анеенеев		5.07.90
ГИП	Лихачев		5.07.90
Гл.спец.	Козин		5.07.90
Зав.гр.	Козина		5.07.90
Инж.Тх	Цыбина		05.07.90
Пров	Фролова		5.07.90

Привязан

Инв.№

810-1-35.90 ТХ. 2

Зимняя теплица пролетом 18м площадью 3га

Стадия	Лист	Листов
РП	7	

Спецификация к плану расположения

ГИПРОНИСЕЛЬПРОМ г. Орел

24457-03 10

Копировал Кухтинова Формат А2

Альбом 2

Ведомость чертежей основного комплекта

Лист	Наименование	Примечание
1	Общие данные (начало)	
2	Общие данные (продолжение)	
3	Общие данные (окончание)	
4	План на отм. -0.150 в осях 33...24	
5	План на отм. -0.150 в осях 24...17	
6	Экспликация помещений.	
7	Перемычки. Схемы заполнения оконных проемов. Узел 1.	
8	Разрезы 1-1, 2-2. Узел 2.	
9	Фасады. Узел 3.	
10	План кровли. Узел 4.	
11	План полов на отм. -0.150. Узлы 5, 6.	
12	Экспликация полов. Узлы 7, 8.	
13	Венткамеры 1, 2. Узлы 9, 10.	
14	Теплоизоляция стен холодильной камеры. Узлы 11, 12.	
15	Схема расположения панелей перегородок. Сечения 1-1...8-8	
16	Сечения 9-9...22-22. Узел 13.	
17	Спецификация к схеме расположения панелей перегородок. Узлы 14, 15.	
18	Схема сетчатой перегородки. Узлы 16...20.	
19	Схемы перегородок кабин душевых и уборных	
20	Узлы 21...26.	
21	План отверстий в осях 33...24	
22	План отверстий в осях 24...17	

Ведомость чертежей основного комплекта — продолжение

Лист	Наименование	Примечание
23	Схема расположения закладных деталей для крепления ворот ВРК 30-27, ВРК 30-27 Н	
24	Звукопоглощающая облицовка в 59 и 60 помещениях	
25	Узлы 28...35	
26	Узлы 36...40	

Ведомость ссылочных и прилагаемых документов

Обозначение	Наименование	Примечание
	Ссылочные документы	
ГОСТ 6629-88	Двери деревянные внутренние для жилых и общественных зданий	
ГОСТ 7623-84	Трубы водосточные наружные	
ГОСТ 8242-88	Детали профильные из древесины и древесных материалов для строительства	
ГОСТ 16289-86	Окна и балконные двери деревянные с тройным остеклением для жилых и общественных зданий	
ГОСТ 18853-73	Ворота деревянные распашные для производственных зданий и сооружений	
ГОСТ 24698-81	Двери деревянные наружные для жилых и общественных зданий	
1.038.1-1 Вып. 1	Перемычки железобетонные для зданий с кирпичными стенами	
1.231.9-7 Вып. 1,2	Панели перегородок гипсобетонные	

Ведомость чертежей основного комплекта — продолжение

Обозначение	Наименование	Примечание
1.236-5 Вып. 1	Противопожарные двери общественных зданий	
1.238-1 Вып. 2	Железобетонные козырьки входов и парапетные плиты общественных зданий	
1.431-10 Вып. 2,3	Перегородки консольные сетчатые стальные	
1.431.6-28 Вып. 1	Перегородки кирпичные зданий промышленных предприятий	
1.435.2-28 Вып. 0,2	Ворота распашные для районов с температурой наружного воздуха ниже минус 40°С	
1.438.1-2	Плиты парапетные, железобетонные для производственных зданий	
1.488.9-2 Вып. 1,2	Кабины душевых помещений вспомогательных зданий промышленных предприятий	
2.130-1 Вып. 11	Детали стен и перегородок жилых зданий. Наружные входы.	

Условные обозначения

Х - место крепления гипсобетонной перегородки к конструкциям.

Типовой проект разработан в соответствии с действующими нормами и правилами и предусматривает мероприятия обеспечивающие взрывную, взрывопожарную и пожарную безопасность при эксплуатации здания.

Гл. инженер проекта Лихачев Ю.В.

Согласовано: Гл. спец. сект. ТМ Козин; Гл. спец. сект. ОВ Верховец; Гл. спец. сектора Бегун

Зав. гр. ВК Козина

Инв. N подл. | Подпись и дата | Взам. инв. N

Привязан

Инв. N

Зам. гл. инж.	Николаев		09.90
Н. контр.	Маханина		10.90
Гл. спец. то	Александров		09.90
Нач. НТК	Слабко		10.90
ГИП	Лихачев		09.90
Гл. спец.	Овсянников		09.90
Вед. инж.	Миронова		09.90
Вед. инж.	Баранова		09.90
Провер.	Миронова		09.90

810-1-35.90 АР2

Зимняя теплица пролетом 18м площадью 3га

Стадия	Лист	Листов
РП	1	26

Общие данные (начало)

ГИПРОНИСЕЛЬПРОМ г. Орел

24457-03 11

Копировал Дюканова

Формат А2

Альбом 2

Продолжение

Обозначение	Наименование	Примечание
2.230-1 вып.5	Детали перегородок общественных зданий	
2.230-1 вып.11	Детали облицовки внутренних стен и металлоконструкций сухой гипсовой штукатуркой повышенного качества	
2.230-2 вып.3	Детали стен и перегородок общественных зданий	
2.236-2 вып.1	Детали примыкания оконных и дверных блоков в общественных зданий	
2.244-1 вып.3,4	Детали полов общественных зданий	
2.260-1 вып.3	Бесчердачные невентилируемые покрытия кирпичных зданий	
2.260-1 вып.5	Детали покрытий общественных зданий. Бесчердачные невентилируемые покрытия каркасно-панельных зданий в конструкциях серии 1.020-1/83	
2.460-14 вып.1	Типовые узлы покрытий промышленных зданий в местах перепуска вентиляционных шахт	
2.460-15 вып.1	Типовые узлы покрытий промышленных зданий в местах перепуска вентиляционных шахт	
Сборник нормалей „Гипрохолод"	Двери изолированные	
	Прилагаемые документы	
	Строительные изделия	Альбом 6
АР2СО	Спецификация оборудования	Альбом 9
АР2ВМ	Ведомость потребности в материалах	Альбом 10

Ведомость основных комплектов марки АР

Обозначение	Наименование	Примечание
АР1	Архитектурные решения	
	Теплица	
АР2	Архитектурные решения	
	Блок бытовых и вспомогательных помещений	

Ведомость спецификаций

Лист	Наименование	Примечание
5	Спецификация заполнения проемов ворот и дверей	
7	Спецификация заполнения оконных проемов	
7	Спецификация перемычек	
10	Спецификация элементов к плану кровли	
11	Спецификация к плану полов	
13	Спецификация элементов на венткамеру	
14	Спецификация элементов на холодильную камеру	
17	Спецификация к схеме расположения панелей перегородок	
18	Спецификация к схеме сетчатой перегородки	
19	Спецификация перегородок кабин душевых и уборных	
21	Спецификация элементов замаркированных на листах 21,22	
23	Спецификация к схемам ворот	
24	Спецификация к звукоизоляционной облицовке	
26	Спецификация элементов, замаркированных на планах, разрезах, фасадах	

Схематический план

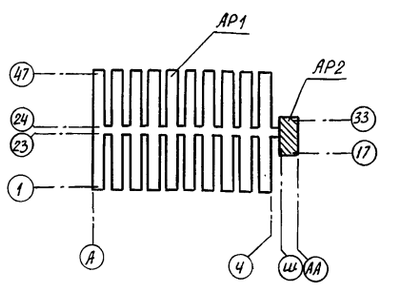

Общие указания

1. Данная часть проекта разработана на основании задания на проектирование, утвержденного В/О „Союзпромтеплица" в июне 1989 года.
2. Для проектирования принята расчетная зимняя температура наиболее холодной пятидневки минус 42°С.
3. За условную отметку 0.000 принят уровень верха дорожки теплицы, что соответствует абсолютной отметке ____
4. Отметка чистого пола здания минус 0,150.
5. Степень огнестойкости здания II.
6. Категория производства по взрывной, взрывопожарной и пожарной опасности В,Д.
7. Наружные стены здания выполнить из керамзитобетонных панелей по серии 1.030.1-1. вып. 1-1 объемным весом γ = 900 кг/м³.
8. Кирпичные вставки наружных стен выполнить из кирпича Кр 75/1350/35/ ГОСТ 530-80.
9. Кладку вести на растворе марки 25 в подрезку швов с внутренней и впустошовку с наружной стороны.

Зам.гл.инж.	Николаев		07.90
Н.контр.	Махонина		11.07.90
Гл.спец.ТО	Алексанфов		07.90
Нач.НТК	Слабко		11.07.90
ГИП	Лихачев		09.07.90
Гл.спец.	Овсянников		09.07.90
Вед.инж.	Миронова		09.07.90
Вед.инж.	Баранова		29.07.90
Провер.	Миронова		09.07.90

810-1-35.90 АР2

Зимняя теплица пролетом 18м площадью 3га

Стадия	Лист	Листов
РП	2	

Общие данные (продолжение)

ГИПРОНИСЕЛЬПРОМ г.Орел

Привязан

Инв.№

Инв.№подл. | Подпись и дата | Взам.инв.№

24457-03 12

Копировал Дюканова

Формат А2

Альбом 2

Ведомость отделки помещений площадь м²

Наименование или номер помещения	Потолок: Площадь	Потолок: Вид отделки	Стены или перегородки: Площадь	Стены или перегородки: Вид отделки	Низ стен или перегородок (панель): Площадь	Низ стен или перегородок (панель): Вид отделки	Низ стен или перегородок (панель): Высота мм	Примечание
1, 3, 18, 61	112,8	Затирка швов Улучшенная клеевая окраска	240,6 280	Затирка швов в панелях Улучшенная клеевая окраска	—	—	—	
7, 8, 9, 10, 19, 41, 50, 54, 57, 58	272,8	Затирка швов Улучшенная клеевая окраска	73,6 16,4 284,2	Сухая штукатурка кирпичных участков Мокрая штукатурка кирпичного участка в осях Э-Ю по ряду 23 Улучшенная клеевая окраска	255,1	Масляная	1800	1 Сухую штукатурку выполнить гипсовыми обшивочными листами по ГОСТ 6266-89 толщиной 16 мм
2, 4, 5, 11, 38, 51, 56	225,0	Затирка швов Простая известковая окраска	510 552,7	Затирка кирпичных участков и швов в панелях Простая известковая окраска	—	—	—	Качество и внешний вид поверхностей гипсобетонных перегородок должны соответствовать категории поверхности А2 по ГОСТ 13015.0-83
6, 39, 40	161,1	Затирка швов Простая известковая окраска	229,5 303,4	Затирка кирпичных участков и швов в панелях, Простая клеевая окраска	—	—	—	

продолжение

Наименование или потолок помещения	Потолок: Площадь	Потолок: Вид отделки	Стены или перегородки: Площадь	Стены или перегородки: Вид отделки	Низ стен или перегородок (панель): Площадь	Низ стен или перегородок (панель): Вид отделки	Низ стен или перегородок (панель): Высота мм	Примечание
12, 13, 14, 15, 16, 17, 20, 21, 22, 23, 24, 25, 26, 27, 28, 29, 31, 32, 34, 35, 36, 37, 43, 44, 45, 46, 47, 48, 49, 52, 53	226,9	Затирка швов Поливинилацетатная окраска	398,3 2,5 400,8	Затирка швов в панелях Мокрая штукатурка кирпичных участков Поливинилацетатная окраска	511,2	Плитка керамическая ГОСТ 6141-82	2000	
30	41,2	Затирка швов Поливинилацетатная окраска	82,0 51,2	Затирка швов в панелях Улучшенная клеевая окраска	37,5	Масляная	1500	
42, 55	274,7	Затирка швов Простая масляная окраска	220,8 36,0 256,8	Затирка швов в панелях Мокрая штукатурка кирпичных участков Простая масляная окраска	—	—	—	
33	51,0	Затирка швов Известковая окраска	см. лист 14					
59, 60	см. лист 24							

11. Перегородки – гипсобетонные по серии 1.231.9-7 вып. 1, 2; сетчатые по серии 1.431-10 вып. 2, 3 и кирпичные из кирпича Кр 75/1650/25 ГОСТ 530-80 на растворе марки 25.
12. Утеплитель покрытия – пеностекло $\gamma = 300$ кг/м³ ТУ 21-БССР-86-73, стен – минераловатные плиты $\gamma = 200$ кг/м³ ГОСТ 22950-78.
13. Гидроизоляцию на отм. минус 0.170, на отм. минус 0,770 выполнить из цементного раствора марки 100.
14. По периметру здания выполнить асфальтовую отмостку шириной 700 мм.
15. При отрицательной температуре кладку стен и перегородок выполнить на растворе марки 50 с противоморозными добавками по СНиП 3.03.01-87.
16. Облицовку стен и перегородок сухой штукатуркой выполнить по опорным маячным маркам по серии 2.230-1, вып. 11.
17. Наружная отделка здания: кирпичные вставки стен оштукатурить под фактуру панелей. Стены здания окрасить кремнеорганическими эмалями. Номера колеров принять при привязке к конкретным условиям.
18. Дверные и оконные блоки окрасить эмалью ХВ 1100 ТУ 6-10-1301-133 по грунту ГФ-0119 ГОСТ 23343-78 за 2 раза в светлые тона.
19. При производстве строительно-монтажных работ должны быть разработаны мероприятия по противопожарной защите и контролю за выполнением правил пожарной безопасности и правил техники безопасности.

Инв. N подл. | Подпись и дата | Взам. инв. N

Привязан

Инв. N

Зам. гл. инж.	Николаев		
Н. контр.	Махонина		11.07.90
Гл. спецто	Александров		07.9
Нач. НТК	Слабко		11.07.90
ГИП	Лихачев		09.07.90
Гл. спец.	Овсянников		09.07.90
Вед. инж.	Миронова		09.07.90
Вед. инж.	Баранова		09.07.90
Проверил	Миронова		09.07.90

810-1-35.90 АР2

Зимняя теплица пролетом 18 м площадью 3 га

Стадия	Лист	Л
РП	3	

Общие данные (окончание)

ГИПРОНИСЕЛ г. Оре

24457-03 13

Копировал Дюканова

Форма

Альбом 2

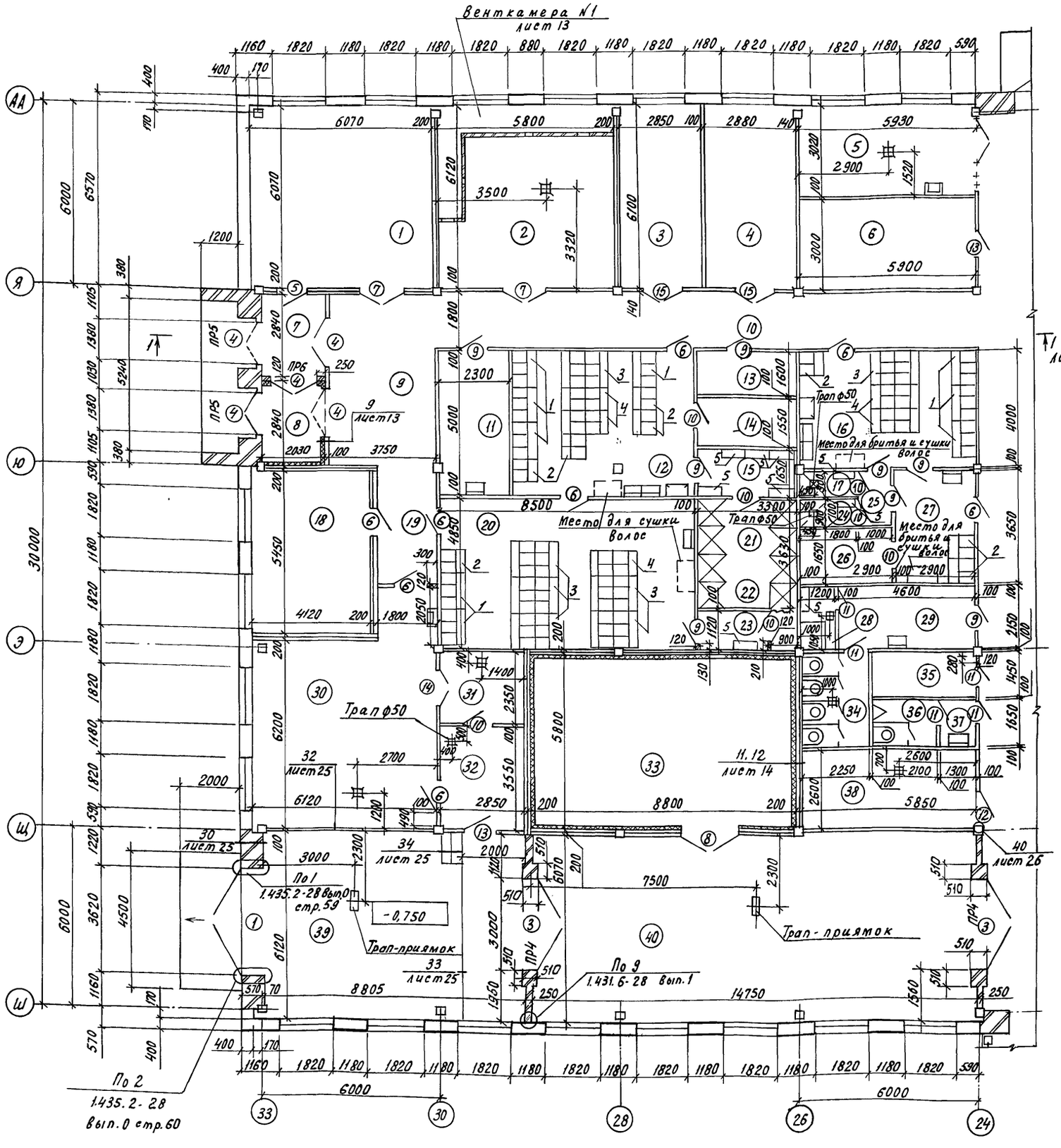

Схематический план

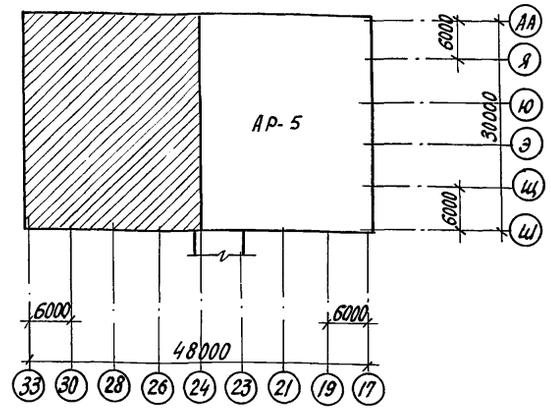

Ведомость проемов ворот и дверей

Марка, поз.	Размер проема, мм
1	3620 х 3610
2	3000 х 2700
3	3000 х 2700
4	1510 х 2370
5	1010 х 2070
6	1010 х 2070
7	1510 х 2370

Продолжение

Марка, поз.	Размер проема, мм
8	2000 х 2320
9	910 х 2070
10	910 х 2070
11	810 х 2070
12	1210 х 2070
13	1010 х 2070
14	1010 х 1010

1. ВРК 30-27Н по оси 24 со стороны упаковочной обшить асбестовым картоном КАОН-1-5х1000х900 ГОСТ2850-80 и обить оцинкованной сталью δ=12мм ГОСТ14918-80 внахлестку.
2. Дверь в холодильной камере крепить к антисептированным пробкам ф50 ℓ=60 в местах обозначенных на раме дверей.
3. Все необозначенные трапы ф100.
4. Марки перегородок см. лист 15.

Привязан

Н.контр.	Махонина		10.79
Зам.нач	Дженеев		10.79
ГИП	Лихачев		10.79
Гл.спец.	Овсянников		10.79
Вед.инж.	Миронова		10.79
Вед.инж.	Баранова		10.79
Пров.	Миронова		10.79

810-1-35.90 АР2

Зимняя теплица пролетом 18м площадью 3га

Стадия	Лист	Листов
РП	4	

План на отм. -0.150 в осях 33...24

ГИПРОНИСЕЛЬПРОМ г.Орел

Взам.инв.№ | Подпись и дата | Инв.№подл.

24457-03 14

Копировал Кухтинова

Формат А2

Альбом 2

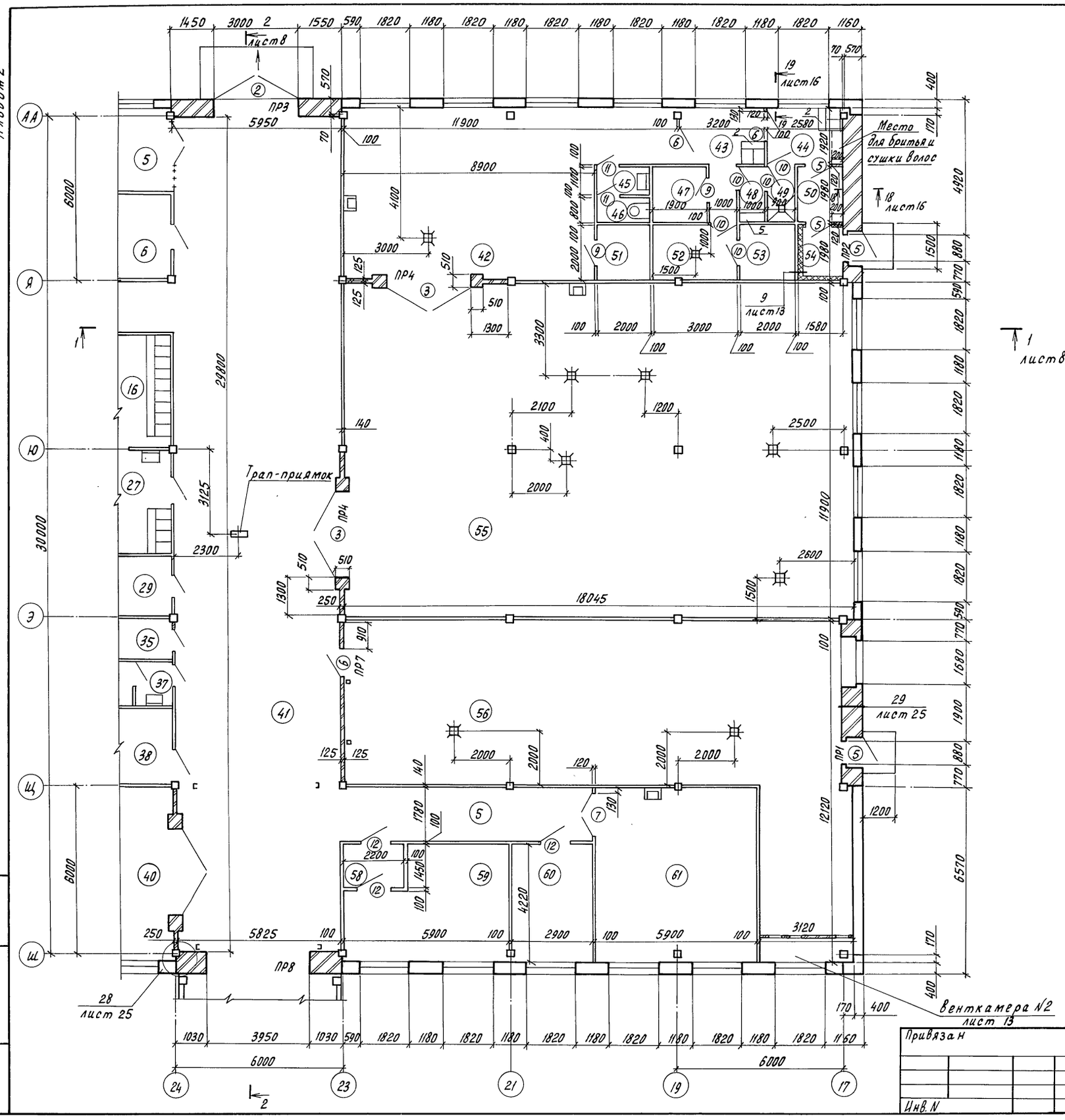

Схематический план

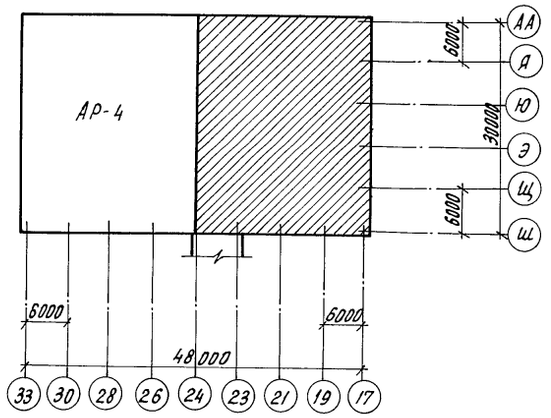

Спецификация заполнения проемов ворот и дверей

Марка, поз.	Обозначение	Наименование	Кол.	Масса кг	Примеч.
		Ворота			
1	1.435.2-28.2.00.00.00.00	ВР 36×36 - УХЛ1	1	644	
2	ГОСТ 18853-73	ВРК 30-27	1		
3	ГОСТ 18853-73	ВРК 30-27Н	4		
		Блоки дверные			
4	ГОСТ 24698-81	ДН 24-15 АПУЩР1	5		см. лист 23
5	ГОСТ 24698-81	ДН 21-10 ПАУ	5		
6	ГОСТ 6629-88	ДТ 21-10 П	11		
7	ГОСТ 6629-88	ДГ 24-15 П	3		
8	ТУ 13-313-80	ПДГМ	1		
9	ГОСТ 6629-88	ДГ 21-9П	8		
9	ГОСТ 6629-88	ДГ 21-9ЛП	2		
10	ГОСТ 6629-88	ДГ 21-9ВП	10		
10	ГОСТ 6629-88	ДГ 21-9ВЛП	2		
11	ГОСТ 6629-88	ДГ 21-8П	7		
12	ГОСТ 6629-88	ДГ 21-12П	4		
13	1.236-5 вып. 1	ДП.07.00.00.00 М4	2		
14	ГОСТ 24698-81	Люк ДЛ 10-10 А	1		
15	ГОСТ 6629-88	ДО 21-13	2		

Н.контр.	Махонина		12.07.90
Зам.нач.НТК	Дженеев		09.07.90
ГИП	Лихачев		09.07.90
Гл.спец.	Овсянников		09.07.90
Вед.инж.	Миронова		09.07.90
Вед.инж.	Баранова		09.07.90
Провер.	Миронова		09.07.90

810-1-35.90 АР2

Зимняя теплица пролетом 18м площадью 3га

Стадия	Лист	Листов
РП	5	

План на отм. -0.150 в осях 24...17

ГИПРОНИСЕЛЬПРОМ г. Орел

Привязан

Инв. N

Инв. N подл. | Подпись и дата | Взам. инв. N

24457-03 15

Копировал Перелыгина

Формат А2

Альбом 2

Экспликация помещений

Номер по проекту	Наименование	Площадь м²	Категория производства по взрывной взрыво-пожарной и пожарной опасности
1	Помещение красного уголка и общественных организаций	36,8	
2	Венткамера	34,4	
3	Комната бригадира	17,4	
4	Кладовая сантехоборудования	17,7	Д
5	Участок зарядки электропогрузчика	17,9	Д
6	Помещение хранения инвентаря	17,7	В
7	Тамбур	5,8	
8	Тамбур	5,8	
9	Вестибюль	21,8	
10	Коридор	32,6	
11	Помещение уборочного инвентаря	11,5	
12	Женский гардероб домашней и специальной одежды на 34 шкафа для группы 2в	30,5	
13	Кладовая спецодежды	5,3	
14	Помещение для сушки спецодежды	5,1	
15	Женская преддушевая	5,4	
16	Мужской гардероб уличной, домашней и специальной одежды на 25 шкафов для групп 1а, 1б, 2в	23,6	
17	Мужская душевая	1,6	
18	Комната заведующего	22,5	
19	Коридор	6,8	
20	Женский гардероб уличной, домашней и специальной одежды на 42 шкафа для групп 1б, 2в	41,2	
21	Женская душевая	11,1	
22	Женская душевая	1,9	

продолжение

Номер по проекту	Наименование	Площадь м²	Категория производства по взрывной взрыво-пожарной и пожарной опасности
23	Женская преддушевая	2,6	
24	Мужская душевая	1,6	
25	Мужская преддушевая	1,9	
26	Помещение для сушки спецодежды	4,8	
27	Мужской гардероб домашней и специальной одежды на 4 шкафа для группы 2в	10,6	
28	Комната личной гигиены женщин	2,6	
29	Тамбур женской уборной	9,9	
30	Зал буфета на 16 мест с раздаточной	41,2	
31	Моечная столовой посуды	6,7	
32	Подсобное помещение	10,1	
33	Холодильная камера	51,0	В
34	Женская уборная	7,2	
35	Курительная	5,1	
36	Мужская уборная	3,5	
37	Тамбур мужской уборной	2,1	
38	Машинное отделение	15,2	Д
39	Бокс	53,9	В
40	Упаковочная	89,5	В
41	Соединительный коридор	174,3	
42	Растворный узел дезинфицирующих материалов	60,0	А
43	Мужской гардероб		

Продолжение

Номер по проекту	Наименование	Площадь м²	Категория производства по взрывной взрыво-пожарной и пожарной опасности
	специальной одежды на 2 шкафа для группы 3б	6,1	
44	Мужской гардероб уличной и домашней одежды на 2 шкафа для группы 3б	5,0	
45	Тамбур мужской уборной	2,2	
46	Мужская уборная	1,6	
47	Кладовая спецодежды	3,8	
48	Мужская преддушевая	2,0	
49	Мужская душевая	1,8	
50	Тамбур	3,2	
51	Респираторная	4,0	
52	Помещение для стирки спецодежды	6,0	
53	Помещение для сушки спецодежды	4,0	
54	Тамбур	3,1	
55	Растворный узел питательных растворов	214,7	Д
56	Тепловой пункт и венткамера	124,3	Д
57	Коридор	16,2	
58	Тамбур	3,2	
59	Операторекая	21,6	
60	Помещение по ремонту КНП и А	12,2	Д
61	Помещение дежурных слесарей	36,1	Д

Привязан

Инв. N

Инв. N подл. | Подпись и дата | Взам. инв. N

Н. контр.	Махонина		10.01.90
Зам. нач.	Дмитриев		10.01.90
ГИП	Лихачев		09.01.90
Гл. спец.	Овсянников		09.01.90
Вед. инж.	Миронова		09.01.90
Вед. инж.	Баранова		09.01.90
Пров.	Миронова		09.01.90

810-1-35.90 АР2

Зимняя теплица пролетом 18 м площадью 3 га

Стадия	Лист	Листов
РП	6	

Экспликация помещений

ГИПРОНИСЕЛЬПРОМ г. Орел

24457-03 16

Копировал Кухтинова

Формат А2

Альбом 2

Спецификация заполнения оконных проемов

Марка, поз.	Обозначение	Наименование	Кол.	Масса ед, кг	Примечание
ОК-1	ГОСТ 16 289-86	Окно ОРС 21-18В	34		
	ГОСТ 8242-88	Подоконная доска			
		ПД-1-34 × 250 × 1900	34		
	2.236-2, вып. 1	Деталь монтажная ММ1	102	0,25	
	2.236-2, вып. 1	Деталь монтажная ММ3	136	0,1	
	2.236-2, вып. 1	Деталь монтажная ММ4	68	1,25	
	2.236-2, вып. 1	Деталь монтажная ММ6	68	0,6	
ОК-2	ГОСТ 16 289-86	Окно ОРС 21-18В	1		
	ГОСТ 8242-88	Подоконная доска			
		ПД-1-34 × 450 × 1900	1		
	2.236-2, вып. 1	Деталь монтажная ММ2	3	0,28	
	2.236-2, вып. 1	Деталь монтажная ММ3	4	0,1	
	2.236-2, вып. 1	Деталь монтажная ММ5	1	1,6	
	2.236-2, вып. 1	Деталь монтажная ММ6	1	0,6	
ОК-3	ГОСТ 16 289-86	Окно ОРС 21-18Г	2		
	ГОСТ 8242-88	Подоконная доска			
		ПД-1-34 × 250 × 1900	2		
	2.236-2, вып. 1	Деталь монтажная ММ1	6	0,25	
	2.236-2, вып. 1	Деталь монтажная ММ3	8	0,1	
	2.236-2, вып. 1	Деталь монтажная ММ4	6	1,25	
	2.236-2, вып. 1	Деталь монтажная ММ6	6	0,6	
		Горизонтальный			установить
		импост			по
	поз. 1	Брусок 1ХВ 64×54			месту
		ГОСТ 8486 ℓ = 1150	2	0,004	
	поз. 2	Брусок 1ХВ 94×55			
		ГОСТ 8486 ℓ = 1150	2	0,006	
	поз. 3	Брусок 1ХВ 65×42			
		ГОСТ 8486 ℓ = 1020	2	0,003	
	поз. 4	Брусок 1ХВ 65×52			
		ГОСТ 8486 ℓ = 950	2	0,003	
	поз. 5	Брусок 1ХВ 49×32			
		ГОСТ 8486 ℓ = 1020	2	0,02	
	см. альбом 4	Решетка жалю-			
		зийная неподвижная			

Ведомость перемычек

Марка, поз.	Обозначение
ПР1	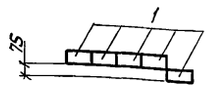
ПР2	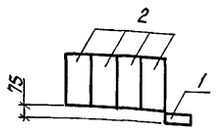
ПР3	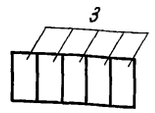
ПР4	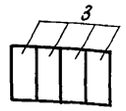

Продолжение

Марка, поз.	Обозначение
ПР5	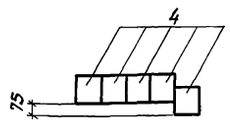
ПР6	
ПР7	
ПР8	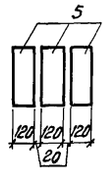

Спецификация перемычек

Марка, поз.	Обозначение	Наименование	Кол.	Масса, ед, кг	Примеч.
1	1.038.1-1 Вып.1	1ПБ 13-1	8	25	
2	1.038.1-1 Вып.1	3ПБ 16-37	4	102	
3	1.038.1-1 Вып.1	3ПБ 34-4	21	222	
4	1.038.1-1 Вып.1	2ПБ 19-3	11	81	
5	1.038.1-1 Вып.1	4ПБ 44-8	3	385	

1. При производстве работ в зимнее время установку перемычек ПР1 производить с временным креплением до достижения кладкой 70% прочности
2. Марка перемычек по морозостойкости F 75
3. Крепление ОК-3 к стенам аналогично ОК-1

Схемы заполнения оконных проемов ОК-1, ОК-2

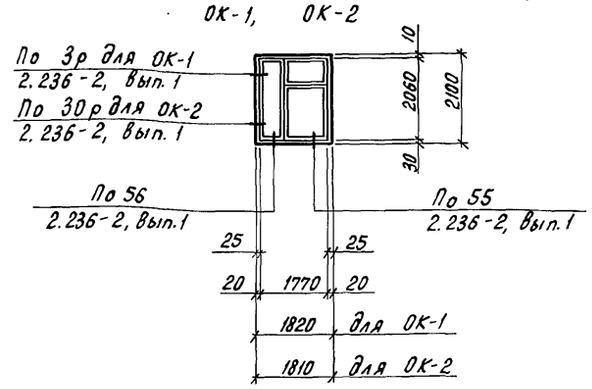

ОК-3

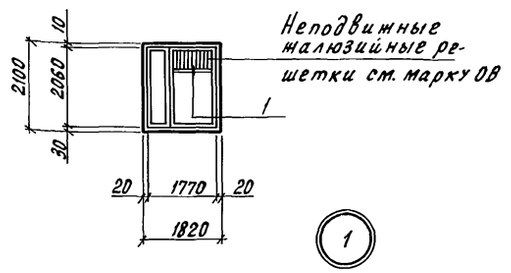

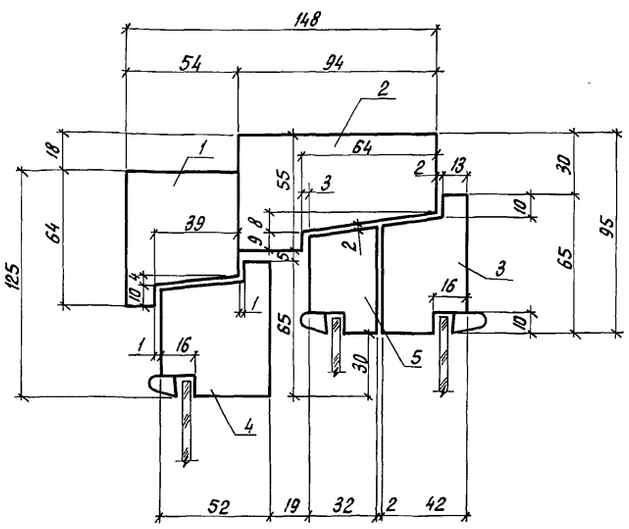

Н.контр.	Махонина		12.07.90
Зам.нач.НТК	Дженеев		09.07.90
ГИП	Лихачев		09.07.90
Гл.спец.	Овсянников		09.07.90
Вед.инж.	Миронова		09.07.90
Вед.инж.	Баранова		09.07.90
Провер.	Миронова		09.07.90

810-1-35.90 АР2

Зимняя теплица пролетом 18 м площадью 3 га

Стадия	Лист	Листов
РП	7	

Перемычки. Схемы заполнения оконных проемов. Узел 1

ГИПРОНИСЕЛЬПРОМ г. Орел

Привязан

Инв. N

24457-03 17

Инв. N подл. | Подпись и дата | Взам. инв. N

Копировал Перелыгина

Формат А2

Альбом 2

Разрез 1-1

Слой гравия по ГОСТ 8268-82 (по морозостойкости МРЗ 100) на битумной мастике МБК-Г-55А по ГОСТ 2889-80-10
1 слой рубероида кровельного РКП-350 Б по ГОСТ 10923-82 на битумной мастике МБК-55А
3 слоя рубероида подкладочного РПП-300 Б по ГОСТ 10923-82 на битумной мастике
Огрунтовка раствором битума 4 той марки в керосине в соотношении по весу 1:2
Стяжка из цементно-песчаного раствора марки 50-15
Утеплитель - пеностекло $\gamma = 300$ кг/м^3 по ТУ 21-БССР-86-73-200 (см. примечание п. 2,3)
Керамзит ГОСТ 9759-83 $\gamma = 400$ кг/м^3 10...120; 10...180
Пароизоляция - слой рубероида на битумной мастике (см. примечание п.1)
ж.б. пустотные плиты

Состав кровли см. ось 17

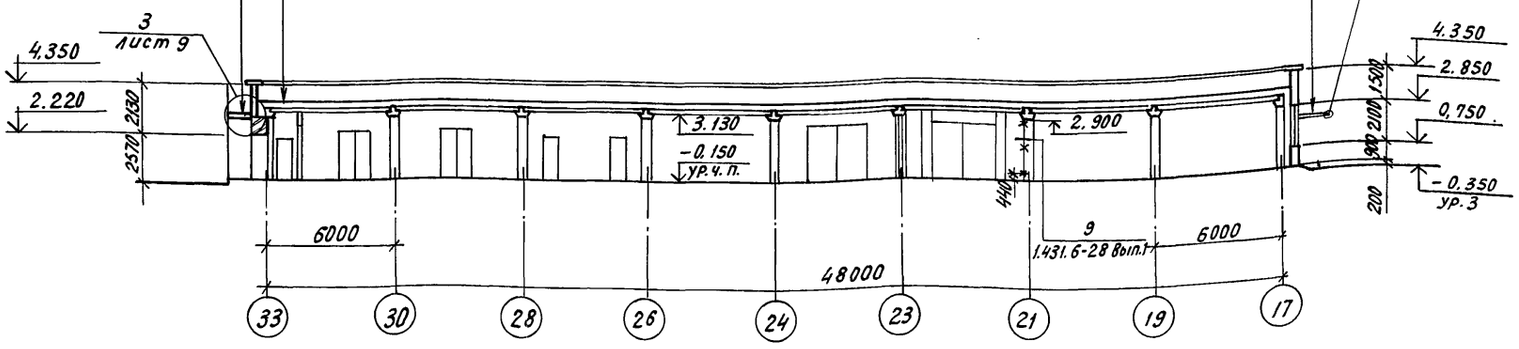

Разрез 2-2

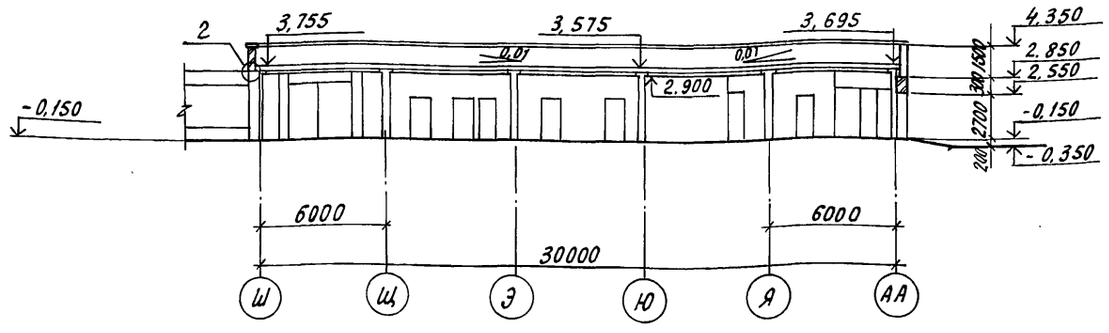

Слой гравия по ГОСТ 8268-82 (по морозостойкости МРЗ100) на битумной мастике МБК-Г-55А по ГОСТ 2889-80 - 10
1 слой рубероида кровельного РКП 350Б по ГОСТ 10923-82 на битумной мастике
3 слоя рубероида подкладочного РПП-300Б по ГОСТ 10923-82 на битумной мастике
Огрунтовка раствором битума 4 той марки в керосине в соотношении по весу 1:2
Стяжка из цементно-песчаного раствора марки 50-10
железобетонный козырек

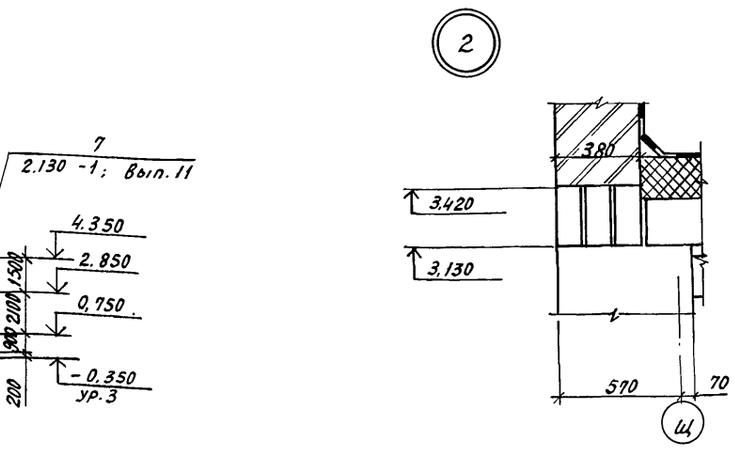

1. Над помещениями преддушевых, душевых, сушки, холодильной камеры пароизоляцию выполнить из 2х слоев рубероида на битумно-кукерсольной мастике
2. Над холодильной камерой толщину утеплителя выполнить 300мм с перепуском 250мм во все стороны от стен холодильной камеры.
3. Над душевыми помещениями толщину утеплителя выполнить 250 мм с перепуском 250 мм во все стороны от стен душевых.

Н.контр.	Махонина		
Зам. нач.	Дженеев		
ГИП	Лихачев		
Гл. спец.	Овсянников		
Ведущ.	Миронова		
Ведущ.	Баранова		
Пров.	Миронова		

810-1-35.90 АР2

Привязан

Инв. N

Зимняя теплица пролетом 18м площадью 3 га

Стадия	Лист	Листов
РП	8	

Разрезы 1-1, 2-2
Узел 2

ГИПРОНИСЕЛЬПРОМ г. Орел

Инв. N подл. | Подпись и дата | Взам. инв. N

24457-03 18

Копировал Кухтинова

Формат А2

Альбом 2

Фасад Ш-АА

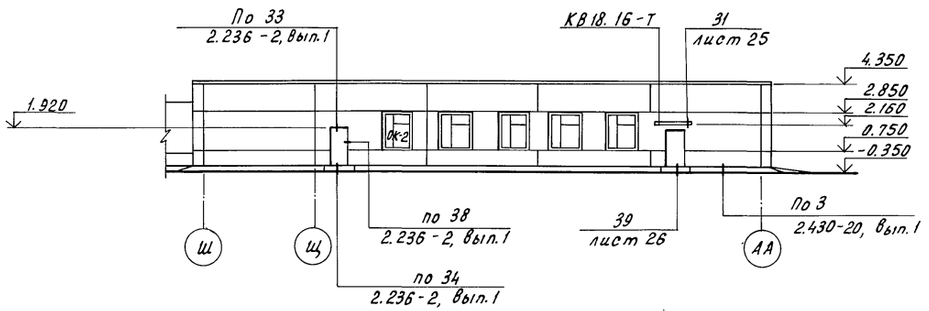

Фасад АА-Ш

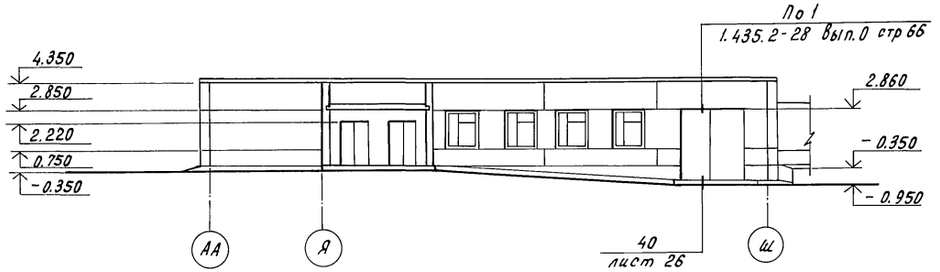

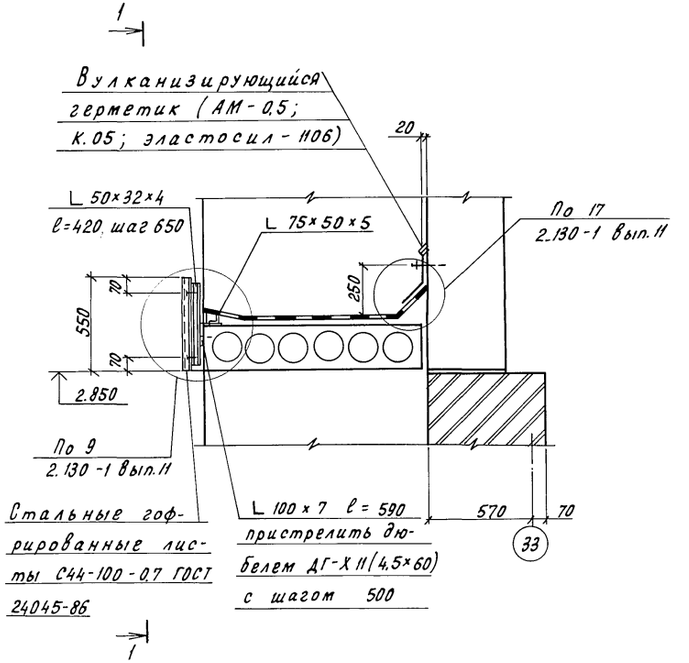

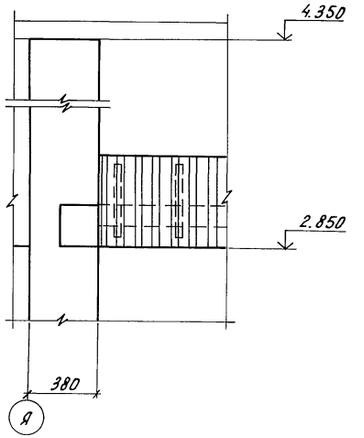

Фасад 33-17

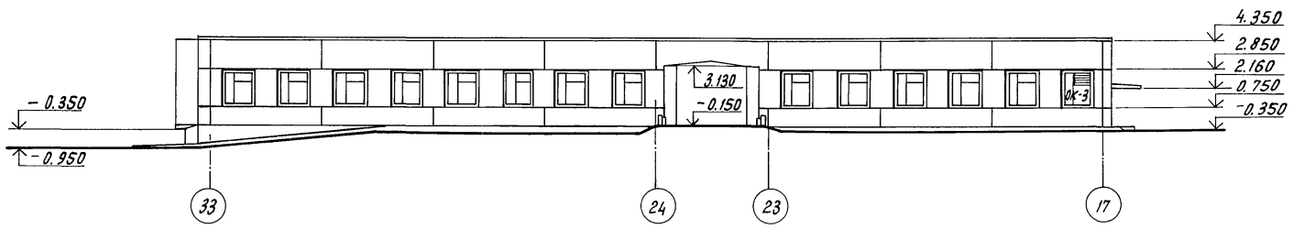

Фасад 17-33

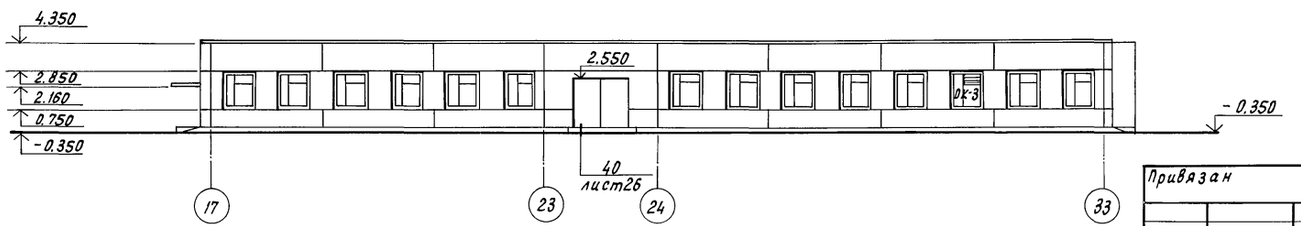

1. Незамаркированные на фасадах оконные проемы ОК-1.
2. Установку козырька производить с временным креплением до окончания монтажа вышележащих панелей

Н.контр.	Махонина		
Зам.нач.НТК	Дменеев		
ГИП	Лихачев		
Гл.спец.	Овсянников		
Вед.инж.	Миронова		
Вед.инж.	Баранова		
Провер.	Миронова		

Привязан

Инв.N

810-1-35.90 АР2

Зимняя теплица пролетом 18м площадью 3га

Стадия	Лист	Листов
РП	9	

Фасады. Узел 3

ГИПРОНИСЕЛЬПРОМ г.Орел

24457-03 19

Копировал Перелыгина

Формат А2

Инв.N подл. | Подпись и дата | Взам.инв.N

Альбом 2

План кровли

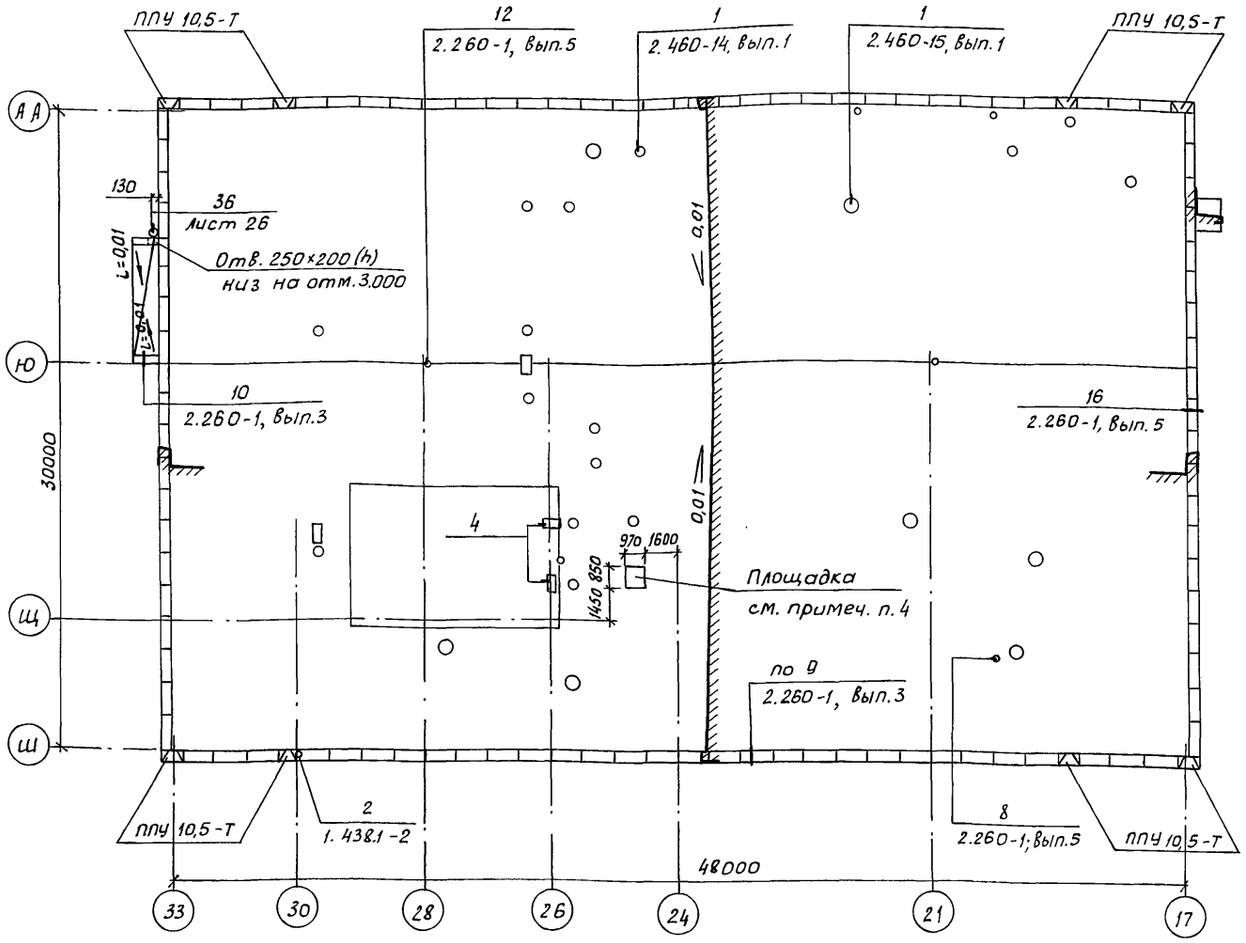

Спецификация элементов к плану кровли

Марка, поз.	Обозначение	Наименование	Кол.	Масса ед., кг	Примечание
		Плиты парапетные			
ПП15.5-Т	1.438.1-2	ПП 15.5-Т	100	123	Бетон марки В22,5
ППУ10.5-Т	1.438.1-2	ППУ 10.5-Т	8	82	
		Изделия стальные			
КР2	2.460-15 вып.1	КР2	1	6,51	
ФЭ2	2.460-15 вып.1	ФЭ2	1	9,10	
ПП2	2.460-15 вып.1	ПП2	1	1,69	
КС6	2.460-14 вып.1	КС6	2	0,5	
КС7	2.460-14 вып.1	КС7	3	0,61	
КС8	2.460-14 вып.1	КС8	10	0,76	
КС11	2.460-14 вып.1	КС11	6	1,17	
КЛ1	2.460-14 вып.1	КЛ1	2	5,67	
КЛ2	2.460-14 вып.1	КЛ2	3	5,54	
КЛ3	2.460-14 вып.1	КЛ3	10	5,29	
КЛ6	2.460-14 вып.1	КЛ6	6	10,08	
ПП1	2.460-14 вып.1	ПП1	15	1,08	
ПП2	2.460-14 вып.1	ПП2	6	1,69	
КФ1	2.460-14 вып.1	КФ1	2	1,36	
КФ2	2.460-14 вып.1	КФ2	3	1,1	
КФ5	2.460-14 вып.1	КФ5	6	2,7	
ФЭ1	2.460-14 вып.1	ФЭ1	15	6,0	
ФЭ2	2.460-14 вып.1	ФЭ2	6	9,1	
		ОЦ Б-ПН-НО-0,5×710×1000 ГОСТ 19904-74 / ОН-МТ-1 ГОСТ 14918-80	7		Разрезать вдоль на 2 части

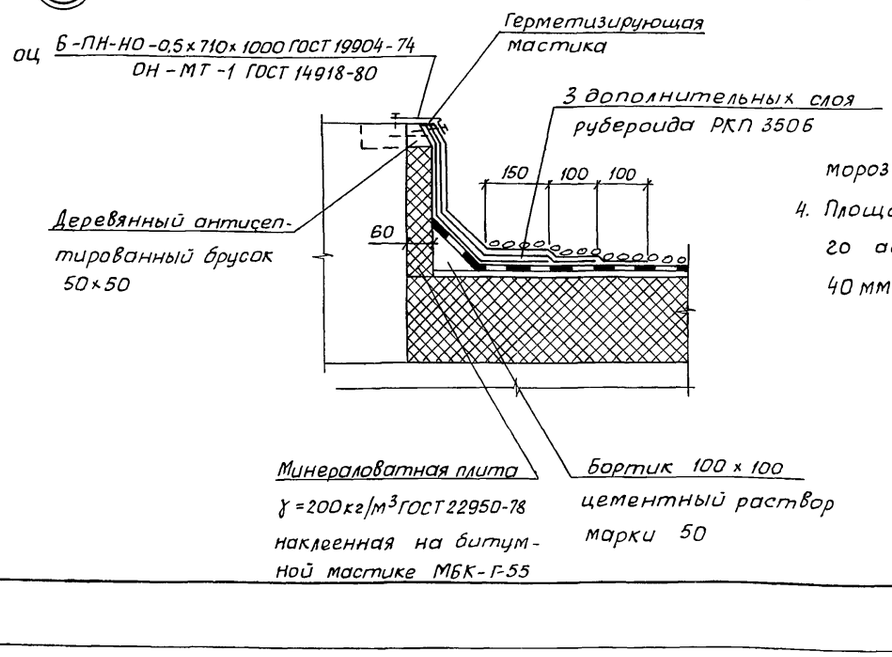

1. Все необозначенные парапетные плиты марки ПП 15.5-Т.
2. Марка бетона парапетных плит по морозостойкости F=200, по водонепроницаемости W6.
3. Марка раствора для укладки парапетных плит по морозостойкости F200, по водонепроницаемости W6.
4. Площадку под градирню выполнить из песчаного асфальтобетона класса В12,5 F100 толщиной 40 мм.

Н.контр.	Маконина		11.07.90	810-1-35.90 АР2
Зам.нач.НТК	Дженеев		09.07.90	
ГИП	Лихачев		09.07.90	
Гл.спец.	Овсянников		09.07.90	
Вед.инж.	Миронова		09.07.90	
Вед.инж.	Баранова		09.07.90	Зимняя теплица пролетом 18 м площадью 3 га — Стадия: РП; Лист: 10; Листов:
Провер.	Миронова		09.07.90	План кровли. Узел 4. — ГИПРОНИСЕЛЬПРОМ г. Орел

Привязан

Инв.№

Инв.№ подл. | Подпись и дата | Взам.инв.№

24457-03 20

Копировал Дюканова Формат А2

План полов на отм. -0,150

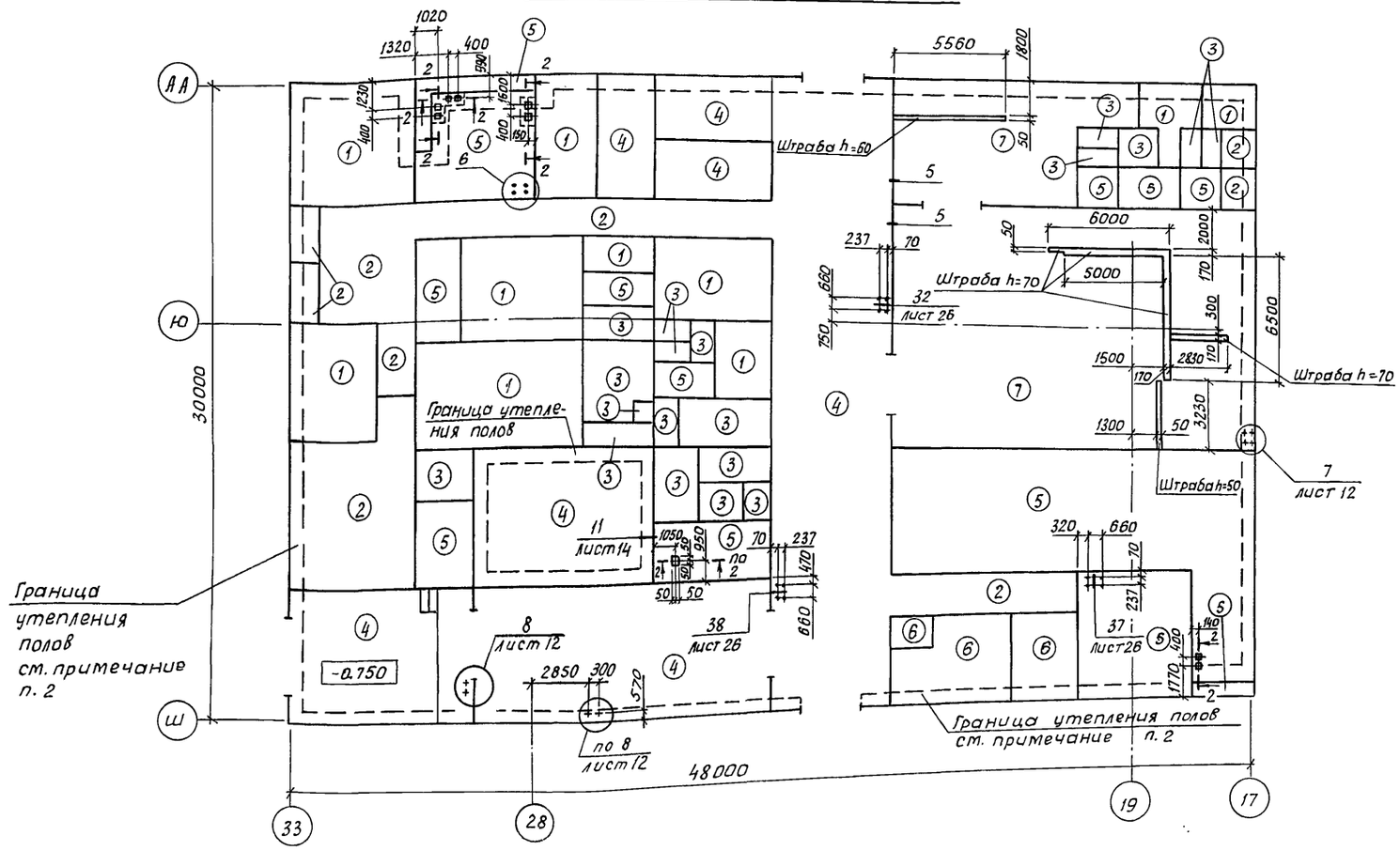

2-2

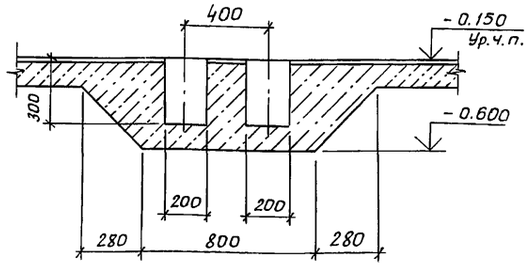

Спецификация к плану полов

Марка, поз.	Обозначение	Наименование	Кол.	Масса ед., кг	Примечание
А1	АР2.И-00.00.09	Анкер А1	16	0,21	

1. Производство работ по устройству полов осуществлять согласно СНиП 2.03.13-88 „Полы" и СНиП 3.04.01-87 „Изоляционные и отделочные покрытия".
2. Для утепления полов произвести укладку по грунту основания под конструкцию пола на 0,8 м от наружных стен слоя керамзитового гравия $\gamma = 600$ кг/м³ толщиной 250 мм.
3. Трапы обозначены на листах 4, 5.
4. В местах устройства трапов в радиусе 1м выполнить местный уклон $i = 0{,}02$ в сторону трапа.
5. Уровень пола в душевых и уборных должен быть на 20-30 мм ниже уровня полов в смежных помещениях.
6. Экспликацию полов см. лист 12.
7. Полы выполнить после прокладки труб по чертежам ТХ 2.

5

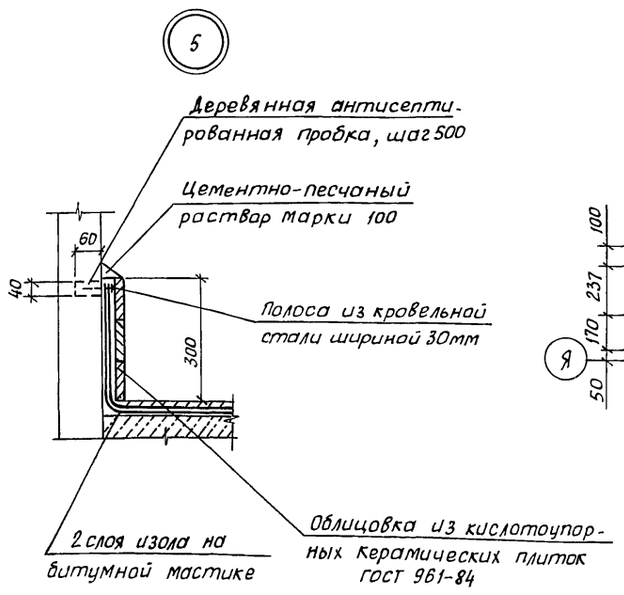

6

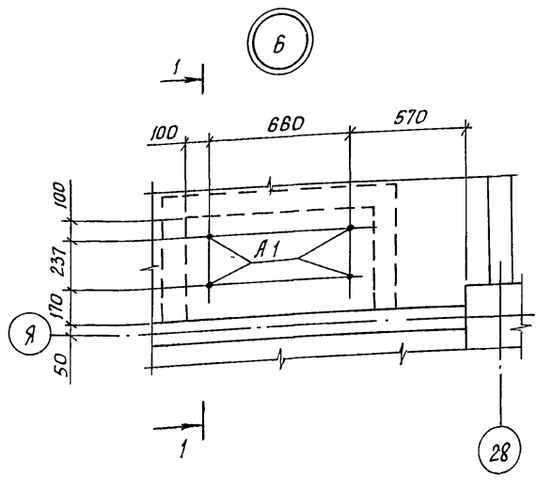

1-1

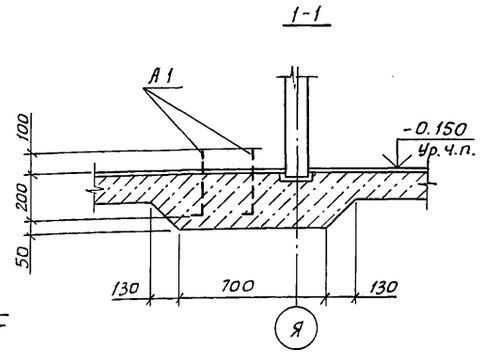

Н.контр.	Махонина			810-1-35.90 АР 2
Зам.нач.НТК	Дженеев			
ГИП	Лихачев			
Гл.спец.	Овсянников			
Вед.инж.	Миронова			Зимняя теплица пролетом 18м площадью 3га
Инж.	Дыскина			Стадия: РП; Лист: 11; Листов:
Провер.	Миронова			План полов на отм. -0.150. Узлы 5, 6.
				ГИПРОНИСЕЛЬПРОМ г.Орел

Привязан

Инв.N

Инв.N подл. | Подпись и дата | Взам.инв.N

24457-03 21

Копировал Дюканова

Формат А2

Альбом 2

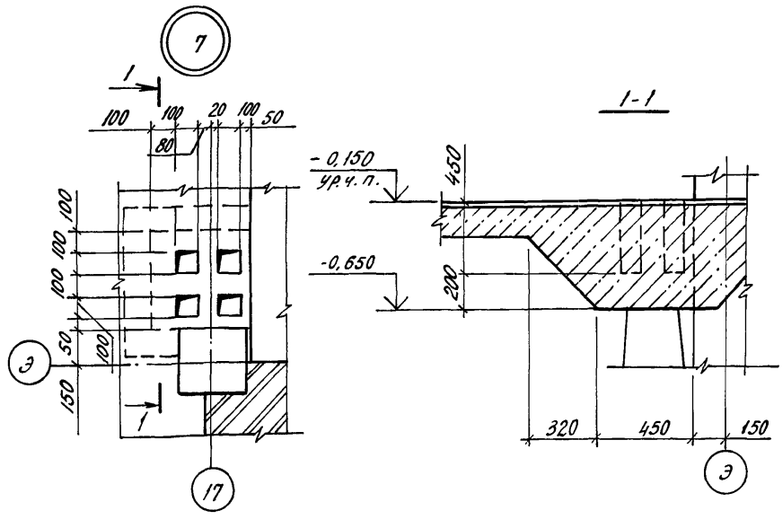

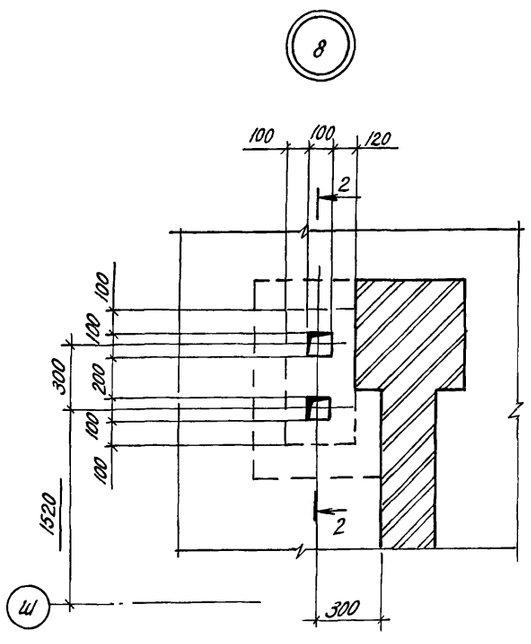

2-2

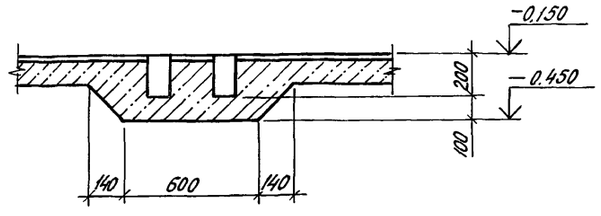

Экспликация полов

Наименование или номер помещения по проекту	Тип пола по проекту	Схема пола или номер узла по серии	Элементы пола и их толщина	Площадь пола м²
1, 3, 12, 13, 15, 18, 20, 27, 30, 43, 44	1	225 2.244-1, вып.4 147 2.244-1, вып.3	Покрытие - линолеум поливинилхлоридный на тканевой основе ГОСТ 7251-77 - 2,5мм	240,2
7, 8, 9, 10, 19 50, 54, 57	2	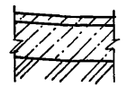 161 2.244-1, вып.3	Покрытие - бетон мозаичный шлифованный класса В20 - 20мм Подстилающий слой - бетон класса В 22,5 - 100 Уплотненный грунт основания с вдавленным щебнем на глубину не менее 40 мм	95,3
15, 17, 21, 22, 23, 24, 25, 28, 29, 31, 34, 35, 36, 37, 45 46, 47, 48, 49	3	240 2.244-1, вып.4 153 2.244-1, вып.3	Покрытие - керамическая плитка ГОСТ 6787-80 - 15мм	74,6
5, 6, 33, 39, 40, 41	4	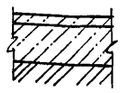 161 2.244-1, вып.3	Покрытие - цементно-бетонное шлифованное, бетон класса В 22,5 - 25 мм Подстилающий слой - бетон класса В 22,5 - 120 мм Уплотненный грунт основания с вдавленным щебнем на глубину не менее 40 мм	404,3
2, 4, 11, 14, 26, 32, 38, 51, 52, 53, 56, 61	5	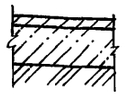 161 2.244-1, вып.3	Покрытие - цементно-бетонное бетон класса В22,5 - 25мм подстилающий слой - бетон класса В 22,5 - 100 мм уплотненный грунт основания с вдавленным щебнем не менее 40мм	273,2
58, 59, 60	6	218 2.244-1, вып.4 117 2.244-1, вып.3	Покрытие - паркет ГОСТ 862.1-85 - 19мм	36,7

Продолжение

Наименование или номер помещения по проекту	Тип пола по проекту	Схема пола или номер узла по серии	Элементы пола и их толщина	Площадь пола м²
42, 55	7	 1 2.244-1, вып.3	Покрытие - кислотостойкий бетон класса В20 на жидком стекле с уплотняющей добавкой из фурилового спирта - 30 мм битумная мастика с посыпкой песком крупностью 1,5-5мм два слоя изола на прослойке из битумной мастики кислотостойкий бетон класса В 22,5 - 100мм щебень пропитанный битумом - 40мм Уплотненный грунт основания с вдавленным щебнем на глубину не менее 40мм	274,7

1. В конструкциях полов по узлам 218; 225; 240 Подстилающий слой должен быть из бетона класса В 22,5.

Н.контр.	Махонина			18.09.90
Зам.нач.нтк	Дженеев			19.09.90
ГИП	Лихачев			19.09.90
Гл.спец	Овсянников			19.09.90
Вед.инж.	Миронова			18.09.90
Инж.	Цыскина			18.09.90
Пров.	Миронова			18.09.90

810-1-35.90 АР2

Привязан

Инв.№

Зимняя теплица пролетом 18м площадью 3га

Стадия	Лист	Листов
РП	12	

Экспликация полов Узлы 7.8

ГИПРОНИСЕЛЬПРОМ г. Орел

24457-03 22

Копировал Кухтинова

Формат А2

Инв.№ подл. | Подпись и дата | Взам.инв.№

Альбом 2

Венткамера №1

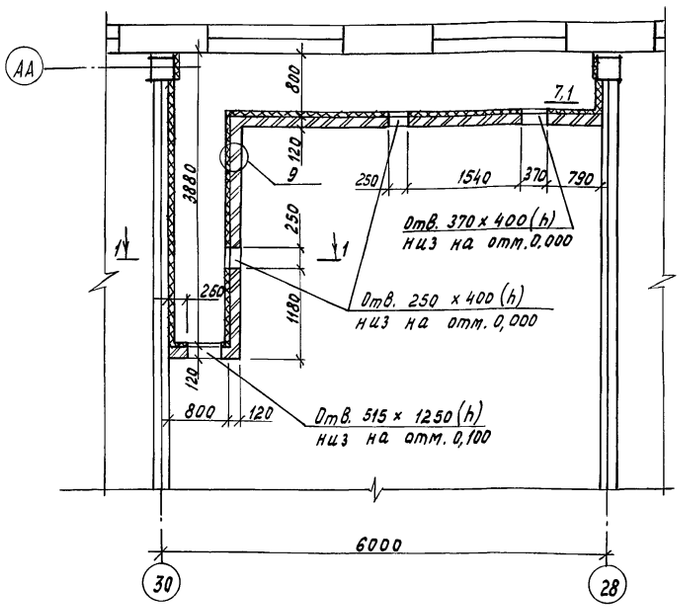

Венткамера №2

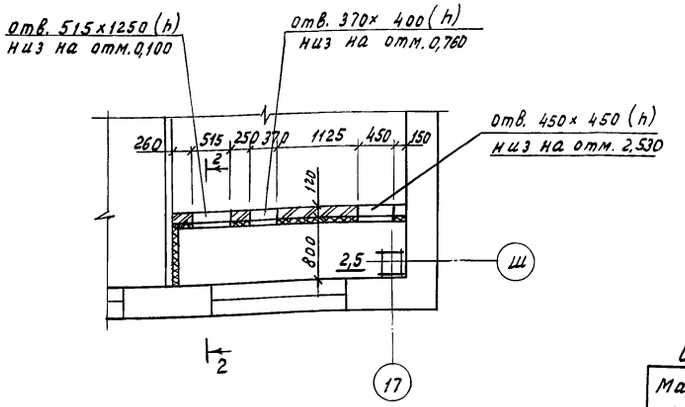

1-1

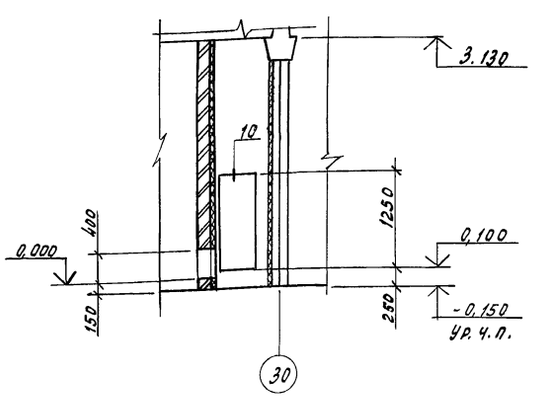

2-2

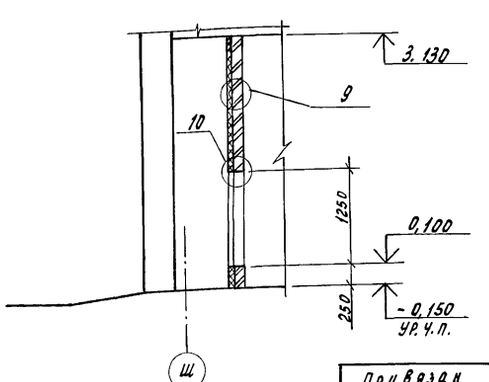

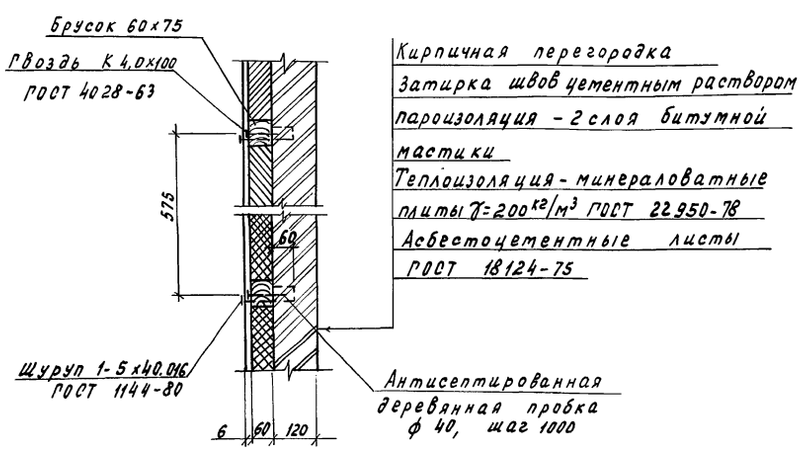

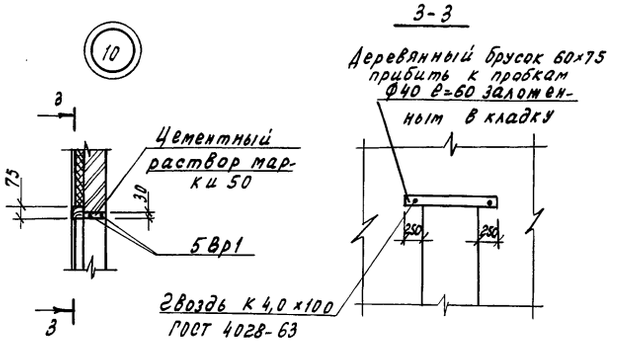

Спецификация элементов на венткамеры

Марка, поз.	Обозначение	Наименование	Кол.	Масса ед., кг	Примечание
		Асбестоцементный			
		лист АП-П-2,0×1,2-6			
		ГОСТ 18124-75	42		
		Брусок-2-ХВ.-60×75			
		ГОСТ 8486-86			0,52 м³
		Проволока 5Вр-1			
		ГОСТ 6727-80		1,52	

1. Производство работ по теплоизоляции осуществлять в соответствии со СНиП 3.04.01-87.
2. Наклейку плит производить на битумной мастике МБК-Г-55А.
3. Деревянные бруски обработать 10% раствором кремнефтористого аммония.
4. Крепление асбестоцементных листов производить шурупами 1-5×40.016 ГОСТ 1144-80 с предварительной сверловкой отверстий.
5. Асбестоцементные листы окрасить краской БТ177 ГОСТ 5631-79.
6. Над отверстиями выполнить рядовые перемычки из 2Ф5Вр-1 с опорой по 250 мм на каждую сторону проема.
7. В спецификации учтены материалы на устройство теплоизоляции тамбуров.

Н.контр.	Махонина		11.07.90
Зам.нач.НТК.	Дженеев		09.07.90
ГИП	Лихачев		09.07.90
Гл.спец.	Овсянников		09.07.90
Вед.инж.	Миронова		09.07.90
Инж.	Дыскина		09.07.90
Пров.	Миронова		09.07.90

810-1-35.90 АР2

Зимняя теплица пролетом 18м площадью 3га

Стадия	Лист	Листов
РП	13	

Венткамеры 1, 2. Узлы 9, 10

ГИПРОНИСЕЛЬПРОМ г. Орел

Привязан

Инв. №

Инв. № подл. | Подпись и дата | Взам. инв. №

24457-03 23

Копировал Муратова

Формат А2

Альбом 2

Теплоизоляция перегородок холодильной камеры

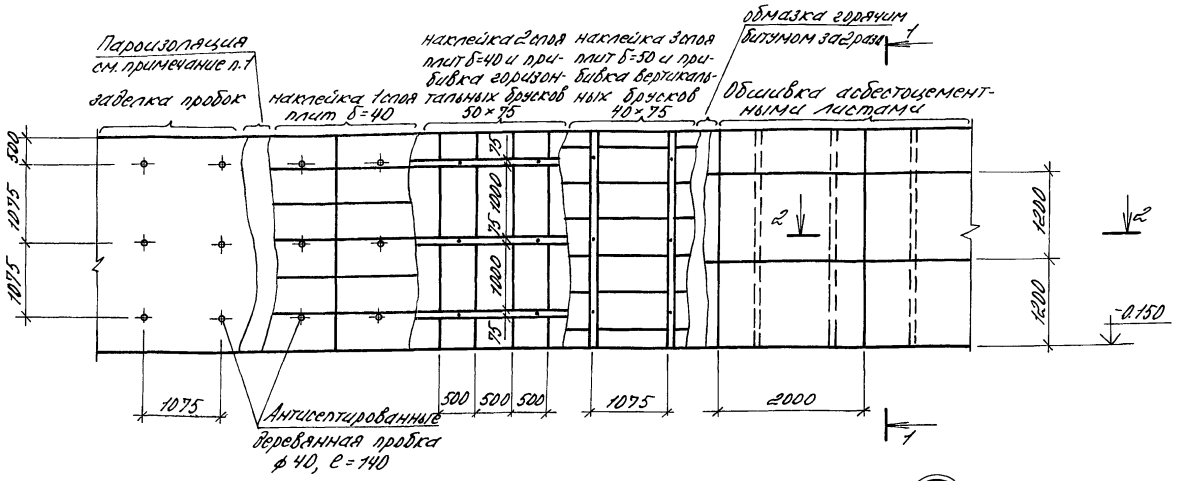

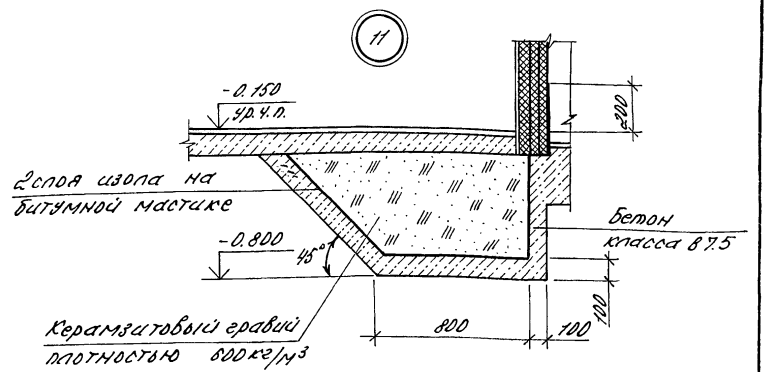

Спецификация элементов на холодильную камеру

Марка, поз.	Обозначение	Наименование	Кол.	Масса ед., кг	Примечание
		Асбестоцементный			
		лист ЛП-П-2.0×1.2×6			
		ГОСТ 18124-75	48		
		Брусок-2-ХВ-40×75			
		ГОСТ 8486-86			0.26 м³
		Брусок-2-ХВ.-50×75			
		ГОСТ 8486-86			0.3 м³
		Брусок-2-ХВ.-100×175			
		ГОСТ 8486-86			0.08 м³
МС1		Уголок 100×100×7Б ГОСТ 8509-86			
		Вст3пс6 ГОСТ 535-88			
		е=200	12	2.16	

1. Пароизоляцию выполнить из 1 слоя изола на битумной мастике МБК-Г-55А.
2. Наклейку пароизоляции и первого слоя плит утеплителя производить по предварительно огрунтованной поверхности раствором битума в керосине состава 1:2 за 2 раза.
3. Наклейку плит производить на битумной мастике МБК-Б-55А с перекрытием швов. Склейку плит между собой производить точечную или полосовую с тщательным заполнением швов мастикой с наполнителем из отходов плит
4. Остальные примечания см. лист 13 пункты 1...5.

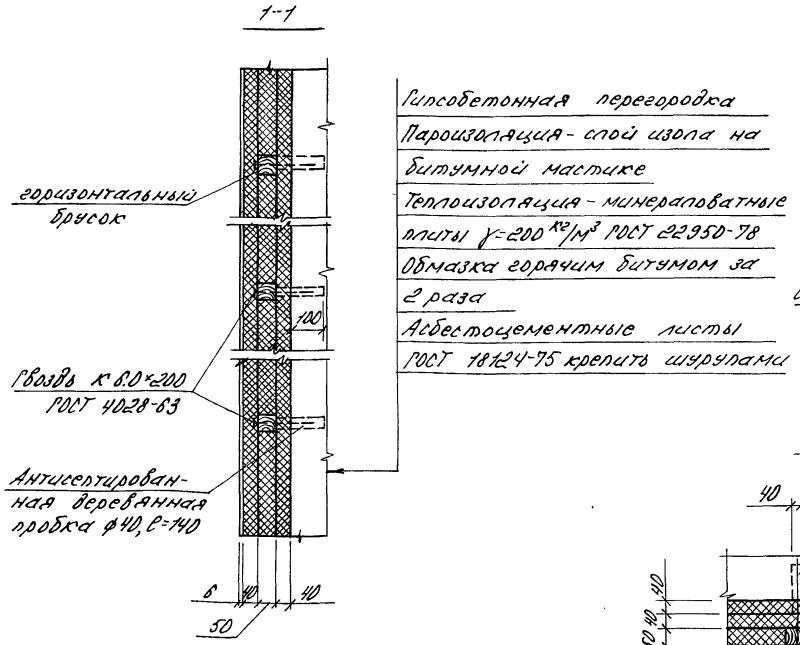

Гипсобетонная перегородка
Пароизоляция - слой изола на битумной мастике
Теплоизоляция - минераловатные плиты γ=200 кг/м³ ГОСТ 22950-78
Обмазка горячим битумом за 2 раза
Асбестоцементные листы ГОСТ 18124-75 крепить шурупами

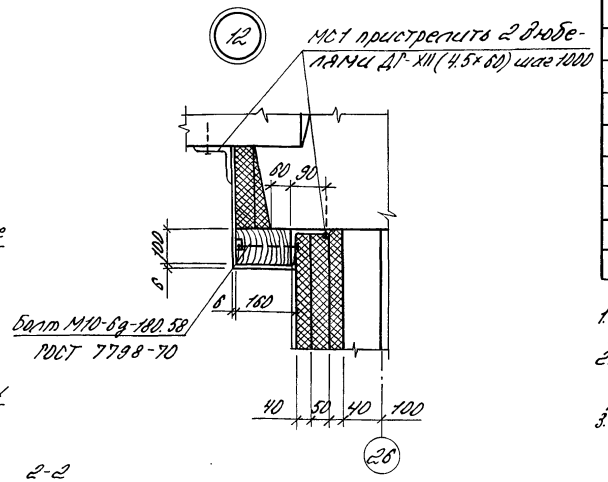

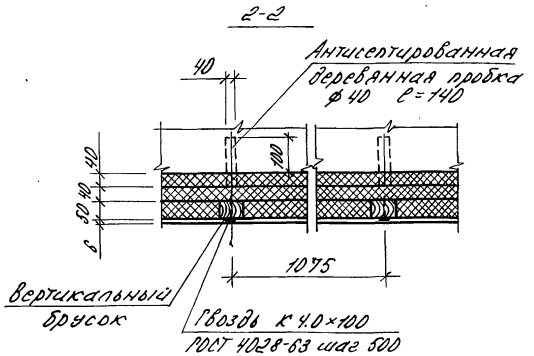

Н. контр.	Махонина		11.07.90
Зам. нач. НТК	Дженеев		09.07.90
ГИП	Лихачев		09.07.90
Гл. спец.	Овсянников		09.07.90
Вед. инж.	Миронова		09.07.90
Инж.	Дыскина		09.07.90
Пров.	Миронова		09.07.90

810-1-35.90 АР2

Зимняя теплица пролетом 18м площадью 3 га

Стадия	Лист	Листов
РП	14	

Теплоизоляция стен холодильной камеры. Узлы 11, 12.

ГИПРОНИСЕЛЬПРОМ г. Орел

Привязан

Инв. №

Инв. № подл. | Подпись и дата | Взам. инв. №

24457-03 24 копировал Варич Формат А2

Альбом 2

Схема расположения панелей перегородок

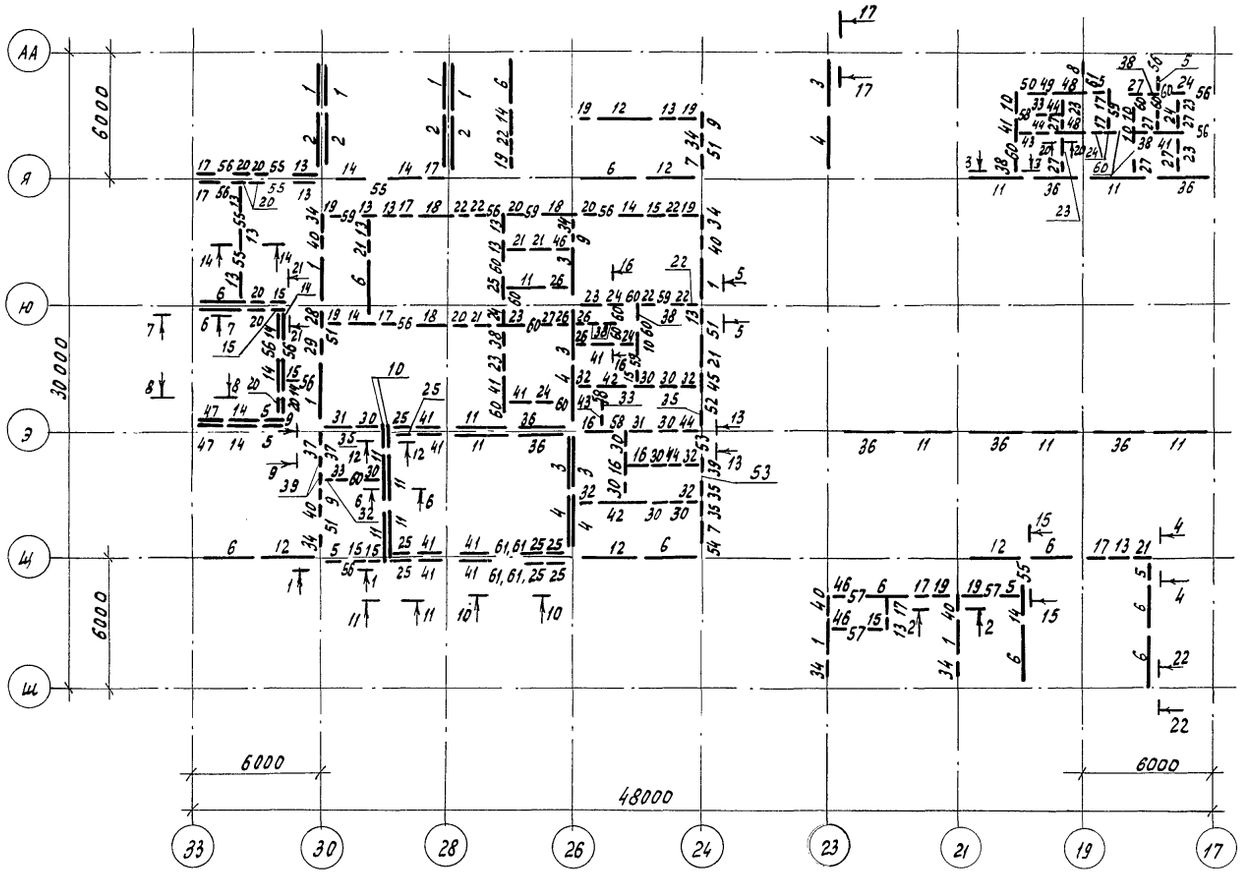

5-5

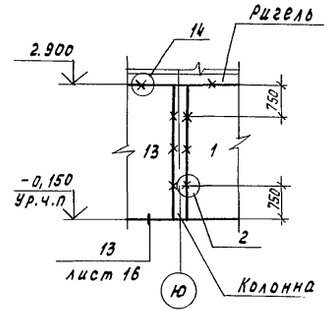

6-6

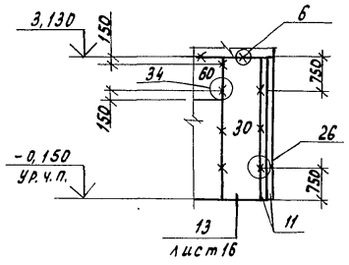

7-7

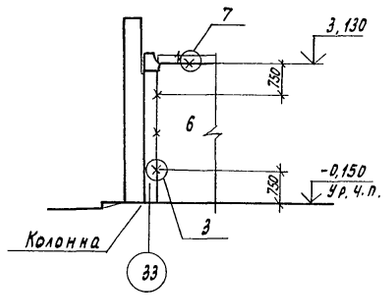

8-8

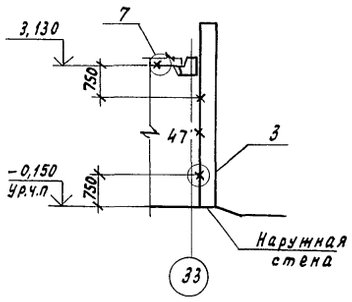

1. Места установки перегородок см. листы 4,5.
2. Спецификацию к схеме расположения панелей перегородок см. лист 17
3. Сечения 9-9 ... 16-16, 20-20 ... 22-22 см. лист 16.
4. Узлы, замаркированные на сечениях см. серию 2.230-2, вып. 3.
5. На схеме номера 37, 50 ... 61 соответствуют надверным вставкам, которые условно не показаны.

1-1

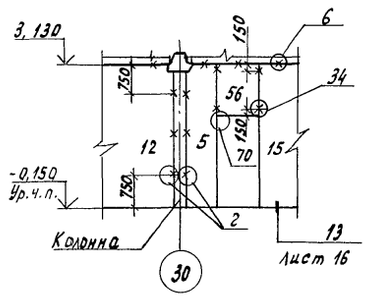

2-2

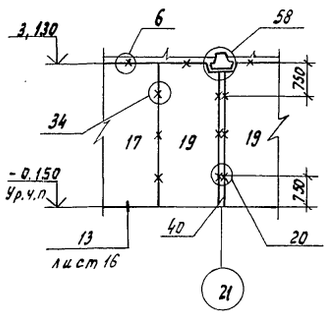

3-3

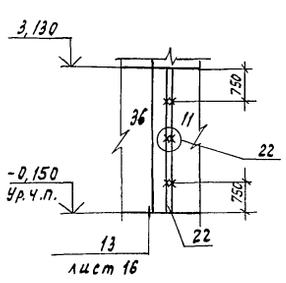

4-4

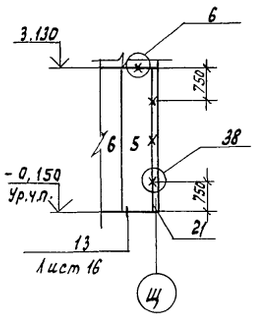

Н.контр.	Малонина		11.07.90	810-1-35.90 АР2	
Зам.нач.тк	Дженеев				
ГИП	Лихачев		09.07.90		
Гл.спец.	Овсянников		09.07.90		
Вед.инж.	Миронова		09.07.90		
Инж.	Дыскина		09.07.90	Зимняя теплица пролетом 18 м площадью 3 га	Стадия: РП; Лист: 15; Листов:
Инж.	Белоусова		09.07.90		
Пров.	Несмиянова		09.07.90	Схема расположения панелей перегородок. Сечения 1-1 ... 8-8.	ГИПРОНИСЕЛЬПРОМ г. Орел

Привязан

Инв.№

Инв.№ подл. | Подпись и дата | Взам.инв.№

24457-03 25

Копировал Муратова

Формат А2

Альбом 2

9-9

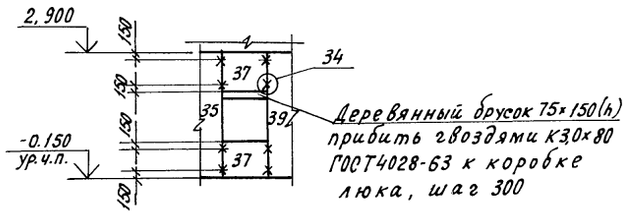

10-10

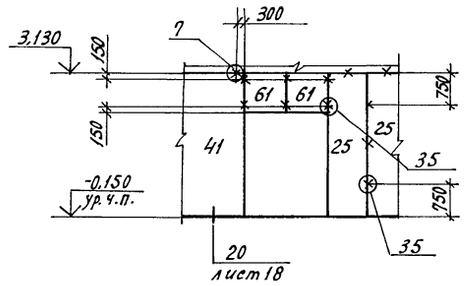

11-11

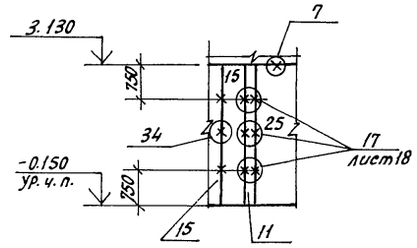

12-12

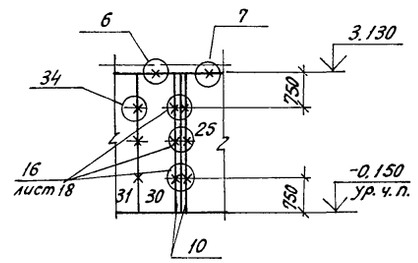

13-13

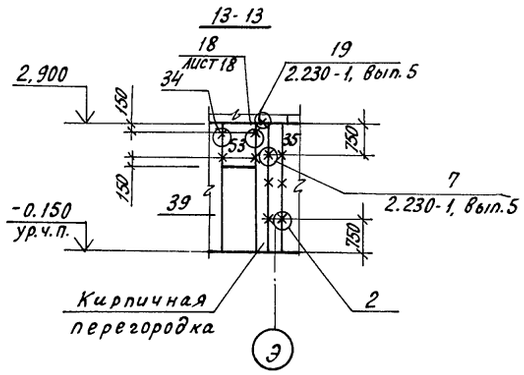

14-14

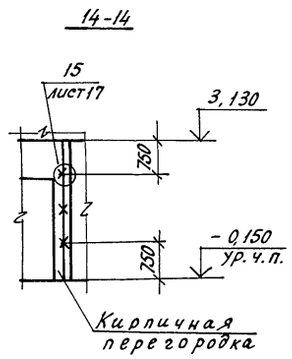

15-15

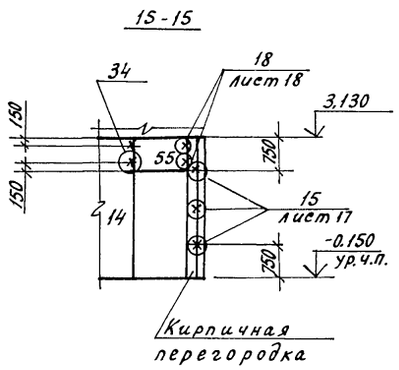

16-16

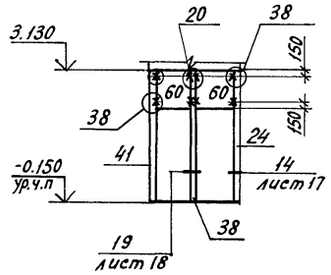

17-17

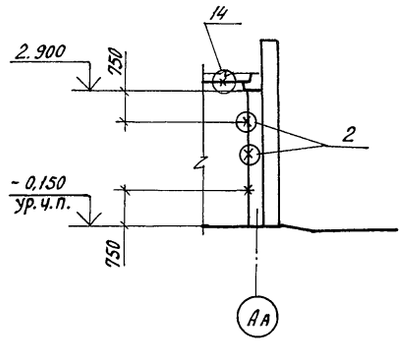

18-18

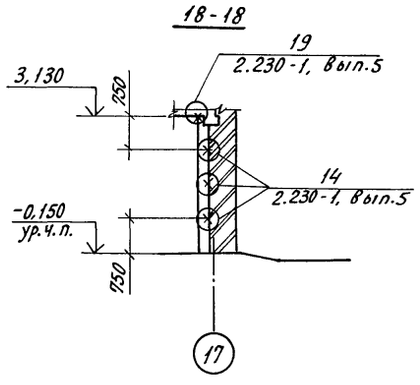

19-19

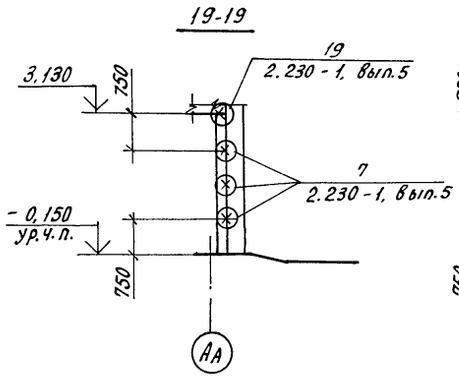

20-20

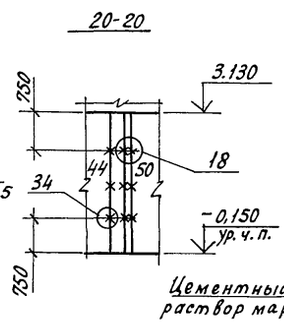

13

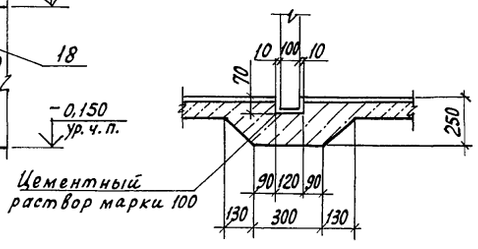

1. Узлы, обозначенные на сечениях 9-9...16-16, 20-20...23-23 см. серию 2.230-2, вып.3
2. Сечения 17-17...19-19 см. лист 5

21-21

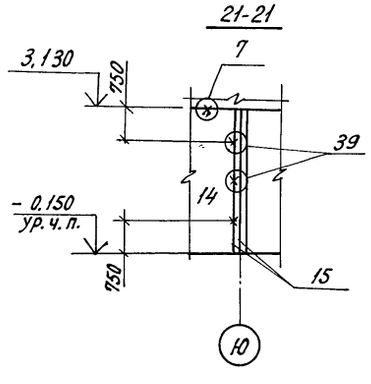

22-22

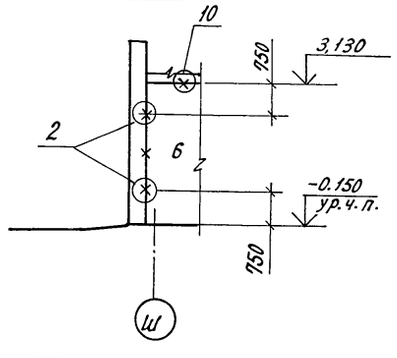

Н.контр.	Махонина		11.07.90	810-1-35.90 АР2
Зам.нач.	Дненеев		05.07.90	
ГИП	Лихачев		09.07.90	
Гл.спец.	Овсянников		09.07.90	
Вед.инж.	Миронова		09.07.90	
Инж.	Дыскина		09.07.90	Зимняя теплица пролетом 18м площадью 3га
Инж.	Белоусова		09.07.90	
Пров.	Несмиянова		09.07.90	Сечения 9-9...22-22; Узел 13

Стадия	Лист	Листов
РП	16	

ГИПРОНИСЕЛЬПРОМ г.Орел

Привязан

Инв.N

Подпись и дата | Взам.инв.N | Инв.N подл.

24457-03 26

Копировал Кухтинова Формат А2

Альбом 2

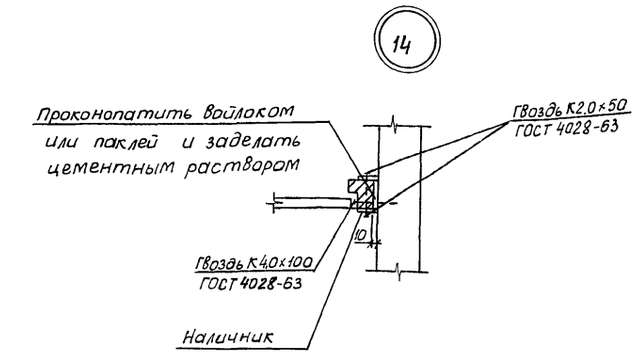

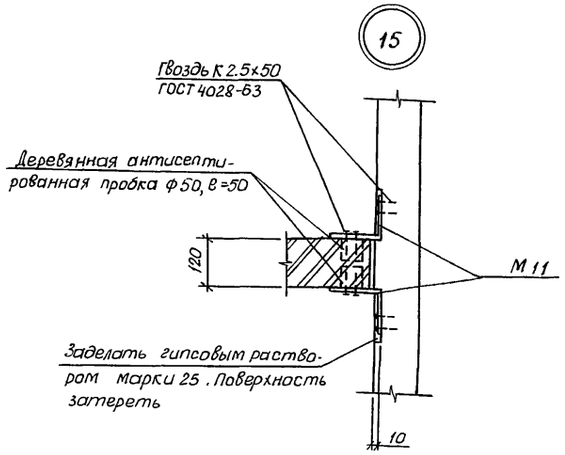

Спецификация к схеме расположения панелей перегородок

Марка поз.	Обозначение	Наименование	Кол.	Масса ед, кг	Примеч.
		Панели перегородок			
1	1.231.9-7, Вып. 2	ПГ26, 6.31.10-5Г	9	1070	
2	1.231.9-7, Вып. 2	ПГ 29,8.31.10-5Г	4	1200	
3	1.231.9-7, Вып. 2	ПГ26,6.31.10-7ГЦ	5	1070	
4	1.231.9-7, Вып. 2	ПГ29,8.31.10-7ГЦ	4	1200	
5	1.231.9-7, Вып. 2	ПГ7,2.33.10-5Г	7	300	
6	1.231.9-7, Вып. 2	ПГ26,6.33.10-5Г	12	1145	
7	1.231.9-7, Вып. 2	ПГ9.2.31.10-5Г	2	345	
8	1.231.9-7, Вып. 2	ПГ5,7.31.10-7ГЦ	1	225	
9	1.231.9-7, Вып.2	ПГ7,2.31.10-5Г	3	285	
10	1.231.9-7, Вып.2	ПГ8,2.33.10-7ГЦ	6	345	
11	1.231.9-7, Вып.2	ПГ26,6.33.10-7ГЦ	12	1145	
12	1.231.9-7, Вып.2	ПГ29,8.33.10-5Г	5	1280	

продолжение

Марка поз.	Обозначение	Наименование	Кол.	Масса ед, кг	Примеч.
13	1.231.9-7, Вып. 2	ПГ9,2.33.10-5Г	14	385	
14	1.231.9-7, Вып. 2	ПГ17,8.33.10-5Г	12	760	
15	1.231.9-7, Вып. 2	ПГ4,7.33.10-5Г	8	195	
16	1.231.9-7, Вып.2	ПГ13,7.33.10-5ГЦ	3	580	
17	1.231.9-7, Вып.2	ПГ5,7.33.10-5Г	10	235	
18	1.231.9-7. Вып. 2	ПГВ18,6.33.10-5Г-3	3	780	
19	1.231.9-7, Вып. 2	ПГВ 9,2.33.10-5Г-1	8	380	
20	1.231.9-7, Вып. 2	ПГ8,2.33.10-5Г	11	345	
21	1.231.9-7, Вып. 2	ПГ13,7.33.10-5Г	6	580	
22	1.231.9-7. Вып. 2	ПГ6,2.33.10-5Г	7	255	
23	1.231.9-7, Вып.2	ПГ13,7.33.10-7ГЦ	7	580	
24	1.231.9-7, Вып. 2	ПГ4,7.33.10-7ГЦ	7	195	
25	1.231.9-7, Вып. 2	ПГ9,2.33.10-7ГЦ	9	385	
26	1.231.9-7, Вып.2	ПГВ5,7.33.10-7ГЦ	4	230	
27	1.231.9-7, Вып.2	ПГ5,7.33.10-7ГЦ	8	235	
28	1.231.9-7, Вып. 2	ПГ13,7.31.10-5Г	1	550	
29	1.231.9-7, Вып.2	ПГ6,2.31.10-5Г	1	245	
30	1.231.9-7, Вып.2	ПГ9,2.33.10-5ГЦ	10	385	
31	1.231.9-7, Вып. 2	ПГ17,8.33.10-5ГЦ	2	760	
32	1.231.9-7, Вып. 2	ПГВ 4,7.33.10-5ГЦ-1	6	190	
33	1.231.9-7, Вып. 2	ПГ 4,7.33.10-5ГЦ	3	195	
34	1.231.9-7, Вып. 2	ПГ4,7.31.10-5Г	7	185	
35	1.231.9-7, Вып:2	ПГ6,2.31.10-5ГЦ	4	245	
36	1.231.9-7, Вып. 2	ПГ29,8.33.10-7ГЦ	7	1280	
37	1.231.9-7, Вып.2	ПГ 9,9.10.10-5ГЦ	2	115	
38	1.231.9-7, Вып.2	ПГ6,2.33.10-7ГЦ	7	255	
39	1.231.9-7, Вып.2	ПГ 4,7.31.10-5ГЦ	3	195	
40	1.231.9-7, Вып. 2	ПГ 8,2.31.10-5Г	5	345	
41	1.231.9-7, Вып. 2	ПГ 17,8.33.10-7ГЦ	10	760	
42	1.231.9-7. Вып.2	ПГ29,8.33.10-5ГЦ	2	1280	
43	1.231.9-7, Вып. 2	ПГ8,2.33.10-5ГЦ	2	345	
44	1.231.9-7, Вып. 2	ПГ6,2.33.10-5ГЦ	4	255	
45	1.231.9-7, Вып. 2	ПГ8,2.31.10-5ГЦ	1	325	
46	1.231.9-7, Вып. 2	ПГВ4,7.33.10-5Г-1	3	190	
47	1.231.9-7. Вып. 2	ПГВ 17.8.33.10-5Г-2	2	745	
48	1.231.9-7, Вып. 2	ПГВ 16,6.33.10-7ГЦ-3	2	695	

продолжение

Марка поз.	Обозначение	Наименование	Кол.	Масса ед, кг	Примеч.
49	1.231.9-7, Вып.2	ПГ 7,2.33.10-7ГЦ	1	300	
50	1.231.9-7, Вып. 1	ПГ 8.12.10-7ГЦ	1	120	
51	1.231.9-7, Вып. 2	ПГ 9,9.10.10-5Г	4	115	
52	1.231.9-7. Вып. 2	ПГ 8,9.10.10-5ГЦ	1	105	
53	1.231.9-7, Вып 2	ПГ 7,9.10.10-5ГЦ	2	85	
54	1.231.9-7, Вып 2	ПГ 11,9.10.10-5Г	1	140	
55	1.231.9-7, Вып.1	ПГ 15.9.10-5Г	6	174	
56	1.231.9-7. Вып. 1	ПГ 10.12.10-5Г	12	150	
57	1.231.9-7. Вып. 1	ПГ 12.12.10-5Г	3	182	
58	1.231.9-7. Вып. 1	ПГ8.12.10-5ГЦ	3	120	
59	1.231.9-7, Вып. 1	ПГ9.12.10-5ГЦ	5	135	
60	1.231.9-7, Вып. 1	ПГ9.12.10-7ГЦ	17	135	
61	1.231.9-7, Вып. 2	ПГ9,9.10.10-7ГЦ	5	115	
		Изделия монтажные закладные			
М1	2.230-2, Вып. 3	М1	239	0,2	
М2	2.230-2, Вып.3	М2	220	0,2	
М3	2.230-2, Вып.3	М3	66	0,27	
М5	2.230-2, Вып.3	М5	9	0,29	
М7	2.230-2, Вып.3	М7	930	0,1	
М8	2.230-2, Вып.3	М8	38	0,1	
М9	2.230-2, Вып.3	М9	25	0,19	
М10	2.230-2, Вып. 3	М10	35	0,27	
М11	2.230-2, Вып.3	М11	319	0,27	
М12	2.230-2, Вып.3	М12	18	0,14	
ММ1	2.230-1, Вып.5	ММ1	10	0,55	
ММ13	2.230-1, Вып.5	ММ13	6	0,12	
К1	2.230-1, Вып.5	К1	12	0,41	
К2	2.230-1, Вып.5	К2	12	0,17	
К5	2.230-1, Вып.5	К5 в=2500		0,4	
		Брусок-2-КВ-75х150ГОСТ 8486-86	1		0,011 м³

Взам.инв.N | Подпись и дата | Инв.N подл.

Н.контр.	Маконина		07.90
Зам.нач.ГП	Дяченев		07.90
ГИП	Лихачев		07.90
Гл.спец.	Овсянников		07.90
Вед.инж.	Миронова		07.90
Инж.	Дыскина		07.90
Техник	Герман		28.06.90
Провер.	Несмиянова		28.06.90

Привязан

Инв.N

810-1-35.90 АР2

Зимняя теплица пролетом 18м площадью 3га

Стадия	Лист	Листов
РП	17	

Спецификация к схеме расположения панелей перегородок. Узлы 14, 15.

ГИПРОНИСЕЛЬПРОМ г. Орел

24457-03 27

Копировал Дюканова

Формат А2

Альбом 2

16

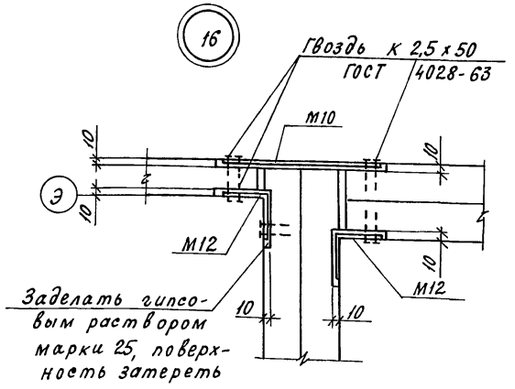

17

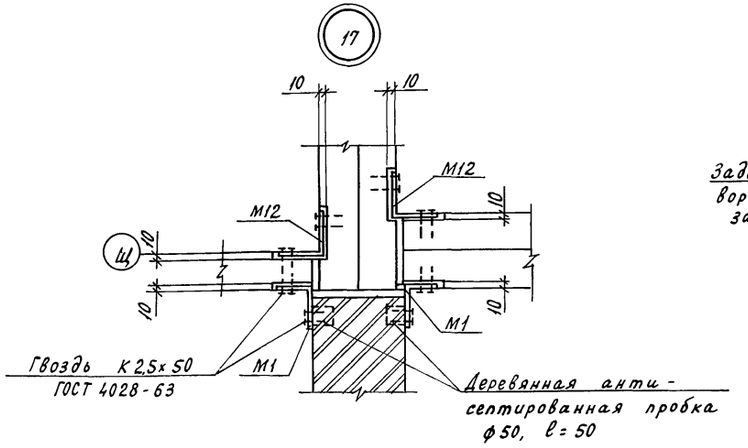

18

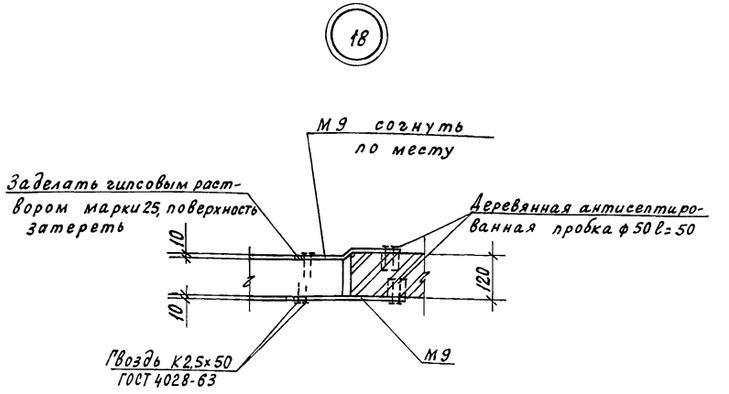

Схема сетчатой перегородки

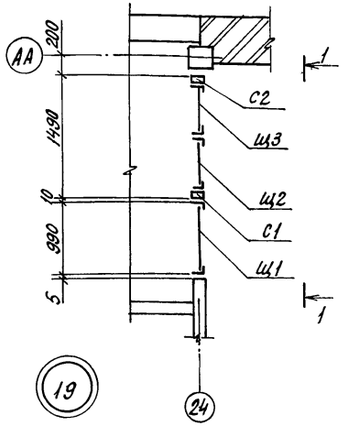

1-1

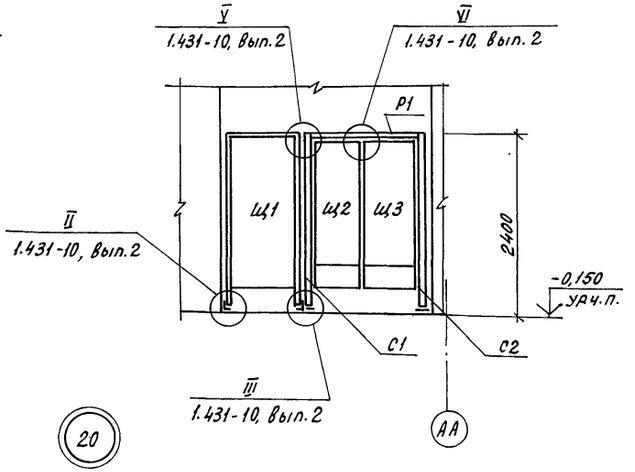

19

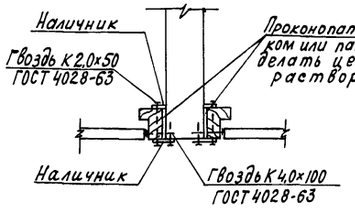

20

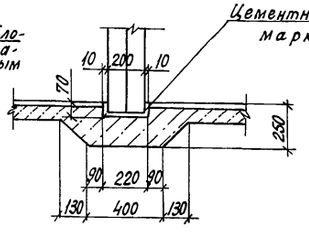

Спецификация к схеме сетчатой перегородки

Марка, поз.	Обозначение	Наименование	Кол.	Масса ед., кг	Примечание
С1	1.431-10 В302.05.00-01	Стойка дверная			
		2,4 ДСГ-Л	1	11,63	
С2	1.431-10 В302.05.00-03	стойка дверная			
		2,4 ДСГ-П	1	11,63	
Р2	1.431-10 В302.15.00-01	Ригель Р2	1	7,12	
Щ1	1.431-10 В302.01.00-07	Щит 1х2,4 Щ1Г	1	22,1	
Щ2	1.431-10 В3 02.17.00-01	Створка дверная			
		0,7х2,4 ДСГ-Л	1	18,8	
Щ3	1.431-10 В3 02.06.00-03	Створка дверная			
		0,7х2,4 ДСГ-П	1	19,6	

Н.контр.	Махонина			810-1-35.90 АР2	
Зам.нач.	Дяченеев				
ГИП	Лихачев				
Гл.спец.	Овсянников				
Вед.инж.	Миронова				
Инж.	Дыскина			Зимняя теплица пролетом 18м площадью 3га	Стадия: РП; Лист: 18; Листов:
Техник	Герман				
Пров.	Несмиянова			Схема сетчатой перегородки. Узлы 16...20.	ГИПРОНИСЕЛЬПРОМ г. Орел

Привязан

Инв.N

Инв.N подл. | Подпись и дата | Взам.инв.N

24457-03 28

Копировал Кухтинова

Формат А2

Альбом 2

Схема перегородок кабин душевых (схема 1)

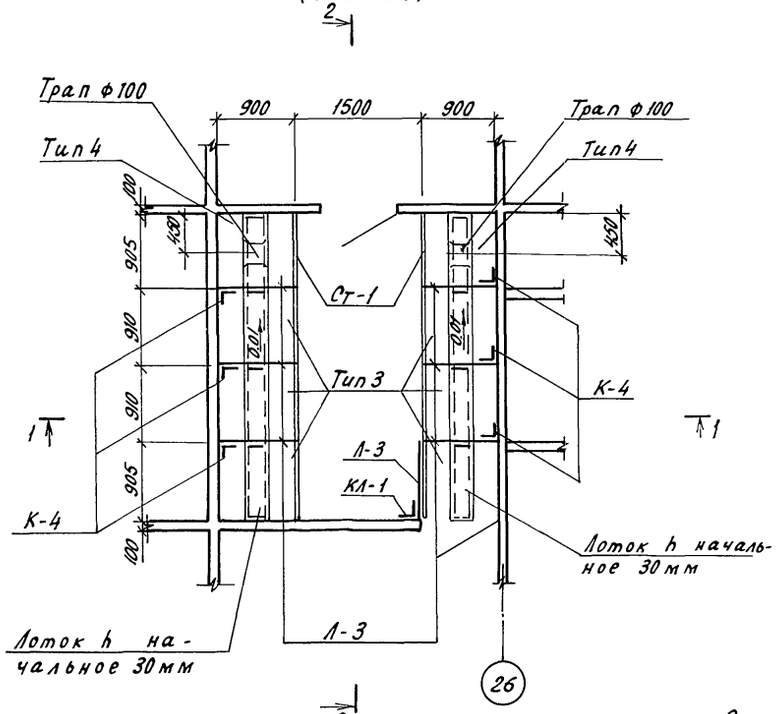

Схема перегородок кабин уборных (схема 2)

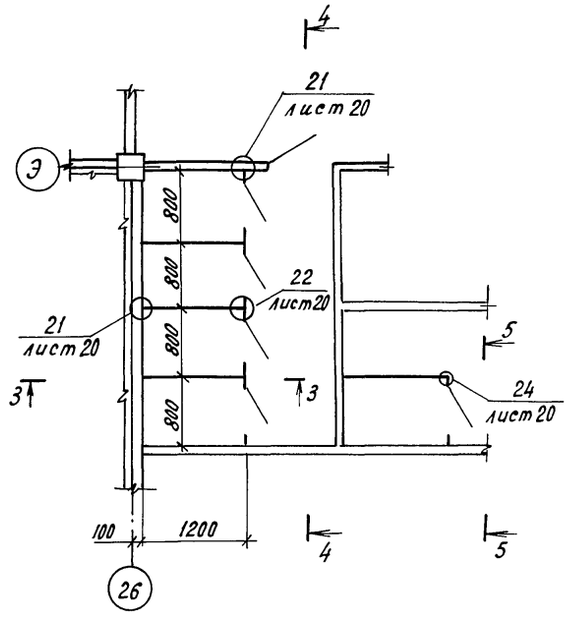

3-3

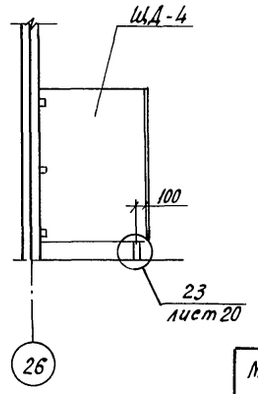

4-4

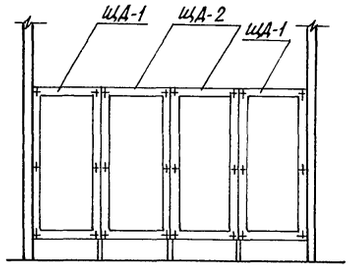

5-5

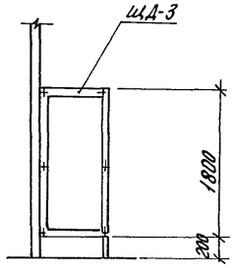

Спецификация перегородок кабин душевых и уборных

Марка, поз. 3.	Обозначение	Наименование	Кол.	Масса, ед, кг	Примечание
		Схема 1			
Н-1	1.488.9-2 вып.2	Ножка Н-1	6	0,47	
К-1	1.488.9-2 вып.2	Кронштейн К-1	8	2,1	
К-2	1.488.9-2 вып.2	Кронштейн К-2	8	0,17	
К-4	1.488.9-2 вып.2	Кронштейн К-4	6	0,91	
Кл-1	1.488.9-2 вып.2	Клипса Кл-1	30	0,31	
Ст-1	1.488.9-2 вып.2	Стяжка Ст-1	8	1,46	
В-1	1.488.9-2 вып.2	Винт В-1	106	0,01	
Вт-1	1.488.9-2 вып.2	Втулка Вт-1	118	0,013	
Вт-2	1.488.9-2 вып.2	Втулка Вт-2	26	0,01	
Вт-3	1.488.9-2 вып.2	Втулка Вт-3	6	0,02	
Р-1	1.488.9-2 вып.2	Решетка Р-1	8	3,18	
П-1	1.488.9-2 вып.2	Прокладка П-1	6	0,008	
П-2	1.488.9-2 вып.2	Прокладка П-2	56	0,001	
П-3	1.488.9-2 вып.2	Прокладка П-3	16	0,006	
П-4	1.488.9-2 вып.2	Прокладка П-4	64	0,008	
П-5	1.488.9-2 вып.2	Прокладка П-5	8	0,03	

1-1

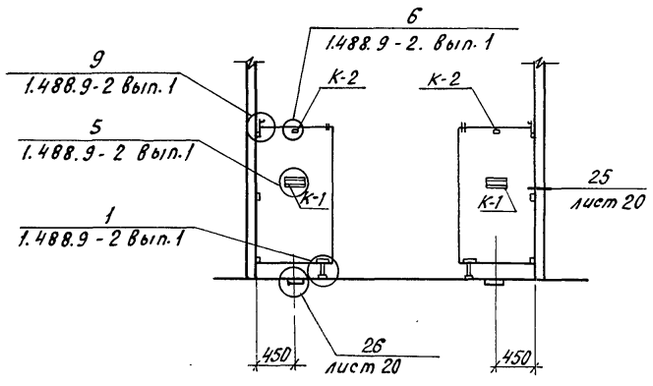

2-2

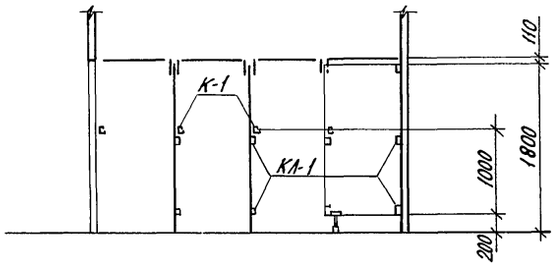

Продолжение

Марка, поз.	Обозначение	Наименование	Кол.	Масса, ед, кг	Примечание
П-6	1.488.9-2 вып.2	Прокладка П-6	8	0,003	
П-7	1.488.9-2 вып.2	Прокладка П-7	106	0,001	
Л-3	1.488.9-2 вып.2	Лист Л-3	7	25,2	
		Винт 2М6-8g×45.48.011			
		ГОСТ 17473-80	12		
		Схема 2			
Н-2	АР2.И-01.00.00	Ножка Н-2	4	0,55	
КЛ-1	1.488.9-2 вып.2	Клипса Кл-1	63	0,31	
В-2	АР2.Н-00.00.02	Винт В-2	116	0,012	
Вт-2	1.488.9-2 вып.2	Втулка Вт-2	20	0,01	
Вт-4	АР2.Н-00.00.03	Втулка Вт-4	104	0,015	
НМ-1	АР2.Н-00.00.04	Накладка НМ-1	9	0,43	
П-2	1.488.9-2 вып.2	Прокладка П-2	62	0,001	
П-4	1.488.9-2 вып.2	Прокладка П-4	63	0,008	
П-8	АР2.Н-00.00.05	Прокладка П-8	4	0,008	
П-9		Трубка 5с10.0х1.3			
		ГОСТ 5496-78	122	0,002	
П-10	АР2.Н-00.00.06	Прокладка П-10	9	0,02	
ЩД-1	АР2.И-07.00.00	Щит деревянный ЩД-1	2	22,9	
ЩД-2	АР2.И-07.00.00-01	Щит деревянный ЩД-2	2	22,9	
ЩД-3	АР2.И-07.00.00-02	Щит деревянный ЩД-3	1	22,9	
ЩД-4	АР2.И-08.00.00	Щит деревянный ЩД-4	4	37,2	

Привязан

Инв.N

Н.контр.	Махонина		09.07г.
Зам.нач.	Дженеев		09.07г.
ГИП	Лихачев		09.07г.
Гл.спец.	Овсянников		09.07г.
Вед.инж.	Миронова		09.07г.
Вед.инж.	Баранова		09.07г.
Пров.	Дыскина		09.07г.

810-1-35.90 АР2

Зимняя теплица пролетом 18м площадью 3га

Стадия	Лист	Листов
РП	19	

Схемы перегородок кабин душевых и уборных

ГИПРОНИСЕЛЬПРОМ г.Орел

Инв.N подл. | Подпись и дата | Взам.инв.N

Копировал Кухтинова

Формат А2

Альбом 2

21

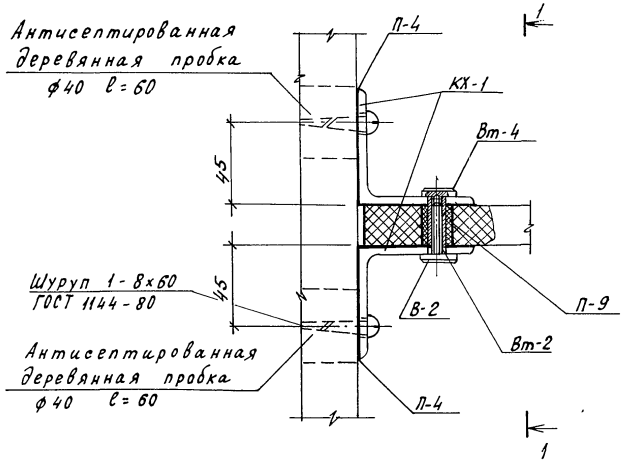

1-1

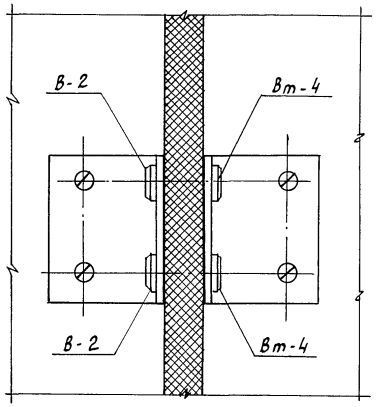

22

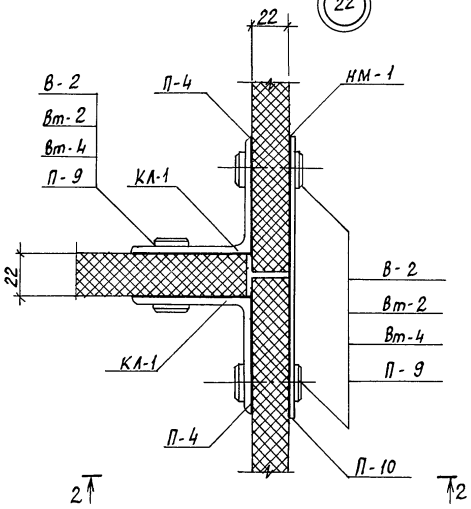

2-2

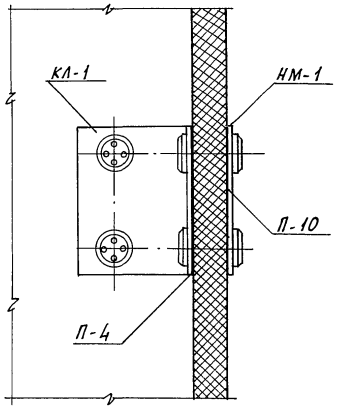

23

3-3

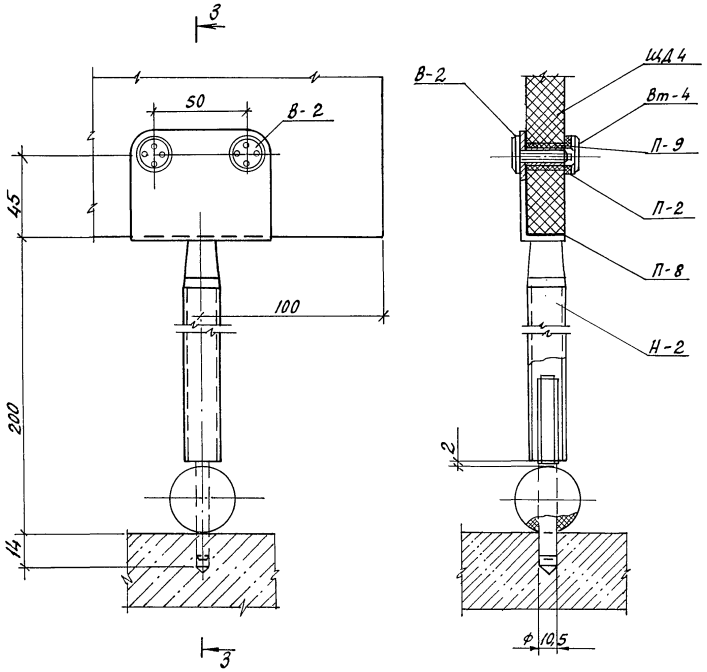

24

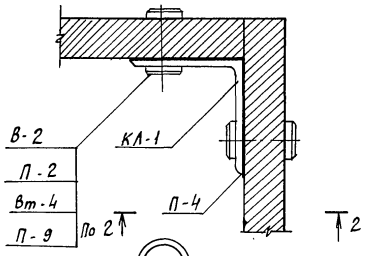

25

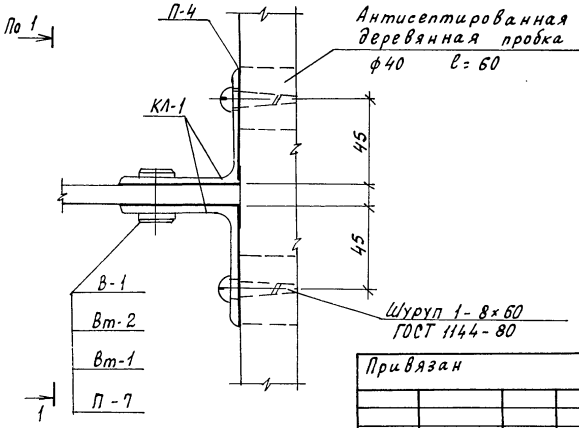

26

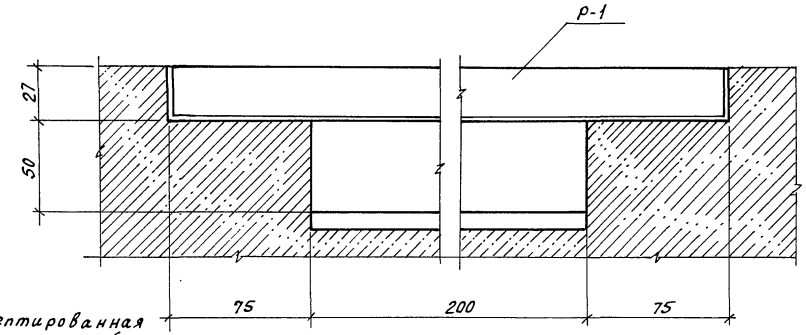

Покрытие пола в лотке выполнить аналогично покрытию пола в помещении.

Н.контр.	Махонина		11.90
Зам.нач.	Дженеев		06.90
ГИП	Лихачев		06.90
Гл.спец.	Овсянников		06.90
Ведущ.	Миронова		06.90
Ведущ.	Баранова		06.90
Пров.	Дыскина		06.90

810-1-35.90 АР2

Зимняя теплица пролетом 18м площадью 3га

Стадия	Лист	Листов
РП	20	

Узлы 21...26

ГИПРОНИСЕЛЬПРОМ г.Орел

Привязан

Инв.N

Инв.N подл. | Подпись и дата | Взам.инв.N

24457-03 30

Копировал Кухтинова

Формат А2

Альбом 2

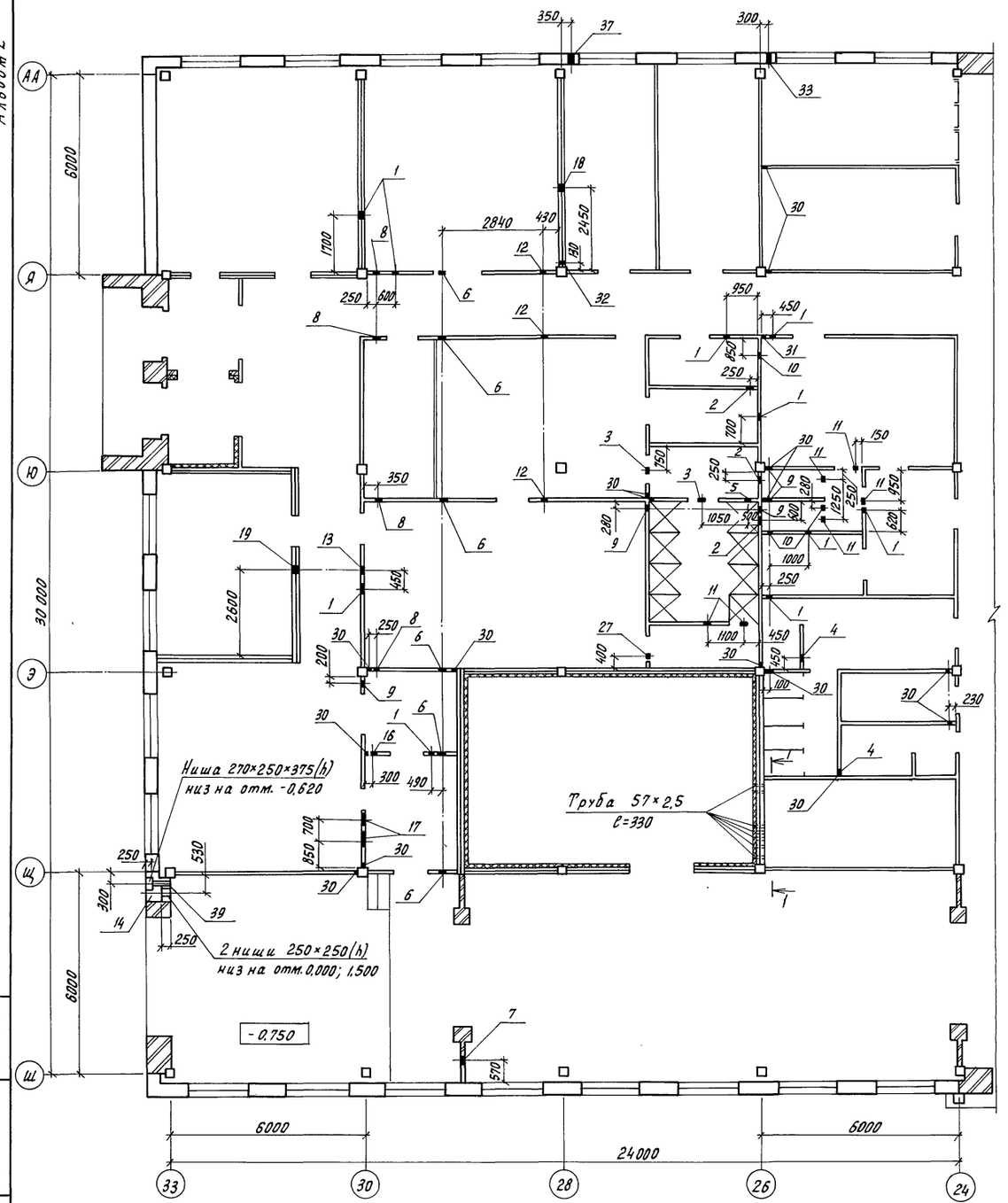

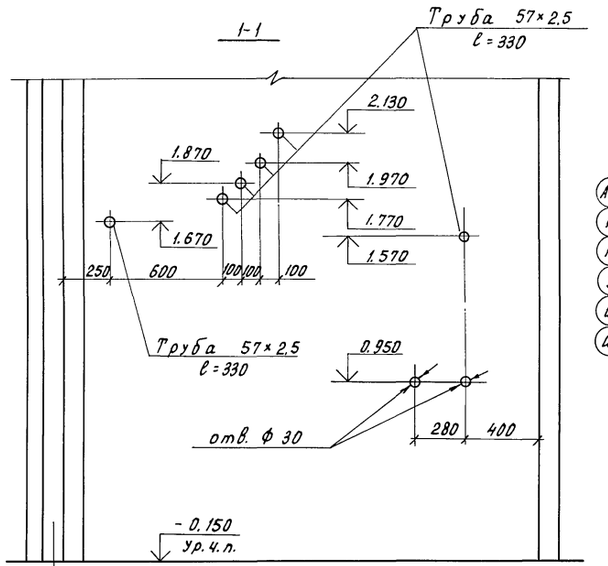

Схематический план

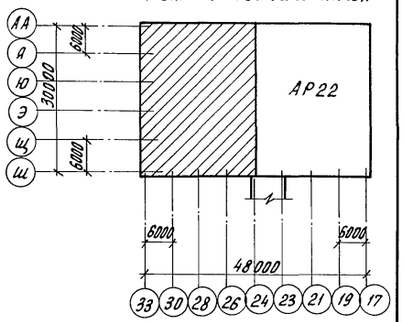

Спецификация элементов замаркированных на листах 21,22

Марка, поз.	Обозначение	Наименование	Кол.	Масса ед.кг	Примечание
		Труба 57×2.5 ГОСТ 10704-76 / В10 ГОСТ 10705-80 ℓ=330	6	4.1	
		Труба 273×5.0 ГОСТ 10704-76 / В10 ГОСТ 10705-80 ℓ=640	1	21.2	
		Проволока 5Вр-1 ГОСТ 6727-80		2.6	
		Брусок-2-ХВ-40×100 ГОСТ 8486-86			0.028 м³

1. Экспликацию отверстий см. лист 22.
2. Над отверстиями и нишами в кирпичных стенах и перегородках в слое цементного раствора выполнять рядовые перемычки из 3Ф58р1. с опиранием 250мм в каждую сторону. Расход арматуры см. спецификацию на данном листе.

Н.контр.	Маханина			810-1-35.90 АР2	
Зам.нач.ПХ	Дменеев				
ГИП	Ликачев				
Гл.спец.	Обсянников				
Вед.инж.	Миронова				
Техник	Герман			Зимняя теплица пролетом 18м площадью 3га	Стадия: РП; Лист: 21; Листов:
Провер.	Дыскина			План отверстий в осях 33...24	ГИПРОНИСЕЛЬПРОМ г. Орел

Привязан

Инв.N

Инв.N подл. | Подпись и дата | Взам.инв.N

24457-03 31

Копировал Перелыгина

Формат А2

Альбом 2

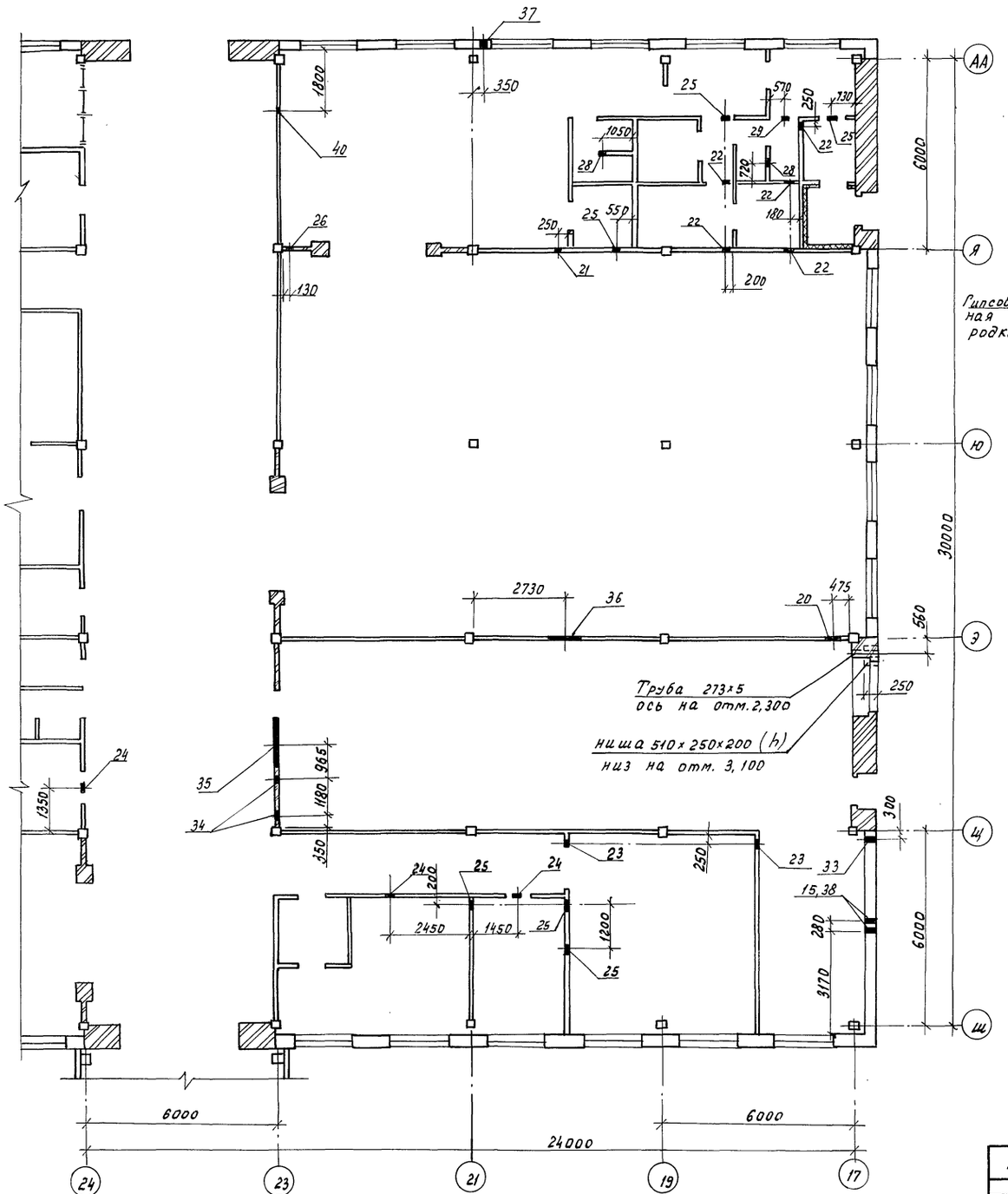

Деталь обрамления отверстий

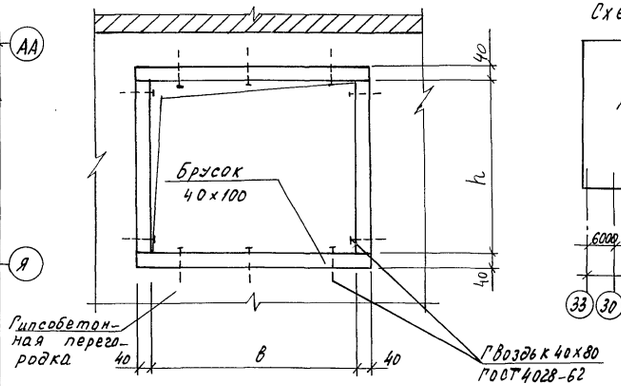

Схематический план

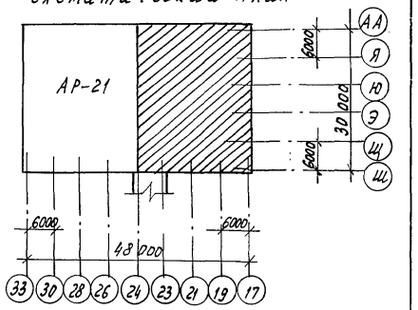

Экспликация отверстий

№ по плану	Размеры, мм в	Размеры, мм h	Отметка низа отверстий	Кол.	Примечание
1	300	250	2.425	10	
2	300	250	2.750	3	
3	350	350	2.300	2	
4	300	250	2.825	2	
5	250	250	2.750	1	
6	350	350	2.770	6	
7	300	300	2.520	1	
8	300	300	2.800	4	
9	350	350	2.375	5	
10	250	250	2.425	3	
11	140	140	2.300	6	
12	400	400	2.670	3	
13	200	200	2.450	1	
14	600	580	2.320	1	
15		ф20	2.295	2	
16	300	250	2.575	1	
17	550	250	2,575	2	обрамить
18	300	250	2.330	1	
19	300	250	2,380	1	
20	550	550	2,540	1	обрамить
21	400	400	2,575	1	

Продолжение

№ по плану	Размеры, мм в	Размеры, мм h	Отметка низа отверстий	Кол.	Примечание
22	250	250	2.650	5	
27	300	300	2.265	2	
24	300	250	2.290	3	
25	300	250	2.650	6	
26	450	450	2.450	1	
27	190	190	2.300	1	
28	300	250	2.725	2	
29	190	190	2.300	1	
30	100	150	2.260	16	
31	100	150	2.700	1	
32		ф50	2.280	1	
33		ф50	-0,030	1	
34	520	320	2,580	2	
35	1575	340	2.560	1	
36	960	400	2.630	1	обрамить
37		ф150	0,170		
38		ф20	1,095	2	
39		ф90	-0,435	1	
40		ф50	0,450	1	

Н.контр.	Махонина		11.07.90
Зам.нач.НТК	Дженеев		09.07.90
ГИП	Лихачев		09.07.90
Гл.спец.	Овсянников		09.07.90
Вед.инж.	Миронова		09.07.90
Техник	Герман		09.07.90
Провер.	Дыскина		09.07.90

810-1-35.90 АР2

Привязан

Инв. №

Зимняя теплица пролетом 18м площадью 3 га

Стадия	Лист	Листов
РП	22	

План отверстий в осях 24...17

ГИПРОНИСЕЛЬПРОМ г. Орел

24457-03 32

Копировал Муратова

Формат А2

Инв. № подл. | Подпись и дата | Взам. инв. №

Альбом 2

Схема расположения закладных деталей для крепления ворот ВРК 30-27; ВРК 30-27Н

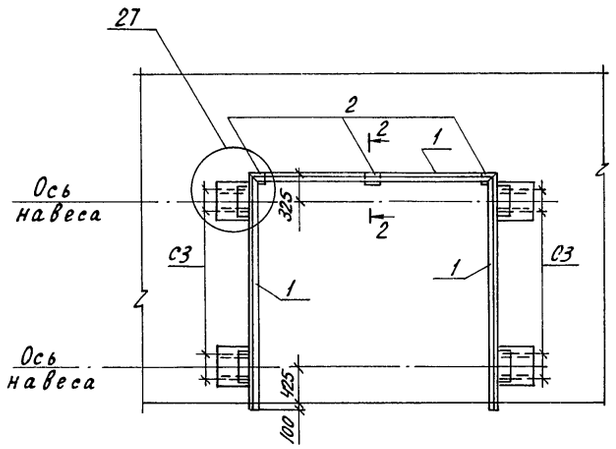

1-1
для ворот ВРК-30-27

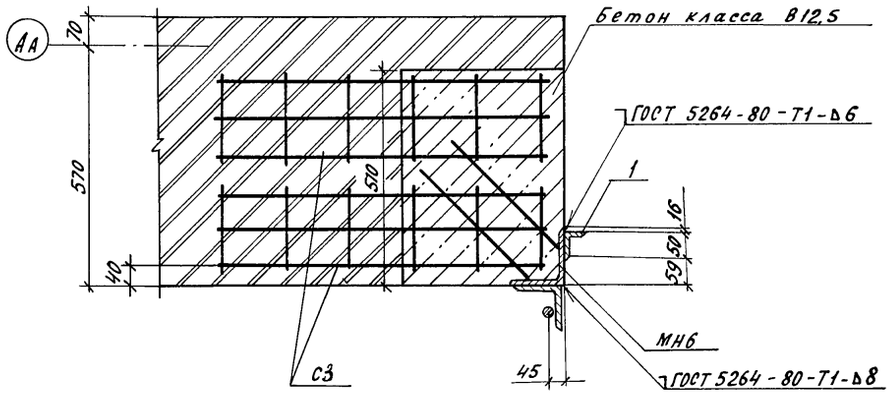

1-1
для ворот ВРК-30-27Н

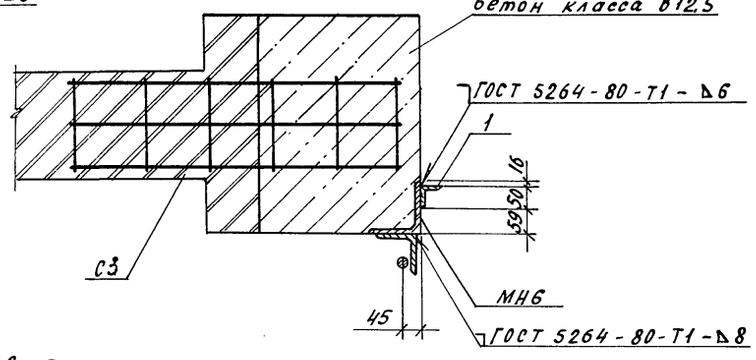

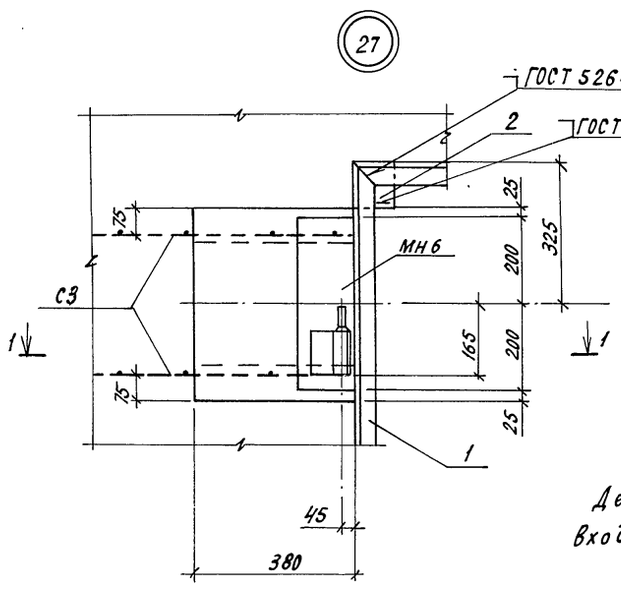

Деталь двойного остекления входных наружных дверей ДН 24-15АПУЩР1

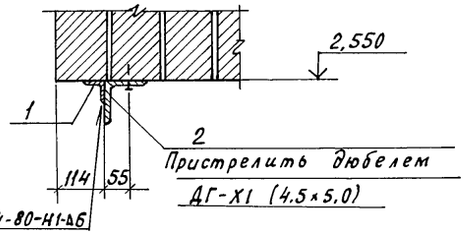

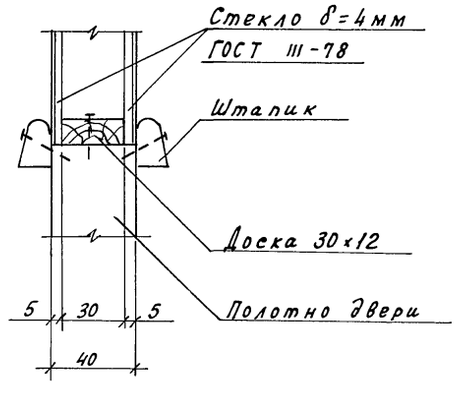

Спецификация к схемам ворот

Марка, поз.	Обозначение	Наименование	Кол.	Масса ед, кг	Примеч.
		Ворота ВРК 30-27			
1	БЧ	Уголок 50×50×5-В ГОСТ 8509-86 / Ст3пс5-1 ГОСТ 535-88		32,4	
2	БЧ	Уголок 100×100×7-В ГОСТ 8509-86 / Ст3пс5-1 ГОСТ 535-88			
		ℓ=100	3	1,1	
С3	КЖ2.Н-21.00.00	Сетка С3	16	0,18	
МН6	КЖ2.Н-22.00.00	Изделие закладное МН6	4	7,12	
		Материалы			
		Бетон класса В12,5			
		по морозостойкости F75			0,35 м³
		Ворота ВРК 30-27Н			
1	БЧ	Уголок 50×50×5-В ГОСТ 8509-86 / Ст3пс5-1 ГОСТ 535-88		129,6	
2	БЧ	Уголок 100×100×7-В ГОСТ 8509-86 / Ст3пс5-1 ГОСТ 535-88			
		ℓ=100	12	1,1	
С3	КЖ2.Н-21.00.00	Сетка С3	32	0,18	
МН6	КЖ2.Н-22.00.00	Изделие закладное МН6	16	7,12	
		Материалы			
		Бетон класса В12,5			
		по морозостойкости F75			1,4 м³

Н.контр.	Махонина		10.07.90
Зам.нач.	Дженеев		09.07.90
ГИП	Лихачев		09.07.90
Гл.спец.	Овсянников		09.07.90
Вед.инж.	Миронова		09.07.90
Вед.инж.	Баранова		09.07.90
Пров.	Миронова		09.07.90

Привязан

Инв.№

810-1-35.90 АР2

Зимняя теплица пролетом 18м площадью 3га

Стадия	Лист	Листов
РП	23	

Схема расположения закладных деталей для крепления ворот ВРК 30-27; ВРК 30-27Н

ГИПРОНИСЕЛЬПРОМ г.Орел

24457-03 33

Копировал Кухтинова

Формат А2

Взам.инв.№ | Подпись и дата | Инв.№ подл.

Альбом 2

План каркаса звукоизоляционной обшивки

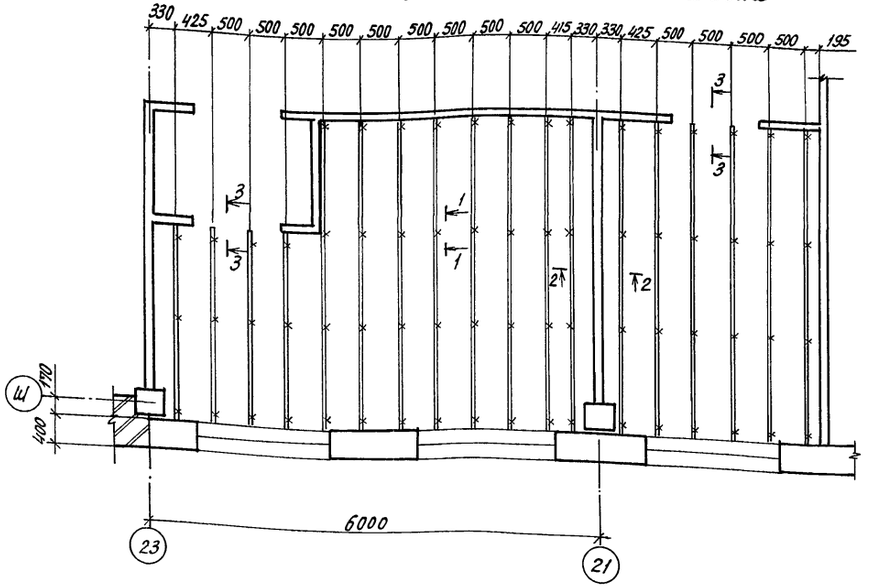

План раскладки плит

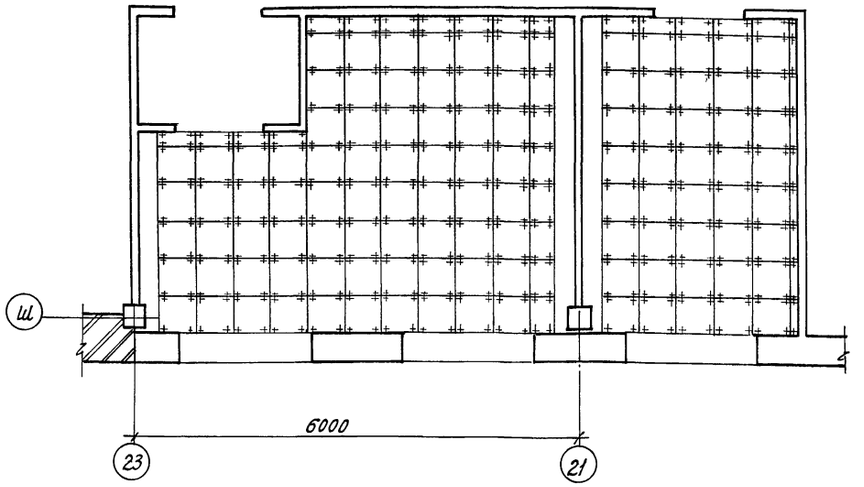

1-1

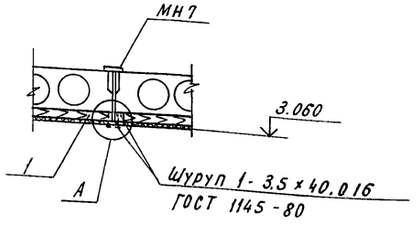

2-2

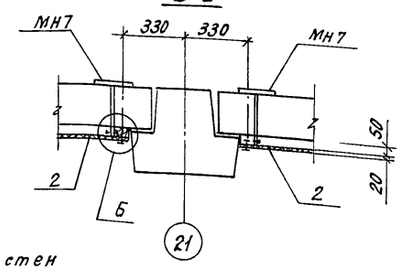

3-3

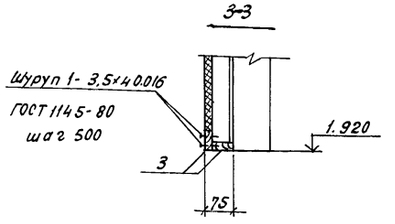

Звукопоглощающая обшивка стен

4

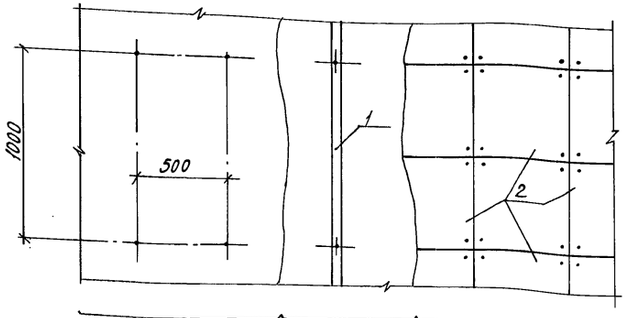

Заделка антисептированных деревянных пробок ф50 l=80 в выверленное гнездо

Крепление реек 75х50

Крепление минераловатных акустических плит

4

Плиты марки ПА10 минераловатные акустические
ТУ 21-24-60-74
Брусок 50х75
ГОСТ 24454-80

4-4

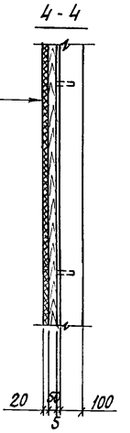

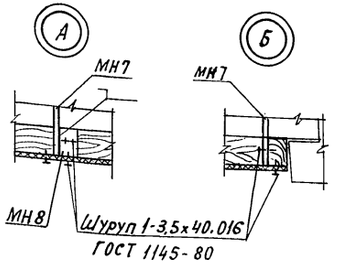

Спецификация к звукоизоляционной облицовке

Марка, поз.	Обозначение	Наименование	Кол.	Масса ед. кг	Примеч.
1	БЧ	Брусок 3Ч В 50х75			
		ГОСТ 8486-86			1,24м³
2	ТУ 21-24-60-74	Плиты марки ПА10			
		минераловатные акус-			
		тические 500х500	571		
3	БЧ	Рейка 3Ч В 20х75			
		ГОСТ 8486-86			0,002м³
4	КЖ2.И-00.00.24	Изделие соединительное			
		МН8	68	0,12	

1. Бруски обработать 10% раствором кремнефтористого аммония ОСТ 6-08-2-75.
2. Бруски должны соответствовать требованиям ГОСТ 8486-86 и дополнительным требованиям, указанным в приложении I СНиП II-25-80.
3. В узле „А" сварка ручная электродуговая.

Н.контр.	Махонина		10.90	810-1-35.90 АР2
Зам.нач.	Дженеев		10.90	
ГИП	Лихачев		10.90	
Гл.спец.	Овсянников		10.90	
Ведущ.	Миронова		10.90	
Ведущ.	Баранова		10.90	Зимняя теплица проле-том 18м площадью 3га / Стадия РП / Лист 24 / Листов
Пров.	Миронова		10.90	Звукопоглощающая облицовка в 59и60 помещениях. / ГИПРОНИСЕЛЬПРОМ г.Орел

Привязан

Инв.N подл. | Подпись и дата | Взам.инв.N

Инв.N

24457-03 34

Копировал Кухтинова

Формат А2

Альбом 2

28

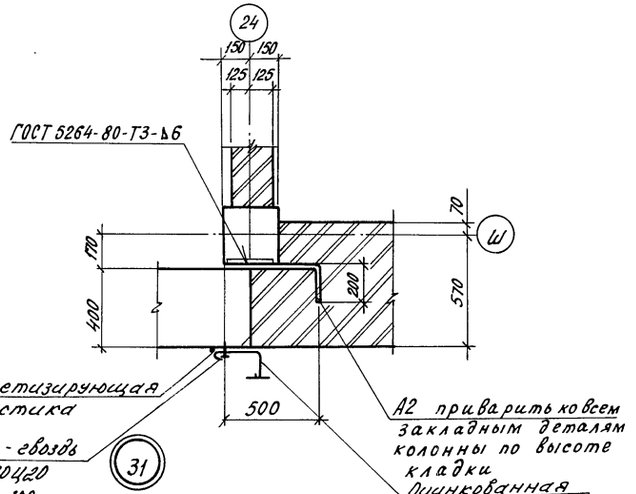

29

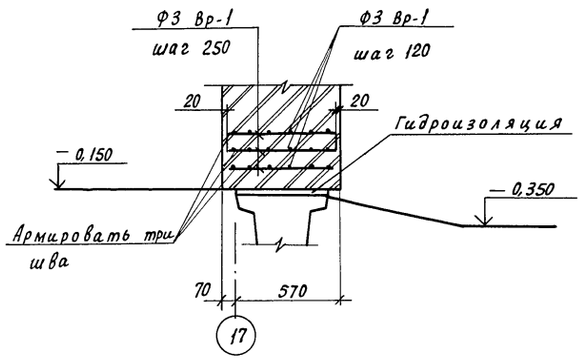

30

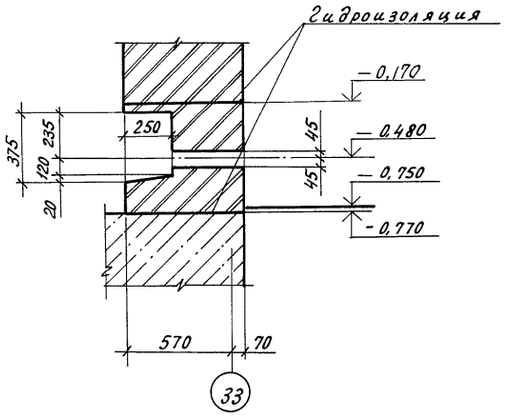

1 - 1

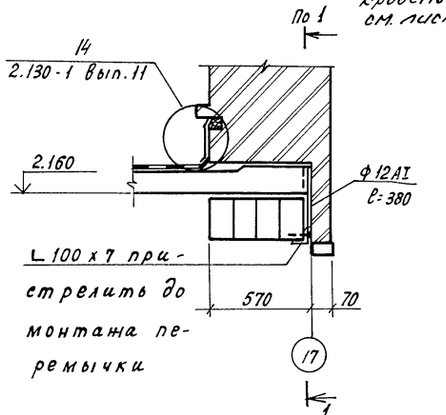

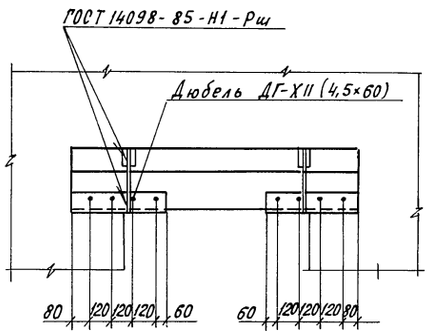

32

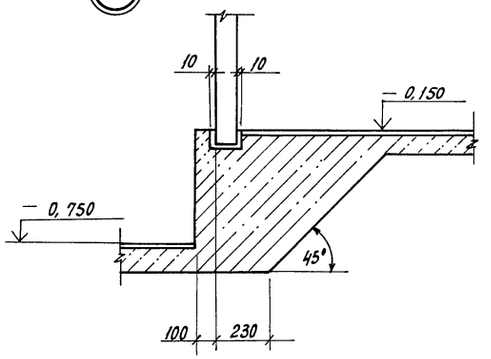

33

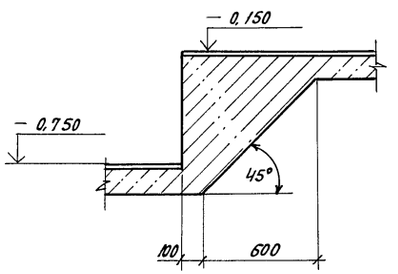

34

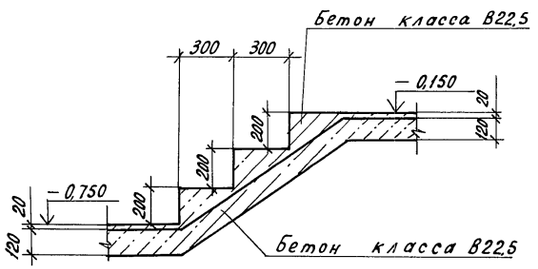

35

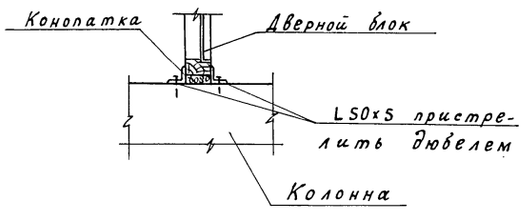

Н.контр.	Махонина		10.07.90	810-1-35.90 АР2			
Зам.нач.	Дненеев		09.07.90				
ГИП	Лихачев		09.07.90				
Гл. спец.	Обоянников		09.07.90				
Вед.инж.	Миронова		09.07.90				
Вед.инж.	Баранова		09.07.90	Зимняя теплица пролетом 18м площадью 3га	Стадия	Лист	Листов
Пров.	Миронова		09.07.90		РП	25	
Привязан				Узлы 28 ... 35	ГИПРОНИСЕЛЬПРОМ г. Орел		
Инв.N				24457-03 35			

Инв.N подл. | Подпись и дата | Взам. инв.N

Копировал Кухтинова

Формат А2

Альбом 2

(36)

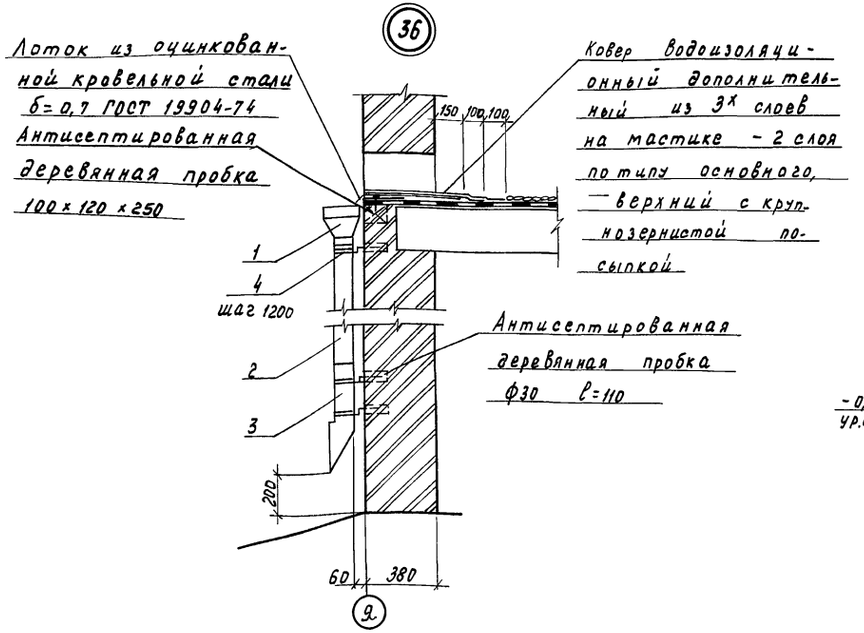

(9)

(37)

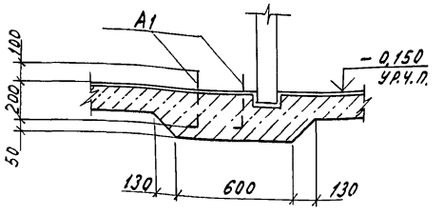

(38)

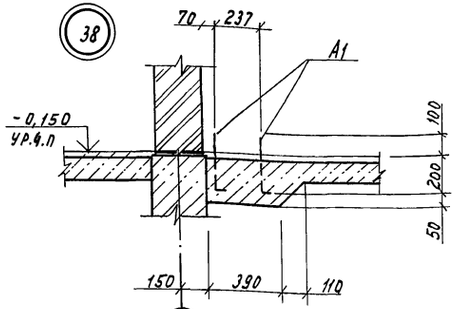

(24)

(39)

Бетон класса В12.5 по морозостойкости F75, поверхность железнить

Уплотненный щебень

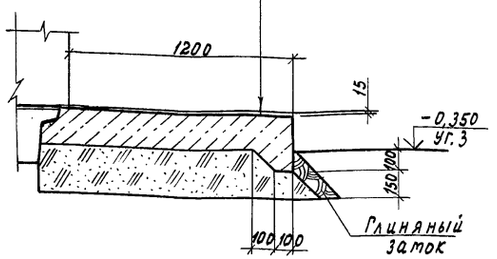

(40)

Асфальтовое покрытие

Бетон класса В 12,5, по морозостойкости F = 100

Уплотненный щебень

Грунт основания

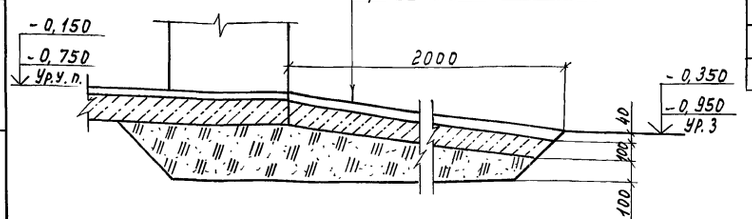

Спецификация элементов, затаркированных на планах, разрезах, фасадах, плане кровли

Марка, поз.	Обозначение	Наименование	Кол.	Масса ед.кг	Примечание
КВ-18.16-Т	1.238-1, Вып.2	Козырек входа КВ 18.16-Т	1	750	
		Детали монтажные			
ММ3	2.236-2 Вып.1	ММ3	24	0,1	
А2		Ф10 А I ГОСТ 5781-82			
		ℓ= 700	24	0,43	
		Уголок 100×100×7-В ГОСТ 8509-86 Ст3 пс5-1 ГОСТ 535-88			
		ℓ= 5900	1	63,7	
		Уголок 100×100×7-В ГОСТ 8509-86 Ст3 пс5-1 ГОСТ 535-88			
		ℓ=500	2	5,4	
		Уголок 75×50×5-В ГОСТ 8509-86 Ст3 пс5-1 ГОСТ 535-88			
		ℓ=100	8	0,5	
		Уголок 50×32×4-В ГОСТ 8509-86 Ст3 пс5-1 ГОСТ 535-88			
		ℓ= 420	9	1,0	

Продолжение

Марка, поз.	Обозначение	Наименование	Кол.	Масса ед.кг	Примечание
		Лист Б-ПН-НО-Б ГОСТ 19903-74 Ст3 пс5-1 ГОСТ 14637-79			
		50×5220	2	12,3	
		Профиль С44-1000-0,7			
		ГОСТ 24045-86 ℓ= 550	7	6,5	
		Ф12 А I ГОСТ 5781-82			
		ℓ= 380	2	0,33	
		Проволока 3 Вр-1 ГОСТ 6727-80		27,0	
1		Воронка подкарнизная			
		ВК1-100 ГОСТ 7623-84	1		
2		Звено трубы ТС-100			
		ГОСТ 7623-84 ℓ= 2200	1		
3		Оттет ОМ-100			
		ГОСТ 7623-84	1		
4		Хомут со штырем			
		ХШ-104 ГОСТ 7623-84	4		
		Доска-2ХВ-12х30-			
		ГОСТ 8486-86			0,002 м³
	1.431.6-28 Вып.1	Деталь монтажная			
		МС 65-1	27	0,22	
	1.431.6-28 Вып.1	Деталь монтажная			
		МС 74-1	27	0,07	

Привязан

Инв. №

Инв.№ подл. | Подпись и дата | Взам.инв.№

Н.контр.	Махонина		07.90
Гл.спец.отд.	Анеенев		07.90
РИП	Лихачев		09.0790
Гл.спец.	Овсянников		09.0790
Вед.инж.	Миранова		09.0790
Вед.инж.	Баранова		09.90
Инженер	Дыскина		09.0790
Провер.	Миронова		09.0790

810-1-35.90 АР2

Зимняя теплица пролетом 18м площадью 3 га

Стадия	Лист	Листов
РП	26	

Узлы 36...40

ГИПРОНИСЕЛЬПРОМ г. Орел

Копировал Муратова

24457-03 36

Формат А2

Альбом 2

Ведомость рабочих чертежей основного комплекта

Лист	Наименование	Примечание
1	Общие данные (начало)	
2	Общие данные (продолжение)	
3	Общие данные (окончание)	
4	Схема расположения элементов фундаментов	
5	Разрезы А-А, Б-Б, 2-2. Узлы 1, 2, 3 Сечения 1-1 ... 4-4.	
6	Узлы 3...6. Сечения 4-4 ... 15-15	
7	Фундамент Фм 1	
8	Фундамент Фм 2	
9	Фундамент Фм 3	
10	Фундаменты Фм 4, Фм 5	
11	Схема расположения элементов подземного	
	хозяйства. Фундаменты ФОм 2, ФОм 4, ФОм 7, ФОм 8,	
	ФОм 14, ФОм 16, ФОм 17	
12	Фрагмент 1. Фундаменты ФОм 3, ФОм 5, ФОм 6, ФОм 9,	
	ФОм 11, ФОм 12, ФОм 13	
13	Фундаменты ФОм 10, ФОм 15	
14	Подпольные каналы. Узел 7.	
15	Приямок ПРм 1	
16	Приямки ПРм 2, ПРм 3	
17	Схема расположения колонн, ригелей и	
	диафрагм жесткости	
18	Схема расположения элементов покрытия в	
	осях 24-17. Сечения 1-1 ... 3-3	
19	Схема расположения элементов покрытия	
	в осях 33-24. Крепление стакана к плите	
	покрытия	
20	Фундамент ФОм 1	
21	Схемы расположения панелей стен по	
	осям АА, ЕЕ	
22	Схемы расположения панелей стен по	
	осям 17, 33	

Типовой проект разработан в соответствии с действующими нормами и правилами и предусматривает мероприятия, обеспечивающие взрывную, взрыво-пожарную и пожарную безопасность при эксплуатации здания. Гл. инженер проекта Лихачев Ю.В.

Ведомость ссылочных и прилагаемых документов

Обозначение	Наименование	Примечание
	Ссылочные документы	
1.020-1/83	Конструкции каркаса межвидового применения для многоэтажных общественных зданий, производственных и вспомогательных зданий промышленных предприятий	
Вып. 1-1	Фундаменты сборные железобетонные для колонн сечением 300×300 и 400×400 мм	
Вып. 2-1	Колонны сечением 300×300 мм	
Вып. 2-15	Колонны сечением 300×300 и 400×400 мм. Арматурные и закладные изделия	
Вып. 3-1	Ригели высотой 450 мм пролетом 3,0; 6,0; 7,2 м для опирания многопустотных плит перекрытия	
Вып. 3-3	Ригели высотой 450 мм пролетом 3,0; 6,0 и 7,2 м для опирания многопустотных плит перекрытия. Арматурные и закладные изделия	
Вып. 4-1	Диафрагмы жесткости	
Вып. 6-1	Монтажные узлы	
Вып. 7-1	Изделия соединительные стальные	
1.030.1-1	Стены наружные из однослойных панелей для каркасных общественных зданий, производственных и вспомогательных зданий промышленных предприятий	
Вып. 1-1	Панели из легких и ячеистых бетонов	
Вып. 3-1	Монтажные узлы стен многоэтажных зданий с высотами этажей 2,8 (3,0); 3,3; 3,6; 4,2.	
Вып. 4-1	Изделия соединительные стальные	

продолжение

Обозначение	Наименование	Примечание
1.041.1-3	Сборные железобетонные многопустотные плиты перекрытий многоэтажных общественных зданий, производственных и вспомогательных зданий промышленных предприятий	
Вып. 1	Плиты длиной 5650 мм, армированные напрягаемой арматурой из стали классов Ат-IVС и Ат-V, из тяжелого и легкого бетонов	
Вып. 6	Сантехнические плиты длиной 5650, 6850 и 8650 мм, армированные напрягаемой арматурой из стали классов Ат-IVС и АТ-V, и длиной 2650 мм, армированные арматурой из стали класса А-III, из тяжелого и легкого бетонов.	

Согласовано: Гл. спец. ТМ Козин 07.90; Гл. спец. ОВ Верховец 12.90; Гл. спец. ЭЛ Бегун 07.90

Зав. Гр. ВК Козина 07.90

Взам. инв. № | Подпись и дата | Инв. № подл.

Привязан

Инв. №

Зам. гл. инж.	Николаев		
Н. контр.	Махонина		11.07.90
Гл. спец. ТО	Александров		09.90
Нач. НТК	Слабко		11.07.90
ГИП	Лихачев		09.07.90
Гл. констр.	Лукин		09.07.90
Гл. спец.	Овсянников		09.07.90
Вед. инж.	Миронова		09.07.90
Инж.	Дыскина		09.07.90

810-1-35.90 КЖ 2

Зимняя теплица пролетом 18м площадью 3га

Стадия	Лист	Листов
РП	1	22

Общие данные (начало)

ГИПРОНИСЕЛЬПРОМ г. Орел

Копировал Дюканова Формат А2

Альбом 2

Ведомость ссылочных и прилагаемых документов продолжение

Обозначение	Наименование	Примечание
1.400-15, вып.1	Унифицированные закладные изделия железобетонных конструкций для крепления технологических коммуникаций и устройств	
1.410-3, вып.1	Сетки сварные для армирования железобетонных конструкций. Сетки с рабочей арматурой диаметром от 10 до 32 мм	
1.415.1-2, вып.1	Балки фундаментные железобетонные для наружных и внутренних стен производственных зданий промышленных предприятий. Балки для стен зданий с шагом колонн 6 м	
1.494-24, вып.1	Стаканы для крепления крышных вентиляторов, дефлекторов и зонтов. Железобетонные стаканы с отверстиями диаметром 400, 700, 1000, 1200 и 1450 мм	
2.140-1, вып.1	Детали перекрытий жилых зданий. Перекрытия кирпичных и крупноблочных зданий	
3.006.1-2.87 вып.0	Сборные железобетонные каналы и тоннели из лотковых элементов. Материалы для проектирования	
вып.2	Плиты, опорные подушки	
	Прилагаемые документы	
	Строительные изделия	Альбом 6
КЖ2 ВМ1	Ведомость потребности в материалах на изготовление монолитных бетонных и железобетонных конструкций	Альбом 10
КЖ2 ВМ2	Ведомость потребности в материалах на изготовление сборных бетонных и железобетонных конструкций	Альбом 10

Ведомость основных комплектов чертежей марки КЖ

Обозначение	Наименование	Примечание
КЖ1	Конструкции железобетонные	
	Теплица	
КЖ2	Конструкции железобетонные	
	Блок бытовых и вспомогательных помещений	

Ведомость спецификаций

Лист	Наименование	Примечание
4	Спецификация к схеме расположения элементов фундаментов	
7	Спецификация монолитного фундамента Фм1	
8	Спецификация монолитного фундамента Фм2	
9	Спецификация монолитного фундамента Фм3	
10	Спецификация монолитных фундаментов Фм4, Фм5	
11	Спецификация к схеме расположения элементов подземного хозяйства	
13	Спецификация монолитных фундаментов	
14	Спецификация монолитной конструкции каналов	
15;16	Спецификация элементов монолитной конструкции	
17	Спецификация к схеме расположения колонн, ригелей и диафрагм жесткости	
20	Спецификация к схеме расположения элементов покрытия	
22	Спецификация к схеме расположения панелей стен	

Схематический план

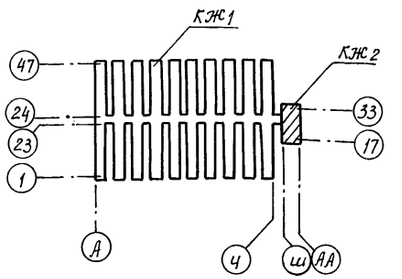

Инв.№ подл. | Подпись и дата | Взам.инв.№

Привязан

Инв.№

Зам.гл.инж.	Николаев		
Н.контр.	Махонина		7.07.90
Гл.спец.то	Александрова		7.07.90
Нач.НТК	Слабко		11.07.90
ГИП	Лихачев		10.07.90
Гл.констр.	Ликин		10.07.90
Гл.спец.	Овсянников		10.07.90
Вед.инж.	Миронова		11.07.90
Инж.	Дыскина		10.07.90

810-1-35.90 КЖ2

Зимняя теплица пролетом 18 площадью 3 га

Стадия	Лист	Листов
РП	2	

Общие данные (продолжение)

ГИПРОНИСЕЛЬПРОМ г.Орел

24457-03 38

Копировал Дюканова Формат А2

Альбом 2

Общие указания.

1. Данная часть проекта разработана на основании задания на проектирование, утвержденного в/о „Союзпромтеплица" в июне 1989 года.
2. Для проектирования бетонных и железобетонных конструкций приняты следующие данные.
   - Расчетная температура наиболее холодной пятидневки минус 42°С;
   - Нормативное значение веса снегового покрова для IV географического района по СНиП 2.01.07-85 - 1,5 кПа (150 кгс/м²).
   - Нормативное значение ветрового давления для III географического района по СНиП 2.01.07-85 - 0,38 кПа (38 кгс/м²).
3. За условную отметку 0,000 принят уровень верха дорожки теплицы, что соответствует абсолютной отметке ☐.
4. Все необетонируемые соединительные изделия покрыть цинком толщиной 120 мкм (металлизация распылением).
5. Металлическое покрытие, поврежденное при сварке в процессе монтажа конструкций, восстановить методом металлизации цинком толщиной 120 мкм.
6. Сварку выполнить по ГОСТ 5264-80 электродами Э42А по ГОСТ 9467-75.
   Тип электродов для сварки арматурной стали классов А III и А I принять по табл. 39 СНиП 3.03.01-87 в зависимости от типа сварного шва.
7. При выполнении строительно-монтажных работ руководствоваться действующими нормами и правилами на производство и приемку работ.

Нормативные нагрузки на фундаменты

Схема нагрузок	Цифровые оси	Буквенные оси	N кН	Mx кНм	Qy кН	My кНм	Qx кН
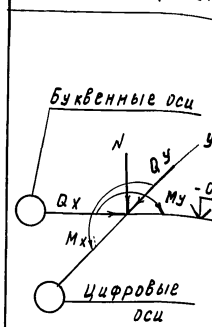	33 17	Ш АА Ш	235,63	11,6	—	8,13	—
	19, 21, 26, 28, 30 33 17	Щ, АА Э Ю	250	35,64	—	—	—
	17	АА	291,4	9,02	—	19,57	—
	17 33 23,24	Щ, Э, Я Щ, Ю, Я АА	322,73	16,6	—	36,39	—
	19, 21, 23, 24, 26, 28, 30	Щ, Э, Ю, Я	299,22	—	—	—	—
	23, 24	Щ	297,6	11,86	3,7	17,71	4,41
	23, 24	Щ	321,71	22,55	3,7	45,1	8,8
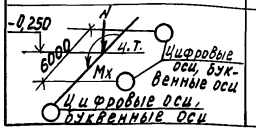	23, 26 28	АА, Щ Ю, Я	595	178	—	—	—

продолжение

номер строки	Наименование группы элементов конструкций	Код	Кол. м³	Примечание
7	Перемычки	582800	2,78	
8	Панели стеновые наружные	583100	187,22	
9	Перегородки и диафрагмы			
10	Жесткости	583300	127,95	
11	Плиты покрытий	584100	168,76	
12	Конструкции и детали кана-			
13	лов и открытых водоводов	585800	0,31	
14	Архитектурно-строительные эле-			
15	менты зданий и сооружений	589400	6,62	
16	Детали лифтовых и вентиля-			
17	ционных шахт	589600	1,75	
18	Всего бетона и железобетона		627,67	

Материалы на изготовление сборных бетонных и железобетонных конструкций учтены в ведомости потребности в материалах и отдельно не учитываются.

Ведомость объемов сборных бетонных и железобетонных конструкций по рабочим чертежам основного комплекта марки КЖ2.

номер строки	Наименование группы элементов конструкций	Код	Кол. м³	Примечание
1	Фундаменты стаканного			
	типа и башмаки	581200	63,0	
3	Колонны	582100	25,01	
4	Балки обвязочные, фундо-			
5	ментные и для сооружений	582400	1,65	
6	Ригели и прогоны	582500	42,62	

Зам.гл.инж.	Николаев			810-1-35.90 КЖ2
Н.контр.	Махонина			
Гл.спец.ТО	Александров		19.03.90	
Нач.НТК.	Слабко		19.03.90	
РЦП	Лихачев		19.03.90	
Гл.констр.	Лукин		19.03.90	Зимняя теплица проле-
Гл.спец.	Овсянников		19.03.90	том 18м площадью 3га
Вед.инж.	Миронова		19.03.90	
Инж.	Дыскина		19.03.90	Общие данные
Провер.	Миронова		19.03.90	(окончание)

Стадия	Лист	Листов
РП	3	

ГИПРОНИСЕЛЬПРОМ г. Орел

Привязан

Инв.№

Инв.№ подл. | Подпись и дата | Взам.инв.№

24457-03 39

Копировал Муратова

Формат А2

Альбом 2

Схема расположения элементов фундаментов

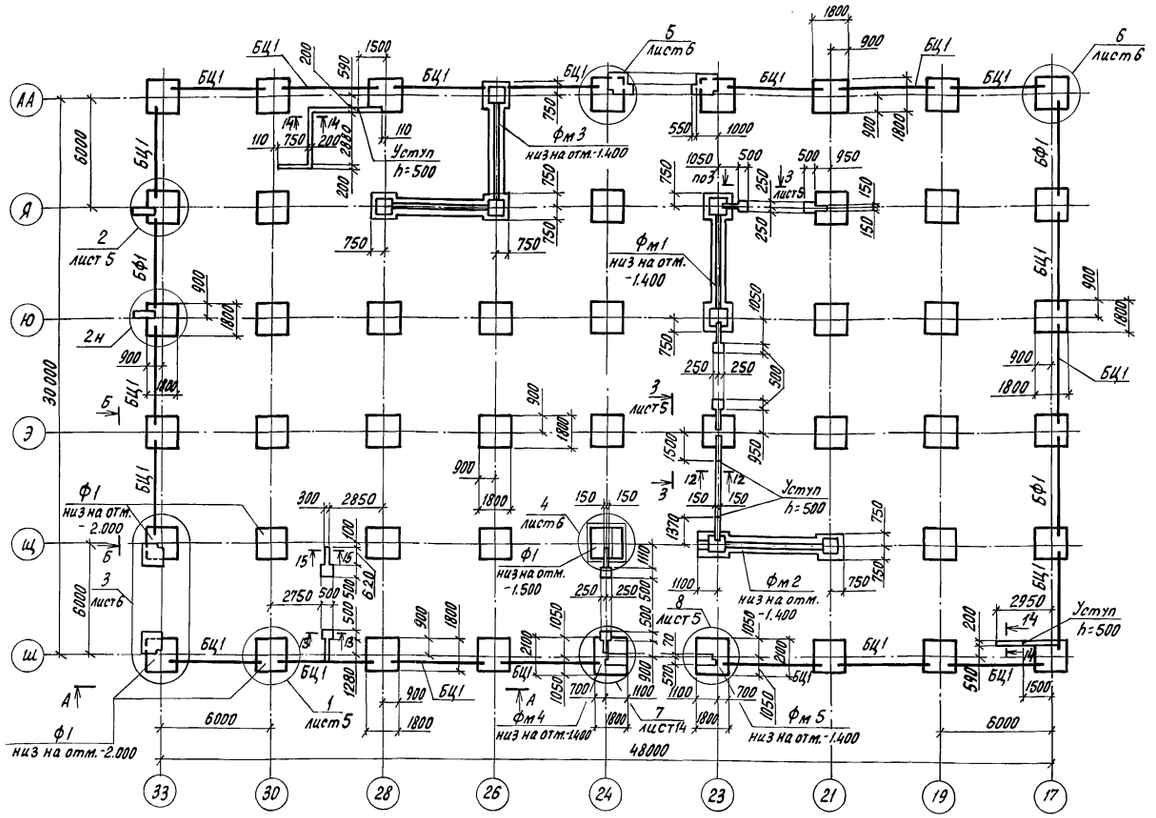

Спецификация к схеме расположения элементов фундаментов

Марка, поз.	Обозначение	Наименование	Кол.	Масса ед., кг	Примечание
		Фундаменты			
Ф1	1.020-1/83. 1-1 2.0.0-04	1Ф 18. 8-1	45	3500	F 100
Фм1	лист 7	Фм 1	1		F 100
Фм2	лист 8	Фм 2	1		F 100
Фм3	лист 9	Фм 3	1		F 100
Фм4	лист 10	Фм 4	1		F 100
Фм5	лист 10	Фм 5	1		F 100
		Балка цокольная			
БЦ1	1.030. 1-1. 1-1 78-05	БЦ 60. 5. 3.5-А	20	1470	F 100
		Балка фундаментная			
БФ1	1.415. 1-2.1-4-35	4БФ6-7АIV	3	1400	F 100
		Сетки			
1		С 5Вр1-100 / 5Вр1-100 1040 ГОСТ 8478-81			
		С=1500	6	4.50	
2	1.410-3.1-12	2С 10АIII / 10АIII 205×205			
			1	27.8	
3	КЖ1. И-14.00.00	С9	4	1.72	
4	БЧ, лист 6	Ф 8АI ГОСТ 5781-82, С=1250	8	0.49	
5	БЧ, лист 6	Ф 12АIII ГОСТ 5781-82, С=1700	13	1.51	
		Материалы			
		Керамзитобетон класса В7,5		10 м³	D 900
		Бетон класса В 12,5		19,0 м³	

Ведомость деталей

Поз.	Эскиз
5	500 / 1200

1. Все необозначенные на схеме фундаменты марки Ф1, низ на отм. -1.400.
2. Фундаменты разработаны для строительства на непучинистых непросадочных грунтах со следующими нормативными характеристиками: нормативный угол внутреннего трения $\varphi^н$=0,49 рад или 28°; нормативное удельное сцепление $C^н$=2 кПа (0,02 кгс/см²); модуль деформации нескальных грунтов Е=14,7 мПа (150 кгс/см²); плотность грунта ρ=1,8 т/м³; коэффициент надежности по грунту γ_g=1. Грунтовые воды отсутствуют.
3. Под сборные фундаменты выполнить песчаную подготовку из среднезернистого песка толщиной 100 мм.
4. Ленточный фундамент по оси 23 в осях Щ-Э выполнять одновременно с фундаментами Фм 14.
5. Для арматуры балок БФ1 и БЦ1 принять марку стали: для арматуры класса АIV - 20ХГ2Ц; для арматуры класса АIII - 25Г2С; для арматуры класса АI - Ст3сп3.
6. Цокольные панели и фундаментные балки укладывать по слою из цементного раствора марки 100 толщиной 20 мм.
7. Добетонки и ленточные фундаменты выполнить из бетона класса В 12,5; марка бетона по морозостойкости F 100.
8. Горизонтальную гидроизоляцию на отм. минус 0,170 и минус 0,770 выполнить из цементного раствора марки 100 толщиной 20 мм.
9. Наружные поверхности элементов фундаментов, соприкасающиеся с грунтом, обмазать горячим битумом за 2 раза по грунтовке из битума и керосина (1:2 по весу).
10. Виды А-А и Б-Б см. на листе 5, сечения 12-12 ... 15-15 - на листе 6.
11. Под монолитные фундаменты выполнить бетонную подготовку толщиной 100 мм из бетона класса В 3,5.

Привязан

Инв. N

Инв. N подл. | Подпись и дата | Взам. инв. N

Н. контр.	Махонина		10.01.90
Зам. нач. ПТК	Дженеев		10.01.90
ГИП	Лихачев		10.01.90
Гл. констр.	Лукин		10.01.90
Гл. спец.	Овсянников		10.01.90
Вед. инж.	Миронова		10.01.90
Инж.	Алферова		20.09.90
Пров.	Несмиянова		10.01.90

810-1-35.90 КЖ2

Зимняя теплица пролетом 18 м площадью 3 га

Стадия	Лист	Листов
РП	4	

Схема расположения элементов фундаментов

ГИПРОНИСЕЛЬПРОМ г. Орел

24457-03 40

Копировал Перелыгина

Формат А2

Альбом 2

3-3

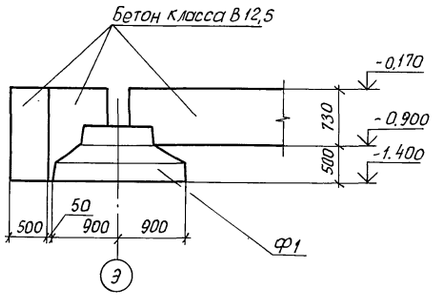

Вид А-А

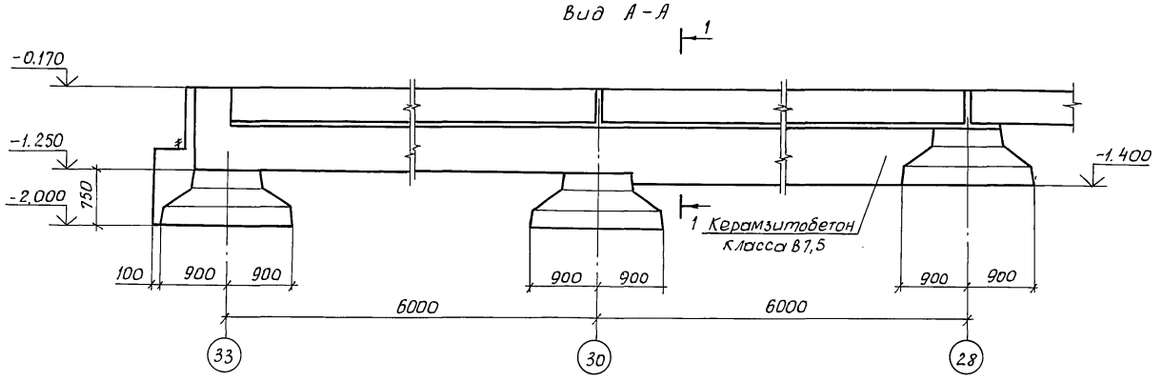

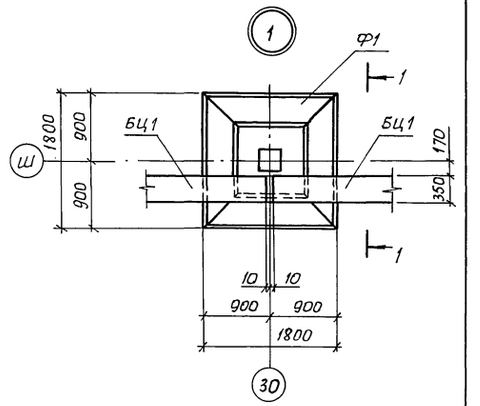

Вид Б-Б

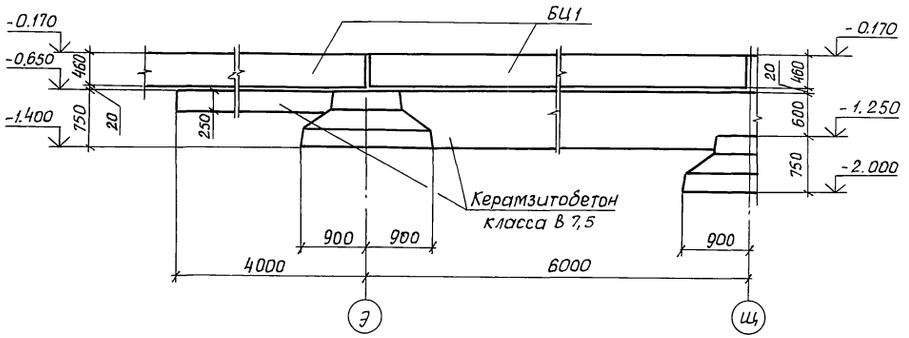

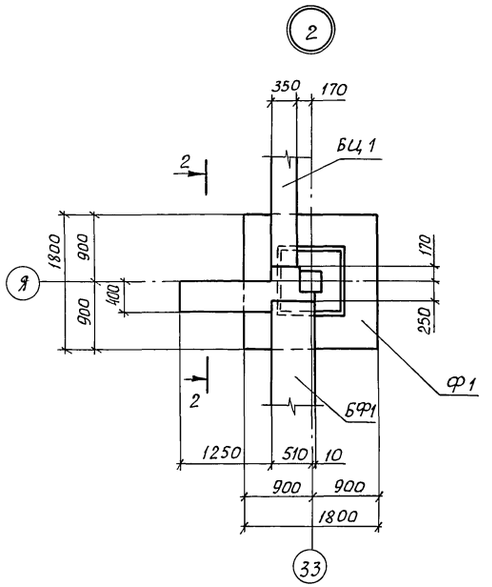

1-1

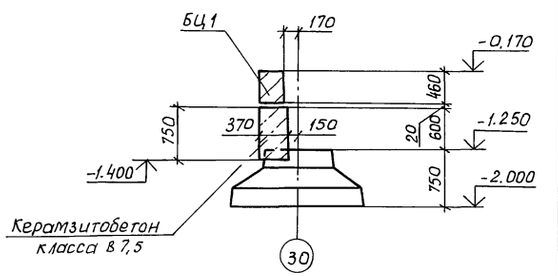

2-2

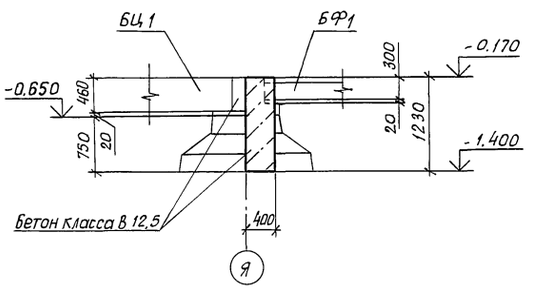

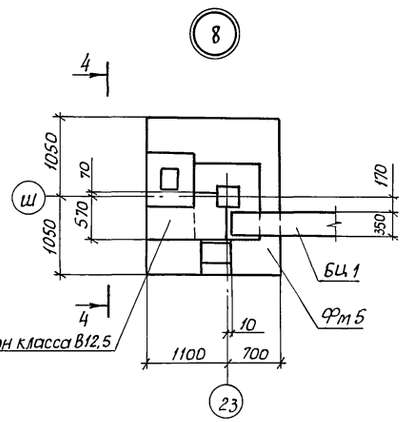

4-4

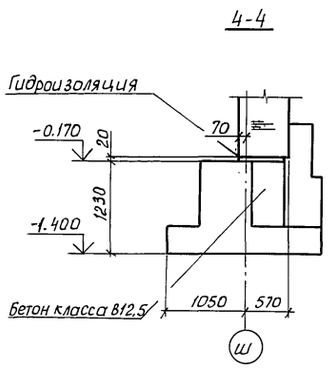

Грунт нарушенной структуры под подбетонками, показанными на видах А-А и Б-Б, уплотнить до $\gamma_{ск} = 1,6$ т/м^3

Н.контр.	Маконина		19.09.90
Зам.нач.НТК	Дненеев		19.09.90
ГИП	Лихачев		19.09.90
Гл.констр.	Лукин		19.09.90
Гл.спец.	Овсянников		19.09.90
Вед.инж.	Миронова		19.09.90
Инж.	Алферова		19.09.90
Пров.	Несмиянова		19.09.90

810-1-35.90 КЖ 2

Зимняя теплица пролетом 18м площадью 3га

Стадия	Лист	Листов
РП	5	

Виды А-А, Б-Б. Узлы 1,2,8
Сечения 1-1 ... 4-4

ГИПРОНИСЕЛЬПРОМ г.Орел

Привязан

Инв.N

Взам.инв.N | Подп. и дата | Инв.N подл.

24457-03 41

Копировал Дюканова

Формат А2

Альбом 2

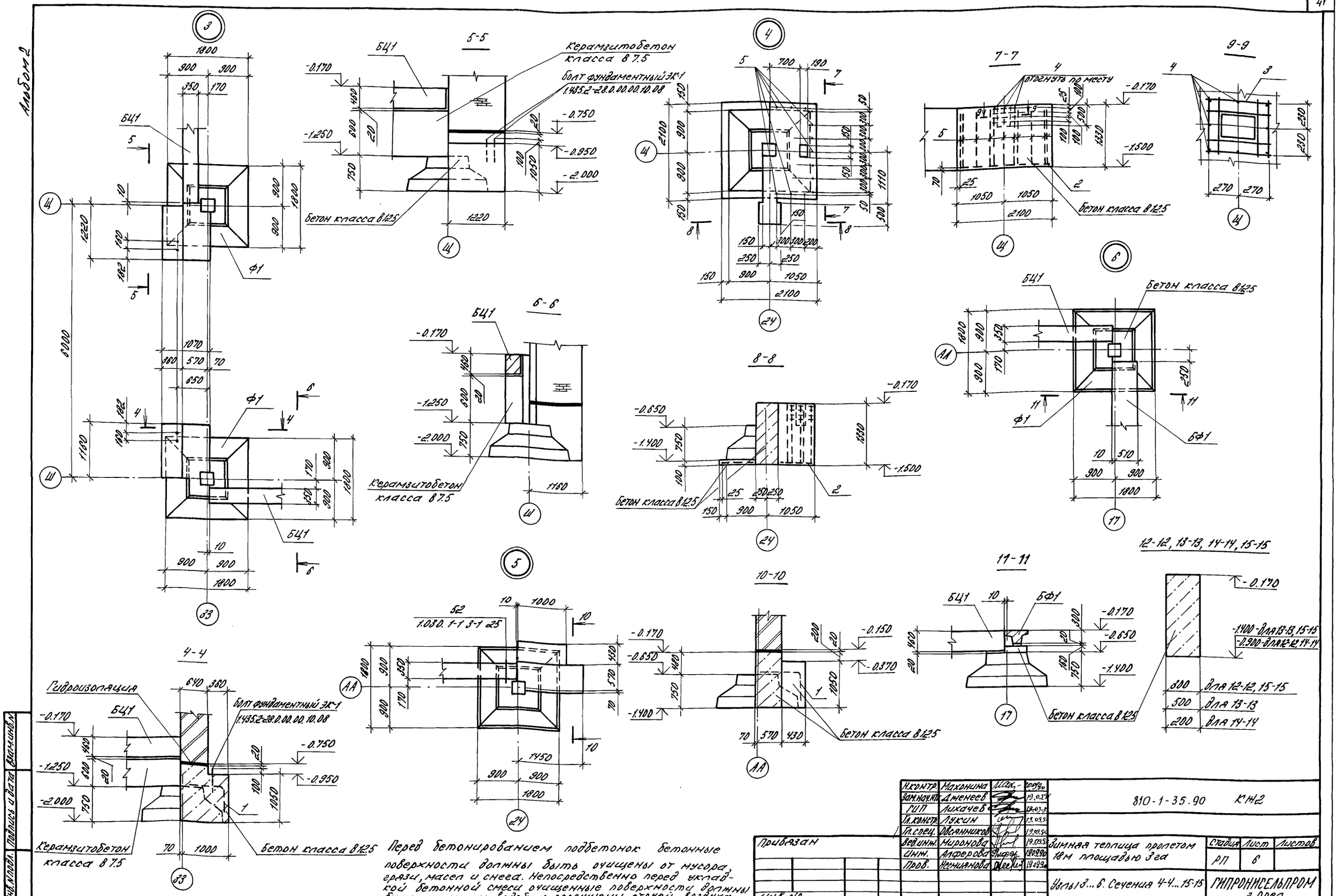

Перед бетонированием подбетонок бетонные поверхности должны быть очищены от мусора, грязи, масел и снега. Непосредственно перед укладкой бетонной смеси очищенные поверхности должны быть промыты водой и просушены струей воздуха.

Н.контр.	Махонина		19.09.90
Зам.нач.НТК	Дженеев		19.09.90
ГИП	Лихачев		19.09.90
Гл.констр.	Лукин		19.09.90
Гл.спец.	Овсянников		19.09.90
Вед.инж.	Миронова		19.09.90
Инж.	Алферова		19.09.90
Пров.	Несмиянова		19.09.90

Привязан

Инв. №

810-1-35.90 КЖ2

Зимняя теплица пролетом 18м площадью 3га

Стадия	Лист	Листов
РП	6	

Узлы 3...6. Сечения 4-4...15-15

ГИПРОНИСЕЛЬПРОМ г. Орел

Инв. № подл. | Подпись и дата | Взам. инв. №

копировал Варич 24457-03 42 формат А2

Альбом 2

Фм1

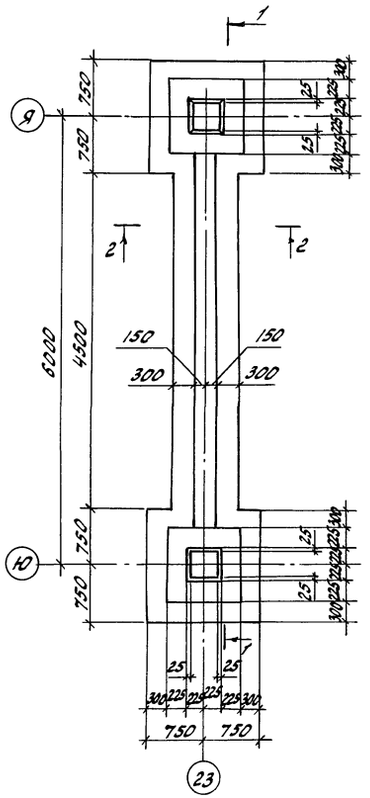

1-1

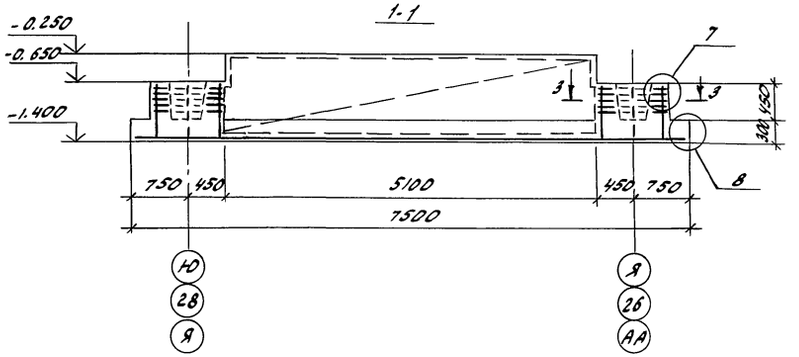

Схема раскладки сеток подошвы фундамента

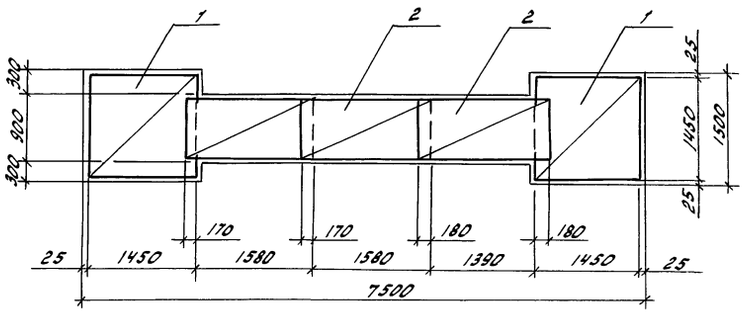

3-3

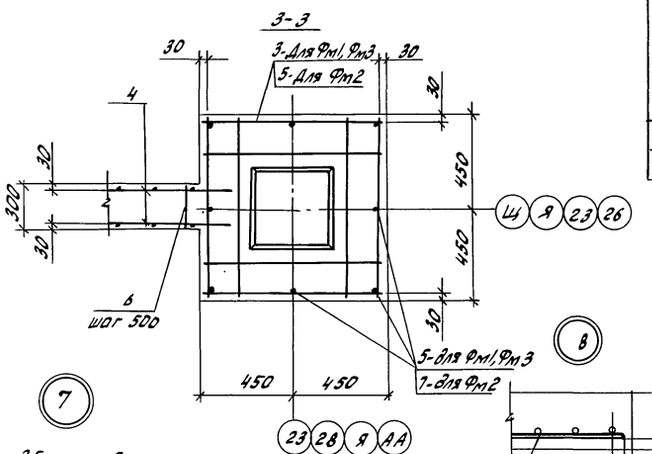

2-2

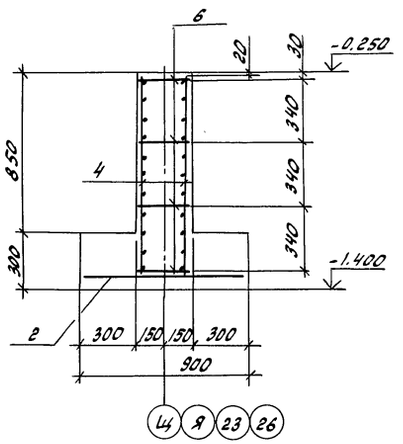

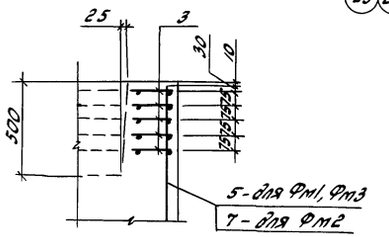

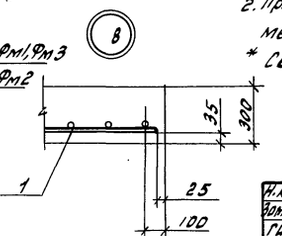

Спецификация монолитного фундамента Фм1

Формат	Зона	Поз.	Обозначение	Наименование	Кол.	Примечание
				Сборочные единицы		
				Сетки арматурные		
		1	1.410-3.1-12	2С $\frac{10\,A\,III}{10\,A\,III}$ 145×145	2	14.4кг
		2	1.410-3.1-12	2С $\frac{10\,A\,III}{10\,A\,III}$ 175×175*	2	19.4кг
		3	1.020-1/83.1-1 0.3.0-01	С13	10	2.72кг
		4		С $\frac{5Bp1-100}{5Bp1-100}$ 1040×5400		
				ГОСТ 8478-81	2	15.6кг
				Детали		
Б4		5		ф12 AIII ГОСТ5781-82, ℓ=670	16	0.59кг
Б4		6		ф6 AI ГОСТ5781-82, ℓ=280	44	0.06кг
				Материалы		
				Бетон класса В15		4.6м³

Ведомость расхода стали на фундамент Фм 1, кг

Марка элемента	Изделия арматурные												Общий расход
	Арматура класса												
	A-I ГОСТ 5781-82				A-III ГОСТ 5781-82					Bp-I ГОСТ 6727-80			Всего
	ф6			Итого	ф8	ф10	ф12		Итого	ф5		Итого	
Фм1	2.64			2.64	27.20	57.90	9.52		94.62	31.20		31.20	128.46	128.46

1. Поз. 5 приварить к поз. 3, поз. 6 приварить к поз. 4 контактной точечной сваркой по ГОСТ 14098-85, тип соединения КІ-Кт.
2. При установке сеток поз. 4 крайние поперечные стержни в месте примыкания к стакану обрезать по месту.
* Сетки поз. 2 разрезать вдоль на 2 части.

Н.контр.	Маконина		11.09	810-1-35.90 КЖ2	
Вед.инж.пр.	Дженеев		15.09		
ГИП	Лихачев		19.09		
Гл.констр.	Лукин		19.09		
Гл.спец.	Овчинников		19.09		
Вед.инж.	Миронова		18.09	Зимняя теплица пролетом 18м площадью 3га	Стадия: РП; Лист: 7; Листов:
Инж.	Алферова		16.09		
Пров.	Чесмиянова		19.09	Фундамент Фм1	ГИПРОНИСЕЛЬПРОМ г.Орел

Привязан

Инв.№

Инв.№ подл. | Подпись и дата | Взам.инв.№

24457-03 43

Копировал Иноземцева Формат А2

Альбом 2

Фм 2

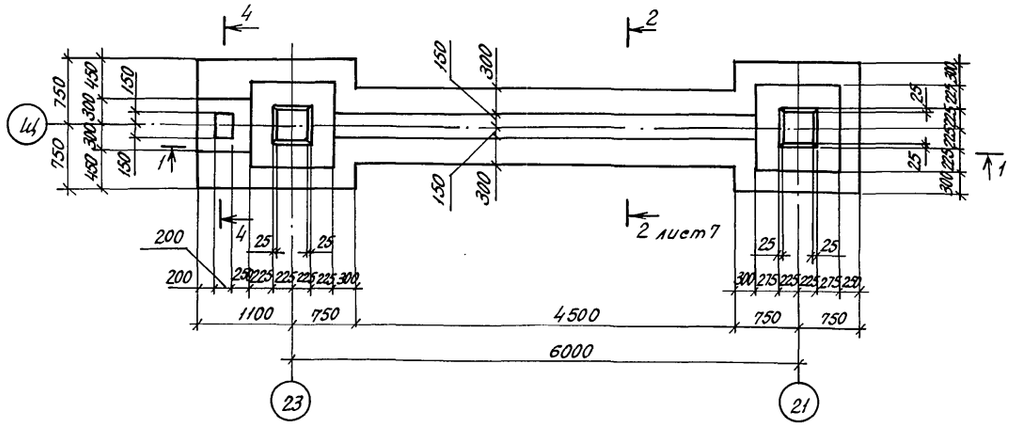
4
2
150
300
750
300
300
450
150
150
450
1
25
25
25

Альбом 2

Схема раскладки сеток подошвы фундамента

фм 3

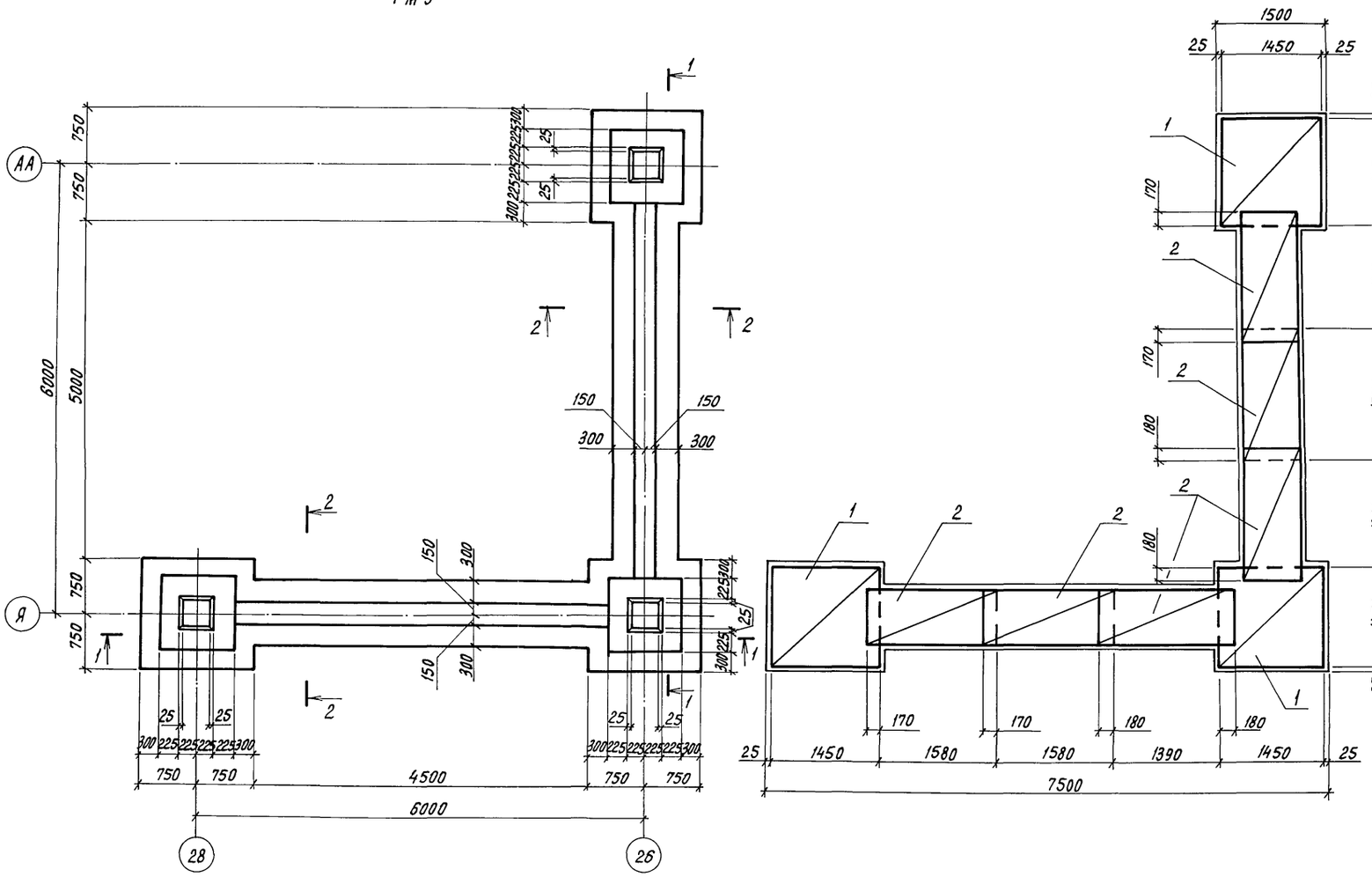

Спецификация монолитного фундамента фм 3

Формат	Зона	Поз.	Обозначение	Наименование	Кол.	Примечание
				Сборочные единицы		
				Сетки арматурные		
		1	1.410-3.1-12	2С $\frac{10AIII}{10AIII}$ 145×145	3	14.4 кг
		2	1.410-3.1-12	2С $\frac{10AIII}{10AIII}$ 175×175*	3	16.7 кг
		3	1.020-1/83.1-1 0.3.0-01	С13	15	2.72 кг
		4		С $\frac{5Bp1-100}{5Bp1-100}$ 1040×5200		
				ГОСТ 8478-81	4	15.6 кг
				Детали		
Б4		5		Ф 12 AIII ГОСТ 5781-82, ℓ=670	24	0.59 кг
Б4		6		Ф 6 AI ГОСТ 5781-82, ℓ=280	88	0.06 кг
				Материалы		
				Бетон класса В15		8.2 м³

Сечения 1-1, 2-2 и примечания см. на листе 7

Ведомость расхода стали на фундамент фм 3, кг

Марка элемента	Изделия арматурные												Общий расход
	Арматура класса											Всего	
	A-I ГОСТ 5781-82				A-III ГОСТ 5781-82				Bp-I ГОСТ 6727-80				
	ф6			Итого	ф8	ф10	ф12	Итого	ф5		Итого		
фм 3	5.28			5.28	40.8	93.3	14.16	148.26	62.4		62.4	215.94	215.94

Н.контр.	Махонина		19.09.90	810-1-35.90 КЖ2	
Зам.нач.ПТО	Дженеев		19.09.90		
ГИП	Лихачев		19.09.90		
Гл.констр.	Лукин		19.09.90		
Гл.спец.	Овсянников		19.09.90		
Вед.инж.	Миронова		19.09.90	Зимняя теплица пролетом 18м площадью 3 га	Стадия: РП; Лист: 9; Листов:
Инж.	Алферова		19.09.90		
Пров.	Нестиянова		19.09.90	Фундамент фм 3	ГИПРОНИСЕЛЬПРОМ г. Орел

Привязан

Инв. N

Инв. N подл. | Подпись и дата | Взам. инв. N

24457-03 45

Копировал Перелыгина

Формат А2

Альбом 2

Фм 4, Фм 5

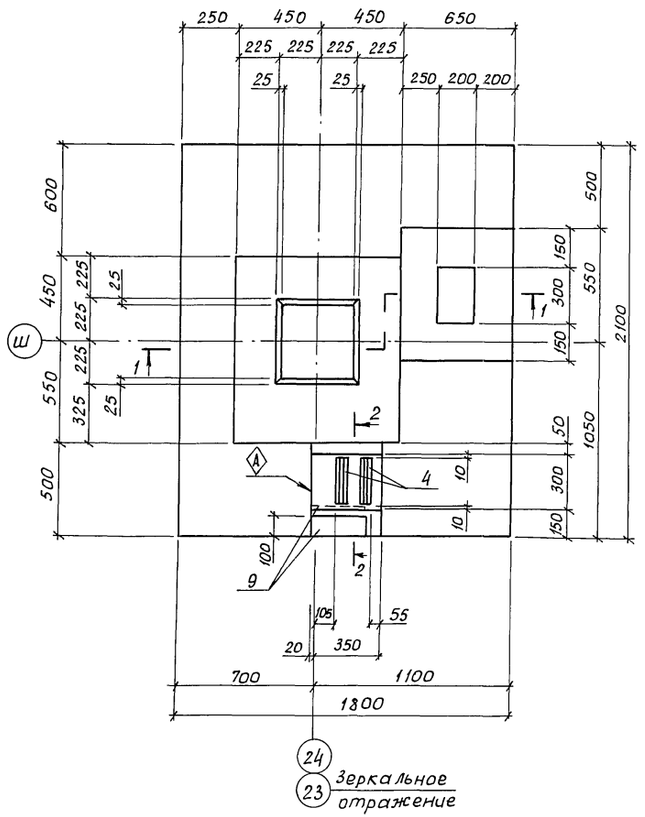

2-2

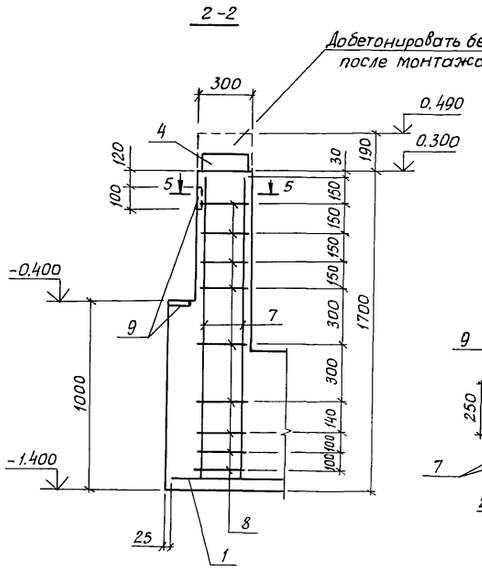

5-5

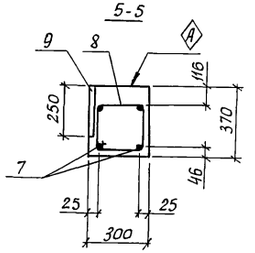

3-3

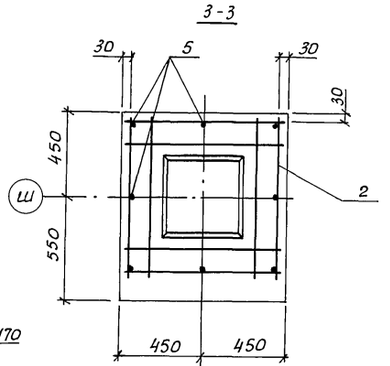

1-1

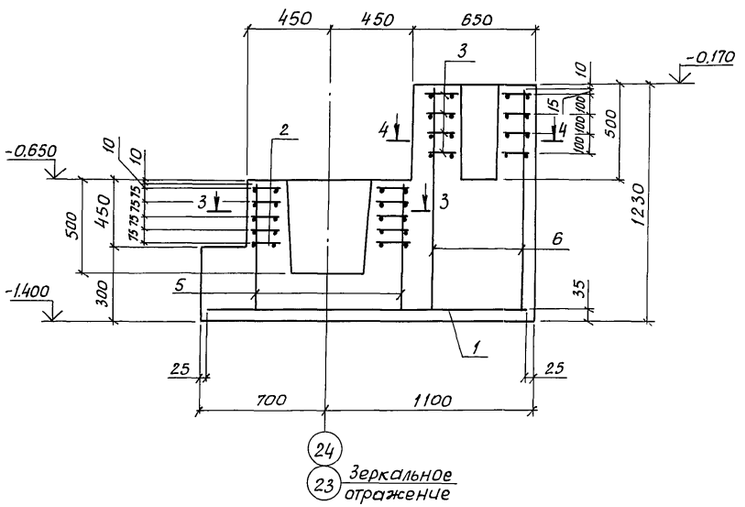

4-4

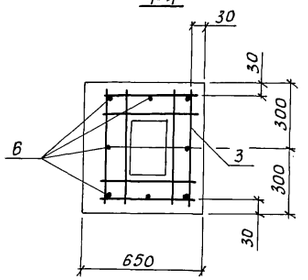

Спецификация монолитных фундаментов Фм3, Фм4

Формат	Зона	Поз.	Обозначение	Наименование	Кол.	Примечание
				Фм 4, Фм 5		
				Сборочные единицы		
				Сетки арматурные		
		1	1.410-3.1-12	2 С $\frac{10AIII}{10AIII}$ 175×205	1	23,3кг
		2	1.020-1/83.1-10.3.0-01	С13	5	2,72кг
А4		3	КЖ1.И-14.00.00	С9	4	1,72кг
А3		4	КЖ1.И-04.00.00	Изделие закладное МН1	2	9,39кг
		9	1.400-15 в.1 120-35	Изделие закладное МН110-6	2	3,0кг
				Детали		
Б4		5		Ф12 AIII ГОСТ 5781-82, ℓ=670	8	0,59кг
Б4		6		Ф12 AI ГОСТ 5781-82, ℓ=1150	8	1,02кг
Б4		7		Ф18 AIII ГОСТ 5781-82, ℓ=1000	4	2,00кг
Б4		8		Ф6 AI ГОСТ 5781-82, ℓ=1120	9	0,25кг
				Материалы		
				Бетон класса В15		2,4м³

Ведомость расхода стали на элемент, кг

Марка элемента	Изделия арматурные										Изделия закладные							Общий расход
	Арматура класса									Всего	Прокат марки						Всего	
	A-I ГОСТ 5781-82				A-III ГОСТ 5781-82						Вст3кп2 ГОСТ 19903-74				Ст3кп3-1 ГОСТ 8510-86			
	Ф6	Ф8		Итого	Ф8	Ф10	Ф12	Ф18	Итого		-86	-88	-810	Итого	100×63×6	Итого		
Фм 4, Фм 5	2,25	6,88		9,13	13,6	23,3	14,08	8,0	58,98	68,11	10,34	1,6	0,8	12,74	8,44	8,44	21,18	89,29

1. Поз. 5 приварить к поз. 2, поз. 6 приварить к поз. 3 по ГОСТ 14098-85, тип соединения К1-Кт; поз. 4 приварить к поз. 7 по ГОСТ 14098-85, тип соединения Н1-Рш, $e_ш$=80мм.
2. Знаком А обозначена ориентация сечения 5-5 при установке арматуры.

Ведомость деталей

Поз.	Эскиз
8	560, 290, 225, 335

Привязан

Инв.№

Н.контр.	Махонина		19.09
Зам.нач.НТК	Дженеев		19.09
ГИП	Лихачев		19.09
Гл.констр.	Лукин		19.09
Гл.спец.	Овсянников		19.09
Вед.инж.	Миронова		19.09
Инж.	Алферова		18.10
Пров.	Несмиянова		19.09

810-1-35.90 КЖС 2

Зимняя теплица пролетом 18м площадью 3 га

Стадия	Лист	Листов
РП	10	

Фундаменты Фм4, Фм5

ГИПРОНИСЕЛЬПРОМ г. Орел

Инв.№ подл. | Подп. и дата | Взам. инв.№

24457-03 46

Копировал Дюканова

Формат А2

Альбом 2

Схема расположения элементов подземного хозяйства

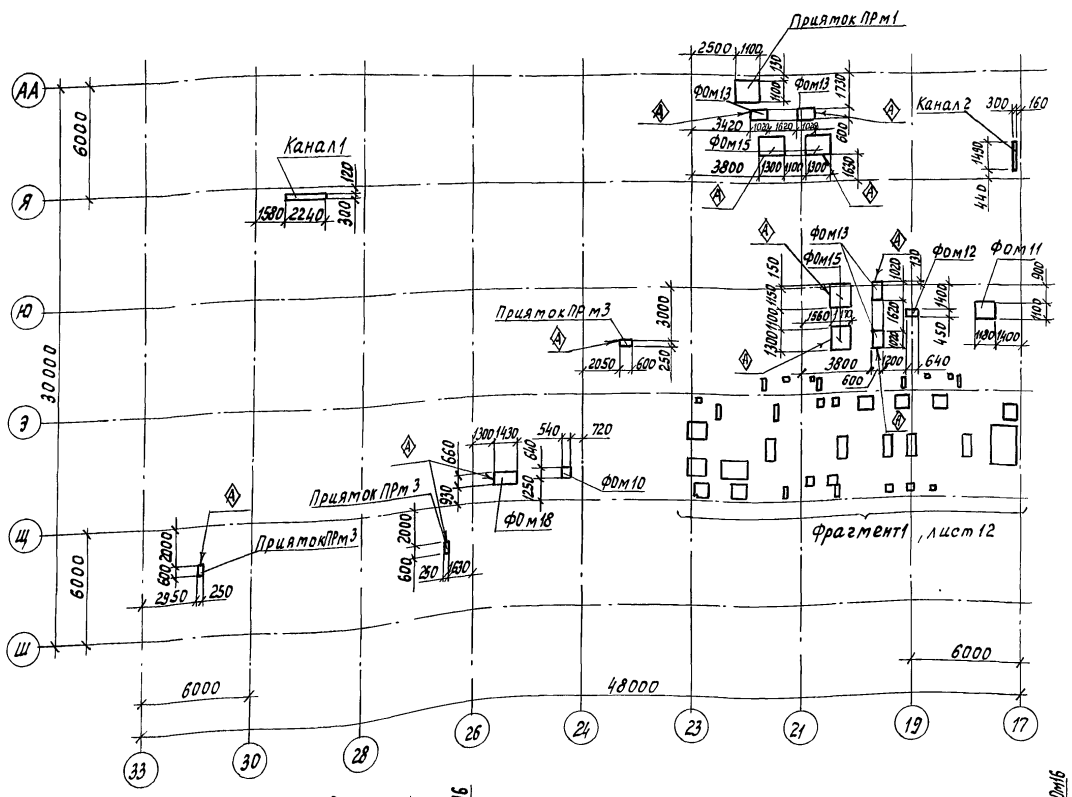

ФОм7

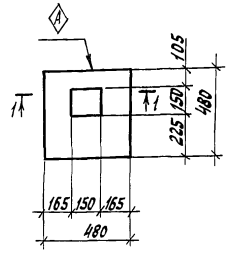

ФОм8

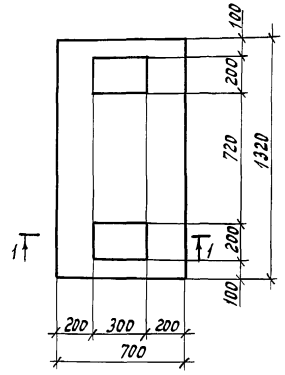

ФОм2, ФОм4, ФОм14, ФОм16, ФОм17

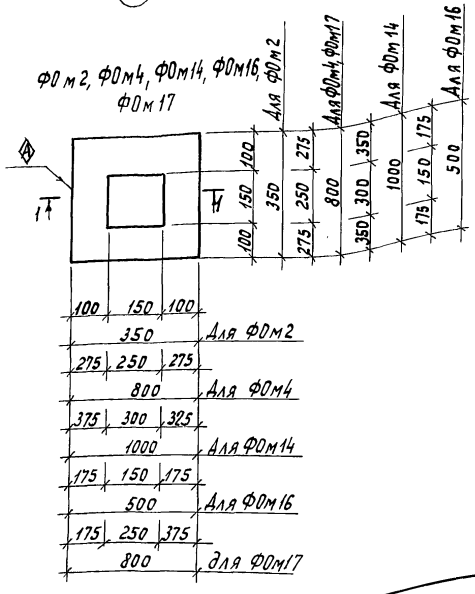

1-1

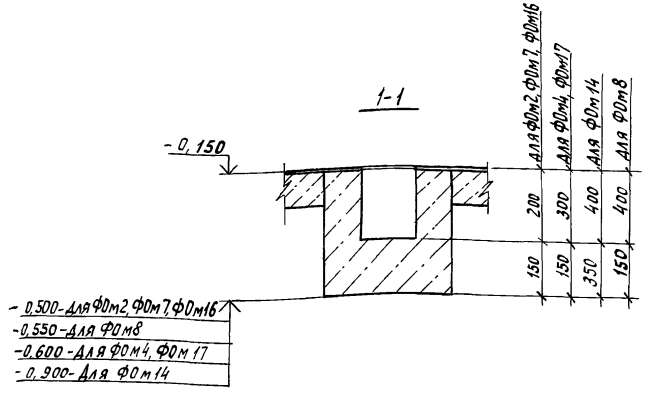

Спецификация к схеме расположения элементов подземного хозяйства

Марка, поз.	Обозначение	Наименование	Кол.	Масса	Примечание
		фундаменты под			
		оборудование			
ФОм2		ФОм2	1		
ФОм3	лист 12	ФОм3	4		
ФОм4		ФОм4	5		
ФОм5	лист 12	ФОм5	2		
ФОм6	лист 12	ФОм6	1		
ФОм7		ФОм7	4		
ФОм8		ФОм8	5		
ФОм9	лист 12	ФОм9	2		
ФОм10	лист 13	ФОм10	1		
ФОм11	лист 12	ФОм11	1		
ФОм12	лист 12	ФОм12	1		
ФОм13	лист 12	ФОм13	4		
ФОм14		ФОм14	2		
ФОм15	лист 13	ФОм15	4		
ФОм16		ФОм16	7		
ФОм17		ФОм17	1		
ФОм18	лист 13	ФОм18	1		
	лист 14	Канал 1	1		
	лист 14	Канал 2	1		
		Приямки			
ПРм1	лист 15	ПРм1	1		
ПРм2	лист 16	ПРм2	1		
ПРм3	лист 16	ПРм3	3		

1. Знаком Ⓐ показана ориентация фундаментов и приямка ПРм3.
2. Под фундаменты под оборудование выполнить песчаную подготовку из среднезернистого песка толщиной 100 мм.
3. Все привязки на схеме даны к внутренним граням каналов и приямков.
4. Фундамент ФОм1 разработан на листе 20.
5. Грунт основания под фундаменты под оборудование, каналы и приямки ПРм1, ПРм3 уплотнить до $\phi_{ск} = 1{,}6 т/м^3$.

Н. контр.	Махонина		11.07.90
Зам. нач. НТК	Дженеев		10.07.90
ГИП	Лихачев		09.07.90
Гл. констр.	Лукин		04.07.90
Гл. спец.	Овсянников		09.07.90
Вед. инж.	Миронова		09.07.90
Инж.	Алферова		21.06.90
Пров.	Баранова		09.07.90

810-1-35.90 КЖ2

Зимняя теплица пролетом 18м площадью 3га

Стадия	Лист	Листов
РП	11	

Схема расположения элементов подземного хозяйства. Фундаменты ФОм2, ФОм4, ФОм7, ФОм8, ФОм14, ФОм16, ФОм17

ГИПРОНИСЕЛЬПРОМ г. Орел

Привязан

Инв. N

24457-03 47

Копировал Муратова

Формат А2

Инв. N подл. | Подпись и дата | Взам. инв. N

Альбом 2

Фрагмент 1

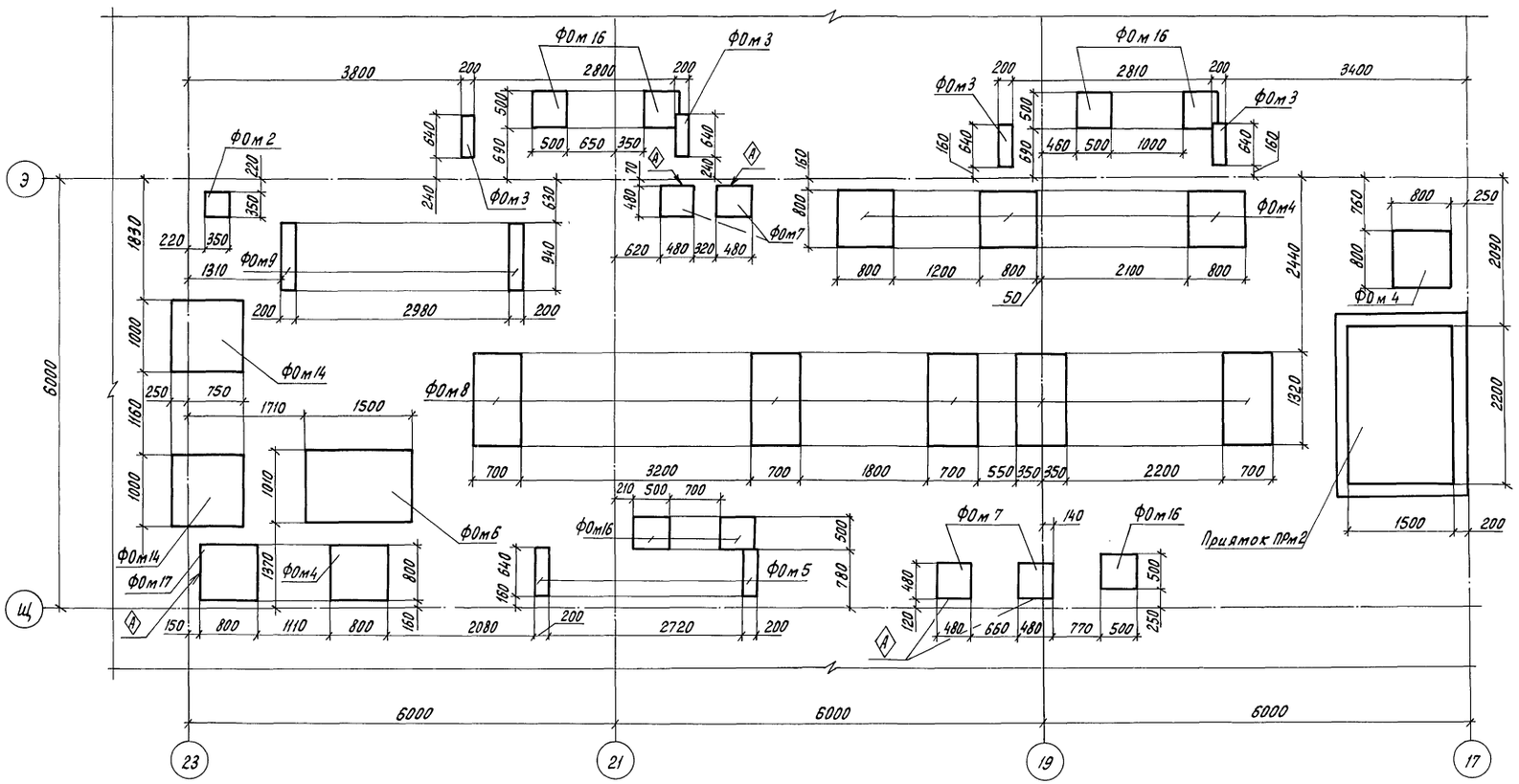

Фом 13

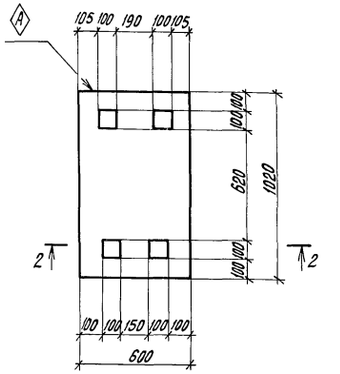

Фом 6, Фом 11

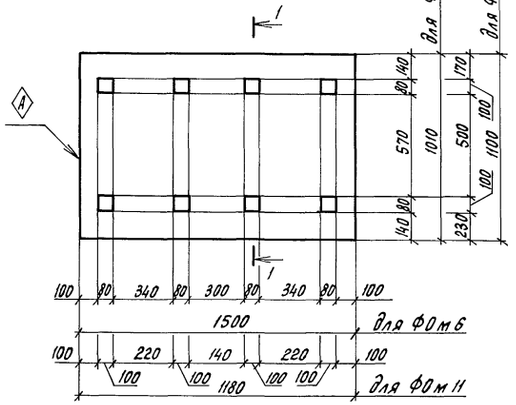

1-1

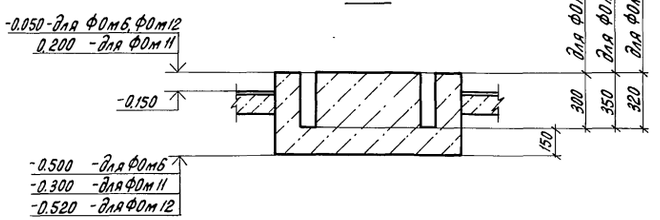

Фом 12

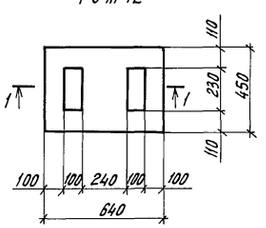

Фом 3, Фом 5, Фом 9

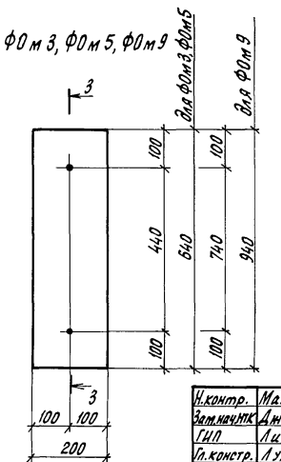

Привязан				
Инв. N				

Н. контр.	Махонина			
Зам. нач. тк	Дженеев			
ГИП	Лихачев			
Гл. констр.	Лукин			
Гл. спец.	Овсянников			
Вед. инж.	Миронова			
Инж.	Алферова			
Пров.	Баранова			

810-1-35.90 КЖ2

Зимняя теплица пролетом 18 м площадью 3 га

Стадия	Лист	Листов
РП	12	

Фрагмент 1. Фундаменты Фом 3, Фом 5, Фом 6, Фом 9, Фом 11, Фом 12, Фом 13.

ГИПРОНИСЕЛЬПРОМ г. Орел

24457-03 48

Инв. N подл. | Подпись и дата | Взам. инв. N

Копировал Перелыгина

Формат А2

Альбом 2

ФОм 10, ФОм 18

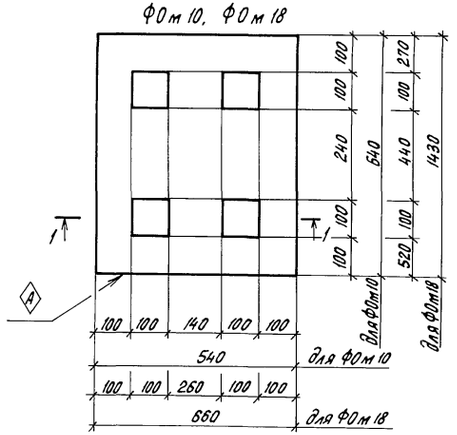

ФОм 15

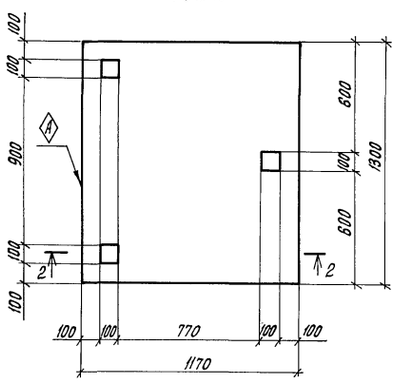

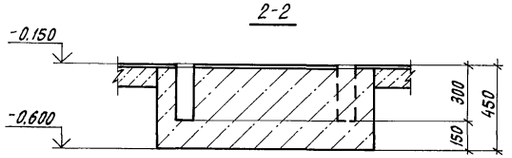

Спецификация монолитных фундаментов

Формат	Зона	Поз.	Обозначение	Наименование	Кол.	Примечание
				ФОм 2		
				Материалы		
				Бетон класса В12,5		0,04 м³
				ФОм 3		
				Стандартные изделия		
		1		Болт 1.1. М12×300 ВСт3кп2		
				ГОСТ 24379.1-80	2	0,35 кг
				Материалы		
				Бетон класса В12,5		0,05 м³
				ФОм 4; ФОм 17		
				Материалы		
				Бетон класса В12,5		0,29 м³
				ФОм 5		
				Стандартные изделия		
		1		Болт 1.1 М16×300 ВСт3кп2		
				ГОСТ 24379.1-80	2	0,66 кг
				Материалы		
				Бетон класса В12,5		0,05 м³
				ФОм 6		
				Материалы		
				Бетон класса В12,5		0,68 м³
				ФОм 7		
				Материалы		
				Бетон класса В12,5		0,08 м³
				ФОм 8		
				Материалы		
				Бетон класса В12,5		0,51 м³
				ФОм 9		
				Стандартные изделия		
				Болт 1.1. М12×300 ВСт3кп2		
				ГОСТ 24379.1-80	2	0,35 кг

Продолжение

Формат	Зона	Поз.	Обозначение	Наименование	Кол.	Примечание
				Материалы		
				Бетон класса В12,5		0,08 м³
				ФОм 10		
				Материалы		
				Бетон класса В12,5		0,14 м³
				ФОм 11		
				Материалы		
				Бетон класса В12,5		0,65 м³
				ФОм 12		
				Материалы		
				Бетон класса В12,5		0,13 м³
				ФОм 13		
				Материалы		
				Бетон класса В12,5		0,2 м³
				ФОм 14		
				Материалы		
				Бетон класса В12,5		0,75 м³
				ФОм 15		
				Материалы		
				Бетон класса В12,5		0,68 м³
				ФОм 16		
				Материалы		
				Бетон класса В12,5		0,09 м³
				ФОм 18		
				Материалы		
				Бетон класса В12,5		0,42 м³

Н.контр.	Махонина	07.90
Зам.нач.НТК	Ахенеев	07.90
ГИП	Лихачев	07.90
Гл.констр.	Лукин	07.90
Гл.спец.	Овсянников	07.90
Вед.инж.	Миронова	07.90
Инж.	Алферова	07.90
Пров.	Баранова	07.90

810-1-35.90 КЖ2

Привязан

Инв.N

Зимняя теплица пролетом 18м площадью 3га

Стадия	Лист	Листов
РП	13	

Фундаменты ФОм 10, ФОм 15

ГИПРОНИСЕЛЬПРОМ г.Орел

Инв.N подл. | Подпись и дата | Взам.инв.N

24457-03 49

Копировал Перелыгина

Формат А2

Альбом 2

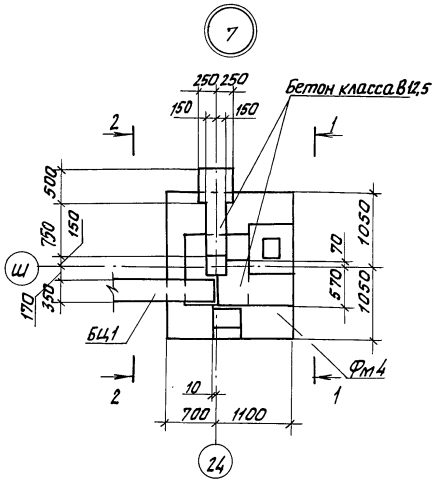

1 - 1

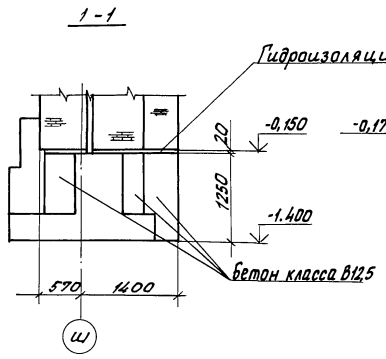

2 - 2

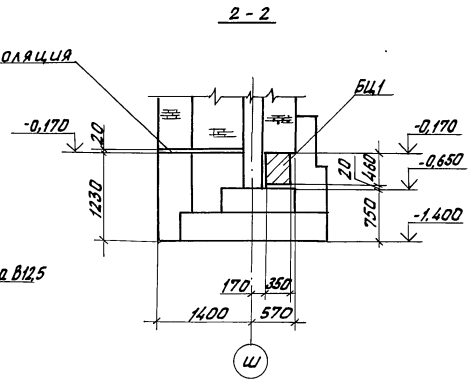

Канал 1

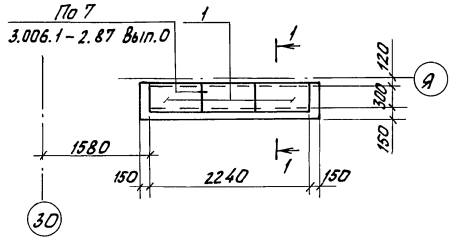

3 - 3

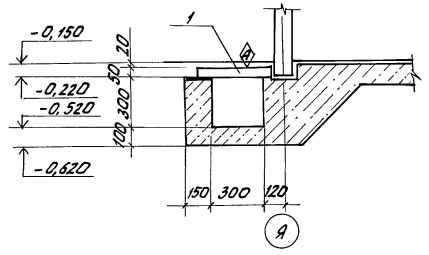

Канал 2

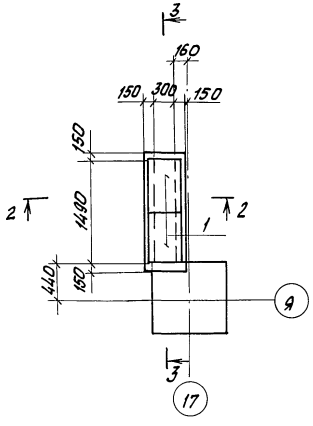

4 - 4

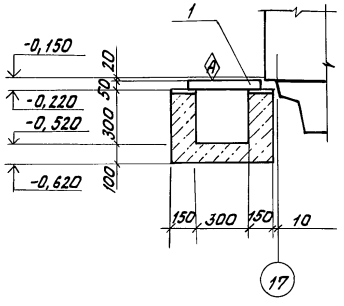

5 - 5

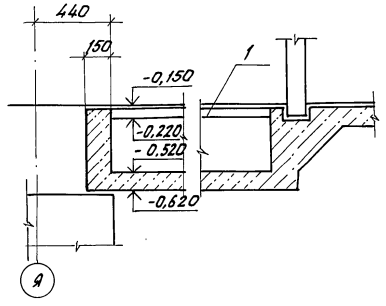

Спецификация монолитной конструкции каналов

Формат	Зона	Поз	Обозначение	Наименование	Кол.	Примеч.
				Канал 1		
				Сборочные единицы		
		1	3.006.1-2.87.2-1	Плита П1-5	3	40кг
				Материалы		
				Бетон класса В 12,5	0,5	м3
				Канал 2		
				Сборочные единицы		
		1	3.006.1-2.87.2-1	Плита П1-5	2	40кг
				Материалы		
				Бетон класса В 12,5	0,3	м3

1. Подготовка под каналы и приямки ПРм2 и ПРм3, принята песчаная толщиной 100 мм.
2. Плиты каналов укладывать на цементном растворе марки 50.
3. Наружные поверхности стен каналов и приямков, соприкасающиеся с грунтом, обмазать горячим битумом за 2 раза по огрунтовке из битума в керосине (1:2 по весу).

Н. контр.	Маханина		09.90
Зам. нач. НТО	Дженеев		19.03.90
ГИП	Лихачев		19.03.90
Гл. спец.	Овсянников		19.03.90
Вед. инж.	Миронова		18.10.90
Вед. инж.	Баранова		19.10.90
Провер.	Несмиянова		19.03.90

Привязан

Инв. N

810-1-35.90 КЖ2

Зимняя теплица пролетом 18м площадью 3га

Стадия	Лист	Листов
РП	14	

Подпольные каналы. Узел 7.

ГИПРОНИСЕЛЬПРОМ г. Орел

24457-03 50

Копировал Фомушкина

Формат А2

Инв. N подл. | Подпись и дата | Взам. инв. N

Приямок ПРм1

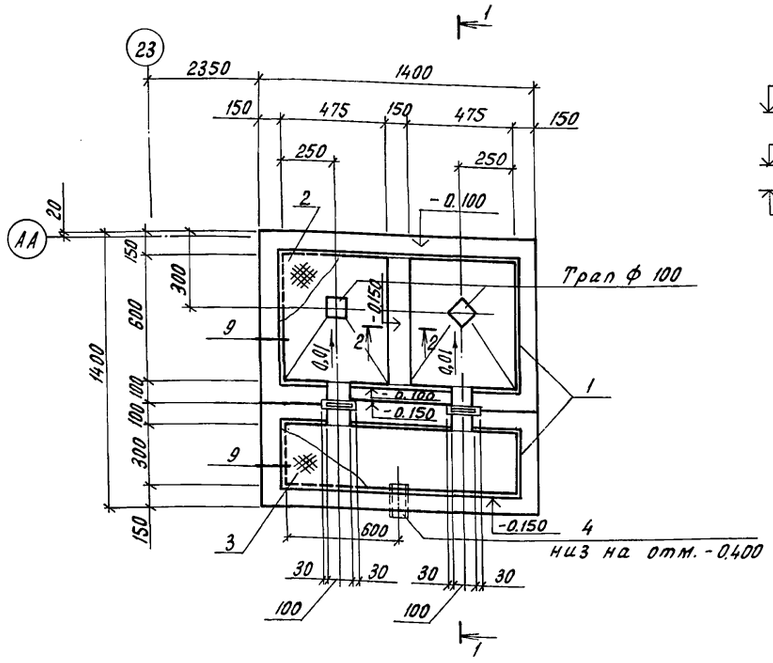

1-1

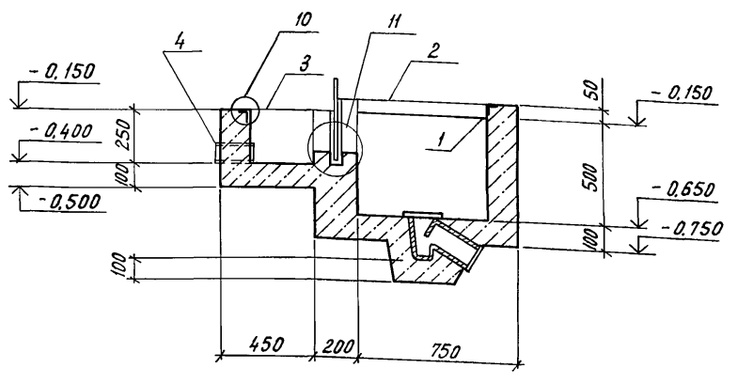

2-2

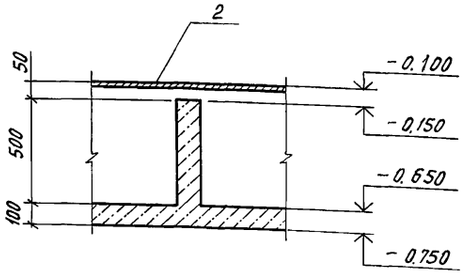

9

10

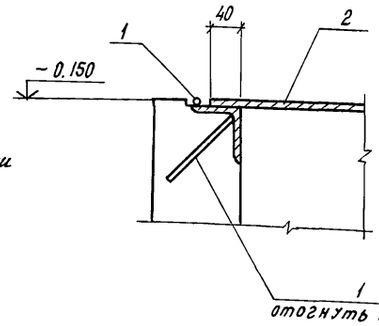

Кислотоупорная плита ГОСТ 961-84 — 20

Прослойка и заполнение швов из битумной мастики

4 слоя изола на прослойке из битумной мастики

Бетон класса В15

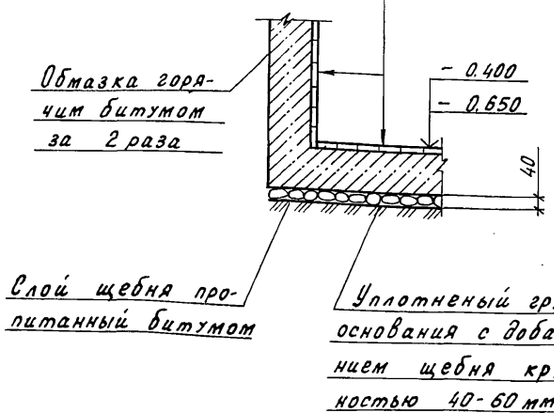

11

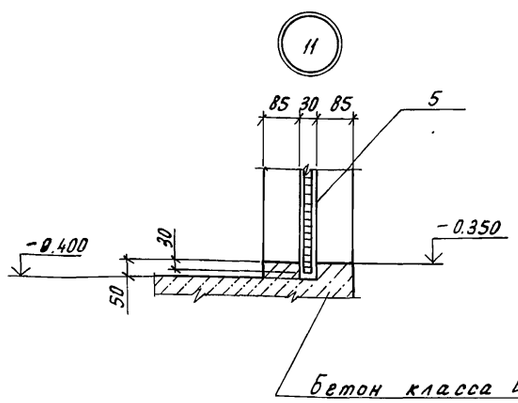

Спецификация элементов монолитной конструкции

Формат	Зона	Поз.	Обозначение	Наименование	Кол.	Примечание
				Приямок ПРм1		
				Сборочные единицы		
		1	1.400-15 вып.1	Изделие закладное МН-555	6.0	м
				Детали		
Б.ч		2		Лист ромб. ПН-БСт3сп6 ГОСТ 8568-77, 1180×680	1	39.1кг
Б.ч		3		Лист ромб. ПН-БСт3сп6 ГОСТ 8568-77, 1180×380	1	21.3кг
Б.ч		4		Труба-114×4 ГОСТ 10704-76, l=150 Вст3сп ГОСТ 10705-80	1	1.63кг
Б.ч		5		Доска 2-сосна-19×150 ГОСТ 8486-86, l=450	2	0.0016
				Материалы		
				Бетон класса В15	0.68	м³

1. Бетонирование днища приямка выполнить после прокладки канализационных труб и установки тралов.
2. Все металлические элементы покрыть эмалью ХС-710 ГОСТ 9355-81. Толщина покрытия 130 мкм.
3. Деревянные элементы покрыть эмалью ПФ-115 ГОСТ 6465-76 за 2 раза по грунтовке ГФ-0119 ГОСТ 23343-78.
4. Отделка приямка плиткой на разрезах и узлах условно не показана.

Н.контр.	Маконина		11.07.90
Зам.нач.НТК	Дженеев		09.07.90
ГИП	Лихачев		09.07.90
Гл.спец.	Овсянников		09.07.90
Вед.инж.	Миронова		09.07.90
Вед.инж.	Баранова		09.07.90
Провер.	Несмиянова		11.06.90

810-1-35.90 КЖ2

Зимняя теплица пролетом 18м площадью 3га

Стадия	Лист	Листов
РП	15	

Приямок ПРм1

ГИПРОНИСЕЛЬПРОМ г.Орел

Привязан

Инв.N

Инв.N подл. | Подпись и дата | Взам.инв.N

24457-03 51

Копировал Перелыгина

Формат А2

Альбом 2

Приямок ПРм 2

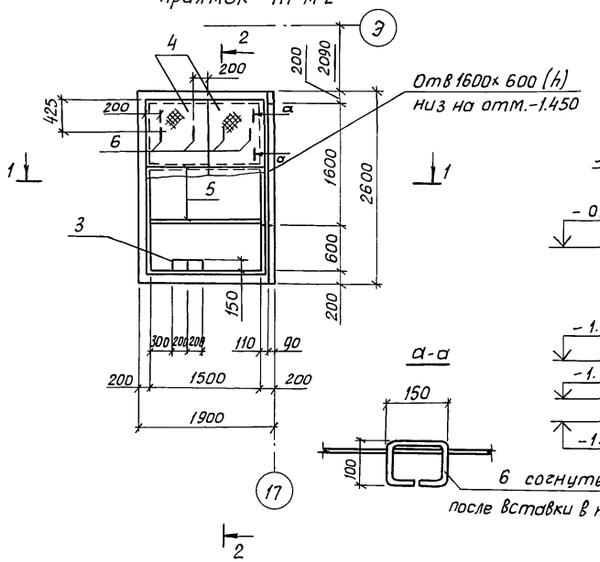

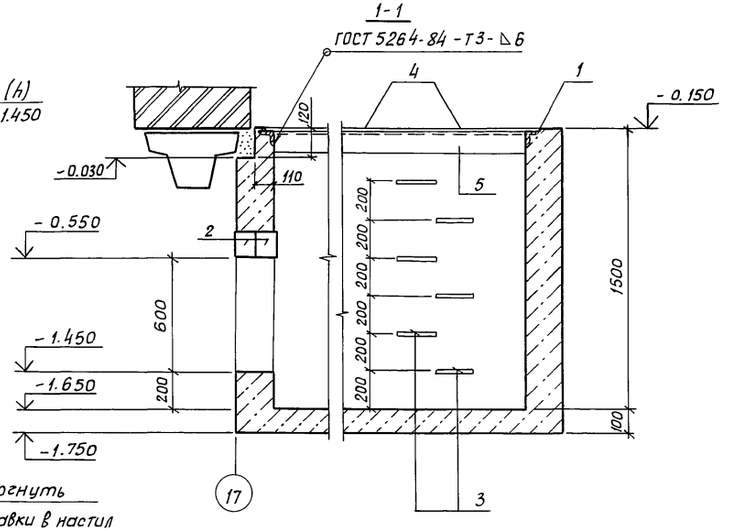

2-2

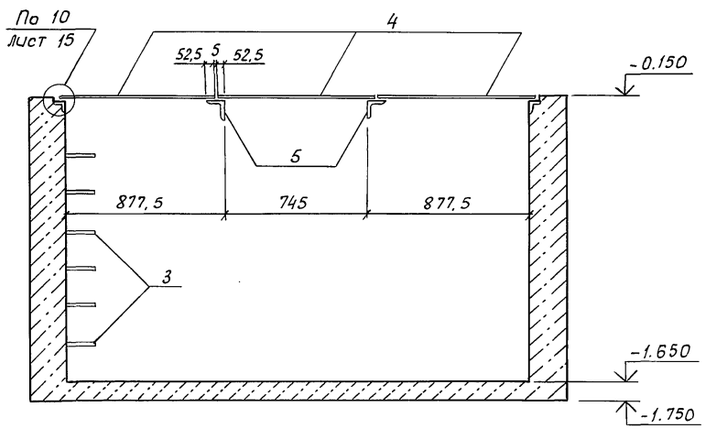

Приямок ПРм 3

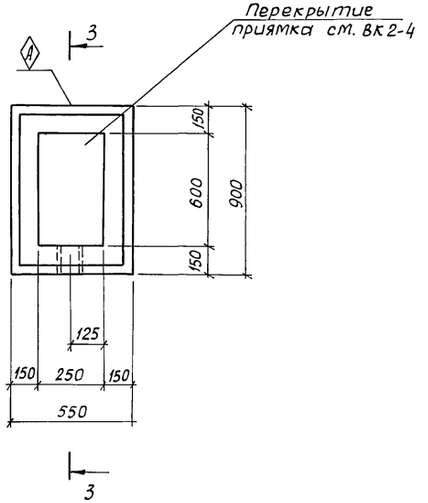

3-3

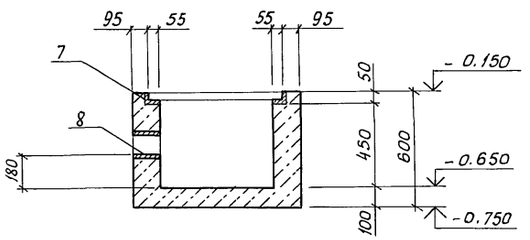

Скоба Ск 1 (поз. 3)

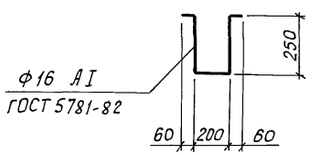

Спецификация элементов монолитной конструкции

Формат	Зона	Поз	Обозначение	Наименование	Кол.	Примеч.
				Приямок Прм 2		
				Сборочные единицы		
		1	1.400-15, вып. 1	Изделие закладное		
				мн 555	7,9	пм
		2	1.038.1-1 вып. 1	Перемычка 2ПБ 19-3	2	81 кг
				Детали		
БЧ		3		Скоба СК1	6	1,3 кг
БЧ		4		Лист ромб 0-ПН-8,0Б ст3сп		
				ГОСТ 8568-77 780×850	6	44,2 кг
БЧ		5		Уголок 110×110×8 Б-ГОСТ 8509-86 / Вст3кп2 ГОСТ 535-88		
				ℓ=1490	2	10,3
БЧ		6		Ф10-AI ГОСТ 5781-82		
				ℓ=500	12	0,31
				Материалы		
				Бетон класса В15	2,7	м³
				Приямок Прм3		
				Сборочные единицы		
		7	1.400-15, вып. 1	Изделие закладное		
				МН 554	2,1	пм
				Детали		
БЧ		8		Труба 133×4 ГОСТ 8732-78 / Д ГОСТ 8731-87 ℓ=150	1	1,91 кг
				Материалы		
				Бетон класса В15	0,3	м³

1. Основные примечания см. лист 14.
2. На плане приямка Прм2 рифленая сталь условно не показана.

Н.контр.	Махонина		12.09
Зам.нач.НТК	Дненеев		12.09
ГИП	Лихачев		12.09
Гл.спец.	Овсянников		12.09
Вед.инж.	Миронова		12.09
Вед.инж.	Баранова		18.09
Провер.	Нестиянова		18.09

810-1-35.90 КЖ 2

Зимняя теплица пролетом 18м площадью 3га

Стадия	Лист	Листов
РП	16	

Приямки ПРм2, ПРм3

ГИПРОНИСЕЛЬПРОМ г. Орел

Привязан

Инв.N

Инв.N подл. | Подпись и дата | Взам. инв.N

24457-03 52

Копировал Дюканова

Формат А2

Альбом 2

Схема расположения колонн, ригелей и диафрагм жесткости

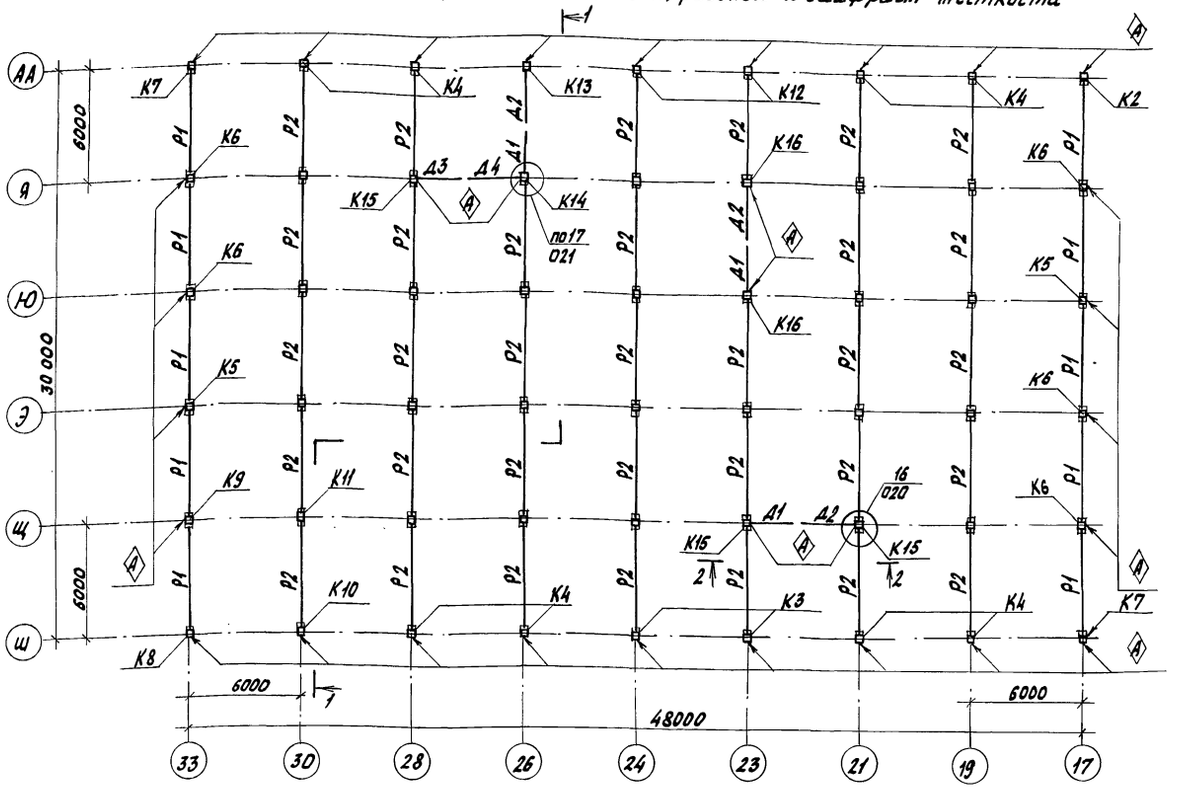

1-1

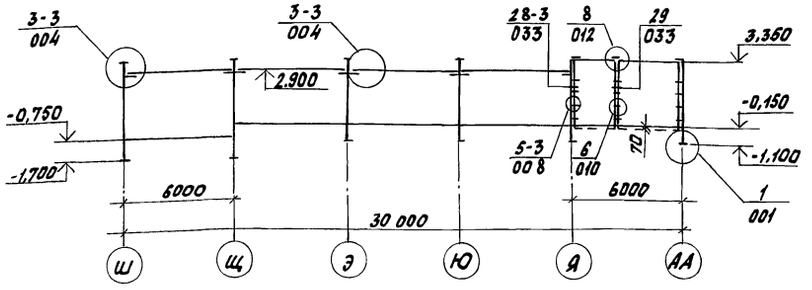

2-2

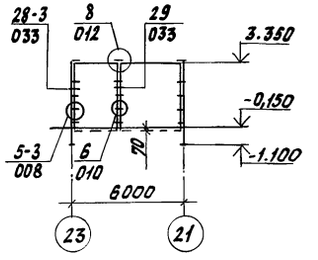

1. Знаком А на схеме обозначена ориентация колонн при монтаже
2. Все не обозначенные на схеме колонны марки К1.
3. Для замоноличивания колонн в стаканы фундаментов принят мелкозернистый бетон класса В15 группы А.
4. Все узлы приняты по серии 1.020-1/83. 6-1.
5. Диафрагма Д4 имеет вырез в полке согласно 1.020-1/83.0-1.29 ПЗ в месте примыкания к колонне К14.

Спецификация к схеме расположения колонн, ригелей и диафрагм жесткости

Марка, поз.	Обозначение	Наименование	Кол.	Масса ед., кг	Примечание
		Колонны			
К1	1.020-1/83.2-1 04	1 КД3.36	27	1035	
К2	КЖ2.И-01.00.00	1 КВ3.36-1	1	1018	
К3	КЖ2.И-02.00.00	1 КО3.36-2	2	1018	
К4	КЖ2.И-02.00.00-01	1 КО3.36-3	9	1018	
К5	КЖ2.И-03.00.00	1 КД3.36-1	2	1035	
К6	КЖ2.И-03.00.00-01	1 КД3.36-2	5	1035	
К7	КЖ2.И-04.00.00	1 КО3.36-4	2	1018	
К8	КЖ2.И-05.00.00	1 КО3.42-1	1	1153	
К9	КЖ2.И-06.00.00	1 КД3.42-1	1	1170	
К10	КЖ2.И-07.00.00	1 КД3.42-2	1	1170	
К11	1.020-1/83.2-1 05	1 КД3.42	1	1170	
К12	КЖ2.И-08.00.00	1 КО3.36-5	2	1170	
К13	КЖ2.И-09.00.00	1 К3.36-1	1	1001	
К14	КЖ2.И-10.00.00	1 КО3.36-6	1	1018	
К15	КЖ2.И-11.00.00	1 КД 3.36-3	3	1035	
К16	КЖ2.И-12.00.00	1 КО3.36-7	2	1018	
		Ригели			
Р1	1.020-1/83.3-1 07-01	РОП 4.57-30	10	2070	
Р2	1.020-1/83.3-1 02-02	РДП4.57-60АтУ	33	2600	
		Диафрагмы жесткости			
Д1	1.020-1/83.4-1 21	2Д 26.36	3	4050	
Д2	1.020-1/83.4-1 22	2Д 30.36	3	4710	
Д3	1.020-1/83.4-1 30-01	1ДП26.36	2	2630	
Д4	1.020-1/83.4-1 31-01	1ДП30.36и	2	3230	
		Изделия соединительные			
МС3	1.020-1/83.7-1 30	МС3	32	2,43	
МС4	1.020-1/83.7-1 40	МС4	32	0,13	
МС5	1.020-1/83.6-1 70.12.060.200	МС5	4	1.32	
МС7	1.020-1/83.6-1 120.12.060.200	МС7	16	2.26	
МС8	1.020-1/83.7-1 40	МС8	16	0,16	
МС9	1.020-1/83.7-1 30-01	МС9	8	1,6	
МС21	1.020-1/83.6-1 260.10.070.260	МС21	7	0,55	
МС23	1.020-1/83.6-1 100.10.060.110	МС23	8	0,86	

Н. контр.	Махотина		07.90	810-1-35.90 КЖ2		
Зам. гл. инж.	Дженеев		07.90			
ГИП	Лихачев		07.90			
Гл. констр.	Лукин		07.90			
Гл. спец.	Овсянников		07.90			
Вед. инж.	Миронова		09.01.90	Зимняя теплица пролетом 18 м площадью 3га	Стадия: РП	Лист: 17	Листов:
Инж.	Алферова		21.06.90				
Пров.	Миронова		07.90	Схема расположения колонн, ригелей и диафрагм жесткости	ГИПРОНИСЕЛЬПРОМ г. Орел		

Привязан

Инв. №

Инв. № подл. | Подпись и дата | Взам. инв. №

24457-03 53

Копировал Фотушкина Формат А2

Альбом 2

Схема расположения элементов покрытия в осях 24-17

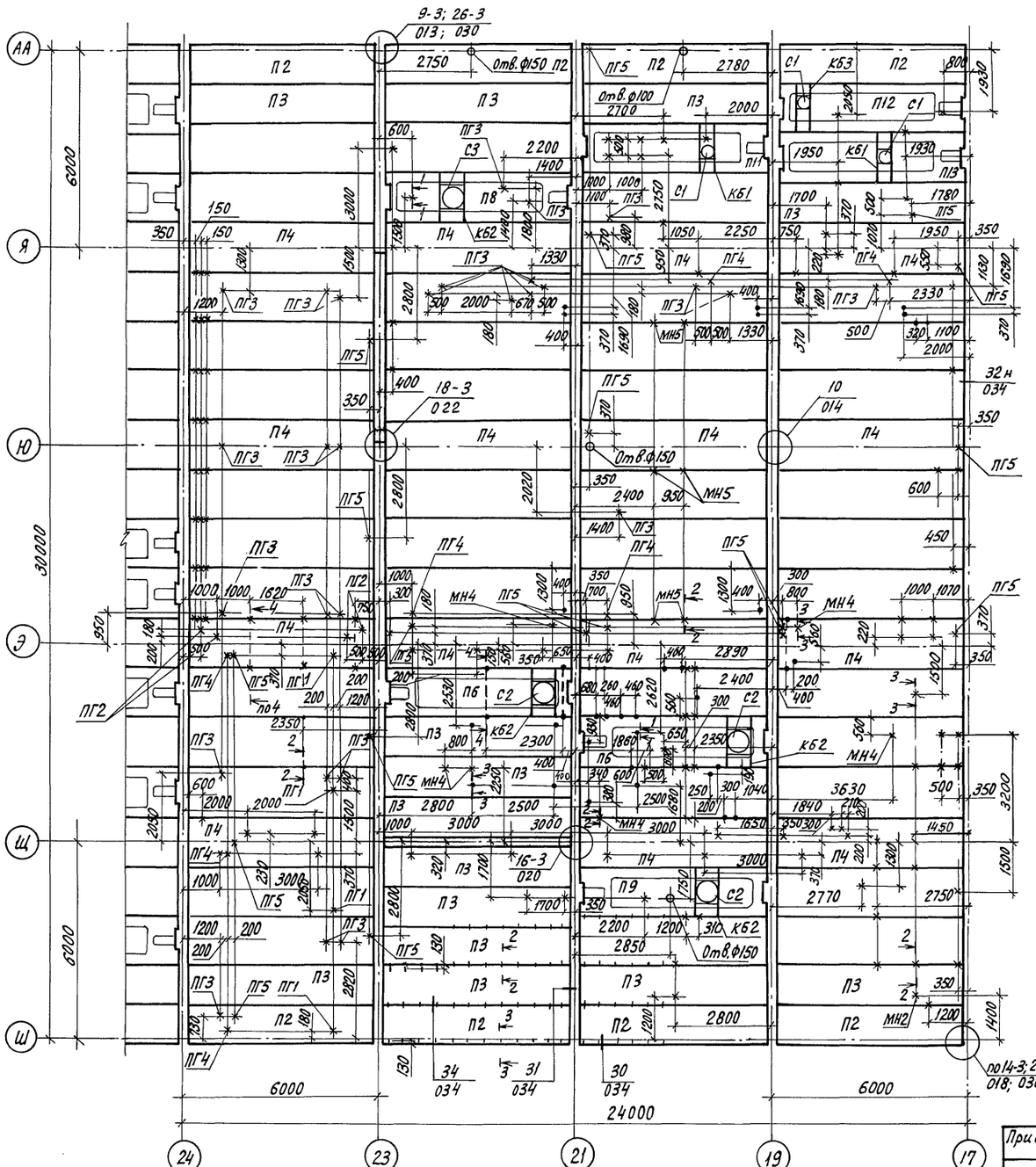

1-1

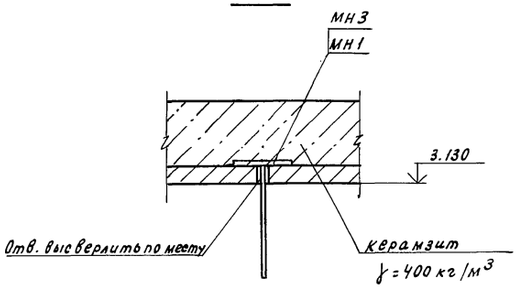

2-2

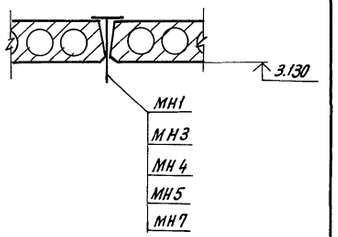

3-3

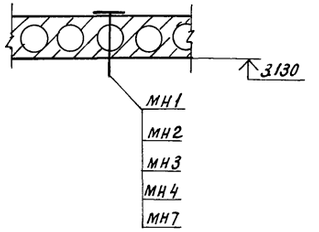

Схематический план

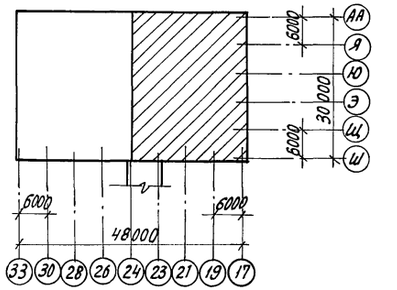

1. При устройстве покрытия тщательно замонолитить шпонки и швы между всеми элементами с предварительной их очисткой.
2. Корытообразные промежутки между ребрами плит П6... П14 заполнить керамзитом $\gamma = 400$ кг/м³.
3. Для армирования плит для напрягаемой арматуры класса Ат V принята сталь марки 20ГС по ГОСТ 10884-81.
4. Отверстия ф до 150 мм высверлить по месту, не нарушая ребер плит.
5. Привязку изделий закладных МН7 на схеме и их установку см. на листе АР24.
6. Остальные примечания см. на листе 19.

Н.контр.	Махонина			810-1-35.90 КМ2	
Зам.нач.	Дженеев				
ГИП	Лихачев				
Гл.констр.	Лукин				
Гл.спец.	Овсянников				
Привязан	Ведущ.	Миронова		Зимняя теплица пролетом 18м площадью 3га	Стадия: РП; Лист: 18; Листов:
	Инж.	Алферова			
	Пров.	Несмиянова		Схема расположения элементов покрытия в осях 24-17. Сечения 1-1 ... 3-3.	ГИПРОНИСЕЛЬПРОМ г. Орел
Инв.N					

Инв.N подл. | Подпись и дата | Взам. инв.N

Копировал Кухтинова

Формат А2

Альбом 2

Схема расположения элементов покрытия в осях 33-24

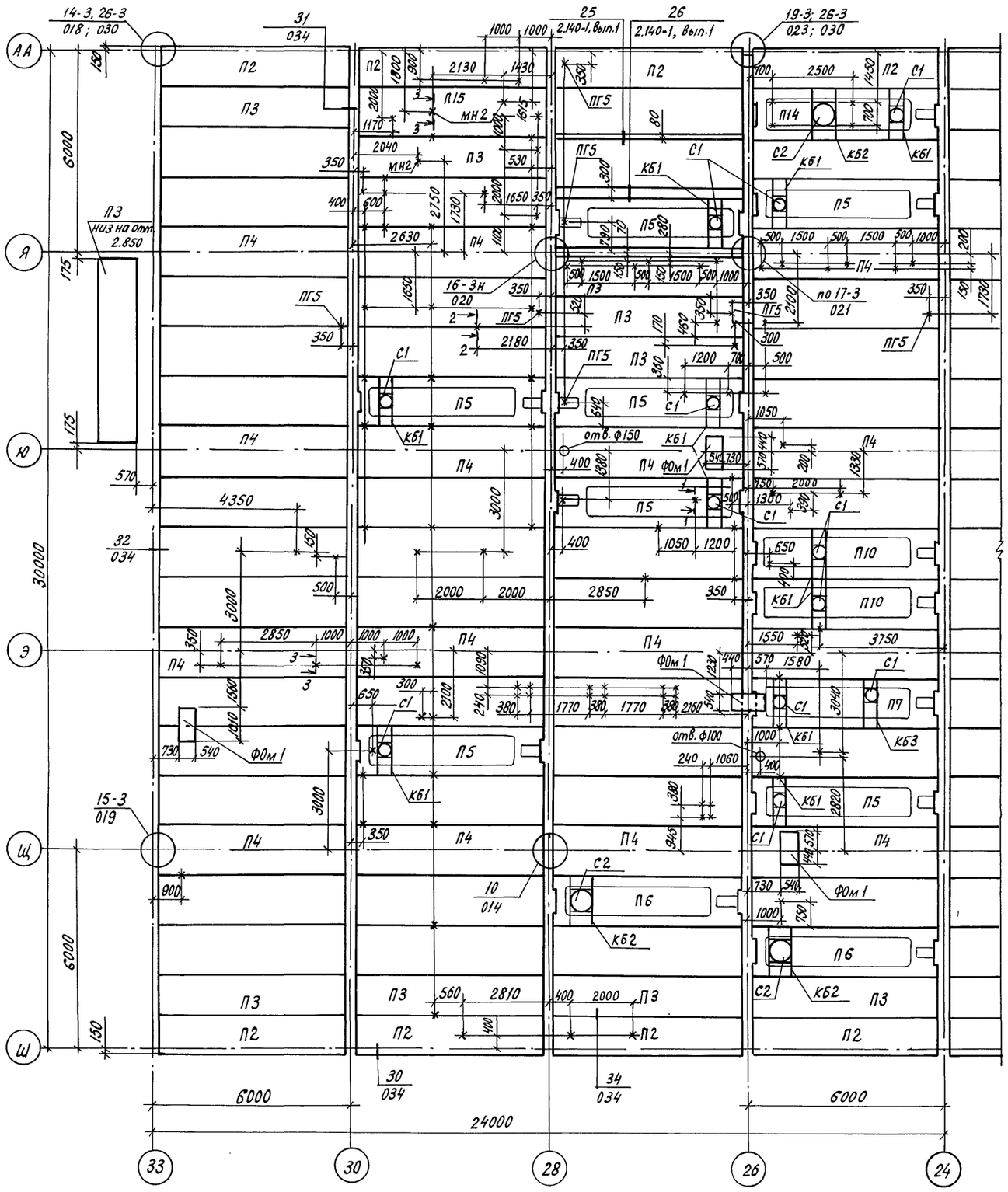

Крепление стакана к плите покрытия

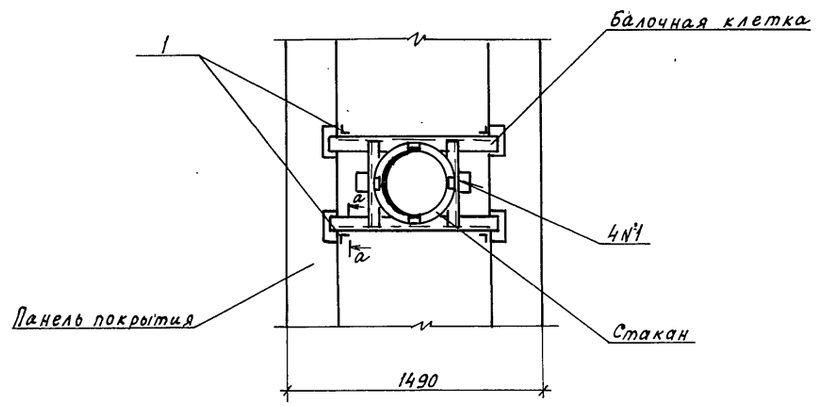

а-а

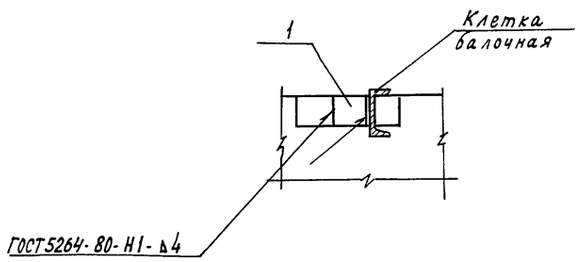

Схематический план

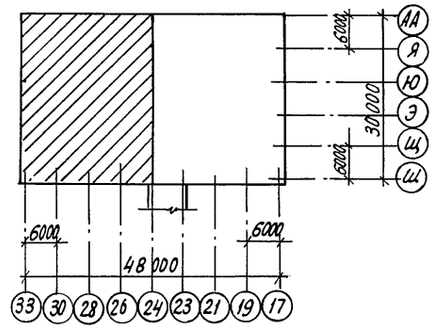

1. Все необозначенные на схемах плиты покрытия марки П1.
2. Знаком „х" без обозначения на схемах показаны места установки изделий закладных МН1; знаком „•" – МН3; знаком „|" – МН7.
3. Отверстия для установки МН1... МН4 и ПГ1... ПГ5 высверлить по месту, не нарушая ребер плит и после установки замонолитить бетоном класса В15.
4. Все замаркированные на схемах узлы приняты по серии 1.020-1/83 вып.6-1.
5. Сечения 1-1...3-3 см. лист 18, спецификацию к схемам расположения элементов покрытия, сечение 4-4 и фундамент ФОм1 – лист 20.
6. Остальные примечания см. на листе 18.

Н.контр.	Махонина		11.07.90	810-1-35.90 КЖ2			
Зам.нач.	Дженеев		09.07.90				
ГИП	Лихачев		09.07.90				
Гл.констр.	Лукин		09.07.90				
Гл.спец.	Овсянников		09.07.90				
Вед.инж.	Миронова		09.07.90	Зимняя теплица пролетом 18м площадью 3га	Стадия	Лист	Листов
Инж.	Алферова		27.06.90		РП	19	
Пров.	Несмиянова		09.07.90				
Привязан				Схема расположения элементов покрытия в осях 33-24. Крепление стакана к плите покрытия.	ГИПРОНИСЕЛЬПРОМ г. Оре		
Инв.N							

Инв.N подл. | Подпись и дата | Взам.инв.N

24457-03 55

Копировал Кухтинова

Формат А2

Альбом 2

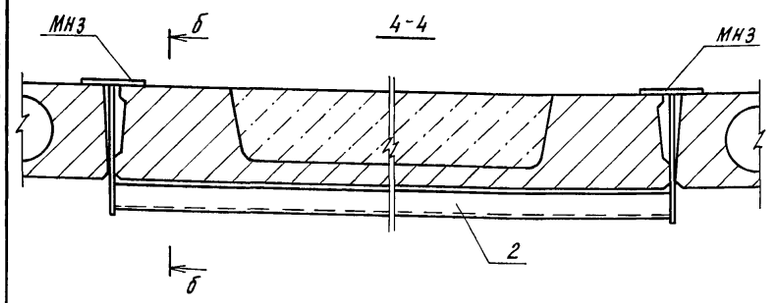

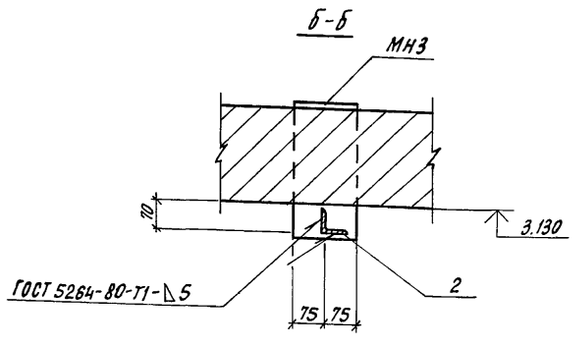

Фом1

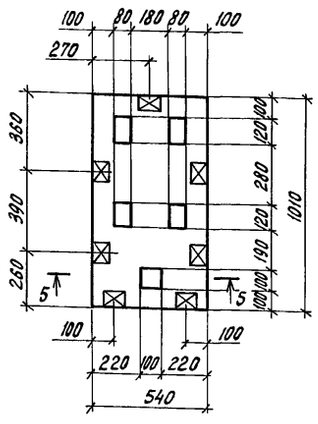

5-5

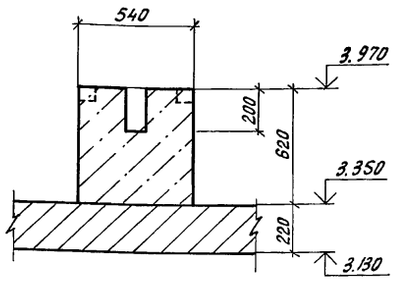

Спецификация к схеме расположения элементов покрытия

Марка, поз.	Обозначение	Наименование	Кол.	Масса ед., кг	Примечание
		Плиты покрытия			
П1	1.041.1-3.1-Д2	ПК 56.15-6АтV	78	2600	
П2	1.041.1-3.1-Д6	ПК 56.12-10АтV-1	16	2000	
П3	1.041.1-3.1-Д5	ПК 56.12-9АтV	25	2000	
П4	1.041.1-3.1-Д4	ПК 56.15-6АтV-2	30	2600	
П5	КЖ2.И-13.00.00	ПРС 56.15-8АтIVС-1	7	2890	
П6	КЖ2.И-13.00.00-01	ПРС 56.15-8АтIVС-2	4	2890	
П7	КЖ2.И-14.00.00	ПРС 56.15-8АтIVС-3	1	2890	
П8	КЖ2.И-13.00.00-02	ПРС 56.15-8АтIVС-4	1	2890	
П9	КЖ2.И-13.00.00-03	ПРС 56.15-8АтIVС-5	1	2890	
П10	КЖ2.И-13.00.00-04	ПРС 56.15-8АтIVС-6	2	2890	
П11	КЖ2.И-13.00.00-05	ПРС 56.15-8АтIVС-7	1	2890	
П12	КЖ2.И-13.00.00-06	ПРС 56.15-8АтIVС-8	1	2890	
П13	КЖ2.И-13.00.00-07	ПРС 56.15-8АтIVС-9	1	2890	
П14	КЖ2.И-15.00.00	ПРС 56.15-8АтIVС-10	1	2890	
П15	1.041.1-3.1-Д2	ПК 56.15-8АтV	1	2600	
		Стаканы			
С1	1.494-24 Вып.1	СБ4А-1	15	150	
С2	1.494-24 Вып.1	СБ7А-1	6	290	
С3	1.494-24 Вып.1	СБ7А-3	1	310	
Фом1		Фундамент Фом1	4		
		Клетки балочные			
КБ1	КЖ2.И-16.00.00	КБ1	13	39.26	
КБ2	КЖ2.И-16.00.00-01	КБ2	7	44.34	
КБ3	КЖ2.И-17.00.00	КБ3	2	28.32	
		Изделия соединительные			
МС11	1.020-1/83.6-1 22.011.540	МС11	14	1.61	
МС13	1.020-1/83.6-1 14.011.600	МС13	60	0.73	
МС15	1.020-1/83.6-1 16.011.300	МС15	8	0.45	
МС18	1.020-1/83.6-1 14.011.350	МС18	47	0.41	
МС21	1.020-1/83.6-1 260.10.070260	МС21	19	0.55	
МС26	1.020/83.7-1 80	МС26	18	3.20	

Продолжение

Марка, поз.	Обозначение	Наименование	Кол.	Масса ед., кг	Примечание
1	Б4, лист 19	Уголок 75×75×6-В ГОСТ 8509-86 / ВСт3пс6-1 ТУ 14-1-3023-80 ℓ=100	88	0.70	
2	Б4	Уголок 63×63×5-В ГОСТ 8509-86 / ВСт3пс6-1 ТУ 14-1-3023-80 ℓ=1490	7	7.17	
		Изделия закладные			
МН1	КЖ2.И-18.00.00	МН1	216	4.41	
МН2	КЖ2.И-19.00.00	МН2	4	5.55	
МН3	КЖ2.И-18.00.00-01	МН3	42	4.23	
МН4	КЖ2.И-20.00.00	МН4	6	3.35	
МН5	КЖ2.И-18.00.00-02	МН5	6	9.65	
МН7	КЖ2.И-23.00.00	МН7	68	0.81	
		Подвески			
ПГ1		ПГ 38-80 ГОСТ 16127-78	4		
ПГ2		ПГ 45-100 ГОСТ 16127-78	4		
ПГ3		ПГ 57-200 ГОСТ 16127-78	28		
ПГ4		ПГ 76-250 ГОСТ 16127-78	6		
ПГ5		ПГ 108-400 ГОСТ 16127-78	15		
	2.140-1, Вып.1 л.13	Каркас ℓ=5600	3	10.5	
		Материалы			
		Бетон класса В15		0.37м³	

Для фундаментов Фом1 принять легкий бетон на природном заполнителе.

Спецификация фундамента Фом1

Формат	Зона	Поз.	Обозначение	Наименование	Кол.	Примечание
				Материалы		
Б4				Брусок-3х8.-60×80-ГОСТ 8486-86		0.0013м³
				Легкий бетон γ=800кг/м³		
				класса В5		0.34м³

Привязан

Инв.№

Взам.инв.№ | Подпись и дата | Инв.№ подл.

Н.контр.	Махонина		07.90
Зам.нач.тк.	Дженеев		07.90
ГИП	Лихачев		07.90
Гл.констр.	Лукин		07.90
Гл.спец.	Овсянников		07.90
Вед.инж.	Миронова		07.90
Инж.	Алферова		06.90
Пров.	Несмиянова		07.90

810-1-35.90 КЖ2

Зимняя теплица пролетом 18м площадью 3га	Стадия	Лист	Листов
	РП	20	
Сечение 4-4, фундамент Фом1	ГИПРОНИСЕЛЬПРОМ г.Орел		

Копировал Перелыгина

Формат А2

Альбом 2

Схема расположения панелей стен по оси Ш

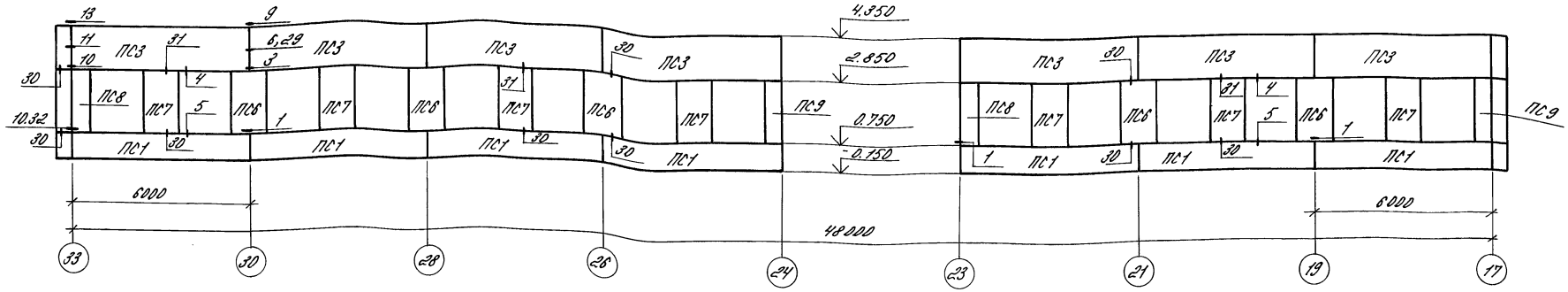

Схема расположения панелей стен по оси АА

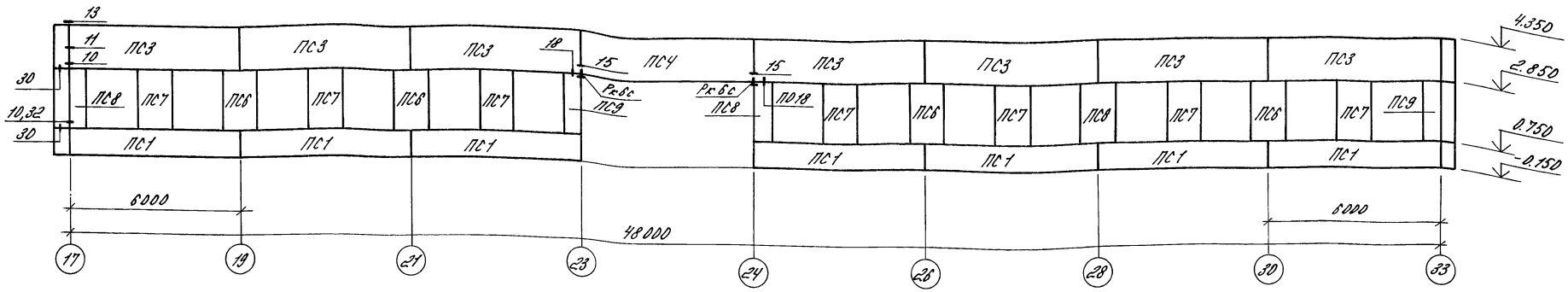

1. Спецификацию к схемам расположения панелей стен см. лист 22
2. Материал стеновых панелей - легкий бетон на пористых заполнителях $\gamma = 900$ кг/м^3
3. Узлы, замаркированные на схемах расположения панелей стен см. серию 1.030.1-1 вып. 3-1.
4. Сварку производить по ГОСТ 5264-80 электродами Э42А ГОСТ 9467-75
5. Марку стали соединительных изделий принять в соответствии с серией 1.030.1-1 вып. 4-1: при толщине проката до 10мм ОЭГ2С ГОСТ 19281-89, при толщине проката от 10 до 25 мм ВСтТсп по ГОСТ 14637-79.

Н.контр.	Маконина		10.07.90
Зам.нач.НТК	Дженеев		10.07.90
РИП	Лихачев		10.07.90
Гл.констр.	Лукин		10.07.90
Гл.спец.	Овсянникова		10.07.90
Вед.инж.	Миронова		09.07.90
Инж.	Дыскина		09.07.90
Пров.	Миронова		09.07.90

Привязан

Инв. №

810-1-35.90 КЖ2

Зимняя теплица пролетом 18м площадью 3га

Стадия	Лист	Листов
РП	21	

Схемы расположения панелей стен по осям АА, ЕЕ

ГИПРОНИСЕЛЬПРОМ г. Орел

24457-03 57

Инв. № подл. | Подпись и дата | Взам. инв. №

копировал Варич Формат А2

Альбом 2

Схема расположения панелей стен по оси 17

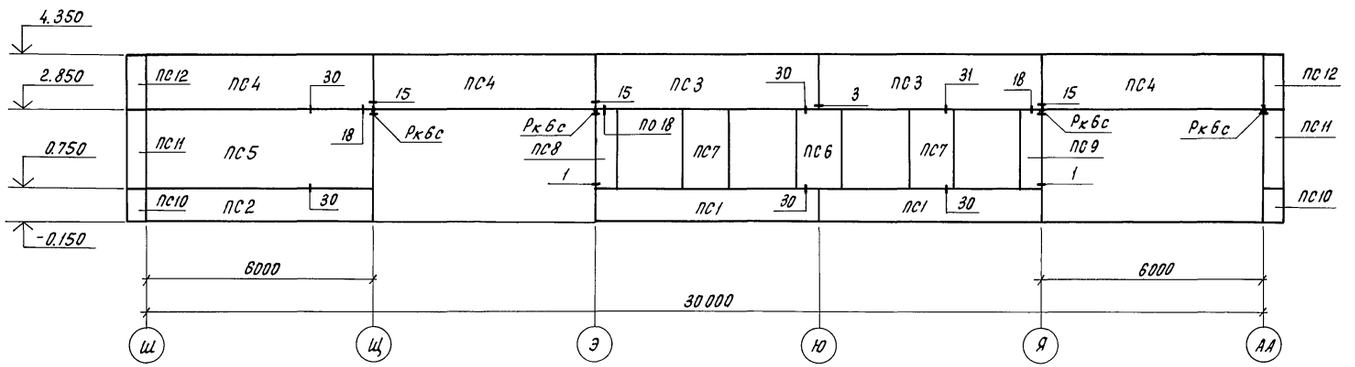

Схема расположения панелей стен по оси 33

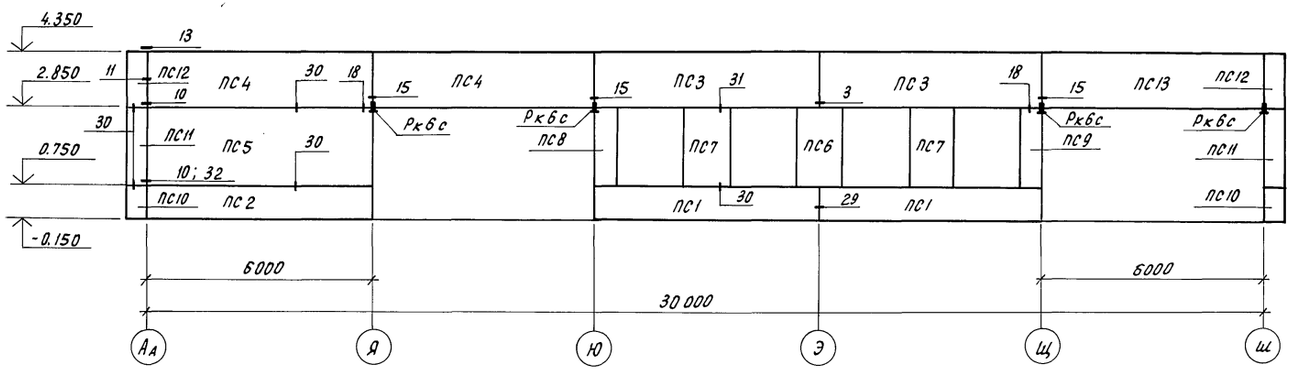

Примечания см. на листе 21

Спецификация к схеме расположения панелей стен

Марка, поз.	Обозначение	Наименование	Кол.	Масса ед., кг	Примечание
		Панели наружных стен			
ПС1	КЖ2.И-25.00.00	ПС60.9.4,0-6.л-6	18	2480	
ПС2	КЖ2.И-26.00.00	ПС60.9.4,0-6.л-1	2	2480	
ПС3	КЖ2.И-27.00.00	ПС60.15.4,0-6.л-12	18	4100	
ПС4	КЖ2.И-28.00.00	ПС60.15.4,0-6.л-2	6	4100	
ПС5	КЖ2.И-26.00.00-01	ПС60.21.4,0-6.л-1	2	5750	
ПС6	КЖ2.И-29.00.00	2ПС12.21.4,0-л-1	12	1140	
ПС7	КЖ2.И-30.00.00	2ПС12.21.4,0-л-4	18	1140	
ПС8	КЖ2.И-31.00.00	2ПС6.21.4,0-л-2	6	570	
ПС9	КЖ2.И-32.00.00	2ПС6.21.4,0-л-3	6	570	
ПС10	КЖ2.И-33.00.00	3ПС56.90.40-л-1	4	290	
ПС11	КЖ2.И-33.00.00-01	3ПС56.210.40-л-1	4	680	
ПС12	КЖ2.И-34.00.00	3ПС56.150.40-л-2	4	490	
ПС13	КЖ2.И-35.00.00	ПС60.15.4,0-6л-2а	1	4100	
		Изделия соединительные			
МС1	1.030.1-1 4-1-270	МС1	104	0.26	
МС2	1.030.1-1.3-1 6.011.150	МС2	72	0,032	
МС2	1.030.1-1.3-1 70.6.060.80	МС2	88	0.28	
МС3	1.030.1-1. 4-1-270-01	МС3	44	0,52	
МС4	1.030.1-1.3-1 260.10.070.260	МС4	22	5.1	
МС6	1.030.1-1.3-1 12.0Н.300	МС6	30	0.26	
Рк6с	1.030.1-1. 4-1-330-02	Рк6с	10	15,7	
МС8	1.030.1-1. 4-1-280	МС8	10	0.15	

Н.контр.	Махонина		09.07.90
Зам.нач.НТ	Дженеев		09.07.90
ГИП	Лихачев		09.07.90
Гл.констр.	Лукин		09.07.90
Гл.спец.	Овсянников		09.07.90
Вед.инж.	Миронова		09.07.90
Инж.	Дыскина		09.07.90
Провер.	Миронова		09.07.90

810-1-35.90 КЖ2

Зимняя теплица пролетом 18м площадью 3га

Стадия	Лист	Листов
РП	22	

Схемы расположения панелей стен по осям 17, 33

ГИПРОНИСЕЛЬПРОМ г.Орел

24457-03 (58)

Копировал Перелыгина

Формат А2

Инв.№ | Подпись и дата | Взам.инв.№

gost.e-ecolog.ru