ТИПОВОЙ ПРОЕКТ
810-1-30.88

БЛОК ЗИМНИХ ПОЧВЕННЫХ ТЕПЛИЦ ПЛОЩАДЬЮ 6 ГА /ПОД ОДНОЙ КРОВЛЕЙ/ ДЛЯ РАЙОНОВ С ТЕМПЕРАТУРОЙ НАРУЖНОГО ВОЗДУХА МИНУС 40° С

АЛЬБОМ 10

СТРОИТЕЛЬНЫЕ ИЗДЕЛИЯ СТР. 1-66

23534-11

Отпускная цена
на момент реализации,
указана в счет-накладной

				Привязан	
Инв. N.					

Пров. [illegible] 27.9.90г Коп. [illegible]

gost.e-ecolog.ru

ТИПОВОЙ ПРОЕКТ
810-1-30.88

БЛОК ЗИМНИХ ПОЧВЕННЫХ ТЕПЛИЦ ПЛОЩАДЬЮ 6 ГА /ПОД ОДНОЙ КРОВЛЕЙ/ ДЛЯ РАЙОНОВ С ТЕМПЕРАТУРОЙ НАРУЖНОГО ВОЗДУХА МИНУС 40° С

АЛЬБОМ 10

Строительные изделия

Разработан:
Гипронисельпром Госагропрома СССР

Главный инженер института А.Д. Бутенко
Главный инженер проекта О.Ю. Пшенисное

Утвержден Госагропромом СССР
Письмо от 6 декабря 1988 г №805-42/153
Введен в действие Гипронисельпром Госагропрома СССР
Приказ от 7 декабря 1988 г № 163

				Привязан
Инв.№				

N листов	Наименование и обозначение документов Наименование листа		Стр.
	Содержание альбома		2
	Содержание альбома		3
	Изделие закладное МН1	-АР1И 010000	4
	Перемычка 5-1	-АР2И 01 0000	5
	Перемычка 5-2	-АР 2И 02 00 00	6
	Панель-вставка ПГ19.8.10-А	-АР2И 03 00 00	7
	Панель-вставка ПГ24.5.10-А	-АР2И 04 00 00	8
	Перегородка щитовая УД-5	-АР2И 0500 00	9
	Щит деревянный ЩД-4	-АР2И 06 0000	10
	Кронштейн (Кр1, Кр2)	-АР2И 07 0000	11
	Решетка МР	-АР2И 08 00 00	12
	Изделие закладное (МН1... МН10)		
	Сборочный чертеж	-АР2И 090000 СБ	13
	Изделие закладное (МН1... МН10)	-АР2 И 090000	13, 14
	Изделие соединительное (МС1, МС2)	-АР2И 100000	15
	Закладное изделие МН-Н	-АР2И Н 00 00	15
	Решетка Р8-1	-АР2И 1200 00	16
	Столбик СФ1	-КЖ1И 01 00 00	17
	Изделие закладное МН1	-КЖ1И 01 01 00	18
	Сетка арматурная С1	-КЖ1И 01 0200	18
	Цокольная панель ПЦ1. Сборочный чертеж	-КЖ1И 020000 СБ	19
	Цокольная панель ПЦ1	-КЖ1И 02 00 00	20
	Каркас арматурный КР1	-КЖ1И 020100	20
	Изделие закладное МН2	-КЖ1И 02 02 00	21
	Изделие закладное МН3	-КЖ1И 03 0000	21
	Изделие закладное МН4	-КЖ1И 040000	22
	Изделие закладное МН5	-КЖ1И 050000	22

N листов	Наименование и обозначение документов Наименование листа		Стр.
	Решетка МР1	-КЖ1И 06 00 00	23
	Свая СВ1. Сборочный чертеж	-КЖ1И 07 00 00 СБ	24
	Свая СВ1.	-КЖ1И 070000	25
	Каркас арматурный КР1	-КЖ1И 07 0100	25
	Свая СВ2. Сборочный чертеж	-КЖ1И 080000 СБ	26
	Свая СВ2.	-КЖ1И 08 0000	27
	Изделие закладное МН6	-КЖ1И 08 0100	27
	Колонна К2	-КЖ2И 01 00 00	28
	Колонна К3	-КЖ2И 02 0000	29
	Колонна К4	-КЖ2И 03 0000	30
	Колонна К5	-КЖ2И 040000	31
	Плита (П6, П7)	-КЖ2И 05 00 00	32
	Плита (П8, П9, П10, П11)	-КЖ2И 06 00 00	33
	Плита (П12, П13)	-КЖ2И 070000	34
	Сетка арматурная СА4	-КЖ2И 070100	35
	Плита (П14, П15)	-КЖ2И 08 0000	36
	Панель стеновая ПС1	-КЖ2И 09 00 00	37

Инв.№ подл. | Подпись и дата | Взам.инв.№

привязан

Инв.№

Н.контр.	Ткач		15.10.88
Нач.отд.	Васильев		15.10.88
ГИП	Пшеничнов		10.88

Т.П 810-1-30.88

Содержание альбома №10

Стадия	Лист	Листов
РП	1	2

ГИПРОНИСЕЛЬПРОМ г. Орёл

копировал Кузнецова

формат А3

Альбом 10

N листов	Наименование и обозначение документов Наименование листа		Стр.
	Панель стеновая ПС2	- КЖ2И 10 00 00	38
	Панель стеновая ПС3	- КЖ2И 11 00 00	39
	Панель стеновая (ПС4, ПС6)	- КЖ2И 12 00 00	40
	Панель стеновая (ПС5, ПС7)	- КЖ2И 13 00 00	41
	Панель стеновая ПС8	- КЖ2И 14 00 00	42
	Панель стеновая ПС9	- КЖ2И 15 00 00	43
	Панель стеновая ПС10	- КЖ2И 16 00 00	44
	Панель стеновая ПС11	- КЖ2И 17 00 00	45
	Панель стеновая (ПС12, ПС14)	- КЖ2И 18 00 00	46
	Панель стеновая (ПС13, ПС15)	- КЖ2И 19 00 00	47
	Панель стеновая ПС16	- КЖ2И 20 00 00	48
	Панель стеновая ПС17	- КЖ2И 21 00 00	49
	Панель стеновая (ПС18, ПС23)	- КЖ2И 22 00 00	50
	Панель стеновая (ПС19, ПС21)	- КЖ2И 23 00 00	51
	Панель стеновая ПС20	- КЖ2И 24 00 00	52
	Панель стеновая ПС22	- КЖ2И 25 00 00	53
	Панель стеновая ПС24	- КЖ2И 26 00 00	54
	Панель стеновая (ПС25, ПС27)	- КЖ2И 27 00 00	55
	Панель стеновая ПС26	- КЖ2И 28 00 00	56
	Изделие закладное МН1	- КЖ2И 29 00 00	57
	Изделие закладное МН2	- КЖ2И 30 00 00	57
	Решетка стальная Рс1	- КЖ2И 31 00 00	58
	Изделие закладное МН3	- КЖ2И 32 00 00	58
	Изделие закладное МН4	- КЖ2И 33 00 00	59
	Балка Бт 1	- КЖ2И 34 00 00	59
	Подставка ППК-1 под коллекторы. Сборочный чертеж	- КЖ2И 350000СБ	60

N листов	Наименование и обозначение документов Наименование листы		Стр.
	Подставка ППК-1 под коллекторы	- КЖ2И 35 00 00	61
	Изделие закладное МН5	- КЖ2И 36 00 00	62
	Изделие закладное МН6	- КЖ2И 37 00 00	62
	Изделие закладное МН7	- КЖ2И 38 00 00	63
	Изделие закладное МН8	- КЖ2И 39 00 00	63
	Изделие закладное (МН9, МН10)	- КЖ2И 40 00 00	64
	Изделие соединительное МС1	- КЖ2И 41 00 00	65
	Изделие соединительное МС2	- КЖ2И 42 00 00	65
	Сетка арматурная (СА1, СА2, СА3)	- КЖ2И 43 00 00	66

Инв. N подл. | Подпись и дата | Взам. инв. N

Привязан

Инв. N

Т.П. 810-1-30.88

Лист 2

23534-11 4

Копировал Кухтинова

Формат А3

Альбом 10

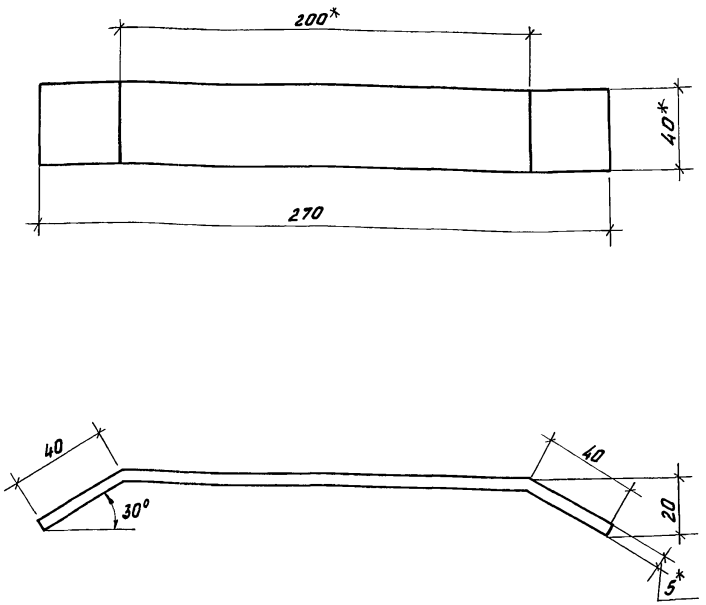

* Размеры для справок

Привязан

Инв.N

Н.контр.	Ткач		7.10.88
Гл.спец.отд	Кондрашов		6.10.88
Гл.констр.	Миронов		06.10.88
Рук.сект.	Мельник		06.10.88
Рук.гр.	Гудий		06.10.88
Инж.	Юшкова		06.10.88

АР1Ш-01.0000

Изделие закладное МН1

Стадия	Масса	Масштаб
РП	0,44	1:2
Лист	Листов 1	

Полоса 5×40-В ГОСТ 103-76
Ст3сп-2-I ГОСТ 535-79

ГИПРОНИСЕЛЬПРОМ
г. Орел

Копировал Фомушкина Формат А4

Привязан

Инв.N

Т.П. 810-1-30.88

Стадия	Масса	Масштаб
Лист	Листов	

ГИПРОНИСЕЛЬПРОМ
г. Орел

23534-11 5

Копировал Фомушкина Формат А4

Альбом 10

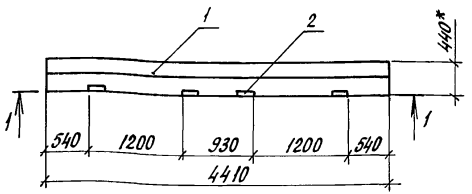

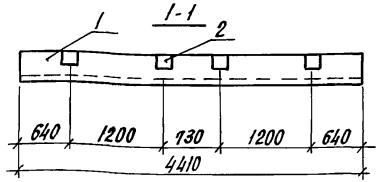

Формат	Зона	Поз.	Обозначение	Наименование	Кол.	Примечание
				Сборочные единицы		
		1	1.038.1-1.350000-01	Перемычка 6ПГ 44-40	1	1528кг.
		2	1.400-15.81.120-52	Изделие закладное МН113-5	4	2,2кг

* Размер для справок

Ведомость расхода стали на дополнительные закладные изделия. кг

Марка элемента	Изделие закладное					Всего
	Арматура класса		Прокат марки			
	А-III		Вст3кп2			
	ГОСТ 5781-82		ГОСТ 103-76			
	Ф8	Итого	-6х200	-8х40	Итого	
Б-1	1,6	1,6	5,6	1,6	7,2	8,8

Привязан

Инв.№

Н.контр.	Ткач		9.11.88
Гл.специал.	Кондрашов		20.09.88
Гл.конст.	Миронов		20.09.88
Рук.сект.	Мельник		20.09.88
Рук. гр.	Кузнецов		20.09.88
Ст. арх.	Моталова		20.09.88

т.п. 810-1-30.88 АР2И - 01.00.00

Перемычка Б-1

Стадия	Масса	Масштаб
РП	1536,8	1:50
Лист	Листов 1	

ГИПРОНИСЕЛЬПРОМ г. Орел

23534-11 6

Копировал Кухтинова

Формат А3

Инв.№ подл. | Подпись и дата | Взам.инв.№

Альбом 10

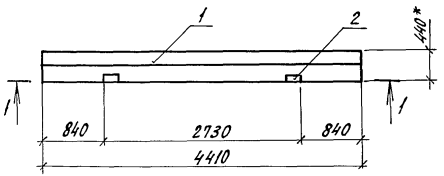

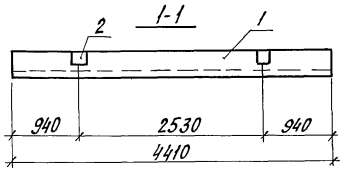

Формат	Зона	Поз.	Обозначение	Наименование	Кол.	Примечание
				Сборочные единицы		
		1	1.038.1-1.350000-01	Перемычка 6ПГ 44-40	1	1528кг
		2	1.400-15.81,120-52	Изделие закладное МН113-5	2	2,2кг

* Размер для справок

Ведомость расхода стали на дополнительные закладные изделия кг

Марка элемента	Изделие закладное					Всего
	Арматура класса		Прокат марки			
	A-III		Вст 3 кп 2			
	ГОСТ 5781-82		ГОСТ 103-76			
	ф 8	Итого	-6х200	-8х40	Итого	
Б-2	0,8	0,8	2,8	0,8	3,6	4,4

Привязан

Инв. №

Н.контр.	Ткач		20.06.88
Гл.спецотд	Кондрашов		20.06.88
Гл.конст.	Миронов		20.06.88
Рук.сект	Мельник		20.06.88
Рук. гр.	Кузнецов		20.06.88
Ст.арх.	Моталова		20.06.88

т.п. 810-1-30.88 -АР2И - 02.00 00

Перемычка Б-2

Стадия	Масса	Масштаб
РП	1532,4	1:50
Лист	Листов 1	

ГИПРОНИСЕЛЬПРОМ г. Орел

23534-11 7

Копировал Кухтинова

Формат А3

Инв. № подл. | Подпись и дата | Взам. инв. №

Альбом 10

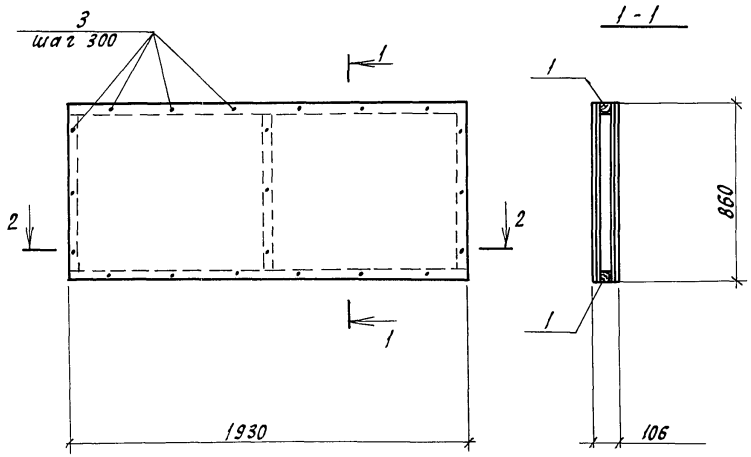

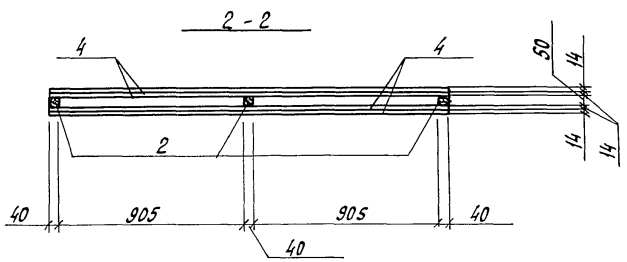

Формат	Зона	Поз.	Обозначение	Наименование	Кол.	Примечание
				Детали		
				Брусок 40×50 ГОСТ24454-80		
Б4.		1	АР2И-03.00.01	ℓ = 1930 мм	2	0,004м³
Б4.		2	АР2И-03.00.02	ℓ = 780 мм	3	0,001м³
				Стандартные изделия		
		3		Шуруп 1-8×100 ГОСТ 1145-80	42	
				Материалы		
		4		Лист гипсокартонный		
				ГКЛ-ПК-2500×1200×14		
				ГОСТ 6266-81	4	1,66м²

Привязан

Инв.№

Н.контр.	Ткач		13.10.88
Гл.спец.от	Кондрашов		20.09.88
Гл.конст	Миронов		20.09.88
Рук.сект	Мельник		20.09.88
Рук. гр.	Кузнецов		20.09.88
Инж.	Николаева		20.09.88
Пров.	Моталова		20.09.88

т.п.810-1-30.88 АР2И-03.00.00

Панель-вставка ПГ 19.8.10-А

Стадия	Масса	Масштаб
РП	—	1:20
Лист	Листов 1	

ГИПРОНИСЕЛЬПРОМ г. Орел

Инв.№ подл. | Подпись и дата | Взам. инв.№

23534-11 8

Копировал Кухтинова

Формат А3

Альбом 10

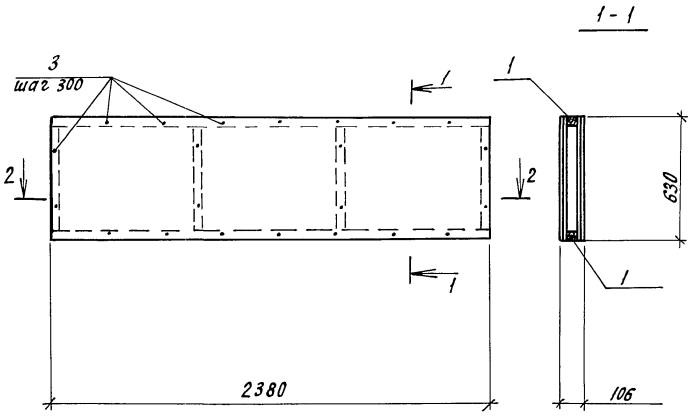

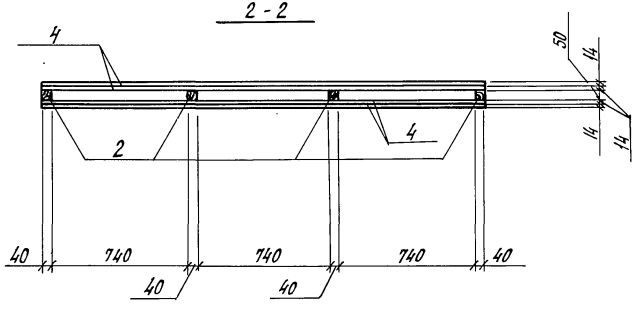

Формат	Зона	Поз.	Обозначение	Наименование	Кол.	Примечание
				Детали		
				Брусок 40×50 ГОСТ 24454-80		
Б.Ч.		1	АР2И-04.00.01	ℓ = 2380 мм	2	0,005м³
Б.Ч.		2	АР2И-04.00.02	ℓ = 550 мм	4	0,001м³
				Стандартные изделия		
		3		Шуруп 1-8×100 ГОСТ 1145-80	44	
				Материалы		
		4		Листы гипсокартонные		
				ГКЛ-ПК-2500×800×14		
				ГОСТ 6266-81	4	1,499м²

Привязан

Инв. №

Н.контр.	Ткач		10.10.88
Гл.спец.отд.	Кондрашов		20.09.88
Гл.конст.	Миронов		20.09.88
Рук.сект.	Мельник		20.09.88
Рук.гр.	Кузнецов		20.09.88
Инж.	Николаева		20.09.88
Пров.	Моталова		20.09.88

Т.П. 810-1-30.88 АР2И-04.00.00

Панель-вставка ПГ 24.6.10-А

Стадия	Масса	Масштаб
РП	—	1:20
Лист	Листов 1	

ГИПРОНИСЕЛЬПРОМ г. Орел

Инв.№ подл. | Подпись и дата | Взам. инв.№

23534-11 9.

Копировал Кухтинова

Формат А3

Альбом 10

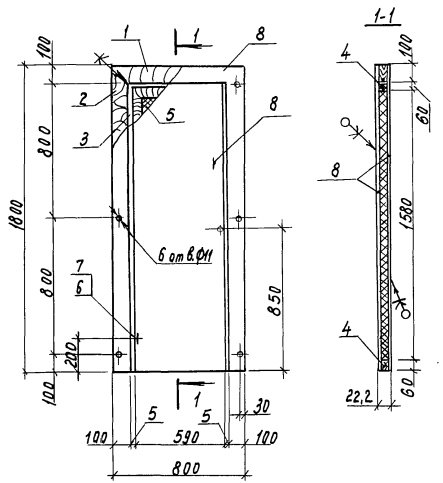

Формат	Зона	Поз.	Обозначение	Наименование	Кол.	Примечание
				Детали		
БЧ		1	-АР2И-05.0001	Доска 100×19 ГОСТ 24454-80 ℓ=800	1	0,002 м^3
БЧ		2	-АР2И-05.0002	Доска 125×19 ГОСТ 24454-80 ℓ=1800	2	0,004 м^3
БЧ		3	АР2И-05.0003	Доска 60×19 ГОСТ 24454-80 ℓ=1690	2	0,002 м^3
БЧ		4	АР2И-05.0004	Доска 60×19 ГОСТ 24454-80 ℓ=590	2	0,0007 м^3
БЧ		5	АР2И-05.0005	Плита П-1Т19		
				ГОСТ 10632-77 470×570	1	0,56 м^2
				Стандартные изделия		
		6		Петля ПН1-70 ГОСТ 5088-78	2	
		7		Шуруп 1-4×25.016 ГОСТ 1145-80	12	
				Материалы		
		8		Пластик ДБСП-1800×800×1,6		
				ГОСТ 9590-76	2	2,96 м^2

Щит изготовлять с помощью водостойкого клея ПВА-МТУ6-15-761-76.

Привязан

Инв. №

Н.контр.	Ткач		20.09.88
Гл.спец.пр.	Кондрашов		20.09.88
Гл.констр.	Миронов		20.09.88
Рук.сект.	Мельник		20.09.88
Рук.гр.	Кузнецов		20.09.88
Техник	Максимова		20.09.88
Пров.	Металова		20.09.88

Т.П.810-1-30.88 АР2И-05.0000

Перегородка щитовая УД-6

Стадия	Масса	Масштаб
РП	6,496	1:20
Лист	Листов 1	

ГИПРОНИСЕЛЬПРОМ г. Орел

Инв. № подл. | Подпись и дата | Взам. инв. №

Копировал Муратова

23534-11 10

Формат А3

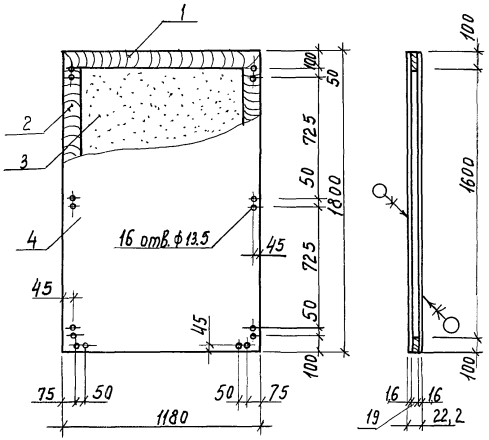

Формат	Зона	Поз.	Обозначение	Наименование	Кол.	Примечание
				Детали		
Б.4		1	-АР2И-06.00.01	Доска 19×100 ГОСТ 24454-80		
				ℓ=1180	2	0,002 м³
Б.4		2	-АР2И-06.0002	Доска 19×100 ГОСТ 24454-80		
				ℓ=1800	2	0,003 м³
Б.4		3	-АР2И-06.0003	Плита П-1Т19		
				ГОСТ 10632-77 1060-1680	1	1,78 м²
				Материалы		
		4		Пластик ДБСП-1800×1180×1,6		
				ГОСТ 9590-76		4,24 м²

Щиты изготовлять с помощью клея ПВА-МТУ-15-761-76.

Привязан

Инв. N

Н.контр.	Ткач		10.11.87
Гл.спец.	Кондрашов		20.03.88
Гл.констр.	Миронов		20.03.88
Рук.сект.	Меленцк		20.03.88
Рук.гр.	Кузнецов		20.03.88
Ст.арх.	Металова		20.03.88

Т.П. 810-1-30.88 АР2И-06.0000

Щит деревянный ЩД-4

Стадия	Масса	Масштаб
РП	37,2	1:20
Лист	Листов 1	

ГИПРОНИСЕЛЬПРОМ г. Орёл

Инв. № подл. | Подпись и дата | Взам. инв. №

23534-11 11

Копировал Муратова

Формат А3

Альбом 10

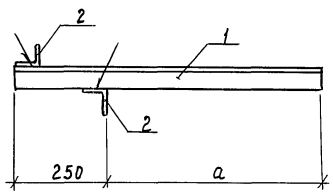

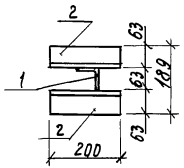

Формат	Зона	Поз.	Обозначение	Наименование	Кол.	Примечание
				АР2И-07.00.00		
				Детали		
Б.Ч		1	АР2И-07.00.01	Уголок 63×63×5-В ГОСТ 8509-86 / Вст3кп2 ГОСТ 535-79 L=650	1	3,13 кг
Б.Ч		2	АР2И-07.00.02	Уголок 63×63×5-В ГОСТ 8509-86 / Вст3кп2 ГОСТ 535-79 L=200	2	0,96 кг
				АР2И-07.00.00-01		
				Детали		
Б.Ч		1	АР2И-07.00.01-01	Уголок 63×63×5-В ГОСТ 8509-86 / Вст3кп2 ГОСТ 535-79 L=350	1	4,57 кг
Б.Ч		2	АР2И-07.00.02-01	Уголок 63×63×5-В ГОСТ 8509-86 / Вст3кп2 ГОСТ 535-79 L=200	2	0,96 кг

Обозначение	Марка	a, мм	Масса, кг
АР2И-07.0000	Кр1	400	5,05
-01	Кр2	700	6,49

1. Сварку производить электродами Э42 ГОСТ 9466-75 по ГОСТ 5264-80 швом Н2, Δ 4 мм.
2. Покрыть грунтовкой ГФ-021 по ГОСТ 25129-82.

Привязан

Инв. № подл. | Подпись и дата | Взам. инв. №

Н.контр.	Ткач		10.10.88
Гл.специал.	Кондрашов		20.09.88
Гл.констр.	Миронов		20.09.88
Рук.сект.	Мельник		20.09.88
Рук.гр.	Кузнецов		20.09.88
Старш.	Моталова		10.10.88

т.п. 810-1-30.88 АР2И-07.0000

Кронштейн (Кр1; Кр2)

Стадия	Масса	Масштаб
РП	см. табл.	1:10

Лист | Листов 1

ГИПРОНИСЕЛЬПРОМ г. Орёл

Копировал Муратова 23534-11 12 Формат А3

Альбом 10

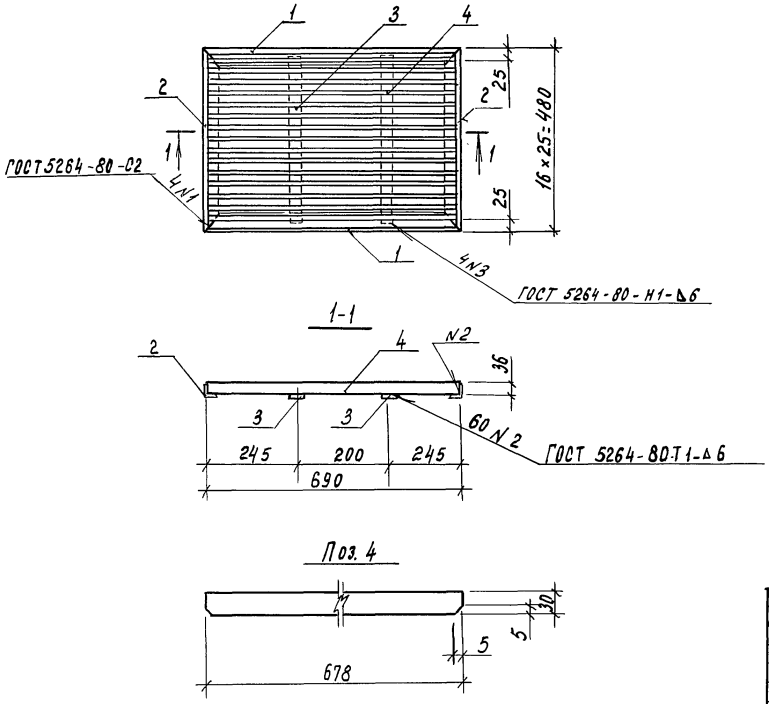

Формат	Зона	Поз.	Обозначение	Наименование	Кол.	Примечание
				Детали		
				Уголок 36×36×4-В ГОСТ 8509-86 / Вст3 КП2 ГОСТ 535-79		
Б.Ч		1	АР2И-08.00.01	l=690 мм	2	1,49 кг
Б.Ч.		2	АР2И-08.00.02	l=480 мм	2	1,04 кг
Б.Ч		3	АР2И-08.00.03	Полоса 4×18-В ГОСТ 103-76 / Вст3сп-I ГОСТ 535-79		
				l=404 мм	2	2,23 кг
Б.Ч.		4	АР2И-08.00.04	Лента 3×30-Б СТ3 КП2		
				ГОСТ 6009-74 l=678	15	0,47 кг

Покрыть грунтовкой ГФ-021 по ГОСТ 25129-82

Привязан

Инв. N

Н.контр.	Ткач		13.10.88
Гл.спец.отд.	Кондрашов		20.09.88
Гл.констр.	Миронов		20.09.88
Рук.сект.	Мельник		20.09.88
Рук.гр.	Кузнецов		20.09.88
Ст.арх.	Моталова		20.09.88

Т.П. 810-1-30.88 АР2И-08.00.00

Решетка МР

Стадия	Масса	Масштаб
РП	16,57	1:10

Лист | Листов 1

ГИПРОНИСЕЛЬПРОМ г. Орел

Инв. № подл. | Подпись и дата | Взам. инв. №

23534-11 13

Копировал Муратова

Формат А3

Альбом 10

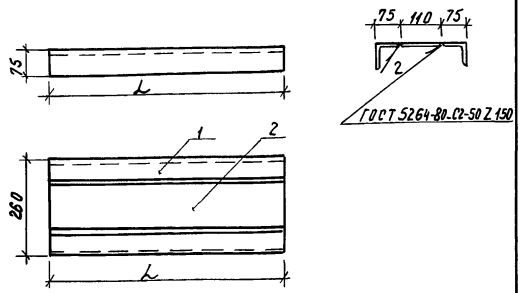

Обозначение	Марка	L, мм	Масса, кг
АР2И 09 00 00	МН1	580	9,23
-01	МН2	750	11,94
-02	МН3	800	12,74
-03	МН4	1100	17,51
-04	МН5	1260	20,06
-05	МН6	1300	20,70
-06	МН7	1700	27.06
-07	МН8	1900	30,25
-08	МН9	2300	36,62
-09	МН10	3600	57,31

Покрыть грунтовкой ГФ-021 по ГОСТ 25129-82.

Привязан

Инв. N

Инв. N подл. | Подпись и дата | Взам. инв. N

Н.контр.	Ткач		15.10.88
Гл.специ.	Кондрашов		20.09.88
Гл.констр.	Миронов		20.09.88
Рук.сект.	Мельник		20.09.88
Рук.гр.	Кузнецов		20.09.88
Техник	Максимова		20.09.88
Пров.	Моталова		20.09.88

АР2И 09 00 00 СБ

Изделие закладное (МН1...МН10). Сборочный чертеж.

Стадия	Масса	Масштаб
РП	см. табл.	1:10
Лист	Листов 1	

ГИПРОНИСЕЛЬПРОМ г. Орёл

Копировал Муратова

Формат А4

Формат	Зона	Поз.	Обозначение	Наименование	Кол.	Примечание
				Документация		
А4			АР2И 09 00 00 СБ	Сборочный чертеж		
				Детали		
				АР2И-09.00 00		
Б.Ч		1	АР2И 09 00 01	Уголок 75х75х5-В ГОСТ 8509-86 Ст3сп-I-5 ГОСТ 535-79 L=580	2	3,36 кг
Б.Ч		2	АР2И 09 00 02	Лист Б-ПН-НО-5.0 ГОСТ 19903-74 L=580 Ст3 пс3 ГОСТ 14637-79	1	2,51 кг
				АР2И 09 00 00-01		
Б.Ч		1	АР2И-09 00 01-01	Уголок 75х75х5-В ГОСТ 8509-86 L=750 Ст3 сп-I-5 ГОСТ 535-79	2	4,35 кг
Б.Ч		2	АР2И-09 00 02-01	Лист Б-ПН-НО-5.0 ГОСТ 19903-74 L=750 Ст3 пс3 ГОСТ 14637-79	1	3,24 кг
				АР2И-09 00 00-02		
Б.Ч		1	АР2И-09 00 01-02	Уголок 75х75х5-В ГОСТ 8509-86 L=800 Ст3сп-I-5 ГОСТ 535-79	2	4,64 кг
Б.Ч		2	АР2И-09 00 02-02	Лист Б-ПН-НО-5.0 ГОСТ 19903-74 L=800 Ст3 пс3 ГОСТ 14637-79	1	3,46 кг

Привязан

Инв. N

Инв. N подл. | Подпись и дата | Взам. инв. N

Н.контр.	Ткач		15.10.88
Гл.специ.	Кондрашов		20.09.88
Гл.констр.	Миронов		20.09.88
Рук.сект.	Мельник		20.09.88
Рук.гр.	Кузнецов		20.09.88
Ст.арх.	Моталова		20.09.88

Т.п. 810-1-30.88 АР2И 09 00 00

Изделие закладное (МН1... МН10)

Стадия	Лист	Листов
РП	1	3

ГИПРОНИСЕЛЬПРОМ г. Орел

Копировал Муратова

Формат А4

Альбом 10

Формат	Зона	Поз.	Обозначение	Наименование	Кол.	Примечание
				АР2И-09 00 00-03		
Б.4		1	АР2И-09 00 01-03	Уголок 75×75×5-В ГОСТ 8509-86 / Вст3сп-I-5 ГОСТ 535-79 ℓ=1400	2	6,38 кг
Б.4		2	АР2И-09 00 02-03	Лист Б-ПН-НО-5.0 ГОСТ 19903-74 / Вст3пс3 ГОСТ 14637-79 ℓ=1400	1	4,75 кг
				АР2И-09 00 00-04		
Б.4		1	АР2И-09 00 01-04	Уголок 75×75×5-В ГОСТ 8509-86 / Вст3сп-I-5 ГОСТ 535-79 ℓ=1260	2	7,31 кг
Б.4		2	АР2И-09 00 02-04	Лист Б-ПН-НО-5.0 ГОСТ 19903-74 / Вст3пс3 ГОСТ 14637-79 ℓ=1260	1	5,44 кг
				АР2И-09 00 00-05		
Б.4		1	АР2И-09 00 01-05	Уголок 75×75×5-В ГОСТ 8509-86 / Вст3-сп-I-5 ГОСТ 535-79 ℓ=1300	2	7,54 кг
Б.4		2	АР2И-09 00 02-05	Лист Б-ПН-НО-5.0 ГОСТ 19903-74 / Вст3пс3 ГОСТ 14637-79 ℓ=1300	1	5,62 кг
				АР2И-09 00 00-06		
Б.4		1	АР2И-09 00 01-06	Уголок 75×75×5-В ГОСТ 8509-86 / Вст3-сп-I-5 ГОСТ 535-79 ℓ=1700	2	9,86 кг
Б.4		2	АР2И-09 00 02-06	Лист Б-ПН-НО-5.0 ГОСТ 19903-74 / Вст3пс3 ГОСТ 14637-79 ℓ=1700	1	7,34 кг

Взам. инв. №

Подпись и дата

Инв. № подл.

Привязан

Инв. №

АР2И-09.00 00

Лист 2

копировал Варич Формат А4

Формат	Зона	Поз.	Обозначение	Наименование	Кол.	Примечание
				АР2И-09 00 00-07		
Б.4		1	АР2И-09 00 01-07	Уголок 75×75×5-В ГОСТ 8509-86 / Вст3сп-I-5 ГОСТ 535-79 ℓ=1900	2	11,02 кг
Б.4		2	АР2И-09 00 02-07	Лист Б-ПН-НО-5.0 ГОСТ 19903-74 / Вст3пс3 ГОСТ 14637-79 ℓ=1900	1	8,21 кг
				АР2И-09 00 00-08		
Б.4		1	АР2И-09 00 01-08	Уголок 75×75×5-В ГОСТ 8509-86 / Вст3сп-I-5 ГОСТ 535-79 ℓ=2300	2	13,34 кг
Б.4		2	АР2И-09 00 02-08	Лист Б-ПН-НО-5.0 ГОСТ 19903-74 / Вст3пс3 ГОСТ 14637-79 ℓ=2300	1	9,94 кг
				АР2И-09 00 00-09		
Б.4		1	АР2И-09 00 01-09	Уголок 75×75×5-В ГОСТ 8509-86 / Вст3сп-I-5 ГОСТ 535-79 ℓ=3600	2	20,88 кг
Б.4		2	АР2И-09 00 02-09	Лист Б-ПН-НО-5.0 ГОСТ 19903-74 / Вст3пс3 ГОСТ 14637-79 ℓ=3600	1	15,55 кг

Взам. инв. №

Подпись и дата

Инв. № подл.

Привязан

Инв. №

Т.п. 810-1-30.88 АР2И-09.00 00

Лист 3

23534-11 15

копировал Варич Формат А4

Альбом 10

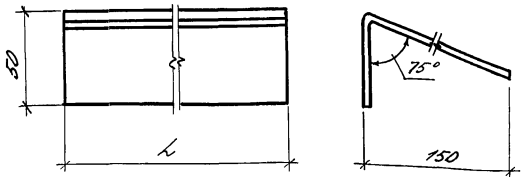

Обозначение	Марка	L, мм	Масса, кг
АР2Ц-00 00 10	МС1	1800	11,3
-01	МС2	1500	9,4

Покрыть грунтовкой ГФ-021 по ГОСТ 25129-82

Привязан

Инв. N

Н. контр.	Ткач		13.10.88
Гл. спец. отд.	Кондрашов		20.09.88
Гл. констр.	Миронов		20.09.88
Рук. сект.	Мельник		20.09.88
Рук. гр.	Кузнецов		20.09.88
Ст. арх.	Моталова		20.09.88

АР2Ц - 100000

Изделие соединительное (МС1; МС2)

Стадия	Масса	Масштаб
РП	см. таблицу	1:20

Лист | Листов 1

Полоса $\frac{4\times200\text{-В ГОСТ 103-76}}{\text{Вст3сп-I ГОСТ 535-79}}$

ГИПРОНИСЕЛЬПРОМ г. Орел

Взам. инв. N | Подпись и дата | Инв. N подл.

копировал варич Формат А4

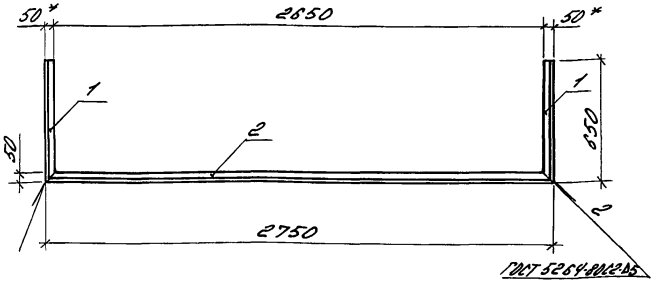

Формат	Зона	Поз.	Обозначение	Наименование	Кол.	Примечание
				Детали		
Б.4		1	АР2Ц-11.00 01	Уголок $\frac{50\times50\times5\text{-В ГОСТ 8509-86}}{\text{Вст3кп2 ГОСТ 535-79}}$ $\ell=650$	2	2,45кг
Б.4		2	АР2Ц-11.00 02	Уголок $\frac{50\times50\times5\text{-В ГОСТ 8509-86}}{\text{Вст3кп2 ГОСТ 535-79}}$ $\ell=2750$	1	10,37кг

Покрыть грунтовкой ГФ-021 по ГОСТ 25129-82.
* Размер для справок

Привязан

Инв. N°

Н. контр.	Ткач		13.10.88
Гл. спец. отд.	Кондрашов		20.09.88
Гл. констр.	Миронов		20.09.88
Рук. сект.	Мельник		20.09.88
Рук. гр.	Кузнецов		20.09.88
Ст. арх.	Моталова		20.09.88

Т.П. 810-1-30.88 АР2Ц-11.00 00

Закладное изделие МН-11

Стадия	Масса	Масштаб
РП	15,27	1:20

Лист | Листов 1

ГИПРОНИСЕЛЬПРОМ г. Орел

Взам. инв. N | Подпись и дата | Инв. N подл.

23534-11 16

копировал варич Формат А4

Альбом 10

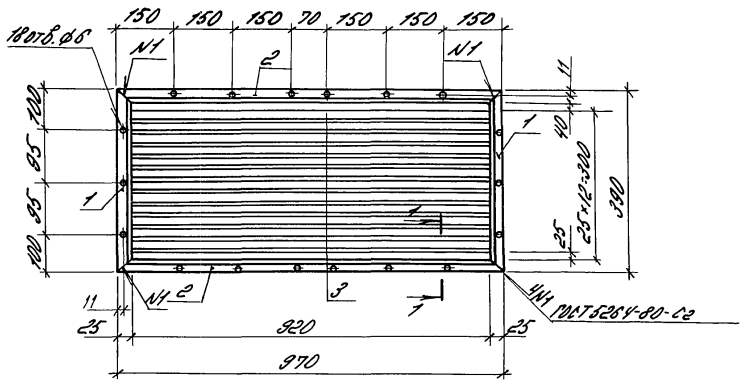

1-1

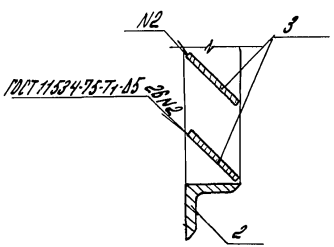

Формат	Зона	Поз.	Обозначение	Наименование	Кол.	Примеч.
				Детали		
				Уголок $\frac{25\times25\times3\text{-В ГОСТ 8509-86}}{\text{Вст3кп2 ГОСТ 535-79}}$		
Б4		1	АР2И-12.00 01	ℓ=390	2	0,44кг
Б4		2	АР2И-12.00 02	ℓ=970	2	1,1кг
Б4		3	АР2И-12.00 03	Полоса $\frac{-4\times25\text{-В ГОСТ 103-76}}{\text{Вст3сп-I ГОСТ 535-79}}$ ℓ=920	13	0,72кг

Привязан

Инв. N

Н.контр.	Ткач		13.10.88
Гл.спец.от.	Кондрашов		20.09.88
Гл.констр.	Миронов		20.09.88
Рук.сект.	Мельник		20.09.88
Рук.гр.	Кузнецов		20.09.88
Техник	Максимова		20.09.88
Пров.	Моталова		20.09.88

Т.П. 810-1-30.88 АР2И-12.0000

Решетка Р8 1

Стадия	Масса	Масштаб
РП	12,44	1:10

Лист | Листов 1

ГИПРОНИСЕЛЬПРОМ г. Орел

Инв. N подл. | Подпись и дата | Взам. инв. N

23534-11 17

копировал Варич Формат А3

Альбом 10

Схема армирования

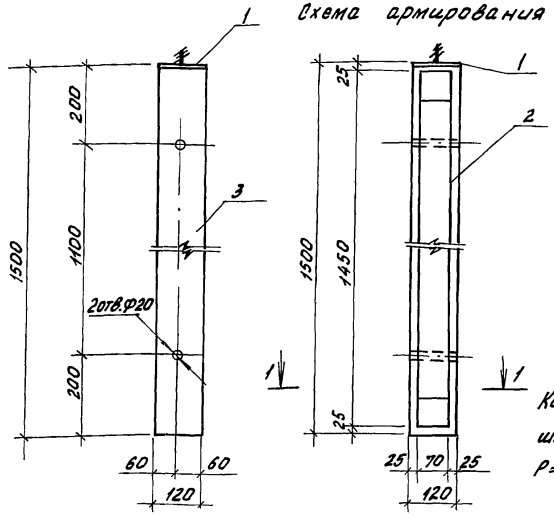

Схема нагрузок

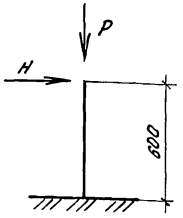

Контрольные разрушающие нагрузки: P = 1,9 тс; H = 1,2 тс

Формат	Зона	Поз.	Обозначение	Наименование	Кол.	Примечание
				Сборочные единицы		
А4		1	КЖ1Ц 01 01 00	Изделие закладное МН1	1	0,89 кг
А4		2	КЖ1Ц 01 02 00	Сетка арматурная С1	1	2,98 кг
				Материалы		
		3		Бетон класса В15;		
				W6, F50		0,022 м³

1. Изготовление столбиков, приемка и контроль качества, а также хранение, транспортировка и монтаж должны производиться в соответствии со СНиП 2.03.01-84, СНиП 3.03.01-87, ГОСТ 13015.2-81.
2. Сварку закладной детали производить в соответствии с требованиями ГОСТ 10922-75 „Арматурные изделия и закладные детали сварные для железобетонных конструкций. Технические требования и методы испытаний" и СНиП 3.03.01-87. „Несущие и ограждающие конструкций."
3. Транспортировку столбиков производить в горизонтальном положении, прокладки укладывать на расстоянии 300 мм от концов.

Ведомость расхода стали на элемент, кг

Марка элемента	Изделия арматурные					Изделия закладные						Общий расход
	Проволока		Арматура класса		Всего	Арматура класса	Прокат марки				Всего	
	Вр I		A III			A III	Вст3кп2		ГОСТ 7798-70			
	ГОСТ 6727-80		ГОСТ 5781-82			ГОСТ 5781-82	ГОСТ 103-76					
	ф5	Итого	ф8	Итого		ф8	-6х120	Итого	Болты 8g-30.58	Итого		
СФ1	0,66	0,66	2,32	2,32	2,98	0,24	0,24	0,61	0,51	0,04	0,89	3,87

Привязан

Инв.№

Н.контр.	Ткач		06.10.88
Гл.спец.отд	Кондрашов		06.10.88
Гл.констр	Миронов		06.10.88
Рук.сект	Мельник		06.10.88
Рук.гр.	Гудий		06.10.88
Ст. инж.	Власова		06.10.88
Пров.	Глазкова		06.10.88

Т.П. 810-1-30.88 КЖ1Ц 01 00 00

Столбик СФ1

Стадия	Масса	Масштаб
РП	55,0	1:10
Лист	Листов 1	

ГИПРОНИСЕЛЬПРОМ г. Орел

Инв.№ подл. | Подпись и дата | Взам.инв.№

Копировал Фомушкина Формат А3

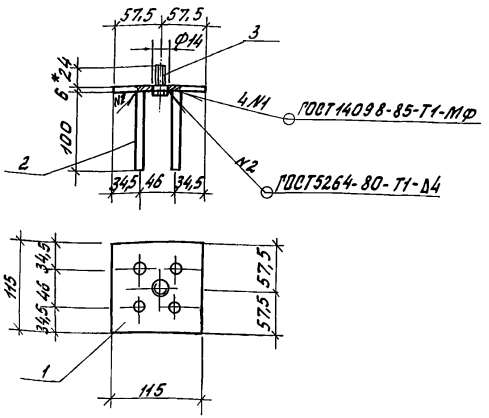

Формат	Зона	Поз.	Обозначение	Наименование	Кол.	Примечание
				Детали		
Б4		1	КЖ1Ц01 01 01	Полоса $\frac{6\times120-В\ ГОСТ103-76}{Ст3кп-1\ ГОСТ535-79}$ ℓ=115	1	0,61кг
Б4		2	КЖ1Ц01 01 02	Ф 8 AIII ГОСТ5781-82 ℓ=100	4	0,06кг
				Стандартные изделия		
Б4		3		Болт М12-8g×30.58.016 ГОСТ 7798-70	1	

* Размеры для справок

Привязан

Инв.№

Взам.инв.№ | Подпись и дата | Инв.№ подл.

Н.контр.	Ткач		17.10.88
Гл.спец.отд.	Кондрашов		06.10.88
Гл.констр.	Миронов		06.10.88
Рук.сект.	Мельник		06.10.88
Рук.гр.	Гудий		06.10.88
Ст.инж.	Власова		06.10.88

КЖ1Ц 01 01 00

Изделие закладное МН1

Стадия	Масса	Масштаб
РП	0,89	1:5
Лист	Листов 1	

ГИПРОНИСЕЛЬПРОМ г.Орел

Копировал Фомушкина Формат А4

Развертка

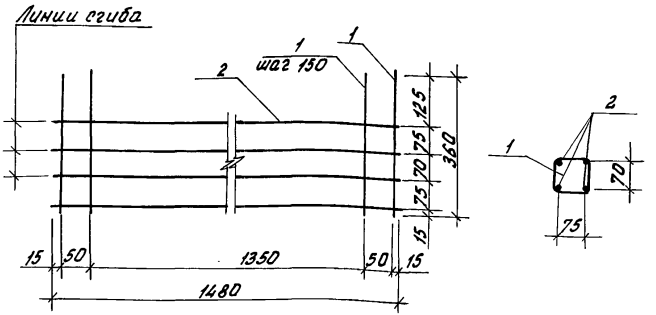

Формат	Зона	Поз.	Обозначение	Наименование	Кол.	Примечание
				Детали		
Б4		1	КЖ1Ц01 02 01	Проволока 5 Вр I ГОСТ6727-80 ℓ=360	12	0,055кг
Б4		2	КЖ1Ц01 02 02	Ф 8 AIII ГОСТ5781-82 ℓ=1480	4	0,58кг

Сварку производить по ГОСТ14098-85-К1-КТ во всех точках пересечения.

Привязан

Инв.№

Взам.инв.№ | Подпись и дата | Инв.№ подл.

Н.контр.	Ткач		17.10.88
Гл.спец.отд.	Кондрашов		06.10.88
Гл.констр.	Миронов		06.10.88
Рук.сект.	Мельник		06.10.88
Рук.гр.	Гудий		06.10.88
Ст.инж.	Власова		06.10.88
Пров.	Глазкова		06.10.88

Т.П. 810-1-30.88 КЖ1Ц 01 02 00

Сетка арматурная С1

Стадия	Масса	Масштаб
РП	2,98	1:10
Лист	Листов 1	

ГИПРОНИСЕЛЬПРОМ г.Орел

23534-11 19

Копировал Фомушкина Формат А4

Альбом 10

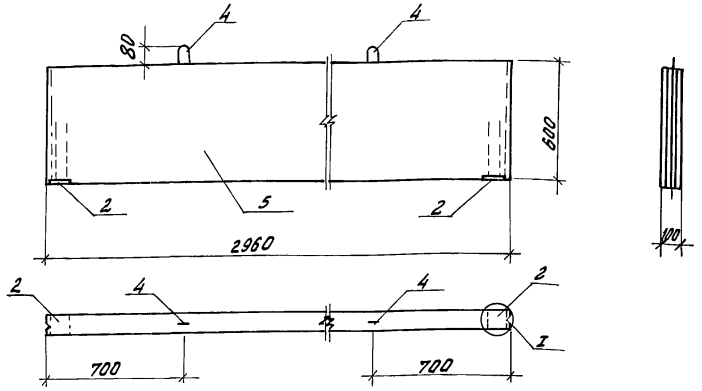

I
М1:2

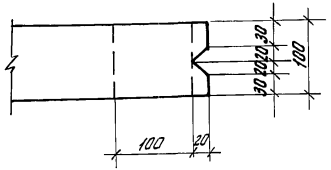

Ведомость деталей

Поз.	Эскиз
4	120, 50, 380

Схема нагрузок

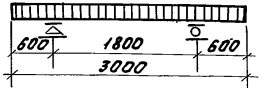

Контрольная разрушающая нагрузка (с учетом собственного веса) - 345 кгс/м.п.

Ведомость расхода стали на элемент, кг

Марка элемента	Изделия арматурные					Изделия закладные					Всего	Общий расход
	Проволока		Арматура класса		Всего	Арматура класса	Прокат марки					
	Вр I		AI			AIII	Вст3кп2					
	ГОСТ6727-80		ГОСТ5781-82			ГОСТ5781-82	ГОСТ103-76					
	ф5	Итого	ф8	Итого		ф8	Итого	-6х100		Итого		
ПЦ1	5,36	5,36	0,76	0,76	6,12	0,48	0,48	1,0		1,0	1,48	7,60

Схема армирования

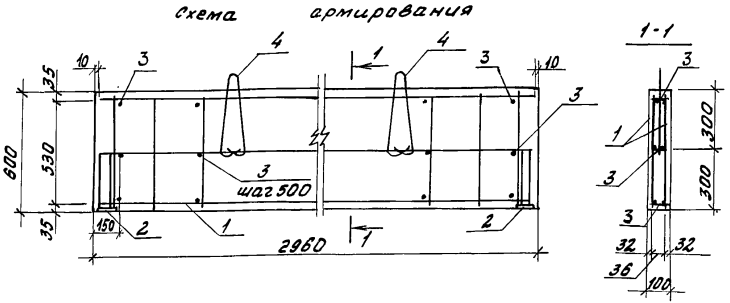

1. Изготовление цокольной панели, приемка и контроль качества, а также хранение, транспортировка и монтаж должны производиться в соответствии со СНиП 3.03.01-84, СНиП 3.03.01-87, ГОСТ 13015.2-81.
2. Сварку плоских каркасов и их объединение в пространственные производить при помощи контактной точечной сварки по ГОСТ 14098-85 К1-К7 во всех точках пересечения.
3. Сварку закладных деталей производить в соответствии с требованиями ГОСТ 10922-75 „Арматурные изделия и закладные детали сварные для железобетонных конструкций. Технические требования и методы испытаний" и СНиП 3.03.01-87 „Несущие и ограждающие конструкции".
4. Транспортировку и испытание панелей производить в рабочем положении, прокладки укладывать на расстоянии 600мм от концов. Распалубку и испытание панелей производить по достижении бетоном 70% прочности.

Привязан

Инв. N

Н. контр.	Ткач		12.10.88
Гл. спец. отд.	Кондрашов		06.10.88
Гл. констр.	Миронов		06.10.88
Рук. сект.	Мельник		06.10.88
Рук. гр.	Гудий		06.10.88
Ст. инж.	Власова		06.10.88

Т.П 810-1-30.88 КЖ1Ц 02 00 00 СБ

Цокольная панель ПЦ1. Сборочный чертеж

Стадия	Масса	Масштаб
Р	450	1:20
Лист	Листов 1	

ГИПРОНИСЕЛЬПРОМ г. Орел

23534-11 20

Копировал Фомушкина

Формат А3

Инв. N подл. | Подпись и дата | Взам. инв. N

Формат	Зона	Поз.	Обозначение	Наименование	Кол.	Примечание
				Документация		
А3			КЖ1И 02 00 00 СБ	Сборочный чертеж		
				Сборочные единицы		
А4		1	КЖ1И 02 01 00	Каркас арматурный КР1	2	2,65кг
А4		2	КЖ1И 02 02 00	Изделие закладное МН2	2	0,74кг
				Детали		
Б4		3	КЖ1И 02 00 01	Проволока 5ВрI ГОСТ 6727-80 ℓ=60	21	0,009кг
Б4		4	КЖ1И 02 00 02	ФВАI ГОСТ 5781-82 ℓ=970	2	0,38кг
				Материалы		
		5		Бетон класса В15		
				W6, F50		0,18м³

Привязан

Инв.N

Н.контр.	Ткач		12.10.88
Гл.спец.отд.	Кондрашов		06.10.88
Гл.констр.	Миронов		06.10.88
Рук.сект.	Мельник		06.10.88
Рук.гр.	Гудий		06.10.88
Ст.инж.	Власова		06.10.88

КЖ1И 02 00 00

Цокольная панель ПЦ1

Стадия	Лист	Листов
РП		1

ГИПРОНИСЕЛЬПРОМ г.Орел

Копировал Перелыгина

Формат А4

Инв.N подл. | Подпись и дата | Взам.инв.N

Развертка

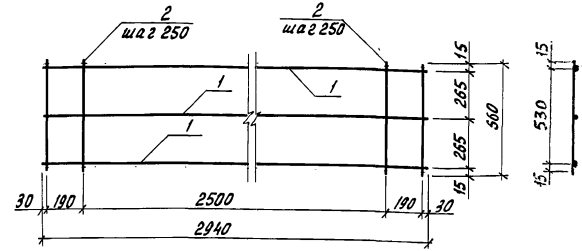

Формат	Зона	Поз.	Обозначение	Наименование	Кол.	Примечание
				Детали		
Б4		1	КЖ1И 02 01 01	Проволока 5ВрI ГОСТ 6727-80		
				ℓ=2940	3	0,45кг
Б4		2	КЖ1И 02 01 02	Проволока 5ВрI ГОСТ 6727-80		
				ℓ=560	13	0,1кг

Сварку производить по ГОСТ 14098-85-К1-КТ во всех точках пересечения

Привязан

Инв.N

Н.контр.	Ткач		12.10.88
Гл.спец.отд.	Кондрашов		06.10.88
Гл.констр.	Миронов		06.10.88
Рук.сект.	Мельник		06.10.88
Рук.гр.	Гудий		06.10.88
Ст.инж.	Власова		06.10.88

Т.П.810-1-30.88 КЖ1И 02 01 00

Каркас арматурный КР1

Стадия	Масса	Масштаб
РП	2,65	1:20
Лист	Листов 1	

ГИПРОНИСЕЛЬПРОМ г.Орел

Копировал Перелыгина

Формат А4

Инв.N подл. | Подпись и дата | Взам.инв.N

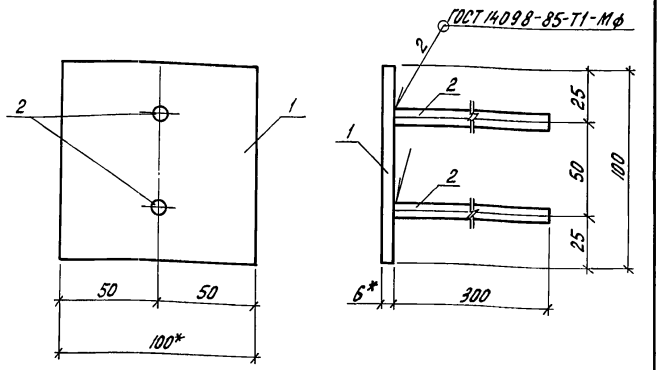

Формат	Зона	Поз.	Обозначение	Наименование	Кол.	Примечание
				Детали		
Б4		1	КЖ1И 02 02 01	Полоса $\frac{6\times100-В\ ГОСТ\ 103-76}{Вст3спI-5\ ГОСТ\ 535-79}$ ℓ=100	1	0,5кг
Б4		2	КЖ1И 02 02 02	ФВАIII ГОСТ 5781-82 ℓ=300	2	0,12кг

* Размеры для справок

Привязан

Инв. N

Взам. инв. N | Подпись и дата | Инв. N подл.

Н.контр.	Ткач		12.10.88
Гл.спец.отд.	Кондрашов		06.10.88
Гл.констр.	Миронов		06.10.88
Рук.сект.	Мельник		06.10.88
Рук.гр.	Гудий		06.10.88
Ст.инж.	Власова		06.10.88
Пров.	Глазкова		06.10.88

КЖ1И 02 02 00

Изделие закладное МН2

Стадия	Масса	Масштаб
РП	0,74	1:2
Лист	Листов 1	

ГИПРОНИСЕЛЬПРОМ г.Орел

Копировал Перелыгина Формат А4

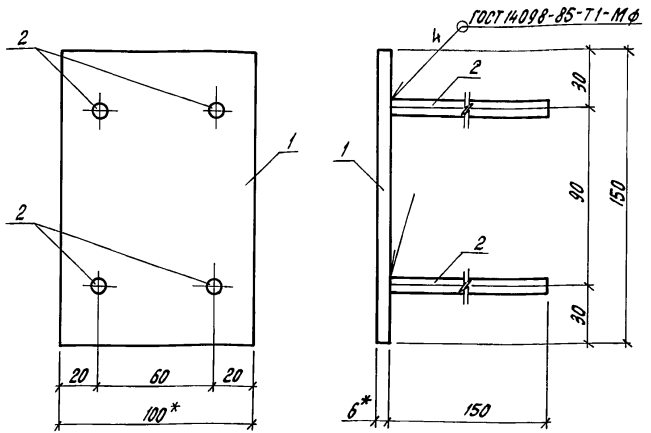

Формат	Зона	Поз.	Обозначение	Наименование	Кол.	Примечание
				Детали		
Б4		1	КЖ1Н 03 00 01	Полоса $\frac{6\times100-В\ ГОСТ\ 103-76}{Вст3спI-5\ ГОСТ\ 535-79}$ ℓ=150	1	0,75кг
Б4		2	КЖ1И 03 00 02	ФВАIII ГОСТ 5781-82 ℓ=150	4	0,06кг

* Размеры для справок

Привязан

Инв. N

Взам. инв. N | Подпись и дата | Инв. N подл.

Н.контр.	Ткач		12.10.88
Гл.спец.отд.	Кондрашов		06.10.88
Гл.констр.	Миронов		06.10.88
Рук.сект.	Мельник		06.10.88
Рук.гр.	Гудий		06.10.88
Ст.инж.	Власова		06.10.88
Пров.	Глазкова		06.10.88

Т.П.810-1-30.88 КЖ1И 03 0000

Изделие закладное МН3

Стадия	Масса	Масштаб
РП	1,00	1:2
Лист	Листов 1	

ГИПРОНИСЕЛЬПРОМ г.Орел

Копировал Перелыгина Формат А4

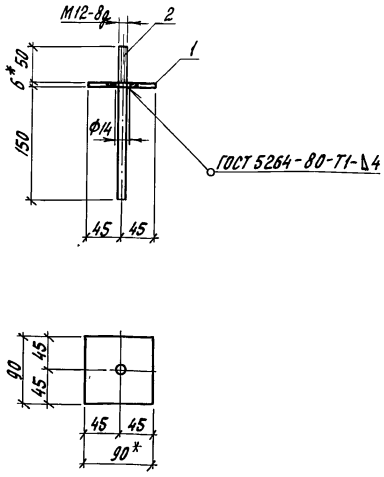

Формат	Зона	Поз.	Обозначение	Наименование	Кол.	Примечание
				Детали		
Б4		1	КЖ1И 04 00 01	Полоса 6×90-В ГОСТ 103-76 Ст3кп-1 ГОСТ 535-79 ℓ=90		
					1	0.37кг
Б4		2	КЖ1И 04 00 02	ф12АI ГОСТ 5781-82 ℓ=206	1	0.18кг

* Размеры для справок

Привязан

Инв.N

Н.контр.	Ткач		12.10.88
Гл.спец.от	Кондрашов		06.10.88
Гл.констр	Миронов		06.10.88
Рук.сект	Мельник		06.10.88
Рук.гр.	Гудий		06.10.88
Ст.инж.	Власова		06.10.88

КЖ1И 04 00 00

Изделие закладное МН4

Стадия	Масса	Масштаб
РП	0,55	1:5
Лист	Листов 1	

ГИПРОНИСЕЛЬПРОМ г.Орел

Инв.N подл. | Подпись и дата | Взам.инв.N

Копировал Перелыгина

Формат А4

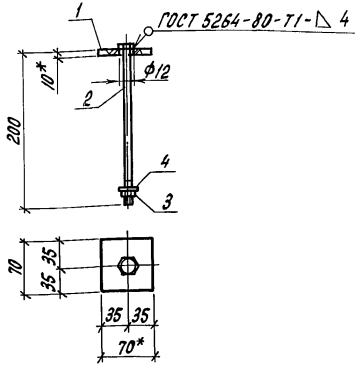

Формат	Зона	Поз.	Обозначение	Наименование	Кол.	Примечание
				Детали		
Б4		1	КЖ1И 05 00 01	Полоса 10×70-В ГОСТ 103-76 Ст3кп-1 ГОСТ 535-79 ℓ=70		
					1	0.385кг
				Стандартные изделия		
		2		Болт М10-8g×200.58.016 ГОСТ 7798-70	1	
		3		Гайка-М10-7Н.5.016 ГОСТ 5915-70	1	
		4		Шайба 10.01.08кп 016 ГОСТ 11371-78	1	

* Размеры для справок

Привязан

Инв.N

Н.контр.	Ткач		11.10.88
Гл.спец.от	Кондрашов		06.10.88
Гл.констр	Миронов		06.10.88
Рук.сект	Мельник		06.10.88
Рук.гр.	Гудий		06.10.88
Ст.инж.	Власова		06.10.88
Пров.	Глазкова		06.10.88

Т.П. 810-1-30.88 КЖ1И 05 00 00

Изделие закладное МН5

Стадия	Масса	Масштаб
РП	0,55	1:5
Лист	Листов 1	

ГИПРОНИСЕЛЬПРОМ г.Орел

Инв.N подл. | Подпись и дата | Взам.инв.N

Копировал Перелыгина

Формат А4

Альбом 10

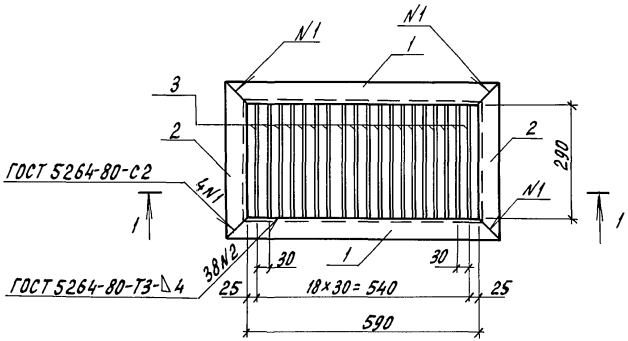

1-1

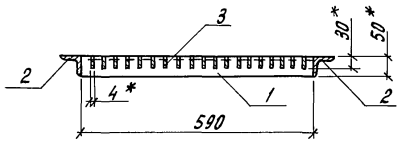

Формат	Зона	Поз.	Обозначение	Наименование	Кол.	Примечание
				Детали		
Б4		1	КЖ1И 06 00 01	Уголок 50×50×5-В ГОСТ 8509-86 Вст3кп2 ГОСТ 535-79		
				ℓ=690	2	2,60 кг
Б4		2	КЖ1И 06 0002	Уголок 50×50×5-В ГОСТ 8509-86 Вст3кп2 ГОСТ 535-79		
				ℓ=390	2	1,47 кг
Б4		3	КЖ1И 06 00 03	Полоса 4×30-В ГОСТ 103-76 Вст3сп-I ГОСТ 535-79		
				ℓ=290	19	0,27 кг

* Размеры для справок

Привязан

Инв. N

Н.контр.	Ткач		12.10.88
Гл.спец.отд.	Кондрашов		06.10.88
Гл.констр.	Миронов		06.10.88
Рук.сект.	Мельник		06.10.88
Рук.гр.	Гудий		06.10.88
Ст.инж.	Власова		06.10.88

Т.п. 810-1-30.88 КЖ1И 06 00 00

Решетка МР1

Стадия	Масса	Масштаб
РП	13,27	1:10
Лист	Листов 1	

ГИПРОНИСЕЛЬПРОМ г. Орел

Инв. N подл. | Подпись и дата | Взам. инв. N

Копировал Перелыгина

Формат А3

Альбом 10

Схема армирования

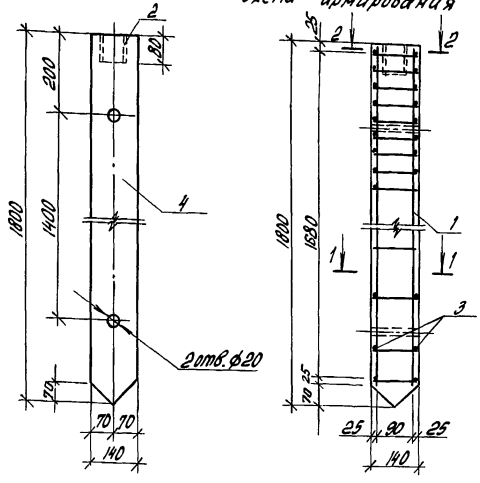

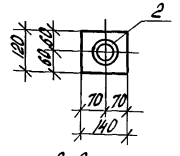

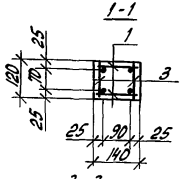

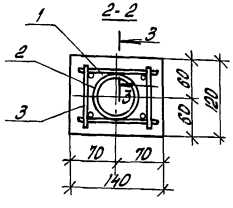

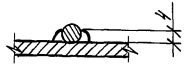

Схема нагрузок

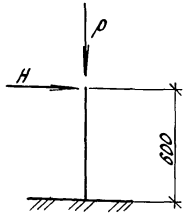

Контрольные разрушающие нагрузки:
$P = 1{,}9$ тс, $H = 1{,}2$ тс

Выборка стали на один элемент, кг

Марка элемента	Изделия арматурные				Всего	Изделия закладные			Общий расход
	Арматура класса					Прокат Марки			
	A-I		A III			Вст3кп2			
	ГОСТ 5781-82		ГОСТ 5781-82			ГОСТ 8282-75			
	ф6	Итого	ф8	Итого		Труба 83х3.2	Итого		
СВ1	1.87	1.87	2.8	2.8	4.67	0.45	0.45	0.45	5.22

1. Изготовление свай, приемка и контроль качества, а также хранение, транспортировка и монтаж должны производиться в соответствии со СНиП 2.03.01-84, СНиП 3.03.01-87, ГОСТ 13015.2-81.
2. Сварку закладных деталей производить в соответствии с требованиями ГОСТ 10922-75 „Арматурные изделия и закладные детали сварные для железобетонных конструкций. Технические требования и методы испытаний" и СНиП 3.03.01-87 „Несущие и ограждающие конструкции".
3. Транспортировку свай производить в горизонтальном положении, подкладки укладывать на расстоянии 400 мм от концов.
4. Сварка поз. 1 и 2 ручная дуговая.

Привязан

Инв. №

Н. контр.	Ткач		12.10.88
Гл. спец. отд.	Кондрашов		06.10.88
Гл. констр.	Миронов		06.10.88
Рук. сект.	Мельник		06.10.88
Рук. гр.	Гудий		06.10.88
Ст. инж.	Власова		06.10.88

т. п. 810-1-30.88 КЖ 1 и 07 00 00 СБ

Свая СВ1.
Сборочный чертеж

Стадия	Масса	Масштаб
РП	75,6	1:10
Лист	Листов 1	

ГИПРОНИСЕЛЬПРОМ г. Орел

23534-11 25

Копировал Попова

Формат А3

Инв. № подл. | Подпись и дата | Взам. инв. №

Альбом 10

Формат	Зона	Поз.	Обозначение	Наименование	Кол.	Примечание
				Документация		
А3			КЖ1 и 07 0000 СБ	Сборочный чертеж		
				Сборочные единицы		
А4		1	КЖ1 и 07 01 00	Каркас плоский КР1	2	1,94 кг
				Детали		
Б4		2	КЖ1 и 07 00 01	Труба 65×3,2 ГОСТ 3262-75 ℓ=80	1	0,45 кг
Б4		3	КЖ1 и 07 00 02	ф6 А-I ГОСТ 5781-82 ℓ=100	36	0,022 кг
				Материалы		
		4		Бетон класса В15		0,03 м³

Привязан

Инв.N

Н.контр.	Ткач		17.10.88
Гл.спец.отд	Кондрашов		06.10.88
Гл.констр.	Миронов		06.10.88
Рук.сект.	Мельник		06.10.88
Рук.гр.	Гудий		06.10.88
Ст.инж.	Власова		06.10.88
Пров.	Глазкова		06.10.88

КЖ1 и 07 00 00

Свая СВ1

Стадия	Лист	Листов
РП		1

ГИПРОНИСЕЛЬПРОМ г.Орел

Инв.N подл. | Подпись и дата | Взам.инв.N

Копировал Перелыгина

Формат А4

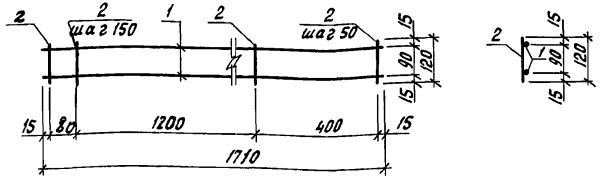

Формат	Зона	Поз.	Обозначение	Наименование	Кол.	Примечание
				Детали		
Б4		1	КЖ1 и 07 01 01	ф8 А-III ГОСТ 5781-82 ℓ=1710	2	0,70 кг
Б4		2	КЖ1 и 07 01 02	ф6 А-I ГОСТ 5781-82 ℓ=120	18	0,03 кг

Сварку производить по ГОСТ 14098-85 - КТ2 во всех точках пересечения

Привязан

Инв.N

Н.контр.	Ткач		17.10.88
Гл.спец.отд	Кондрашов		06.10.88
Гл.констр.	Миронов		06.10.88
Рук.сект.	Мельник		06.10.88
Рук.гр.	Гудий		06.10.88
Ст.инж.	Власова		06.10.88
Пров.	Глазкова		06.10.88

Т.П. 810-1-30.88 КЖ1 и 07 01 00

Каркас арматурный КР1

Стадия	Масса	Масштаб
РП	1,94	1:10
Лист	Листов 1	

ГИПРОНИСЕЛЬПРОМ г.Орел

Инв.N подл. | Подпись и дата | Взам.инв.N

Копировал Перелыгина

Формат А4

Альбом 10

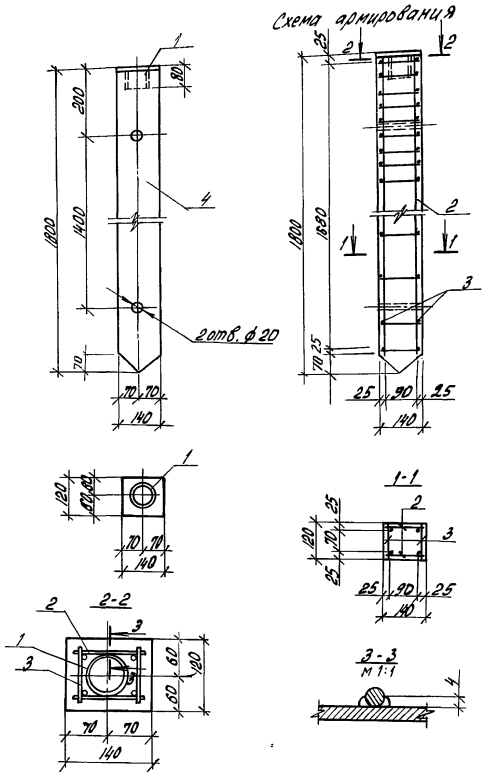

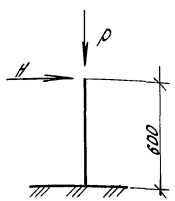

Контрольные разрушающие нагрузки: P = 1,9 тс; H = 1,2 тс.

Выборка стали на один элемент, кг

Марка элемента	Изделия арматурные					Изделия закладные				Общий расход
	Арматура класса				Всего	Прокат марки			Всего	
	А-I		А III			Вст 3кп2				
	ГОСТ 5781-82		ГОСТ 5781-82			ГОСТ 103-76	ГОСТ 3262-75			
	ф8	Итого	ф8	Итого		-4х40	труба 65х3,2	Итого		
СВ2	1.87	1.87	2.8	2.8	4.67	0.45	0.45	0.90	0.90	5.57

1. Изготовление свай, приемка и контроль качества, а также хранение, транспортировка и монтаж должны производиться в соответствии со СНиП 2.03.01-84, СНиП 3.03.01-87, ГОСТ 13015.2-81.
2. Сварку закладных деталей производить в соответствии с требованиями ГОСТ 10922-75 „Арматурные изделия и закладные детали сварные для железобетонных конструкций. Технические требования и методы испытаний" и СНиП 3.03.01-87 „Несущие и ограждающие конструкции".
3. Поз. 1 оцинковать методом металлизации. Толщина покрытия 120 мкм.
4. Транспортировку свай производить в горизонтальном положении, подкладки укладывать на расстоянии 400мм от концов.
5. Сварка поз. 1 и 2 ручная дуговая.

Привязан

Инв. №

Н. контр.	Ткач		17.10.88
Гл. спец. отд.	Кондрашов		06.10.88
Гл. констр.	Миронов		06.10.88
Рук. сект.	Мельник		06.10.88
Рук. гр.	Гудий		06.10.88
Ст. инж.	Власова		06.10.88

Т.П. 810-1-30.88 КЖ 1 И 08 00 00 СБ

Свая СВ2. Сборочный чертеж

Стадия	Масса	Масштаб
РП	75,6	1:10

Лист | Листов 1

ГИПРОНИСЕЛЬПРОМ г. Орел

Инв. N подл. | Подпись и дата | Взам. инв. №

23534-11 27

Копировал Попова

Формат А 3

Формат	Зона	Поз.	Обозначение	Наименование	Кол.	Примечание
				Документация		
А3			КЖ1И 08 00 00 СБ	Сборочный чертеж		
				Сборочные единицы		
А4		1	КЖ1И 08 01 00	Изделие закладное МН8	1	0.90 кг
А4		2	КЖ1И 07 01 00	Каркас плоский КР1	2	1.94 кг
				Детали		
Б4		3	КЖ1И 08 00 01	ФБА-I ГОСТ 5781-82 с=180	36	0.022 кг
				Материалы		
		4		Бетон класса В15		0.03 м³

Привязан

Инв. N

Н.контр.	Ткач		17.10.88
Гл.спец.отд.	Кондрашов		06.10.88
Гл.констр.	Миронов		06.10.88
Рук.сект.	Мельник		06.10.88
Рук.гр.	Гудий		06.10.88
Ст.инж.	Власова		06.10.88

КЖ1И 08 00 00

Свая СВ2

Стадия	Лист	Листов
РП		1

ГИПРОНИСЕЛЬПРОМ г. Орел

Инв. N подл. | Подпись и дата | Взам. инв. N

Копировал Попова Формат А4

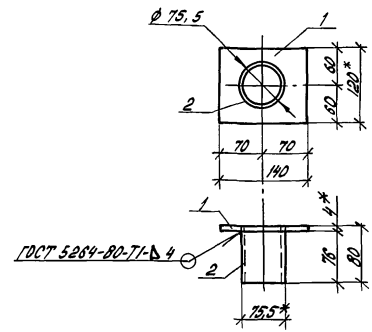

Формат	Зона	Поз.	Обозначение	Наименование	Кол.	Примечание
				Детали		
Б4		1	КЖ1И 08 01 01	Полоса 4х40-В ГОСТ 103-76 с=120 Ст3кп-I ГОСТ 535-79	1	0.45 кг
Б4		2	КЖ1И 08 01 02	Труба 65х3.2 ГОСТ 3262-75 с=80	1	0.45 кг

* Размеры для справок

Привязан

Инв. N

Н.контр.	Ткач		17.10.88
Гл.спец.отд.	Кондрашов		06.10.88
Гл.констр.	Миронов		06.10.88
Рук.сект.	Мельник		06.10.88
Рук.гр.	Гудий		06.10.88
Ст.инж.	Власова		06.10.88

т.п. 810-1-30.88 КЖ1И 08 01 00

Изделие закладное МН8

Стадия	Масса	Масштаб
РП	0,9	1:5
Лист	Листов 1	

ГИПРОНИСЕЛЬПРОМ г. Орел

Инв. N подл. | Подпись и дата | Взам. инв. N

Копировал Попова Формат А4

Альбом 10

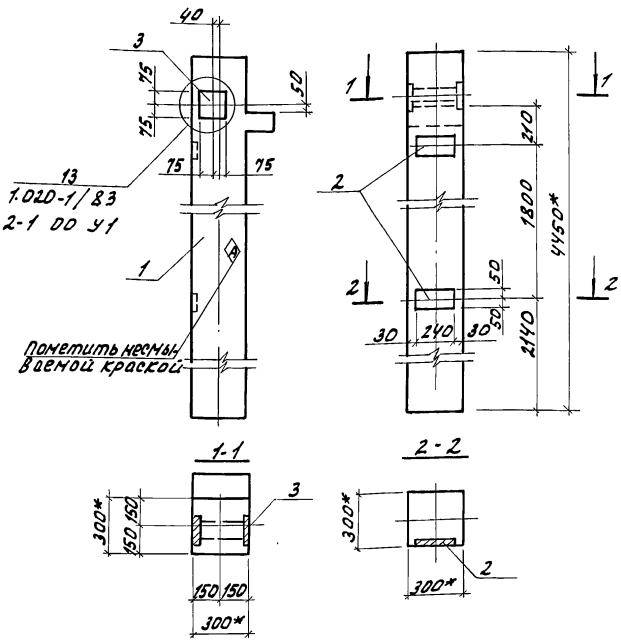

Формат	Зона	Поз.	Обозначение	Наименование	Кол	Примечание
				Сборочные единицы		
		1	1.020-1/83. 2-1 0У-01	Колонна 1КО3.36	1	1018 кг
		2	1.020-1/83 2-15 2У-06	Изделие закладное МН33	2	1,53 кг
		3	1.020-1/83 2-15 2У-03	Изделие закладное МН41	1	3,86 кг

1* Размеры для справок.

2. Дополнительные закладные изделия крепятся к пространственному каркасу с помощью вязальной проволоки.

Ведомость расхода стали на дополнительные закладные изделия, кг

Марка элемента	Изделия закладные						Всего
	Арматура класса		Прокат марки				
	AIII		Вст3кп2				
	ГОСТ 5781-82		ГОСТ 103-76				
	ф8	ф12	Итого	-6×100	-8×150	Итого	
К2	0.8	1.04	1.84	2.26	2.82	5.08	6.92

Привязан

Инв. N

Н.контр.	Ткач		03.10.88
Гл.специал.	Кондрашов		03.10.88
Гл.констр.	Миронов		03.10.88
Рук.сект.	Мельник		03.10.88
Рук.гр.	Павлова		03.10.88
Инж.	Матвиенко		03.10.88
Техник	Герасимчук		03.10.88

Т.П. 810-1-30.88 КЖ2К-0100.00

Колонна К2

Стадия	Масса	Масштаб
РП	1018	1:20
Лист	Листов 1	

ГИПРОНИСЕЛЬПРОМ г. Орел

Инв. N подл. | Подпись и дата | Взам. инв. N

Копировал Омельченко

Формат А3

Альбом 10

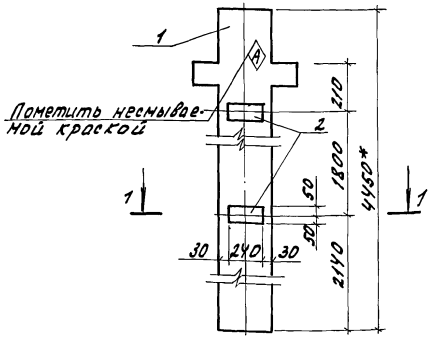

1-1

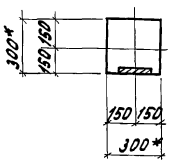

Формат	Зона	Поз.	Обозначение	Наименование	Кол.	Примечание
				сборочные единицы		
		1	1.020-1/83.2-1 04	Колонна 1КД 3,36	1	1035кг
		2	1.020-1/83.2-1524-07	Изделие закладное МН34	2	1,53кг

1.* Размеры для справок.

2. Дополнительные закладные изделия крепятся к пространственному каркасу колонны с помощью вязальной проволоки.

Ведомость расхода стали на дополнительные закладные изделия, кг

Марка элемента	Изделия закладные				Всего
	Арматура класса		Прокат марки		
	А III		Вст3 кп2		
	ГОСТ 5781-82		ГОСТ 103-76		
	ф 8	Итого	Б×100	Итого	
К3	0,80	0,80	2,26	2,26	3,06

Привязан

Инв. N

Н.контр.	Ткач		03.10.88
Гл.спец.отд.	Кондрашов		03.10.88
Гл.констр.	Миронов		03.10.88
Рук.сект.	Мельник		03.10.88
Рук.гр.	Павлова		03.10.88
Инж.	Матвиенко		03.10.88
Техник	Герасимчук		03.10.88

Т.п. 810-1-30.88 КМ2И-02.00.00

Колонна К3

Стадия	Масса	Масштаб
РП	1035	1:20

Лист | Листов 1

ГИПРОНИСЕЛЬПРОМ г. Орел

Инв. N подл. | Подпись и дата | Взам. инв. N

23534-11 30

Копировал Омельченко

формат А3

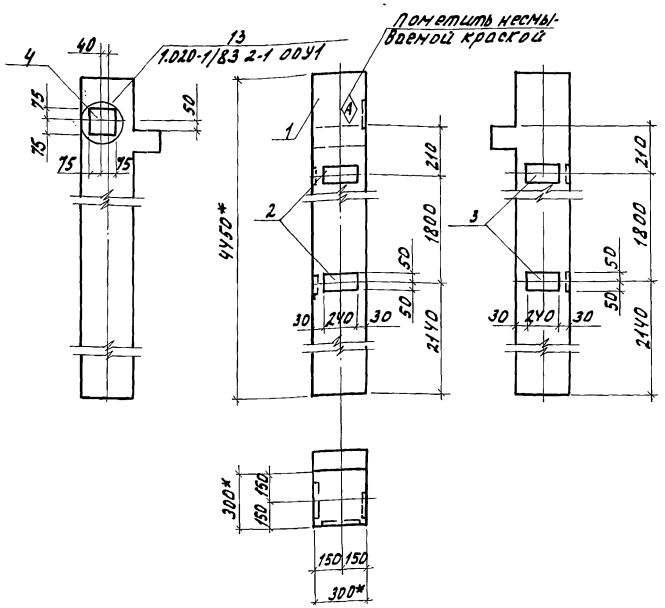

Формат	Зона	Поз.	Обозначение	Наименование	Кол.	Примечание
				Сборочные единицы		
		1	1.020-1/83 2-1 04-01	Колонна 1КО3.36	1	1018кг
		2	1.020-1/83 2-15 24-06	Изделие закладное МН33	2	1.53кг
		3	1.020-1/83 2-15 24-07	Изделие закладное МН34	2	1.53кг
		4	1.020-1/83 2-15 24-08	Изделие закладное МН40	1	2.53кг

1.* Размеры для справок.

2. Дополнительные закладные изделия крепятся к пространственному каркасу колонны с помощью вязальной проволоки.

Ведомость расхода стали на дополнительные закладные изделия, кг

Марка элемента	Изделия закладные						Всего
	Арматура класса		Прокат марки				
	AIII		Вст3кп2				
	ГОСТ 5781-82		ГОСТ 103-76				
	ф8	ф12	Итого	6х100	8х150	Итого	
КЧ	1.6	1.12	2.72	4.52	1.41	5.93	8.65

Привязан

Инв. №

Н.контр.	Ткач		13.10.88
Гл.специал.	Кондрашов		03.10.88
Гл.конструктор	Мицронов		03.10.88
Рук.сект.	Мельник		03.10.88
Рук.гр.	Павлова		03.10.88
Инж.	Матвиенко		03.10.88
Техник	Герасимчук		03.10.88

т.п. 810-1-30.88 КЖ2И-03.00.00

Колонна КЧ

Стадия	Масса	Масштаб
РП	1018	1:20
Лист	Листов 1	

ГИПРОНИСЕЛЬПРОМ г. Орел

23534-11 31

Копировал Омельченко

Формат А3

Альбом 10

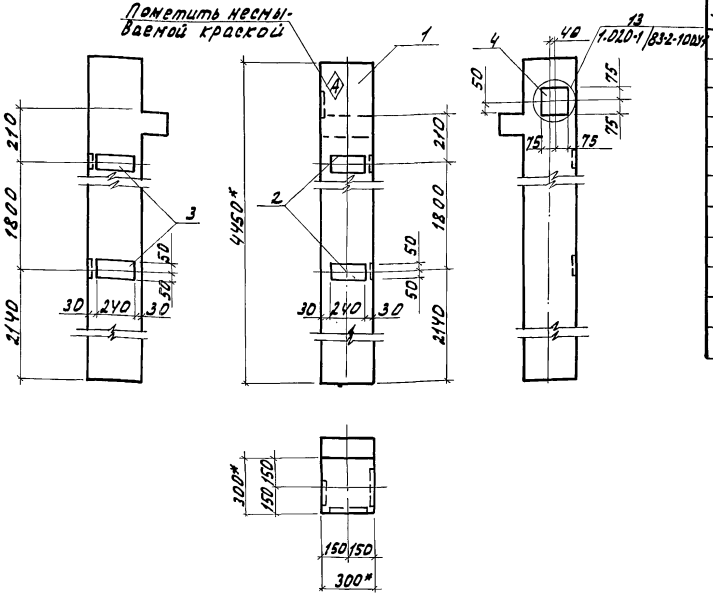

Формат	Зона	Поз.	Обозначение	Наименование	Кол.	Примечание
				Сборочные единицы		
		1	1.020-1/83 2-1 04-01	Колонна 1КФ3.36	1	1018 кг
		2	1.020-1/83 2-15 24-06	Изделие закладное МН33	2	1.53 кг
		3	1.020-1/83 2-15 24-07	Изделие закладное МН34	2	1.53 кг
		4	1.020-1/83 2-15 24-08	Изделие закладное МН40	1	2.53 кг

1.* Размеры для справок

2. Дополнительные закладные изделия крепятся к пространственному каркасу колонны с помощью вязальной проволоки.

Ведомость расхода стали на дополнительные закладные изделия, кг

Марка элемента	Изделия закладные						Всего
	Арматура класса			Прокат марки			
	AIII			Вст3кп2			
	ГОСТ 5781-82			ГОСТ 103-76			
	ф8	ф12	Итого	-5×100	8×150	Итого	
К5	1,6	1,12	2,72	4,52	1,44	5,93	8,65

Привязан

Инв.№

Н.контр.	Ткач		03.10.88
Гл.специал.	Кондрашов		03.10.88
Гл.конструктор	Миронов		03.10.88
Рук.сект.	Мельник		03.10.88
Рук.гр.	Павлова		03.10.88
Инж.	Матвиенко		03.10.88
Техник	Герасимчук		03.10.88

Т.п. 810-1-30.88 КЖ2Ц-04.00.00

Колонна К5

Стадия	Масса	Масштаб
РП	1018	1:20

Лист | Листов 1

ГИПРОНИСЕЛЬПРОМ г. Орел

Инв.№ подл. | Подпись и дата | Взам. инв.№

Копировал Омельченко формат А3

Альбом 10

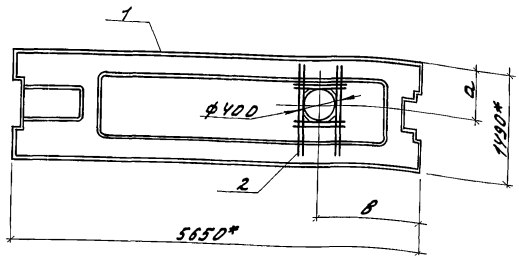

Обозначение	Марка	a, мм	в, мм
КЖ2И-05.00.00	П6	695	2725
-01	П7	795	725

Формат	Зона	Поз.	Обозначение	Наименование	Кол.	Примечание
				Сборочные единицы		
		1	1.041.1-26 2.0.0.0.0-05	Плита ПРС56.15-6АIV-П	1	
А3		2	КЖ2И-43.00.00	Сетка арматурная СА1	1	
				Различия исполнений		
			КЖ2И-05.00.00 и	КЖ2И-05.00.00-01		
			по сборочному	чертежу		

*Размеры для справок.

Ведомость расхода стали на дополнительные изделия, кг

Марка элемента	Изделия арматурные			Всего
	Арматура класса			
	АIII			
	ГОСТ 5781-82			
	ф6		Итого	
П6, П7	1,96		1,96	1,96

Привязан

Инв. N.

Н.контр.	Ткач		12.10.88
Гл.спец.отд.	Кондрашов		03.10.88
Гл.констр.	Миронов		03.10.88
Рук.сект.	Мельник		03.10.88
Рук.гр.	Павлова		03.10.88
Ст.инж.	Шестопалова		03.10.88
Пров.	Тенитилова		03.10.88

т.п.810-1-30.88 КЖ2И-05.00.00

Плита (П6, П7)

Стадия	Масса	Масштаб
РП	2210	1:50
Лист	Листов 1	

ГИПРОНИСЕЛЬПРОМ г. Орел

Инв.N подл. | Подпись и дата | Взам.инв.N

23534-11 33

Копировал Омельченко

формат А3

Альбом 10

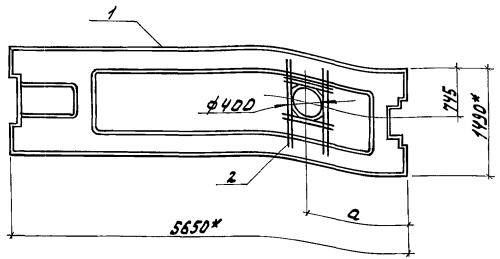

Обозначение	Марка	a, мм
КН2Ц-06.00.00	П8	2925
-01	П9	2325
-02	П10	1025
-03	П11	1325

Ведомость расхода стали на дополнительные изделия, кг

Марка элемента	Изделия арматурные			
	Арматура класса AIII ГОСТ 5781-82			Всего
	ф6		Итого	
П8, П9, П10, П11	1.96		1.96	1.96

Формат	Зона	Поз.	Обозначение	Наименование	Кол.	Примечание
				Сборочные единицы		
		1	1.041.1-262.0.00.0-05	Плита ПРС56.15-6АIV-П	1	2210кг
А3		2	КН2Ц-V3.00.00-01	Сетка арматурная СА2	1	1.96кг
				Различия исполнений		
			КН2Ц-06.00.00...	КН2Ц-06.00.00-03		
			по сборочному	чертежу		

* Размеры для справок

Привязан

Инв. N.

Н. контр.	Ткач		12.10.88
Гл. специалист	Кондрашов		03.10.88
Гл. констр.	Миронов		03.10.88
Рук. сект.	Мельник		03.10.88
Рук. гр.	Павлова		03.10.88
Инж.	Матвиенко		03.10.88
Техник	Герасимчук		03.10.88
Пров.	Генитилова		03.10.88

Т.П. 810-1-30.88 КН2Ц-06.00.00

Плита (П8, П9, П10, П11)

Стадия	Масса	Масштаб
РП	2210	1:50

Лист Листов 1

ГИПРОНИСЕЛЬПРОМ г. Орел

Инв. N подл. | Подпись и дата | Взам. инв. N

23534-11 34

Копировал Омельченко

Формат А3

Альбом 10

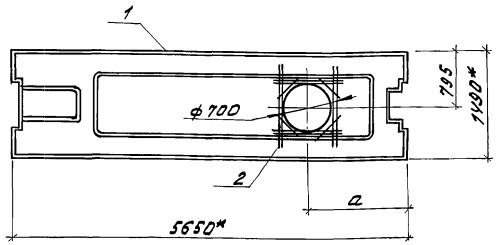

Обозначение	Марка	a, мм
КЖ2Ц.07.00.00	П12	3325
-01	П13	1825

Формат	Зона	Поз.	Обозначение	Наименование	Кол.	Примечание
				Сборочные единицы		
		1	1.041.1-2 в 2.0.00.0-09	Плита ПРС56.15-10 АIIУ-П	1	
А3		2	КЖ2Ц-07.01.00	сетка арматурная СА4	1	1.96 кг
				Различия исполнений		
			КЖ2Ц-07.00.00-Ц	КЖ2Ц-07.00.00-01		
			по сборочному	чертежу		

* Размеры для справок.

Ведомость расхода стали на дополнительные изделия, кг

Марка элемента	Изделия арматурные			
	Арматура класса			Всего
	AIII			
	ГОСТ 5781-82			
	ф6		Итого	
П12, П13	1.96		1.96	1.96

Привязан

Инв. N

Н.контр.	Ткач		18.10.88
Гл.специал.	Кондрашов		03.10.88
Гл.констр.	Миронов		03.10.88
Рук.сект.	Мельник		03.10.88
Рук.гр.	Павлова		03.10.88
Инж.	Матвиенко		03.10.88
Техник	Герасимчук		03.10.88
Пров.	Тенитилова		03.10.88

Т.П.810-1-30.88 КЖ2Ц-07.00.00

Плита (П12, П13)

Стадия	Масса	Масштаб
РП	2210	1:50
Лист	Листов 1	

ГИПРОНИСЕЛЬПРОМ г.Орел

Инв.№ подл. | Подпись и дата | Взам.инв.№

Копировал Омельченко

Формат А3

Альбом 10

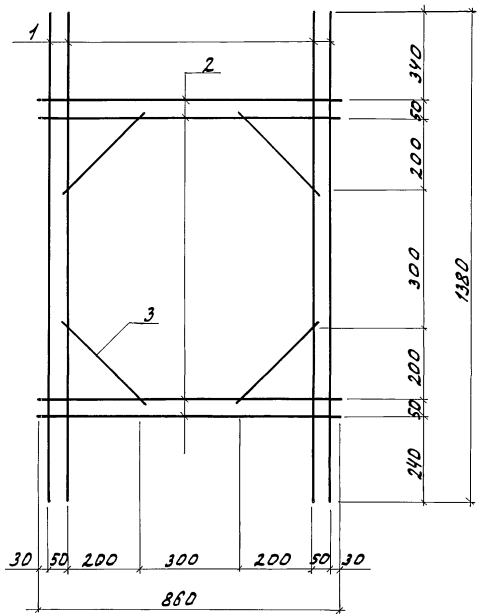

Формат	Зона	Поз.	Обозначение	Наименование	Кол.	Примечание
				Детали		
Бч		1	КН2И-07.01.01	ф6AIII ГОСТ 5781-82 ℓ=1380	4	0,31 кг
Бч		2	КН2И-07.01.02	ф6AIII ГОСТ 5781-82 ℓ=860	4	0,19 кг
Бч		3	КН2И-07.01.03	ф6AIII ГОСТ 5781-82 ℓ=330	4	0,07 кг

Изготовление сеток производить при помощи контактной точечной электросварки во всех местах пересечения по ГОСТ 14098-85 - К1 - Кт.

Привязан

Инв. №

Н.контр.	Ткач		03.10.88
Гл.специал.	Кондрашов		03.10.88
Гл.констр.	Мицонов		03.10.88
Рук.сект.	Мельник		03.10.88
Рук.гр.	Павлова		03.10.88
Инж.	Матвиенко		03.10.88
Техник	Герасимчук		03.10.88
Пров.	Тенитилова		03.10.88

Т.п. 810-1-30.88 КН2И-07.01.00

Сетка арматурная САУ

Стадия	Масса	Масштаб
РП	2.28	1:10
Лист	Листов 1	

ГИПРОНИСЕЛЬПРОМ г. Орел

Инв. № подл. | Подпись и дата | Взам. инв. №

Копировал Омельченко

Формат А3

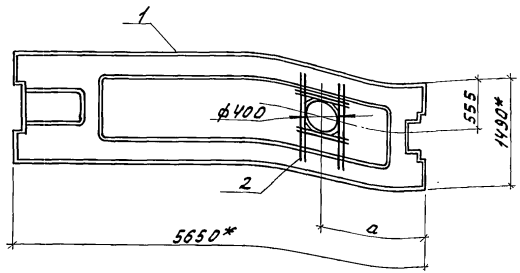

Обозначение	Марка	a, мм
КЖ2И-08.00.00	П14	1325
-01	П15	4425

Формат	Зона	Поз.	Обозначение	Наименование	Кол.	Примечание
				Сборочные единицы		
		1	1.041.1-2 Б2.000.0-05	Плита ПРС 56.15-6АIV-П	1	
А3		2	КЖ2И-43.00.00-02	Сетка арматурная СА3	1	
				Различия исполнений		
			КЖ2И-08.00.00 и	КЖ2И-08.00.00М		
			по сборочному	чертежу		

*Размеры для справок.

Ведомость расхода стали на дополнительные изделия, кг

Марка элемента	Изделия арматурные			
	Арматура класса			Всего
	AIII			
	ГОСТ 5781-82			
	ф6		Итого	
П14, П15	1.96		1.96	1.96

Привязан

Инв.№

Н.контр.	Ткач		12.10.88
Гл.специал.	Кондрашов		03.10.88
Гл.констр.	Мицронов		03.10.88
Рук.сект.	Мельник		03.10.88
Рук.гр.	Павлова		03.10.88
Инж.	Матвиенко		03.10.88
Техник	Герасимчук		03.10.88
Пров.	Тенитилов		03.10.88

т.п. 810-1-30.88 КЖ2И-08.00.00

Плита (П14, П15).

Стадия	Масса	Масштаб
РП	2210	1:50
Лист	Листов 1	

ГИПРОНИСЕЛЬПРОМ г. Орел

Копировал Омельченко

Формат А3

Инв.№ подл. | Подпись и дата | Взам.инв.№

Альбом 10

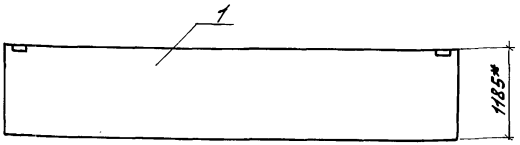

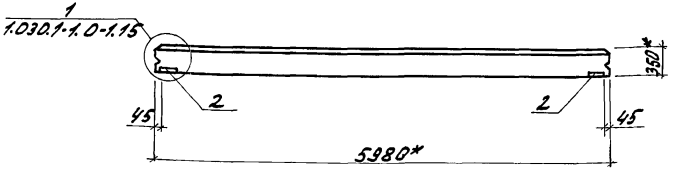

Формат	Зона	Поз.	Обозначение	Наименование	Кол.	Примечание
				Сборочные единицы		
		1	1.030.1-1.1-1 05-08	Панель стеновая		
				ПС 60.12.3,5-6Л	1	3180кг
		2	1.030.1-1.1-3 30	Изделие закладное М1	2	1.85кг

1.* Размеры для справок

2. Марка бетона панелей по морозостойкости F35, плотность в сухом состоянии γ=1000 кгс/м^3.

Ведомость расхода стали на дополнительные закладные изделия, кг

Марка элемента	Изделия закладные						
	Арматура класса	Прокат марки					Всего
	AIII	Вст3пс		Вст3кп2			
	ГОСТ 5781-82	ГОСТ 19903-74		ГОСТ 8509-86			
	ф10	Итого	б=6	Итого	L63×6	Итого	
ПС1	0,52	0,52	1,12	1,12	2,06	2,06	3,70

Привязан

Инв.№

Н.контр.	Ткач		03.10.88
Гл.специал.	Кондрашов		03.10.88
Гл.констр.	Миронов		03.10.88
Рук.сект.	Мельник		03.10.88
Рук.гр.	Павлова		03.10.88
Инж.	Матвиенко		03.10.88
Техник	Герасимчук		03.10.88

Т.п.810-1-30.88 КЖ2И-09.00.00

Панель стеновая ПС1

Стадия	Масса	Масштаб
РП	3180	1:50
Лист	Листов 1	

ГИПРОНИСЕЛЬПРОМ г.Орел

Инв.№подл. | Подпись и дата | Взам.инв.№

Копировал Омельченко

Формат А3

Альбом 10

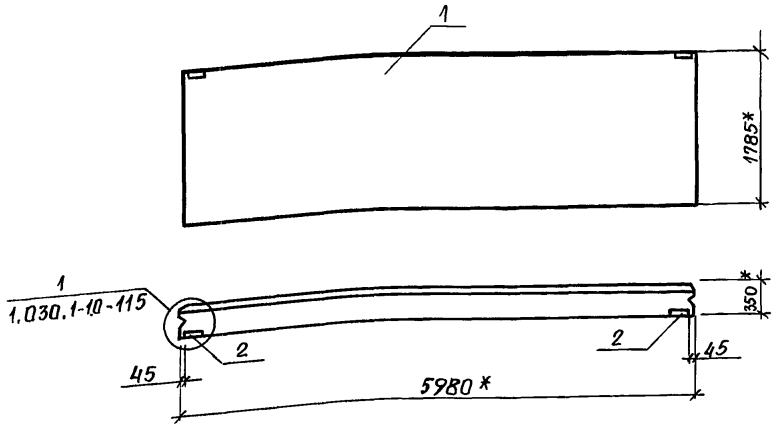

Формат	Зона	Поз.	Обозначение	Наименование	Кол.	Примеч.
				Сборочные единицы		
		1	1.030.1-1.1-1 07-10	Панель стеновая		
				ПС 60.18.3.5 -6А	1	4760 кг
		2	1.030.1-1.1-3 30	Изделие закладное М1	2	1,85 кг

1.* Размеры для справок.

2. Марка бетона панелей по морозостойкости F 35, плотность в сухом состоянии γ= 1000 кгс/м^3.

Ведомость расхода стали на дополнительные закладные изделия, кг

Марка элемента	Изделия закладные						Всего
	Арматура класса		Прокат марки				
	А-III		Вст3пс		Вст3кп2		
	ГОСТ 5781-82		ГОСТ 19903-74		ГОСТ 8509-86		
	Ф10	Итого	δ=6	Итого	L63x6	Итого	
ПС2	0,52	0,52	1,12	1,12	2,06	2,06	3,70

Привязан

Инв. №

Н.контр.	Ткач	подп.	
Гл.спец.от.	Кондрашов	"	
Гл.констр.	Миронов	"	
Рук.сект	Мельник	"	
Рук.гр.	Павлова	"	
Инж.	Матвиенко	"	
Техник	Герасимчук	"	

Т.П. 810-1-30.88 КЖ 2И.10.00.00

Панель стеновая ПС2

Стадия	Масса	Масштаб
РП	4760	1:50
Лист	Листов 1	

ГИПРОНИСЕЛЬПРОМ г. Орёл

Инв. № подл. | Подпись и дата | Взам. инв. №

Пров. Ткач 17.6.88г. Коп. Герасимчук

Альбом 10

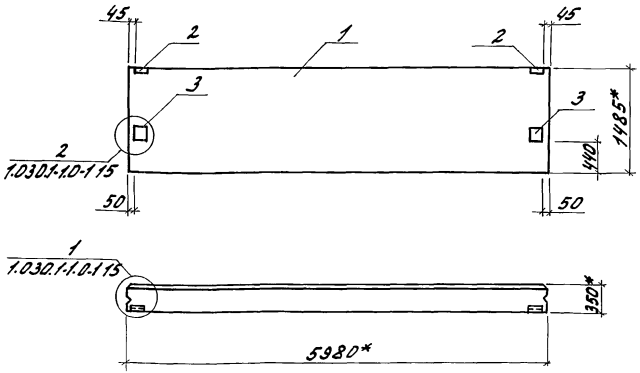

Формат	Зона	Поз.	Обозначение	Наименование	Кол.	Примечание
				Сборочные единицы		
		1	1.030.1-1.1-1 06-09	Панель стеновая		
				ПС60.15.3,5-6А	1	3960кг
		2	1.030.1-1.1-3 30	Изделие закладное М1	2	1,85кг
		3	1.030.1-1.1-3 31	Изделие закладное М5	2	7,39кг

1.* Размеры для справок
2. Марка бетона по морозостойкости F 35, плотность в сухом состоянии γ= 1000 кгс/м^3

Ведомость расхода стали на дополнительные закладные изделия, кг

Марка элемента	Изделия закладные								Всего
	Арматура класса AIII			Прокат марки Вст3пс					
	ГОСТ 5781-82			ГОСТ 19903-74			ГОСТ 8509-86		
	ф10		Итого	б=6	б=10	б=12	Итого	L63×6	Итого
ПС3	1,40		1,40	1,12	6,32	7,58	15,02	2,06	2,06	18,48

Привязан

Инв. N

Н.контр.	Ткач		12.10.88
Гл.специал.	Кондрашов		03.10.88
Гл.констр.	Мироное		03.10.88
Рук.сект.	Мельник		03.10.88
Рук.гр.	Павлова		03.10.88
Инж.	Матвиенко		03.10.88
Техник	Герасимчук		03.10.88

т.п. 810-1-30.88 КН2ц-11.00.00

Панель стеновая ПС3

Стадия	Масса	Масштаб
РП	3960	1:50
Лист	Листов 1	

ГИПРОНИСЕЛЬПРОМ г.Орел

Инв. N подл. | Подпись и дата | Взам. инв. N

Копировал Омельченко

Формат А3

Альбом 10

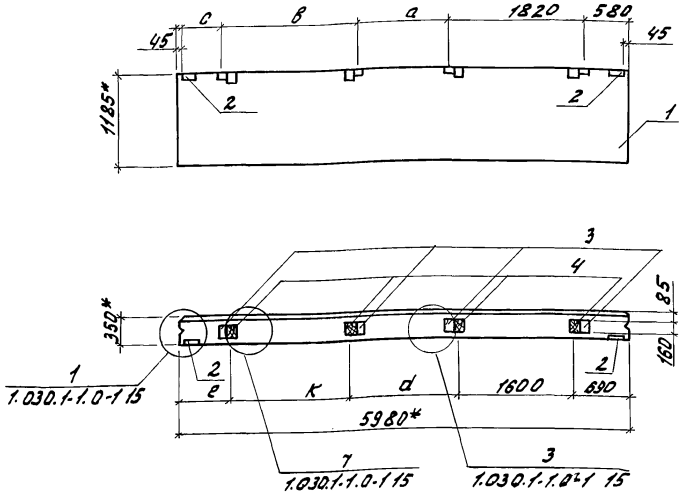

Обозначение	Марка	a, мм	в, мм	с, мм	d, мм	к, мм	е, мм
КН2Ц-12.00.00	ПС4	1180	1820	580	1400	1600	690
-01	ПС6	580	1220	1780	800	1000	1890

Ведомость расхода стали на дополнительные закладные изделия, кг

Марка элемента	Изделия закладные								Всего
	Арматура класса			Прокат марки					
	AIII			Вст3пс			Вст3кп2		
	ГОСТ 5781-82			ГОСТ 19903-74			ГОСТ 8509-86		
	ф10		Итого	δ=6	δ=8	Итого	L63×6	Итого	
ПС4; ПС6	2.04		2.04	1.12	4.00	5.12	2.06	2.06	9.22

Формат	Зона	Поз.	Обозначение	Наименование	Кол.	Примечание
				Сборочные единицы		
		1	1.030.1-1.1-105-08	Панель стеновая ПС60.12.3.5-6Л	1	3180 кг
		2	1.030.1-1.1-3.30	Изделие закладное М1	2	1,85 кг
		3	1.030.1-1.1-3.36	Изделие закладное М3	4	1,38 кг
				Детали		
БЧ		4	КН2Ц-12.00.01	Брус 80×160 ГОСТ 2695-83		
				е=120	4	0,001 м³
			Различие исполнений	КН2Ц-12.00.00 Ц		
			КН2Ц-12.00.00-01	по сборочному чертежу		

1.* Размеры для справок.

2. Марка бетона панелей по морозостойкости F35, плотность в сухом состоянии γ = 1000 кгс/м³.

Привязан

Инв. N

Н.контр.	Ткач		03.10.88
Гл.специал.	Кондрашов		03.10.88
Гл.констр.	Муронов		03.10.88
Рук.сект.	Мельник		03.10.88
Рук.гр.	Павлова		03.10.88
Инж.	Матвиенко		03.10.88
Техник	Герасимчук		03.10.88

т.п. 810-1-30.88 КН2Ц-12.00.00

Панель стеновая (ПС4; ПС6)

Стадия	Масса	Масштаб
РП	3180	1:50
Лист	Листов 1	

ГИПРОНИСЕЛЬПРОМ г. Орел

Инв. N подл. | Подпись и дата | Взам. инв. N

Копировал Омельченко

Формат А3

Альбом 10

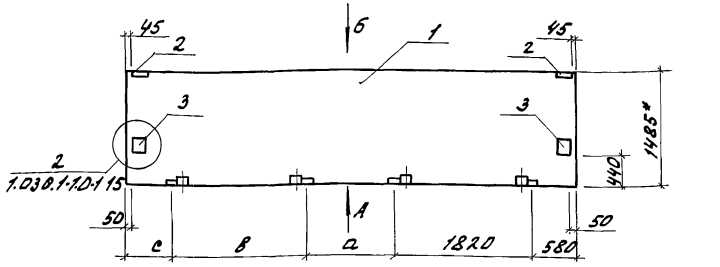

Вид А

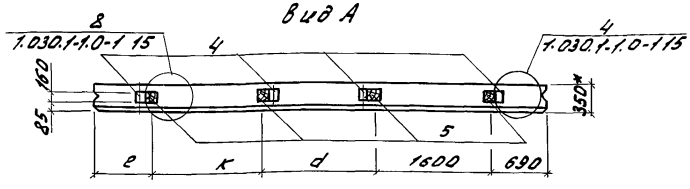

Вид Б

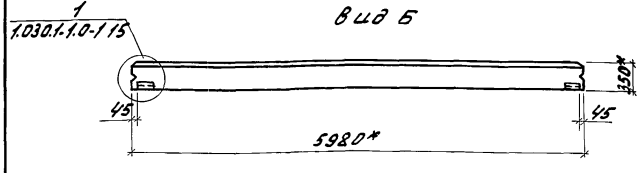

Форма	Зона	Поз.	Обозначение	Наименование	Кол.	Примечание
				Сборочные единицы		
		1	1.030.1-1.1-1 06-09	Панель стеновая		
				ПС 60.15.3,5-6А	1	3960 кг
		2	1.030.1-1.1-3 30	Изделие закладное М1	2	1,85 кг
		3	1.030.1-1.1-3 31	Изделие закладное М5	2	7,39 кг
		4	1.030.1-1.1-336	Изделие закладное М9	4	1,38 кг
				Детали		
БУ		5	КН2И-13.00.01	Брус 80х160 ГОСТ 24454-80		
				с=120	4	0,001 м³
			Различие исполнений КН2И-13.00.00-04	КН2И-13.00.00И по сборочному чертежу		

Обозначение	Марка	d мм	в мм	с мм	d мм	к мм	е мм
КН2И-13.00.00	ПС5	1180	1820	580	1400	1600	690
-01	ПС7	580	1220	1780	800	1000	1890

Ведомость расхода стали на дополнительные закладные изделия, кг

Марка элемента	Изделия закладные											Всего
	Арматура класса AIII ГОСТ 5781-82				Прокат марки Вст3пс ГОСТ 19903-74					Вст3кп2 ГОСТ 8509-86		
	ф10			Итого	б=6	б=8	б=10	б=12	Итого	L63х6	Итого	
ПС5, ПС7	2,92			2,92	1,12	4,0	6,32	7,58	19,02	2,06	2,06	24,00

1.* Размеры для справок.
2. Марка бетона панелей по морозостойкости F35, плотность в сухом состоянии γ=1000 кг/м³.

Привязан

Инв. № подл. | Подпись и дата | Взам. инв. №

Н.контр.	Ткач		12.10.88
Гл.специал.	Кондрашов		03.10.88
Гл.конструк.	Миронов		03.10.88
Рук.сект.	Мельник		03.10.88
Рук.гр.	Павлова		03.10.88
Инж.	Матвиенко		03.10.88
Техник	Герасимчук		03.10.88

Т.п. 810-1-30.88 КН2И-13.00.00

Панель стеновая (ПС5; ПС7)

Стадия	Масса	Масштаб
РП	3960	1:50
Лист	Листов 1	

ГИПРОНИСЕЛЬПРОМ г. Орел

Копировал Онельченко

Формат А3

Альбом 10

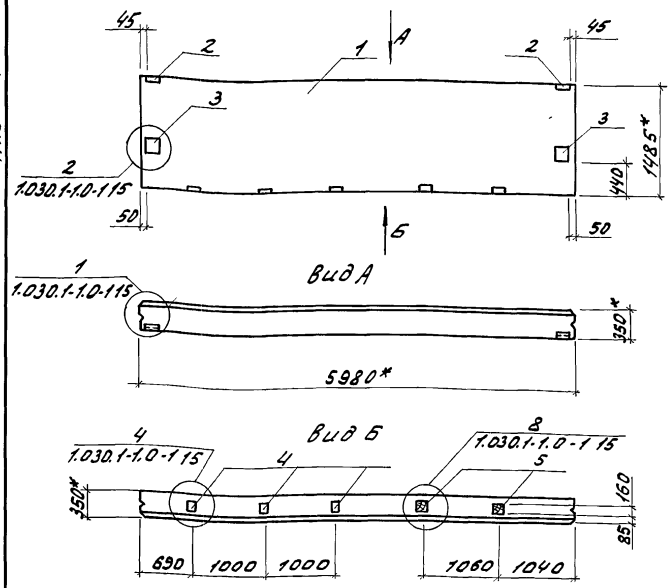

Формат	Зона	Поз.	Обозначение	Наименование	Кол.	Примечание
				Сборочные единицы		
		1	1.030.1-1.1-1 06-09	Панель стеновая ПС 60.15.3, 5-6А	1	3960 кг
		2	1.030.1-1.1-3 30	Изделие закладное М1	2	1.85 кг
		3	1.030.1-1.1-3 31	Изделие закладное М5	2	7.39 кг
		4	1.030.1-1.1-3 36	Изделие закладное М9	3	1.38 кг
				Детали		
БЧ		5	КЖ2И-14.00.01	Брусок 80×160 ГОСТ 24454-80		
				e=120	2	0.001 м³

1*. Размеры для справок.

2. Марка бетона панелей по морозостойкости F35, плотность в сухом состоянии γ= 1000 кг/м³.

Ведомость расхода стали на дополнительные закладные изделия, кг

Марка элемента	Изделия закладные										Всего
	Арматура класса			Прокат марки							
	AIII			Вст 3 пс							
	ГОСТ 5781-82			ГОСТ 19903-74					ГОСТ 8509-86		
	ф10		Итого	δ=6	δ=8	δ=10	δ=12	Итого	L63×6	Итого	
ПС8	2.54		2.54	1.12	3.00	6.32	7.58	18.02	2.06	2.06	22.62

Привязан

Инв. №

Н.контр.	Ткач		10.88
Гл.специал.	Кондрашов		03.10.88
Гл.констр.	Миронов		03.10.88
Рук.сект.	Мельник		03.10.88
Рук.гр.	Павлова		03.10.88
Инж.	Матвиенко		03.10.88
Техник	Герасимчук		03.10.88

Т.П. 810-1-30.88 КЖ2И-14.00.00

Панель стеновая ПС8

Стадия	Масса	Масштаб
РП	3960	1:50
Лист	Листов 1	

ГИПРОНИСЕЛЬПРОМ г. Орел

Инв. № подл. | Подпись и дата | Взам. инв. №

Копировал Онельченко

Формат А3

Альбом 10

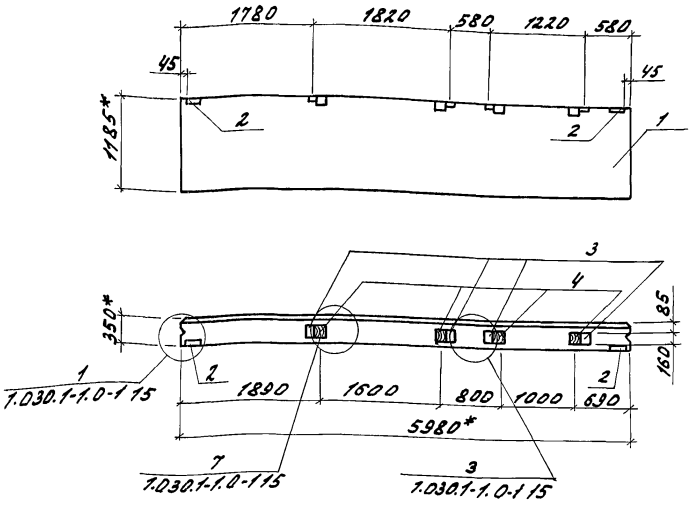

Формат	Зона	Поз.	Обозначение	Наименование	Кол.	Примечание
				Сборочные единицы		
		1	1.030.1-1.1-1 05-08	Панель стеновая		
				ПС60.12.3.5-6Л	1	3180 кг
		2	1.030.1-1.1-3 30	Изделие закладное М1	2	1.85 кг
		3	1.030.1-1.1-3 36	Изделие закладное М9	4	1.38 кг
				Детали		
БЧ		4	КЖ2И-15.00.01	Брус 80×160 ГОСТ 24454-80		
				ℓ=120	4	0,001 м³

1.* Размеры для справок

2. Марка бетона панелей по морозостойкости F35 плотность в сухом состоянии γ=1000 кг/м³

Ведомость расхода стали на дополнительные закладные изделия, кг

Марка элемента	Изделия закладные								Всего
	Арматура класса			Прокат марки					
	А III			В ст 3 пс			В ст 3 кп 2		
	ГОСТ 5781-82			ГОСТ 19903-74			ГОСТ 8509-86		
	ф10		Итого	δ=6	δ=8	Итого	L63×6	Итого	
ПС9	2,04		2,04	1.12	4.00	5.12	2.06	2.06	9.22

Привязан

Инв. N.

Н.контр.	Ткач		18.10.88
Гл.спец.отд.	Кондрашов		03.10.88
Гл.констр.	Миронов		03.10.88
Рук.сект.	Мельник		03.10.88
Рук.гр.	Павлова		03.10.88
Инж.	Матвиенко		03.10.88
Техник	Герасимчук		03.10.88

Т.П. 810-1-30.88 КЖ2И-15.00.00

Панель стеновая ПС9

Стадия	Масса	Масштаб
РП	см. табл.	1:50

Лист | Листов 1

ГИПРОНИСЕЛЬПРОМ г. Орел

Инв. N подл. | Подпись и дата | Взам. инв. N

23534-11 44

Копировал Омельченко

формат А3

Альбом 10

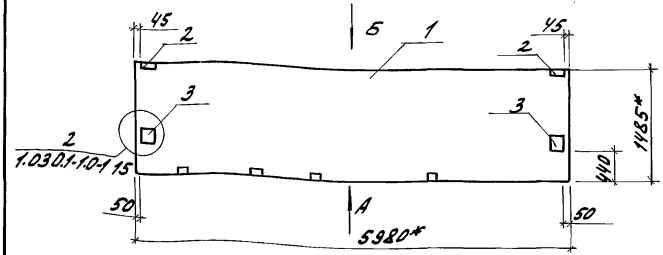

Вид А

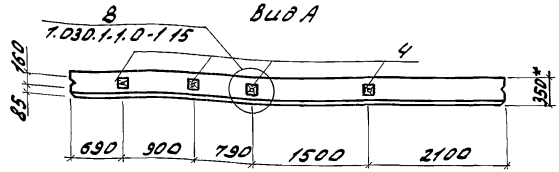

Вид Б

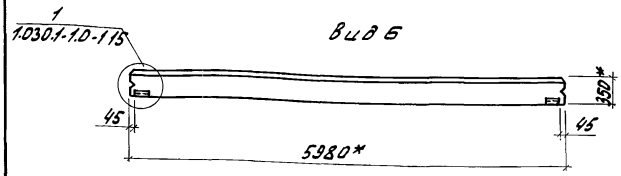

Формат	Зона	Поз.	Обозначение	Наименование	Кол.	Примечание
				Сборочные единицы		
		1	1.030.1-1.1-1 06-09	Панель стеновая		
				ПС 60.15.3,5-6 л	1	3960 кг
		2	1.030.1-1.1-3 30	Изделие закладное М1	2	1,85 кг
		3	1.030.1-1.1-3 31	Изделие закладное М5	2	7,39 кг
				Детали		
БУ		4	КЖ2И-16.00.01	Брус 80×160 ГОСТ 24454-80		
				e=120	4	0,001 м³

1.* Размеры для справок.

2. Марка бетона панелей по морозостойкости F35, плотность в сухом состоянии γ=1000 кг/м³.

Ведомость раскода стали на дополнительные закладные изделия, кг

Марка элемента	Изделия закладные											Всего
	Арматура класса				Прокат марки							
	А III				В ст3 пс					В ст3 кп2		
	ГОСТ 5781-82				ГОСТ 19903-74					ГОСТ 850986		
	ф10			Итого	б=6	б=10	б=12		Итого	L63×6	Итого	
ПС10	1,4			1,4	1,12	6,32	7,58		15,02	2,06	2,06	18,48

Привязан			
ИНВ.N			

Н.контр.	Ткач	[signature]	13.10.88
Л.спец.отд.	Кондрашов	[signature]	03.10.88
Гл.констр.	Миронов	[signature]	03.10.88
Рук.сект.	Мельник	[signature]	03.10.88
Рук.гр.	Павлова	[signature]	03.10.88
Инж.	Матвиенко	[signature]	03.10.88
Техник	Герасимчук	[signature]	03.10.88

Т.п. 810-1-30.88 КЖ2И-16.00.00

Панель стеновая ПС10

Стадия	Масса	Масштаб
РП	см. табл.	1:50
Лист	Листов 1	

ГИПРОНИСЕЛЬПРОМ г. Орел

Инв.N подл. | Подпись и дата | Взам.инв.N

23534-11 45

Копировал Омельченко

формат А3

Альбом 10

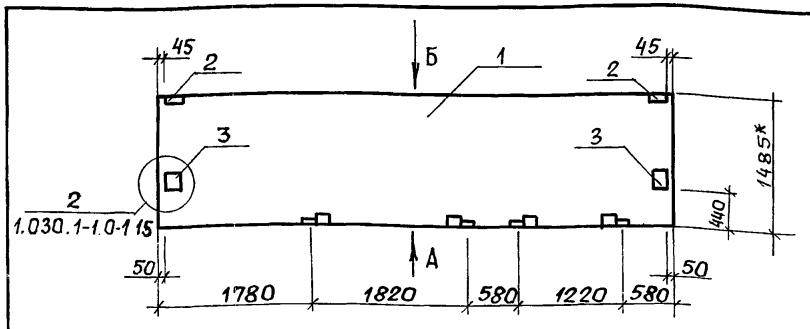

Вид А

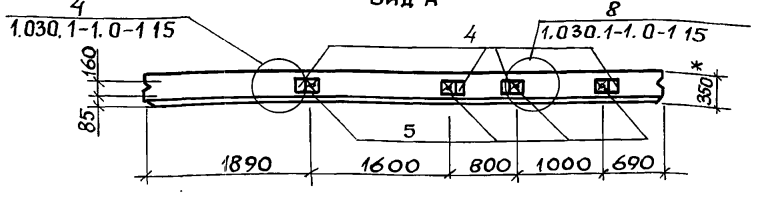

Вид Б

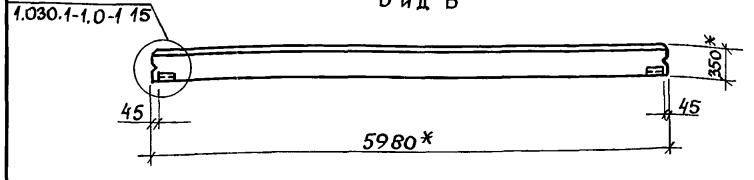

Формат	Зона	Поз.	Обозначение	Наименование	Кол.	Примечание
				Сборочные единицы		
		1	1.030.1-1.1-1 06-09	Панель стеновая		
				ПС 60.15.3,5-6Л	1	3960кг
		2	1.030.1-1.1-330	Изделие закладное М1	2	1,85 кг
		3	1.030.1-1.1-331	Изделие закладное М5	2	7,39кг
		4	1.030.1-1.1-336	Изделие закладное М9	4	1,38кг
				Детали		
Бч		5	КЖ2И-17.00.01	Брус 80х160 ГОСТ24454-80		
				ℓ=120	4	0,001м³

1.* Размеры для справок.

2. Марка бетона панелей по морозостойкости F35, плотность в сухом состоянии γ= 1000 кг/м³.

Ведомость расхода стали на дополнительные закладные изделия, кг

Марка элемента	Изделия закладные											Всего
	Арматура класса				Прокат марки					Вст3кп2		
	AIII				Вст3пс					ГОСТ 8509-86		
	ГОСТ 5781-82				ГОСТ 19903-74							
	Ф10			Итого	δ=6	δ=8	δ=10	δ=12	Итого	L63х6	Итого	
ПС11	2,92			2,92	1,12	4,0	6,32	7,58	19,02	2,06	2,06	24,00

Привязан

Инв. №

Н.контр.	Ткач	
Гл.спец.от	Кондрашов	
Гл.констр.	Миронов	
Рук.сект.	Мельник	
Рук.гр.	Павлова	
Инж.	Матвиенко	
Техник	Герасимчук	

Т.П. 810-1-30.88 КЖ2И-17.00.00

Панель стеновая ПС 11

Стадия	Масса	Масшт.
РП	см. табл.	1:50
Лист	Листов 1	

ГИПРОНИСЕЛЬПРОМ г. Орел

Взам. инв. № | Подпись и дата | Инв. № подл.

Пров. 27.06.91

Коп.

Альбом 10

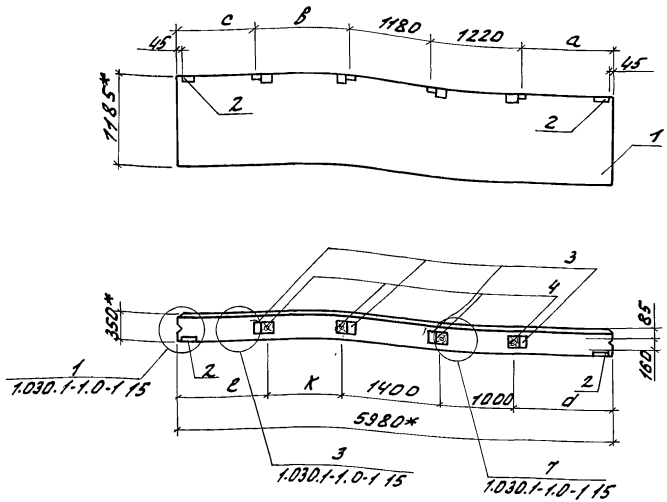

Обозначение	Марка	a мм	в мм	c мм	d мм	к мм	e мм
КЖ2И-18.00.00	ПС12	1180	1220	1180	1230	1000	1290
-01	ПС14	280	1190	2110	390	970	2220

Ведомость расхода стали на дополнительные закладные изделия, кг

Марка элемента	Изделия закладные								Всего
	Арматура класса		Прокат марки			Вст3пс		Вст3кп2	
	AIII		Вст3пс			ГОСТ 19903-74		ГОСТ 8509-86	
	ГОСТ 5781-82		ГОСТ 19903-74			ГОСТ 8509-86			
	ф10	Итого	б=6	б=8	Итого	L63×6	Итого		
ПС12; ПС14	2,04	2,04	1,12	4,00	5,12	2,06	2,06		9,22

Формат	Зона	Поз.	Обозначение	Наименование	Кол.	Примечание
				Сборочные единицы		
		1	1.030.1-1.1.1-1 05-08	Панель стеновая		
				ПС 60.12.3,5-6 II	1	3180 кг
		2	1.030.1-1.1.1-3 30	Изделие закладное М1	2	1,85 кг
		3	1.030.1-1.1.1-3 36	Изделие закладное М9	4	1,38 кг
				Детали		
БЧ		4	КЖ2И-18.00.01	Брус 80×160 ГОСТ 24454-80		
				е=120	4	0,001 м³
			Различие исполнений	КЖ2И-18.00.00 и		
			КЖ2И-18.00.00-01	по сборочному чертежу		

1.* Размеры для справок.

2. Марка бетона панелей по морозостойкости F 35, плотность в сухом состоянии γ = 1000 кг/м³.

Привязан

Инв. №

Н.контр.	Ткач		12.10.88
Гл.спец.отд.	Кондрашов		12.10.88
Гл.констр.	Миронов		12.10.88
Рук.сект.	Мельник		12.10.88
Рук.гр.	Павлова		12.10.88
Инж.	Матвиенко		12.10.88
Техник	Герасимчук		12.10.88

т.п.810-1-30.88 "КЖ2И-18.00.00

Панель стеновая (ПС12; ПС14).

Стадия	Масса	Масштаб
РП	3180	1:50
Лист	Листов 1	

ГИПРОНИСЕЛЬПРОМ г. Орел

Инв. № подл. | Подпись и дата | Взам. инв. №

Копировал Омельченко

Формат А3

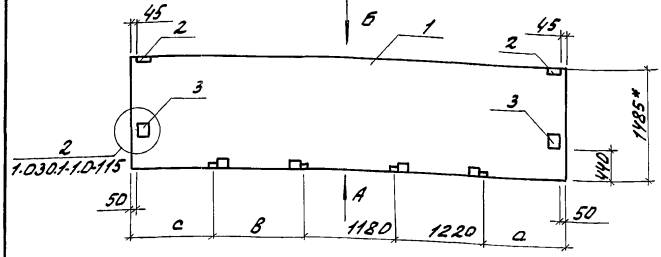

Вид А

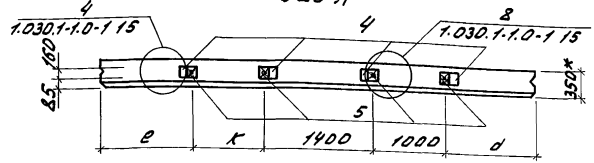

Вид Б

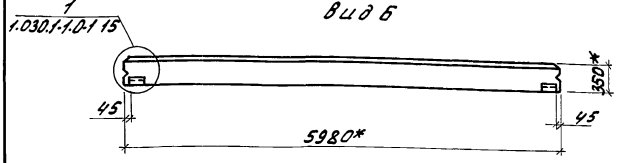

Формат	Зона	Поз.	Обозначение	Наименование	Кол.	Примечание
				сборочные единицы		
		1	1.030.1-1.1-1 06-09	Панель стеновая		
				ПС 60. 15. 3,5-6А	1	3960 кг
		2	1.030.1-1.1-3 30	Изделие закладное М1	2	1,85 кг
		3	1.030.1-1.1-3 31	Изделие закладное М5	2	7,39 кг
		4	1.030.1-1.1-3 36	Изделие закладное М9	4	1,38 кг
				Детали		
БЧ		5	КН2И-19.00.01	Брус 80×160 ГОСТ 24454-80		
				е=120	4	0,001 м³
			Различие исполнений	КН2И-19.00.00		
			КН2И-19.00.00-01	по сборочному чертежу		

Обозначение	Марка	a, мм	в, мм	с, мм	d, мм	к, мм	е, мм
КН2И-19.00.00	ПС13	1180	1220	1180	1290	1000	1290
-01	ПС15	280	1190	2110	390	970	2220

1.* Размеры для справок

2. Марка бетона панелей по морозостойкости F35, плотность в сухом состоянии γ=1000 кг/м³

Ведомость расхода стали на дополнительные закладные изделия, кг

Марка элемента	Изделия закладные										Всего
	Арматура класса				Прокат марки						
	AIII				Вст3пс				Вст3кп2		
	ГОСТ 5781-82				ГОСТ 19903-74				ГОСТ 8509-86		
	ф10			Итого	б=6	б=8	б=10	б=12	Итого	L63×6	Итого
ПС13, ПС15	2,92			2,92	1,12	4,0	6,32	7,58	19,02	2,06	2,06	24,00

Привязан

Инв.№

Н.контр.	Ткач		03.10.88
Гл.специал.	Кондрашов		03.10.88
Гл.констр.	Миронов		03.10.88
Рук.сект.	Мельник		03.10.88
Рук.гр.	Павлова		03.10.88
Инж.	Матвиенко		03.10.88
Техник	Герасимчук		03.10.88

т.п.810-1-30.88 КН2И-19.00.00

Панель стеновая (ПС13; ПС15)

Стадия	Масса	Масштаб
РП	3960	1:50
Лист	Листов 1	

ГИПРОНИСЕЛЬПРОМ г. Орел

Инв.№ подл. | Подпись и дата | Взам.инв.№

Копировал Омельченко

Формат А3

Альбом 10

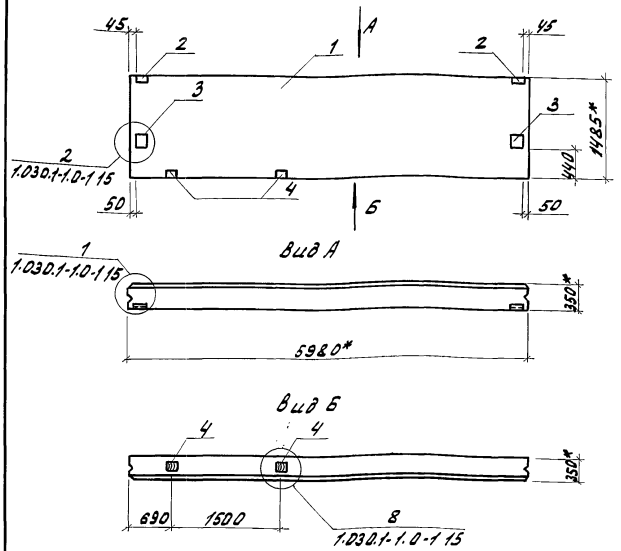

Формат	Зона	Поз.	Обозначение	Наименование	Кол.	Примечание
				сборочные единицы		
		1	1.030.1-1. 1-1 06-09	Панель стеновая		
				ПС 60.15.3.5-6А1	1	3960 кг
		2	1.030. 1-1. 1-3 30	Изделие закладное М1	2	1,85 кг
		3	1. 030. 1-1. 1-3 31	Изделие закладное М5	2	7,39 кг
				Детали		
БУ		4	КН2Ц-20.00.01	Брусок 80×160 ГОСТ 2УУ54-80		
				ℓ=120	2	0,001 м³

1.* Размеры для справок.

2. Марка бетона панелей по морозостойкости F35, плотность в сухом состоянии γ=1000 кг/м³

Ведомость расхода стали на дополнительные закладные изделия, кг

Марка элемента	Изделия закладные									Всего
	Арматура класса			Прокат марки						
	AIII			Вст3пс						
	ГОСТ 5781-82			ГОСТ 19903-74				ГОСТ 8509-86		
	ф10		Итого	δ=6	δ=10	δ=12	Итого	L63×6	Итого	
ПС 16	1,40		1,40	1,12	6,32	7,58	15,02	2,06	2,06	18,48

Привязан

Инв. №

Н. контр.	Ткач		15.10.88
Гл. специал.	Кондрашов		15.10.88
Гл. конструк.	Миронов		15.10.88
Рук. сект.	Мельник		15.10.88
Рук. гр.	Павлова		15.10.88
Инж.	Матвиенко		15.10.88
Техник	Красичук		15.10.88

Т.П. 810-1-30.88 КН2Ц-20.00.00

Панель стеновая ПС 16

Стадия	Масса	Масштаб
РП	3960	1:50
Лист	Листов 1	

ГИПРОНИСЕЛЬПРОМ г. Орел

Инв. № подл. | Подпись и дата | Взам. инв. №

Копировал Онельченко

Формат А3

Альбом 10

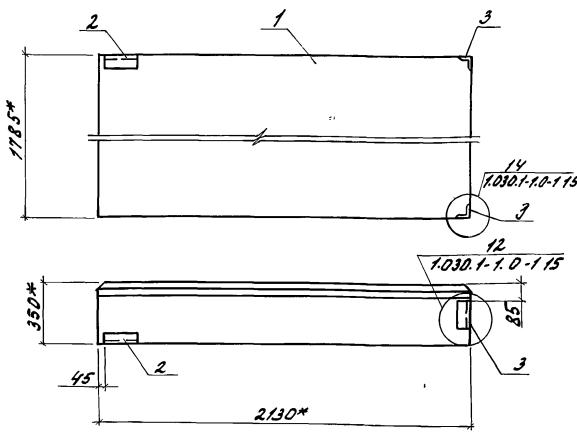

Формат	Зона	Поз.	Обозначение	Наименование	Кол.	Примечание
				Сборочные единицы		
		1	1.030.1-1.1-1 ВТ-10	Панель стеновая 2ПС21.3.18.3.5-Л	1	1670кг
		2	1.030.1-1.1-3 30	Изделие закладное М1	1	1.85кг
		3	1.030.1-1 1-3 35-01	Изделие закладное М11	2	1.36кг

1.* Размеры для справок.

2. Марка бетона панелей по морозостойкости F35, плотность в сухом состоянии γ=1000 кг/м^3

Ведомость расхода стали на дополнительные закладные изделия, кг

Марка элемента	Изделия закладные							Всего
	Арматура класса A III			Прокат марки Вст3пс		Вст3кл2		
	ГОСТ 5781-82			ГОСТ 19903-74		ГОСТ 8509-86		
	ф10		Итого	δ=6	Итого	L63х6	Итого	
ПС17	1.14		1.14	0.56	0.56	2.87	2.87	4.57

Привязан

Инв.№

Н.контр.	Ткач		03.10.88
Л.специал.	Кондрашов		03.10.88
Гл.констр.	Миронов		03.10.88
Рук.сект.	Мельницк		03.10.88
Рук.гр.	Павлова		03.10.88
Исп.	Матвиенко		03.10.88
Техник	Герасимчук		03.10.88

т.п. 810-1-30.88 КЖ2Ц-21.00.00

Панель стеновая ПС17.

Стадия	Масса	Масштаб
РП	1670	1:20
Лист	Листов 1	

ГИПРОНИСЕЛЬПРОМ г. Орел

23534-11 50

Копировал Омельченко

Формат А3

Инв.№ подл. | Подпись и дата | Взам.инв.№

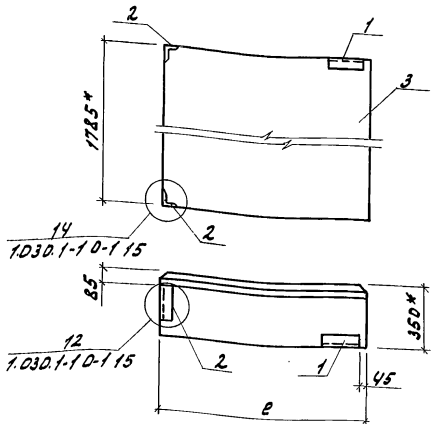

Обозначение	Марка	e, мм	Масса кг
КЖ2И-22.00.00	ПС18	580	470
-01	ПС23	1180	940

Ведомость расхода стали на дополнительные закладные изделия, кг

Марка элемента	Изделия закладные							Всего
	Арматура класса AIII			Прокат марки Вст3пс		Вст3кп2		
	ГОСТ 5781-82			ГОСТ 19903-74		ГОСТ 8509-86		
	ф10		Итого	δ=6	Итого	L63х6	Итого	
ПС18; ПС23	1,14		1,14	0,56	0,56	2,87	2,87	4,57

Формат	Зона	Поз.	Обозначение	Наименование	Кол.	Примечание
				Сборочные единицы		
		1	1.030.1-1.1-3 30	Изделие закладное М1	1	1,85 кг
		2	1.030.1-1.1-3 35-01	Изделие закладное М11	2	1,38 кг
				Переменные данные для исполнений КЖ2И-22.00.00		
				Сборочные единицы		
		3	1.030.1-1.1-1 59-03	Панель стеновая 2ПС 6.18.3,5-Л	1	470 кг
				КЖ2И-22.00.00-01		
				Сборочные единицы		
		3	1.030.1-1.1-1 61-03	Панель стеновая 2ПС 12.18.3,5-Л	1	940 кг

1.* Размеры для справок.

2. Марка бетона панелей по морозостойкости F35, плотность в сухом состоянии γ=1000 кг/м³

Привязан

Инв. №

Н.контр.	Ткач		19.10.88
Исполн.	Кондрашов		19.10.88
Гл.констр.	Миронов		19.11.88
Рук.сект.	Мельник		19.11.88
Рук.гр.	Павлова		19.11.88
Инж.	Матвиенко		19.11.88
Техник	Герасимчук		19.11.88

Т.п. 810-1-30.88 КЖ2И-22.00.00

Панель стеновая (ПС18; ПС23).

Стадия	Масса	Масштаб
РП	см. табл.	1:20

Лист Листов 1

ГИПРОНИСЕЛЬПРОМ г. Орел

Инв.№ подл. | Подпись и дата | Взам.инв.№

Копировал Омельченко

Формат А3

Альбом 10

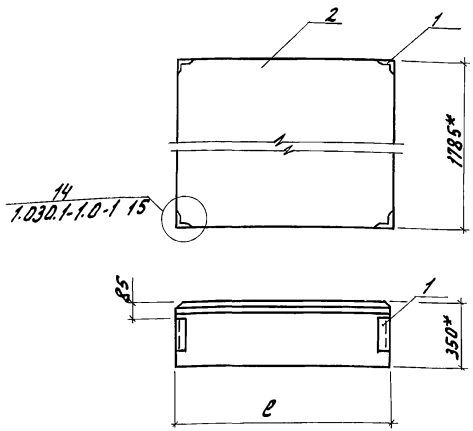

Обозначение	Марка	ℓ, мм	Масса, кг
КЖ2К-23.00.00	ПС19	1180	940
-01	ПС21	580	470

Ведомость расхода стали на дополнительные закладные изделия, кг

Марка элемента	Изделия закладные				Всего
	Арматура класса А III		Прокат марки Вст3кп2		
	ГОСТ 5781-82		ГОСТ 8509-86		
	ф10	Итого	L63×6	Итого	
ПС19; ПС21	1,76	1,76	3,68	3,68	5,44

Формат	Зона	Поз.	Обозначение	Наименование	Кол.	Примечание
				Сборочные единицы		
		1	1.030.1-1.1-3 35-01	Изделие закладное М11	4	1,36 кг
			Переменные данные	Для исполнений		
				-КЖ2К-23.00.00		
				Сборочные единицы		
		2	1.030.1-1.1-1 61-03	Панель стеновая		
				2ПС 12.18.3,5-Л	1	940 кг
				КЖ2К-23.00.00-01		
				Сборочные единицы		
		2	1.030.1-1.1-1 59-03	Панель стеновая		
				2ПСБ.18.3.5-Л	1	470 кг

1* Размеры для справок.

2. Марка бетона панелей по морозостойкости F35, плотность в сухом состоянии $\gamma = 1000$ кг/м^3

Привязан

Инв. N

Н. контр.	Ткач		15.10.88
Гл. специалист	Суворацов		03.10.88
Гл. констр.	Миронов		03.10.88
Рук. сект.	Мельник		03.10.88
Рук. гр.	Павлова		03.10.88
Инж.	Матвиенко		03.10.88
Техник	Герасимчук		03.10.88

т.п. 810-1-30.88 КЖ2К-23.00.00

Панель стеновая (ПС 19; ПС21)

Стадия	Масса	Масштаб
РП	см. табл.	1:20
Лист	Листов 1	

ГИПРОНИСЕЛЬПРОМ г. Орел

Копировал Омельченко

Альбом 10

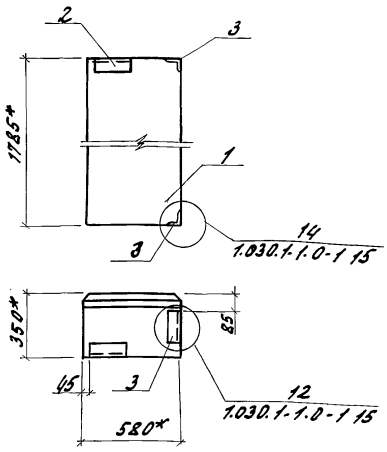

Формат	Зона	Поз.	Обозначение	Наименование	Кол.	Примечание
				Сборочные единицы		
		1	1.030.1-1.1-1 59-03	Панель стеновая 2ПС6.18.3,5-Л	1	470 кг
		2	1.030.1-1 1-3 30	Изделие закладное М1	1	1,85 кг
		3	1.030.1-1.1-3 35-01	Изделие закладное М11	2	1,36 кг

1.* Размеры для справок

2. Марка бетона панелей по морозостойкости F35, плотность в сухом состоянии γ= 1000 кг/м³.

Ведомость расхода стали на дополнительные закладные изделия, кг

Марка элемента	Изделия закладные								Всего
	Арматура класса			Прокат марки					
	А III			В ст 3 пс		В ст 3 кп 2			
	ГОСТ 5781-82			ГОСТ 19903-74		ГОСТ 8509-86			
	ф10		Итого	б=6	Итого	L63×6		Итого	
ПС20	1,14		1,14	0,56	0,56	2,87		2,87	4,57

Привязан			
Инв. №			

Н.контр.	Ткач	[signature]	13.10.88
Гл.спец.отд.	Кондрашов	[signature]	03.10.88
Гл.конст.	Миронов	[signature]	03.10.88
Рук.сект.	Мельник	[signature]	03.10.88
Рук.гр.	Павлова	[signature]	03.10.88
Инж.	Матвиенко	[signature]	03.10.88
Техник	Герасимчук	[signature]	03.10.88

Т.П. 810-1-30.88 КЖ2И-24.00.00

Панель стеновая ПС 20

Стадия	Масса	Масштаб
РП	470	1:20
Лист	Листов 1	

ГИПРОНИСЕЛЬПРОМ г.Орел

Инв.№ подл. | Подпись и дата | Взам.инв.№

23534-11 53

Копировал Омельченко

формат А3

Альбом 10

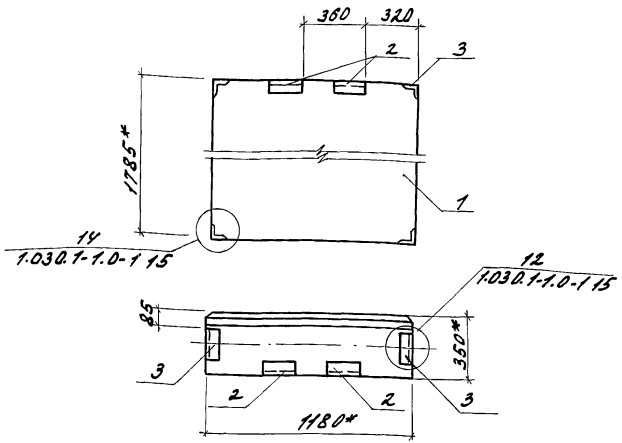

Формат	Зона	Поз.	Обозначение	Наименование	Кол.	Примечание
				Сборочные единицы		
		1	1.030.1-1.1-1 61-03	Панель стеновая		
				2ПС 12.18.3,5-А1	1	940 кг
		2	1.030.1-1.1-3 30	Изделие закладное М1	2	1.85 кг
		3	1.030.1-1.1-3 35-01	Изделие закладное М4	4	1.36 кг

1.* Размеры для справок.

2. Марка бетона панелей по морозостойкости F35, плотность в сухом состоянии $\gamma = 1000$ кг/м^3.

Ведомость расхода стали на дополнительные закладные изделия, кг

Марка элемента	Изделия закладные							Всего
	Арматура класса		Прокат марки					
	AIII		Вст3пс		Вст3кп2			
	ГОСТ 5781-82		ГОСТ 19903-74		ГОСТ 8509-86			
	ф10	Итого	δ=6	Итого	L63×6		Итого	
ПС22	2,28	2,28	1,12	1,12	5,74		5,74	9,14

Привязан

Инв. №

Н.контр.	Ткач		13.10.88
Гл.специал.	Кондрашов		13.10.88
Гл.констр.	Миронов		13.10.88
Рук.сект.	Мельник		13.10.88
Рук.гр.	Павлова		13.10.88
Инж.	Матыценко		13.10.88
Техник	Герасимчук		13.10.88

Т.П. 810-1-30.88 КЖ2К-25.00.00

Панель стеновая ПС22

Стадия	Масса	Масштаб
РП	940	1:20
Лист	Листов 1	

ГИПРОНИСЕЛЬПРОМ г. Орел

23534-11 54

Копировал Омельченко

Формат А3

Инв. № подл. | Подпись и дата | Взам. инв. №

Альбом 10

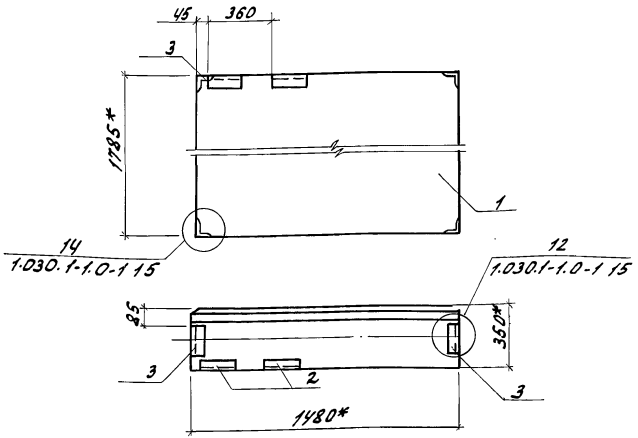

Формат	Зона	Поз.	Обозначение	Наименование	Кол.	Примечание
				Сборочные единицы		
		1	1.030.1-1.1-1 62-07	Панель стеновая		
				2ПС 15.18.3,5-Л	1	1180 кг
		2	1.030.1-1.1-3 30	Изделие закладное М1	2	1,85 кг
		3	1.030.1-1.1-3 35-01	Изделие закладное М11	4	1,36 кг

1.* Размеры для справок.

2. Марка бетона панелей по морозостойкости F35, плотность в сухом состоянии γ=1000 кг/м^3

Ведомость расхода стали на дополнительные закладные изделия, кг.

Марка элемента	Изделия закладные								Всего
	Арматура класса			Прокат марки					
	А III			В ст 3 пс		В ст 3 кп 2			
	ГОСТ 5781-82			ГОСТ 19903-74		ГОСТ 8509-86			
	ф10		Итого	б=6	Итого	L63×6		Итого	
ПС 24	2,28		2,28	1,12	1,12	5,74		5,74	9,14

Привязан

Инв. N

Н. контр.	Ткач		03.10.88
Гл. спецотд.	Кондрашов		03.10.88
Гл. констр.	Миронов		03.10.88
Рук. сект.	Мельник		03.10.88
Рук. гр.	Павлова		03.10.88
Инж.	Матвиенко		03.10.88
Техник	Герасимчук		03.10.88

Т.П. 810-1-30.88 КЖ2И-26.00.00

Панель стеновая ПС24.

Стадия	Масса	Масштаб
РП	1180	1:20
Лист	Листов 1	

ГИПРОНИСЕЛЬПРОМ г. Орел

Инв. N подл. | Подпись и дата | Взам. инв. N

23534-11 55

Копировал Омельченко

формат А3

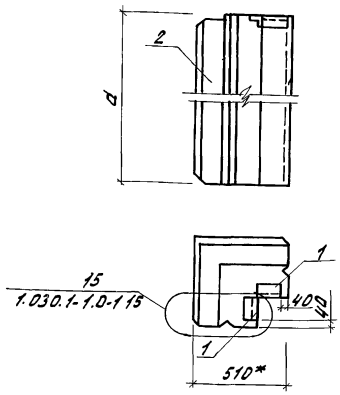

Обозначение	Марка	d, мм	масса, кг
КЖ2И-27.00.00	ПС25	1785	530
-01	ПС27	1185	350

Ведомость расхода стали на дополнительные закладные изделия, кг

Марка элемента	Изделия закладные						Всего
	Арматурная класса		Прокат марки				
	AIII		Вст3пс		Вст3кп2		
	ГОСТ 5781-82		ГОСТ 19903-74		ГОСТ 8509-86		
	ф10	Итого	δ=6	Итого	L63×6	Итого	
ПС25, ПС27	Ø40	0,40	1,12	1,12	1,38	1,38	2,90

Формат	Зона	Поз.	Обозначение	Наименование	Кол.	Примечание
				Сборочные единицы		
		1	1.030.1-1.1-3 30-04	Изделие закладное М18	2	1,45 кг
			Переменные данные	для исполнений		
				КЖ2И-27.00.00		
				Сборочные единицы		
		2	1.030.1-1.1-1 70-19	Панель стеновая		
				ЗПС 51.18.0.35-Л	1	530 кг
				КЖ2И-27.00.00-01		
				Сборочные единицы		
		2	1.030.1-1.1-1 70-16	Панель стеновая		
				ЗПС 51.12.0.35-Л	1	350 кг

1.* Размеры для справок.

2. Марка бетона по морозостойкости F35, плотность в сухом состоянии γ=1000 кг/м³.

Привязан

Инв. N

Н. контр.	Ткач		12.10.88
Гл. специалист	Комарашов		03.10.88
Гл. конструктор	Миронов		03.10.88
Рук. сект.	Мельник		03.10.88
Рук. гр.	Павлова		03.10.88
Инж.	Матвиенко		03.10.88
Техник	Герасимчук		03.10.88

т.п. 810-1-30.88 КЖ2И-27.00.00

Панель стеновая (ПС 25, ПС 27)

Стадия	Масса	Масштаб
РП	см. табл.	1:20
Лист	Листов 1	

ГИПРОНИСЕЛЬПРОМ г. Орел

Копировал Онельченко

Формат А3

Инв. № подл. | Подпись и дата | Взам. инв. №

Альбом 10

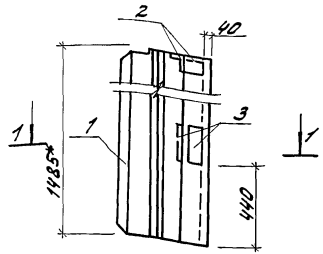

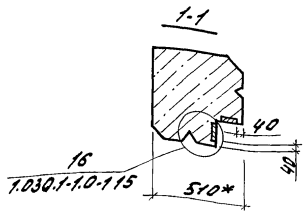

Формат	Зона	Поз.	Обозначение	Наименование	Кол.	Примечание
				Сборочные единицы		
		1	1.030.1-1.1-170-18	Панель стеновая		
				ЗПС 51.150.35-А	1	440 кг
		2	1.030.1-1.1-3 30-04	Изделие закладное М18	2	1,45 кг
		3	1.030.1-1.1-3 34-02	Изделие закладное М19	2	1,78 кг

1.* Размеры для справок.
2. Марка бетона панелей по морозостойкости F35, плотность в сухом состоянии γ=1000 кг/м³.

Ведомость расхода стали на дополнительные закладные изделия, кг

Марка элемента	Изделия закладные								Всего
	Арматура класса			Прокат марки					
	AIII			ВСт3пс			ВСт3кп2		
	ГОСТ 5781-82			ГОСТ 19903-74			ГОСТ 8509-86		
	ф10		Итого	δ=6	δ=6	δ=8	Итого	L63х6	Итого	
ПС26	0,76		0,76	1,12	0,68	2,52	4,32	1,38	1,38	6,46

Привязан

Инв. №

Н. контр.	Ткач		15.10.88
Гл. спец. отд.	Кондрашов В		03.10.88
Гл. констр.	Миронов		03.10.88
Рук. сект.	Мельник		03.10.88
Рук. гр.	Павлова		03.10.88
Инж.	Матвиенко		03.10.88
Техник	Герасимчук		03.10.88
			03.10.88

т.п. 810-1-30.88 КЖ2И-28.00.00

Панель стеновая ПС26.

Стадия	Масса	Масштаб
РП	440	1:20
Лист	Листов 1	

ГИПРОНИСЕЛЬПРОМ г. Орел

23534-11 57

Копировал Омельченко

Формат А3

Альбом 10

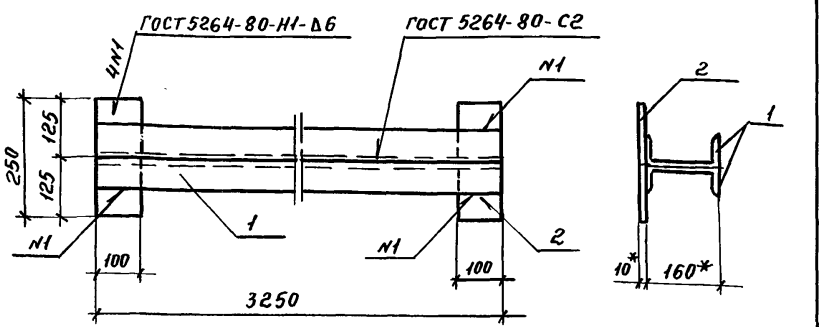

Формат	Зона	Поз.	Обозначение	Наименование	Кол.	Примечание
				Детали		
Б4		1	КЖ2Ц-29.00.01	Швеллер 16 ГОСТ 8240-72 / Вст3сп-I-5 ГОСТ 535-79 ℓ=3250	2	46.15 кг
Б4		2	КЖ2Ц-29.00.02	Полоса 10×100-В-ГОСТ 103-76 / Вст3сп-I-5 ГОСТ 535-79 ℓ=250	2	0.58 кг

* Размеры для справок

Привязан

Инв. N

Н. контр.	Ткач	Подп.	
Гл. спец. отд.	Кондрашов	"	
Гл. констр.	Миронов	"	
Рук. сект.	Мельник	"	
Рук. гр.	Павлова	"	
Техник	Герасимчук	"	
Пров.	Шестопалова		

КЖ2Ц-29.00.00

Изделие закладное МН1

Стадия	Масса	Масшт.
РП	93.46	1:10
Лист	Лист 1	

ГИПРОНИСЕЛЬПРОМ г. Орел

Взам. инв. N | Подп. и дата | Инв. N подл.

Пров. Ткач 9.10.90 Кон. ФВ

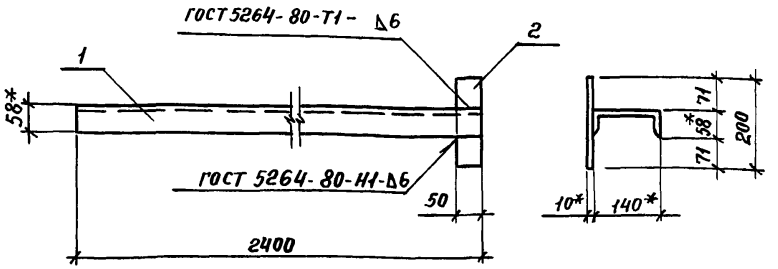

Формат	Зона	Поз.	Обозначение	Наименование	Кол.	Примечание
				Детали		
Б4		1	КЖ2Ц-30.00.01	Швеллер 14 ГОСТ 8240-72 / Вст3сп-I-5 ГОСТ 535-79 ℓ=2400	1	29.52 кг
Б4		2	КЖ2Ц-30.00.02	Полоса 10×50-В-ГОСТ 103-76 / Вст3сп-I-5 ГОСТ 535-79 ℓ=200	1	2,3 кг

* Размеры для справок

Привязан

Инв. N

Н. контр.	Ткач	Подп.	
Гл. спец. отд.	Кондрашов	"	
Гл. конст.	Миронов	"	
Рук. сект.	Мельник	"	
Рук. гр.	Павлова	"	
Техник	Герасимчук	"	
Пров.	Шестопалова	"	

Т.П. 810-1-30.88 КЖ2Ц-30.00.00

Изделие закладное МН2

Стадия	Масса	Масшт.
РП	31.82	1:10
Лист	Листов 1	

ГИПРОНИСЕЛЬПРОМ г. Орел

Взам. инв. N | Подп. и дата | Инв. N подл.

Альбом 10

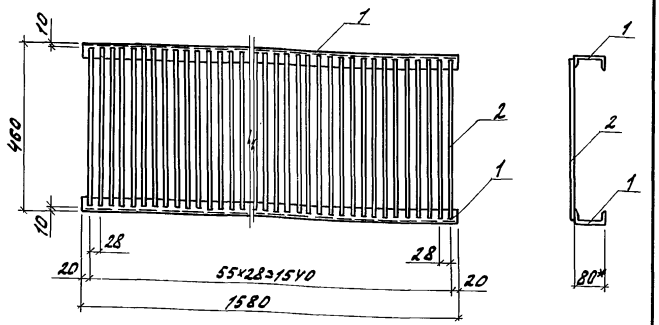

Формат	Зона	Поз.	Обозначение	Наименование	Кол.	Примечание
				Детали		
БЧ		1	КЖ2И-31.00.01	Швеллер 8ГОСТ8240-72 / Вст3кп-2-I ГОСТ535-79 ℓ=1580	2	11,14кг
БЧ		2	КЖ2И-31.00.02	ф10АI ГОСТ 5781-82 ℓ=440	56	0,27кг

1.* Размер для справок.
2. Сварку производить по ГОСТ 14098-85-Н1-Рш во всех местах пересечения.

Привязан

Инв.N-

Н.контр.	Ткач		18.10.88
Гл.спец.отд.	Кондрашов		03.10.88
Гл.констр.	Миронов		03.10.88
Рук.сект.	Мельник		03.10.88
Рук.гр.	Павлова		03.10.88
Техник	Герасимчук		03.10.88
Пров.	Шестопалова		03.10.88

КЖ2И-31.00.00

Решетка стальная РС1

Стадия	Масса	Масштаб
РП	37.40	1:10

Лист | Листов 1

ГИПРОНИСЕЛЬПРОМ г. Орел

Инв.N-подл. | Подпись и дата | Взам.инв.N-

Копировал Омельченко

формат А4

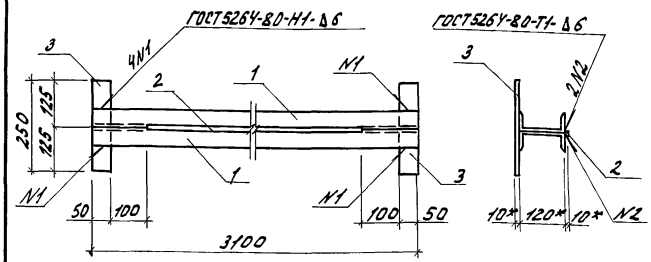

Формат	Зона	Поз.	Обозначение	Наименование	Кол.	Примечание
				Детали		
БЧ		1	КЖ2И-32.00.01	Швеллер 12ГОСТ8240-72 / Вст3сп-I-5ГОСТ535-79 ℓ=3100	2	32,24кг
БЧ		2	КЖ2И-32.00.02	Квадрат 10-ВГОСТ2591-71 / Вст3сп-I-5ГОСТ535-79 ℓ=2800	1	2,2кг
БЧ		3	КЖ2И-32.00.03	Полоса 10х50-В-ГОСТ103-76 / Вст3сп-I-5ГОСТ535-79 ℓ=250	2	0,289кг

* Размеры для справок.

Привязан

Инв.N

Н.контр.	Ткач		18.10.88
Гл.спец.отд.	Кондрашов		03.10.88
Гл.констр.	Миронов		03.10.88
Рук.сект.	Мельник		03.10.88
Рук.гр.	Павлова		03.10.88
Техник	Герасимчук		03.10.88
Пров.	Шестопалова		03.10.88

Т.П. 810-1-30.88 КЖ2И-32.00.00

Изделие закладное МН3.

Стадия	Масса	Масштаб
РП	67.26	1:10

Лист | Листов 1

ГИПРОНИСЕЛЬПРОМ г. Орел

Инв.N-подл. | Подпись и дата | Взам.инв.N-

23534-11 59

Копировал Омельченко

формат А4

Альбом 10

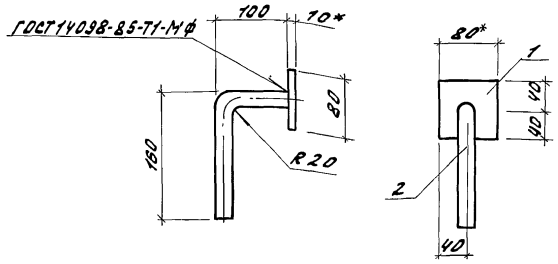

* Размер для справок

Формат	Зона	Поз.	Обозначение	Наименование	Кол.	Примечание
				Детали		
БУ		1	КЖ2И-33.00.01	Полоса $\frac{10\times80\text{-В ГОСТ 103-76}}{\text{В ст3сп-2-I ГОСТ 535-79}}$ e=80	1	0,5 кг
БУ		2	КЖ2И-33.00.02	ф20АI ГОСТ 5781-82 e=260	1	0,2 кг

Привязан

Инв. N

Н.контр.	Ткач		18.10.88
Гл.спец.отд.	Кондрашов		03.10.88
Гл.констр.	Миронов		03.10.88
Рук.сект.	Мельник		03.10.88
Рук.гр.	Павлова		03.10.88
Техник	Герасимчук		03.10.88
Пров.	Шестополова		03.10.88

КЖ2И-33.00.00

Изделие закладное МН4

Стадия	Масса	Масштаб
РП	0,7	1:5

Лист | Листов 1

ГИПРОНИСЕЛЬПРОМ г. Орел

Взам. инв. N | Подпись и дата | Инв. N подл.

Копировал Омельченко

формат А4

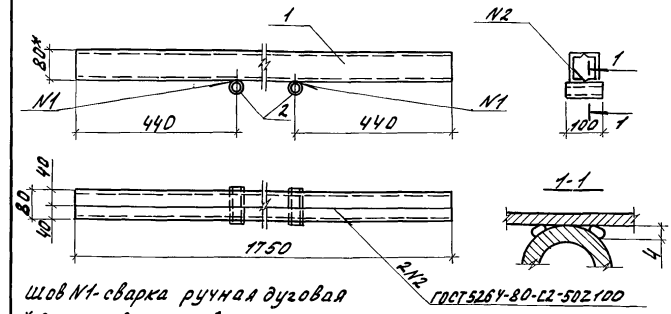

Шов N1 - сварка ручная дуговая

* Размер для справок

Формат	Зона	Поз.	Обозначение	Наименование	Кол.	Примечание
				Детали		
БУ		1	КЖ2И-34.00.01	Швеллер $\frac{8\text{ ГОСТ 8240-72}}{\text{В ст3кп-2-I ГОСТ 535-79}}$ e=1750	2	12,35 кг
БУ		2	КЖ2И-34.00.02	Труба $\frac{40\times3\text{ ГОСТ 10704-76}}{\text{В-Б ст3сп ГОСТ 10705-80}}$ e=100	2	0,275 кг

Привязан

Инв. N

Н.контр.	Ткач		18.10.88
Гл.спец.отд.	Кондрашов		03.10.88
Гл.констр.	Миронов		03.10.88
Рук.сект.	Мельник		03.10.88
Рук.гр.	Павлова		03.10.88
Техник	Герасимчук		03.10.88
Пров.	Шестополова		03.10.88

Т.П. 810-1-30.88 КЖ2И-34.00.00

Балка БТ1

Стадия	Масса	Масштаб
РП	25,25	1:10

Лист | Листов 1

ГИПРОНИСЕЛЬПРОМ г. Орел

Взам. инв. N | Подпись и дата | Инв. N подл.

23534-11 60

Копировал Омельченко

формат А4

Альбом 10

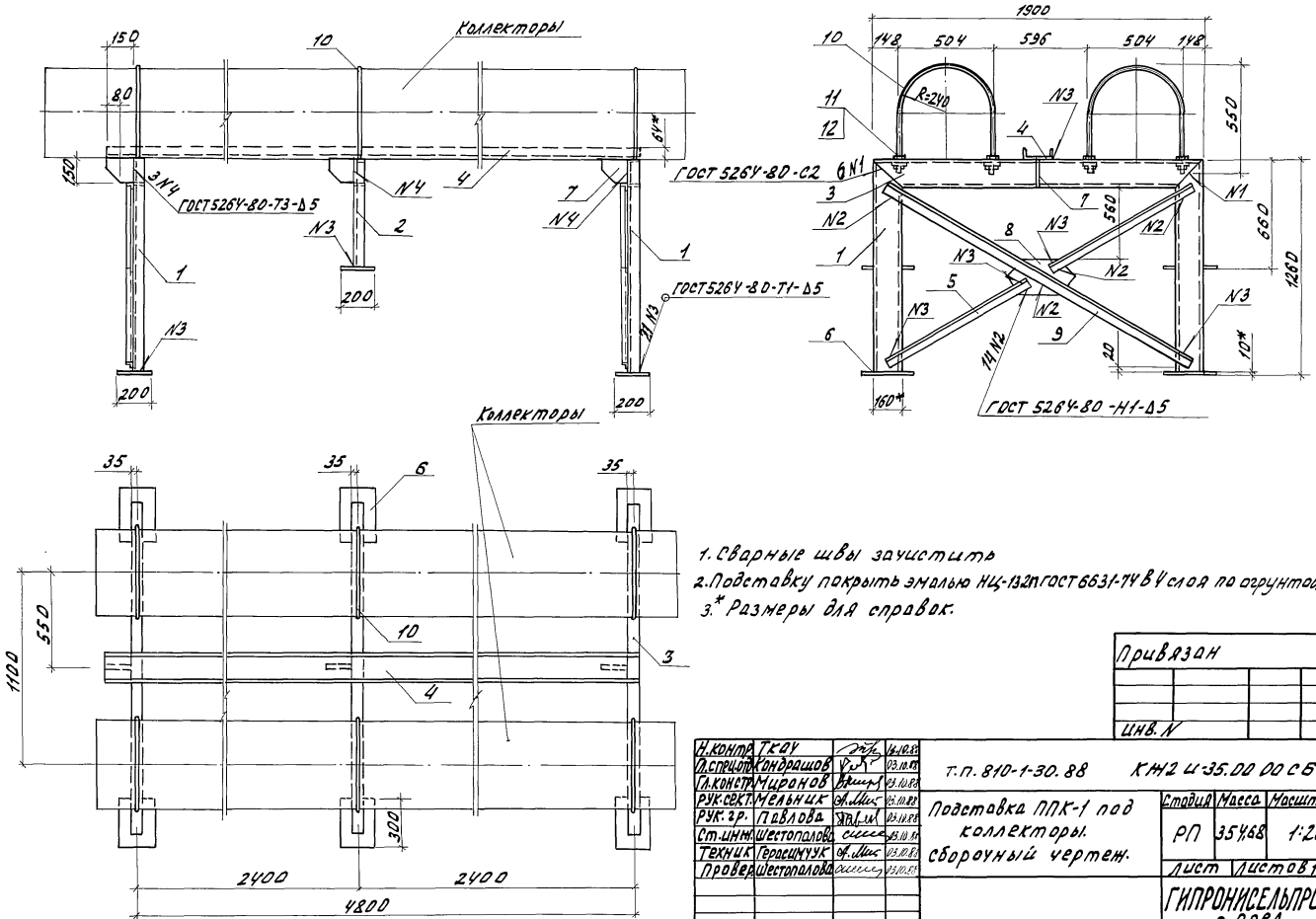

1. Сварные швы зачистить
2. Подставку покрыть эмалью НЦ-132П ГОСТ 6631-74 в 4 слоя по огрунтовке
3.* Размеры для справок.

Н.контр.	Ткач		03.10.88
Гл.спец.отд.	Кондрашов		03.10.88
Гл.констр.	Миронов		03.10.88
Рук.сект.	Мельник		03.10.88
Рук.гр.	Павлова		03.10.88
Ст.инж.	Шестополова		03.10.88
Техник	Герасимчук		03.10.88
Провер.	Шестополова		03.10.88

Т.П. 810-1-30.88 КЖ2 И-35.00 00 СБ

Подставка ППК-1 под коллекторы. Сборочный чертеж.

Стадия	Масса	Масштаб
РП	354,68	1:20

Лист | Листов 1

ГИПРОНИСЕЛЬПРОМ г. Орел

Привязан

Инв. N

Инв. N подл. | Подпись и дата | Взам. инв. N

23534-11 61

Копировал Омельченко

формат А3

Альбом 10

Формат	Зона	Поз.	Обозначение	Наименование	Кол.	Примеч.
				Документация		
А3			КЖ2И-35.00.00СБ	Сборочный чертеж		
				Детали		
БЧ		1	КЖ2И-35.00.01	Стойка		
				Швеллер 16 ГОСТ 8240-72 / Вст3кп2 ГОСТ 535-79		
				e=1260	4	17,9кг
БЧ		2	КЖ2И-35.00.02	Стойка		
				Швеллер 16 ГОСТ 8240-72 / Вст3кп2 ГОСТ 535-79		
				e=660	2	9,4кг
БЧ		3	КЖ2И-35.00.03	Перемычка		
				Швеллер 16 ГОСТ 8240-72 / Вст3кп2 ГОСТ 535-79		
				e=1900	3	26,98кг
БЧ		4	КЖ2И-35.00.04	Связь продольная		
				Швеллер 16 ГОСТ 8240-72 / Вст3кп2 ГОСТ 535-79		
				e=5020	1	71,28кг
БЧ		5	КЖ2И-35.00.05	Связь поперечная		
				Уголок 63х63х6-В ГОСТ 8509-86 / Вст3кп2 ГОСТ 535-79		
				e=1050	4	6,0кг

Привязан

Инв. N.

Н.контр.	Ткач	[подпись]	03.10.88
Гл.спец.отд.	Кондрашов	[подпись]	03.10.88
Гл.констр.	Миронов	[подпись]	03.10.88
Рук.сект.	Мельник	[подпись]	03.10.88
Рук.гр.	Павлова	[подпись]	03.10.88
Техник	Герасимчук	[подпись]	03.10.88
Пров.	Шестопалова	[подпись]	03.10.88

КЖ2И-35.00.00

Подставка ППК1 под коллекторы.

Стадия	Лист	Листов
РП	1	2

ГИПРОНИСЕЛЬПРОМ г. Орел

Инв. N. подл. | Подпись и дата | Взам. инв. N.

Копировал Омельченко

формат А4

Формат	Зона	Поз.	Обозначение	Наименование	Кол.	Примечан.
БЧ		6	КЖ2И-35.00.06	Пята		
				Лист Б-ПН-НО-10 ГОСТ 19903-74 / Вст3кп2 ГОСТ 14637-79		
				300х200	6	4,68кг
БЧ		7	КЖ2И-35.00.07	Косынка		
				Лист Б-ПН-НО-5 ГОСТ 19903-74 / Вст3кп2 ГОСТ 14637-79		
				150х150	3	0,88кг
БЧ		8	КЖ2И-36.00.08	Косынка		
				Лист Б-ПН-НО-5 ГОСТ 19903-74 / Вст3кп2 ГОСТ 14637-79		
				200х200	2	1,57кг
БЧ		9	КЖ2И-35.00.09	Связь поперечная		
				Уголок 63х63х6-В ГОСТ 8509-86 / Вст3кп2 ГОСТ 535-79		
				e=2220	2	12,7кг
БЧ		10	КЖИ2И-35.00.10	Хомут		
				Круг 24-В-ГОСТ 2590-71 / Вст3кп2 ГОСТ 535-79	6	4,8кг
				Стандартные изделия		
		11		Гайка М24.7Н5		
				ГОСТ 5915-70	24	
		12		Шайба 24.01.012		
				ГОСТ 10906-78	12	

Привязан

Инв. N.

Т.П. 810-1-30.88 КЖ2И-35.00.00 Лист 2

Инв. N. подл. | Подпись и дата | Взам. инв. N.

23534-11 62

Копировал Омельченко

формат А4

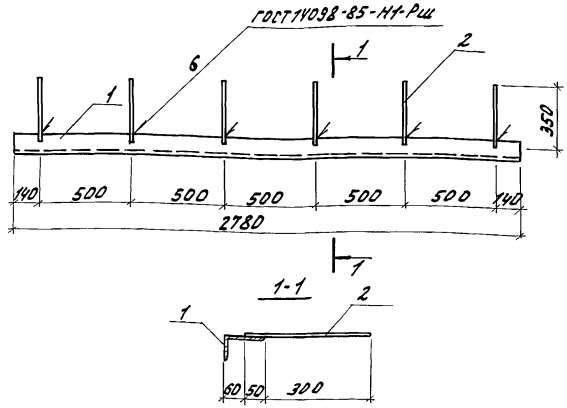

Формат	Зона	Поз.	Обозначение	Наименование	Кол.	Примечание
				Детали		
Б4		1	КМ2И-36.00.01	Уголок 110×70×8-В ГОСТ 8510-86 Ст3сп3-1 ГОСТ 535-79 ℓ=2780	1	30.39 кг
Б4		2	КМ2И-36.00.02	ФБ1 ГОСТ 5781-82 ℓ=350	6	0.08 кг

Привязан

Инв. №

Н.контр.	Ткач		16.10.87
Гл.спец.отд.	Кондрашов		03.10.88
Гл.констр.	Миронов		03.10.88
Рук.сект.	Мельник		03.10.88
Рук.гр.	Павлова		03.10.88
Техник	Герасимчук		03.10.88
Пров.	Шестопалова		03.10.88

КМ2И-36.00.00

Изделие закладное МН5.

Стадия	Масса	Масштаб
РП	30.87	1:20
Лист	Листов 1	

ГИПРОНИСЕЛЬПРОМ г. Орел

Инв. № подл. | Подпись и дата | Взам. инв. №

Копировал Омельченко

Формат А4

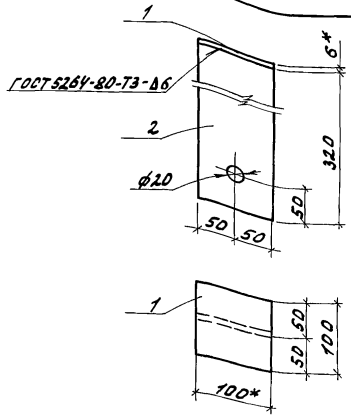

Формат	Зона	Поз.	Обозначение	Наименование	Кол.	Примечание
				Детали		
Б4		1	КМ2И-37.00.01	Полоса 6×100-В ГОСТ 103-76 Вст3кп2 ГОСТ 535-79 ℓ=100	1	0.5 кг
Б4		2	КМ2И-37.00.02	Полоса 6×100-В ГОСТ 103-76 Вст3кп2 ГОСТ 535-79 ℓ=320	1	1.6 кг

Привязан

Инв. №

* Размеры для справок.

Н.контр.	Ткач		16.10.87
Гл.спец.отд.	Кондрашов		03.10.88
Гл.констр.	Миронов		03.10.88
Рук.сект.	Мельник		03.10.88
Рук.гр.	Павлова		03.10.88
Техник	Герасимчук		03.10.88
Пров.	Матвиенко		03.10.88

Т.П 810-1-30.88 КМ2И-37.00.00

Изделие закладное МН6

Стадия	Масса	Масштаб
РП	2.1	1:5
Лист	Листов 1	

ГИПРОНИСЕЛЬПРОМ г. Орел

Копировал Омельченко

Формат А4

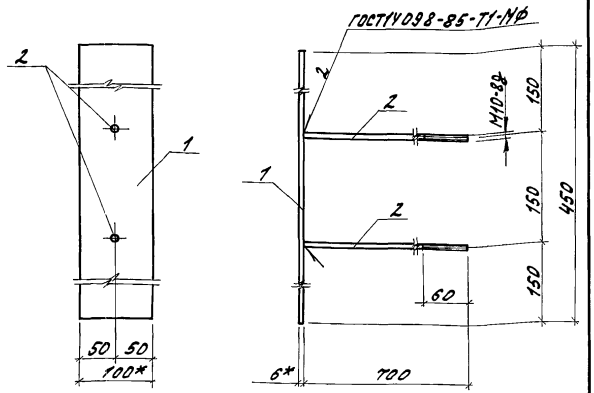

Формат	Зона	Поз.	Обозначение	Наименование	Кол.	Примечание
				Детали		
БЧ		1	КН2И-38.00.01	Полоса 6×100-В ГОСТ 103-76 / Вст3кп2 ГОСТ 535-79 ℓ=450	1	2,25 кг
БЧ		2	КН2И-38.00.02	ф8 AI ГОСТ 5781-82 ℓ=700	2	0,43 кг

Привязан

Инв.№

* Размеры для справок.

Н.контр.	Ткач		8.10.88
Гл.спец.от.	Кондрошов		03.10.88
Гл.констр.	Миронов		03.10.88
Рук.сект.	Мельник		03.10.88
Рук.гр.	Павлова		03.10.88
Техник	Герасимчук		03.10.88
Пров.	Матвиенко		03.10.88

КН2И-38.00.00

Изделие закладное МН7

Стадия	Масса	Масштаб
РП	3,11	1:5
Лист	Листов 1	

ГИПРОНИСЕЛЬПРОМ г. Орел

Инв.№ подл. | Подпись и дата | Взам.инв.№

Копировал Онельченко

Формат А4

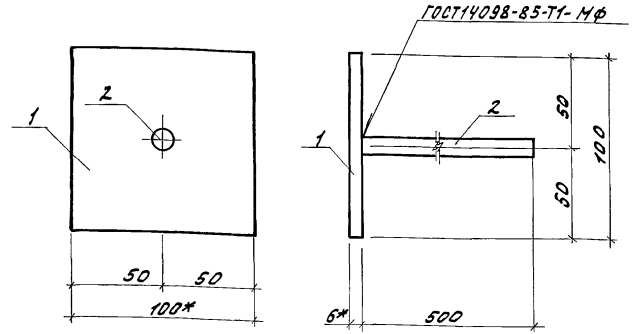

Формат	Зона	Поз.	Обозначение	Наименование	Кол.	Примечание
				Детали		
БЧ		1	КН2И-39.00.01	Полоса 6×100-В ГОСТ 103-76 / Вст3кп2 ГОСТ 535-79 ℓ=100	1	0,5 кг
БЧ		2	КН2И-39.00.02	ф8 AIII ГОСТ 5781-82 ℓ=500	1	0,32 кг

Привязан

Инв.№

* Размеры для справок.

Н.контр.	Ткач		10.10.88
Гл.спец.от.	Кондрошов		03.10.88
Гл.констр.	Миронов		03.10.88
Рук.сект.	Мельник		03.10.88
Рук.гр.	Павлова		03.10.88
Техник	Герасимчук		03.10.88
Пров.	Матвиенко		03.10.88

Т.П.810-1-30.88 КН2И-39.00.00

Изделие закладное МН8

Стадия	Масса	Масштаб
РП	0,82	1:2
Лист	Листов 1	

ГИПРОНИСЕЛЬПРОМ г. Орел

Инв.№ подл. | Подпись и дата | Взам.инв.№

Копировал Онельченко

Формат А4

Альбом 10

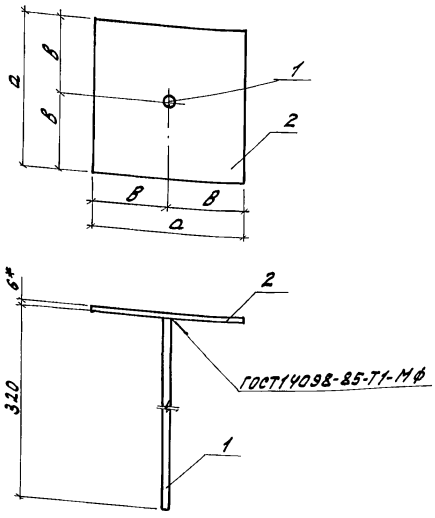

Формат	Зона	Поз.	Обозначение	Наименование	Кол.	Примечание
				Детали		
БЧ		1	КН2Ц-40.00.01	ф 8 А Ш ГОСТ 5781-82 ℓ=320	1	0,2 кг
			Переменные данные	для исполнений КН2Ц-40.00.00		
				Детали		
БЧ		2	КН2Ц-40.00.02	Полоса 6х100-В-ГОСТ 103-76 Ст3кп2 ГОСТ 535-79 ℓ=100	1	0.5 кг
				КН2Ц-40.00.00-01		
				Детали		
БЧ		2	КН2Ц-40.00.02-01	Полоса 6х200-В-ГОСТ 103-76 Ст3кп2 ГОСТ 535-79 ℓ=200	1	2,0 кг

* Размер для справок.

Обозначение	Марка	а, мм	в, мм	Масса, кг
КН2Ц-40.00.00	МН9	100	50	0.7
-01	МН10	200	100	2.2

Привязан

Инв.№

Н.контр.	Ткач		12.10.88
Гл.специал.	Конорашов		03.10.88
Гл.констр.	Чиронов		03.10.88
Рук.сект.	Мельник		03.10.88
Рук.гр.	Павлова		03.10.88
ЦНИИ.	Чатвиенко		03.10.88
Техник	Герасимчук		03.10.88

т.п.810-1-30.88 КН2Ц-40.00.00

Изделие закладное (МН9, МН10).

Стадия	Масса	Масштаб
РП	см. табл.	1:5
Лист	Листов 1	

ГИПРОНИСЕЛЬПРОМ г.Орел

Инв.№подл. | Подпись и дата | Взам.инв.№

Копировал Омельченко

Формат А3

Альбом 10

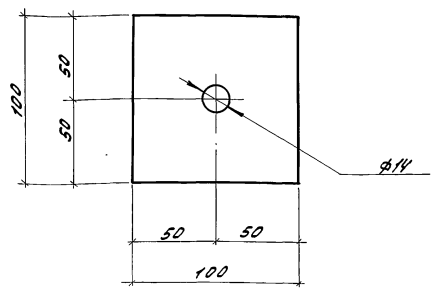

Привязан

Инв.N-

Н.контр.	Ткач		18.10.88
Гл.спец.отд.	Кондрашов		03.10.88
Гл.констр.	Мирончов		03.10.88
Рук.сект.	Мельник		03.10.88
Рук.гр.	Павлова		03.10.88
Техник	Герасимчук		03.10.88
Пров.	Матвиенко		03.10.88

КЖ2И-41.00.00

Изделие соединительное МС1

Стадия	Масса	Масштаб
РП	0,5	1:2
Лист	Листов 1	

Полоса $\frac{6 \times 100\text{-}В \cdot \text{ГОСТ } 103\text{-}76}{\text{Вст3кп2 ГОСТ } 535\text{-}79}$

ГИПРОНИСЕЛЬПРОМ г. Орел

Инв.N подл. | Подпись и дата | Взам.инв.N

Копировал Омельченко

Формат А4

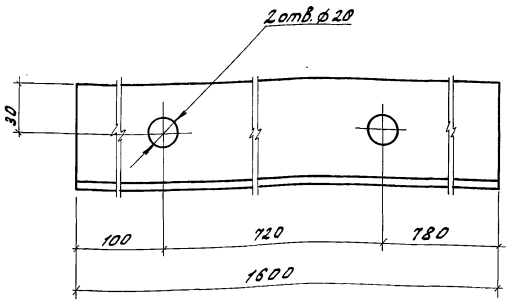

Привязан

Инв.N

Н.контр.	Ткач		18.10.88
Гл.спец.отд.	Кондрашов		03.10.88
Гл.констр.	Мирончов		03.10.88
Рук.сект.	Мельник		03.10.88
Рук.гр.	Павлова		03.10.88
Техник	Герасимчук		03.10.88
Пров.	Матвиенко		03.10.88

Т.П. 810-1-30.88 КЖ2И-42.00.00

Изделие соединительное МС2

Стадия	Масса	Масштаб
РП	7,70	1:2
Лист	Листов 1	

Уголок $\frac{63 \times 63 \times 5\ В\ \text{ГОСТ } 8509\text{-}86}{\text{Вст3кп2 ГОСТ } 535\text{-}79}$

ГИПРОНИСЕЛЬПРОМ г. Орел

Инв.N подл. | Подпись и дата | Взам.инв.N

Копировал Омельченко

Формат А4

Альбом 10

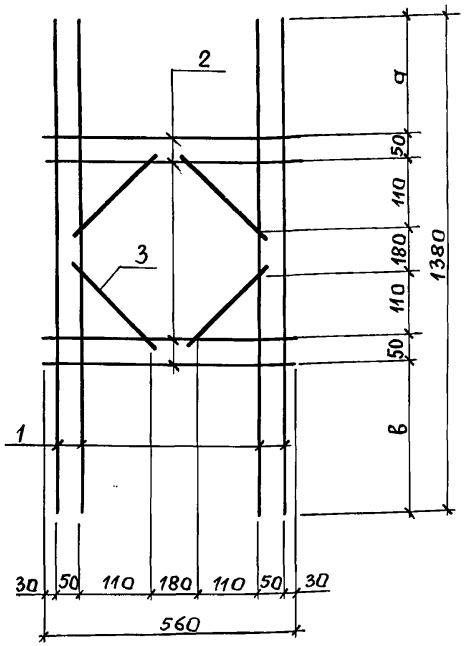

Обозначение	Марка	a_1 мм	$в_1$ мм
КЖ 2И-43.00.00	СА1	390	490
-01	СА2	440	440
-02	СА3	250	630

Формат	Зона	Поз.	Обозначение	Наименование	Кол.	Примеч.
				Детали		
БЧ		1	КЖ2И-43.00.01	Ф6АIII ГОСТ 5781-82		
				ℓ=1380	4	0,31 кг
БЧ		2	КЖ2И-43.00.02	Ф6АIII ГОСТ 5781-82		
				ℓ=560	4	0,124 кг
БЧ		3	КЖ2И-43.00.03	Ф6АIII ГОСТ 5781-82		
				ℓ=250	4	0,056кг
			Различия исполнений	КЖ2И-43.00.00		
			КЖ2И-43.00.00-02	по сборочному чертежу		

Изготовление сеток производить при помощи контактной точечной электросварки во всех местах пересечения по ГОСТ 14098-85-К1-Кт.

Привязан

Инв. №

Н.контр.	Ткач	
Гл.спец.	Кондрашов	
Гл.констр	Миронов	
Рук.сект.	Мельник	
Рук. гр.	Павлова	
Техник.	Герасимчук	
Пров.	Матвиенко	

Т.П. 810-1-30.88 КЖ2И-43.00.00

Сетка арматурная (СА1, СА2, СА3)

Стадия	Масса	Масштаб
РП	1,96	1:10
Лист	Листов 1	

ГИПРОНИСЕЛЬПРОМ г. Орёл

23534-11

Инв. № подл. | Подпись и дата | Взам. инв. №

Пров. Ткач 4.7.90г Копир. Ерохи

gost.e-ecolog.ru