ТИПОВОЙ ПРОЕКТ
810-1-30.88

БЛОК ЗИМНИХ ПОЧВЕННЫХ ТЕПЛИЦ ПЛОЩАДЬЮ 6 ГА /ПОД ОДНОЙ КРОВЛЕЙ/ ДЛЯ РАЙОНОВ С ТЕМПЕРАТУРОЙ НАРУЖНОГО ВОЗДУХА МИНУС 40° С

АЛЬБОМ 3

КМ1	Конструкции	металлические	стр. 3-49
КМ2	Конструкции	металлические	стр. 50-52

23534-03

Отпускная цена на момент реализации указана в счет-накладной

Привязан

Инв. №

gost.e-ecolog.ru

ТИПОВОЙ ПРОЕКТ
810-1-30.88

БЛОК ЗИМНИХ ПОЧВЕННЫХ ТЕПЛИЦ ПЛОЩАДЬЮ 6 ГА /ПОД ОДНОЙ КРОВЛЕЙ/ ДЛЯ РАЙОНОВ С ТЕМПЕРАТУРОЙ НАРУЖНОГО ВОЗДУХА МИНУС 40 С

АЛЬБОМ 3

ПЕРЕЧЕНЬ АЛЬБОМОВ

Альбом 1	ПЗ	Пояснительная записка
	ТХ1	Технология производства
	ТХ2	Технология производства
	АР1	Архитектурные решения
	АР2	Архитектурные решения
Альбом 2	КЖ1	Конструкции железобетонные
	КЖ2	Конструкции железобетонные
Альбом 3	КМ1	Конструкции металлические
	КМ2	Конструкции металлические
Альбом 4	ОВ1	Отопление и вентиляция
	ОВ2	Отопление и вентиляция
	ТК	Технологические коммуникации
	ТМ	Тепломеханическая часть
Альбом 5	ГСВ	Газоснабжение
	ХС	Холодоснабжение
	ВК1	Внутренние водопровод и канализация
	ВК2	Внутренние водопровод и канализация
Альбом 6	ЭО1	Электрическое освещение
	ЭО2	Электрическое освещение
	ЭМ1	Силовое электрооборудование
	ЭМ2	Силовое электрооборудование
	ЭД	Электродосвечивание
	СС1	Связь и сигнализация
	СС2	Связь и сигнализация
Альбом 7 части 1,2	АТХ	Автоматизация технологических процессов
	АВК	Автоматизация внутреннего водопровода и канализации
	АОВ	Автоматизация отопления и вентиляции.
Альбом 8		Задание заводу-изготовителю
Альбом 9		Эскизные чертежи общих видов нестандартизированного оборудования
Альбом 10		Строительные изделия
Альбом 11	СО	Спецификация оборудования
Альбом 12	ВМ	Ведомости потребности в материалах
Альбом 13 части 1,2	С1	Сметы
части 3,4	С2	Сметы

Разработан:
ГИПРОНИСЕЛЬПРОМ
Госагропрома СССР

Главный инженер института А.Д. Бутенко
Главный инженер проекта О.Ю. Пшеничнов

Утвержден Госагропромом СССР
Письмо от 6 декабря 1988 г. № 805-42/153
Введен в действие ГИПРОНИСЕЛЬПРОМОМ
Госагропрома СССР
Приказ от 7 декабря 1988 г. № 163

Привязан

Инв. №

N листов	Наименование и обозначение документов Наименование листа	Стр.
	Содержание альбома	2
	Конструкции металлические КМ1	
1	Общие данные (начало)	3
2	Общие данные (продолжение)	4
3	Общие данные (продолжение)	5
4	Общие данные (окончание)	6
5	Схема расположения стоек, ригелей, прогонов и лотков конденсата теплицы 1,2	7
6	Схема расположения стоек, ригелей, прогонов и лотков конденсата теплицы 3	8
7	Схема расположения стоек, ригелей, прогонов и лотков конденсата теплиц 4... 6	9
8	Разрезы 1-1, 2-2, 3-3	10
9	Разрезы 4-4, 5-5, 6-6	11
10	Схема расположения затяжек, подвесок и связей теплиц 4... 6	12
11	Схема расположения затяжек, подвесок и связей теплиц 1,2	13
12	Схема расположения затяжек, подвесок и связей теплицы 3	14
13	Схема расположения связей покрытия теплиц 4...6 Разрезы 7-7, 8-8, 9-9	15
14	Схема расположения связей покрытия теплиц 1...3. Разрезы 10-10, 11-11, 12-12	16
15	Схема расположения лотков, форточек и шпросов покрытия теплиц 1,2	17
16	Схема расположения лотков, форточек и шпросов покрытия теплицы 3	18
17	Схема расположения лотков, форточек и шпросов покрытия в теплицах 4... 6	19
18	Разрезы 13-13... 15-15	20
19	Схема расположения элементов по осям Ж1, К28, Ж2... Ж27, И2... И27, К2... К27	21
20	Схема расположения элементов по осям И1, К1, 1.59	22
21	Схема расположения элементов по осям 48, 30, 33	23
22	Схема расположения элементов по осям Ж28, И28	24
23	Фрагмент 1	25
24	Фрагмент 2	26
25	Узлы 1... 3, А, Б	27
26	Узлы 4... 11	28
27	Узлы 12... 17	29
28	Узлы 18... 24	30
29	Узлы 25... 27	31
30	Узлы 28... 32	32
31	Узлы 33... 38	33
32	Узлы 39... 41	34
33	Узлы 42, 43	35
34	Узлы 44... 47	36
35	Схема расположения элементов ворот Д 112-1	37
36	Форточки ВФС1... ВФС3	38
37	Схемы расположения опор в теплицах 1,2,4...6	39
38	Схема расположения опор в теплице 3	40
39	Схема расположения опор в соединительном коридоре. Опора ОП1	41
40	Опоры ОП2... ОП5	42
41	Опоры ОП6... ОП10	43
42	Опоры ОП11... ОП14	44
43	Опоры ОП15... ОП17	45
44	Элементы В112-1... В112-4, Ш112-10	46
45	Прогоны П112-1-1, П111-2-1, П111-3-1, П111-4-1. Связь ВС112-5 Верхний и нижний пояса форточки ВФ111-2-1, ВФ111-1-1 Прогоны ОВ112-4, ОВ112-5	47
46	Прогон П112-6. Связи С112-22, С112-23. Кляммеры КЛ1, КЛ2, КЛ2-01, КЛ2-02, КЛ3, КЛ3-01. ВФ112-10, С112-19, ОВ112-5	48
47	Лотки Л112-4... 112-6. Доработка лотка Л112-6. Связи С112-24... С112-29. Фланец С112-13	49
	Конструкции металлические КМ2	
1	Общие данные (начало)	50
2	Общие данные (окончание)	51
3	Схема расположения подвесного кранового пути. Схема расположения элементов переходной площадки. Стремянка	52

Привязан

Инв. №

Н.контр.	Ткач		13.10.87
Нач.отд.	Васильев		3.10.87
ГИП	Пшеничнов		3.10.87

т.п. 810-1-30.88

Содержание альбома N3

Стадия	Лист	Листов
РП		1

ГИПРОНИСЕЛЬПРОМ г. Орел

23534-03 3

Копировал Попова

Формат А2

Инв.№ подл. | Подпись и дата | Взам.инв.№

Альбом 3

Ведомость рабочих чертежей основного комплекта

Лист	Наименование	Примечание
1	Общие данные (начало)	
2	Общие данные (продолжение)	
3	Общие данные (продолжение	
4	Общие данные (окончание)	
5	Схема расположения стоек, ригелей, прогонов и лотков конденсата теплицы 1,2	
6	Схема расположения стоек, ригелей, прогонов и лотков конденсата теплицы 3	
7	Схема расположения стоек, ригелей, прогонов и лотков конденсата теплиц 4...6	
8	Разрезы 1-1; 2-2; 3-3	
9	Разрезы 4-4; 5-5; 6-6	
10	Схема расположения затяжек, подвесок и связей теплиц 4...6	
11	Схема расположения затяжек, подвесок и связей теплиц 1,2	
12	Схема расположения затяжек, подвесок и связей теплицы 3	
13	Схема расположения связей покрытия теплиц 4...6	
	Разрезы 7-7; 8-8; 9-9	
14	Схема расположения связей покрытия теплиц 1...3	
	Разрезы 10-10; 11-11; 12-12	
15	Схема расположения лотков, форточек и шпросов покрытия теплиц 1,2	
16	Схема расположения лотков, форточек и шпросов покрытия теплицы 3	
17	Схема расположения лотков, форточек и шпросов покрытия в теплицах 4...6	
18	Разрезы 13-13...15-15	
19	Схема расположения элементов по осям Ж1, К28, Ж2...Ж27, И2...И27, К2...К27	
20	Схема расположения элементов по осям И1, К1, 1, 59	
21	Схема расположения элементов по осям 48, 30, 33	
22	Схема расположения элементов по осям Ж28; И28	
23	Фрагмент 1	
24	Фрагмент 2	
25	Узлы 1...3, А, Б	
26	Узлы 4...11	
27	Узлы 12...17	
28	Узлы 18...24	
29	Узлы 25...27	
30	Узлы 28...32	

Типовой проект разработан в соответствии с действующими нормами и правилами и предусматривает мероприятия, обеспечивающие взрывную, взрывопожарную и пожарную безопасность при эксплуатации здания.
Главный инженер проекта (О.Ю. Пшенисное)

продолжение

Лист	Наименование	Примечание
31	Узлы 33...38	
32	Узлы 39...41	
33	Узлы 42, 43	
34	Узлы 44...47	
35	Схема расположения элементов ворот Д112-1	
36	Форточки ВФС1... ВФС3	
37	Схемы расположения опор в теплицах 1,2,4...6	
38	Схема расположения опор в теплице 3	
39	Схема расположения опор в соединительном коридоре. Опора ОП1	
40	Опоры ОП2 ... ОП5	
41	Опоры ОП6... ОП10	
42	Опоры ОП11... ОП14	
43	Опоры ОП15... ОП17	
44	Элементы В112-1... В112-4, Ш112-10	
45	Прогоны П112-1-1, П111-2-1, П111-3-1, П111-4-1. Связь ВС112-5. Верхний и нижний пояса форточки ВФ111-2-1, ВФ111-1-1. Прогоны ОВ112-4, ОВ112-5	
46	Прогон П112-6. Связи С112-22, С112-23. Кляммеры КЛ1, КЛ2, КЛ2-01, КЛ2-02, КЛ3, КЛ3-01. ВФ112-10, С112-19, ОВ112-5	
47	Лотки Л112-4...112-6. Доработка лотка Л112-6. Связи С112-24...С112-29	
	Фланец С112-13	

Ведомость ссылочных и прилагаемых документов

Обозначение	Наименование	Примечание
	Ссылочные документы	
810.112-00.000 КМД	Многопролетные зимние теплицы	
Воронежский филиал	параметрами звена	
ЭКТБ „Промтеплица"	пролет 6.4м, шаг-3м, уклон	
	скатов покрытия - 25°	
	Каркас	
Альбом I	Рабочие чертежи изделий	
	заводского изготовления	

Ведомость основных комплектов рабочих чертежей марки КМ

Обозначение	Наименование	Примечание
КМ1	Конструкции металлические	
	Многопролетная теплица	
КМ2	Конструкции металлические	
	Производственные и вспомогательные	
	помещения	

Общие указания

1. Данная часть проекта разработана на основании задания, утвержденного Госагропромом СССР 15 мая 1987 года.
2. За условную отметку 0.000 принят уровень дорожек в теплицах, что соответствует абсолютной отметке ▭
3. Для расчета конструкций теплиц приняты следующие нагрузки и воздействия:
   а) расчетная зимняя температура наружного воздуха минус 40°;
   б) вес снегового покрова для II географического района по СНиП 2.10.04-85 - 0,15 кПа (15 кгс/м²);
   в) скоростной напор ветра для IV географического района по СНиП 2.10.04-85 - 0,48 кПа (48 кгс/м²);
   г) сейсмичность не выше 6 баллов
4. Сварку элементов конструкций производить электродами типа Э42 по ГОСТ 9467-75 или в среде углекислого газа сварочной проволокой СВ08Г2С ГОСТ 2246-70. Швы должны отвечать требованиям ГОСТ 5264-80 и ГОСТ 14771-76
5. Отклонение размеров элементов теплиц должны соответствовать ОСТ 10.15.226-87.
6. Все элементы стальных конструкций должны быть оцинкованы методом горячего цинкования с толщиной покрытия не менее 80 мкм
7. Метизы, предназначенные для монтажа металлоконструкций на строительной площадке должны покрываться цинком толщиной не менее 15 мкм методом гальванизации.
8. Все болты принять по ГОСТ 7798-70, шайбы по ГОСТ 11371-78. Болты, неоговоренные в чертежах, считать М10. Класс прочности метизов 5,6 ГОСТ 1759-70, гаек - 4,0.
9. Монтаж металлоконструкций теплицы вести в соответствии с разделом СНиП 3.03.01-87.
10. Монтаж конструкций производить только по монтажным схемам завода-изготовителя.
11. Монтаж лотков выполнить с герметизацией стыков и болтовых соединений на мастике „ГЭЛАН" по ТУ-21-29-44-76.
12. Нарушенные после сварки на строительной площадке поверхности металлических оцинкованных элементов покрыть цинком методом газотермического напыления толщиной 120 мкм с последующей окраской эмалью ЭП 773 ГОСТ 23143-83 за 2 раза.
13. В местах опирания компенсаторов на затяжку в осях 7-8, 16-17, 42-43, 53-54 теплиц 1,2,4,5 и 6 установить элемент С111-18.

Согласовано:
Гл. спец. тех. отд. (В) Александров 10.88
Рук. сект. ЭА Александров 10.88
Рук. гр. ОВ Смагина 10.88
Рук. гр. ВК Рук. гр. М Бычкова 10.88
Инв. № подл. | Подпись и дата | Взам. инв. №

Инв. №			
Зам. гл. инж.	Николаев		10.88
Н. контр.	Ткач		14.10.88
Нач. отд.	Васильев		03.10.88
ГИП	Пшенисное		03.10.88
Гл. конст.	Миронов		03.10.88
Рук. сект.	Мельник		03.10.88
Рук. гр.	Гудий		03.10.88
Вед. инж.	Глазкова		03.10.88
Ст. инж.	Воронкова		03.10.88

Привязан

т.п. 810-1-30.88-КМ1

Блок зимних почвенных теплиц площадью 6 га (под одной кровлей) для $t_н = -40°C$	Стадия	Лист	Листов
	РП	1	47
Общие данные (начало)	ГИПРОНИСЕЛЬПРОМ г. Орел		

23534-03 4

Копировал Кухтинова

Формат А2

Альбом 3

Таблица нагрузок

Наименование нагрузок			Ед. изм.	Нормативная нагр.	Коэфф. перегр.	Расчетная нагрузка
Постоянные	Трубы водопровода, отопления и др.	Технологическая нагрузка	н	См. таблицу	1.1	См. таблицу
Временные	Технологические	Нагрузка от растений	н	288	1.3	374
	Атмосферные	Снеговая нагрузка	кПа (кгс/м²)	0.15 (15)	1.4	0.210 (21.0)
		Ветровая нагрузка	кПа (кгс/м²)	0.48 (48)	1.4	0.672 (67.2)

Таблица нагрузок

Обознач. нагрузки	Ед. измер.	Нагрузка		Примечание
P_1	н	140	Технологическая нагрузка	ОВ
P_2	н	140		
P_3	н	110		
P_4	н	20		ВК
P_5	н	33		
P_6	н	110		ТМ
P_7	н	39		
P_8	н	137.4		
P_9	н	312		
P_{10}	н	30.8		
P_{11}	н	10.2		
P_{12}	н	20.4		
м	нм	209		

Схематический план

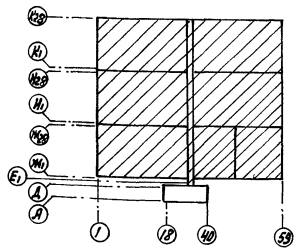

Расчетная схема рамы теплицы на нагрузки от растений

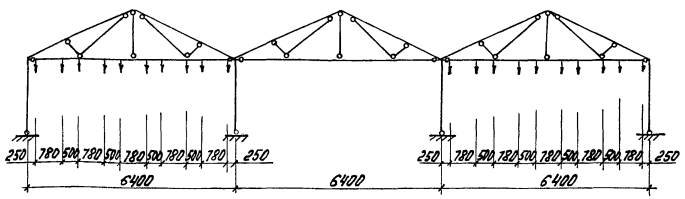

Расчетная схема рамы теплицы на технологические нагрузки

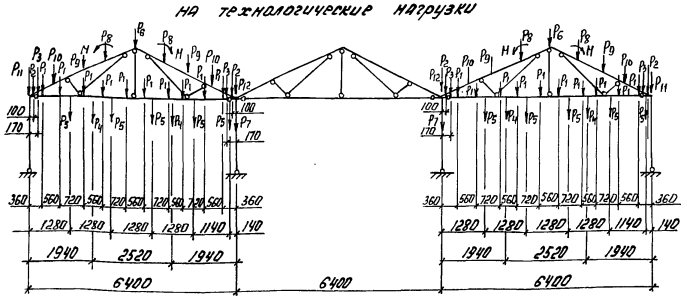

Условные обозначения

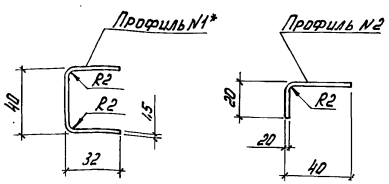

Н.контр.	Ткач		14.10.87	Т.п. 810-1-30.88 КМ1
Гл.спец.ст.	Кондрашов		03.10.88	
ГИП	Пшенисное		03.10.88	
Гл.констр.	Миронов		03.10.88	
Рук.сек.	Мельник		03.10.88	
Рук.гр.	Гудий		03.10.88	Блок зимних почвенных теплиц площадью 6 га (под одной кровлей) для $t_н = -40°C$
Вед.инж.	Глазкова		03.10.88	
Ст.инж.	Воронкова		03.10.88	

Привязан

Инв. N

Стадия	Лист	Листов
РП	2	

Общие данные (продолжение)

ГИПРОНИСЕЛЬПРОМ г. Орел

23534-03 5

Инв. N подл. | Подпись и дата | Взам. инв. N

Копировал: Быстрова

Формат А2

Техническая спецификация металла

Вид профиля и ГОСТ, ТУ	Марка металла и ГОСТ	Обозначение и размер профиля, мм	N п.п.	Код: Марка металла	Код: Виды профиля	Код: Размеры профиля	Количество, шт	Длина, мм	Масса металла по элементам конструкций, т: Ригели	Прогоны	Связи	Ограждение	Покрытие	Фонари	Ворота	Люки	Различные	Общая масса, т	Масса потребности в металле по кварталам (заполняется изготовителем), т: I	II	III	IV	Заполняется ВЦ
									Код элемента конструкций														
1	2	3	4	5	6	7	8	9	10	11	12	13	14	15	16	17	18	19	20	21	22	23	24
Профили ОСТ 10.15.226-87	Вст3кп ГОСТ 380-71	№2	1													3,234		3,234					
		№3	2						0,497			5,472						5,969					
		№5	3											18,822				18,822					
		№6	4						65,014		1,865					0,363		67,242					
		№7	5						28,224		2,252	0,211				2,419		33,106					
		№9	6										28,455					28,455					
		№10	7											22,244				22,244					
		№11	8										32,202					32,202					
		№27	9							90,483								90,483					
	Итого		10																				
	15ГТсп ГОСТ 1050-74	№23	11						93,755	90,483	4,117	5,683	60,857	34,858		6,018		299,777					
Всего профиля			12										63,834	21,025	0,106			84,965					
Швеллер ГОСТ 8240-72	Вст3кп2 ГОСТ 380-71	[8	13						93,755	90,483	4,117	5,683	124,691	60,091	0,106	6,018		384,742					
		[12	14								0,375							0,375					
		[18	15													0,758		0,758					
	Итого		16													1,424		1,424					
Всего профиля			17								0,375					2,182		2,557					
Уголок ГОСТ 8509-86	Вст3кп ГОСТ 380-71	L 63×63×5	18								0,375					2,182		2,557					
	Итого		19													0,483		0,483					
Всего профиля			20													0,483		0,483					
Швеллер ГОСТ 8278-83	Вст3кп ГОСТ 380-71	ГН [80×40×2	21													0,483		0,483					
		ГН [50×32×2	22									2,150						2,150					
		ГН [32×32×2	23						6,675				34,092			0,334		41,101					
	Итого		24						29,530									29,53					
Всего профиля			25						36,205			2,150	34,092			0,334		70,781					
Прокат листовой горячекатанный ГОСТ 19903-74	Вст3кп ГОСТ 380-71	-δ=1,0	26						36,205			2,150	34,092			0,334		70,781					
		-δ=1,5	27							0,019		0,084		1,000	0,301			1,384					
		-δ=2,0	28						5,877	0,05	3,036	3,592	0,477	0,441	0,360			19,833					
		-δ=2,5	29						19,905	1,150		0,815	0,326		0,853	0,023		22,072					
		-δ=10,0	30						8,87		0,143	0,021	3,653	2,026		0,005		12,518					
	Итого		31													0,226		0,226					
Всего профиля			32						32,252	1,219	3,179	10,292	4,458	3,467	0,714	0,254		55,833					
Лента холоднокатанная из инструментальной и пружинной стали ГОСТ 2283-79	65Г ГОСТ 14959-79	-δ=0,7	33						32,252	1,219	3,179	10,292	4,458	3,467	0,714	0,254		55,833					
	Итого		34														1,135	1,135					
Всего профиля			35														1,135	1,135					
																	1,135	1,135					

Инв. № подл. | Подпись и дата | Взам. инв. №

Привязан

Инв. №

Н. контр.	Ткач		03.10.88
Гл. специалист	Комаровский		03.10.88
ГИП	Пирженков		03.10.88
Гл. констр.	Миронов		03.10.88
Рук. сект.	Мельник		03.10.88
Рук. гр.	Губий		03.10.88
Ведущ. инж.	Глазкова		03.10.88
Ст. инж.	Воронкова		03.10.88

Т. п. 810-1-30.88 КНТ

Блок зимних полувенных теплиц площадью 6га (под одной кровлей) для $t_н = -40°C$

Стадия	Лист	Листов
РП	3	

Общие данные (продолжение)

ГИПРОНИСЕЛЬПРОМ г. Орел

Альбом 3

Техническая спецификация металла (окончание)

Вид профиля и ГОСТ, ТУ	Марка металла и ГОСТ	Обозначение и размер профиля, мм	№ п.п.	Код: марка металла	Код: вида профиля	Код: размера профиля	Количество, шт	Длина, мм	Масса металла по элементам конструкций, т: Рамы	Лотки	Связи	Ограждение	Покрытие	Фортки	Ворота	Опоры	Клямеры	Общая масса, т	Масса потребности в металле по кварталам (заполняется изготовителем), т: I	II	III	IV	Заполняется ВЦ
									Код элемента конструкций														
1	2	3	4	5	6	7	8	9	10	11	12	13	14	15	16	17	18	19	20	21	22	23	24
Прокат листовой холоднокатанный ГОСТ 19904-74	15ГКП ГОСТ 1050-74	-б=1											0,136					0,136					
		-б=2							14,547									14,547					
	Итого								14,547				0,136					14,683					
	Вст3кп ГОСТ 380-71	-б=0.5															3,701	3,701					
		-б=0.8								17,366		0,882	0,664					18,912					
	Итого									17,366		0,882	0,664				3,701	22,613					
Всего профиля									14,547	17,366		0,882	0,8				3,701	37,296					
Полоса ГОСТ 103-76	Вст3кп ГОСТ 380-71	-б=4									0,116					0,098		0,214					
	Итого										0,116					0,098		0,214					
Всего профиля											0,116					0,098		0,214					
Проволока стальная оцинкованная ГОСТ1668-73	15ГКП ГОСТ 1050-74	ф3								0,020								0,020					
	Итого									0,020								0,020					
Всего профиля										0,020								0,020					
Итого профиля									176,759	109,088	7,787	17,007	163,839	63,558	0,82	9,367	4,836	553,061					
Итого масса металла																		553,061					
В том числе по маркам	Вст3кп								162,212	109,068	7,787	17,007	99,869	42,533	0,714	9,367	3,701	452,258					
	15ГКП								14,547	0,020			63,970	21,025	0,106			99,668					
	65Г																1,135	1,135					
Масса поставки элементов по кварталам, т (заполняется заказчиком)	I																						
	II																						
	III																						
	IV																						

Ведомость металлоконструкций по видам профилей

Наименование конструкций по номенклатуре прейскуранта № 01-22	Позиции по прейскуранту		Код конструкций	Масса конструкций, т: Всего стали повышенной и высокой прочности	По видам профилей стали: Балки и швеллеры	Крупносортная сталь	Среднесортная сталь	Мелкосортная сталь	Толстолистовая сталь	Универсальная сталь	Тонколистовая сталь	Гнутые и электросварные	Трубы	Прочее		Всего	Количество шт.	Серия типовых конструкций
1	2	3	4	5	6	7	8	9	10	11	12	13	14	15	16	17	18	19
Стальные конструкции оцинкованные из горяче катанных и специальных гнутых профилей для теплиц, степень готовности IV, группа спец., сталь марки Вст3 сп. пролет 6,4 м					2,557	0,483			0,440		94,038	455,523		0,02		553,061		

Расход метизов 12,17т

Привязан

Инв. N

Инв. N подл. | Подпись и дата | Взам. инв. N

Н.контр.	Ткач		15.11.88
Гл.специал.	Кондрашов		01.10.88
ГИП	Пшеничнов		01.10.88
Гл.констр.	Миронов		03.10.88
Рук.сект.	Мельник		03.10.88
Рук.гр.	Судий		03.10.88
Вед.инж.	Глазкова		03.10.88
Ст.инж.	Воронкова		03.10.88

Т.п. 810-1-30.88 КМ1

Блок зимних почвенных теплиц площадью 6га (под одной кровлей) для $t_н$ = -40°С.

Общие данные (окончание)

Стадия	Лист	Листов
РП	4	

ГИПРОНИСЕЛЬПРОМ г. Орел

23534-03 7

Копировал Муратова

Формат А2

Альбом 3

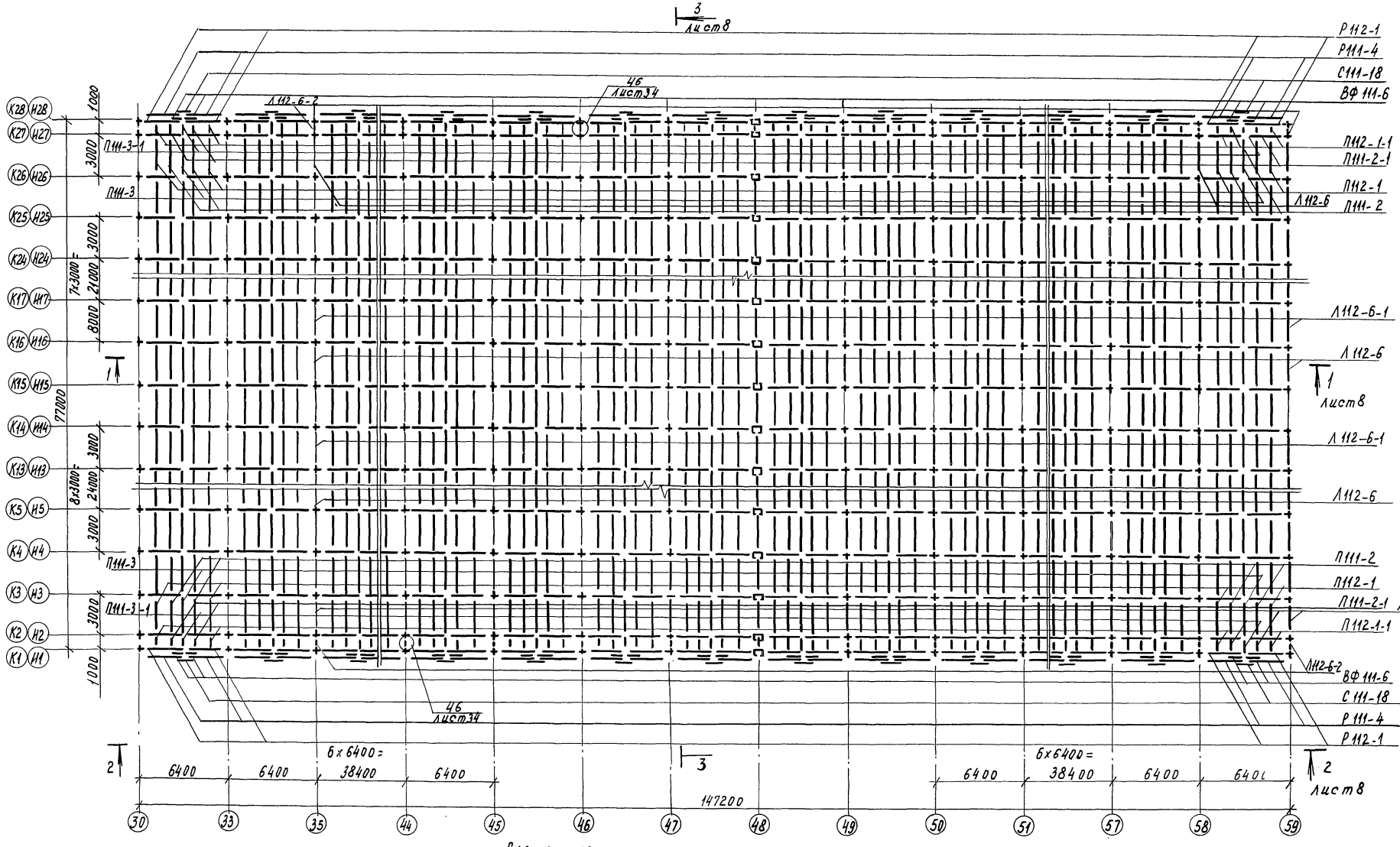

Схематический план

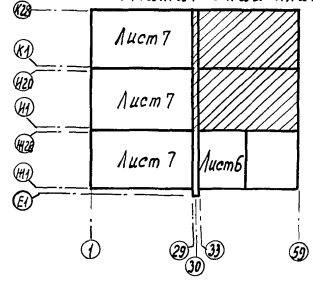

1. Все необозначенные на схеме стойки марки К 111-1.
2. Лотки Л112-6-1, Л112-6-2 выполнить из лотка Л112-6. Доработку лотка Л112-6 см. лист 47.

Н.контр.	Ткач		15.10.88
Гл.специал.	Кондрашов		05.10.88
ГИП	Пщениснов		05.10.88
Гл.констр.	Мцронов		05.10.88
Рук.сект.	Мельник		05.10.88
Рук.гр.	Гудий		05.10.88
Ст.инж.	Воронкова		05.10.88
Пров.	Глазкова		05.10.88

Т. п. 810-1-30.88 КМ1

Блок зимних почвенных теплиц площадью 6га (под одной кровлей) для tн=-40°С.

Стадия	Лист	Листов
РП	5	

Схема расположения стоек, ригелей, прогонов и лотков конденсата Теплицы 1, 2.

ГИПРОНИСЕЛЬПРОМ г. Орел

23534-03 8

Привязан

Инв. №

Инв. № подл. | Подпись и дата | Взам. инв. №

Копировал Муратова

Формат А2

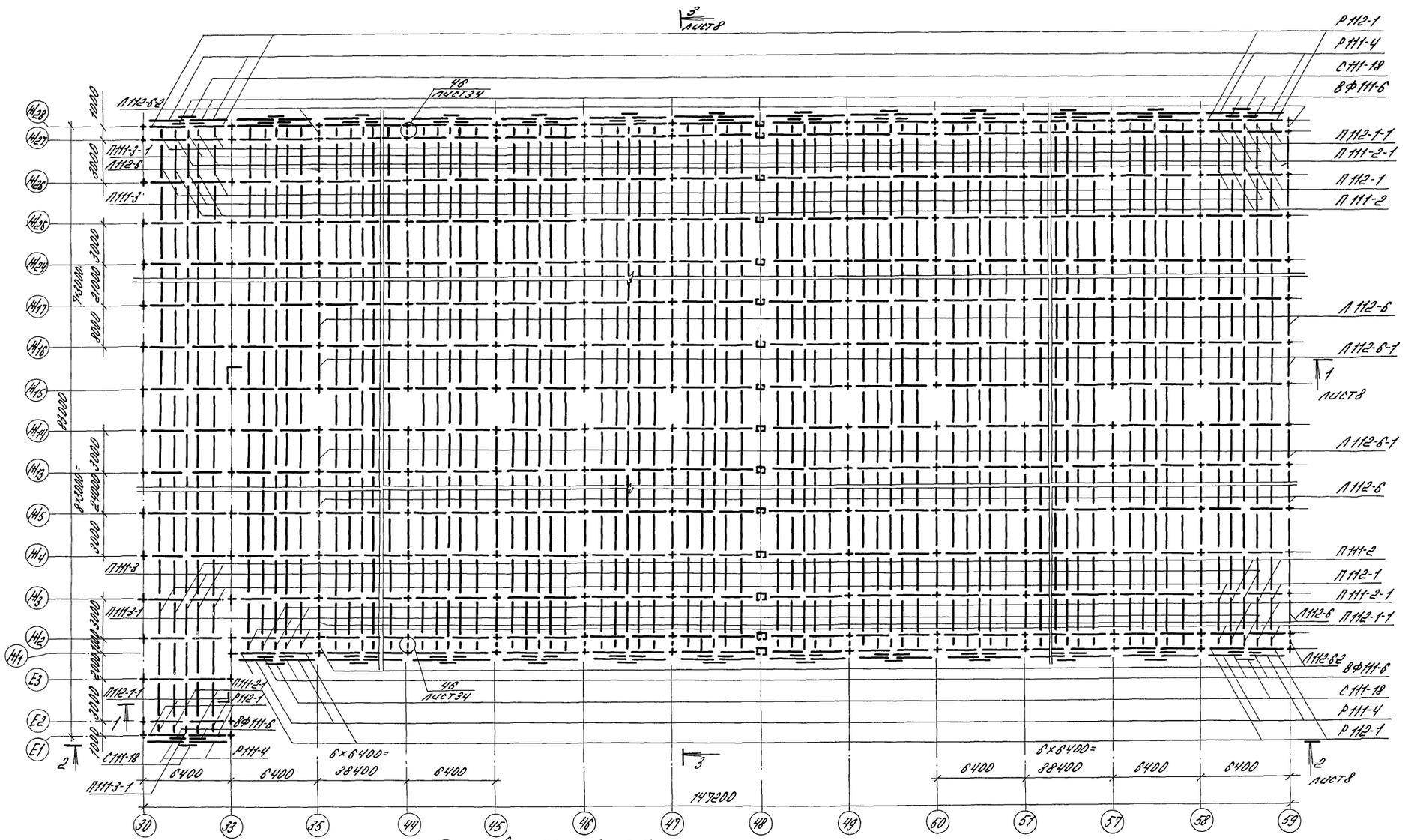

1. Все необозначенные на схеме стойки марки К111-1
2. Лотки Л112-6-1, Л112-6-2 выполнить из лотка Л112-6. Доработку лотка Л112-6 см. лист 47.

Н. контр.	Ткач		14.10.88	Т. п. 810-1-30.88	КЧ1
Нач. отд.	Кондрашов		03.10.88		
ГИП	Пшеничнов		03.10.88		
Н. контр.	Миронов		03.10.88		
Рук. сект.	Мельник		03.10.88		
Рук. гр.	Гудий		03.10.88	Блок зимних почвенных теплиц площадью 6га (под одной кровлей) для $t_н$ = -40°С	Стадия: РП; Лист: 6; Листов:
Ст. инж.	Воронкова		03.10.88		
Пров.	Глазкова		03.10.88	Схема расположения стоек, ригелей, прогонов и лотков конденсата теплицы Л3	ГИПРОНИСЕЛЬПРОМ г. Орел

Привязан

Инв. N

23534-03 9

Копировал Варич

Формат А2

Альбом 3

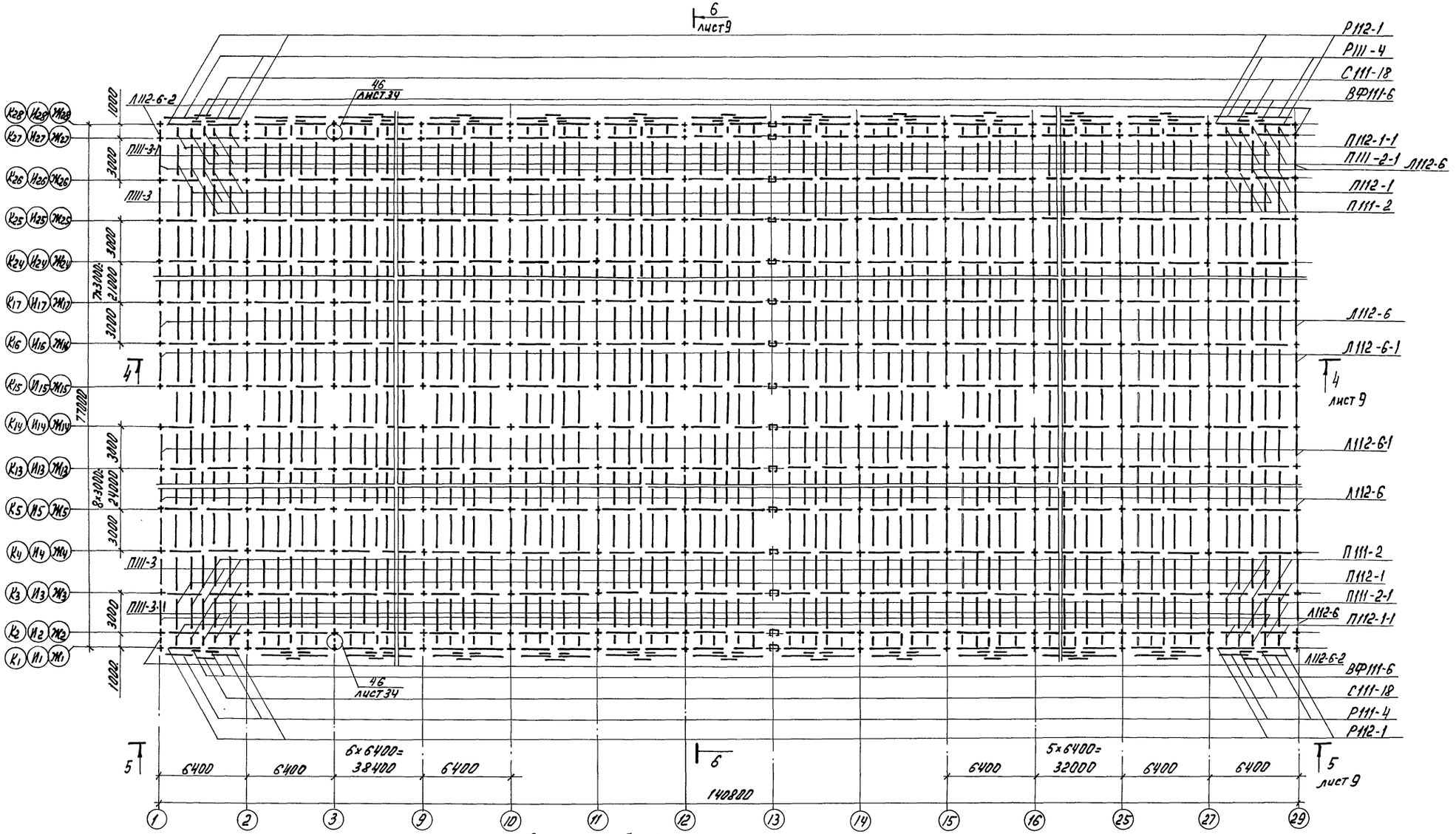

Схематический план

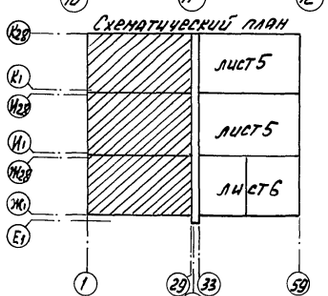

1. Все необозначенные на схеме стойки марки К111-1
2. Лотки Л112-6-1, Л112-6-2 выполнить из лотка Л112-6. Доработку лотка Л112-6 см. лист 47

Н. контр.	Ткач		14.10.88	Т. п. 810-1-30.88	КМ1
Гл. спец. от.	Кондрашов		03.10.88		
ГИП	Пшеничнов		03.10.88		
Гл. констр.	Миронов		03.10.88		
Рук. сек.	Мельник		03.10.88		
Рук. гр.	Гудий		03.10.88	Блок зимних почвенных теплиц площадью 6 га (под одной кровлей) для $t_н$ = -40 °С	Стадия: РП; Лист: 7; Листов:
Ст. инж.	Воронкова		03.10.88		
Пров.	Глазкова		05.10.88	Схема расположения стоек, ригелей, прогонов и лотков конструкций сота теплиц Ч...6	ГИПРОНИСЕЛЬПРОМ г. Орел

Привязан

Инв. N

23534-03 10

Копировал: Быстрова

Формат А2

Инв. N подл. | Подпись и дата | Взам. инв. N

Альбом 3

1 - 1

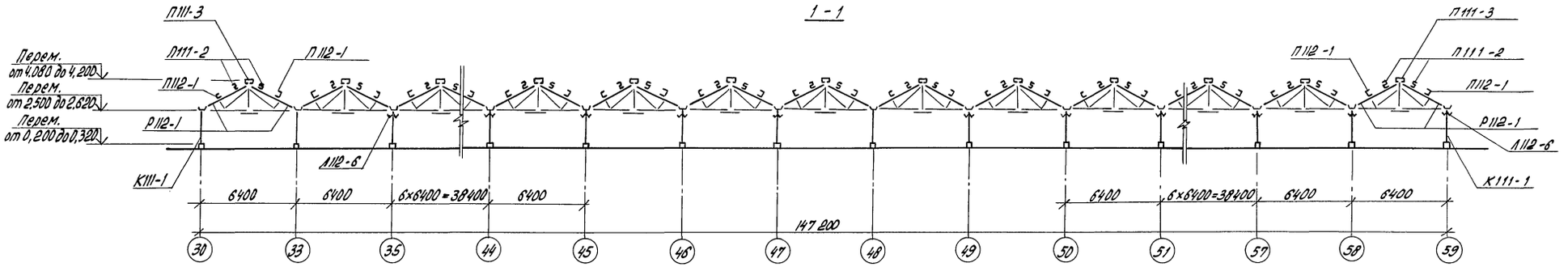

2 - 2

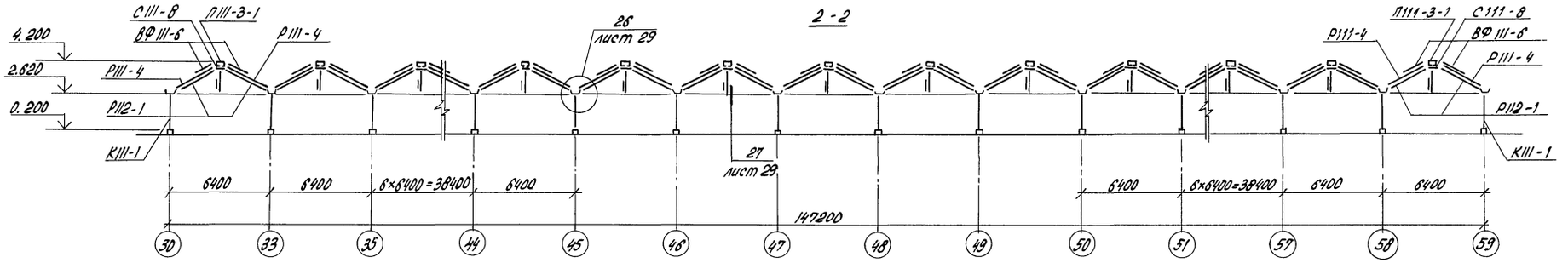

3 - 3

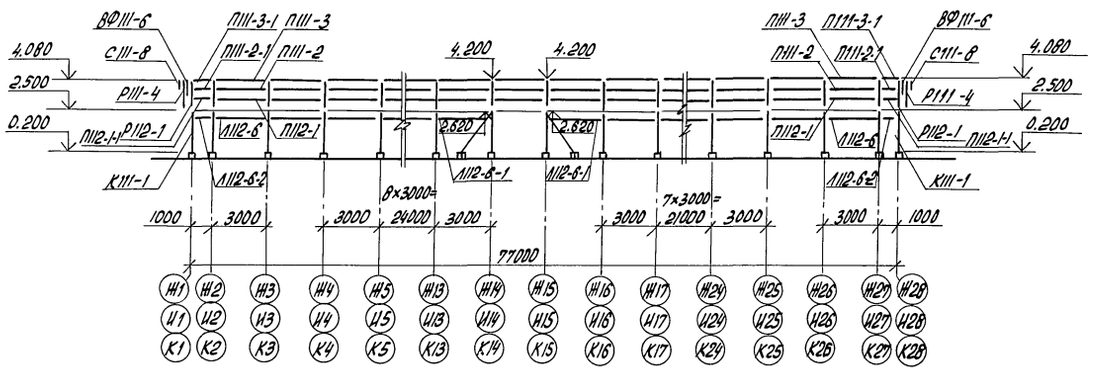

Н.контр.	Ткач		14.10.88	Т. п. 810-1-30.88	КМ1	
Гл.спец.отд.	Кондрашов		03.10.88			
ГИП	Пшеничнов		03.10.88			
Гл.констр.	Миронов		03.10.88			
Рук.сект.	Медынник		03.10.88			
Рук.гр.	Гудий		03.10.88	Блок зимних почвенных теплиц площадью 6га (под одной кровлей) для $t_н$ = -40 °С	Стадия: РП; Лист: 8; Листов:	
Ст.инж.	Воронкова		03.10.88			
Пров.	Глазкова		03.10.88	Разрезы 1-1; 2-2; 3-3	ГИПРОНИСЕЛЬПРОМ г. Орел	

Привязан

Инв. №

Инв. № подл. | Подпись и дата | Взам. инв. №

23534-03 11

Копировал Попова

Формат А2

Альбом 3

4-4

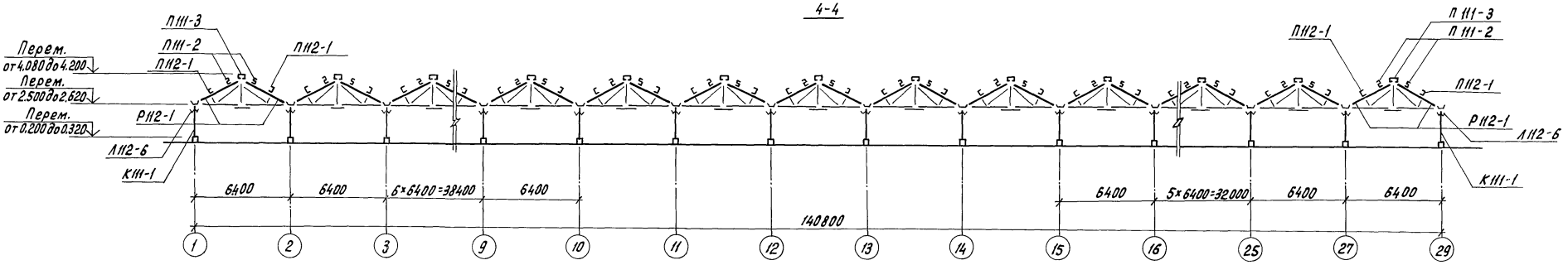

5-5

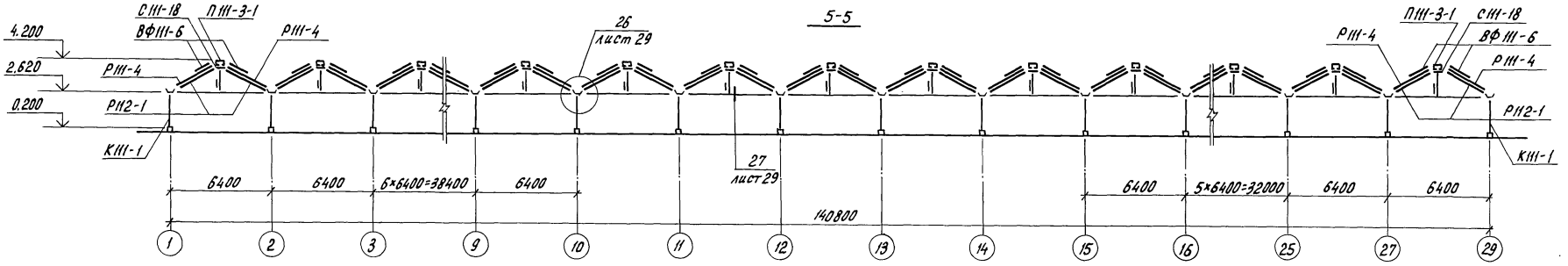

6-6

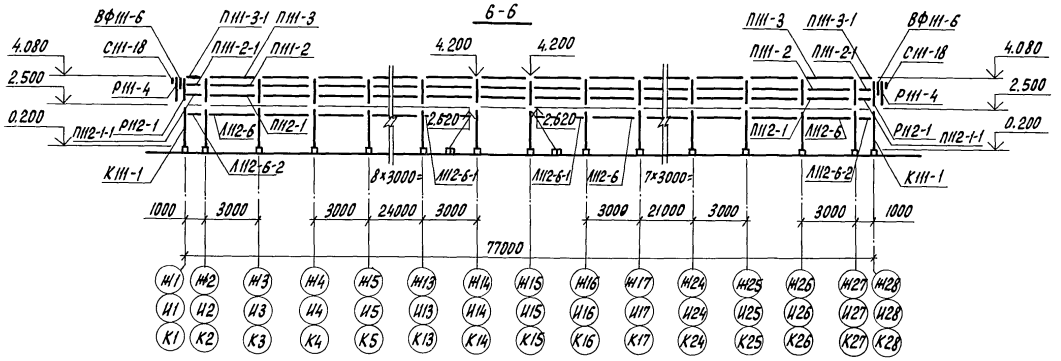

Ведомость элементов

Марка	Сечения: Эскиз	Поз.	Состав	Опорные усилия: M, нм	N, н	Q, н	Группа констр.	Марка металла	Примечание
К111-1			Профиль №7	1240	-10400	640	4	Вст3кп	
П111-3			Профиль №9	–	–	–	4	Вст3кп	
П111-2			Профиль №11	340	–	710	4	Вст3кп	
П112-1			ГНС 50×32×2	520	–	980	4	Вст3кп	
П111-3-1			Профиль №9	–	–	–	4	Вст3кп	
П111-2-1			Профиль №11	–	–	–	4	Вст3кп	
П112-1-1			ГНС 50×32×2	–	–	–	4	Вст3кп	
Р112-1			Профиль №6	990	-7860	-1070	4	Вст3кп	
Р111-4			Профиль №3	–	–	–	4	Вст3кп	
ВФ111-6	—		δ=1.5	–	–	–	4	Вст3кп	
С111-18	—		δ=1.5	–	–	–	4	Вст3кп	
Л112-6	—		δ=0.8	–	–	–	4	Ст3кп	
Л112-6-1	—		δ=0.8	–	–	–	4	Ст3кп	
Л112-6-2	—		δ=0.8	–	–	–	4	Ст3кп	

Н.контр.	Ткач		05.10.88	Т.п. 810-1-30.88 КМ1			
Гл.спец.отд.	Кондрашов		05.10.88				
ГИП	Пшеничнов		05.10.88				
Гл.констр.	Миронов		05.10.88				
Рук.сект.	Мельник		05.10.88				
Рук.гр.	Гудий		05.10.88	Блок зимних почвенных теплиц площадью 6га (под одной кровлей) для $t_н$=-40°С	Стадия	Лист	Листов
Ст.инж.	Воронкова		05.10.88		Рп	9	
Пров.	Глазкова		05.10.88	Разрезы 4-4; 5-5; 6-6	ГИПРОНИСЕЛЬПРОМ г. Орел		

Привязан

Инв.№

Инв.№ подл. | Подпись и дата | Взам.инв.№

23534-03 12

Копировал Перелыгина

Формат А2

Альбом 3

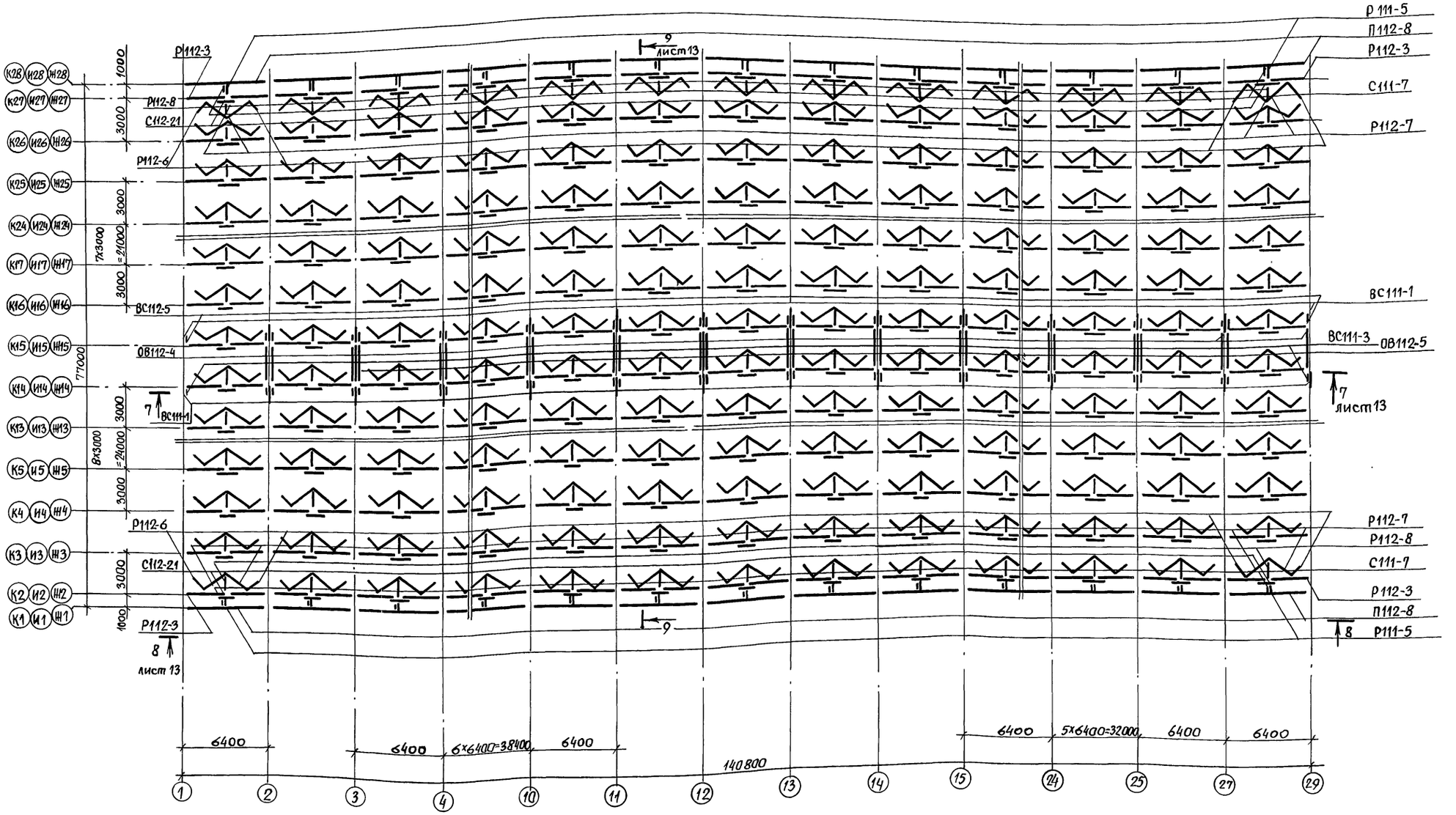

Схематический план

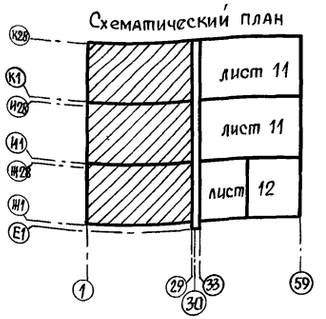

Н.контр.	Ткач	подп.	
Гл.спец.отд.	Кондрашов	"	
ГИП	Пшенисное	"	
Гл.конотр.	Миронов	"	
Рук.сект.	Мельник	"	
Руг.гр.	Гудий	"	
Ст.инж.	Воронкова	"	
Пров.	Глазкова	"	

Привязан

Инв. №

т.п. 810-1-30.88 КМ 1

Блок зимних почвенных теплиц площадью 6 га (под одной кровлей) для tн=-40°С

Стадия	Лист	Листов
РП	10	

Схема расположения затяжек, подвесок и связей теплиц 4...6

ГИПРОНИСЕЛЬПРОМ г.Орёл

23534-03 13

Инв. № подл. | Подпись и дата | Взам. инв. №

Пров. 26.06.91 Лантир

Копир. Ерокс

Альбом 3

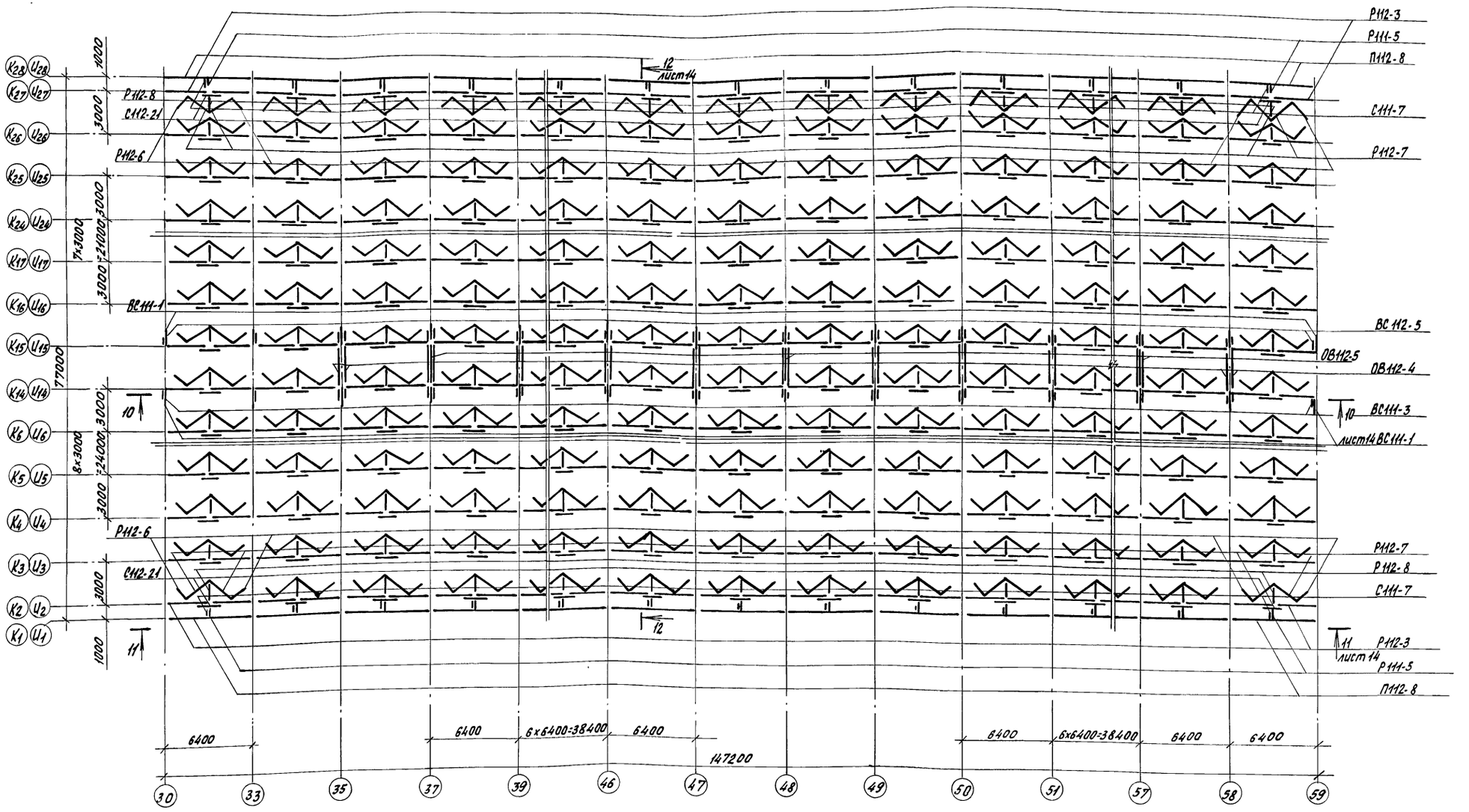

Схематический план

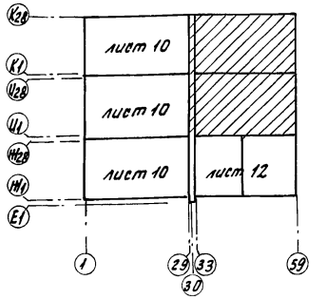

Н.контр.	Ткач		05.10.88
Гл.специал.	Кондрашов		05.10.88
РИП	Пшеничнов		03.10.88
Гл.констр.	Миронов		03.10.88
Рук.сект.	Мельник		03.10.88
Рук.гр.	Губий		03.10.88
Ст.инж.	Воронкова		03.10.88
Пров.	Глазкова		03.10.88

т.п. 810-1-30.88 КМ1

Привязан

Инв.№

Блок зимних почвенных теплиц площадью 6га /под одной кровлей/ для tн=-40°С

Стадия	Лист	Листов
РП	11	

Схема расположения затяжек, подвесок и связей теплиц 1,2

ГИПРОНИСЕЛЬПРОМ г. Орел

23534-03 14

Копировал Фомушкина

Формат А2

Инв.№ подл. | Подпись и дата | Взам.инв.№

Альбом 3

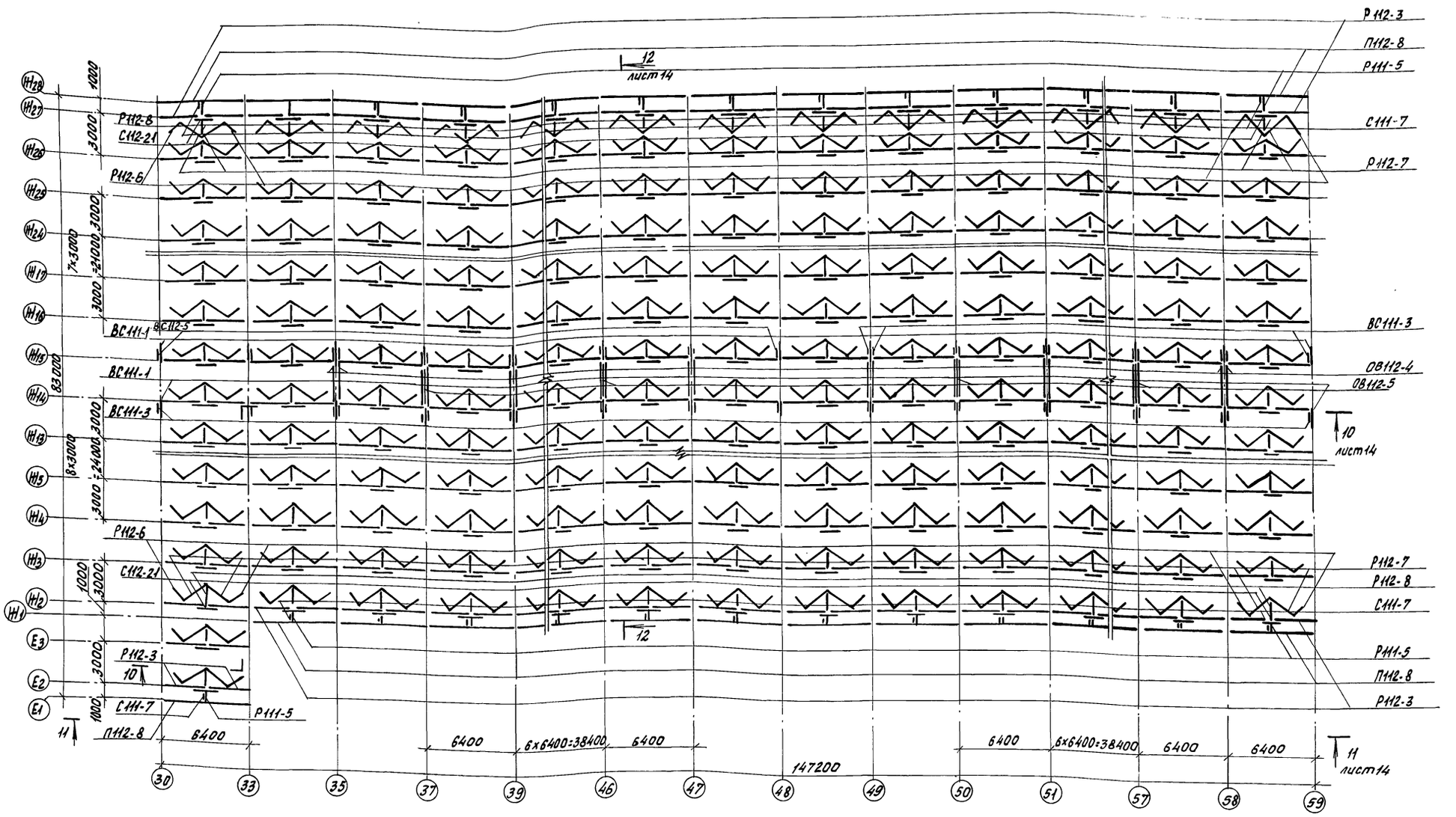

Схематический план

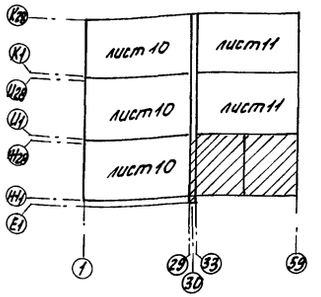

Н.контр.	Ткач			Т.П. 810-1-30.88	КМ1
Гл.спец.отд	Кондрашов		05.10.88		
ГИП	Пшеничнов		03.10.88		
Гл.констр.	Миронов		03.10.88		
Рук.сект.	Мельник		03.10.88		
Рук.гр.	Гудий		03.10.88		
Ст.инж.	Воронкова		03.10.88		
Пров.	Глазкова		03.10.88		
Привязан				Блок зимних почвенных хранилищ площадью 6 га (под одной кровлей) для tн=-40°С	Стадия: РП; Лист: 12; Листов:
Инв.N				Схема расположения затяжек подвесок и связей теплицы 3	ГИПРОНИСЕЛЬПРОМ г. Орел

23534-03 15

Копировал Фомушкина

Формат А2

Инв.N подл. | Подпись и дата | Взам.инв.N

Альбом 3

Схема расположения связей покрытия теплиц 4...6

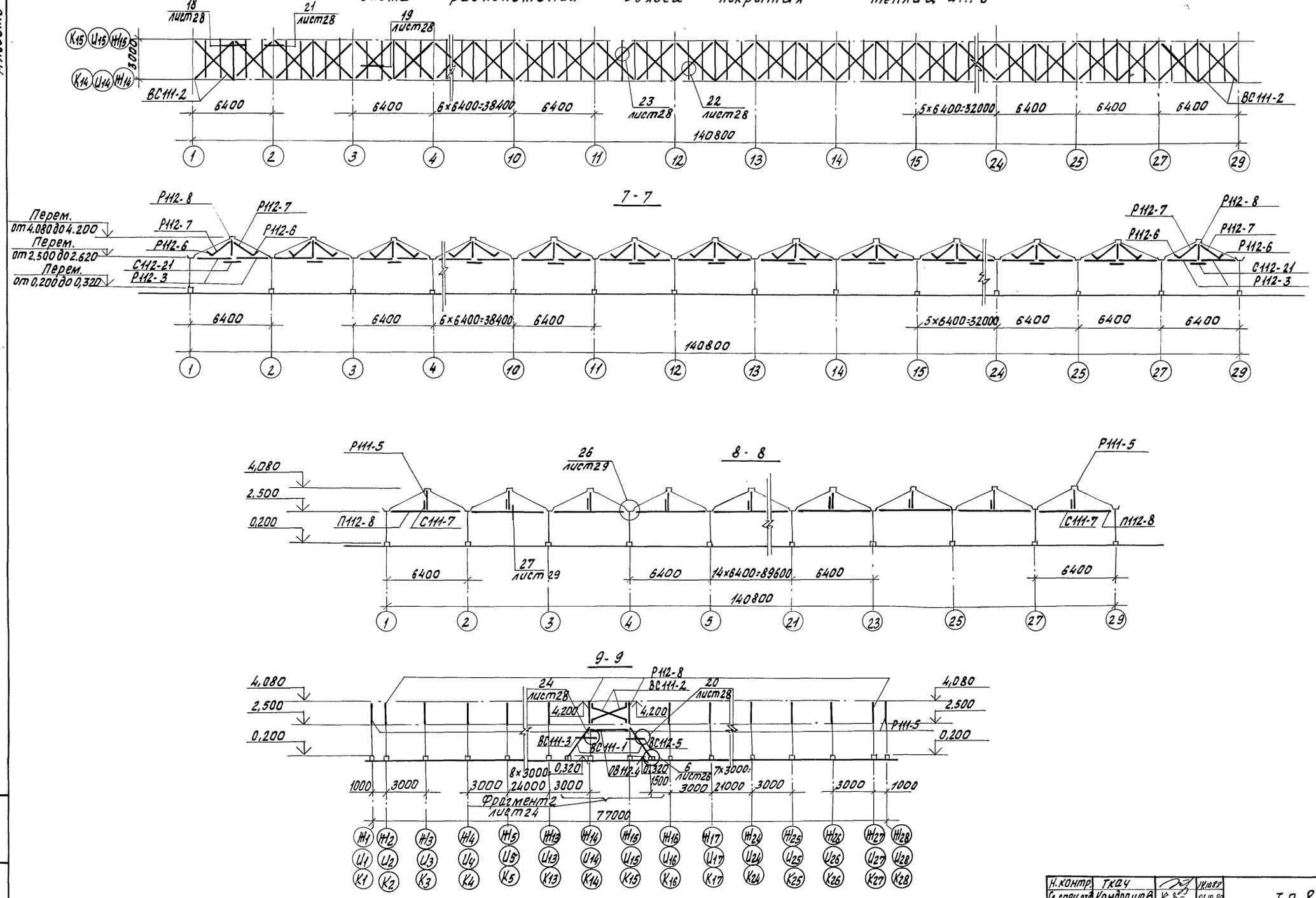

Н.контр.	Ткач		14.10.88	Т.п. 810-1-30.88 КМ1	
Гл.спец.отд	Кондрашов		03.10.88		
ГИП	Пшеничнов		03.10.88		
Гл.констр.	Миронов		03.10.88		
Рук.сект.	Мельник		03.10.88		
Рук.гр.	Гудий		03.10.88	Блок зимних почвенных теплиц площадью 6 га (под одной кровлей) для tн=-40°С	Стадия: РП; Лист: 13; Листов:
Ст.инж.	Воронкова		03.10.88		
Пров.	Глазкова		03.10.88	Схема расположения связей покрытия теплиц 4...6. Разрезы 7-7, 8-8, 9-9	ГИПРОНИСЕЛЬПРОМ г. Орел

Привязан

Инв.N

Инв.N подл. | Подпись и дата | Взам.инв.N

23534-03 16

Копировал Фомушкина

Формат А2

Альбом 3

Схема расположения связей покрытия теплиц 1...3

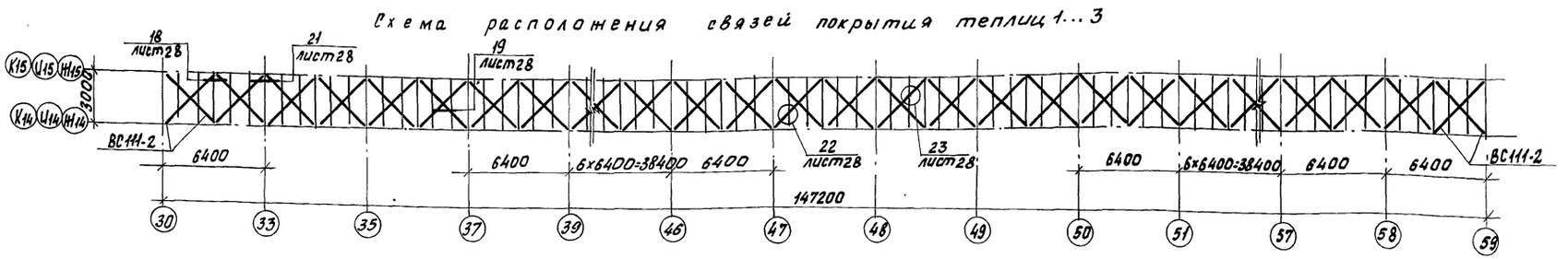

10-10

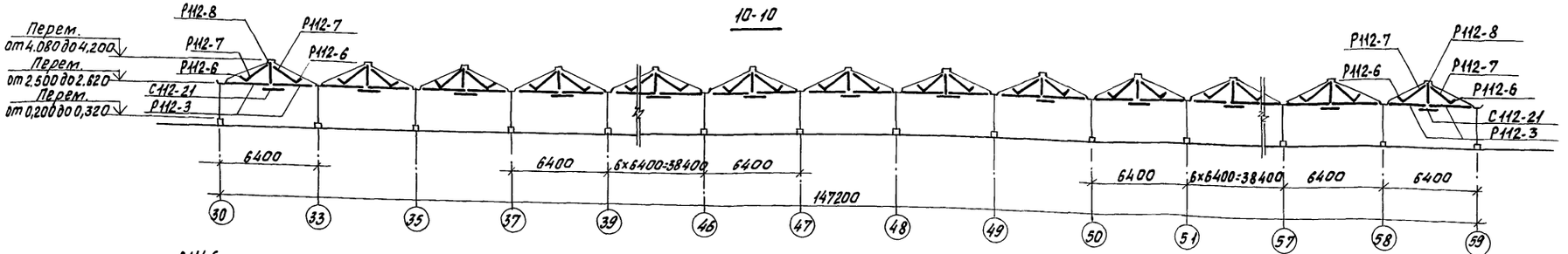

11-11

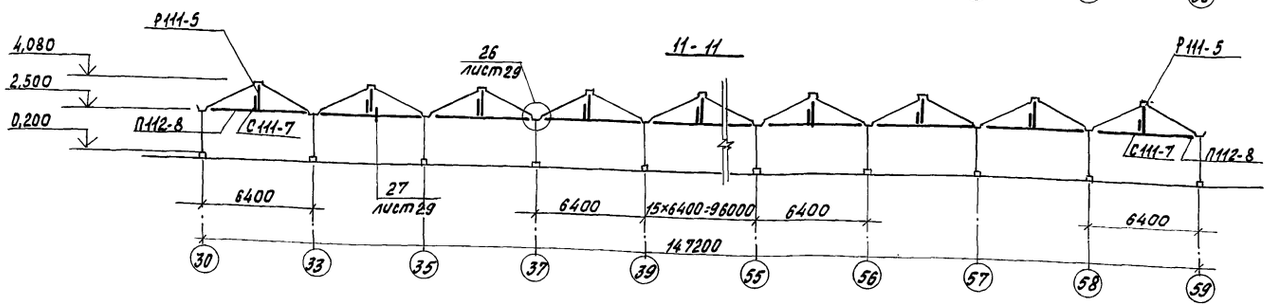

12-12

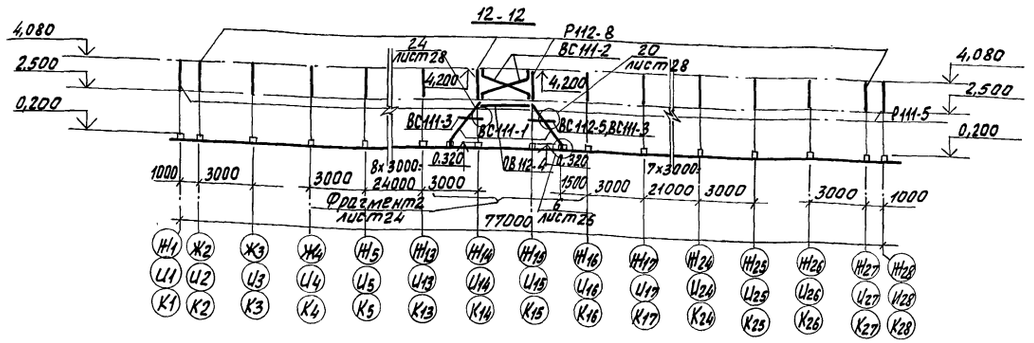

Ведомость элементов

Марка	Сечения: Эскиз	Поз.	Состав	Опорные усилия: M кНм	N кН	Q кН	Марка металла	Примечание
Р111-5			Профиль №3	—	1300	—	Вст3кп	
Р112-3			ГНГ 32×32×2	220	1110	840	Вст3кп	
Р112-6	—		δ=1,5	—	2110	2	Вст3кп	
Р112-7	—		δ=2,0	—	—	—	Вст3кп	
Р112-8	—		δ=1,5	—	—	—	Вст3кп	
С111-7	—		δ=2,5	—	—	—	Вст3кп	
С112-21	—		δ=2,0	—	—	—	Вст3кп	
ВС111-1			Профиль №7	—	22070	—	Вст3кп	
ВС112-5	—		δ=1,5	—	—	—	Вст3кп	
П112-8		1	ГНЕ 50×32×2	—	—	—	Вст3кп	
		2	δ=2,5	—	—	—	Вст3кп	
ВС111-3	—		δ=1,5	—	—	—	Вст3кп	
ОВ112-4			Профиль №6	20000	-	760	Ст3кп	
ОВ112-5			[8	—	—	—	Вст3пс	
С111-9	—		δ=4	—	—	—	Вст3	
В112-4	—		δ=2,5	—	—	—	Вст3кп	
ВС111-2	—		δ=1,5	—	941	—	Вст3кп	

Н.контр.	Ткач		03.10.88	Т.п. 810-1-30.88	КМ1
Гл.спец.отд	Кондрашов		03.10.88		
ГИП	Пшеничнов		03.10.88		
Гл.констр.	Миронов		03.10.88		
Рук.сект.	Мельник		03.10.88		
Рук.гр.	Гудий		03.10.88	Блок зимних почвенных теплиц площадью 6га (под одной кровлей) $t_{расч}$ = -40°С	Стадия: РП; Лист: 14; Листов:
Ст.инж.	Воронкова		03.10.88		
Пров.	Глазкова		03.10.88	Схема расположения связей покрытия теплиц 1...3 Разрезы 10-10; 11-11; 12-12	ГИПРОНИСЕЛЬПРОМ г.Орел

Привязан

Инв.№

Инв.№ подл. | Подпись и дата | Взам.инв.№

23534-03 17

Копировал Фомушкина

Формат А2

Альбом 3

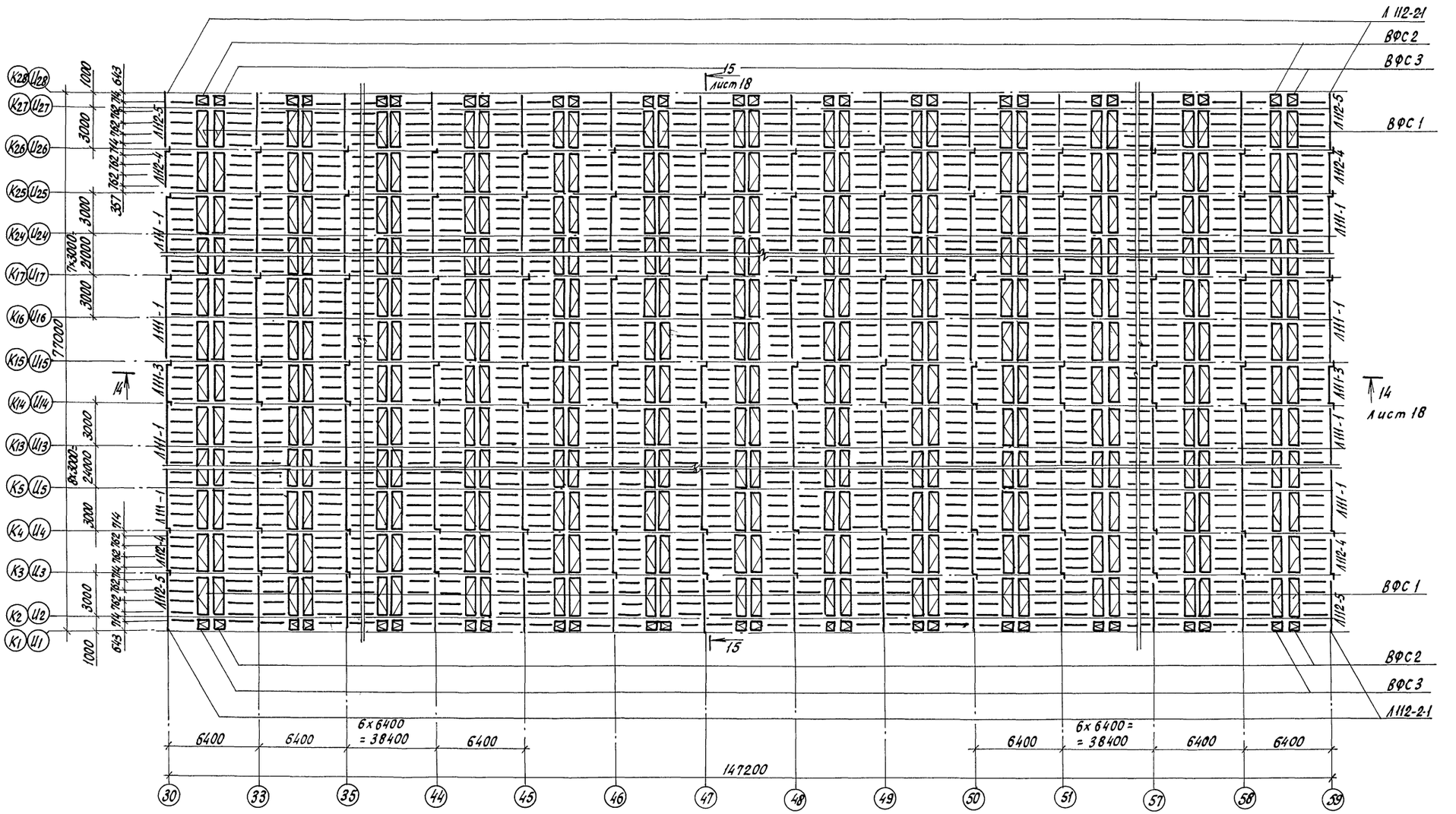

Схематический план

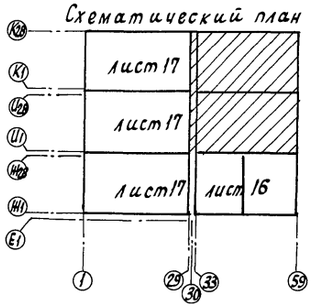

Все необозначенные на схеме шпросы марки Ш112-1

Н.контр.	Ткач			Т.П. 810-1-30.88	КМ1	
Гл.специал.	Кондрашов		03.10.88			
ГИП	Пшеничнов		03.10.88			
Гл.конст.	Миронов		03.10.88			
Рук.сект.	Мельник		03.10.88			
Рук.гр.	Гудий		03.10.88	Блок зимних почвенных теплиц площадью 6га (под одной кровлей) для tн = -40°С	Стадия: РП	Лист: 15	Листов:
Ст.инж.	Воронкова		03.10.88				
Пров.	Глазкова		03.10.88	Схема расположения лотков, форточек и шпросов покрытия теплиц 1,2	ГИПРОНИСЕЛЬПРОМ г. Орел		

Привязан

Инв. N

23534-03 18

Копировал Кухтинова

Формат А2

Инв.N подл. | Подпись и дата | Взам. инв.N

Альбом 3

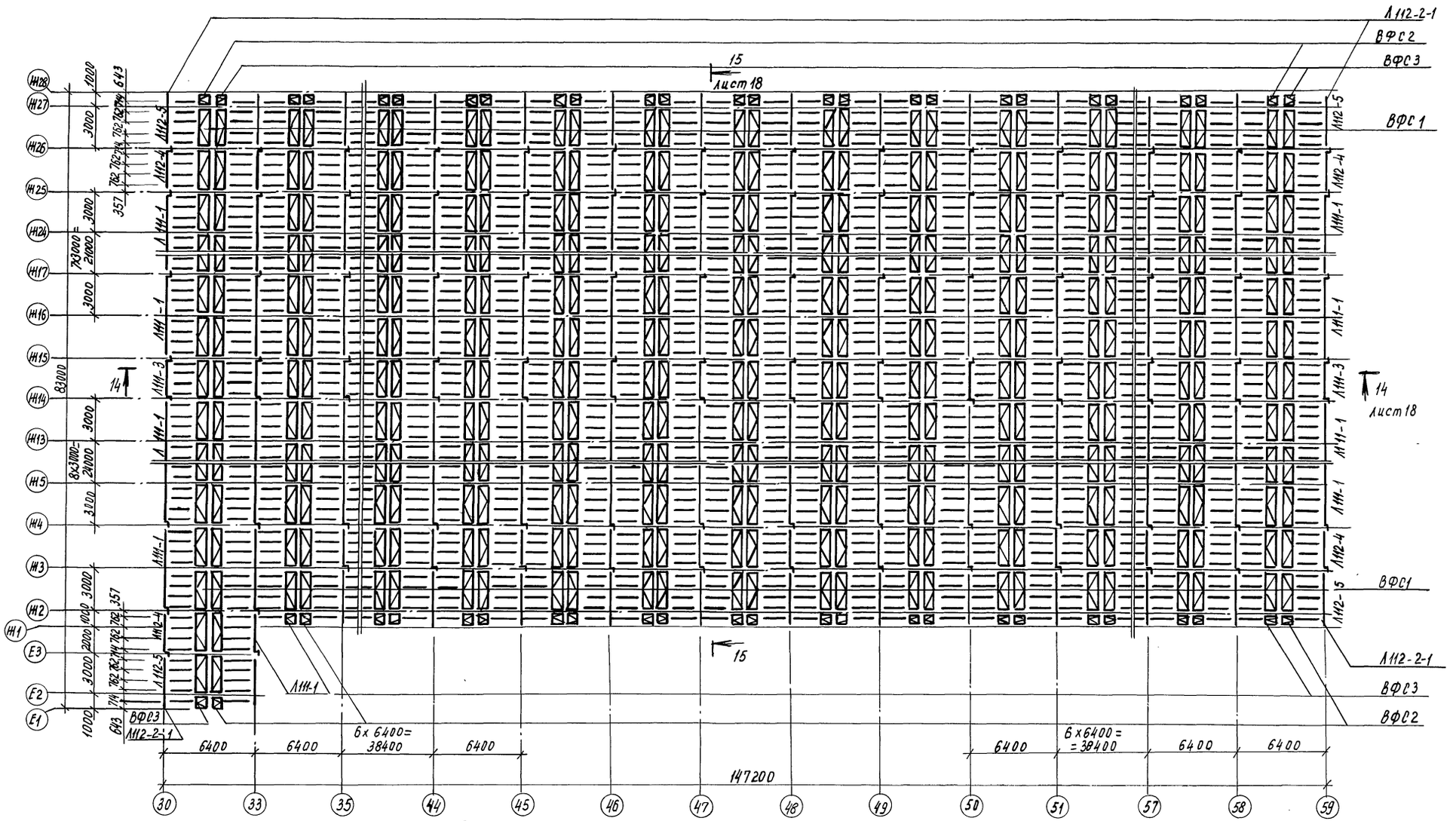

Схематический план

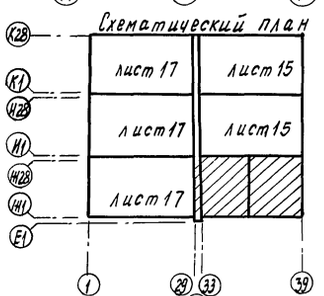

Все необозначенные на схеме шпроссы марки Ш112-1.

Н.контр.	Ткач		17.10.88	Т.П. 810-1-30.88 КМ1	
Гл.спец.отд	Кондрашов		02.10.88		
ГИП	Пшеничнов		02.10.88		
Гл.констр.	Миронов		02.10.88		
Рук.сект.	Мельник		02.10.88		
Рук.гр.	Гудий		02.10.88	Блок зимних почвенных теплиц площадью 6га/под одной кровлей/для tн=-40°С	Стадия: РП; Лист: 16; Листов:
Ст.инж.	Воронкова		02.10.88		
Пров.	Глазкова		02.10.88	Схема расположения лотков форточек шпроссов покрытия теплицы 3.	ГИПРОНИСЕЛЬПРОМ г. Орел

Привязан

Инв.№

23534-03 19

Копировал Муратова

Формат А2

Инв.№подл. | Подпись и дата | Взам.инв.№

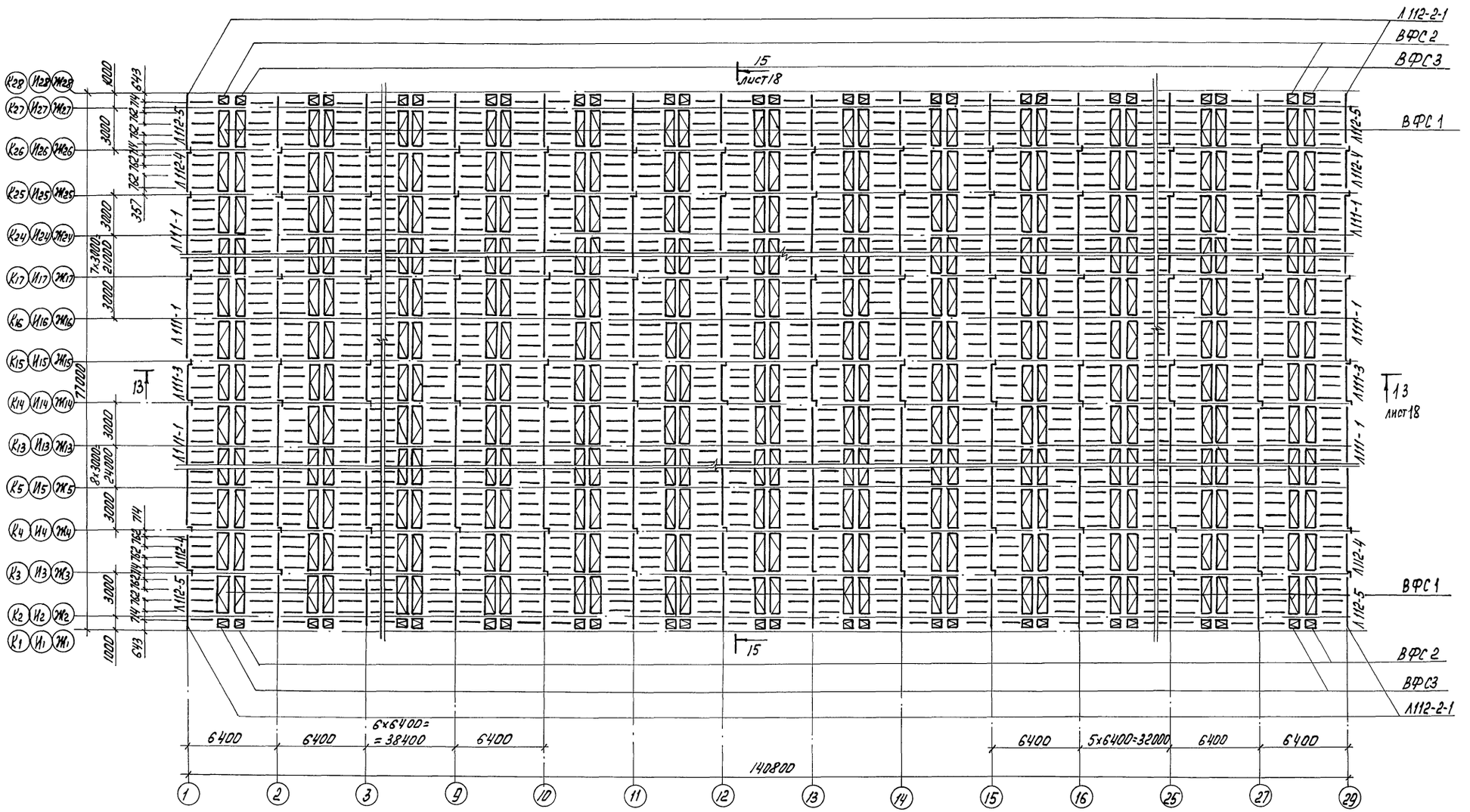

Схематический план

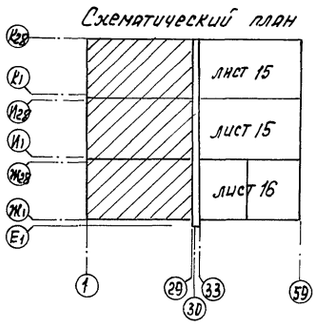

Все необозначенные на схеме шпросы марки Ш112-1

Н.контр.	Ткач			Т.п. 810-1-33.88	КМ1
Гл.спец.от.	Конарашов		05.10.88		
ГИП	Пшеничнов		05.10.88		
Гл.конст.	Ниронов		05.10.88		
Рук.сект.	Мельник		05.10.88		
Рук.гр.	Гудий		05.10.88	Блок зимних почвенных теплиц площадью 6га/под одной кровлей для $t_н$ = -40°С	Стадия: РП; Лист: 17; Листов:
Ст.инж.т.	Воронкова		05.10.88		
Пров.	Глазкова		05.10.88	Схема расположения лотков. Форточек и шпросов в покрытия в теплицах 4...6	ГИПРОНИСЕЛЬПРОМ г. Орел
Привязан					23534-03 20
Инв.N					

Копировал: Быстрова Формат А2

Альбом 3

13-13

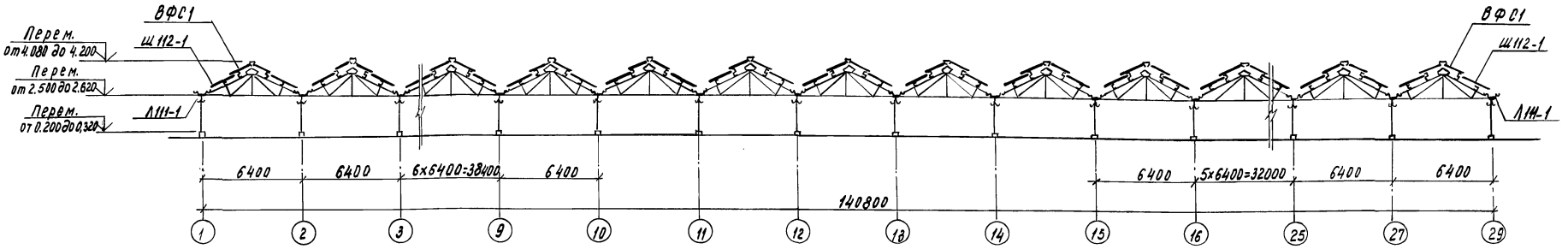

14-14

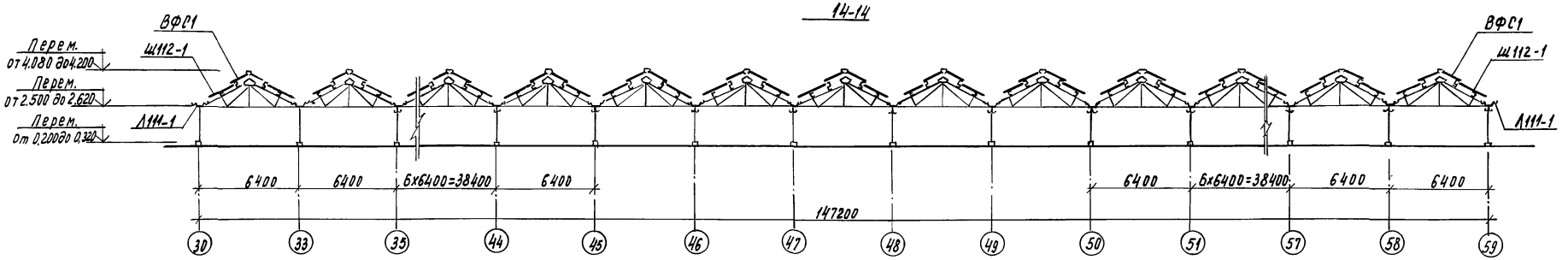

15-15

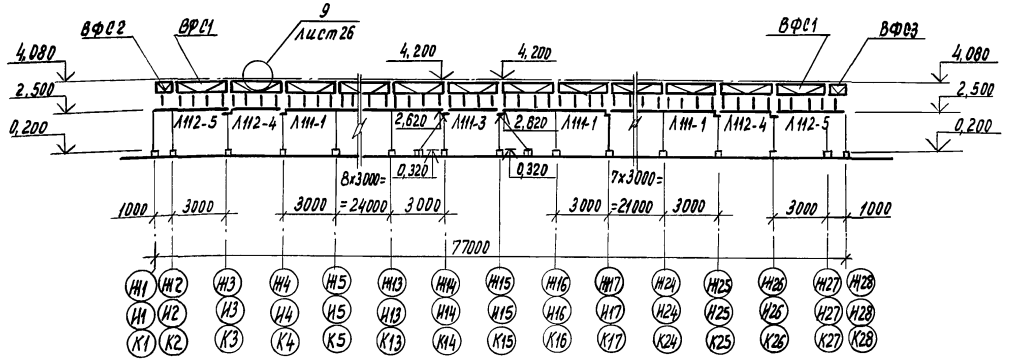

Ведомость элементов

Марка	Сечения: Эскиз	Поз.	Состав	Опорные усилия: M, Нм	N, Н	Q, Н		Марка металла	Примечание
Л111-1			Профиль №21	0.090 / 0.272	-0.0018	0.200 / 0.133	4	Вст3кп	
Л111-3			Профиль №21	0.090 / 0.272	-0.0018	0.200 / 0.133	4	Вст3кп	
Л112-4			Профиль №21	0.090 / 0.272	-0.0019	0.200 / 0.133	4	Вст3кп	
Л112-5			Профиль №21	0.090 / 0.272	-0.0019	0.200 / 0.133	4	Вст3кп	
Ш112-1			Профиль №23	0.0052	—	0.019	4	15КП	

1. Все необозначенные на схеме шпросы марки Ш112-1.
2. В ведомости элементов в числителе даны значения Mx и Qy, в знаменателе соответственно My и Qx.

Н.контр.	Ткач		10.10.88
Вед.спец.тд.	Кондрашов		03.10.88
ГИП	Пшеничнов		03.10.88
Гл.констр.	Миронов		03.10.88
Рук.сект.	Мельник		03.10.88
Рук.гр.	Гудий		03.10.88
Ст.инж.	Воронкова		03.10.88
Пров.	Глазкова		03.10.88

т.п. 810-1-30.88 КМ1

Привязан

Инв.№

Блок зимних почвенных теплиц площадью 6га (под одной кровлей) для tн=-40°

Стадия	Лист	Листов
РП	18	

Разрезы 13-13...15-15

ГИПРОНИСЕЛЬПРОМ г.Орел

Копировал Муратова

23534-03 21

Формат А2

Инв.№подл. | Подпись и дата | Взам.инв.№

Альбом 3

Схема расположения элементов по оси Ж1

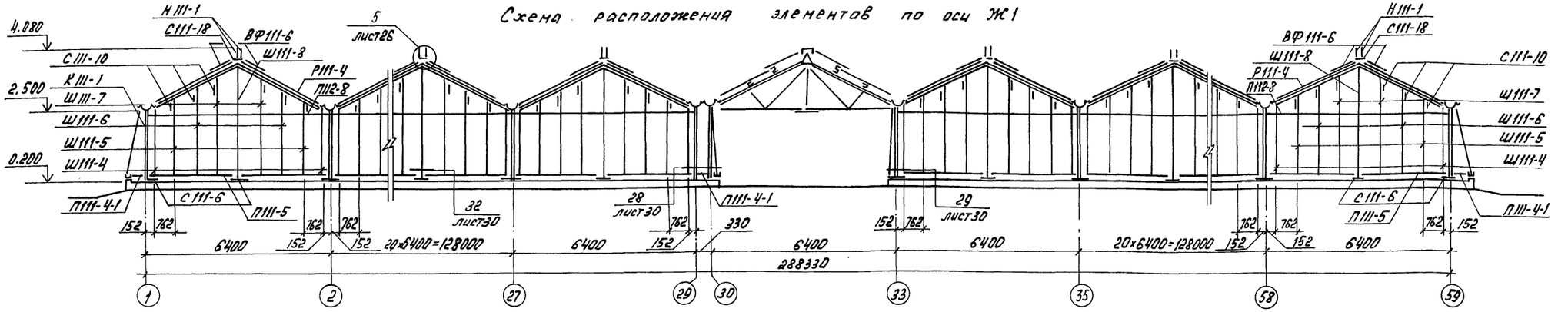

Схема расположения элементов по оси К28

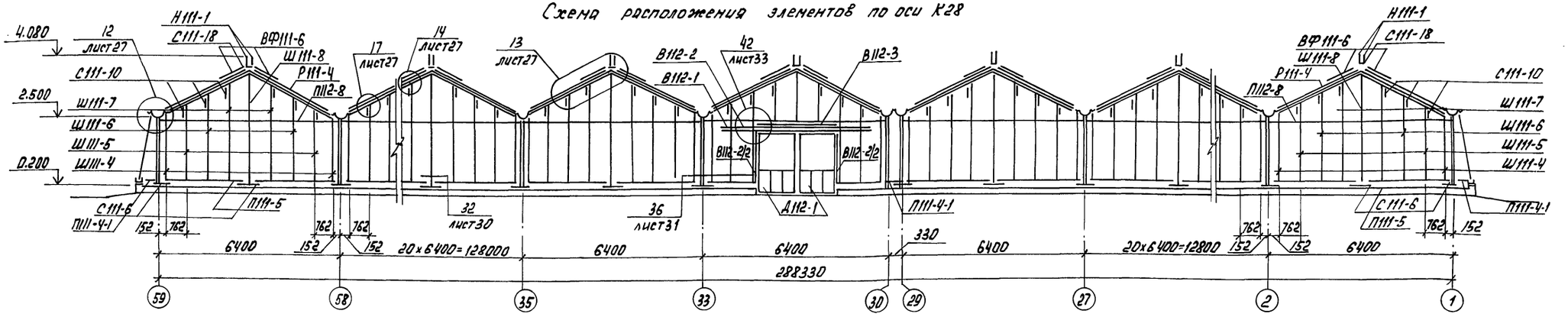

Схема расположения элементов по осям Ж2...Ж27, И2...И27, К2...К27

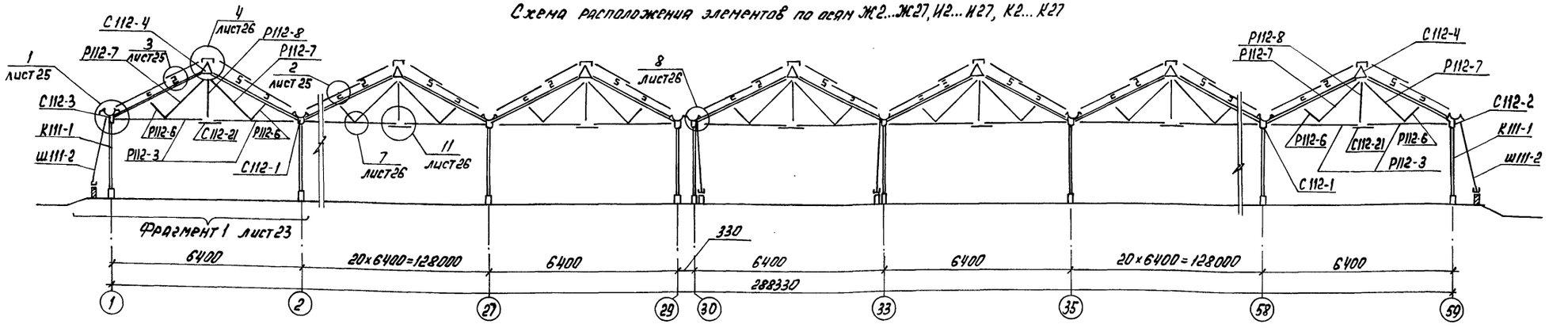

Н.контр.	Ткач		12.10.87	т. п. 810-1-30 88	КМ1
Гл.специал.	Кондрашов		02.10.87		
ГИП	Пшеничнов		02.10.87		
Гл.констр.	Миронов		02.10.87		
Рук.сект.	Мельник		02.10.87		
Рук.гр.	Гудий		02.10.87	Блок зимних почвенных теплиц площадью 6га (под одной кровлей) для $t_н$ = -40°С	Стадия: РП; Лист: 19; Листов:
Вед.инж.	Глазкова		02.10.87		
Ст.инж.	Воронкова		02.10.87	Схема расположения элементов по осям Ж1, К28, Ж2...Ж27, И2...И27, К2...К27	ГИПРОНИСЕЛЬПРОМ г. Орел
Техн.	Максимова		02.10.87		

Привязан

Инв.

23534-03 22

Инв.№ подл. | Подпись и дата | Взам.инв.№

Копировал: Быстрова

Формат А2

Альбом 3

Схема расположения элементов по осям И1, К1

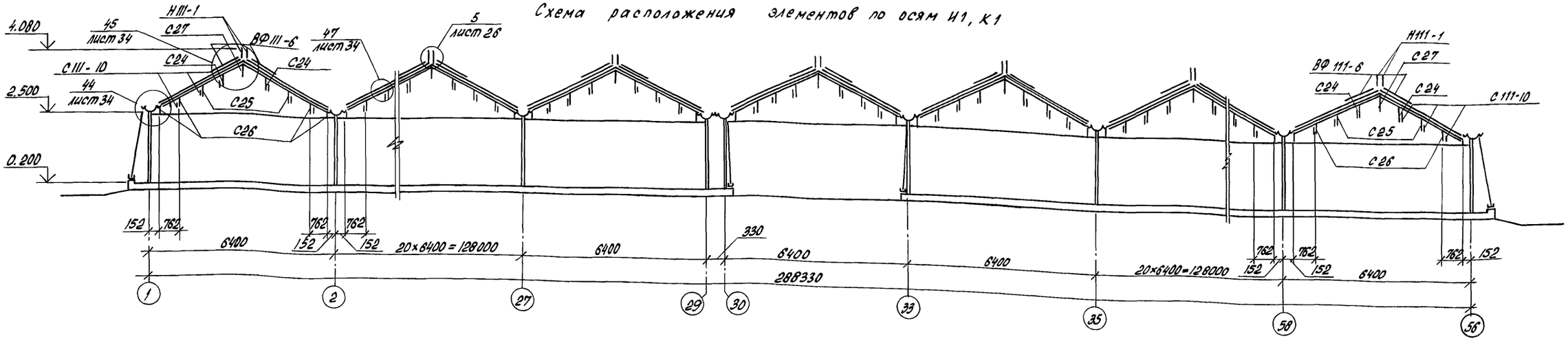

Схема расположения элементов по осям 1...59

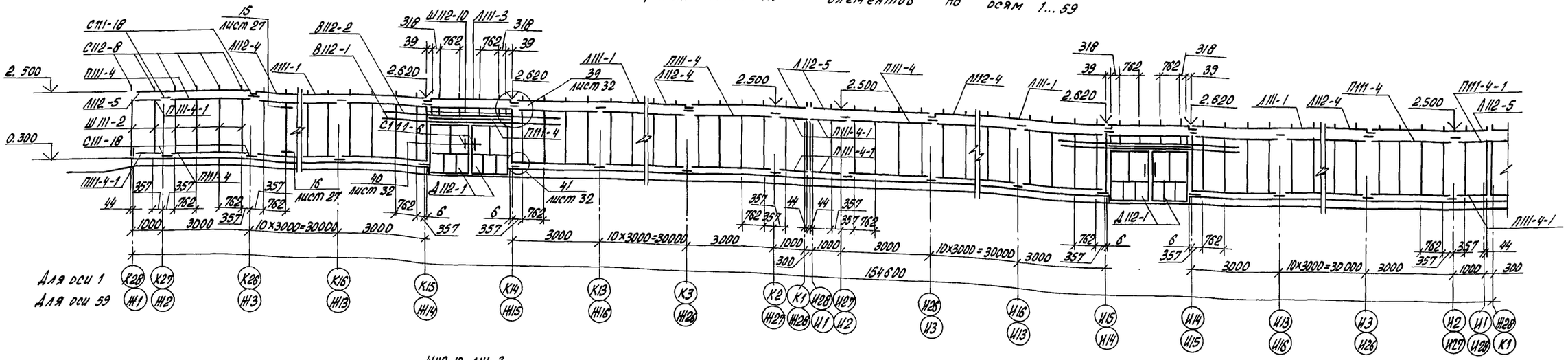

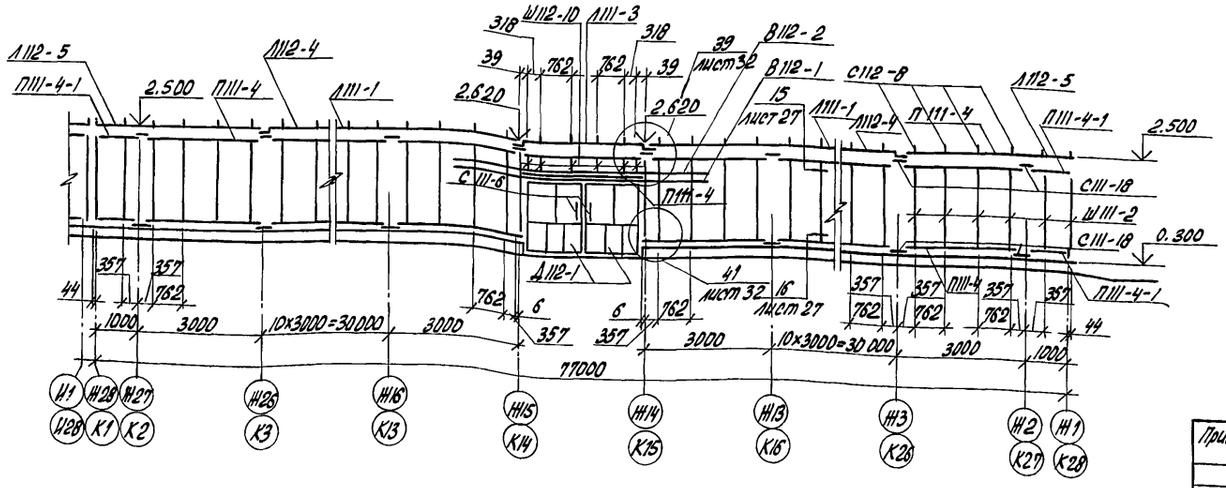

Привязан

Инв. №

Н.контр.	Ткач		14.10.88	Т.П. 810-1-30.88 КМ1	
Гл.спец.отд.	Кондрашов		03.10.88		
ГИП	Пшеничнов		03.10.88		
Гл.констр.	Миронов		03.10.88		
Рук.сект.	Мельник		03.10.88		
Рук.гр.	Гудий		03.10.88	Блок зимних почвенных теплиц площадью 6га (под одной кровлей) для $t_н$ = -40°С	Стадия: РП; Лист: 20; Листов:
Вед.инж.	Глазкова		03.10.88		
Ст.инж.	Воронкова		03.10.88		
Пров.	Глазкова		03.10.88	Схемы расположения элементов по осям И1, К1, 1, 59	ГИПРОНИСЕЛЬПРОМ г. Орел

23534-03 23

Копировал Попова

Формат А2

Инв. № подл. | Подп. и дата | Взам. инв. №

Альбом 3

Схема расположения элементов по оси 48

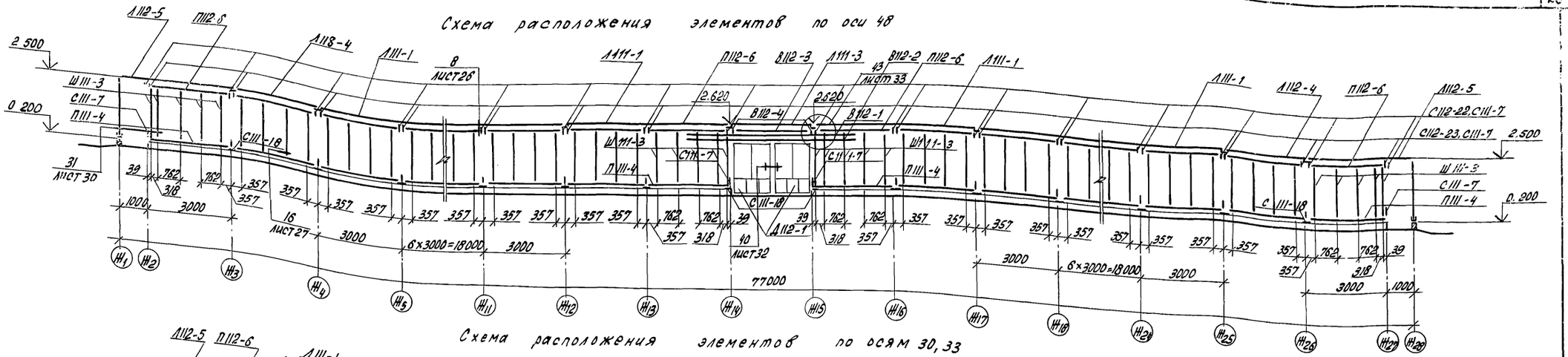

Схема расположения элементов по осям 30,33

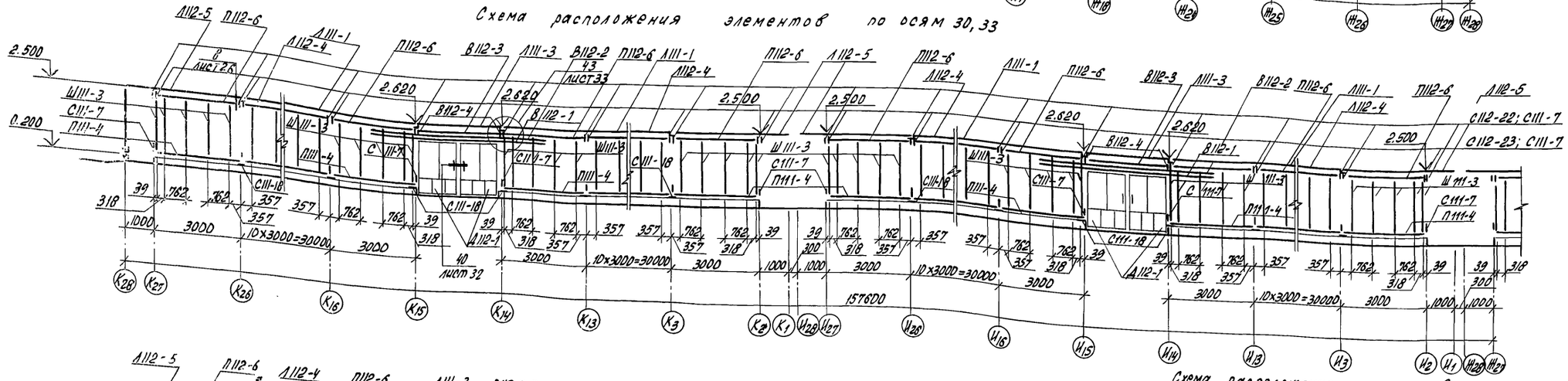

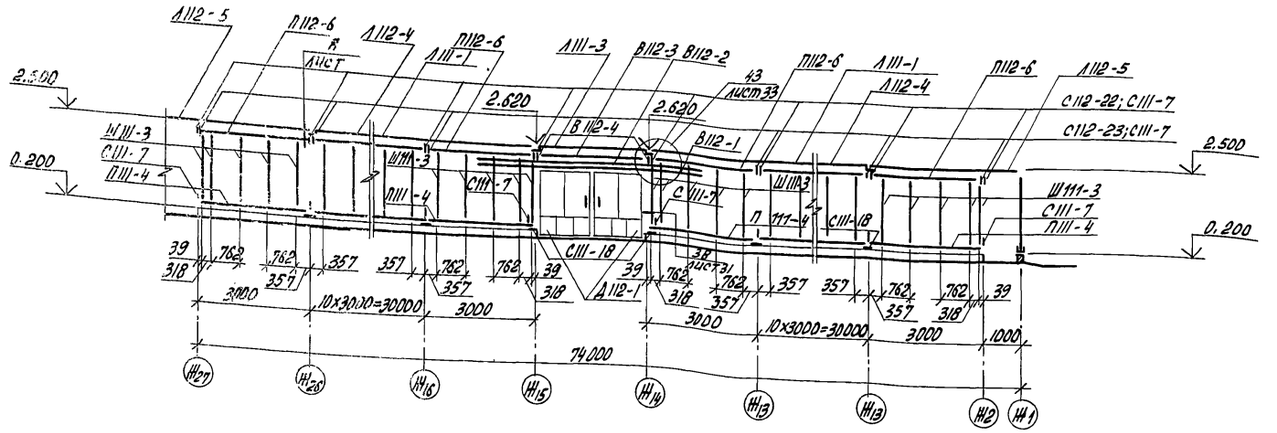

Схема расположения элементов по осям 30,33

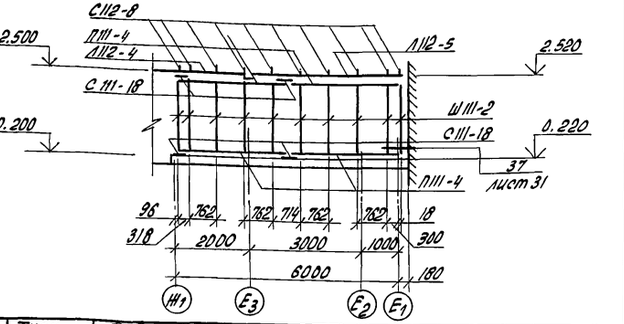

Привязан

Инв. № подл. | Подпись и дата | Взам. инв. №

Н. контр.	Ткач		12.10.88	Т.П 810-1-30.88 КМ1	
Гл. спец. отд.	Кондрашов		12.10.88		
ГИП	Лисенков		12.10.88		
Гл. констр.	Миронов		12.10.88		
Рук. сект.	Мельник		12.10.88		
Рук. гр.	Гудий		12.10.88	Блок зимних почвенных теплиц площадью 6га (под одной кровлей) для tн = -40°С	Стадия: РП; Лист: 21; Листов:
Вед. инж.	Глазкова		12.10.88		
Ст. инж.	Воронкова		12.10.88		
Пров.	Глазкова		12.10.88	Схема расположения элементов по осям 48, 30, 33	ГИПРОНИСЕЛЬПРОМ г. Орел

23534-03 24

Копировал Полова

Формат А2

Альбом 3

Схема расположения элементов по осям Ж28, И28

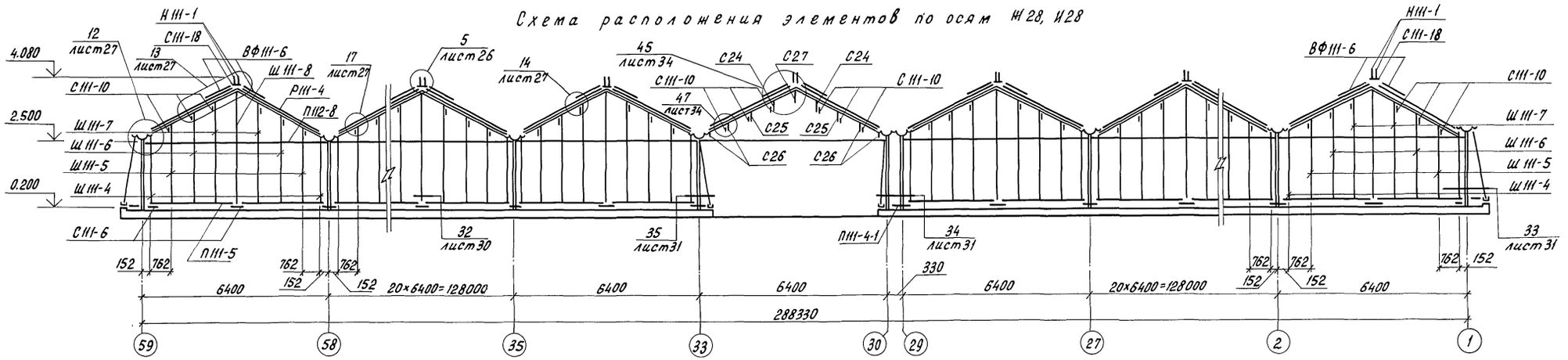

Ведомость элементов

Марка	Сечения: Эскиз	Поз.	Сечения: Состав	Опорные усилия: M	N	Q	Группа констр.	Марка металла	Примечание
Н111-1	—		б=0,8	-	-	-	4	Ст3кп	
Н111-2	—		б=0,8	-	-	-	4	Ст3кп	
С111-6	—		б=1,5	-	-	-	4	Вст3кп	
С111-7	—		б=2,5	-	-	-	4	Вст3кп	
С111-10	—		б=1,5	-	-	-	4	Вст3кп	
С111-18	—		б=1,5	-	-	-	4	Вст3кп	
С112-1	—		б=2,0	-	-	-	4	15кп	
С112-2	—		б=2,0	-	-	-	4	15кп	
С112-3	—		б=2,0	-	-	-	4	15кп	
С112-4	—		б=2,0	-	-	-	4	15кп	
С112-5	—		б=2,0	-	-	-	4	Вст3кп	
С112-8	—		б=2,0	-	-	-	4	Вст3кп	
С112-15	—		б=2,0	-	-	-	4	Вст3кп	
С112-20	—		б=2,5	-	-	-	4	Вст3кп	
С112-21	—		б=2,0	-	-	-	4	Вст3кп	
С112-22	—		б=1,0	-	-	-	4	Вст3кп	
С112-23	—		б=1,0	-	-	-	4	Вст3кп	
С112-28	—		б=2,0	-	-	-	4	Вст3кп	
В112-2/2	[		ГНС60×40×2	-	-	-	4	Вст3кп	
С112-19	—		б=1,5	-	-	-	4	Вст3кп	
С112-24	—		б=1,5	-	-	-	4	Вст3кп	
С112-25	—		б=1,5	-	-	-	4	Вст3кп	
С112-26	—		б=1,5	-	-	-	4	Вст3кп	
С112-27	—		б=1,5	-	-	-	4	Вст3кп	
Опора 580.91.05	—		б=2,0	-	-	-	4	Вст3кп	ТУ10-0005-046-90

Ведомость элементов

Марка	Сечения: Эскиз	Поз.	Сечения: Состав	Опорные усилия: M	N	Q	Группа констр.	Марка металла	Примечание
П111-4	[		Профиль №3	-	-	-	4	Вст3кп	
П111-4-1	[		Профиль №3	-	-	-	4	Вст3кп	
П111-5	[		Профиль №3	-	-	-	4	Вст3кп	
П112-6	L		Профиль №2*	-	-	-	4	Вст3кп	
Ш111-2	[		Профиль №1*	0,023	-	0,038	4	Вст3кп	
Ш111-3	[		Профиль №1*	-	-	-	4	Вст3кп	
Ш111-4	[		Профиль №1*	0.023	-	0,038	4	Вст3кп	
Ш111-5	[		Профиль №1*	0.023	-	0038	4	Вст3кп	
Ш111-6	[		Профиль №1*	0.023	-	0038	4	Вст3кп	
Ш111-7	[		Профиль №1*	0.023	-	0038	4	Вст3кп	
Ш111-8	[		Профиль №1*	0.023	-	0038	4	Вст3кп	
Ш112-10	[		Профиль №1*	-	-	-	4	Вст3кп	
ВФ111-4	—		б=1,5	-	-	-	4	Вст3кп	
ВФ111-9	—		б=0,8	-	-	-	4	Ст3кп	
В112-1	[		Профиль №7	-	-	-	4	Вст3кп	
В112-2	[		ГНС60×40×2	-	-	-	4	Вст3кп	
В112-3	—		б=2,0	-	-	-	4	Вст3кп	
В112-4	—		б=2,5	-	-	-	4	Вст3кп	

Н.контр.	Ткач		14.10.88
Гл.специал.	Кондрашов		03.10.88
ГИП	Пшеничнов		03.10.88
Гл.констр.	Миронов		03.10.88
Рук.сект.	Мельник		03.10.88
Рук.гр.	Гудий		03.10.88
Вед.инж.	Глазкова		03.10.88
Ст.инж.	Воронкова		03.10.88
Пров.	Глазкова		03.10.88

т.п. 810-1-30.88 КМ1

Блок зимних почвенных теплиц площадью 6га (под одной кровлей) для $t_н$=-40°С

Стадия	Лист	Листов
РП	22	

Схема расположения элементов по осям Ж28, И28

ГИПРОНИСЕЛЬПРОМ г.Орел

23534-03 25

Привязан

Инв.N

Инв.N подл. | Подпись и дата | Взам.инв.N

Копировал Перелыгина

Формат А2

Альбом 3

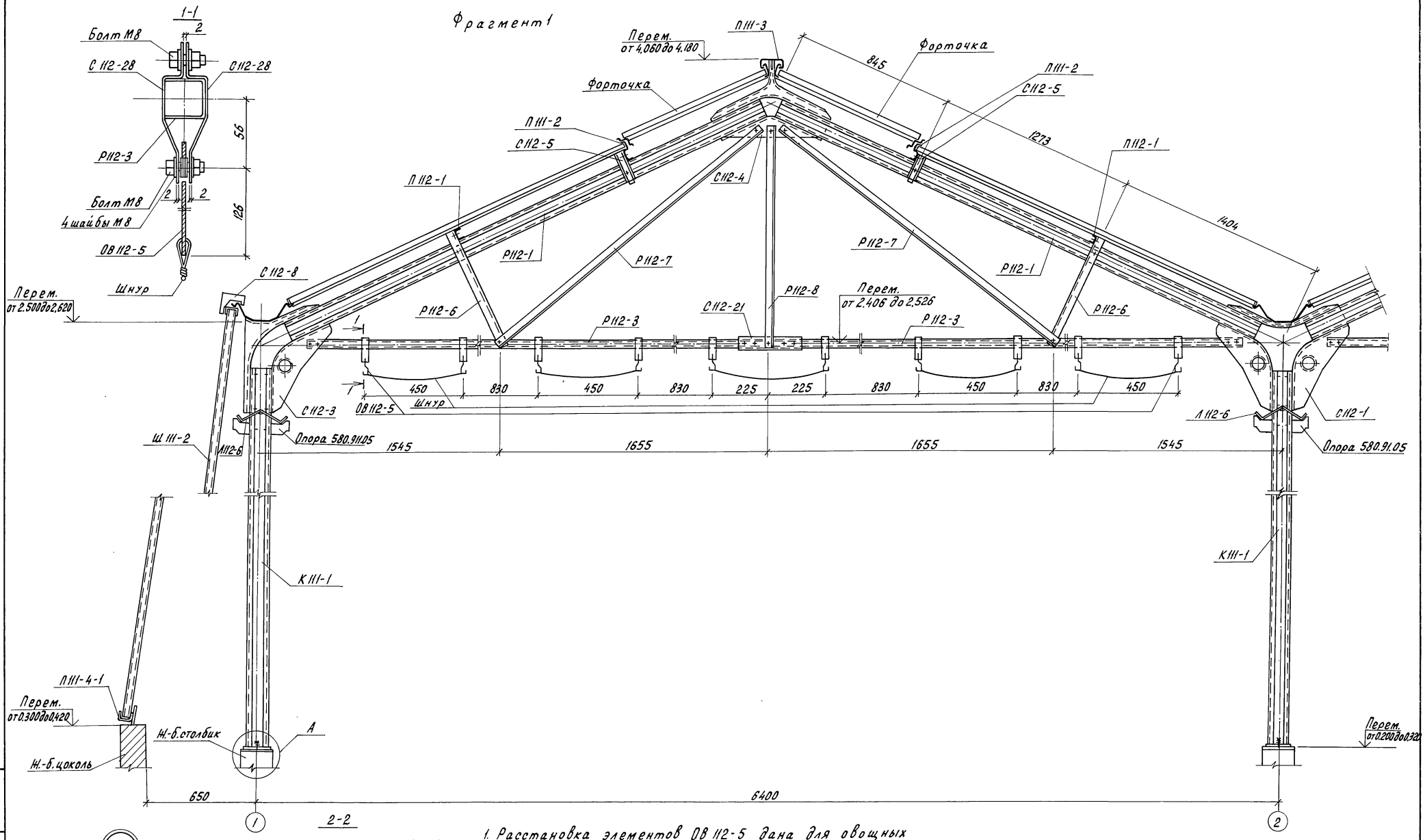

1. Расстановка элементов ОВ 112-5 дана для овощных отделений теплиц.
В рассадном отделении установить только два элемента в середине пролета.
2. Шнур N1 ГОСТ 1768-75 привязать за нижнее отверстие в элементе.

Привязан							
Инв.N							

Н.контр.	Ткач		07.10.88
Гл.спец.отд.	Кондрашов		03.10.88
ГИП	Пшеничнов		03.10.88
Гл.констр.	Миронов		03.10.88
Рук.сект.	Мельник		03.10.88
Рук.гр.	Гудий		03.10.88
Ведущ.инж.	Глазкова		03.10.88
Инж.	Бушуева		03.10.88

Т. п. 810-1-30.88 КМ1

Блок зимних почвенных теплиц площадью 6га (под одной кровлей) для $t_н$=-40°С

Стадия	Лист	Листов
РП	23	

Фрагмент 1

ГИПРОНИСЕЛЬПРОМ г.Орел

23534-03 26

Копировал Перелыгина

Формат А2

Инв.N подл. | Подпись и дата | Взам.инв.N

Альбом 3

Фрагмент 2

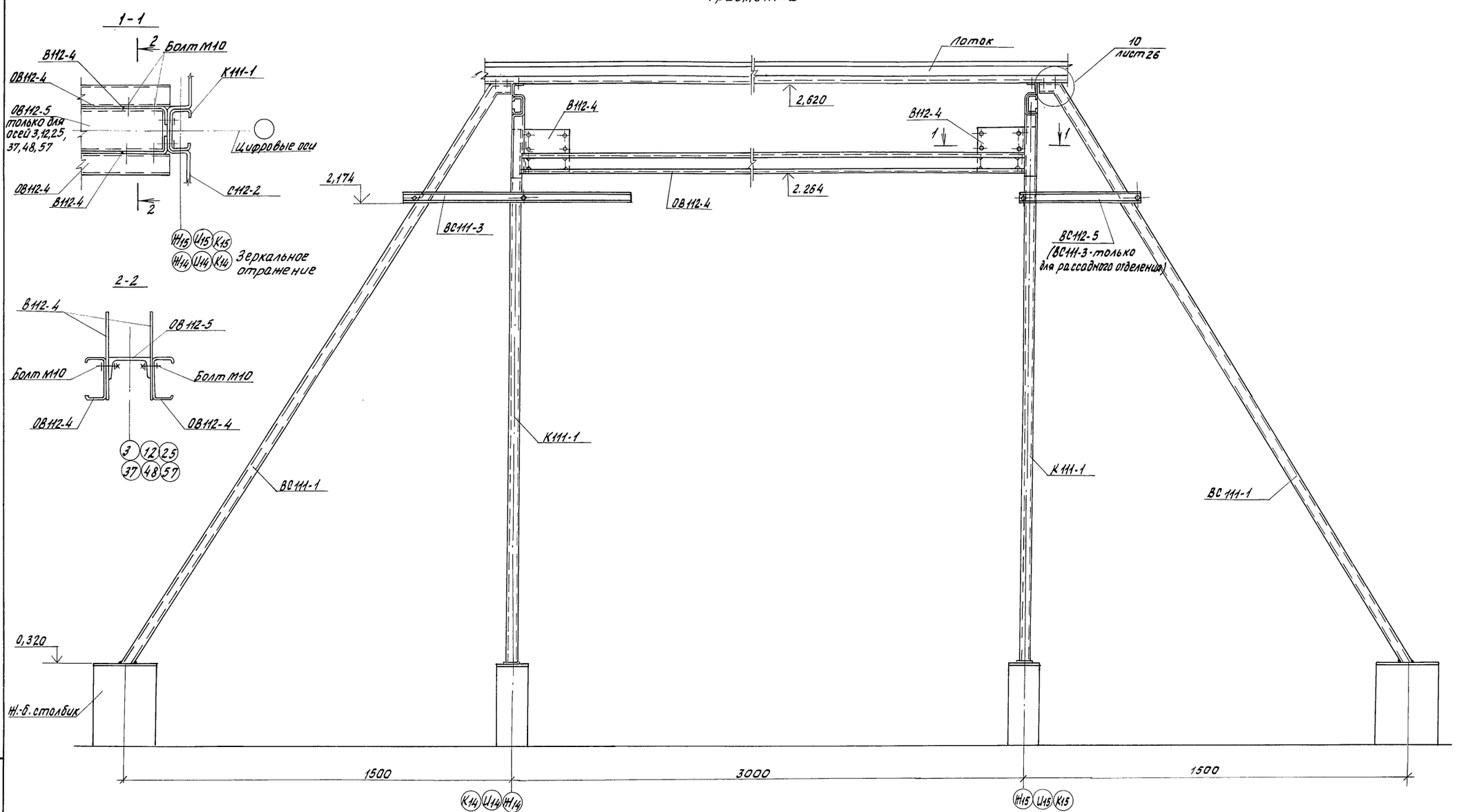

Н.контр.	Ткач		14.10.88	Т.П. 810-1-30.88 КМ1	
Гл.спец.отд.	Кондрашов		03.10.88		
РИП	Пшеничнов		03.10.88		
Гл.констр.	Миронов		03.10.88		
Рук.сект.	Мельник		03.10.88		
Рук.гр.	Гудий		03.10.88	Блок зимних почвенных тел-лиц площадью 6га/под одной кровлей) для tн=-40°С	Стадия: РП; Лист: 24; Листов:
Вед.инж.	Глазкова		03.10.88		
Инж.	Бушуева		03.10.88	Фрагмент 2	ГИПРОНИСЕЛЬПРОМ г. Орел

Привязан

Инв.№

Инв.№ подл. | Подпись и дата | Взам.инв.№

23534-03 27

Копировал Фомушкина Формат А2

Альбом 3

1

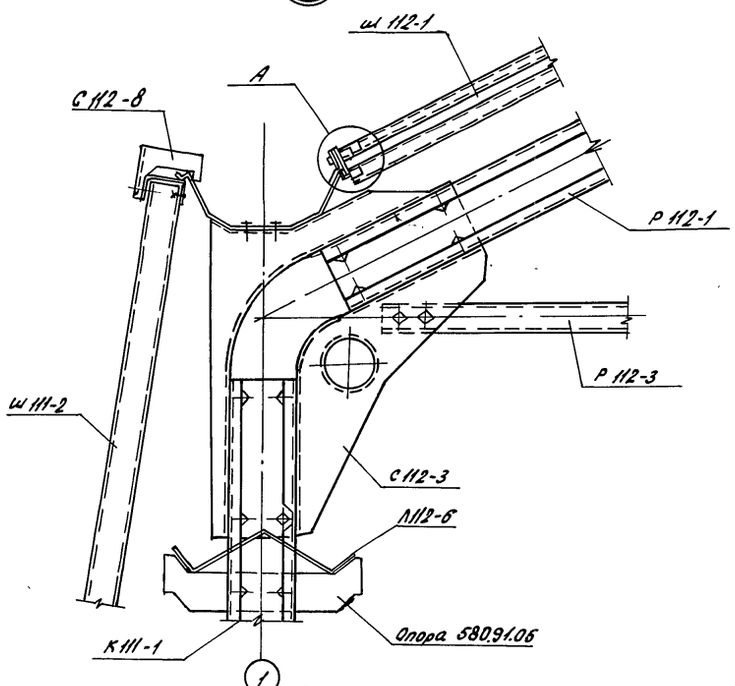

1 / 59 Зеркальное отражение

2

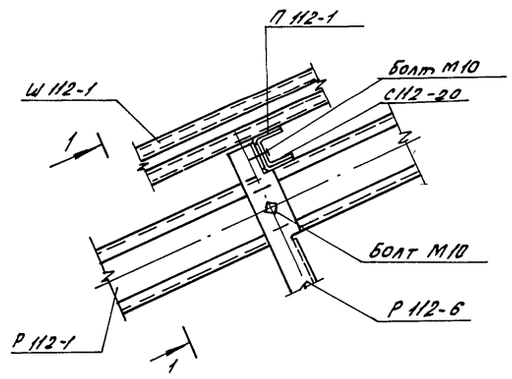

3

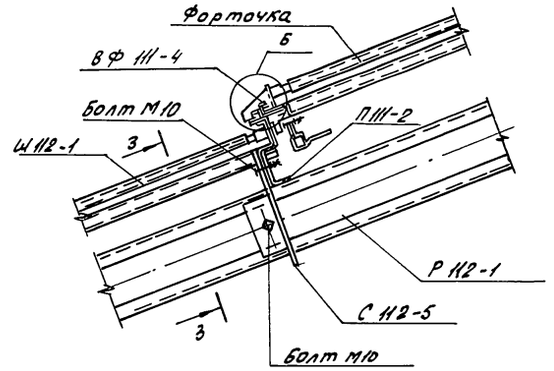

1-1

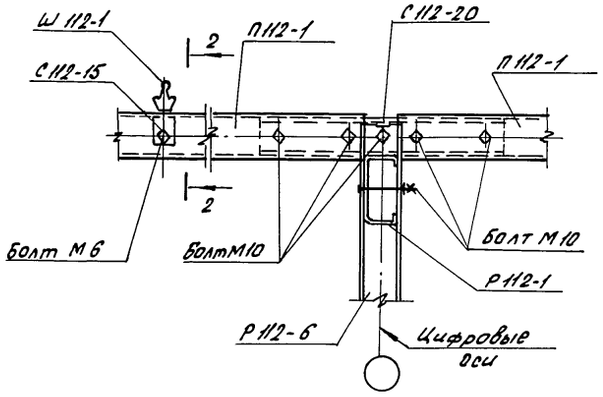

3-3

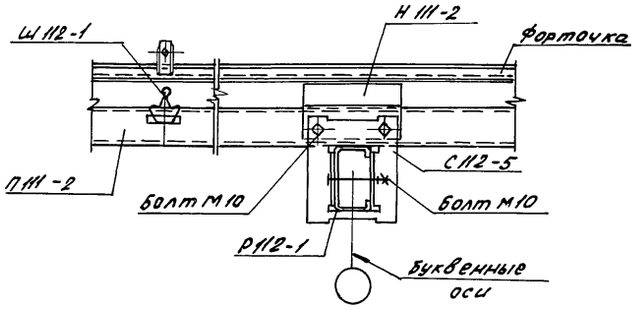

А

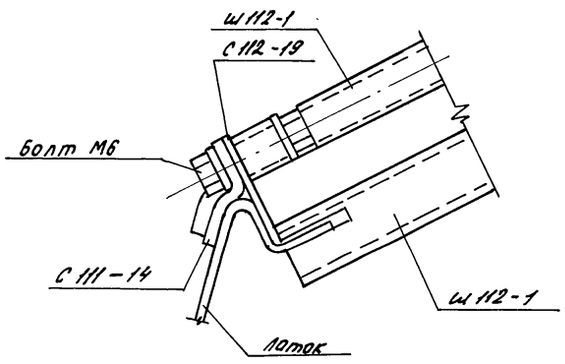

2-2

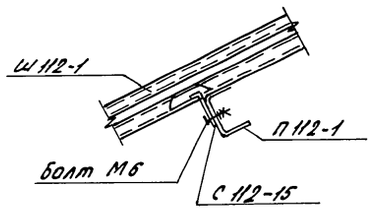

Б

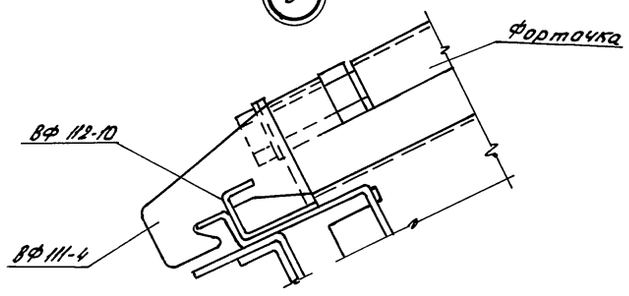

Н.контр.	Ткач		10.10.88	Т.П.810-1-30.88 КМ1	
Гл.специалист	Кондрашов		03.10.88		
ГИП	Пшеничнов		03.10.88		
Гл.констр.	Миронов		03.10.88		
Рук.сект.	Мельник		03.10.88		
Рук.гр.	Гудий		03.10.88	Блок зимних почвенных теплиц площадью 6га (под одной кровлей) для $t_н$=-40°С	Стадия: РП; Лист: 25; Листов:
Вед.инж.	Глазкова		03.10.88		
Инж.	Бушуева		03.10.88	Узлы 1...3, А, Б.	ГИПРОНИСЕЛЬПРОМ г. Орел

Привязан

Инв.№

Инв.№ подл. | Подпись и дата | Взам.инв.№

23534-03 28

Копировал Кузнецова

Формат А2

Альбом 3

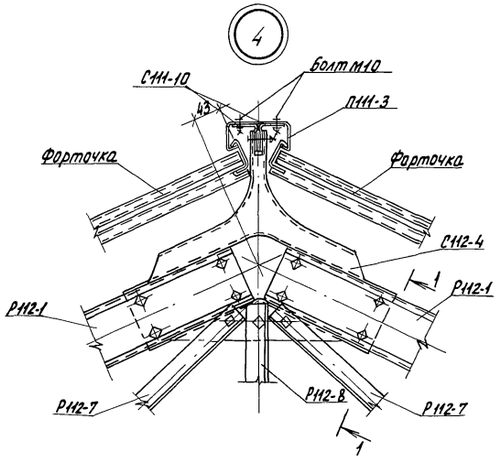

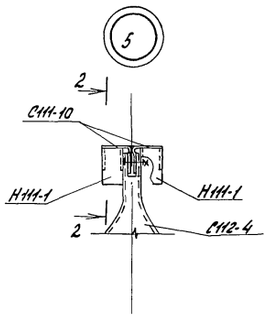

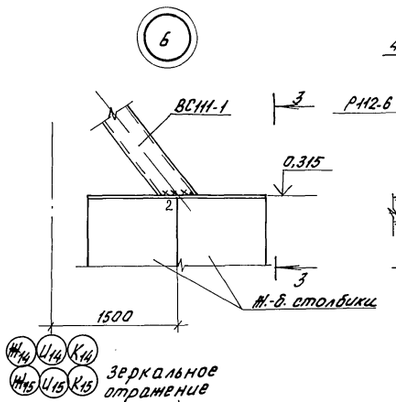

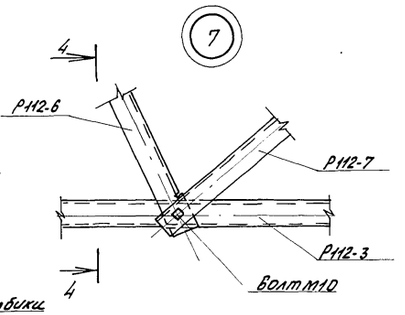

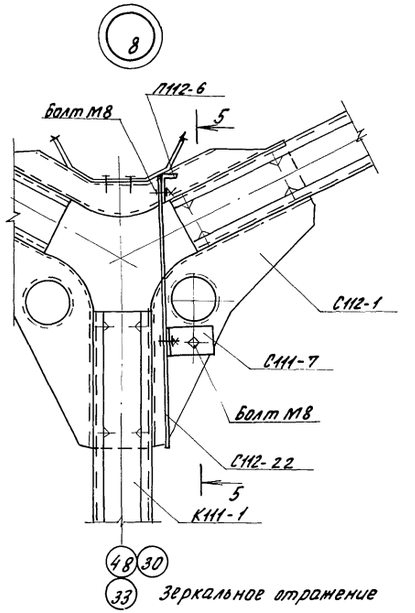

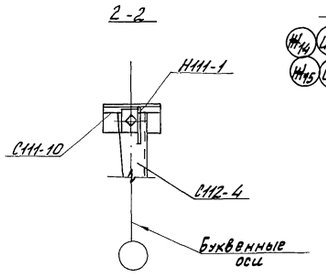

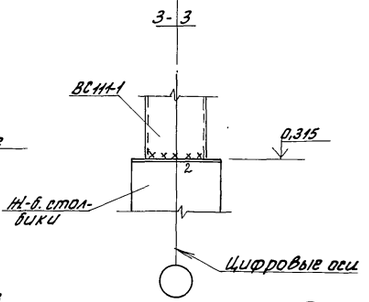

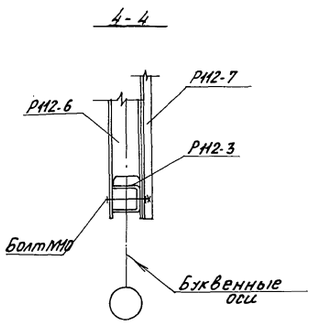

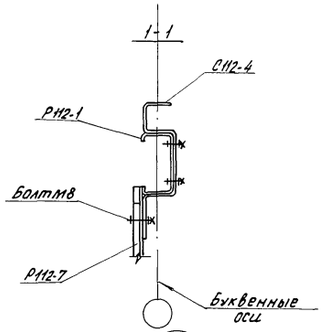

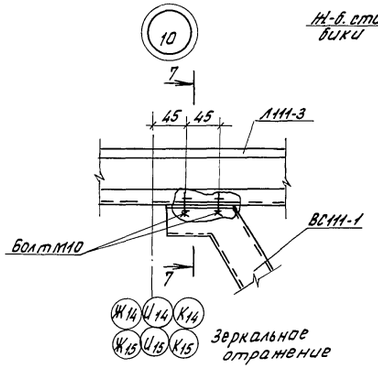

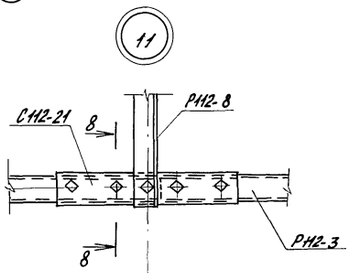

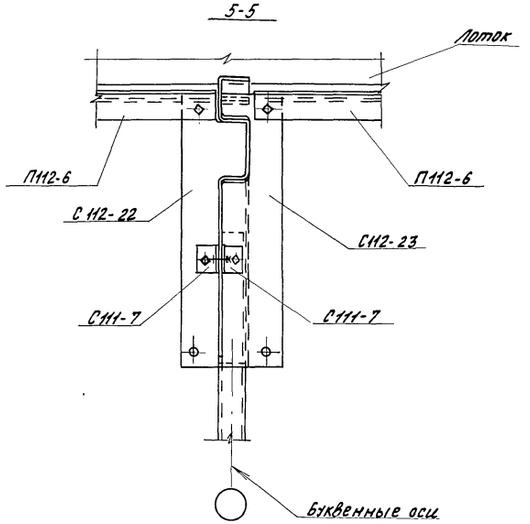

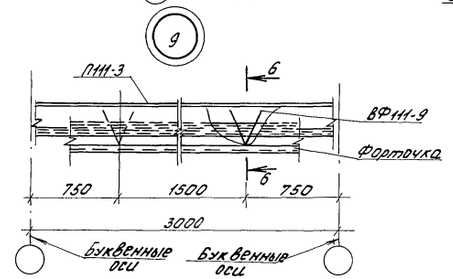

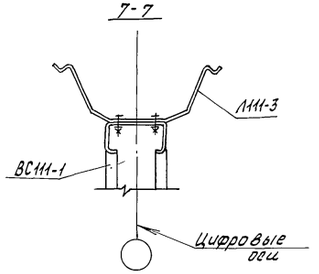

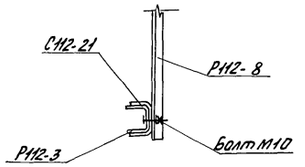

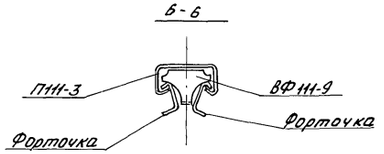

Н.контр.	Ткач		14.10.88	т.п. 810-1-30.88 КМ1	
Гл.спец.отд	Конрашов		03.10.88		
ГИП	Пшеничнов		03.10.88		
Гл.констр.	Миронов		03.10.88		
Рук.сект.	Мельник		03.10.88		
Рук.гр.	Гудий		03.10.88	Блок зимних почвенных теплиц площадью 6га (под одной кровлей) для tн=-40°С	Стадия: РП; Лист: 26; Листов:
Вед.инж.	Глазкова		03.10.88	Узлы 4...11	ГИПРОНИСЕЛЬПРОМ г. Орел

Привязан

Инв.№

Инв.№ подл. | Подпись и дата | Взам.инв.№

23534-03 29

Копировал Фомушкина

Формат А2

Альбом 3

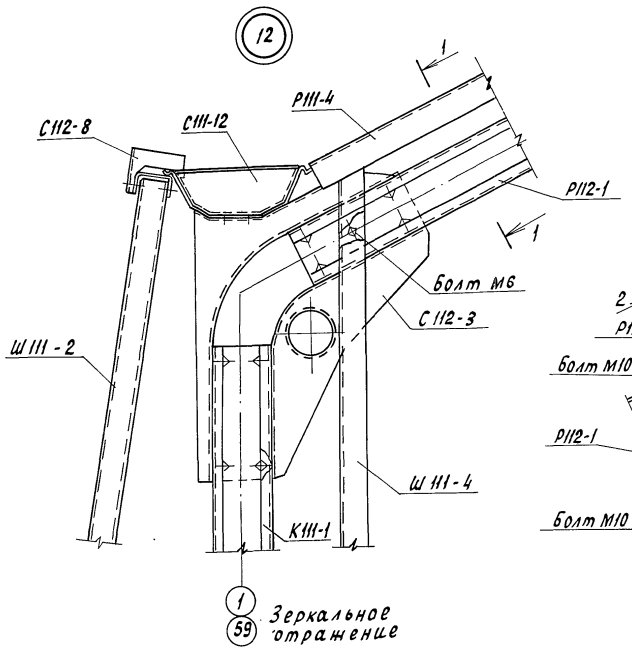

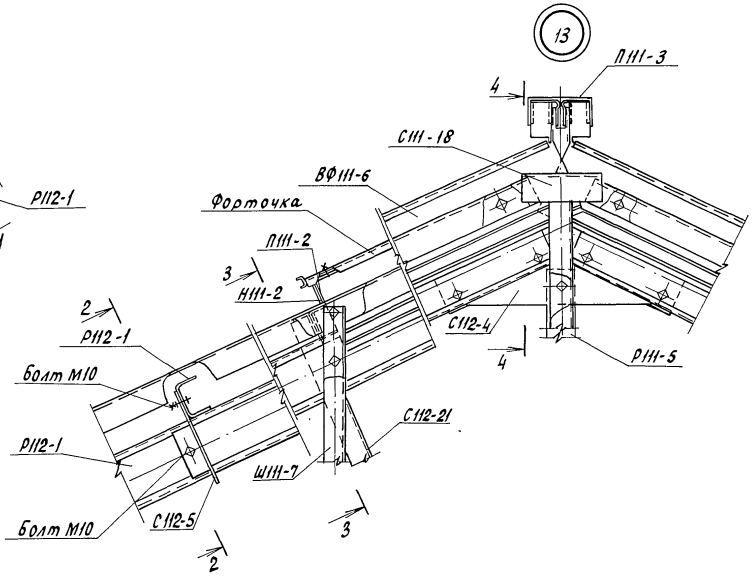

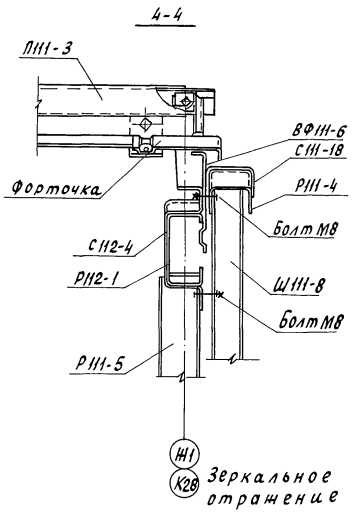

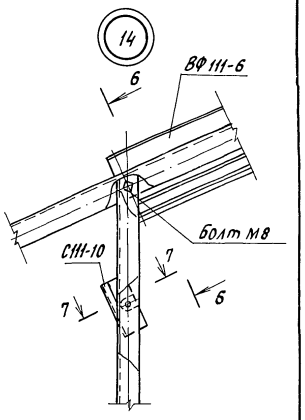

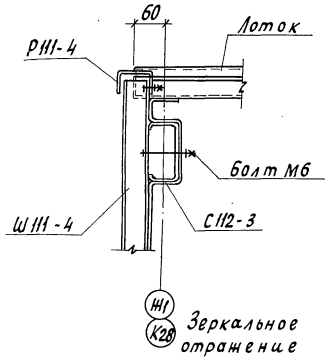

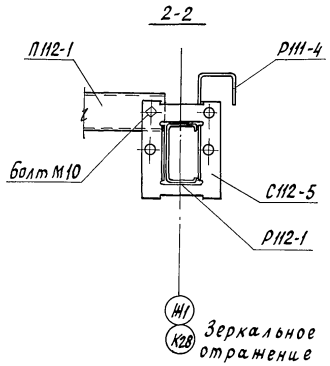

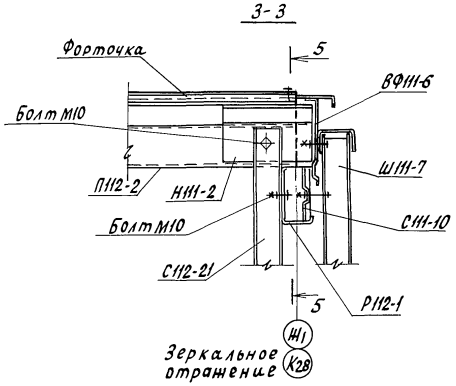

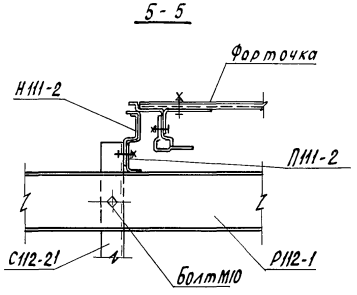

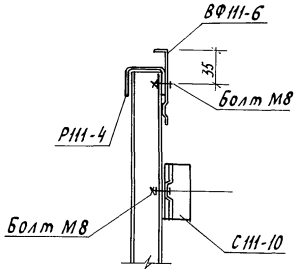

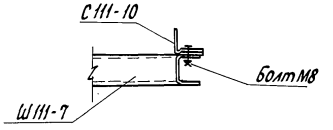

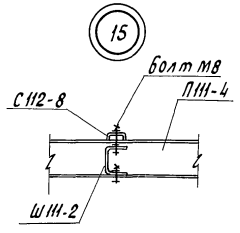

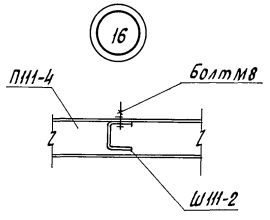

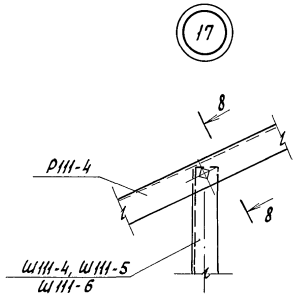

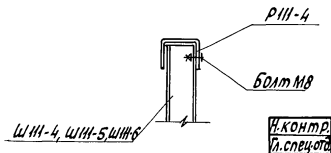

На узле 14 ригель Р112-1 условно не показан

Н.контр.	Ткач		17.10.88	т.п. 810-1-30.88 КМ1	
Гл.специал.	Кондрашов		03.10.88		
ГИП	Пшеничнов		03.10.88		
Гл.конст.	Миронов		03.10.88		
Рук.сект.	Мельник		03.10.88		
Рук. гр.	Гудий		03.10.88	блок зимних почвенных теплиц площадью 6га (под одной кровлей) для $t_н$ = -40°С	Стадия: РП; Лист: 27; Листов:
Вед. инж.	Глазкова		03.10.88		
Привязан				Узлы 12...17	ГИПРОНИСЕЛЬПРОМ г. Орел
Инв. N				23534-03 30	

Копировал Кухтинова

Формат А2

Инв.№ подл. | Подпись и дата | Взам. инв.№

Альбом 3

18

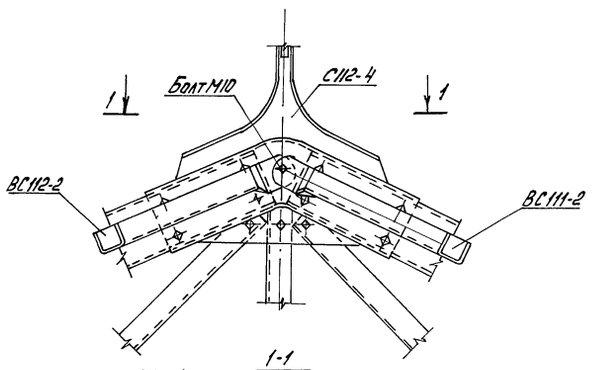

1-1

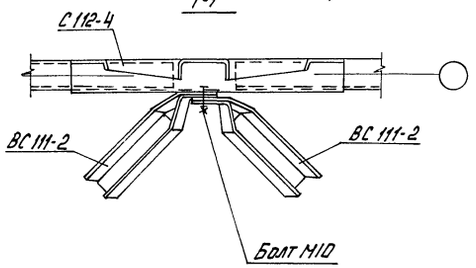

19

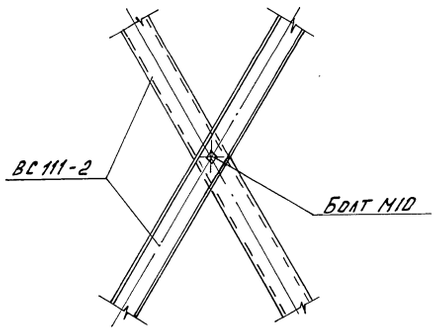

20

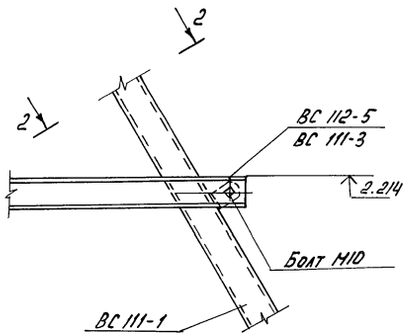

2-2

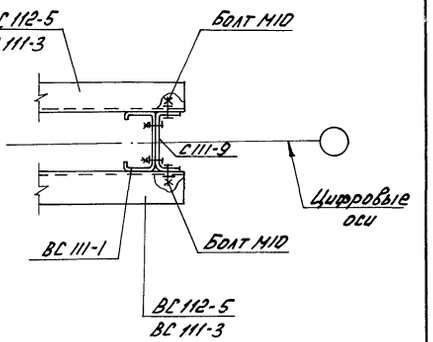

22

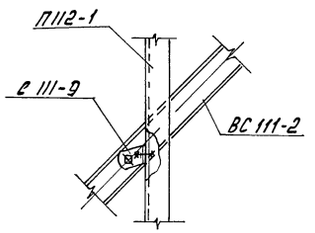

4-4

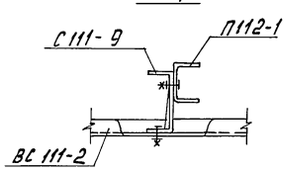

23

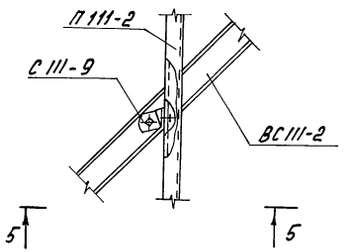

5-5

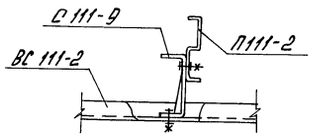

24

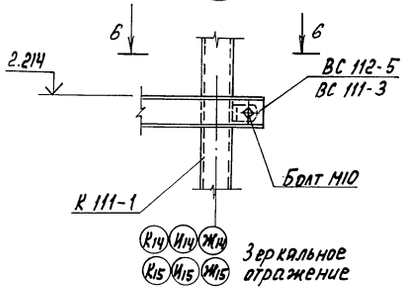

Б-Б

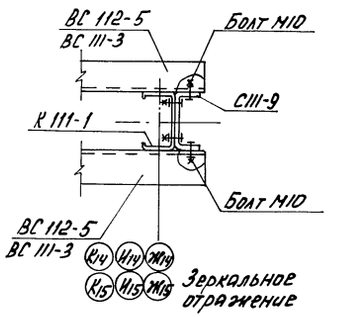

21

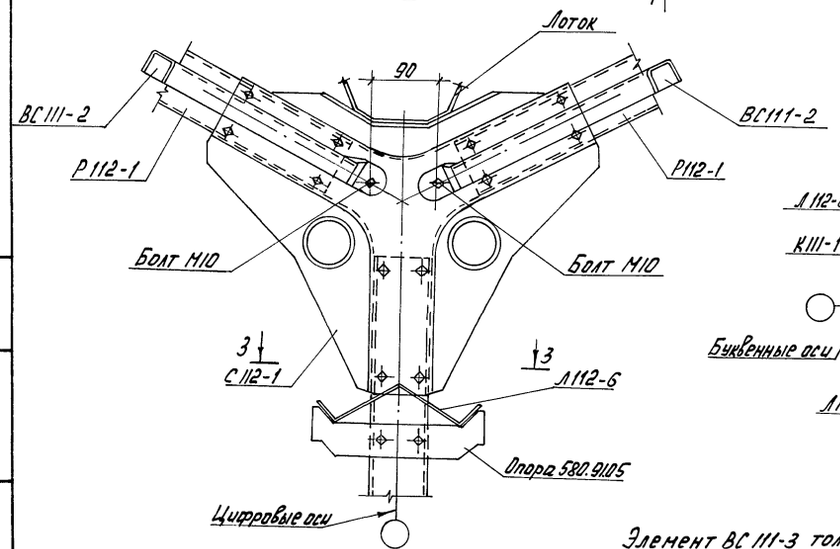

3-3

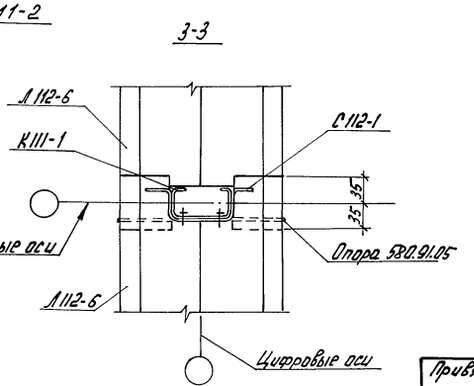

Элемент ВС 111-3 только для рассадного отделения

Привязан	Н. контр.	Ткач		17.10.88	Т. П. 810-1-30.88 КМ1
	Гл. спец. от.	Кондрашов		23.10.88	
	ГИП	Лященков		23.10.88	
	Гл. конст.	Миронов		23.10.88	
	Рук. сек.	Недорник		23.10.88	
	Рук. гр.	Гурий		23.10.88	Блок зимних прирезных теплиц площадью 6 га (под общей кровлей) для $t_н = -40$ °С
	Вед. инж.	Глазкова		23.10.88	
	Инж.	Бушуева		23.10.88	Узлы 18... 24
Инв. N					

Стадия	Лист	Листов
РП	28	

ГИПРОНИСЕЛЬПРОМ г. Орел

23534-03 31

Копировал: Быстрова

Формат А2

Инв. N подл. | Подпись и дата | Взам. инв. N

Альбом 3

25

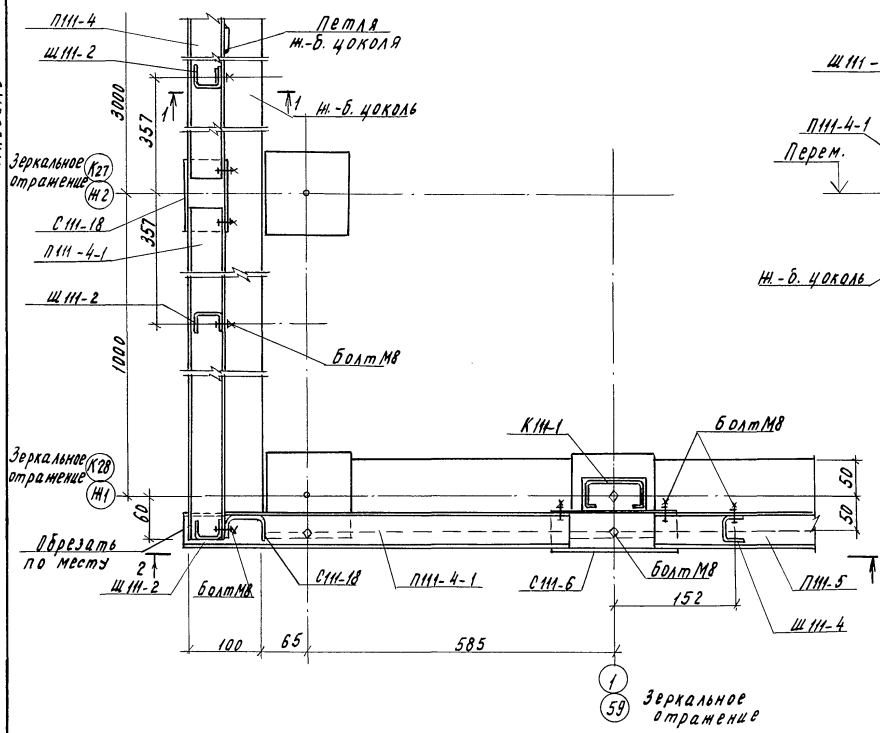

1-1

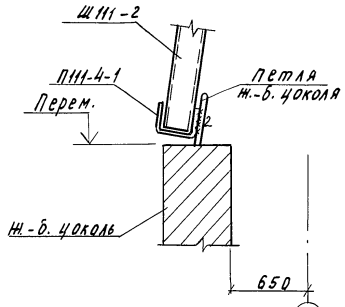

26

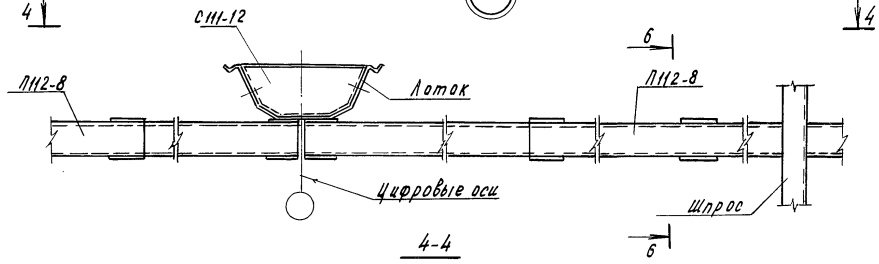

4-4

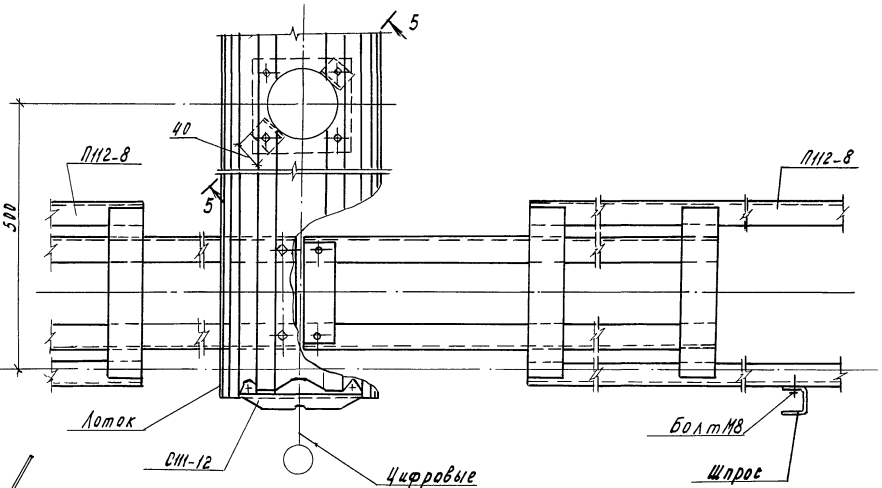

5-5

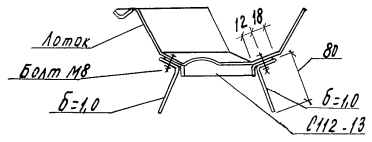

2-2

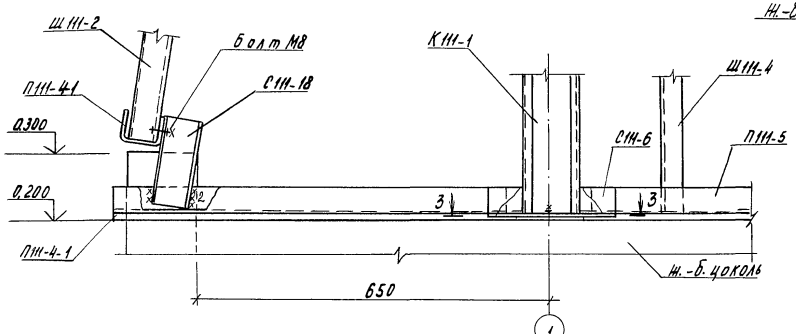

3-3

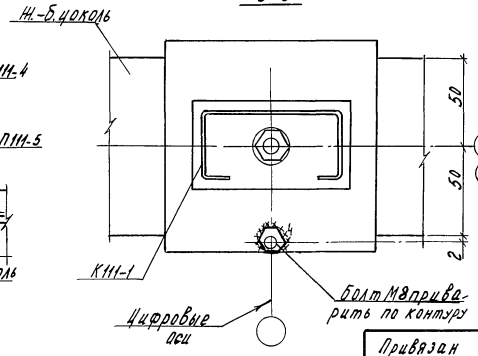

6-6

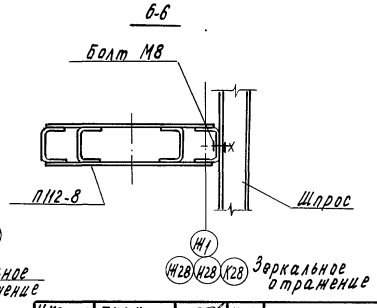

27

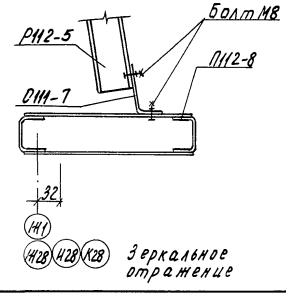

Н.контр.	Ткач			т.п. 810-1-30.88	КМ1
Гл.спец.отд.	Кондрашов		23.10.88		
ГИП	Пшеничнов		23.10.88		
Гл. конст.	Миронов		23.10.88		
Рук.сект.	Мельник		23.10.88		
Рук. гр.	Гудий		23.10.88	Блок зимних почвенных теплиц площадью 6га (под одной кровлей) для $t_н$ = -40°С.	Стадия: РП; Лист: 29; Листов:
Вед.инж.	Гладкова		23.10.88	Узлы 25...27	ГИПРОНИСЕЛЬПРОМ г. Орел
Привязан				23534-03 32	
Инв.№				Копировал Муратова	Формат А2

Инв.№ подл. | Подпись и дата | Взам.инв.№

Альбом 3

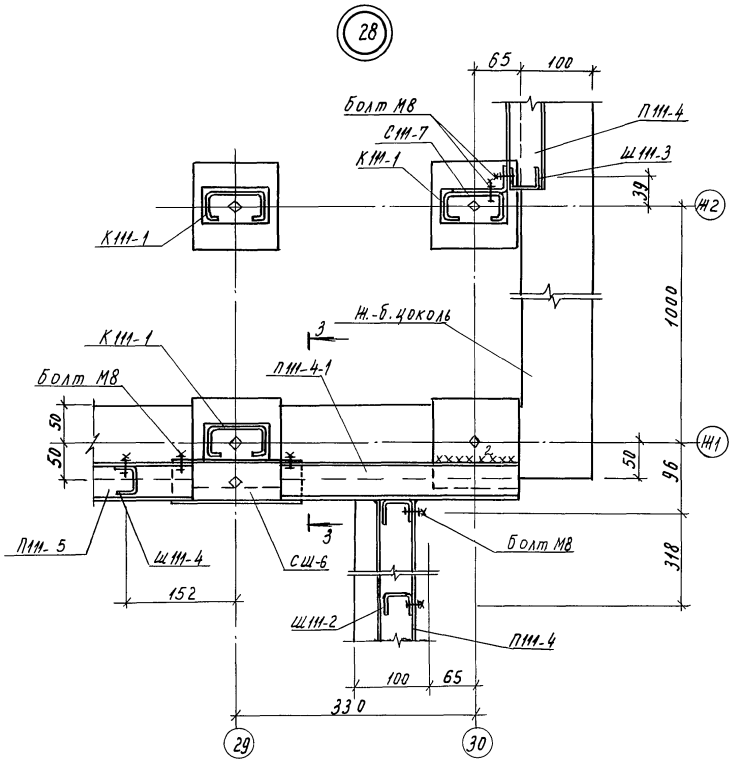

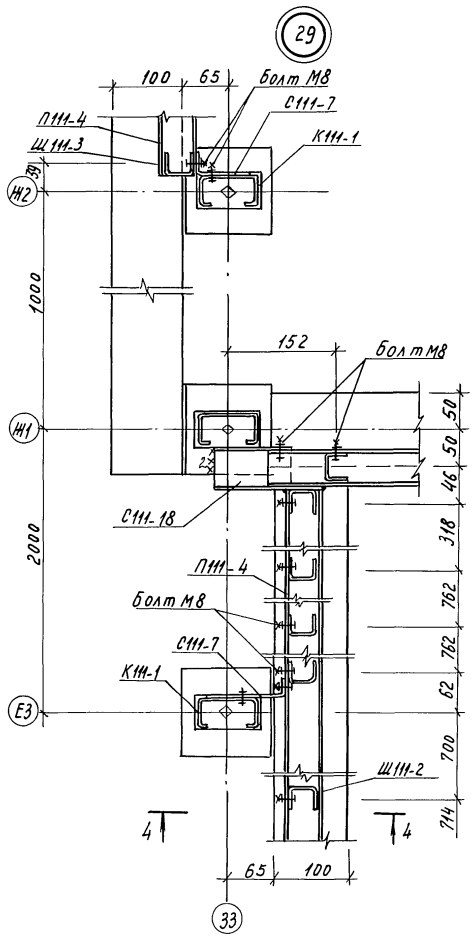

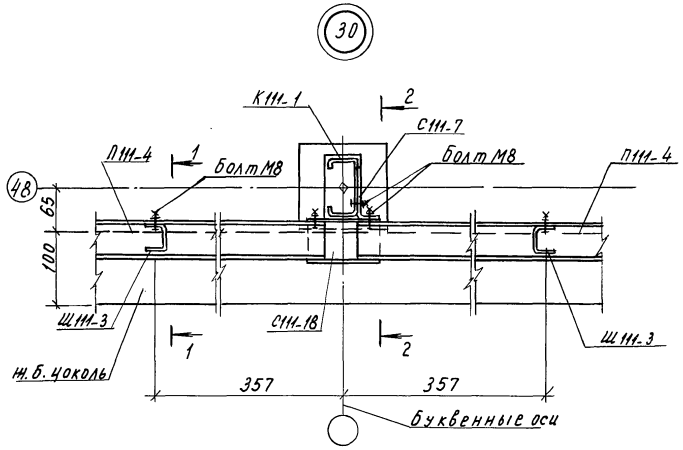

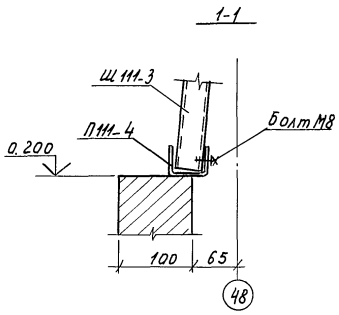

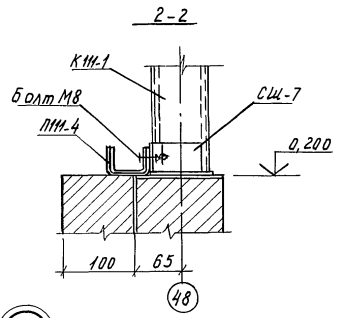

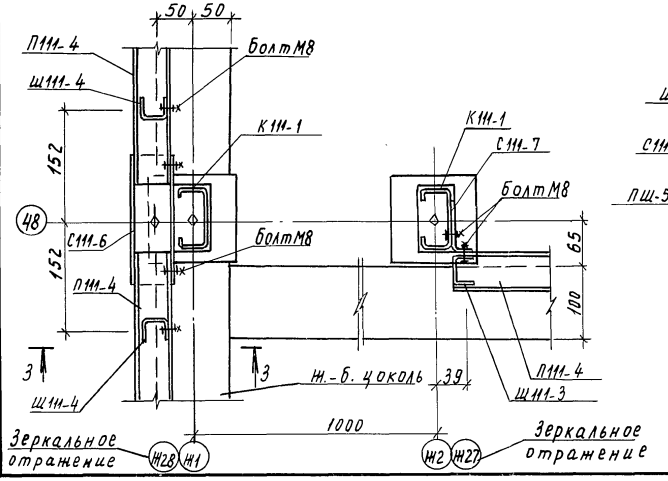

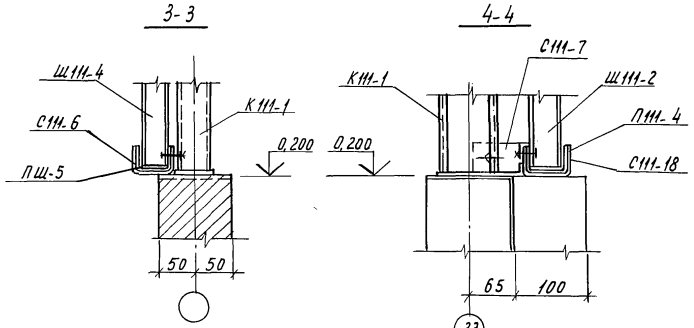

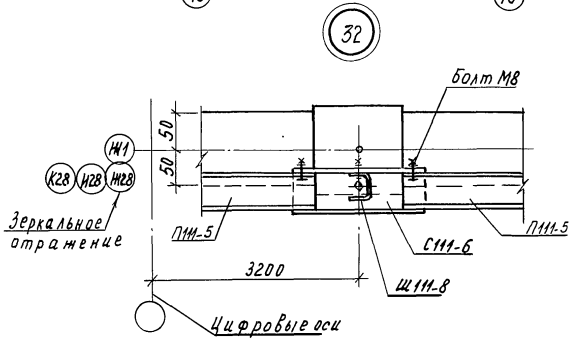

Н.контр.	Ткач		14.10.88	т.п. 810-1-30.88	КМ1
Гл.специал.	Кондращов		03.10.88		
ГИП	Пшеничнов		03.10.88		
Гл.констр.	Миронов		03.10.88		
Рук.сект.	Мельник		03.10.88		
Рук.гр.	Гудий		03.10.88	блок зимних почвенных теплиц площадью 6га (под одной кровлей) для tн=-40°с.	Стадия: РП; Лист: 30; Листов:
Вед.инж.	Глазкова		03.10.88	Узлы 28...32	ГИПРОНИСЕЛЬПРОМ г. Орел

Привязан

Инв.№

Взам.инв.№ | Подпись и дата | Инв.№ подл.

23534-03 33

Копировал Муратова

Формат А2

Альбом 3

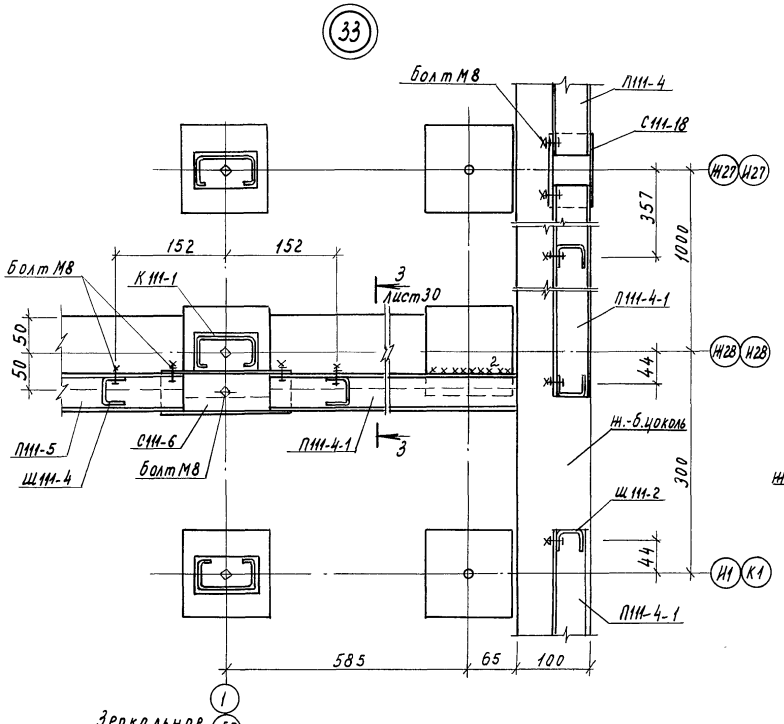

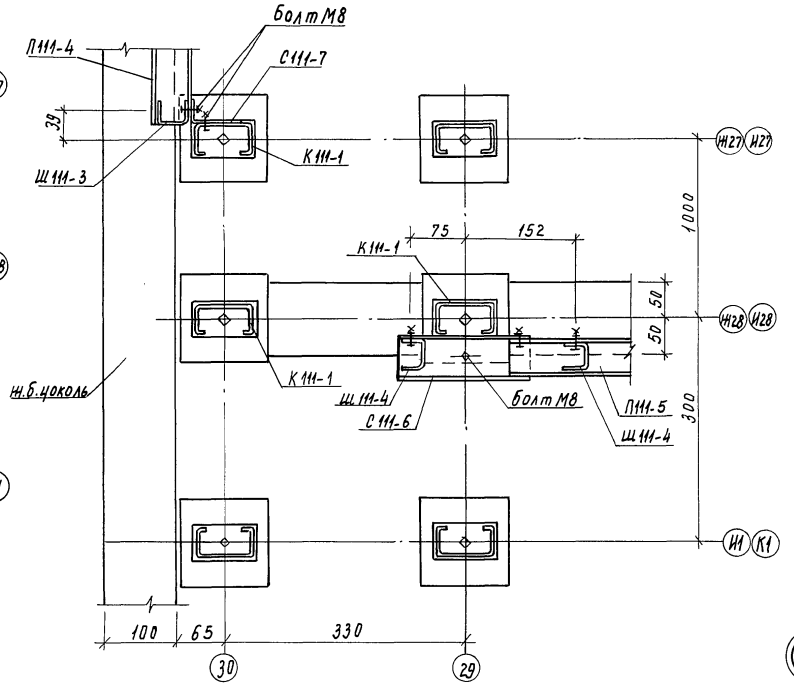

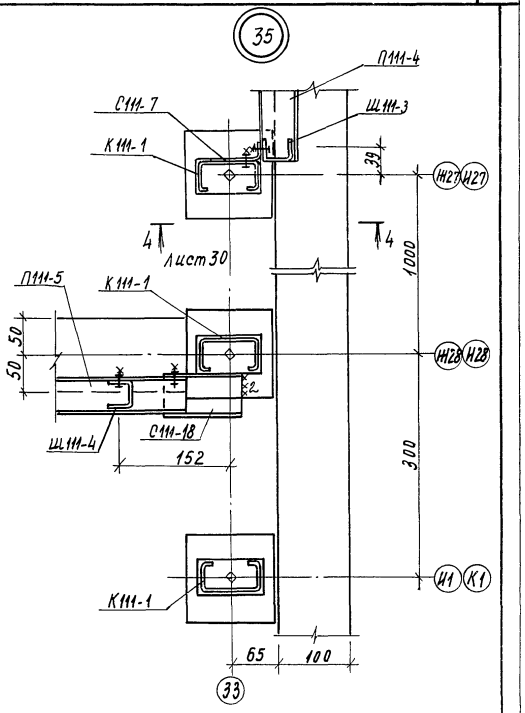

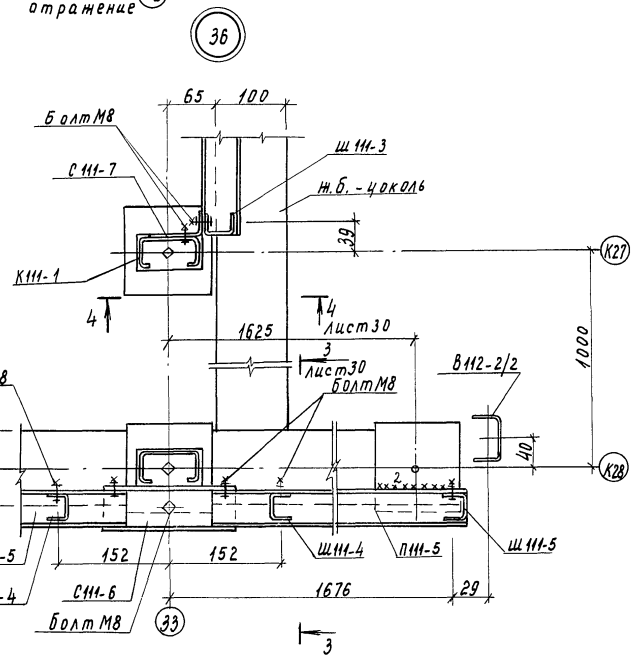

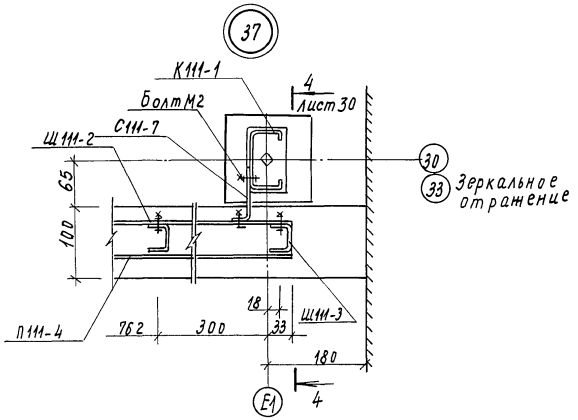

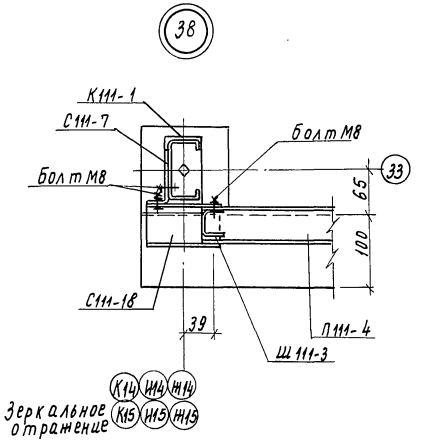

Н.контр.	Ткач		14.10.88	Т.п. 810-1-30.88	КМ1	
Гл.спец.отд.	Кондрашов		23.10.88			
ГИП	Лщенисенов		23.10.88			
Гл.констр.	Миронов		23.10.88			
Рук.сект.	Мельник		23.10.88			
Рук.гр.	Гудий		23.10.88	Блок зимних прувенных теплиц площадью 6га/ под одной кровлей/ для tн=-40°С	Стадия: РП; Лист: 31; Листов:	
Вед.инж.	Глазкова		23.10.88	Узлы 33...38	ГИПРОНИСЕЛЬПРОМ г.Орел	

Привязан

Инв.№

23534-03 34

Копировал Муратова

Формат А2

Инв.№ подл. | Подпись и дата | Взам.инв.№

Альбом 3

39

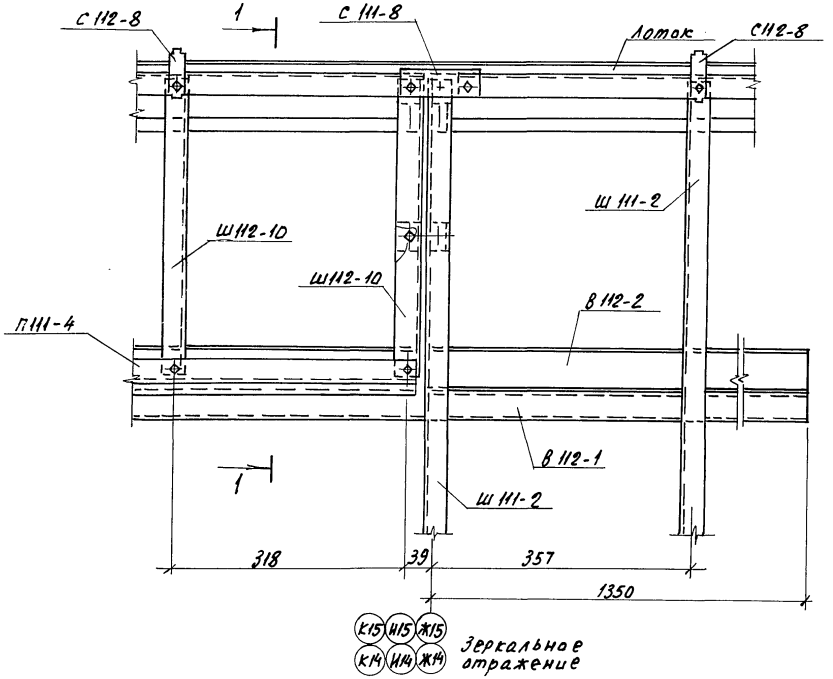

1-1

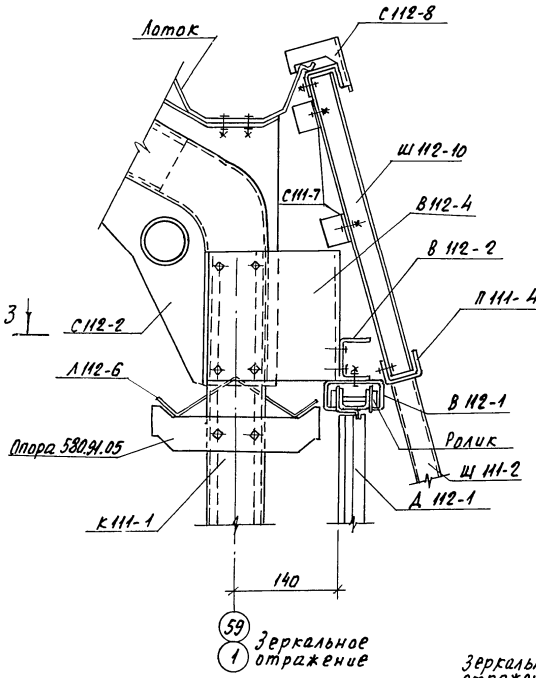

40

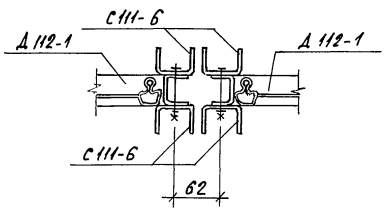

3

3-3

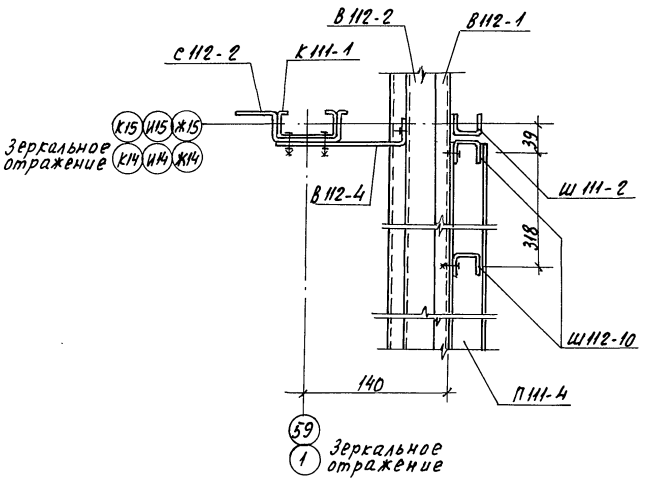

41

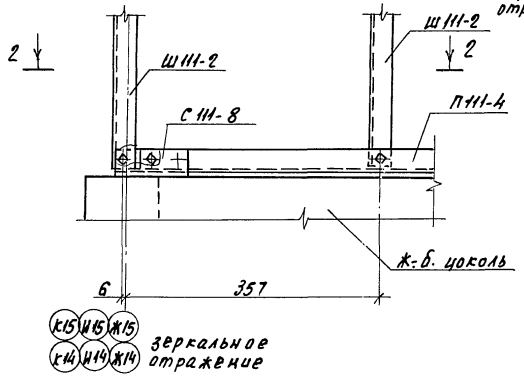

2-2

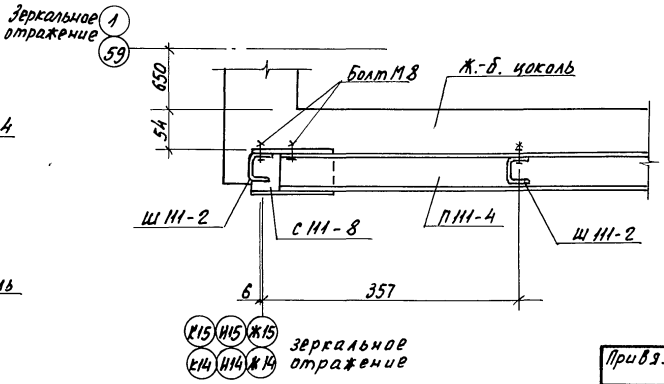

На узле 39 полотно ворот Д 112.1 условно не показано

Н.контр.	Ткач		03.10.88	Т. п. 810-1-30.88	КМ1	
Гл.специал.	Кондрашов		03.10.88			
ГИП	Пшеничнов		03.10.88			
Гл.констр.	Миронов		03.10.88			
Рук.сект.	Мельник		03.10.88			
Рук. гр.	Гудий		03.10.88	Блок зимних почвенных теплиц площадью 6га (пов одной кровлей) для $t_н$ = -40°С	Стадия: РП	Лист: 32	Листов:
Вед. инж.	Глазкова		03.10.88			
Инж.	Бушуева		03.10.88	Узлы 39...41	ГИПРОНИСЕЛЬПРОМ г. Орел	

Привязан

Инв. N

Копировал Николаева 23534-03 35 Формат А2

Инв. N подл. | Подпись и дата | Взам. инв. N

Альбом 3

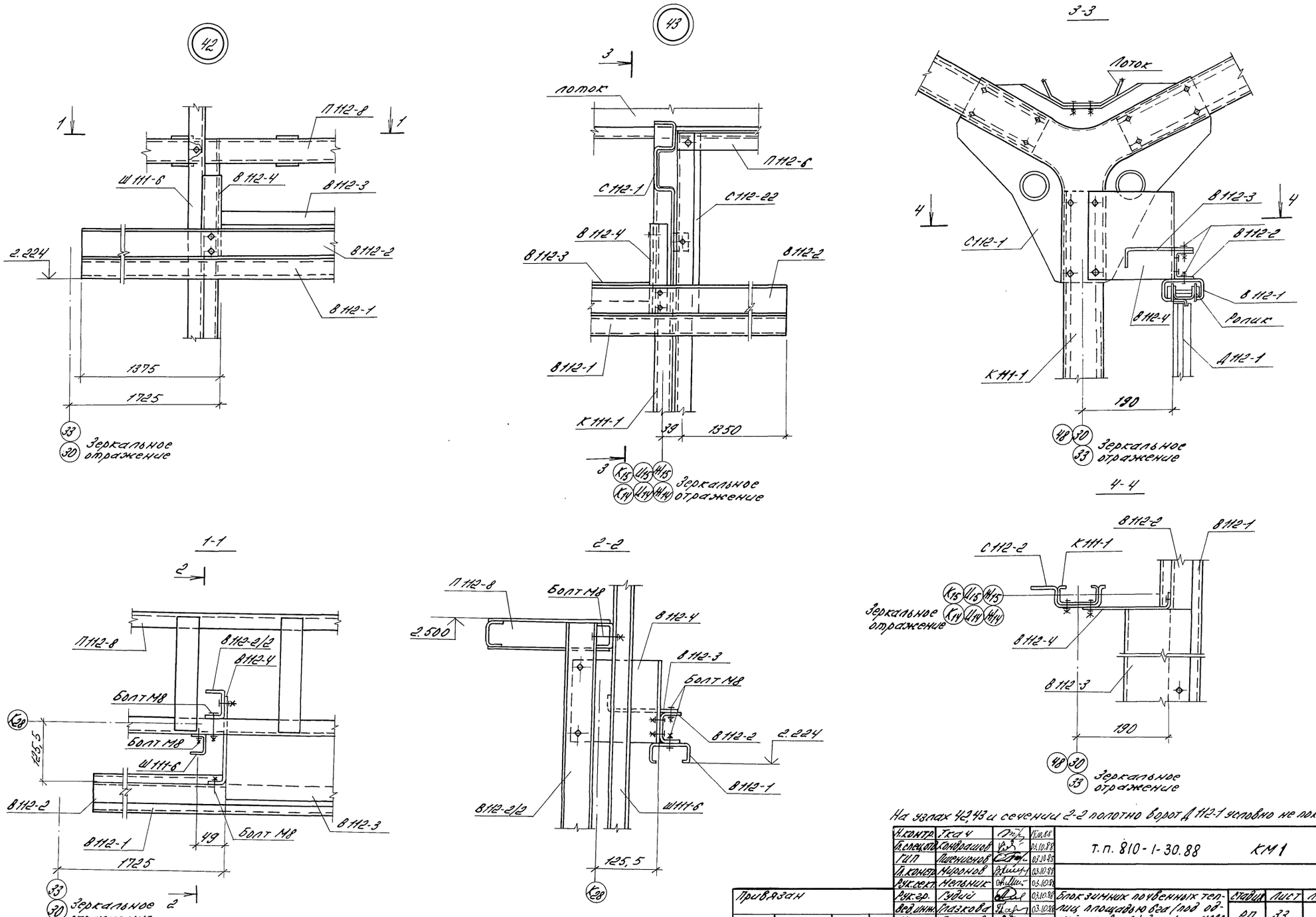

На узлах 42, 43 и сечении 2-2 полотно ворот Д112-1 условно не показано.

Н.контр.	Ткач		14.10.88	Т.п. 810-1-30.88		КМ1	
Гл.спец.отд.	Кондрашов		03.10.88				
ГИП	Пшенисное		03.10.88				
Гл.констр.	Миронов		03.10.88				
Рук.сект.	Мельник		03.10.88				
Рук.гр.	Гудий		03.10.88	Блок зимних почвенных теплиц площадью 6га (под одной кровлей) для $t_н$ = -40°С	Стадия	Лист	Листов
Вед.инж.	Глазкова		03.10.88		РП	33	
Инж.	Бушуева		03.10.88				
Инв. №				Узлы 42, 43	ГИПРОНИСЕЛЬПРОМ г. Орел		

Привязан

Инв. № подл. | Подпись и дата | Взам. инв. №

23534-03 36

копировал Варич Формат А2

Альбом 3

44

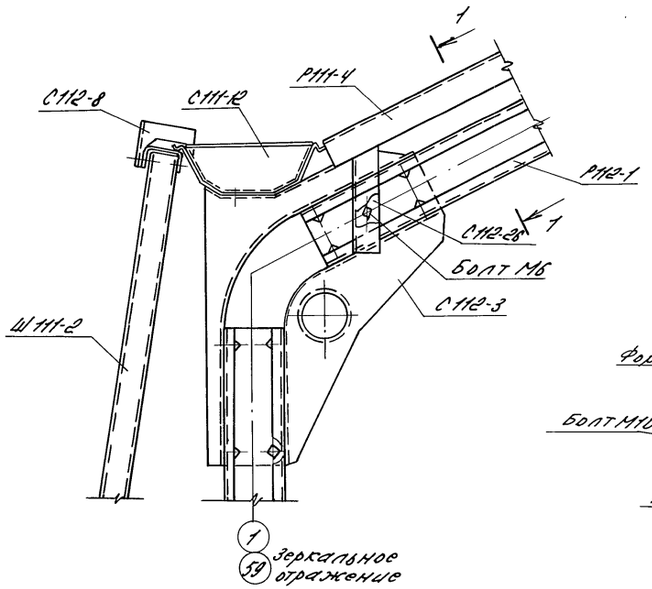

1-1

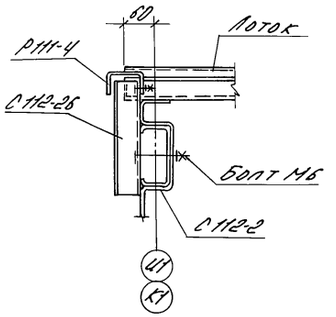

2-2

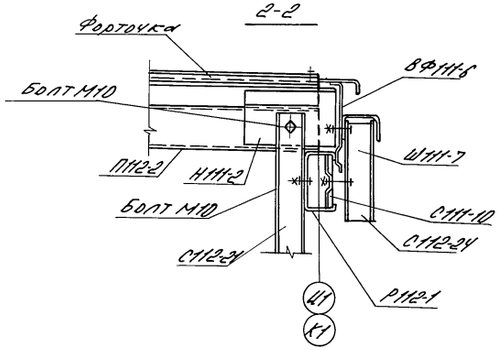

45

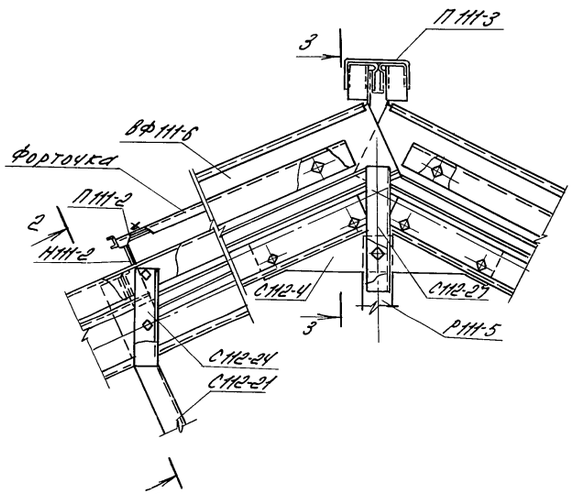

3-3

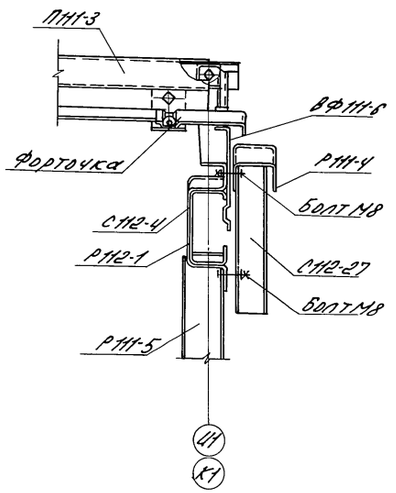

46

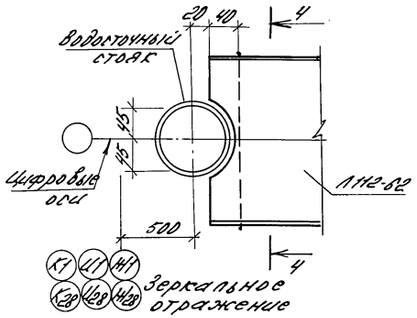

4-4

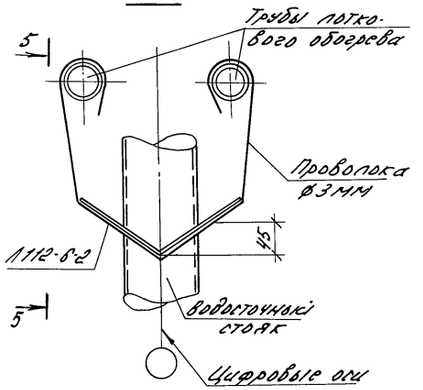

5-5

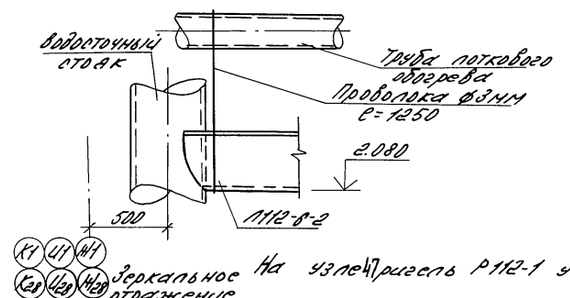

47

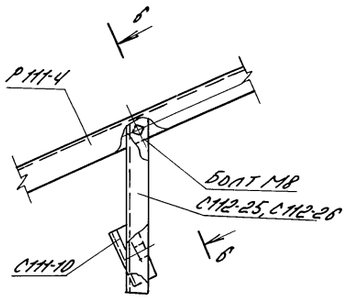

6-6

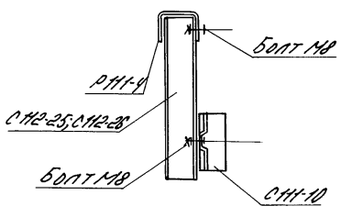

На узле 1 прижель Р112-1 условно не показан

Н.контр.	Ткач		17.10.88	Т.п. 810-1-30.88 КМ1	
Гл.специал.	Конорашкин		02.10.88		
ГИП	Пшеничнов		02.10.88		
Гл.констр.	Миронов		02.10.88		
Рук.сект.	Мельник		02.10.88		
Рук.гр.	Судьин		02.10.88	Блок зимних лоткевых по-лиц площадью 6м²/100 обыкн. кровли) для $t_н$ = -40°С	Стадия: РП; Лист: 34; Листов:
Ассистент	Глазкова		02.10.88	Узлы 44...47.	ГИПРОНИКЕЛЬПРОМ г. Орел

Привязан

Инв. №

23534-03 37

Копировал Варич Формат А2

Альбом 3

Схема расположения элементов ворот Д112-1

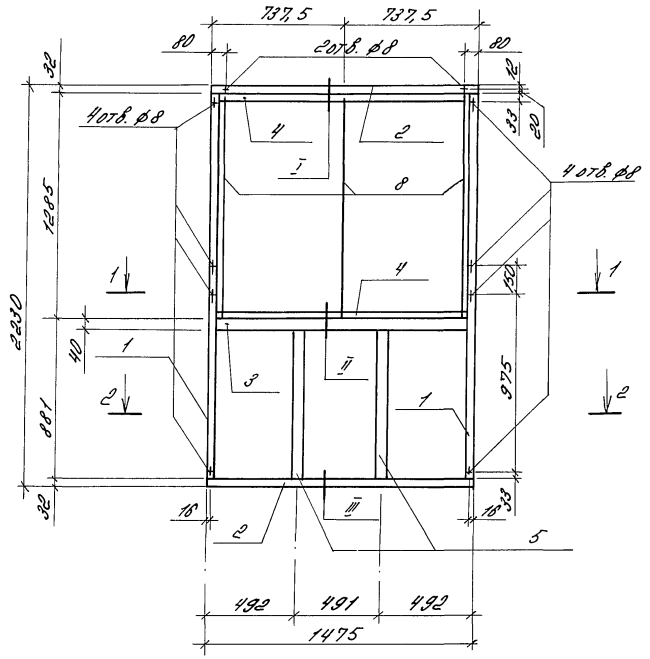

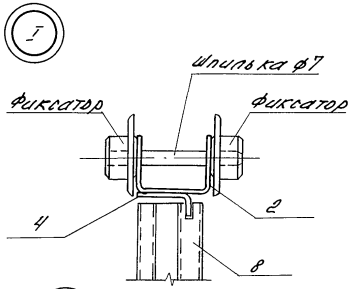

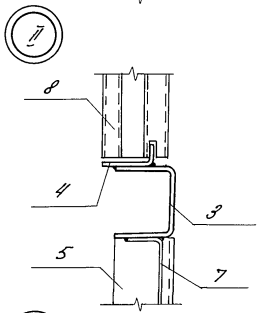

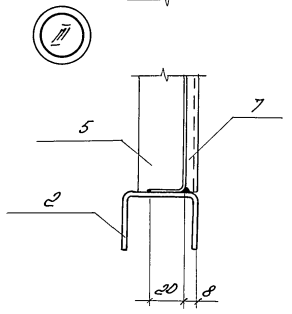

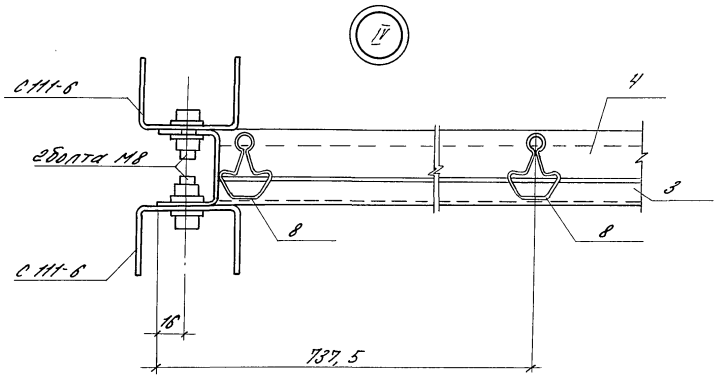

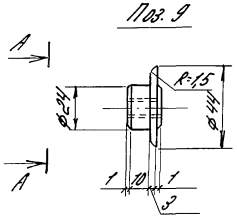

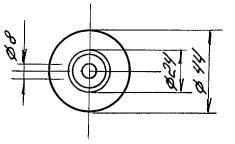

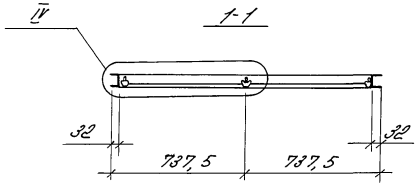

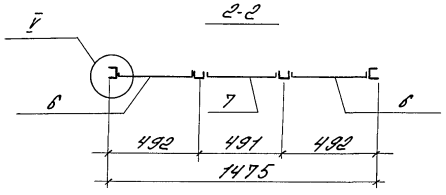

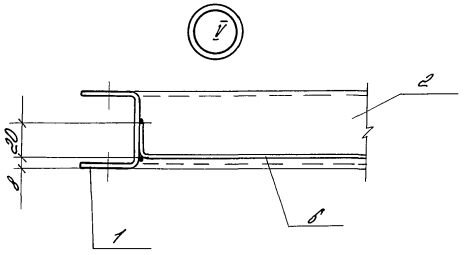

Ведомость элементов									
Марка	Сечение			Опорные усилия			Группа констр.	Марка металла	Примечание
	Эскиз	Поз.	Состав	M н.м	N н	Q н			
Д112-1	⊏	1	Профиль №1*	–	–	–	4	Вст3кп	
	⊏	2	Профиль №1*	–	–	–	4	Вст3кп	
	⊏	3	Профиль №1*	–	–	–	4	Вст3кп	
	—	4	δ=2	–	–	–	4	Вст3кп	
	⊏	5	Профиль №1*	–	–	–	4	Вст3кп	
	—	6	δ=1	–	–	–	4	Вст3кп	
	—	7	δ=1	–	–	–	4	Вст3кп	
	☝	8	Профиль №23	–	–	–	4	Г-15кп	
			–	–	–	–			
С111-6	—		δ=1,5	–	–	–	4	Вст3кп	

Фиксатор выполнить из полиамида 610 литьевого ГОСТ 10589-87

1. Общие указания см. лист 1
2. Элементы С111-6 и поз. 9 на схеме расположения ворот условно не показаны.

Н.контр.	Ткач		14.10.88
Гл.спец.отд.	Кондрашов		03.10.88
ГИП	Пшеничнов		03.10.88
Гл.констр.	Миронов		03.10.88
Рук.сект.	Мельник		03.10.88
Рук.гр.	Гудий		03.10.88
Вед.инж.	Глазкова		03.10.88
Инж.	Бушуева		03.10.88

т.п. 810-1-30.88 КМ1

Блок зимних почвенных теплиц площадью Веа (под одной кровлей) для $t_н$=-40°С

Стадия	Лист	Листов
РП	35	

Схема расположения элементов ворот Д112-1

ГИПРОНИСЕЛЬПРОМ г. Орел

Привязан

Инв. №

23534-03 38

Инв. № подл. | Подпись и дата | Взам. инв. №

копировал Варич Формат А2

Альбом 3

ВФС-1

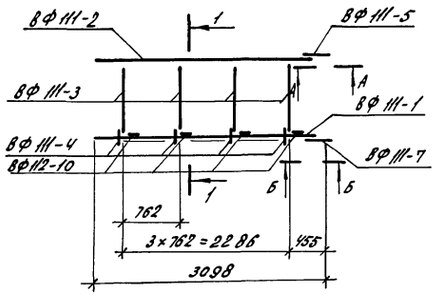

ВФС-2

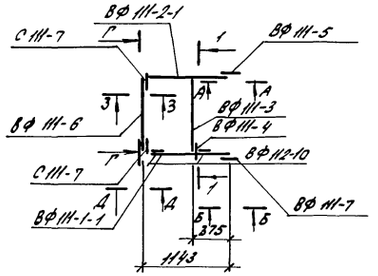

ВФС-3

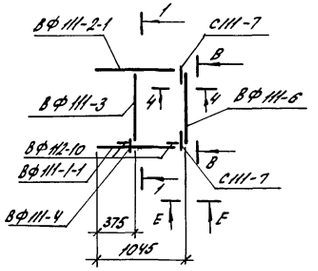

Вид В-В

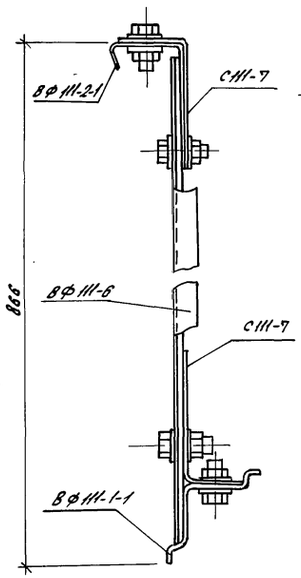

Вид Г-Г

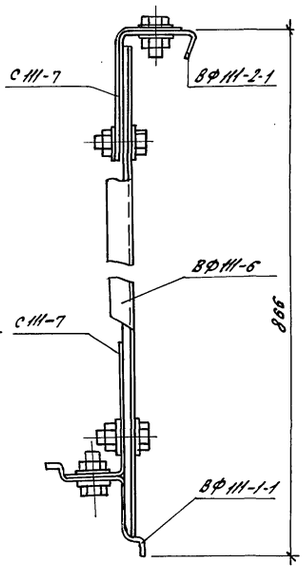

Вид Д-Д

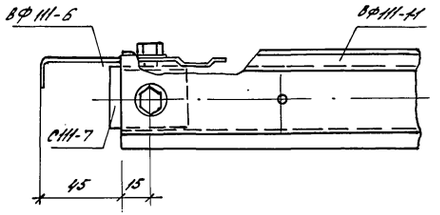

1-1

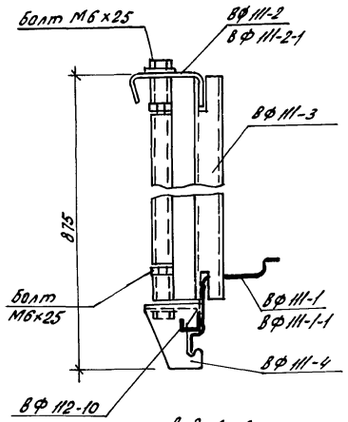

Вид Е-Е

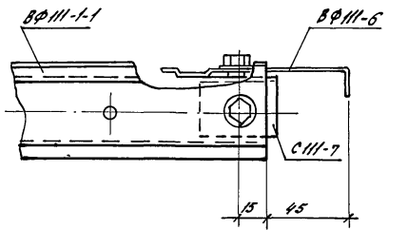

Вид А-А

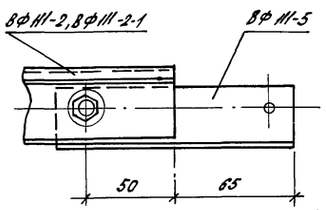

3-3

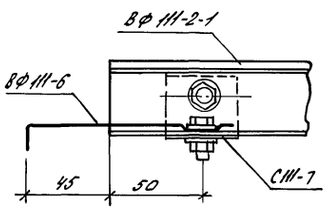

4-4

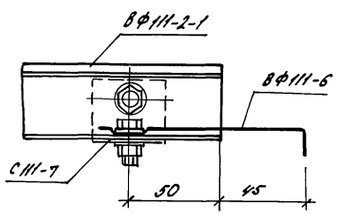

Вид Б-Б

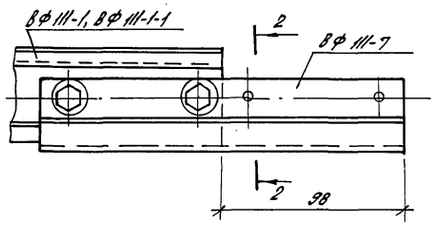

2-2

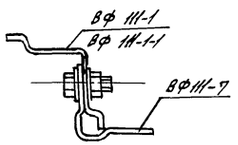

Ведомость элементов

Марка	Сечения: Эскиз	Поз.	Состав	Опорные усилия: M кНм	N кН	Q кН	Группа констр.	Марка металла	Примечание
ВФС-1			ВФ III-1	62	–	100	4	Вст3сп	
			ВФ III-2	–	–	–	4	Вст3сп	
			ВФ III-3	–	–	–	4	15кп	
			ВФ III-4	–	–	–	4	Вст3сп	
			ВФ III-5	–	–	–	4	Вст3сп	
			ВФ III-7	–	–	–	4	Вст3кп	
			ВФ II2-10	–	–	–		Вст3сп	
ВФС-2			ВФ III-3	–	–	–	4	15кп	
			ВФ III-4	–	–	–	4	Вст3кп	
			ВФ III-5	–	–	–	4	Вст3кп	
			ВФ III-6	–	–	–	4	Ст3кп	
			ВФ III-7	–	–	–	4	Вст3сп	
			ВФ III-1-1	62	–	100	4	Вст3сп	
			ВФ III-2-1	–	–	–	4	Вст3сп	
			ВФ II2-10	–	–	–	4	Вст3сп	
			С III-7	–	–	–	4	Вст3сп	
ВФС-3			ВФ III-3	–	–	–	4	15кп	
			ВФ III-4	–	–	–	4	Вст3кп	
			ВФ III-6	–	–	–	4	Ст3кп	
			ВФ III-1-1	62	–	100	4	Вст3кп	
			ВФ III-2-1	–	–	–	4	Вст3сп	
			ВФ II2-10	–	–	–	4	Вст3кп	
			С III-7	–	–	–	4	Вст3кп	

Н.контр.	Ткач		1.10.88
Ст.инженер	Кондрашов		02.10.88
ГИП	Пшеничков		02.10.88
Гл.констр.	Миронов		02.10.88
Рук.сект.	Мельник		02.10.88
Рук.гр.	Гудий		02.10.88
Вед.инж.	Глазкова		02.10.88

Т.П. 810-1-30 88 КМ1

Блок зимних почвенных теплиц площадью б га (под одной кровлей) для $t_н$=-40°С

Стадия	Лист	Листов
РП	36	

Форточки ВФС1... ВФС3

ГИПРОНИСЕЛЬПРОМ г. Орел

Привязан

Инв.№

Инв.№ подл. | Подпись и дата | Взам.инв.№

23534-03 39

Копировал Кузнецова Формат А2

Альбом 3

Схема расположения опор в теплицах 4...6

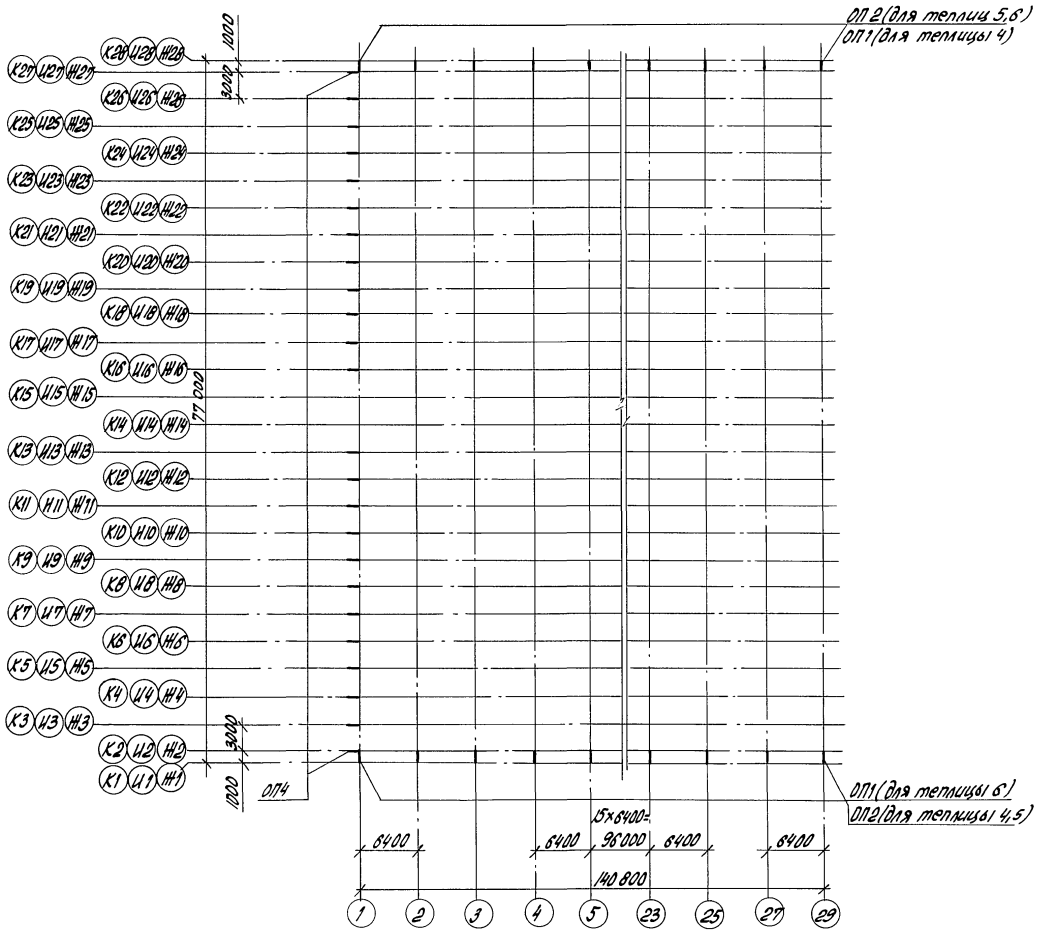

Схема расположения опор в теплицах 1,2

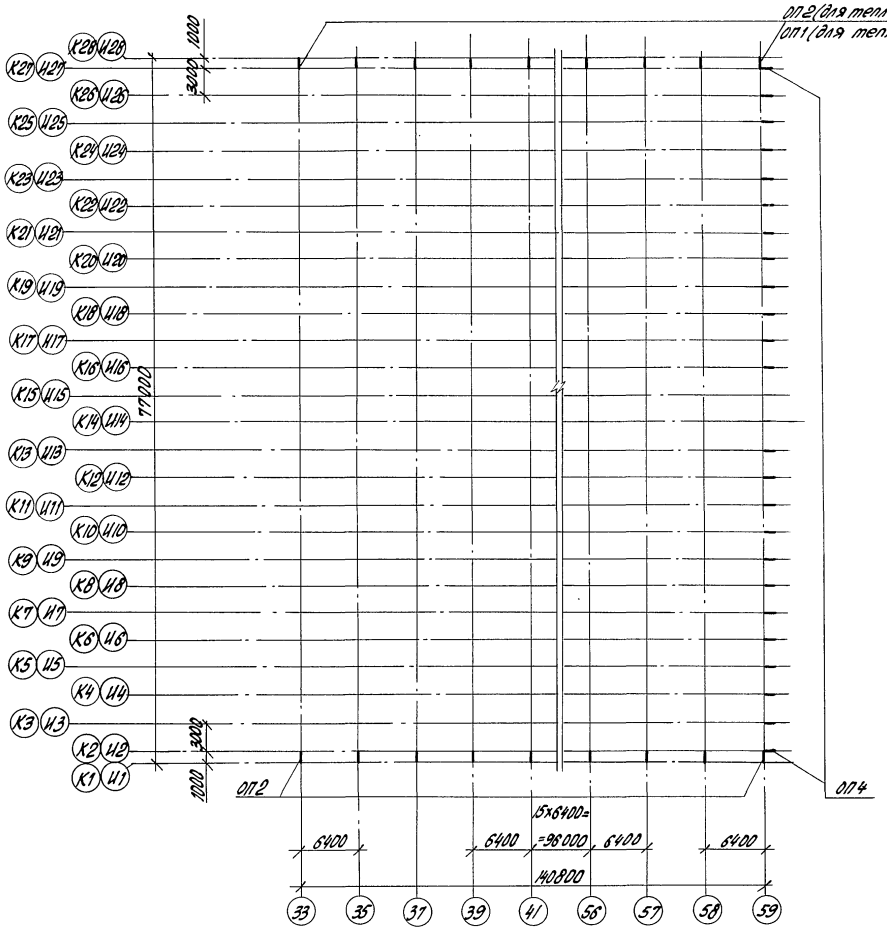

Схематический план

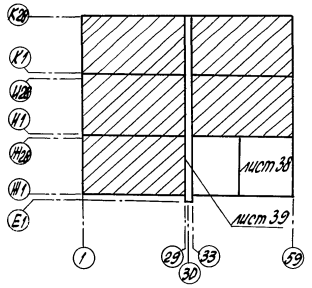

Н.контр.	Ткач		18.10.88	т.п. 810-1-30.88		КМ1	
Гл.спец.отд.	Кондрашов		03.10.88				
ГИП	Пшенисное		03.10.88				
Гл.констр.	Миронов		03.10.88				
Рук.сект.	Мельник		03.10.88				
Рук.гр.	Гудий		03.10.88	Блок зимних почвенных теплиц площадью 6 га (под одной кровлей) для tн = -40 °С	Стадия	Лист	Листов
Ст.инж.	Воронкова		03.10.88		РП	37	
				Схемы расположения опор в теплицах 1,2,4...6	ГИПРОНИСЕЛЬПРОМ г.Орел		

Привязан

Инв.№

23534-03 40

Копировал Попова

Формат А2

Инв.№ подл. | Подпись и дата | Взам.инв.№

Альбом 3

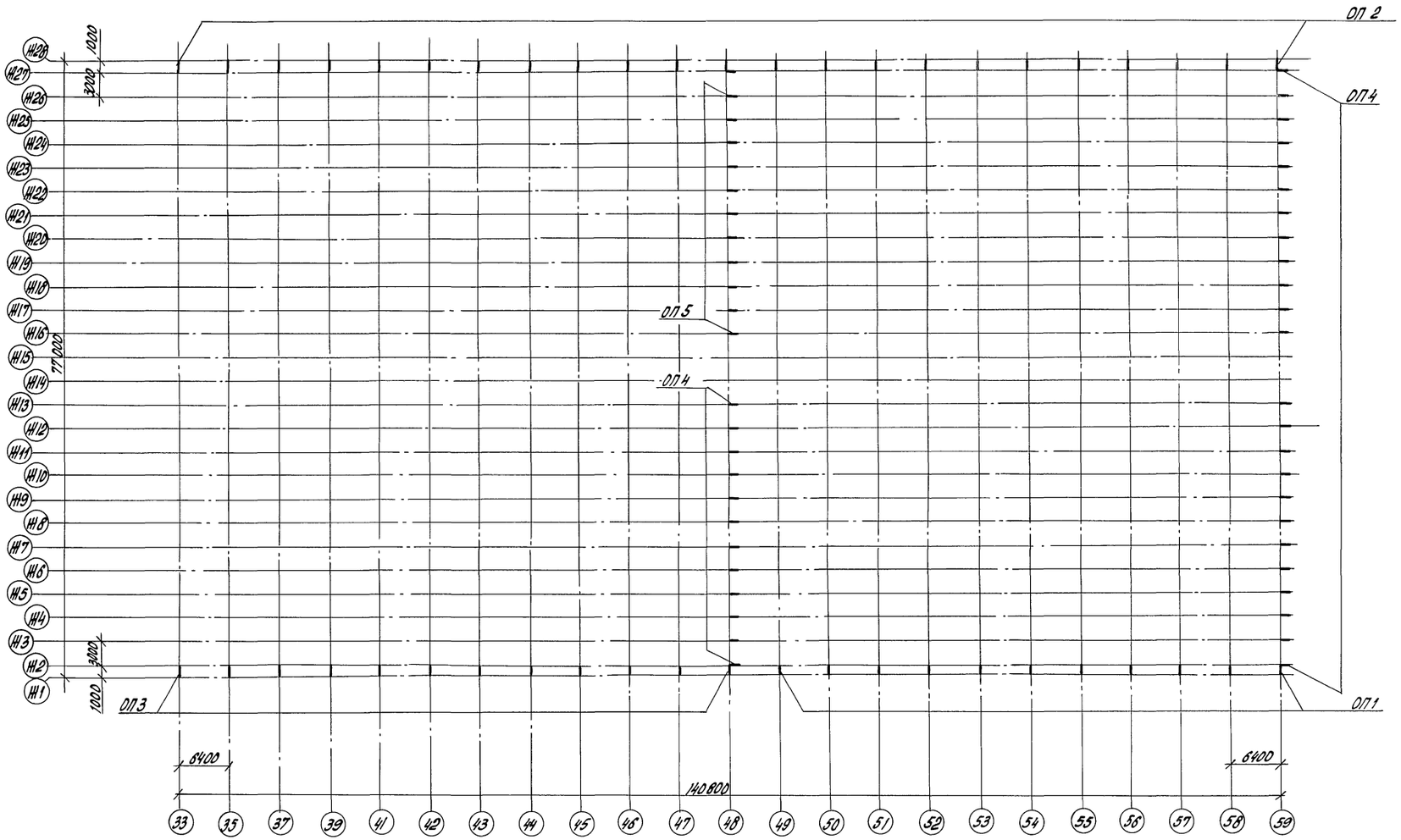

Схематический план

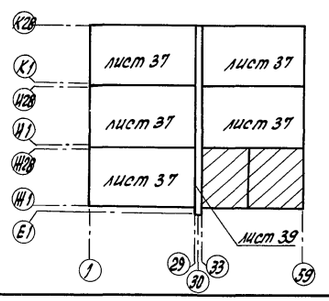

Н. контр.	Ткач		11.10.88	Т. п. 810-1-30.88 КМ1	
Гл. спец. отд.	Кондрашов		12.10.88		
ГИП	Лиенисков		12.10.88		
Гл. констр.	Миронов		12.10.88		
Рук. сект.	Мельник		12.10.88		
Рук. гр.	Гудий		12.10.88	Блок зимних почвенных теплиц площадью 6 га (под одной кровлей) для $t_н$ = -40°С	Стадия: РП; Лист: 38; Листов:
Ст. инж.	Воронкова		12.10.88	Схема расположения опор в теплице 3	ГИПРОНИСЕЛЬПРОМ г. Орел

Привязан

Инв. № подл. | Подпись и дата | Взам. инв. №

Инв. №

23534-03 41

Копировал Попова

Формат А2

Альбом 3

Схема расположения опор в соединительном коридоре

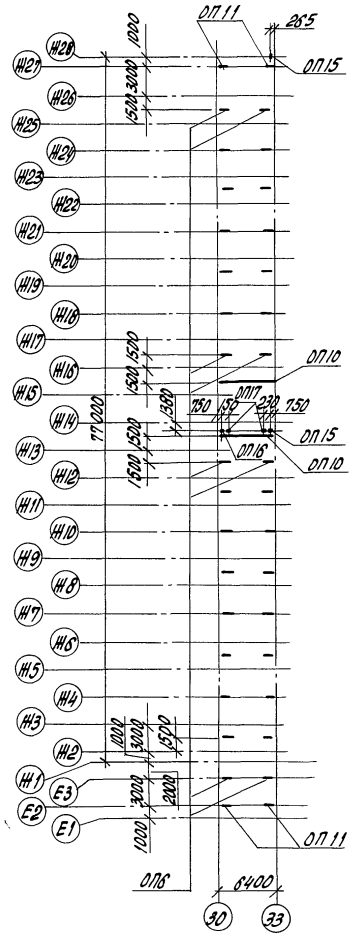

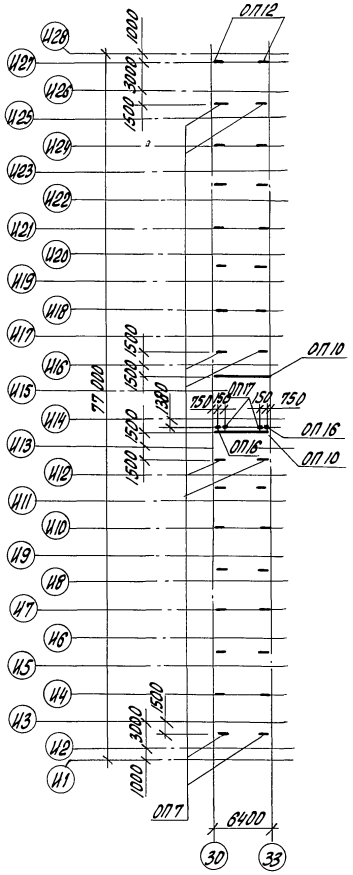

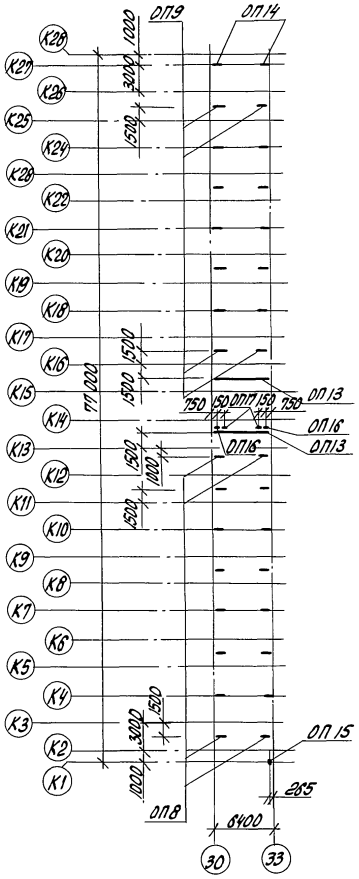

Схематический план

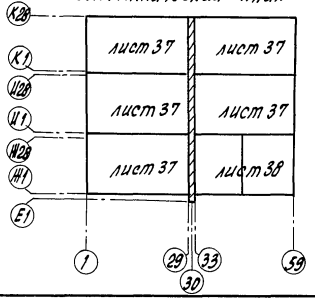

Опора ОП1

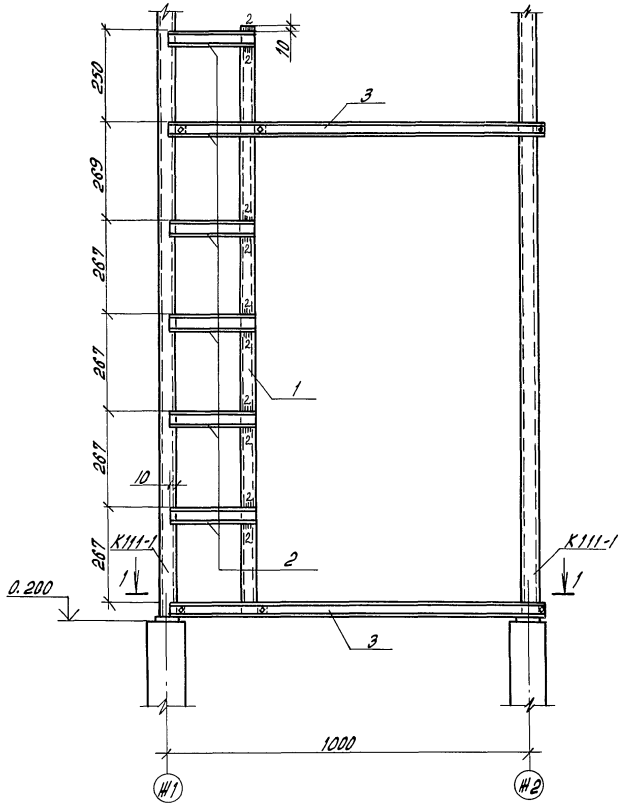

1 - 1

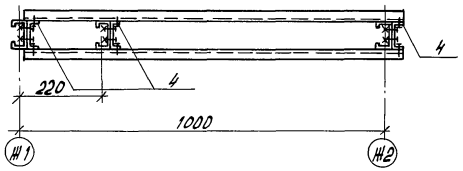

Н.контр.	Ткач		02.10.88	Т.п. 810-1-30.88 КМ1	
Гл.спец.отд.	Кондрашов		02.10.88		
ГИП	Пшеничнов		02.10.88		
Гл.констр.	Миронов		02.10.88		
Рук.сект.	Мельник		02.10.88		
Рук.гр.	Гудий		02.10.88	Блок зимних почвенных теплиц площадью 6га (под одной кровлей) для $t_н$ = -40°С	Стадия: РП; Лист: 39; Листов:
Ст.инж.	Воронкова		02.10.88	Схема расположения опор в соединительном коридоре. Опора ОП1	ГИПРОНИСЕЛЬПРОМ г. Орел

Привязан

Инв. №

Инв. № подл. | Подпись и дата | Взам. инв. №

23534-03 42

Копировал Попова

Формат А2

Альбом 3

Опора ОП2

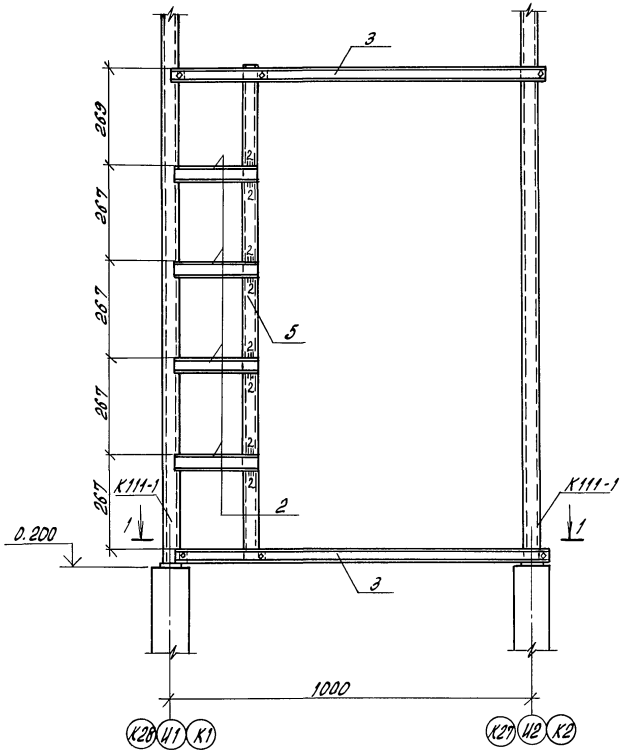

Опора ОП3

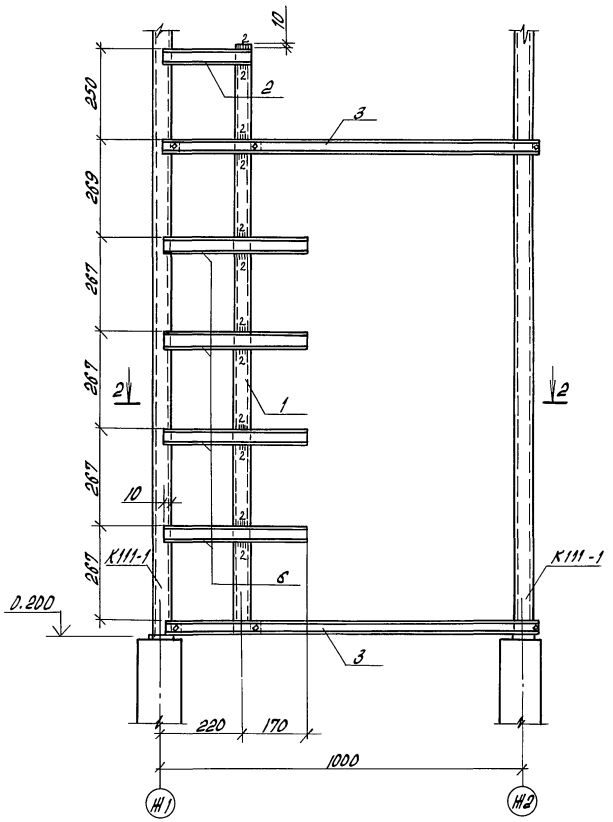

Опора ОП4

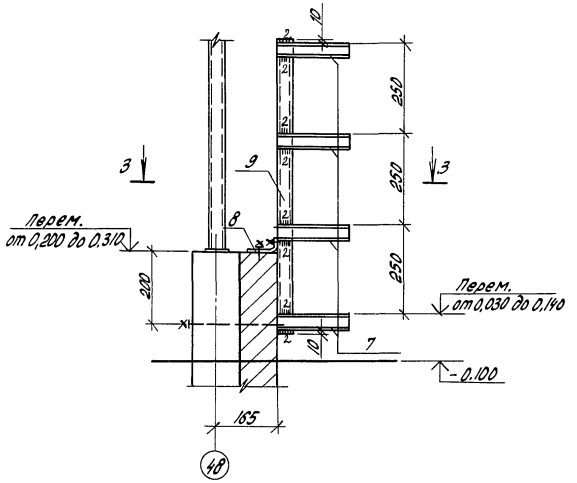

Опора ОП5

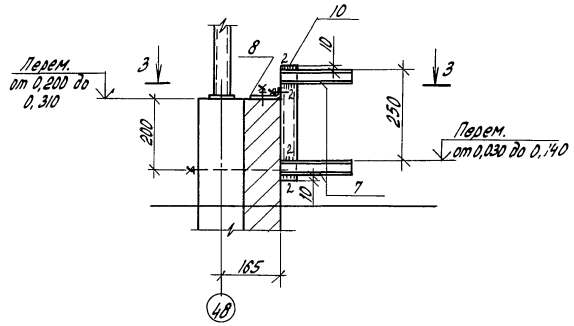

1 - 1

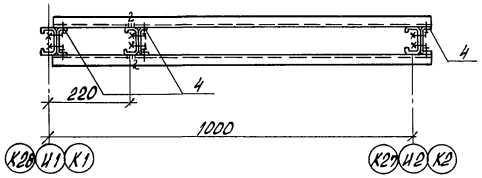

2 - 2

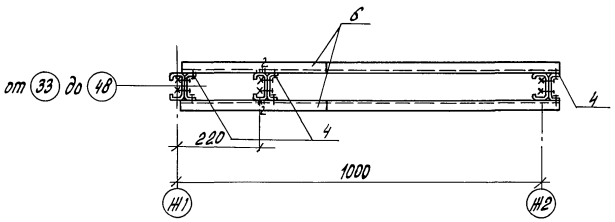

3 - 3

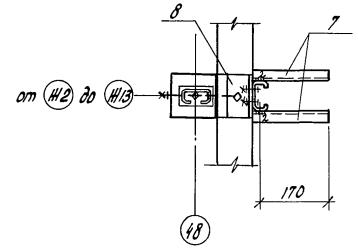

Н.контр.	Ткач		02.10.88	Т.п. 810-1-30.88 КМ1	
Гл.спец.отд.	Кондрашов		02.10.88		
ГИП	Пшеничнов		02.10.88		
Гл.конста.	Миронов		02.10.88		
Рук.сект.	Мельник		02.10.88		
Рук.гр.	Гудий		02.10.88	Блок зимних почвенных теплиц площадью 8 га (под одной кровлей) для $t_н$ = -40°С	Стадия: РП; Лист: 40; Листов:
Ст.инж.	Воронкова		02.10.88		
Техн.	Максимова		02.10.88		
Пров.	Глазкова		02.10.88	Опоры ОП2... ОП5	ГИПРОНИСЕЛЬПРОМ г.Одесса

Привязан

Инв.№

Инв.№ подл. | Подпись и дата | Взам. инв.№

23534-03 43

Копировал Попова

Формат А2

Альбом 3

Опора ОП6

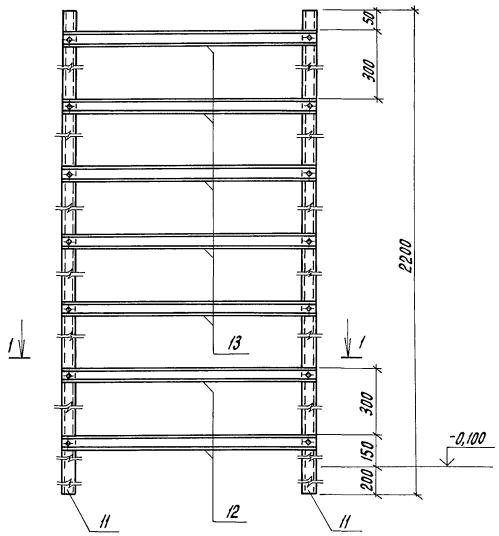

1-1

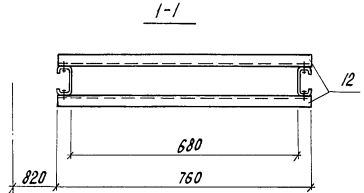

Опора ОП7

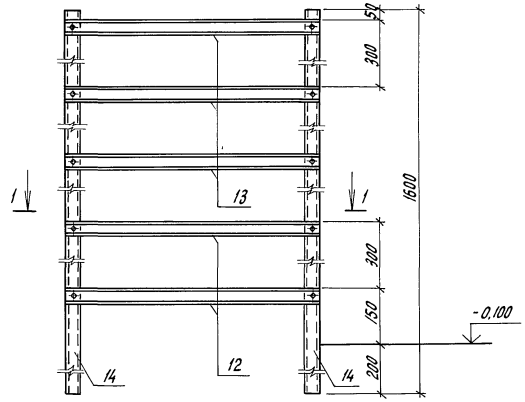

Опора ОП8

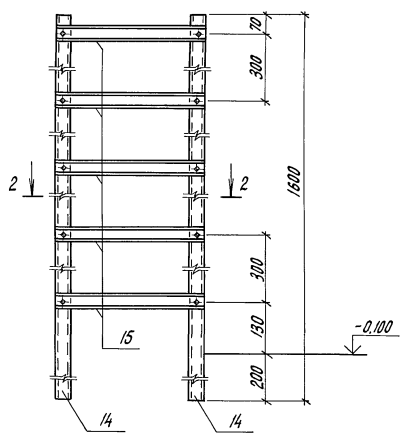

Опора ОП9

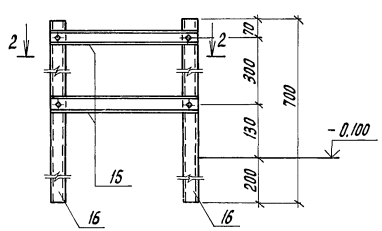

2-2

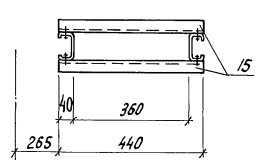

Опора ОП10

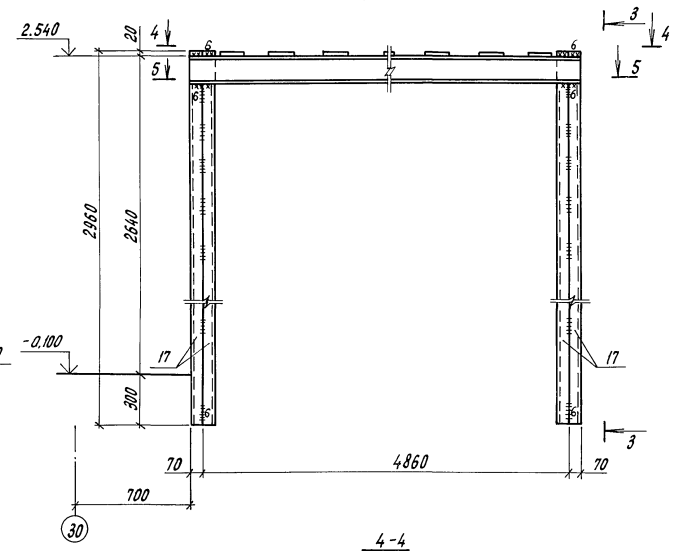

3-3

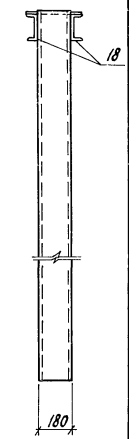

4-4

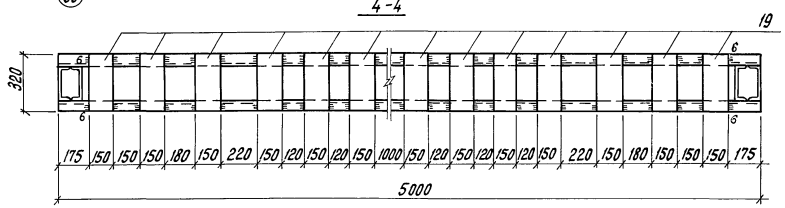

5-5

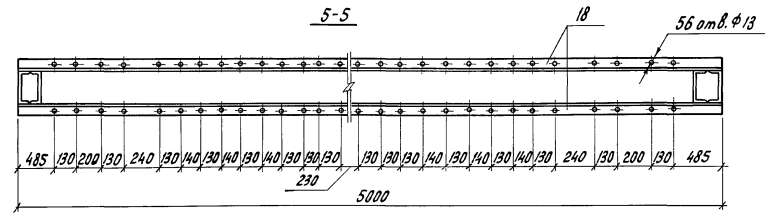

Н.контр.	Ткач		02.10.88	Т.п. 810-1-30.88 КМ1			
Гл.спец.отд	Кондрашов		02.10.88				
ГИП	Лещинской		02.10.88				
Гл.констр.	Миронов		02.10.88				
Рук.сект.	Мельник		02.10.88				
Рук.гр.	Гудин		02.10.88	Блок зимних почвенных теплиц площадью 6 га (под одной кровлей) для $t_н$ = -40°С	Стадия	Лист	Листов
Ст.инж.	Воронкова		02.10.88		РП	41	
Техник	Максимова		02.10.88	Опоры ОП6 ... ОП10	ГИПРОНИСЕЛЬПРОМ г.Орел		
Пров.	Глазкова		02.10.88				

Привязан

Инв.N

Инв.N подл. | Подпись и дата | Взам.инв.N

23534-03 44

Копировал Перелыгина

Формат А2

Альбом 3

Опора ОП11

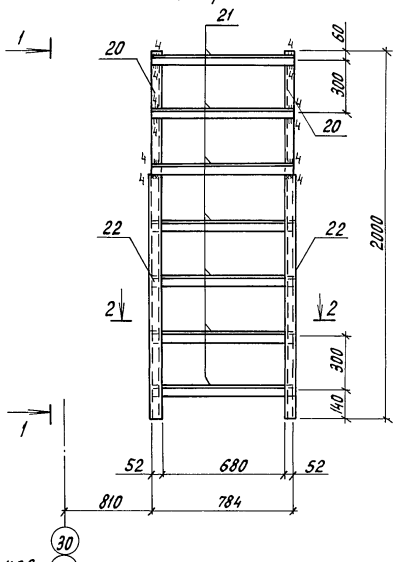

1-1

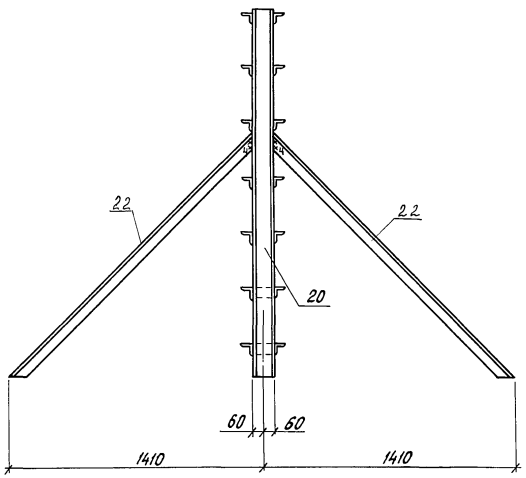

Опора ОП13

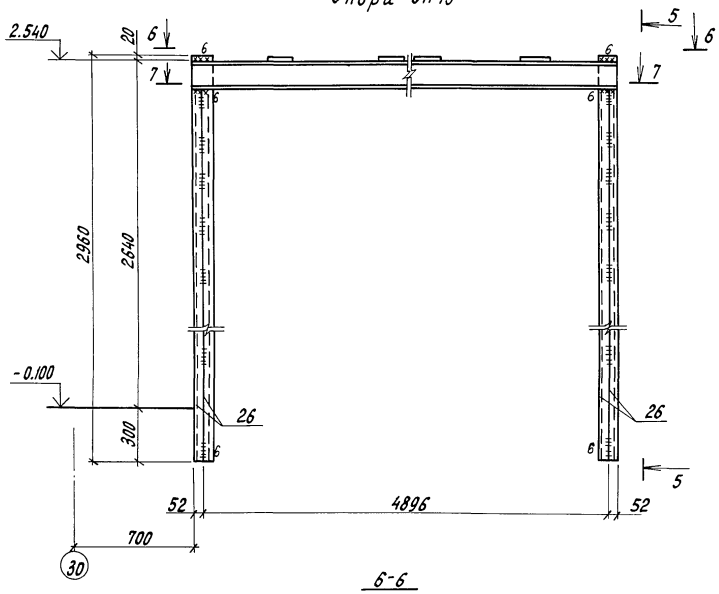

5-5

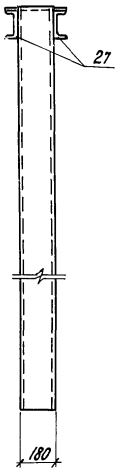

2-2

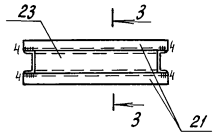

3-3

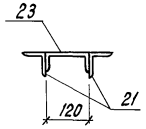

Опора ОП14

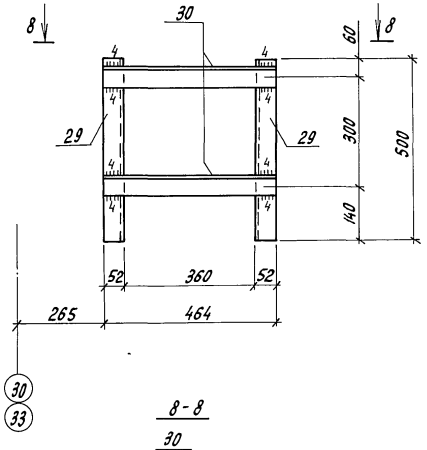

6-6

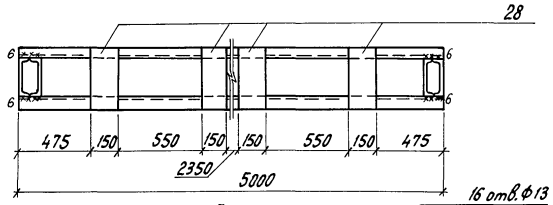

7-7

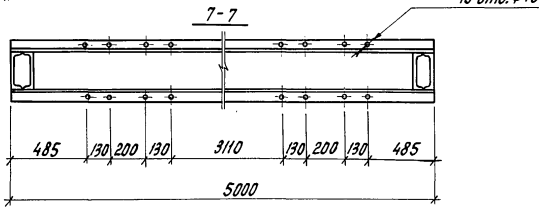

Опора ОП12

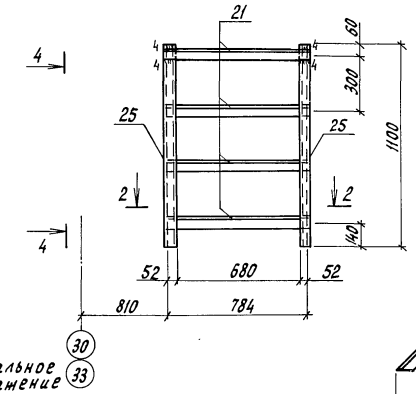

4-4

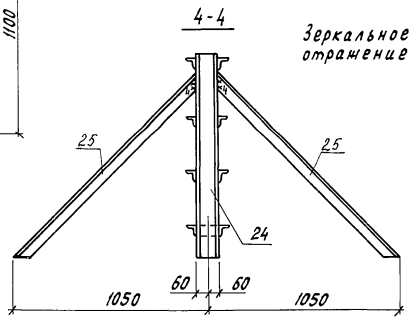

8-8

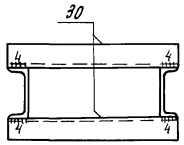

Опоры ОП11, ОП12, ОП14 приварить к закладным деталям, расположенным в полу. Расстановку закладных деталей лист 13 марки АР1

Н.контр.	Ткач		17.10.88	т. п. 810-1-30.88 КМ1	
Гл.специал.	Кондрашов		12.10.88		
ГИП	Пшеничнов		12.10.88		
Гл.констр.	Миронов		12.10.88		
Рук.сект.	Мельник		12.10.88		
Рук.гр.	Гудий		12.10.88	Блок зимних почвенных теплиц площадью 6га (под одной кровлей) для $t_н$=-40°С	Стадия: РП; Лист: 42; Листов:
Стинж.	Воронкова		12.10.88		
Техн.	Максимова		12.10.88	Опоры ОП11...ОП14	ГИПРОНИСЕЛЬПРОМ г. Орел

Привязан

Инв.N

Инв.N подл. | Подпись и дата | Взам.инв.N

23534-03 45

Копировал Перелыгина

Формат А2

Альбом 3

Опора ОП15

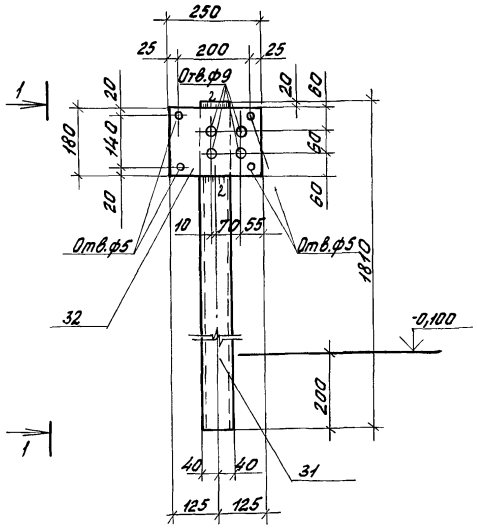

1 - 1

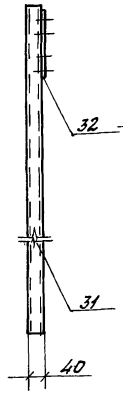

Опора ОП16

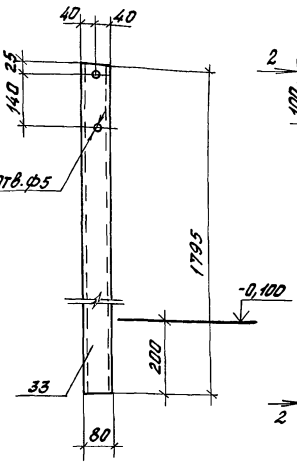

Опора ОП17

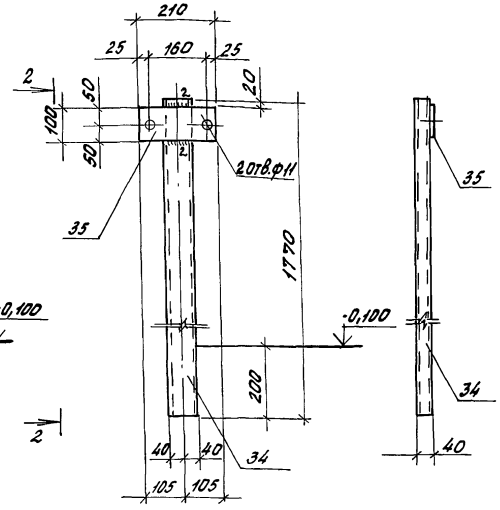

2 - 2

Ведомость элементов

Марка	Сечение: Эскиз	Поз.	Состав	Опорные усилия: M, нм	N, н	Q, н	Марка металла	Примечание
ОП12	L	21	L63×63×5	744 / 1488	–	4300 / 8600	Вст3кп	
	C	23	C12	744 / 1488	–	4300 / 8600	Вст3кп2	
	C	24	C12	1654	15910	17458	Вст3кп2	
	L	25	L63×63×5	–	6406	–	Вст3кп	
ОП13	C	26	C12	–	–	–	Вст3кп2	
	C	27	C12	–	–	–	Вст3кп2	
	—	28	-δ=10,0	–	–	–	Вст3кп	
ОП14	C	29	C12	1458	8620	5450	Вст3кп2	
	L	30	L63×63×5	1458 / 1635	–	5450 / 4860	Вст3кп	
ОП15	C	31	Профиль№6	–	–	–	Вст3кп	
	—	32	-δ=2,5	–	–	–	Вст3кп	
ОП16	C	33	Профиль№6	–	–	–	Вст3кп	
ОП17	C	34	Профиль№6	–	–	–	Вст3кп	
	—	35	-δ=2,5	–	–	–	Вст3кп	

В ведомости элементов в числителе даны значения M_x и Q_y, в знаменателе соответственно M_y и Q_x.

Ведомость элементов

Марка	Сечение: Эскиз	Поз.	Состав	Опорные усилия: M, нм	N, н	Q, н	Марка металла	Примечание
ОП1	C	1	Профиль№7	587	2522	757	Вст3кп	
	C	2	Профиль№2	58 / 18	–	1155 / 347	Вст3кп	
	C	3	Профиль№2	112 / 12	–	51 / 505	Вст3кп	
	C	4	-δ=4,0	–	–	–	Вст3-1	
ОП2	C	2	Профиль№2	–	–	–	Вст3кп	
	C	3	Профиль№2	–	–	–	Вст3кп	
	C	4	-δ=4,0	–	–	–	Вст3-1	
	C	5	Профиль№7	–	–	–	Вст3кп	
ОП3	C	1	Профиль№7	991	5198	520	Вст3кп	
	C	2	Профиль№2	–	–	–	Вст3кп	
	C	3	Профиль№2	223 / 22.3	–	101 / 1010	Вст3кп	
	C	4	-δ=4,0	–	–	–	Вст3-1	
	C	6	Профиль№2	177 / 11.7	–	125.4 / 1254	Вст3кп	
ОП4	C	7	Профиль№2	–	–	–	Вст3кп	
	L	8	-δ=2,0	–	–	–	Вст3кп	
	C	9	Профиль№6	–	–	–	Вст3кп	
ОП5	C	7	Профиль№2	–	–	–	Вст3кп	
	L	8	-δ=2,0	–	–	–	Вст3кп	
	C	10	Профиль№6	–	–	–	Вст3кп	

Ведомость элементов

Марка	Сечение: Эскиз	Поз.	Состав	Опорные усилия: M, нм	N, н	Q, н	Марка металла	Примечание
ОП6	C	11	Профиль№7	1332	26634	2663	Вст3кп	
	C	12	ГНС50×32×2	674 / 67	–	243 / 2434	Вст3кп	
	C	13	Профиль№2	363 / 36.3	–	363 / 3630	Вст3кп	
ОП7	C	12	ГНС50×32×2	–	–	–	Вст3кп	
	C	13	Профиль№2	–	–	–	Вст3кп	
	C	14	Профиль№7	–	–	–	Вст3кп	
ОП8	C	14	Профиль№7	–	–	–	Вст3кп	
	C	15	Профиль№2	–	–	–	Вст3кп	
ОП9	C	15	Профиль№2	–	–	–	Вст3кп	
	C	16	Профиль№7	–	–	–	Вст3кп	
ОП10	C	17	C18	29774	34270	5160	Вст3кп2	
	C	18	C18	26931 / 4049	–	34270 / 3427	Вст3кп2	
	—	19	-δ=10,0	–	–	–	Вст3кп	
ОП11	C	20	C12	3273	22760	6900	Вст3кп2	
	L	21	L63×63×5	744 / 634	–	4300 / 4770	Вст3кп	
	L	22	L63×63×5	–	9758	–	Вст3кп	
	C	23	C12	744 / 634	–	4300 / 4810	Вст3кп2	

Привязан

Инв. №

Инв. № подл. | Подпись и дата | Взам. инв. №

Н. контр.	Ткач		02.10.88
Гл. специалист	Кондрашов		02.10.88
РИП	Пшеничнов		02.10.88
Гл. констр.	Миронов		02.10.88
Рук. сект.	Мельник		02.10.88
Рук. гр.	Гудий		02.10.88
Ст. инж.	Воронкова		02.10.88
Пров.	Глазкова		02.10.88

т. п. 810 - 1 - 30.88 КМ1

Блок зимних почвенных теплиц площадью 6га (лов одной кровлей) для $t_н$=-40°С

Стадия	Лист	Листов
РП	43	

Опоры ОП15... ОП17

ГИПРОНИСЕЛЬПРОМ г. Орел

23534-03 46

Копировал Фомушкина Формат А2

Альбом 3

В112-1

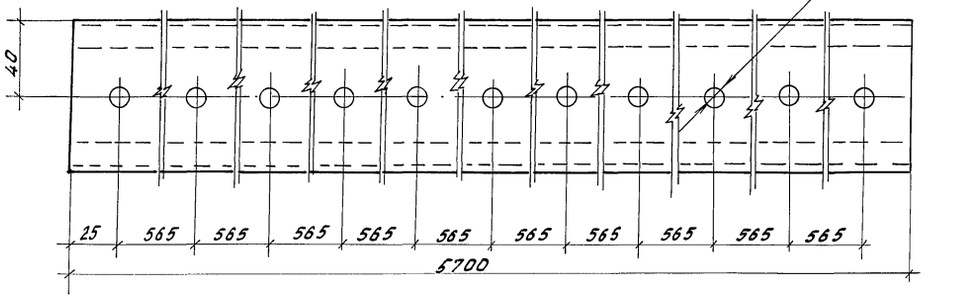

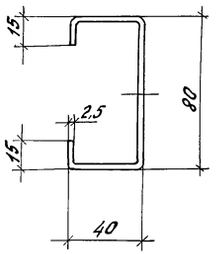

В112-4

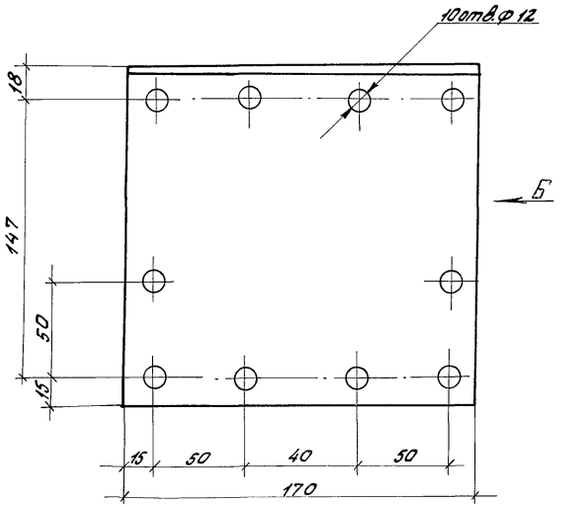

Вид Б

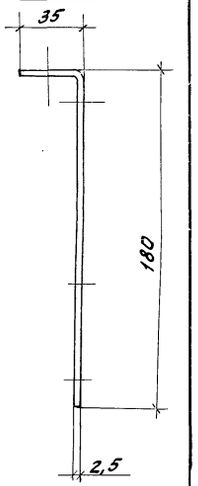

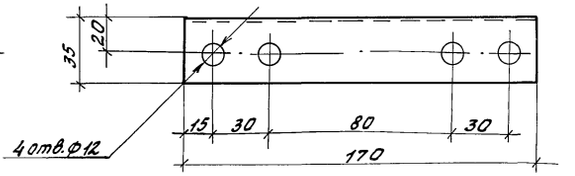

В112-2

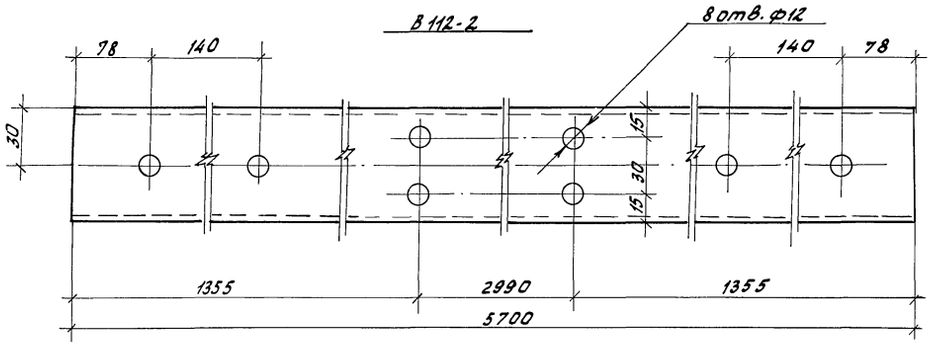

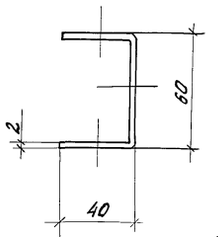

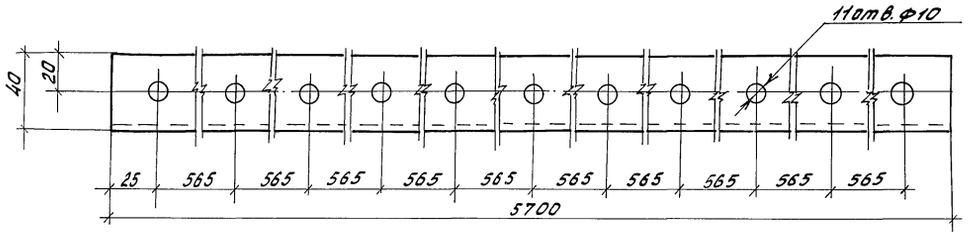

Ш112-10

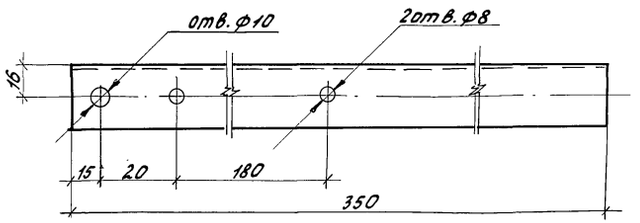

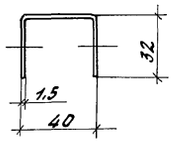

Вид А

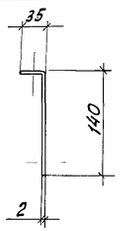

В112-3

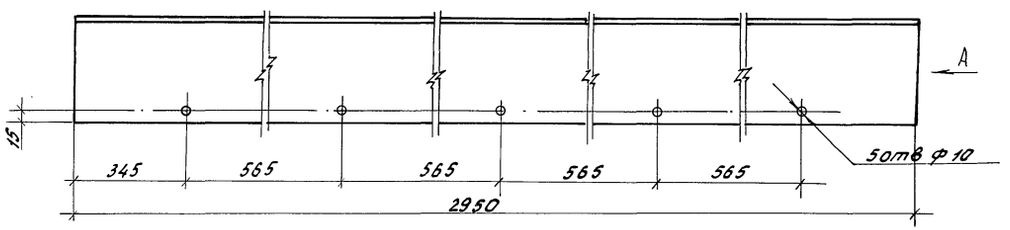

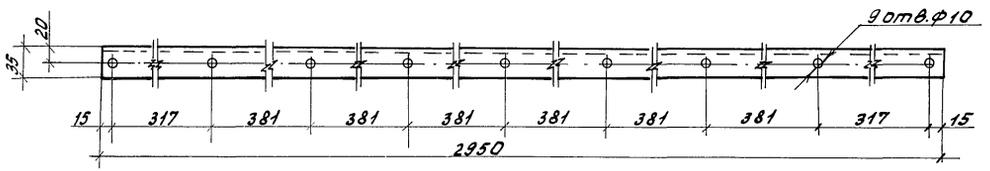

Н. контр.	Ткач		12.10.88	т.п. 810-1-30 88	КМ1
Гл. специал.	Кондрашов		12.10.88		
РИП	Пшеничнов		12.10.88		
Гл. конст.	Миронов		12.10.88		
Рук. сект.	Мельник		12.10.88		
Рук. гр.	Гудий		12.10.88	Блок зимних почвенных теплиц площадью 6 га под одной кровлей для tн = -40°С	Стадия: РП; Лист: 44; Листов:
Вед. инж.	Глазкова		12.10.88		
Инж.	Бушуева		12.10.88	Элементы В112-1...В112-4, Ш112-10	ГИПРОНИСЕЛЬПРОМ г. Орел

Привязан

Инв. №

Инв. № подл. | Подпись и дата | Взам. инв. №

23534-03 47

Копировал Фомушкина

Формат А2

Альбом 3

Прогон П112-1-1

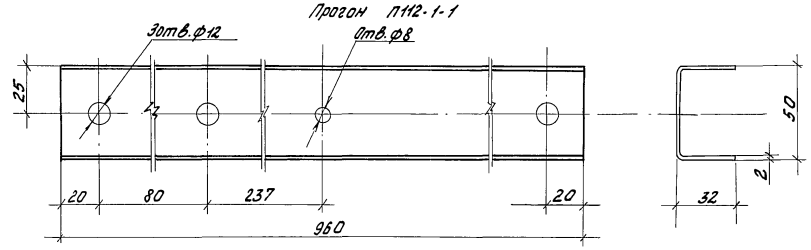

Прогон П111-2-1

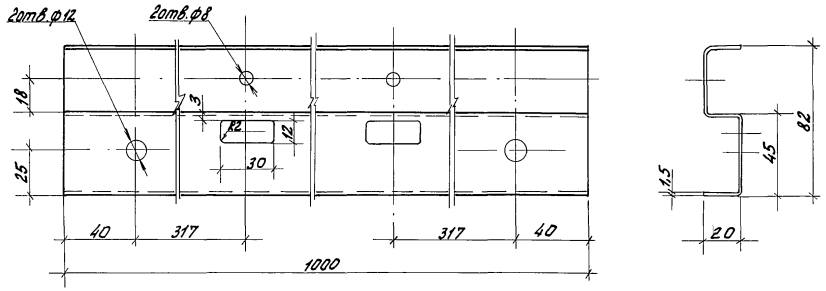

Прогон П111-3-1

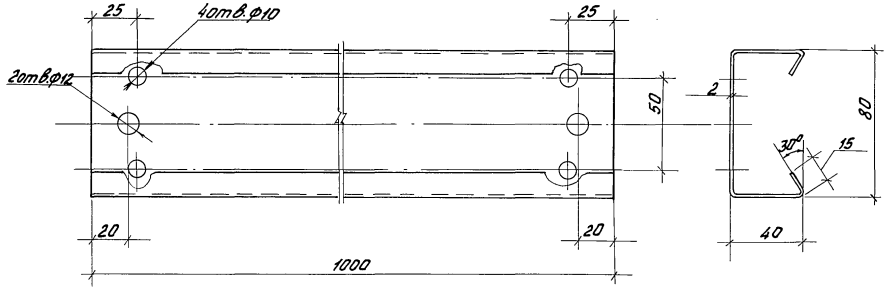

Прогон П111-4-1

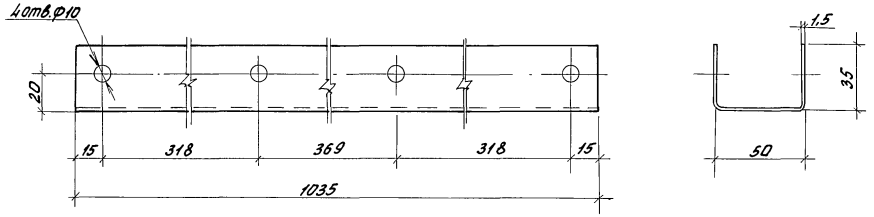

Связь ВС112-5

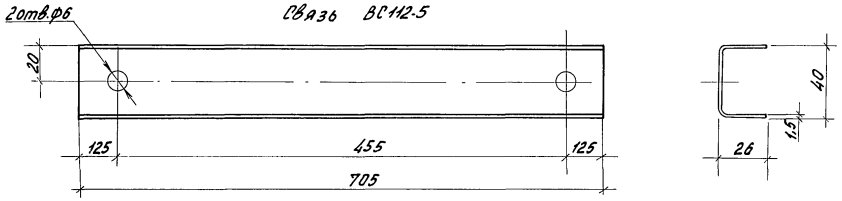

Верхний пояс форточки ВФ111-2-1

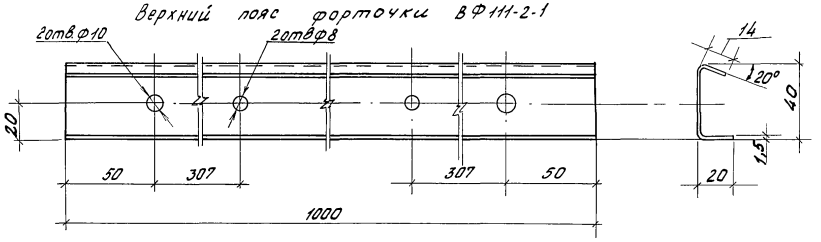

Нижний пояс форточки ВФ111-1-1

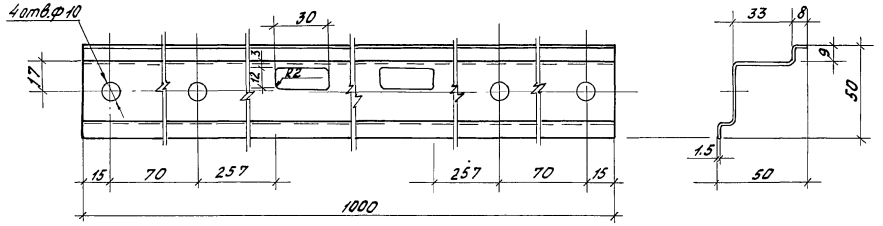

Прогон ОВ112-4

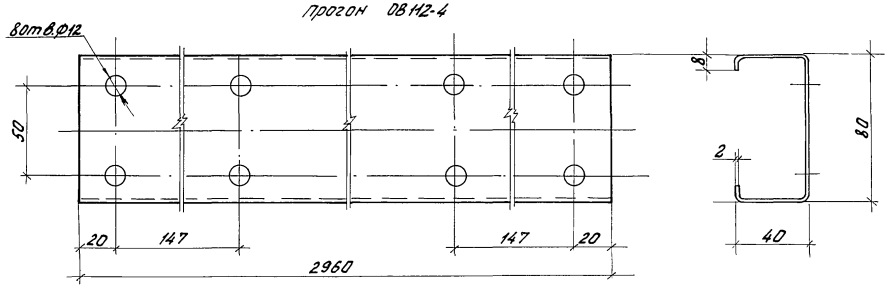

Прогон ОВ112-5

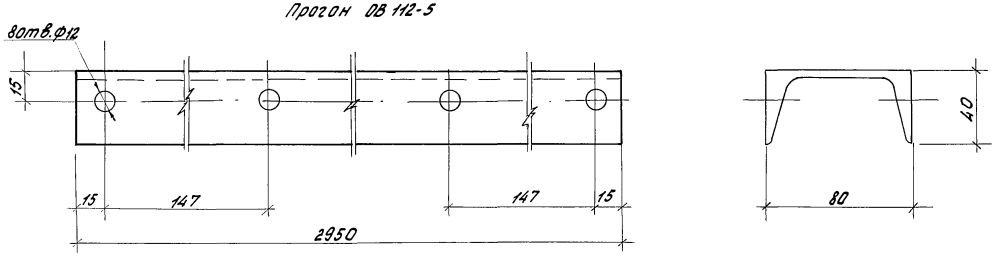

Н.контр.	Ткач		17.10.88	Т.п. 810-1-30.88 КМ1	
Гл.спец.отд.	Кондрашов		02.10.88		
ГИП	Пшеничнов		02.10.88		
Гл.конст.	Миронов		02.10.88		
Рук.сект.	Мельник		02.10.88		
Привязан	Рук.гр.	Гудий	02.10.88	Блок зимних почвенных теплиц площадью 6 га (под одной кровлей) для tн = -40°С	Стадия: РП; Лист: 45; Листов:
	Вед.инж.	Глазкова	02.10.88	Прогоны П112-1-1, П111-2-1, П111-3-1, П111-4-1, связи ВС112-5, верхний и нижний пояса форточки ВФ111-2-1, ВФ111-1-1, прогоны ОВ112-4, ОВ112-5	ГИПРОНИСЕЛЬПРОМ г. Орел
Инв.№					

23534-03 48

Инв.№ подл. | Подпись и дата | Взам.инв.№

Копировал Фомушкина Формат А2

Альбом 3

Прогон П112-6

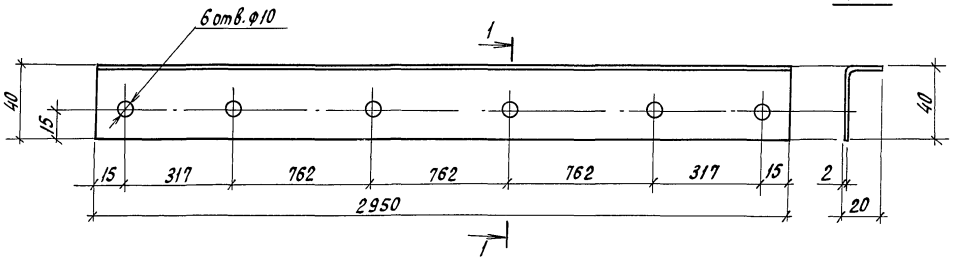

Кляммера КЛ1

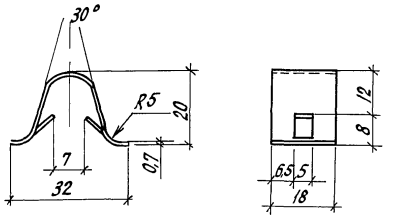

Кляммеры КЛ2, КЛ2-01, КЛ2-02

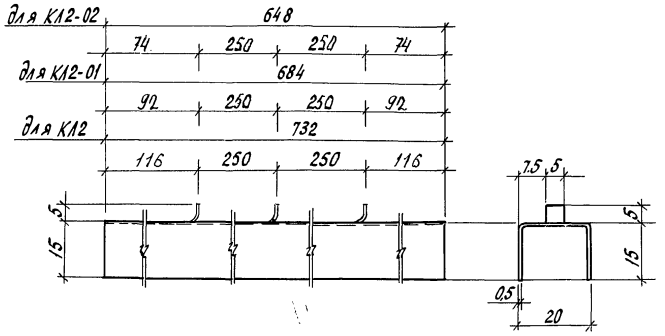

Связь С112-22

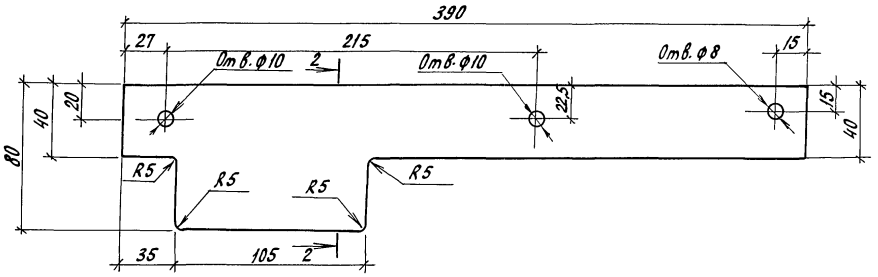

2-2

С112-19

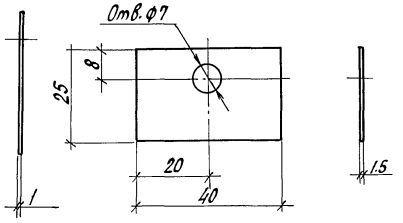

Связь С112-23

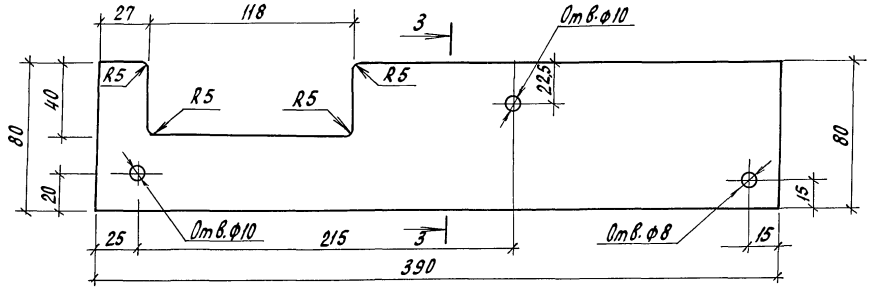

ОВ112-5

3-3

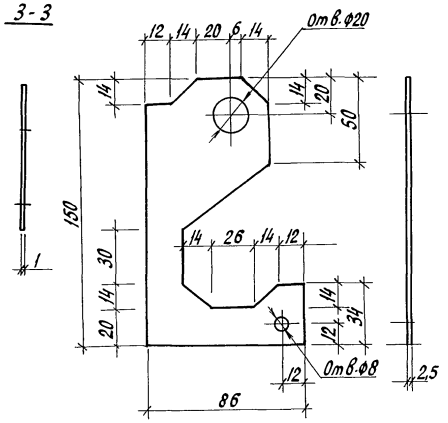

ВФ112-10

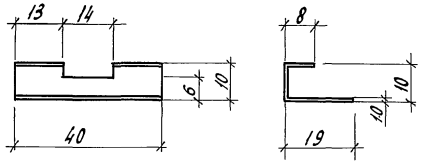

Кляммеры КЛ3, КЛ3-01

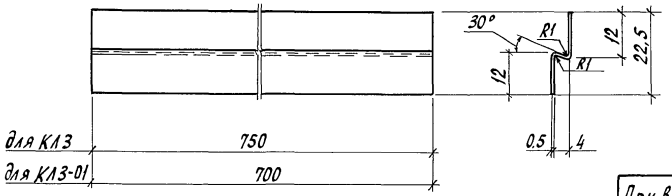

Спецификация кляммер.

Марка, поз.	Обозначение	Наименование	Кол.	Масса ед., кг.	Примечание
КЛ1		Лента 65Г ТШ-С-Н-0,7×18 ГОСТ 2283-79	189168	0,006	
КЛ2		ОЦ Б-ПН-НО-0,5 ГОСТ 19904-74 Н-МТ-1 ГОСТ 14918-80 L=732	20250	0,144	
КЛ2-01		ОЦ Б-ПН-НО-0,5 ГОСТ 19904-74 Н-МТ-1 ГОСТ 14918-80 L=684	2340	0,134	
КЛ2-02		ОЦ Б-ПН-НО-0,5 ГОСТ 19904-74 Н-МТ-1 ГОСТ 14918-80 L=648	540	0,127	
КЛ3		ОЦ Б-ПН-НО-0,5 ГОСТ 19904-74 Н-МТ-1 ГОСТ 14918-80 ℓ=750	3217	0,114	
КЛ3-01		ОЦ Б-ПН-НО-0,5 ГОСТ 19904-74 Н-МТ-1 ГОСТ 14918-80 ℓ=700	340	0,107	

Н. контр.	Ткач		02.10.88	Т.п. 810-1-30.88 КМ1
Гл. специалист	Кондрашов		02.10.88	
ГИП	Пшеничнов		02.10.88	
Гл. конст.	Мироно в		02.10.88	
Рук. сект.	Мельник		02.10.88	
Рук. гр.	Гудий		02.10.88	Блок зимних почвенных теплиц площадью 6га (под одной кровлей) для $t_н$ = -40°С
Вед. инж.	Глазкова		02.10.88	

Стадия	Лист	Листов
РП	46	

Прогон П112-6, Связи С112-22, С112-23, Кляммеры КЛ1, КЛ2, КЛ2-01, КЛ2-02, КЛ3, КЛ3-01 ВФ112-10, С112-19, ОВ112-5

ГИПРОНИСЕЛЬПРОМ г. Орел

Привязан

Инв. N

Инв. N подл. | Подпись и дата | Взам. инв. N

23534-03 49

Копировал Кухтинова

Формат А2

Альбом 3

Лоток Л112-4

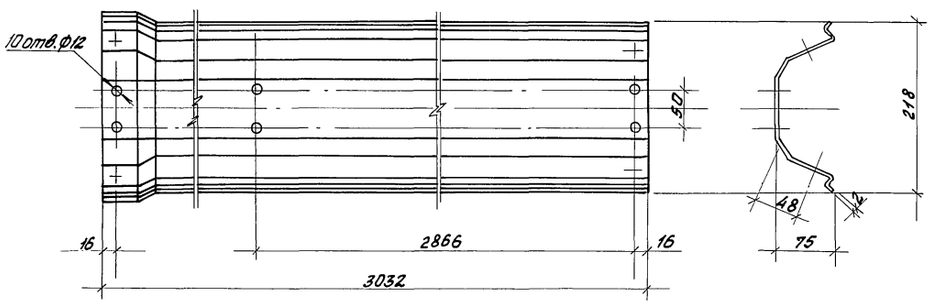

Лоток Л112-6

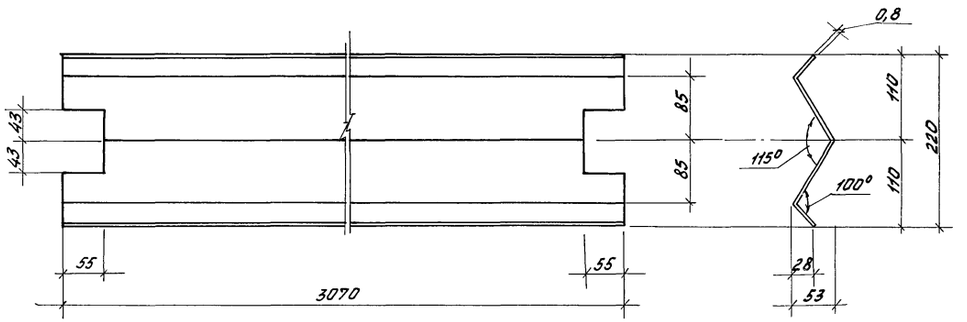

Лоток Л112-5

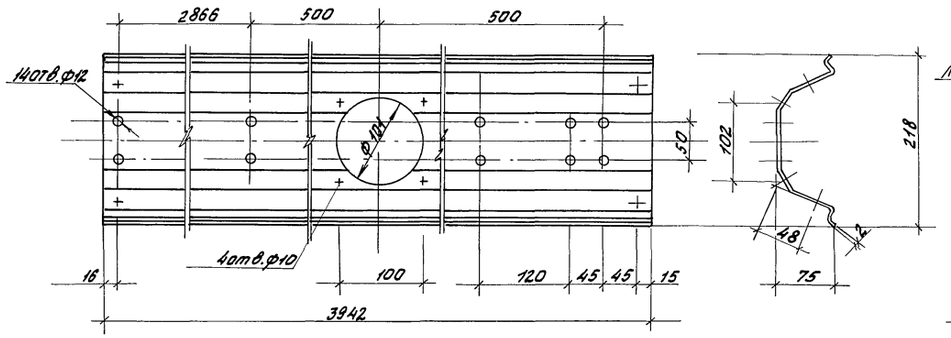

Доработка лотка Л112-6

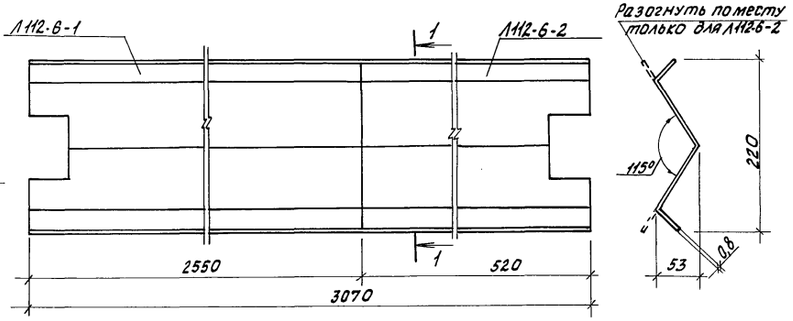

1-1

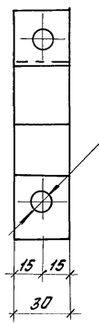

Связь С112-28

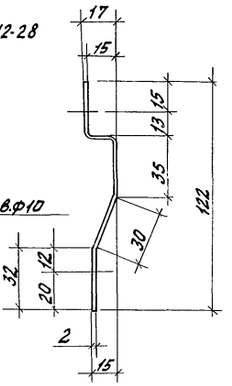

Связи С112-24... С112-27

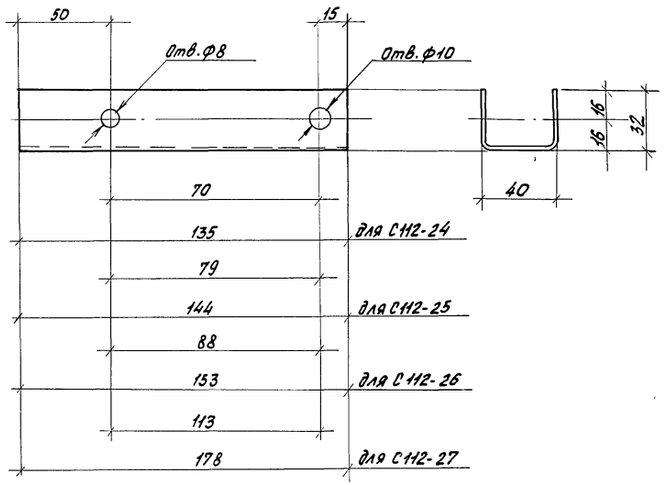

Связь С112-29

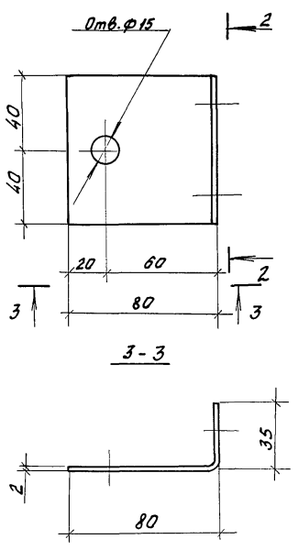

2-2

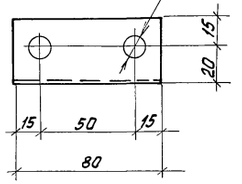

Фланец С112-13

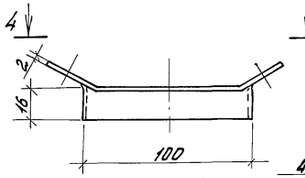

4-4

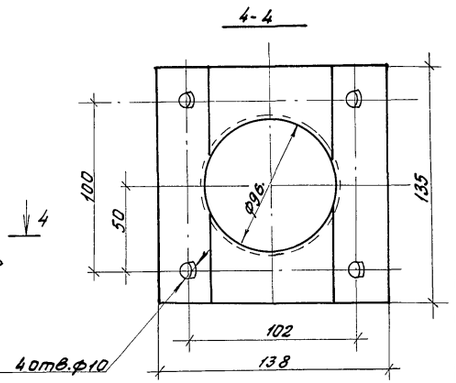

Н. контр.	Ткач		1/10.88	Т П. 810-1-3088 КМ1	
Гл. спец. отд.	Кондрашов		02.10.88		
РИП	Пшеничнов		02.10.88		
Гл. констр.	Миронов		02.10.88		
Рук. сект.	Мельник		02.10.88		
Рук. гр.	Гудий		02.10.88	Блок зимних почвенных теплиц площадью 6 га (под одной кровлей) для tн = -40°С	Стадия: РП; Лист: 47; Листов:
Вед. инж.	Глазкова		02.10.88		
Ст. инж.	Воронкова		02.10.88	Лотки Л112-4... Л112-6. Доработка лотка Л112-6. Связи С112-24... С112-29 Фланец С112-13	ГИПРОНИСЕЛЬПРОМ г. Орел

Привязан

Инв. №

23534-03 50

Копировал Фомушкина

Формат А2

Инв. № подл. | Подпись и дата | Взам. инв. №

Альбом 3

Ведомость чертежей основного комплекта

Лист	Наименование	Примечание
1	Общие данные (начало)	
2	Общие данные (окончание)	
3	Схема расположения подвесного кранового пути. Схема расположения элементов переходной площадки. Стремянка.	

Ведомость ссылочных и прилагаемых документов

Обозначение	Наименование	Примечание
	Ссылочные документы	
1.450.3-3 вып. 1 ч.2	Стальные лестницы, площадки, стремяки и ограждения	

Техническая спецификация металла

Вид профиля и ГОСТ, ТУ	Марка металла и ГОСТ	Обозначение и размер профиля, мм	№ п.п.	Код: Марки металла	Код: Вида профиля	Код: Размера профиля	Количество, шт.	Длина, мм	Масса металла по элементам конструкций, т: Подкран. путь (Код элемента конструкций)	Переходн. площадка			Общая масса, т	Масса потребности в металле по кварталам (заполняется изготовителем), т: I	II	III	IV	Заполняется ВЦ
1	2	3	4	5	6	7	8	9	10	11	12	13	14	15	16	17	18	19
Балки двутавровые для подвесных путей ГОСТ 19425-74	В Ст.3Г пс5 ГОСТ 380-71	I 24 м	1				1	3500	0,140				0,140					
	Итого		2						0,140				0,140					
Всего профиля			3						0,140				0,140					
Швеллеры гнутые ГОСТ 8278-83	В Ст.3 кп 2 ГОСТ 380-71	[160×50×4	4							0,028			0,028					
	Итого		5							0,028			0,028					
Всего профиля			6							0,028			0,028					
Гнутый профиль ГОСТ 8281-80	В Ст.3 кп2 ГОСТ 380-71	[50×40×12×2,5	7							0,025			0,025					
	Итого		8							0,025			0,025					
Всего профиля			9							0,025			0,025					
Настил решетчатый сварной типа "ВИСП" ТУ 36-2370-82	В Ст.3 кп 2 ГОСТ 380-71	б от 1,9 до 3,9	10							0,023			0,023					
	Итого		11							0,023			0,023					
Всего профиля			12							0,023			0,023					

Схематический план

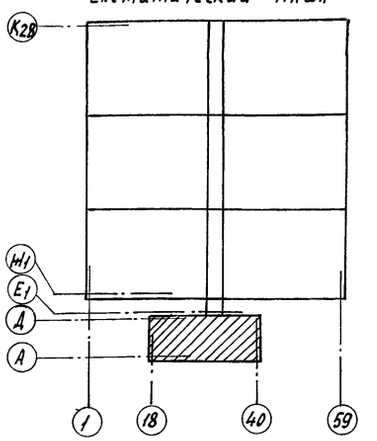

1. Данная часть проекта разработана на основании задания, утвержденного Госагропромом СССР 15 мая 1987 года.
2. За условную отметку 0,000 принят уровень чистого пола здания, что соответствует абсолютной отметке ▭.
3. Сварку элементов производить по ГОСТ 5264-80 электродами типа Э 42 по ГОСТ 9467-75. Высота шва 6мм, кроме оговоренных.
4. Метизы, предназначенные для монтажа металлоконструкций, на строительной площадке должны покрываться цинком методом гальванизации толщиной не менее 15 микрон.
5. Класс прочности болтов 5,6 гаек 4,0.
6. Металлоконструкции после монтажа окрасить эмалью ПФ-115 ГОСТ 6465-76 по грунтовке ГФ-021 ГОСТ 25129-82.

Типовой проект разработан в соответствии с действующими нормами и правилами и предусматривает мероприятия, обеспечивающие взрывную, взрывопожарную и пожарную безопасность при эксплуатации здания.
Главный инженер проекта О.Ю. Пшениснов

Согласовано
Гл.спец.техн.отд. Александров 10.88
Рук. гр. ОВ Смагина 10.88

Инв.№ подл. | Подпись и дата | Взам.инв.№

Инв.№			
Замт.инж.	Николаев		10.88
Н.контр.	Ткач		17.10.88
Нач.отд.	Васильев		03.10.88
ГИП	Пшениснов		03.10.88
Гл.констр.	Миронов		03.10.88
Рук.сект.	Мельник		03.10.88
Рук.гр.	Павлова		03.10.88
Ст.инж.	Генитилова		03.10.88

Привязан

т. п. 810-1-30.88 КМ2

Блок зимних почвенных теплиц площадью 6 га (под одной кровлей) для $t_н = -40°C$

Стадия	Лист	Листов
РП	1	3

Общие данные (начало)

ГИПРОНИСЕЛЬПРОМ г. Орел

Копировал: Осина Формат А2 23S34-03 51

Альбом 3

Техническая спецификация металла

Вид профиля и ГОСТ, ТУ	Марка металла и ГОСТ	Обозначение и размер профиля, мм	№ п.п.	Код: Марки металла	Код: Вида профиля	Код: Размера профиля	Количество, шт.	Длина, мм	Масса металла по элементам конструкций, т: Подкран. путь (Код элемента конструкций)	Переходн. площадки (Код элемента конструкций)			Общая масса, т	Масса потребности в металле по кварталам (заполняется изготовителем), т: I	II	III	IV	Заполняется ВЦ
1	2	3	4	5	6	7	8	9	10	11	12	13	14	15	16	17	18	19
Сталь прокатная угловая равнополочная по ГОСТ 8509-86	В Ст.3 сп 5-1 ТУ 14-1-3023-80	L 100×7	13						0,004				0,004					
	Итого		14						0,004				0,004					
	В Ст.3 кп 2 ГОСТ 380-71	L 25×3	15							0,004			0,004					
		L 75×6	16							0,218			0,218					
	Итого		17							0,222			0,222					
Всего профиля			18						0,004	0,222			0,226					
Сталь полосовая по ГОСТ 103-76	В Ст.3 кп 2 ГОСТ 380-71	– δ = 6	19						0,002	0,004			0,006					
		– δ = 12	20						0,044				0,044					
	Итого		21						0,046	0,004			0,050					
Всего профиля			22						0,046	0,004			0,050					
Сталь листовая горячекатанная по ГОСТ 19904-74	В Ст3 кп 2 ГОСТ 380-71	– δ = 4	23							0,004			0,004					
	Итого		24							0,004			0,004					
Всего профиля			25							0,004			0,004					
Сталь горячекатанная для армирования железобетонных конструкций по ГОСТ 5781-82	В Ст3 кп 2 ГОСТ 380-71	ф 12 А I	26							0,002			0,002					
		ф 18 А I	27							0,027			0,027					
	Итого		28							0,029			0,029					
Всего профиля			29							0,029			0,029					
Всего масса металла			30						0,190	0,335			0,525					
В том числе по маркам	В Ст.3 Г пс 5		31						0,140				0,140					
	В Ст.3 сп 5-1		32						0,004				0,004					
	В Ст.3 кп 2		33						0,046	0,335			0,381					
Масса поставки элементов по кварталам, т (заполняется заказчиком)		I																
		II																
		III																
		IV																

Ведомость металлоконструкций по видам профилей

Наименование конструкций по номенклатуре прейскуранта № 01-09	Позиции по прейскуранту № 01-09		Код конструкций	Масса конструкций, т: Всего стали повышенной и высокой точности	По видам профилей стали: Балки и швеллеры	Крупносортная сталь	Среднесортная сталь	Мелкосортная сталь	Толстолистовая сталь	Универсальная сталь	Толстолистовая сталь	Гнутые и гнутосварные	Трубы	Прочие	Всего	Количество, шт.	Серия типовых конструкций
1	2	3	4	5	6	7	8	9	10	11	12	13	14	15	16	17	18
Подкрановый путь					0,140	0,004			0,046						0,190		
Переходн. площадки						0,222		0,033	0,004		0,023	0,053			0,335		
Итого					0,140	0,226		0,033	0,050		0,023	0,053			0,525		
Контрольная сумма																	

Инв. № подл.	Подпись и дата	Взам. инв. №

Инв. №			
Зам. гл. инж.	Николаев		10.88
Н. контр.	Ткач		18.10.88
Нач. отд.	Васильев		03.10.88
ГИП	Пшенисное		03.10.88
Гл. констр.	Миронов		03.10.88
Рук. сект.	Мельник		03.10.88
Рук. гр.	Павлова		03.10.88
Ст. инж.	Тенитилова		03.10.88

Привязан

т. п. 810-1-30.88 КМ2

Блок зимних почвенных теплиц площадью 6 га (под одной кровлей) для $t_н = -40°C$.

Стадия	Лист	Листов
РП	2	

Общие данные (окончание)

ГИПРОНИСЕЛЬПРОМ г. Орел

Копировал: Осина Формат А2 23534-03 52

Альбом 3

Схема расположения подвесного кранового пути

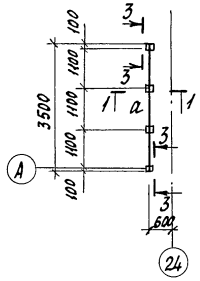

Схема расположения элементов переходной площадки

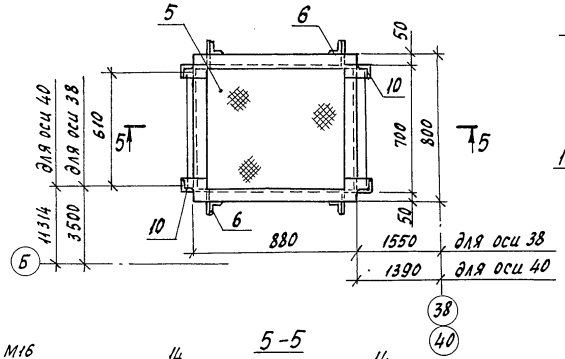

Стремянка

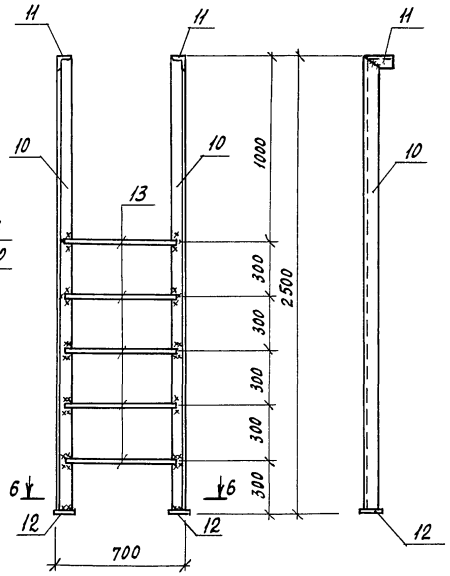

1-1

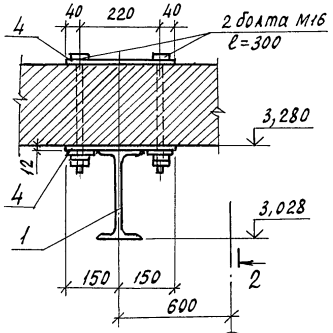

2-2

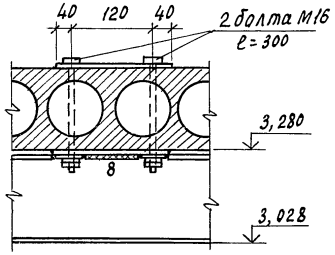

5-5

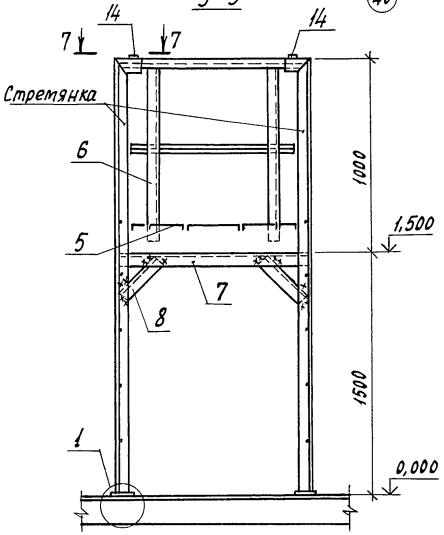

6-6

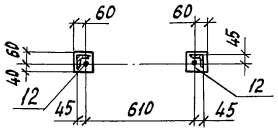

Позиция 9

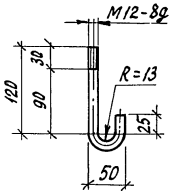

7-7

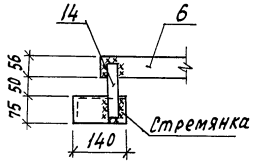

3-3

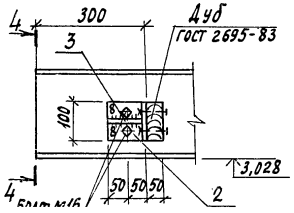

4-4

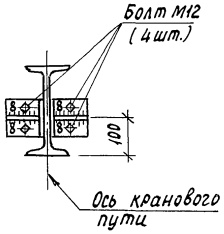

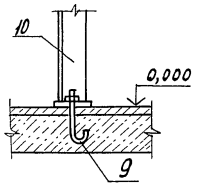

Ведомость элементов

Марка	Сечение, Эскиз	Поз.	Состав	Опорные усилия M, тс·т	N, тс	Q, тс	Группа констр.	Марка металла	Примечание
	Схема расположения подвесного кранового пути								
а	I ℓ=3500	1	24 м					Вст3пс6	
	L ℓ=100	2	100×7				4	Вст3кп2	
	— ℓ=93	3	100×6				4	Вст3пс6	
Поз.4	1.400-15 В1 002-13 Пл-39а								
	Болт М16-8g×300.58.016 ГОСТ 7798-70								шт.16
	Болт М16-8g×35.58.016 ГОСТ 7798-70								шт.4
	Шайба 16.01.08кп.016 ГОСТ 11371-78								шт.20
	Гайка М16-5Н.5.016 ГОСТ 5915-70								шт.36
	Болт М12-8g×70.58.016 ГОСТ 7798-70								шт.8
	Шайба 12.01.08кп.016 ГОСТ 11371-78								шт.8
	Гайка М12-5Н.5.016 ГОСТ 5915-70								шт.8
	Схема расположения элементов переходной площадки								
5	1.450.3-3 вып.1 Переходная площадка ПМХШ-9,8								
6	1.450.3-3 вып.1 Ограждение ОГПМХЭБ-10,9								
Стремянка (шт.2)	L ℓ=1050	7	75×6				4	Вст3сп5	шт.2
	L ℓ=350	8	75×6				4	Вст3сп5	шт.4
	• ℓ=200	9	Ф12 АI				4	Вст3кп2	шт.4
	L ℓ=2480	10	75×6				4		шт.2
	L ℓ=140	11	75×6				4		шт.2
	— ℓ=100	12	6×100				4		шт.2
	• ℓ=670	13	Ф18 АI				4	Вст3сп3	шт.5
	— ℓ=150	14	6×30				4		шт.4

Н.контр.	Ткач		12.10.88
Нач.отд.	Васильев		03.10.88
ГИП	Пшеничнов		03.10.88
Гл.констр.	Миронов		03.10.88
Рук.сект.	Мельник		03.10.88
Рук.гр.	Павлова		03.10.88
Ст.инж.	Тенитилова		03.10.88

Т.п. 810-1-30.88 -КМ2

Блок зимних почвенных теплиц площадью 6га (под одной кровлей) для $t_н = -40°C$.

Стадия	Лист	Листов
РП	3	

Схема расположения подвесного кранового пути. Схема расположения элементов переходной площадки. Стремянка.

ГИПРОНИСЕЛЬПРОМ г. Орел

Привязан

Инв. №

Копировал: Осина Формат А2 23534-03

Инв. № подл. | Подпись и дата | Взам. инв. №

gost.e-ecolog.ru