ТИПОВОЙ ПРОЕКТ
810-1-30.88

БЛОК ЗИМНИХ ПОЧВЕННЫХ ТЕПЛИЦ ПЛОЩАДЬЮ 6 ГА /ПОД ОДНОЙ КРОВЛЕЙ/ ДЛЯ РАЙОНОВ С ТЕМПЕРАТУРОЙ НАРУЖНОГО ВОЗДУХА МИНУС 40° С

АЛЬБОМ 2

КЖ 1 Конструкции железобетонные Стр. 3-39

КЖ 2 Конструкции железобетонные Стр. 40-54

23534-02

Отпускная цена
на момент реализации
указана в счет-накладной

				Привязан
Инв. №				

gost.e-ecolog.ru

ТИПОВОЙ ПРОЕКТ
810-1-30.88

БЛОК ЗИМНИХ ПОЧВЕННЫХ ТЕПЛИЦ ПЛОЩАДЬЮ 6 ГА /ПОД ОДНОЙ КРОВЛЕЙ/ ДЛЯ РАЙОНОВ С ТЕМПЕРАТУРОЙ НАРУЖНОГО ВОЗДУХА МИНУС 40° С

АЛЬБОМ 2

ПЕРЕЧЕНЬ АЛЬБОМОВ

Альбом 1	ПЗ	Пояснительная записка
	ТХ1	Технология производства
	ТХ2	Технология производства
	АР1	Архитектурные решения
	АР2	Архитектурные решения
Альбом 2	КЖ1	Конструкции железобетонные
	КЖ2	Конструкции железобетонные
Альбом 3	КМ1	Конструкции металлические
	КМ2	Конструкции металлические
Альбом 4	ОВ1	Отопление и вентиляция
	ОВ2	Отопление и вентиляция
	ТК	Технологические коммуникации
	ТМ	Тепломеханическая часть
Альбом 5	ГСВ	Газоснабжение
	ХС	Холодоснабжение
	ВК1	Внутренние водопровод и канализация
	ВК2	Внутренние водопровод и канализация
Альбом 6	ЭО1	Электрическое освещение
	ЭО2	Электрическое освещение
	ЭМ1	Силовое электрооборудование
	ЭМ2	Силовое электрооборудование
	ЭД	Электродосвечивание
	СС1	Связь и сигнализация
	СС2	Связь и сигнализация
Альбом 7 части 1.2	АТХ	Автоматизация технологических процессов
	АВК	Автоматизация внутреннего водопровода и канализации
	АОВ	Автоматизация отопления и вентиляция
Альбом 8		Задание заводу-изготовителю
Альбом 9		Эскизные чертежи общих видов нестандартизированного оборудования
Альбом 10		Строительные изделия
Альбом 11	СО	Спецификация оборудования
Альбом 12	ВМ	Ведомости потребности в материалах
Альбом 13 части 1.2	С1	Сметы
части 3.4	С2	Сметы

Разработан:
Гипронисельпромом Госагропрома СССР

Главный инженер института А.Д.Бутенко
Главный инженер проекта О.Ю.Пшениенов

Утвержден Госагропромом СССР
Письмо от 6 декабря 1988 г. №805-42/153
Введен в действие Гипронисельпромом Госагропрома СССР
Приказ от 7 декабря 1988 г. №163

Привязан

Инв. №

N листов	Наименование и обозначение документов Наименование листа	Стр.
	Содержание альбома	2
	Конструкции железобетонные КЖ1	
1	Общие данные (начало)	3
2	Общие данные (окончание)	4
3	Схема расположения фундаментов и цокольных панелей теплицы 1. Деталь. Первый вариант.	5
4	Схема расположения фундаментов и цокольных панелей теплицы 2. Деталь. Первый вариант	6
5	Схема расположения фундаментов и цокольных панелей теплицы 3. Первый вариант	7
6	Схема расположения фундаментов и цокольных панелей теплицы 4. Первый вариант	8
7	Схема расположения фундаментов и цокольных панелей теплицы 5. Первый вариант	9
8	Схема расположения фундаментов и цокольных панелей теплицы 6. Первый вариант	10
9	Схема расположения фундаментов и цокольных панелей соединительного коридора. Первый вариант	11
10	Фундаменты Фм 1... Фм 12. Первый вариант	12
11	Фундаменты Фм 13... Фм 20, Фом 1. Приямок ПРм 1. Первый вариант	13
12	Спецификация элементов монолитных фундаментов. Первый вариант.	14
13	Спецификация элементов монолитных фундаментов и приямок. Первый вариант	15
14	Узлы 1.. 6. Первый вариант	16
15	Узлы 7... 12. Первый вариант	17
16	Узлы 13... 20. Первый вариант	18
17	Участки монолитные Ум 1, Ум 2. Первый вариант	19
18	Участки монолитные Ум 3... Ум 5. Первый вариант	20
19	Участки монолитные Ум 6... Ум 9. Первый вариант	21
20	Схема расположения свай теплиц 1 и 2. Второй вариант	22
21	Схема расположения сваи теплицы 3. Второй вариант	23
22	Схема расположения свай теплиц 4 и 5. Второй вариант	24
23	Схема расположения свай теплицы 6. Второй вариант	25
24	Схема расположения свай соединительного коридора. Второй вариант	26
25	Схема расположения цокольных панелей теплицы 1. Деталь. Второй вариант	27
26	Схема расположения цокольных панелей теплицы 2. Деталь. Второй вариант	28
27	Схема расположения цокольных панелей и фундаментов под оборудование теплицы 3. Второй вариант	29
28	Схема расположения цокольных панелей теплицы 4. Второй вариант	30
29	Схема расположения цокольных панелей теплицы 5. Второй вариант	31
30	Схема расположения цокольных панелей теплицы 6. Второй вариант	32
31	Схема расположения цокольных панелей и приямков соединительного коридора. Второй вариант	33
32	Узлы 1.. 6. Второй вариант	34
33	Узлы 7... 13. Второй вариант	35
34	Узлы 14... 21. Второй вариант	36
35	Участки монолитные Ум 1, Ум 2. Второй вариант	37
36	Участки монолитные Ум 3... Ум 5. Второй вариант	38
37	Участки монолитные Ум 6... Ум 9. Второй вариант	39
	Конструкции железобетонные КЖ2	
1	Общие данные (начало)	40
2	Общие данные (окончание)	41
3	Схема расположения элементов фундаментов Фрагменты 1, 2	42
4	Фрагменты 3... 5	43
5	Фрагменты 6... 13	44
6	Фрагменты 14, 15. Сечение А-А	45
7	Схема расположения фундаментов под оборудование. Фундаменты Фом 1... Фом 5	46
8	Фундаменты Фом 6... Фом 15	47
9	Схема расположения каналов и приямков Фрагмент 16	48
10	Фрагмент 17	49
11	Фрагмент 18. Приямок ПРм 1	50
12	Схема расположения колонн и ригелей	51
13	Схема расположения плит покрытия	52
14	Фрагмент 19, 20. Деталь установки стакана Схема расположения закладных деталей для крепления подвесок между осями 31... 38	53
15	Схема расположения стеновых панелей	54

Инв. № подл. | Подпись и дата | Взам. инв. №

Привязан

Инв. №

Н. контр.	Ткач		3.10.88
Нач. отд.	Васильев		3.10.88
ГИП	Пименисов		3.10.88

Т. п. 810-1-30.88

Содержание альбома №2

Стадия	Лист	Листов
РП		1

ГИПРОНИСЕЛЬПРОМ г. Орел

23534-02 3

Копировал Полова

Формат А2

Альбом 2

Ведомость рабочих чертежей основного комплекта

Лист	Наименование	Примечание
1	Общие данные (начало)	
2	Общие данные (окончание)	
3	Схема расположения фундаментов и цокольных панелей теплицы 1. Деталь. Первый вариант.	
4	Схема расположения фундаментов и цокольных панелей теплицы 2. Деталь. Первый вариант.	
5	Схема расположения фундаментов и цокольных панелей теплицы 3. Первый вариант.	
6	Схема расположения фундаментов и цокольных панелей теплицы 4. Первый вариант.	
7	Схема расположения фундаментов и цокольных панелей теплицы 5. Первый вариант.	
8	Схема расположения фундаментов и цокольных панелей теплицы 6. Первый вариант.	
9	Схема расположения фундаментов и цокольных панелей соединительного коридора. Первый вариант.	
10	Фундаменты Фм 1 ... Фм 12. Первый вариант.	
11	Фундаменты Фм 13... Фм 20. Фом 1. Приямок ПРм 1. Первый вариант.	
12	Спецификация элементов монолитных фундаментов Первый вариант.	
13	Спецификация элементов монолитных фундаментов и приямков. Первый вариант.	
14	Узлы 1... 6. Первый вариант.	
15	Узлы 7... 12. Первый вариант	
16	Узлы 13... 20. Первый вариант	
17	Участки монолитные Ум 1; Ум 2. Первый вариант	
18	Участки монолитные Ум 3... Ум 5. Первый вариант.	
19	Участки монолитные Ум 6... Ум 9. Первый вариант	
20	Схема расположения свай теплиц 1 и 2. Второй вариант	
21	Схема расположения свай теплицы 3. Второй вариант.	
22	Схема расположения свай теплиц 4 и 5. Второй вариант.	
23	Схема расположения свай теплицы 6. Второй вариант	
24	Схема расположения свай соединительного коридора. Второй вариант.	

Типовой проект разработан в соответствии с действующими нормами и правилами и предусматривает мероприятия, обеспечивающие взрывную, взрывопожарную и пожарную безопасность при эксплуатации здания.
Главный инженер проекта О.Ю. Пшенисное

продолжение

Лист	Наименование	Примечание
25	Схема расположения цокольных панелей теплицы 1. Деталь. Второй вариант.	
26	Схема расположения цокольных панелей теплицы 2. Деталь. Второй вариант.	
27	Схема расположения цокольных панелей и фундаментов под оборудование теплицы 3. Второй вариант.	
28	Схема расположения цокольных панелей теплицы 4. Второй вариант.	
29	Схема расположения цокольных панелей теплицы 5. Второй вариант.	
30	Схема расположения цокольных панелей теплицы 6 Второй вариант.	
31	Схема расположения цокольных панелей и приямков соединительного коридора. Второй вариант.	
32	Узлы 1... 6. Второй вариант.	
33	Узлы 7... 13. Второй вариант.	
34	Узлы 14... 21. Второй вариант.	
35	Участки монолитные Ум 1; Ум 2. Второй вариант.	
36	Участки монолитные Ум 3... Ум 5. Второй вариант.	
37	Участки монолитные Ум 6... Ум 9. Второй вариант.	

Ведомость ссылочных и прилагаемых документов

Обозначение	Наименование	Примечание
	Ссылочные документы	
1. 400-15	Унифицированные закладные изделия железобетонных конструкций для крепления технологических коммуникаций и устройств.	
вып. 1	Рабочие чертежи унифицированных закладных изделий	
	Прилагаемые документы	
	Строительные изделия	Альбом 10
КЖ1ВМ1	Ведомость потребности в материалах. Монолитные конструкции	Альбом 12
КЖ1ВМ2	Ведомость потребности в материалах. Сборные конструкции	

Ведомость основных комплектов рабочих чертежей марки КЖ

Обозначение	Наименование	Примечание
КЖ1	Конструкции железобетонные. Многопролетная теплица	
КЖ2	Конструкции железобетонные Производственные и вспомогательные помещения	

Ведомость спецификаций

Лист	Наименование	Примечание
3	Спецификация к схеме расположения фундаментов и цокольных панелей теплицы 1	
4	Спецификация к схеме расположения фундаментов и цокольных панелей теплицы 2	
5	Спецификация к схеме расположения фундаментов и цокольных панелей теплицы 3	
6	Спецификация к схеме расположения фундаментов и цокольных панелей теплицы 4	
7	Спецификация к схеме расположения фундаментов и цокольных панелей теплицы 5	
8	Спецификация к схеме расположения фундаментов и цокольных панелей теплицы 6.	
9	Спецификация к схеме расположения фундаментов и цокольных панелей соединительного коридора.	
12	Спецификация элементов монолитных фундаментов	
13	Спецификация элементов монолитных фундаментов и приямков.	
17	Спецификация элементов на монолитные участки Ум 1 и Ум 2.	
18	Спецификация элементов на монолитные участки Ум 3, Ум 4, Ум 5.	
19	Спецификация элементов на монолитные участки Ум 6, Ум 7, Ум 8, Ум 9	
20	Спецификация к схеме расположения свай теплиц 1 и 2	
21	Спецификация к схеме расположения свай теплицы 3	
22	Спецификация к схеме расположения свай теплиц 4 и 5	
23	Спецификация к схеме расположения свай теплицы 6	
24	Спецификация к схеме расположения свай соединительного коридора	
25	Спецификация к схеме расположения цокольных панелей теплицы 1	
26	Спецификация к схеме расположения цокольных панелей теплицы 2	
27	Спецификация к схеме расположения цокольных панелей и фундаментов под оборудование теплицы 3	
28	Спецификация к схеме расположения цокольных панелей теплицы 4	
29	Спецификация к схеме расположения цокольных панелей теплицы 5	
30	Спецификация к схеме расположения цокольных панелей теплицы 6	
31	Спецификация к схеме расположения цокольных панелей и приямков соединительного коридора	

Согласовано:

Инв. N подл.	Подпись и дата	Взам. инв. N	
Гл. спец. тех. отд.	Александров		10.88
Рук. гр. ОВ	Смагина		10.88
Рук. сект. Э.Л.	Александров		10.88
Рук. гр. Т	Станчина		10.88
Рук. гр. ВК	Быкова		10.88

Инв. N			
Зам. гл. ин.	Николаев		10.88
Н. контр.	Ткач		10.88
Нач. отд.	Васильев		3.10.88
ГИП	Пшенисное		3.10.88
Гл. конст.	Миронов		3.10.88
Рук. сек.	Мельник		3.10.88
Рук. гр.	Гудий		3.10.88
Ст. инж.	Власова		3.10.88

Привязан

т п. 810-1-30.88 КЖ1

Блок зимних почвенных теплиц площадью 6 га (под одной кровлей) для $t_н = -40°C$

Стадия	Лист	Листов
РП	1	37

Общие данные (начало)

ГИПРОНИСЕЛЬПРОМ г. Орел

235 34-02 .4

Копировал: Быстрова

Формат А2

Альбом 2

Ведомость спецификаций (продолжение)

Лист	Наименование	Примечание
35	Спецификация элементов на монолитные участки Ум1 и Ум2	
36	Спецификация элементов на монолитные участки Ум3, Ум4, Ум5	
37	Спецификация элементов на монолитные участки Ум6, Ум7, Ум8, Ум9.	

Ведомость объемов сборных бетонных и железобетонных конструкций по рабочим чертежам основного комплекта марки КН1.

	Наименование группы, элементов конструкций	Кол.	Кол. м³ первый вариант	Кол. м³ второй вариант	Примечание
1	Цокольная панель	5824000000	113,9	113,9	Разработан институтом "Гипронисельпром" Альбом 10
2	Фундаментный столбик	5821000000	106,8	—	
3	Свая.	5817000000	—	137,3	
	Всего бетона и железобетона		226,7	257,2	

Материалы на изготовление сборных бетонных и железобетонных конструкций учтены в ведомости потребности в материалах и отдельно не учитываются.

Схема нагрузок на фундаменты

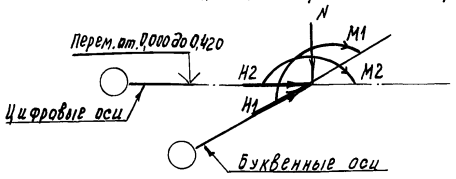

Расчетные нагрузки на фундаменты теплиц и соединительного коридора

Марка фундамента	N max кН	N min кН	H1 max кН	H2 min кН	M1 max Н·м	M2 min Н·м
Фм 1; Фм 14 ... Фм 20	13,2		0,9	0,1		
Фм 2	19,0		12,0			
Фм 3 ... Фм 5; Фм 7 ... Фм 9	14,73		0,77	4,15	282,8	
Фм 6	8,93		0,27			360,0
Фм 10; Фм 12, Фм 13	18,0		0,27			360,0

Общие указания.

1. Данная часть проекта разработана на основании задания, утвержденного Госагропромом СССР 15 мая 1987 г.
2. Условия строительства и эксплуатации:
- расчетная зимняя температура наружного воздуха минус 40°С.
- вес снегового покрова для II географического района по СНиП 2.01.07-85 – 0,15 КПа (15 кгс/м²).
- ветровое давление для IV географического района по СНиП 2.01.07-85 – 0,48 КПа (48 кгс/м²).
3. За условную отметку 0,000 принят уровень верха дорожек теплиц, что соответствует абсолютной отметке [ ].
4. В проекте предусмотрено два варианта фундаментов. За первый вариант принят вариант с буронабивными сборно-монолитными фундаментами. За второй вариант принят вариант с короткими вдавливаемыми сваями.
5. Фундаменты разработаны для строительства на непучинистых непросадочных грунтах со следующими нормативными характеристиками: $\varphi_н$ = 0,49 рад (28°), $C_н$ = 2к Па (0,02 кгс/см³), E = 14,7 мПа (150 кгс/см²), γ = 1,8 т/м³; коэффициент безопасности по грунту $K_г$ = 1, рельеф территории спокойный, грунтовые воды отсутствуют.
6. В связи с тем, что технологический процесс выращивания овощей связан с применением сред, агрессивных для бетона, железобетона и стали необходимо:
а) все бетонные и железобетонные элементы изготовлять из тяжелого вибрированного бетона класса В15 по прочности, W6 по водонепроницаемости, F50 по морозостойкости,
б) все закладные детали для крепления цокольных панелей, находящиеся в грунте обетонировать мелкозернистым бетоном класса В 12,5.
в) Надземную поверхность цокольных панелей, столбиков и свай за исключением наружных надземных поверхностей цоколя теплиц и соединительного коридора окрасить эпоксидной эмалью ЭП-773 ГОСТ 23143-83 за 4 раза по грунтовке лаком ЭП-55.
г) Закладные детали, сварные швы, стальные трубы для прокладки электрокабеля покрыть эмалью ЭП-773 по ГОСТ 23143-83.
7. Забой скважин под фундаменты уплотнить путем втрамбовывания в грунт слоя щебня толщиной 100 мм.
8. Сварку производить по ГОСТ 5264-80 электродами типа Э42 ГОСТ 9466-75.
9. Фундаменты устраивать после выполнения всех работ по прокладке труб ливневой канализации, асбестоцементных труб для электрокабеля и уплотнения грунта с доведением плотности до $\gamma_{ск}$ = 1,65 т/м³.
10. Железобетонные сваи вдавливаются сваевдавливающей установкой 5М35 при устройстве фундаментов теплиц в весенний, летний и осенний периоды.
11. Производство работ по погружению свай производить согласно требованиям СНиП-3.02.01-87.
12. Бурение скважин под фундаменты цокольных панелей по осям 1 и 59 производить после установки фундаментов под стойки рам.

Схематический план

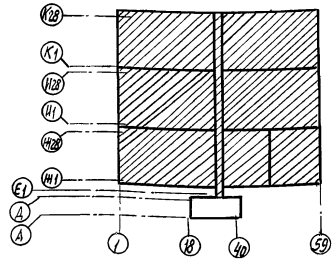

Условные обозначения

Монолитный бетон на планах.

Н.контр.	Ткач		3.10.88	Т.П. 810-1-30.88 КН1
Гл.спец.отд.	Кондрашов		3.10.88	
ГИП	Пшеничнов		3.10.88	
Гл.констр.	Миронов		3.10.88	
Рук.сект.	Мельник		3.10.88	
Рук.гр.	Гудий		3.10.88	Блок зимних почвенных теплиц площадью 6 га (под одной кровлей) для t н = -40°С
Ст.инж.	Власова		3.10.88	Общие данные (окончание)

Стадия	Лист	Листов
РП	2	

ГИПРОНИСЕЛЬПРОМ

Привязан

Инв. № подл. | Подпись и дата | Взам. инв. №

Инв. № 235 34-02 5

Копировал Муратова

Формат А2

Альбом 2

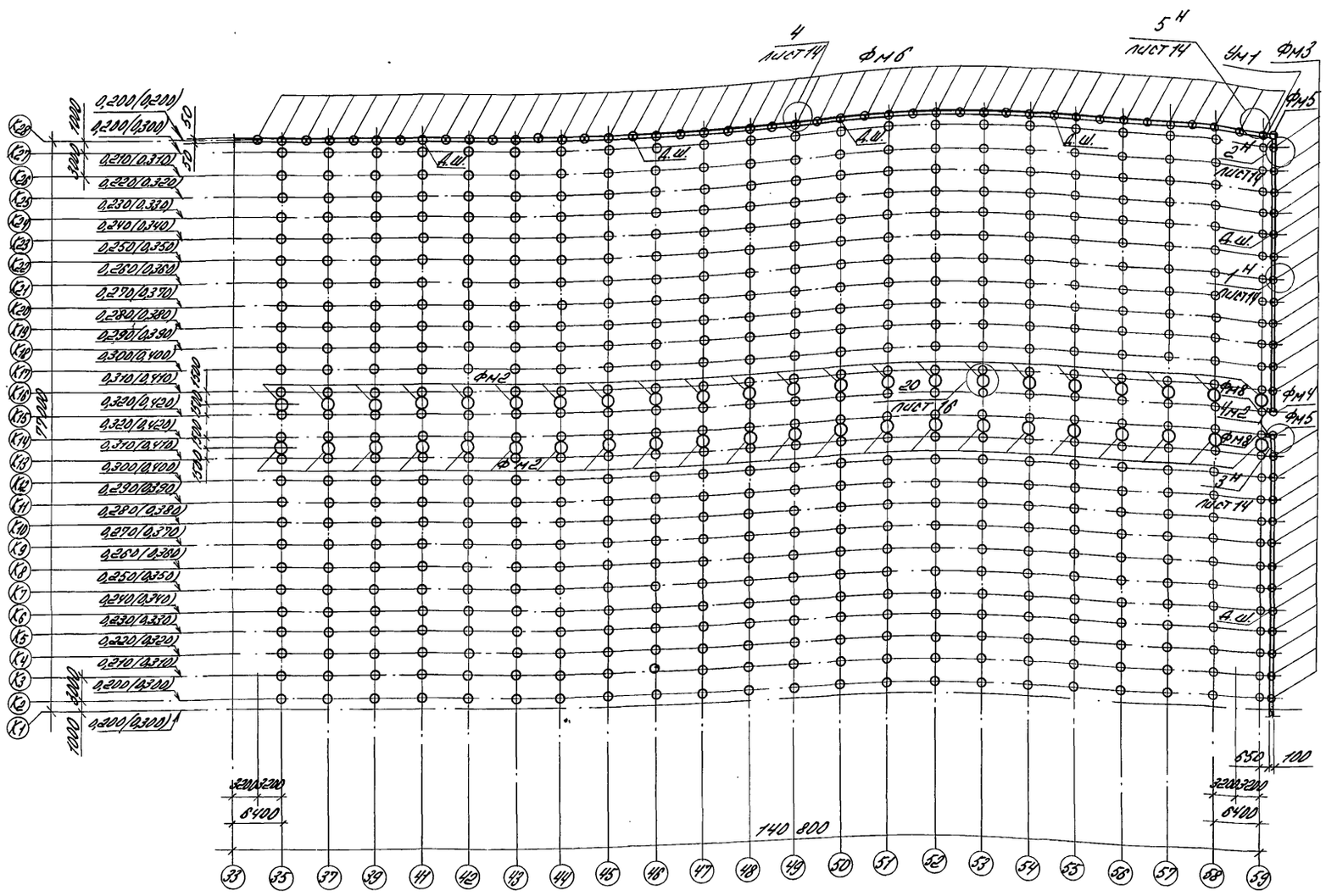

1-1

Деталь устройства деформационного шва

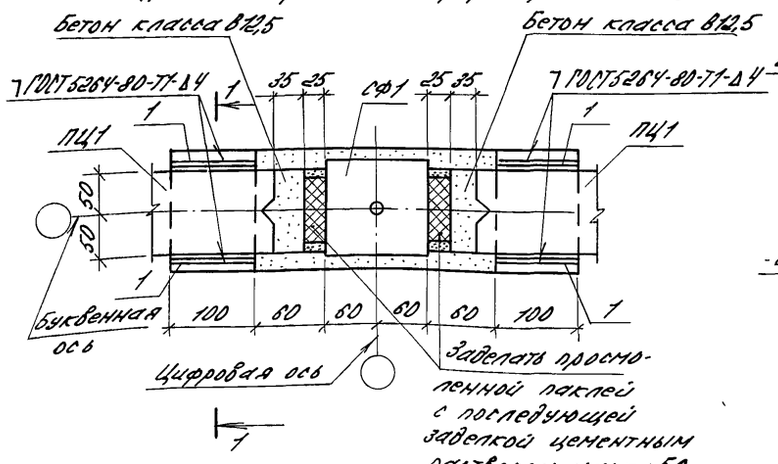

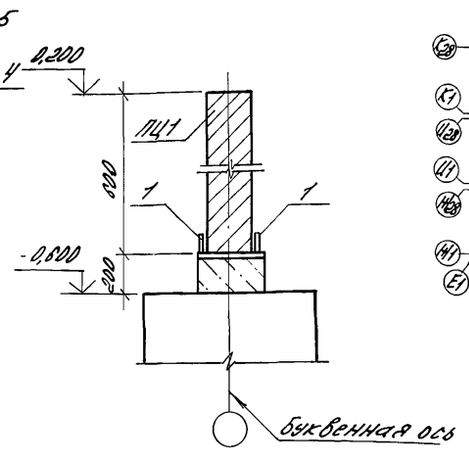

Схематический план

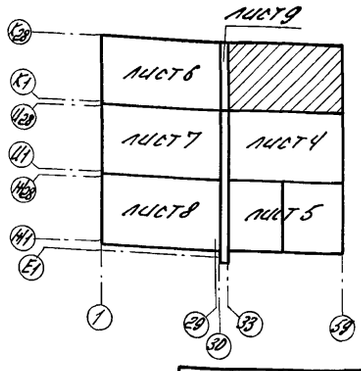

Спецификация к схеме расположения фундаментов и цокольных панелей теплицы 1.

Марка, поз.	Обозначение	Наименование	Кол.	Масса ед., кг	Примечание
		Панель цокольная			
ПЦ1	КЖ1 и 02 00 00	ПЦ1	68	450	
		Изделия закладные			
МН3	КЖ1 и 03 00 00	МН3	135	1,0	
МН5	КЖ1 и 05 00 00	МН5	24	0,55	
1	Б.Ч.	Полоса 4×40-В ГОСТ 103-76 / В ст3 сп I ГОСТ 535-79			
		ℓ=100	24	0,13	
		Фундаменты			
ФМ1	лист 10	ФМ1	570		
ФМ2	лист 10	ФМ2	44		
ФМ3	лист 10	ФМ3	24		
ФМ4	лист 10	ФМ4	1		
ФМ5	лист 10	ФМ5	2		
ФМ6	лист 10	ФМ6	44		
ФМ8	лист 10	ФМ8	2		
		Участки монолитные			
УМ1	лист 17	УМ1	1		
УМ2	лист 17	УМ2	2		
		Материалы			
		Бетон класса В12,5			0,98 м³

1. Все необозначенные на схеме фундаменты марки ФМ1, цокольные панели марки ПЦ1.
2. На схеме даны отметки верха железобетонных конструкций. Отметки в скобках даны только для бокового цоколя у оси 59.

Н.контр.	Теач		12.10.88
Гл.спец.отд.	Кондрашов		3.10.88
ГИП	Пшеничнов		3.10.88
Гл.констр.	Миронов		3.10.88
Рук.сект.	Мельник		3.10.88
Рук.гр.	Гудий		3.10.88
Ст.инж.	Власова		3.10.88

Т.п. 810-1-30.88 КЖ1

Блок зимних почвенных теплиц площадью 6га (под одной кровлей) для $t_н = -40°C$

Схема расположения фундаментов и цокольных панелей теплицы. Деталь. Первый вариант.

Стадия	Лист	Листов
РП	3	

ГИПРОНИСЕЛЬПРОМ г. Орел

235 34-02 6

Инв. № подл. | Подпись и дата | Взам. инв. №

Привязан

Инв. №

копировал Варич Формат А2

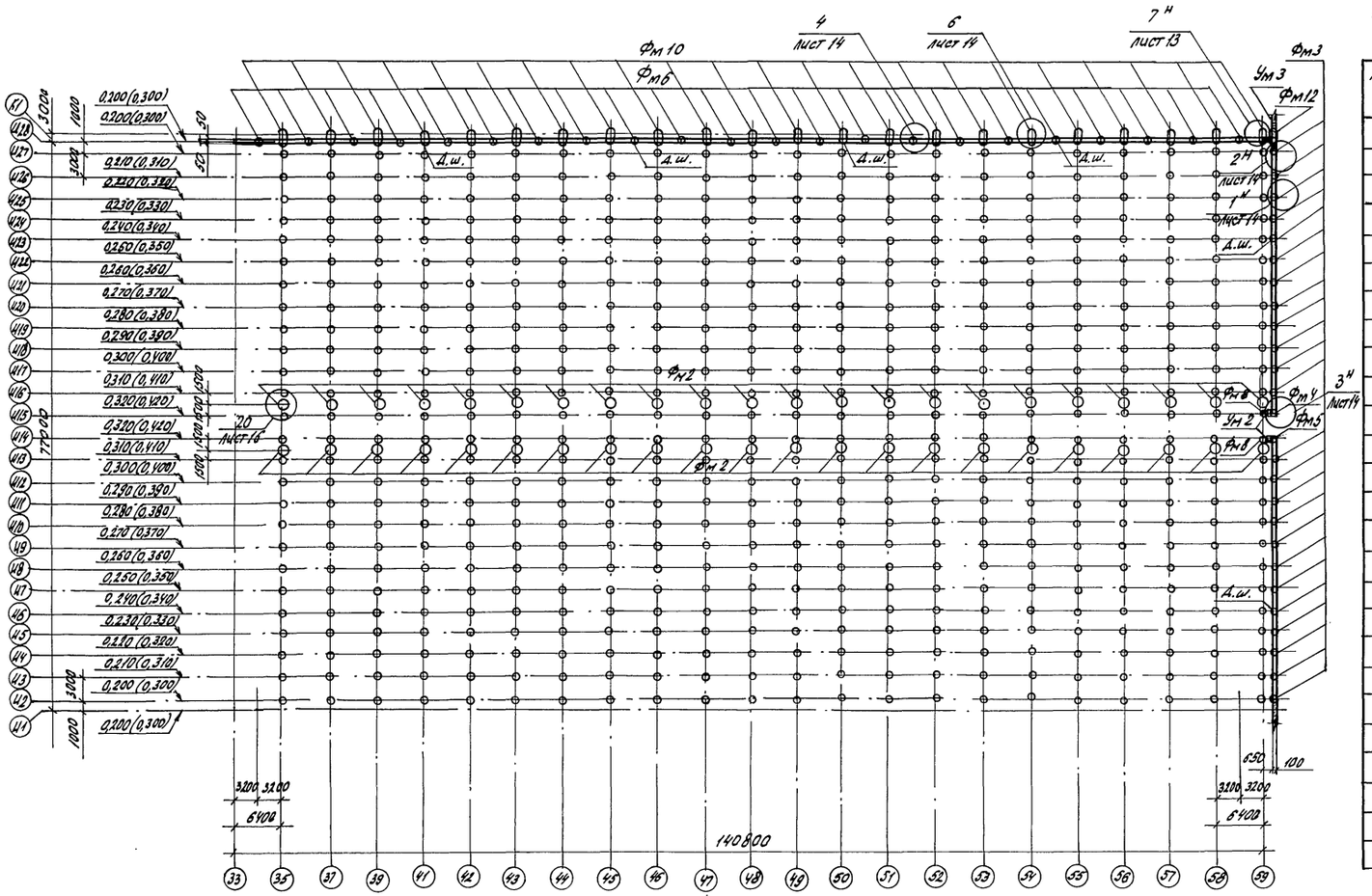

Спецификация к схеме расположения фундаментов и цокольных панелей теплицы 2

Марка, поз	Обозначение	Наименование	Кол.	Масса ед, кг.	Примечание
		Панель цокольная			
пц 1	КН 1Ш020000	ПЦ1	68	450	
		Изделия закладные			
МН3	КН 1Ш 030000	МН3	135	1,0	
МН5	КН 1Ш050000	МН5	24	0,55	
1	Б.4.	Полоса 4х40-В ГОСТ 103-76 Вст3сп I ГОСТ 535-79			
		ℓ = 100	24	0,13	
		Фундаменты			
Фм 1	лист 10	Фм 1	570		
Фм 2	лист 10	Фм 2	44		
Фм 3	лист 10	Фм 3	24		
Фм 4	лист 10	Фм 4	1		
Фм 5	лист 10	Фм 5	1		
Фм 6	лист 10	Фм 6	22		
Фм 8	лист 10	Фм 8	2		
Фм 10	лист 10	Фм 10	22		
Фм 12	лист 10	Фм 12	1		
		Участки монолитные			
Ум 2	лист 17	Ум 2	2		
Ум 3	лист 18	Ум 3	1		
		Материалы			
		бетон класса В12,5			1,06 м³

1. Все необозначенные на схеме фундаменты марки Фм1, цокольные панели марки ПЦ1.
2. На схеме даны отметки верха железобетонных конструкций. Отметки в скобках даны только для бокового цоколя у оси 59.

Деталь устройства деформационного шва

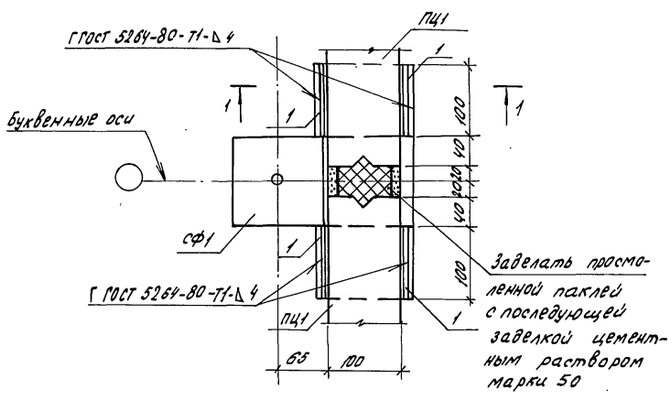

1-1

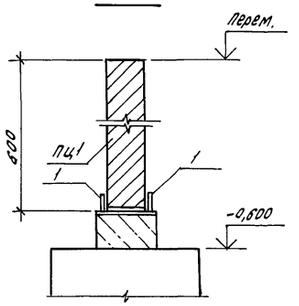

Схематический план

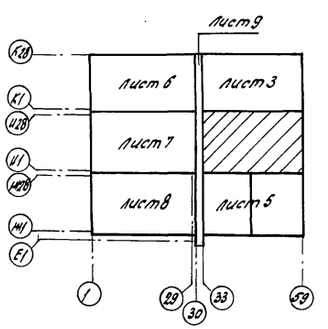

Н.контр.	Ткач		3.10.88	ТП. 810-1-3088 КМ 1	
Гл.спец.отд.	Комбрашов		3.10.88		
ГИП	Пименисов		3.10.88		
Гл.констр.	Миронов		3.10.88		
Рук.сект.	Мельник		3.10.88		
Рук.гр.	Гудий		3.10.88	Блок зимних почвенных теплиц площадью 6га (под одной кровлей) для $t_н$ = -40°С	Стадия: РП; Лист: 4; Листов:
Ст.инж.	Власова		3.10.88	Схема расположения фундаментов цокольных панелей теплицы 2. Деталь. Первый вариант.	ГИПРОНИСЕЛЬПРОМ г.Орел

Привязан

Инв.№

Инв.№ подл. | Подпись и дата | Взам.инв.№

23534-02 7

Копировал Кузнецова

Формат А2

Альбом 2

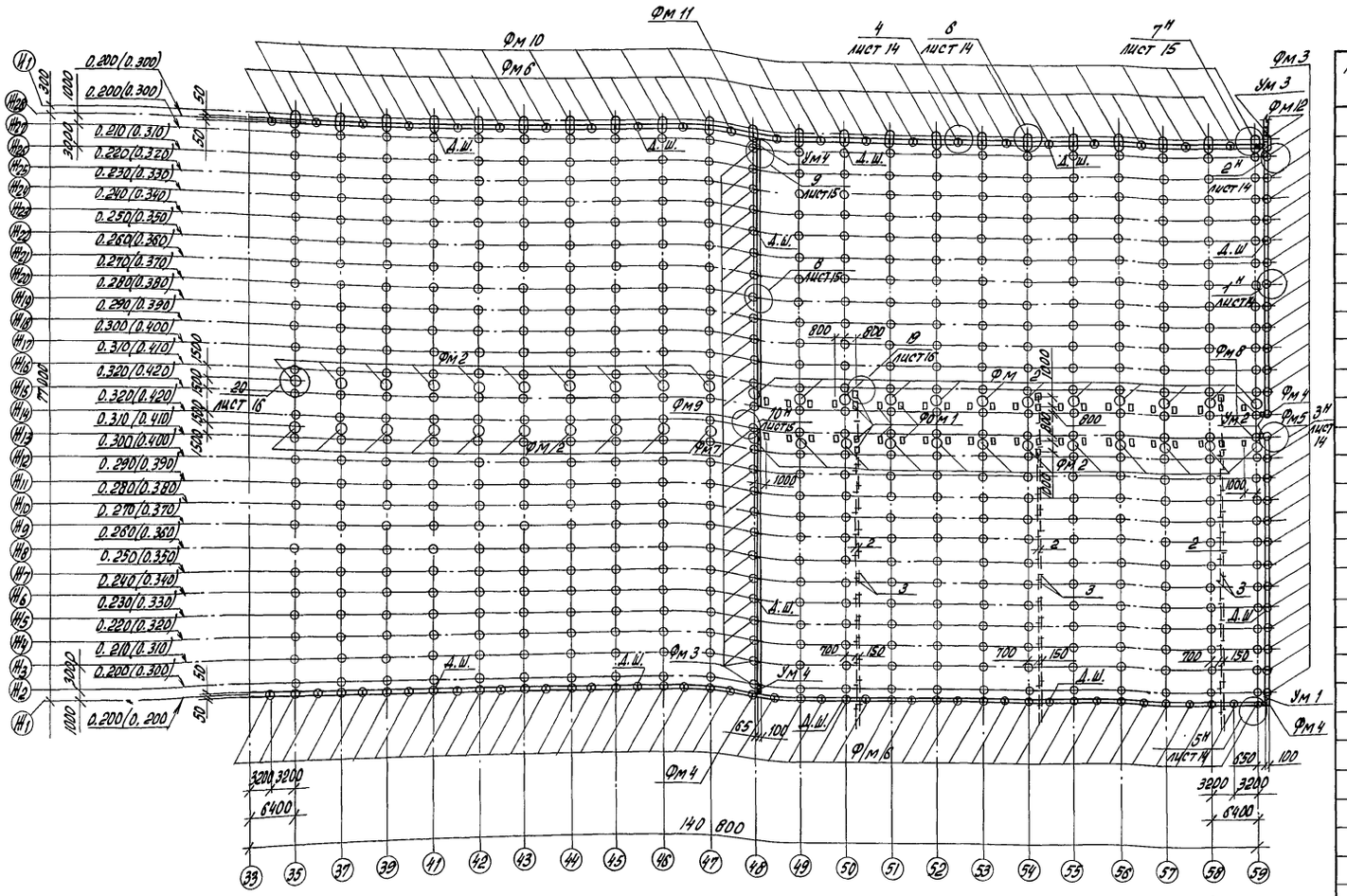

Спецификация к схеме расположения фундаментов и цокольных панелей теплицы 3

Марка, поз.	Обозначение	Наименование	Кол.	Масса ед., кг	Примечание
		Панель цокольная			
ПЦ1	КЖ1И020000	ПЦ1	136	450	
		Изделия закладные			
МН3	КЖ1И 03 00 00	МН3	270	1.0	
МН4	КЖ1И 04 00 00	МН4	24	0,55	
МН5	КЖ1И050000	МН5	24	0.55	
1	Б.Ч.	Полоса 4×40-8 ГОСТ 103-76 / Вст3сп.I ГОСТ 535-79 ℓ=100	48	0,13	
2		Труба БНТ 100 ГОСТ 1839-80 ℓ=2950	84		
3		Муфта БНМ 100 ГОСТ 1839-80	78		
4		Труба 89×2,5 ГОСТ 10704-76 / В-Бст3сп ГОСТ 10705-80			
		ℓ=1500	6	8,0	
		Стандартные изделия			
5		Болт М12-8g×260.58.016 ГОСТ 7798-70	24		
6		Гайка М12-7Н.5.016 ГОСТ 5915-70	24		
7		Шайба 12.01.08 кп.016 ГОСТ 11371-78	24		
8		Шайба 12.01.08 кп 019 ГОСТ 6958-78	24		
		Фундаменты			
Фм1	лист 10	Фм 1	544		
Фм2	лист 10	Фм 2	44		
Фм3	лист 10	Фм 3	48		
Фм4	лист 10	Фм 4	3		
Фм5	лист 10	Фм 5	1		
Фм6	лист 10	Фм 6	65		
Фм7	лист 10	Фм 7	1		
Фм8	лист 10	Фм 8	2		
Фм9	лист 10	Фм 9	1		
Фм10	лист 10	Фм 10	21		
Фм11	лист 10	Фм 11	1		
Фм12	лист 10	Фм 12	1		
Фом1	лист 11	Фом 1	50		
		Участки монолитные			
Ум1	лист 17	Ум 1	1		
Ум2	лист 17	Ум 2	2		
Ум3	лист 18	Ум 3	1		

Продолжение

Марка, поз.	Обозначение	Наименование	Кол.	Масса ед., кг	Примечание
Ум4	лист 18	Ум 4	2		
		Материалы			
		Бетон класса В 12,5			1,86 м³

Схематический план

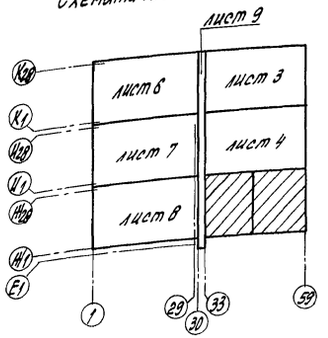

1. Детали устройства деформационного шва см. листы 3 и 4.
2. Все необозначенные на схеме фундаменты марки Фм 1, цокольные панели марки ПЦ1.
3. На схеме даны отметки верха железобетонных конструкций. Отметки в скобках даны только для бокового цоколя у оси 59.
4. Асбестоцементные трубы укладывать до устройства фундаментов Фом 1 до выполнения дренажного слоя.

Н.контр.	Ткач		12.10.88
Гл.спец.отд.	Кондращов		3.10.88
ГИП	Пшенисное		3.10.88
Гл.констр.	Миронов		3.10.88
Рук.сект.	Мельник		3.10.88
Рук.гр.	Гудий		3.10.88
Ст.инж.	Власова		3.10.88

Т.п. 810-1-30.88 КЖ1

Привязан

Инв. №

Блок зимних почвенных теплиц площадью 6 га (под одной кровлей) для $t_н = -40°C$

Стадия	Лист	Листов
РП	5	

Схема расположения фундаментов и цокольных панелей теплицы 3. Первый вариант

ГИПРОНИСЕЛЬПРОМ г. Орел

23534-02 8

Инв. № подл. | Подпись и дата | Взам. инв. №

Копировал Попова

Формат А2

Альбом 2

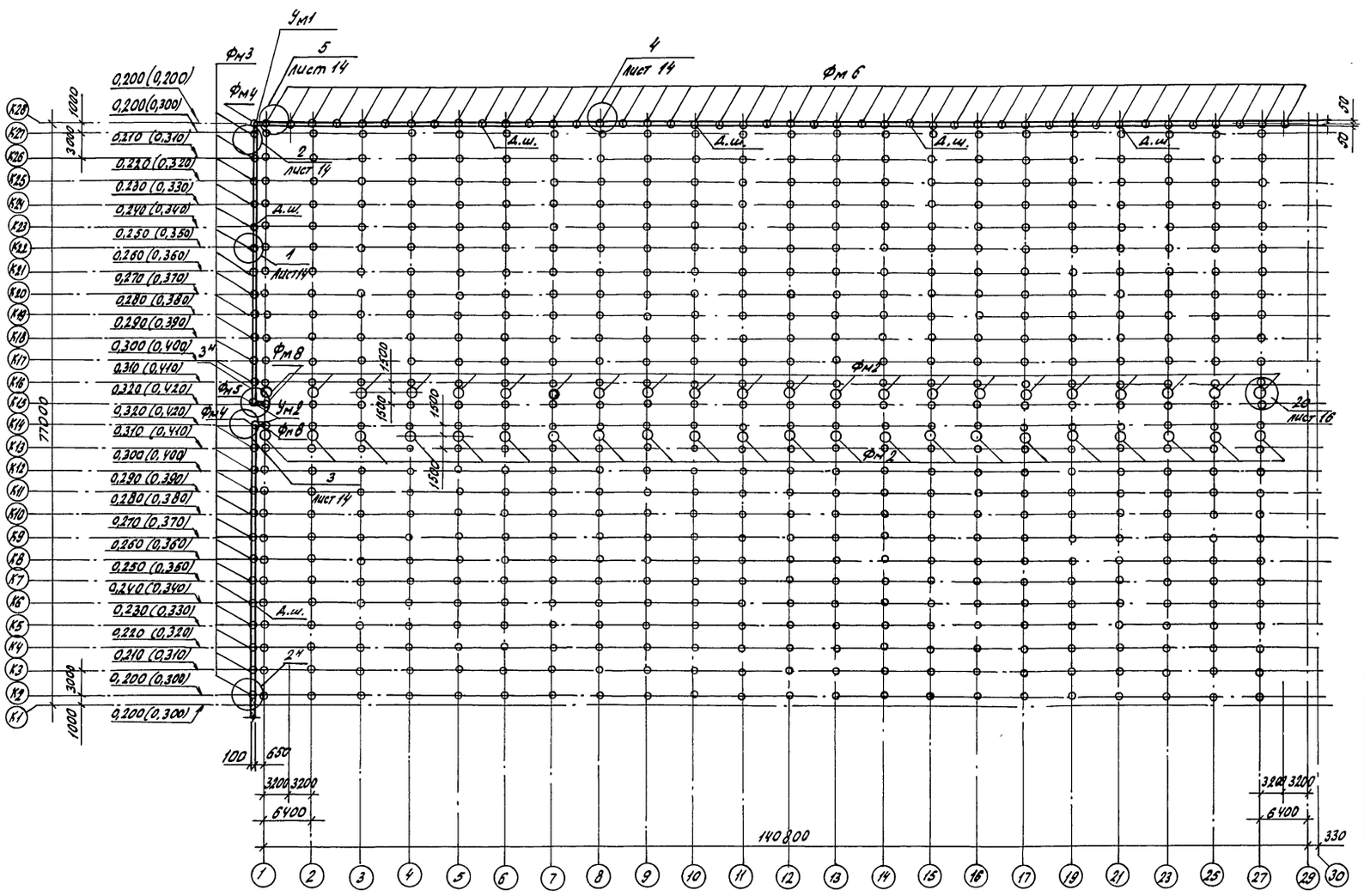

Спецификация к схеме расположения фундаментов и цокольных панелей теплицы 4

Марка, поз	Обозначение	Наименование	Кол.	Масса ед., кг	Примечание
		Панель цокольная			
ЛЦ1	КЖ1И 020000	ЛЦ 1	68	450	
		Изделия закладные			
МН3	КЖ1И 03 0000	МН3	135	1,0	
МН5	КЖ1И 05 0000	МН5	24	0,55	
1	Б.4.	4х40-В ГОСТ 103-76 Полоса Вст 3сп I ГОСТ 535-79			
		ℓ=100	24	0,13	
		Фундаменты			
Фм 1	лист 10	Фм 1	570		
Фм 2	лист 10	Фм 2	44		
Фм 3	лист 10	Фм 3	24		
Фм 4	лист 10	Фм 4	2		
Фм 5	лист 10	Фм 5	1		
Фм 6	лист 10	Фм 6	44		
Фм8	лист 10	Фм 8	2		
		Участки монолитные			
Ум 1	лист 17	Ум 1	1		
Ум2	лист 17	Ум 2	2		
		Материалы			
		Бетон класса В 12,5			0,98м3

1. Все необозначенные на схеме фундаменты марки Фм 1, цокольные панели марки ЛЦ 1
2. На схеме даны отметки верха железобетонных конструкций. Отметки в скобках даны только для бокового цоколя у оси 1.
3. Детали устройства деформационного шва см. листы 3 и 4.

Схематический план

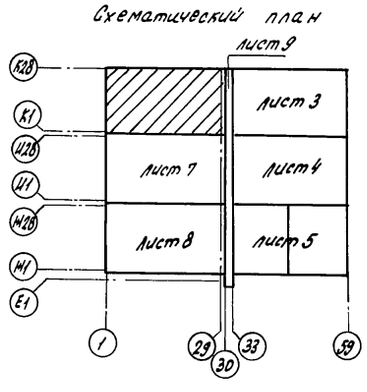

Н.контр.	Ткач		12.10.88	Т.П 810-1-30.88 КН 1	
Гл.спец.отд	Кондрашов		3.10.88		
ГИП	Пшеничков		3.10.88		
Гл.констр.	Миронов		3.10.88		
Рук.сект.	Мельник		3.10.88		
Рук.гр.	Гудий		3.10.88	Блок зимних почвенных теплиц площадью 6га (под одной кровлей) для tн=-40°С	Стадия: РП; Лист: 6; Листов:
Ст.инж.	Власова		3.10.88	Схема расположения фундаментов и цокольных панелей теплицы 4 первый вариант	ГИПРОНИСЕЛЬПРОМ г.Орел

Привязан

Инв.№ подл. | Подпись и дата | Взам.инв.№

23534-02 9

Копировал Кузнецова

Формат А2

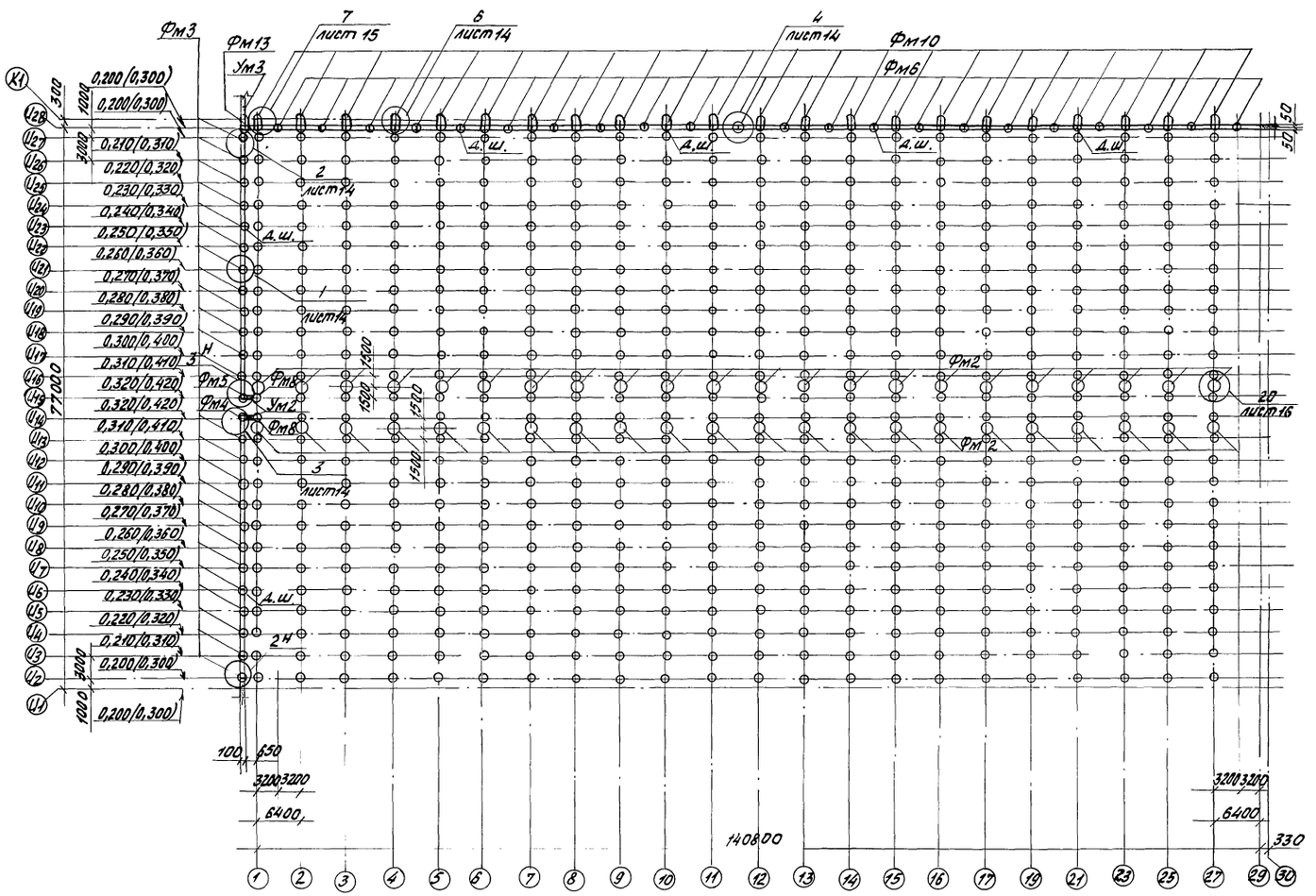

Спецификация к схеме расположения фундаментов и цокольных панелей теплицы 5

Марка, поз.	Обозначение	Наименование	Кол.	Масса ед, кг	Примечание
		Панель цокольная			
ПЦ1	КЖ1Ц02 00 00	ПЦ1	68	4,50	
		Изделия закладные			
МН3	КЖ1Ц03 00 00	МН3	135	1,0	
МН5	КЖ1Ц05 00 00	МН5	24	0,55	
1	Б. Ч.	Полоса 4×40-В ГОСТ 103-76 Вст3сп I ГОСТ 535-79			
		ℓ = 100	24	0,13	
		Фундаменты			
Фм1	лист 10	Фм1	570		
Фм2	лист 10	Фм2	44		
Фм3	лист 10	Фм3	24		
Фм4	лист 10	Фм4	1		
Фм5	лист 10	Фм5	1		
Фм6	лист 10	Фм6	22		
Фм8	лист 10	Фм8	2		
Фм10	лист 10	Фм10	22		
Фм13	лист 11	Фм13	1		
		Участки монолитные			
Ум2	лист 17	Ум2	2		
Ум3	лист 18	Ум3	1		
		Материалы			
		Бетон класса В12,5			1,06 м³

1. Все необозначенные на схеме фундаменты марки Фм1, цокольные панели марки ПЦ1.
2. На схеме даны отметки верха железобетонных конструкций. Отметки в скобках даны только для бокового цоколя у оси 1.
3. Детали устройства деформационного шва см. листы 3 и 4.

Схематический план

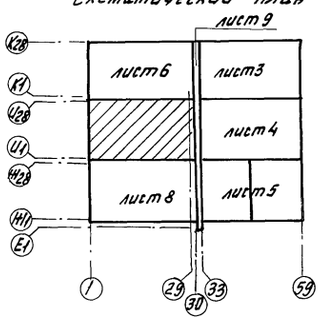

Н. контр.	Ткач		3.10.88	Т.П. 810-1-30.88 КЖ1	
Гл. спец. отд.	Кондрашов		3.10.88		
ГИП	Пшеничнов		3.10.88		
Гл. констр.	Миронов		3.10.88		
Рук. сект.	Мельник		3.10.88		
Привязан	Рук. гр.	Гудич	3.10.88	Блок зимних почвенных теплиц площадью 6 га (под одной кровлей) для $t_н$ = -40°С	Стадия: РП; Лист: 7; Листов:
	Ст. инж.	Власова	3.10.88	Схема расположения фундаментов и цокольных панелей теплицы 5. Первый вариант	ГИПРОНИСЕЛЬПРОМ г. Орел
Инв. №				23534-02 1Д	

Копировал Фомушкина Формат А2

Инв. № подл. | Подпись и дата | Взам. инв. №

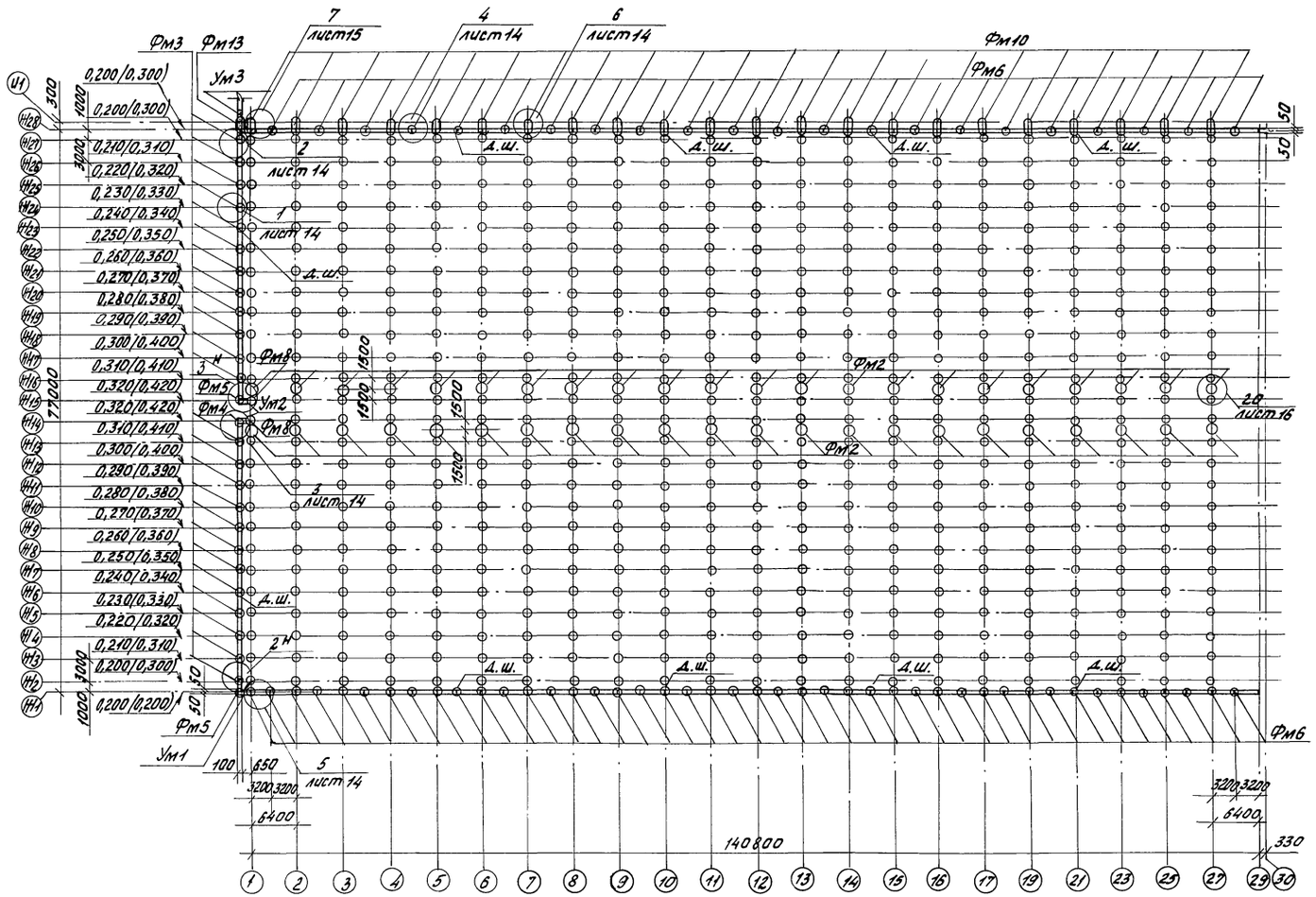

Спецификация к схеме расположения фундаментов и цокольных панелей теплицы 6

Марка, поз.	Обозначение	Наименование	Кол.	Масса ед., кг	Примечание
		Панель цокольная			
ПЦ1	КЖ1Ц02 0000	ПЦ1	112	450	
		Изделия закладные			
МН3	КЖ1Ц03 0000	МН3	222	1,0	
МН5	КЖ1Ц05 0000	МН5	24	0,55	
1	Б. Ч.	Полоса 4х40-В ГОСТ 103-76 Вст3сп ГОСТ 535-79			
		ℓ=100	40	0,13	
		Фундаменты			
Фм1	лист 10	Фм1	570		
Фм2	лист 10	Фм2	44		
Фм3	лист 10	Фм3	24		
Фм4	лист 10	Фм4	1		
Фм5	лист 10	Фм5	2		
Фм6	лист 10	Фм6	66		
Фм8	лист 10	Фм8	8		
Фм10	лист 10	Фм10	22		
Фм13	лист 11	Фм13	1		
		Участки монолитные			
Ум1	лист 17	Ум1	1		
Ум2	лист 17	Ум2	2		
Ум3	лист 18	Ум3	1		
		Материалы			
		Бетон класса В 12,5			1,41 м³

1. Все необозначенные на схеме фундаменты марки Фм1, цокольные панели ПЦ1.
2. На схеме даны отметки верха железобетонных конструкций. Отметки в скобках даны только для бокового цоколя у оси 1.
3. Детали устройства деформационного шва см. листы 3 и 4.

Схематический план

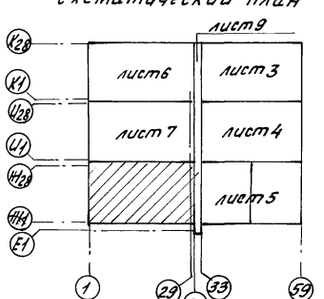

Привязан					Н. контр.	Ткач	12.10.88
					Гл. спец. отд.	Кондрашов	3.10.88
					ГИП	Пивченков	3.10.88
					Гл. констр.	Миронов	3.10.88
					Рук. сект.	Мельник	3.10.88
					Рук. гр.	Гудий	3.10.88
					Ст. инж.	Власова	3.10.88

Т. П. 810-1-30.88 КЖ1

Блок зимних почвенных теплиц площадью 6 га (под одной кровлей) для $t_н$ = -40°С	Стадия	Лист	Листов
	РП	8	
Схема расположения фундаментов и цокольных панелей теплицы 6. Первый вариант	ГИПРОНИСЕЛЬПРОМ г. Орел		

23534-02 11

Инв. № подл. | Подпись и дата | Взам. инв. №

Копировал Фомушкина

Формат А2

Альбом 2

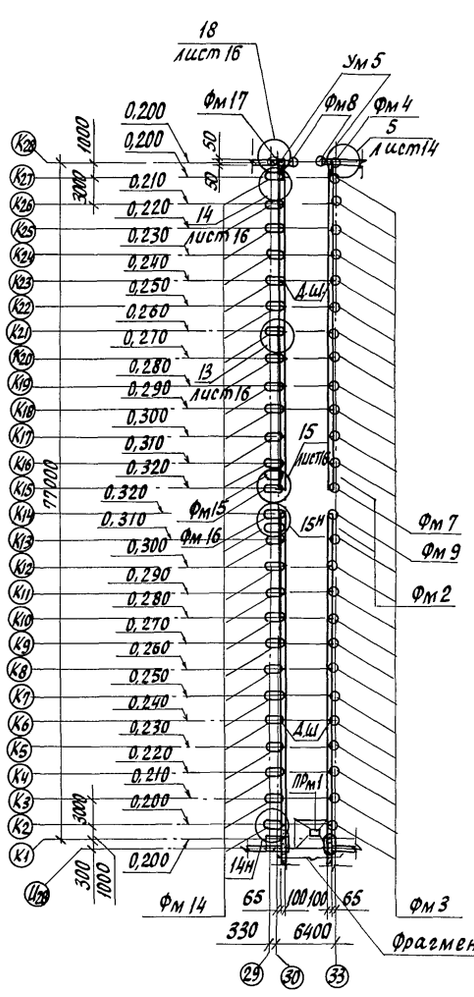

Фрагмент 1

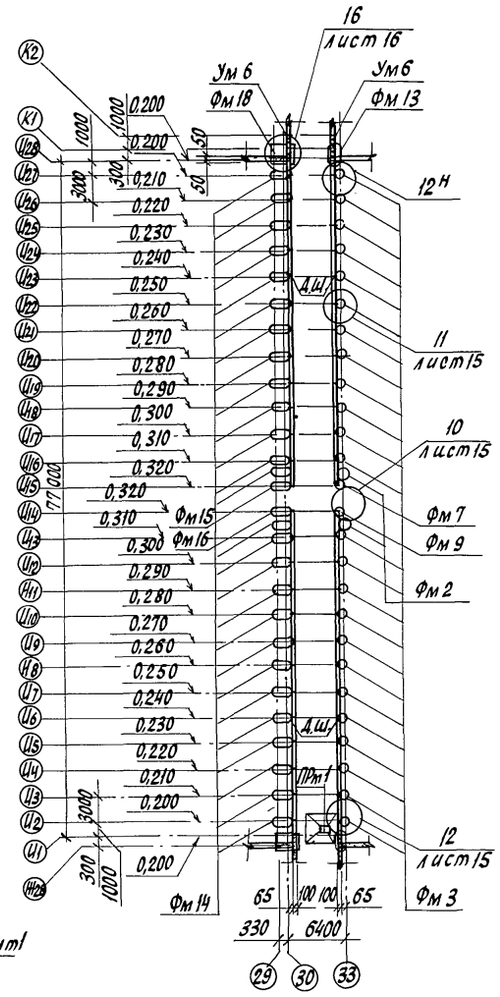

Схематический план

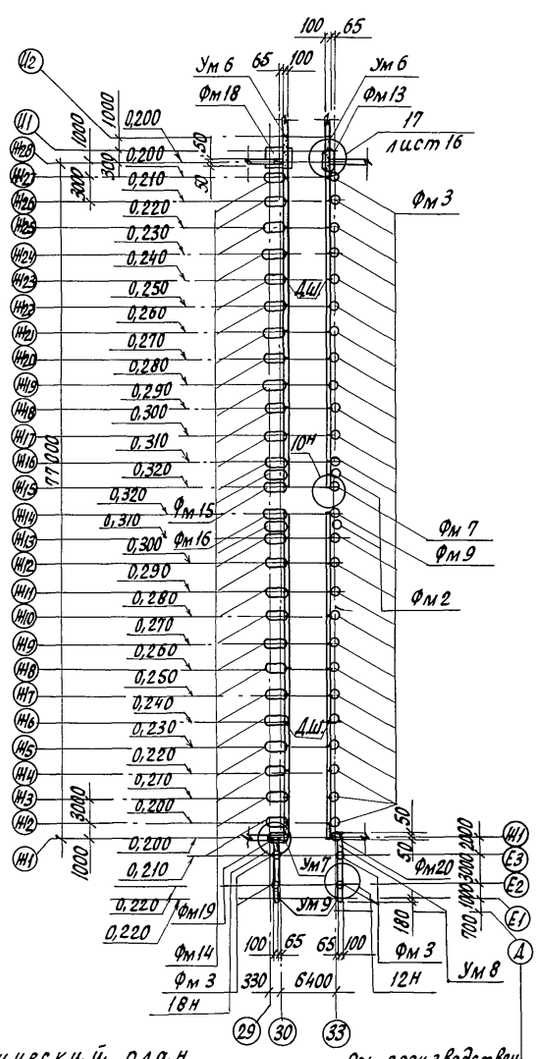

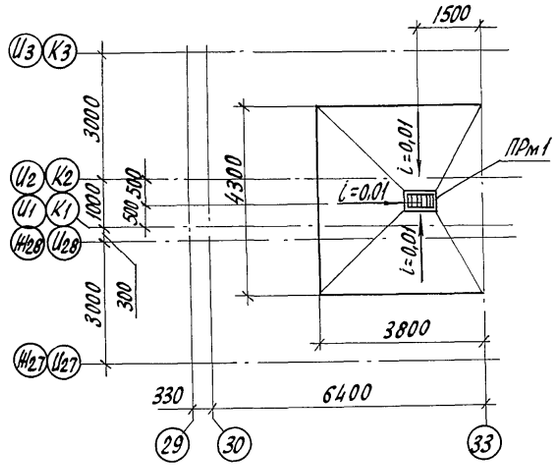

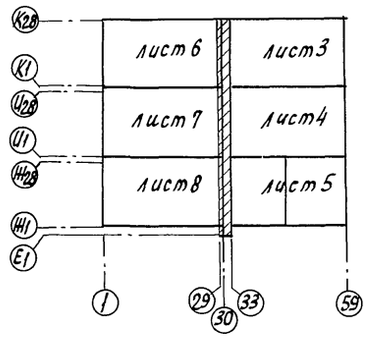

Спецификация к схеме расположения фундаментов и цокольных панелей соединительного коридора

Марка, поз.	Обозначение	Наименование	Кол.	Масса ед., кг	Примечание
		Панель цокольная			
ПЦ1	КЖ1и 020000	ПЦ1	146	450	
		Изделие закладное			
МН3	КЖ1и 030000	МН3	300	1.0	
1	Б.Ч.	Полоса 4х40-В I ГОСТ 103-76 / Вст3сп I ГОСТ 535-79 L=100	48	0,13	
		Фундаменты			
Фм 2	лист 10	Фм 2	6		
Фм 3	лист 10	Фм 3	76		
Фм 4	лист 10	Фм 4	1		
Фм 7	лист 10	Фм 7	3		
Фм 8	лист 10	Фм 8	2		
Фм 9	лист 10	Фм 9	3		
Фм 13	лист 11	Фм 13	2		
Фм 14	лист 11	Фм 14	78		
Фм 15	лист 11	Фм 15	3		
Фм 16	лист 11	Фм 16	3		
Фм 17	лист 11	Фм 17	1		
Фм 18	лист 11	Фм 18	2		
Фм 19	лист 11	Фм 19	1		
Фм 20	лист 11	Фм 20	1		
		Приямки			
ПРм 1	лист 11	ПРм 1	2		
		Участки монолитные			
Ум 5	лист 18	Ум 5	2		
Ум 6	лист 19	Ум 6	4		
Ум 7	лист 19	Ум 7	1		
Ум 8	лист 19	Ум 8	1		
Ум 9	лист 19	Ум 9	2		
		Материалы			
		Бетон класса В12,5			2,66м³

1. Все необозначенные на схеме цокольные панели марки ПЦ1.
2. На схеме даны отметки верха железобетонных конструкций.
3. Детали устройства деформационного шва см. листы 3и4.

Н.контр.	Ткач		3.10.88	Т.П. 810-1-30.88 КН1	
Гл.специал.	Кондрашов		3.10.88		
ГИП	Пшеничнов		3.10.88		
Гл.конст.	Миронов		3.10.88		
Рук.сект.	Мельник		3.10.88		
Рук.гр.	Гудий		3.10.88	Блок зимних почвенных теплиц площадью 6га (под одной кровлей) для tн = -40°С	Стадия: РП; Лист: 9; Листов:
Ст.инж.	Власова		3.10.88	Схема расположения фундаментов и цокольных панелей соединительного коридора. Первый вариант.	ГИПРОНИСЕЛЬПРОМ г. Орел

Привязан

Инв. N

23534-02 12

Копировал Кухтинова

Формат А2

Инв. N подл. | Подпись и дата | Взам. инв. N

Альбом 2

Фм 1

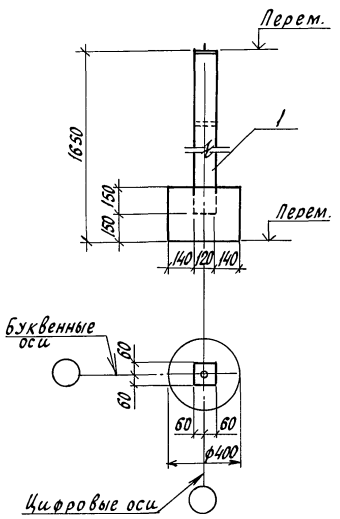

Фм 2

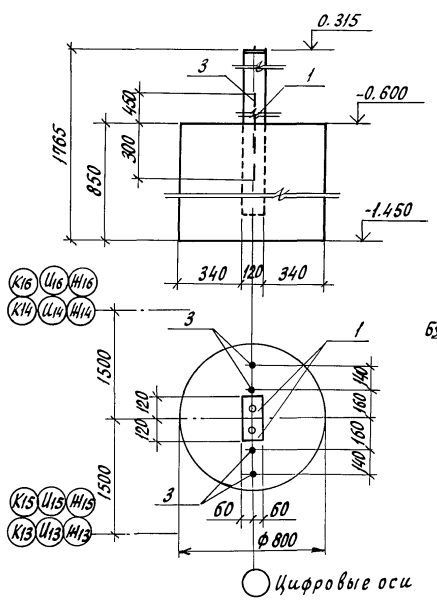

Фм 3; Фм 7; Фм 9

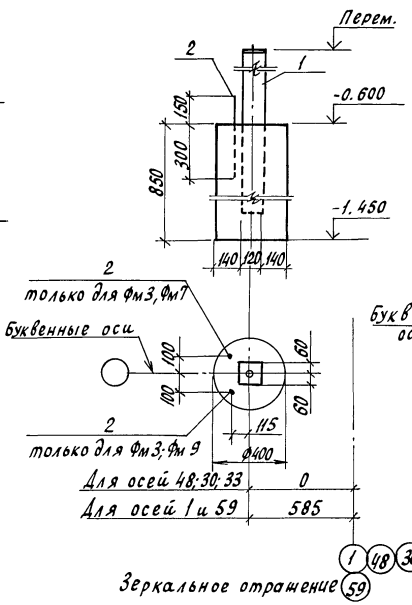

Фм 4

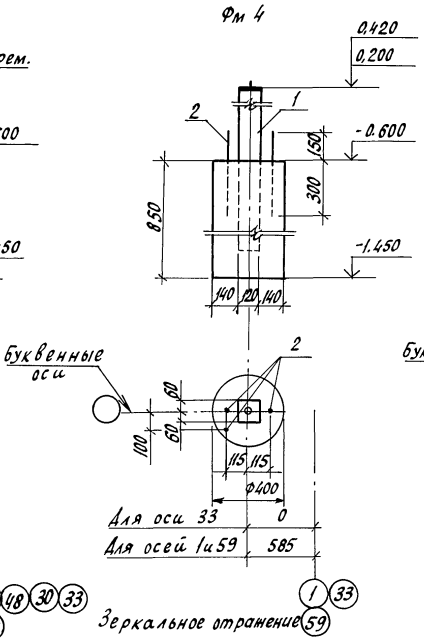

Фм 5

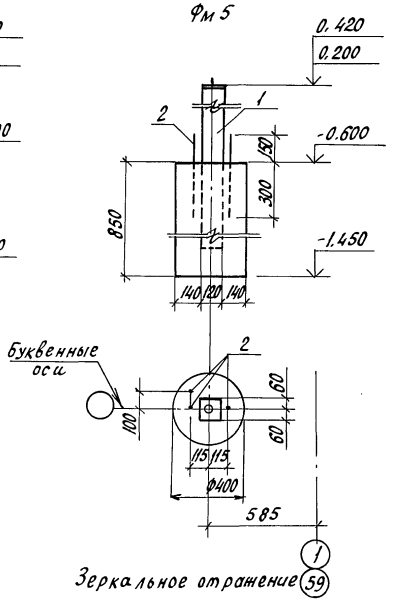

Фм 6; Фм 8

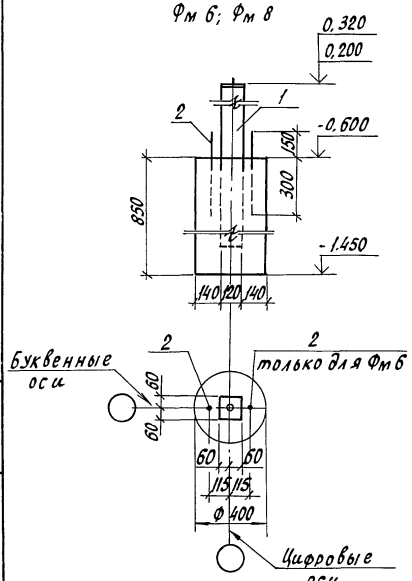

Фм 10

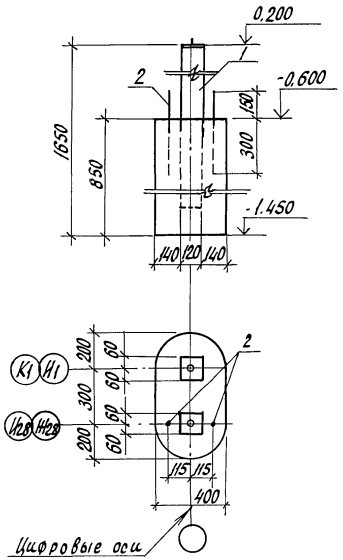

Фм 11

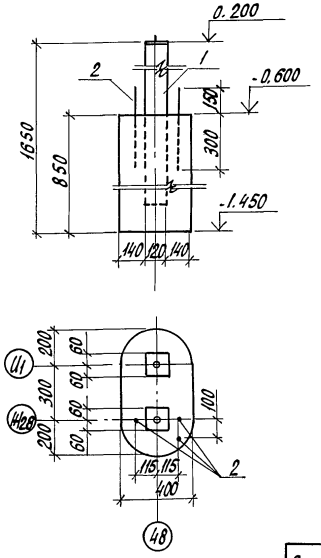

Фм 12

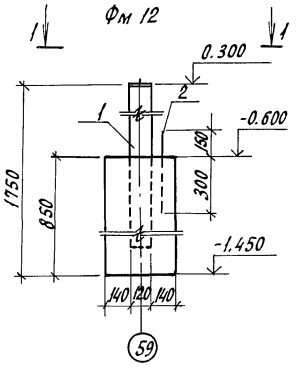

1-1

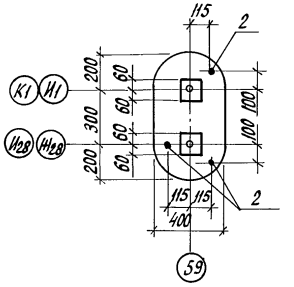

Спецификацию на монолитные фундаменты см. листы 12 и 13.

Н.контр.	Ткач		3.10.88	Т. П. 810-1-30.88 КЖ1	
Гл.спец.от.	Кондрашов		3.10.88		
ГИП	Пшеничнов		3.10.88		
Гл.конст.	Миронов		3.10.88		
Рук.сект.	Мельник		3.10.88		
Рук. гр.	Гудий		3.10.88	Блок зимних почвенных хранилищ площадью 6га (под одной кровлей) для $t_н$ = -40°С	Стадия: РП; Лист: 10; Листов:
Ст. инж.	Власова		3.10.88	Фундаменты Фм 1... Фм 12 Первый вариант	ГИПРОНИСЕЛЬПРОМ г. Орел

Привязан

Инв. N

23534-02 13

Копировал Кухтинова

Формат А2

Инв. N подл. | Подпись и дата | Взам. инв. N

Альбом 2

Фм 13

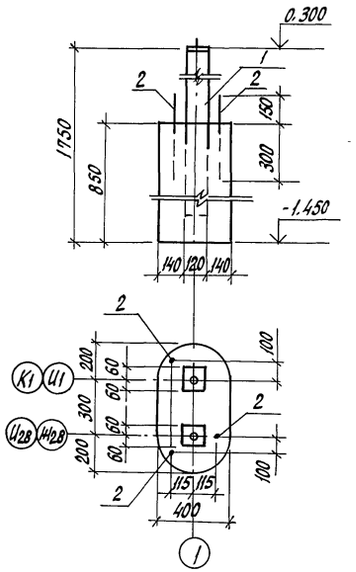

Фм 14; Фм 15; Фм 16

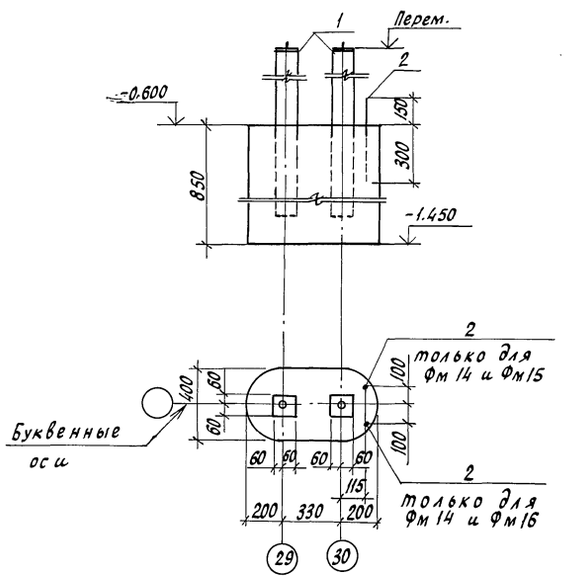

Фм 17

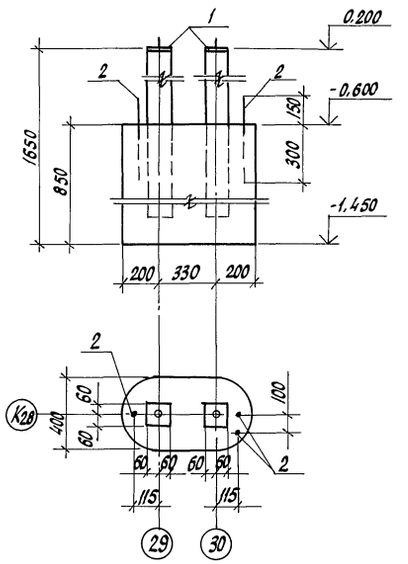

Фм 18

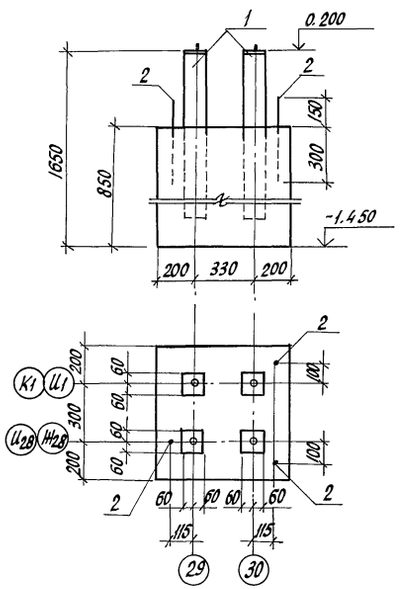

Фм 19

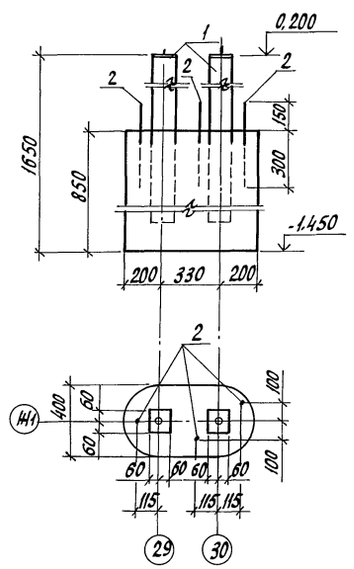

Фм 20

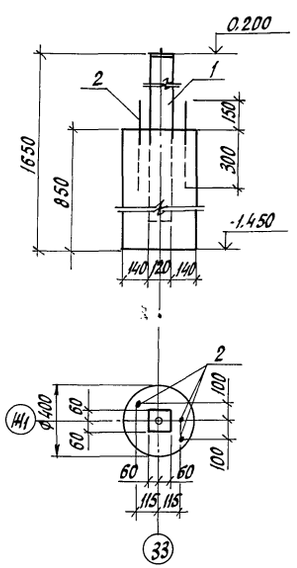

ФОм 1

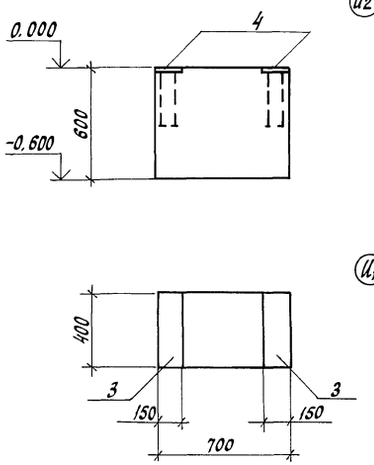

ПРм 1

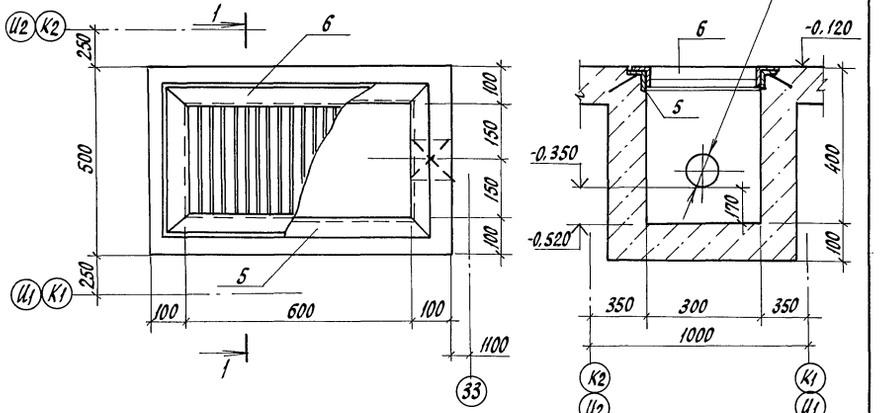

Спецификацию на монолитные фундаменты и приямки см. листы 12 и 13.

Н.контр.	Ткач		12.10.88	Т.П. 810-1-30.88 КН1	
Гл.специал.	Кондрашов		3.10.88		
ГИП	Пшеничнов		3.10.88		
Гл. конст.	Миронов		3.10.88		
Рук. сект.	Мельник		3.10.88		
Рук. гр.	Гудий		3.10.88	блок зимних почвенных тепляниц, площадью 6га (под одной кровлей) для $t_н$ = -40°С.	Стадия: РП; Лист: 11; Листов:
Ст. инж.	Власова		5.10.88	Фундаменты Фм 13... Фм 20, ФОм 1, Приямок ПРм 1. Первый вариант.	ГИПРОНИСЕЛЬПРОМ г. Орел
Привязан					
Инв.№					

23534-02 14

Копировал Кухтинова

Формат А2

Инв.№ подл. | Подпись и дата | Взам.инв.№

Альбом 2

Спецификация элементов монолитных фундаментов

Формат	Зона	Поз.	Обозначение	Наименование	Кол.	Примечание
				Фн 1		
				Сборочные единицы		
А3		1	КЖ1И 01 00 00	Столбик фундаментный СФ1	1	55.0 кг
				Материалы		
				Бетон класса В 12,5		0,04 м³
				Фн 2		
				Сборочные единицы		
А3		1	КЖ1И 01 00 00	Столбик фундаментный СФ1	2	55,0 кг
				Детали		
Б4		3		ф8А-III ГОСТ 5781-82 ℓ=750	4	0.30 кг
				Материалы		
				Бетон класса В 12,5		0,41 м³
				Фн 3		
				Сборочные единицы		
А3		1	КЖ1И 01 00 00	Столбик фундаментный СФ1	1	55.0 кг
				Детали		
Б4		2		ф8А-III ГОСТ 5781-82 ℓ=450	2	0.18 кг
				Материалы		
				Бетон класса В 12,5		0.10 м³
				Фн 4		
				Сборочные единицы		
А3		1	КЖ1И 01 00 00	Столбик фундаментный СФ1	1	55,0 кг
				Детали		
Б4		2		ф8А-III ГОСТ 5781-82 ℓ=450	3	0.18 кг
				Материалы		
				Бетон класса В 12,5		0,10 м³
				Фн 5		
				Сборочные единицы		
А3		1	КЖ1И 01 00 00	Столбик фундаментный СФ1	1	55,0 кг
				Детали		
Б4		2		ф8А-III ГОСТ 5781-82 ℓ=450	3	0,18 кг
				Материалы		
				Бетон класса В 12,5		0,10 м³

Продолжение

Формат	Зона	Поз.	Обозначение	Наименование	Кол.	Примечание
				Фн 6		
				Сборочные единицы		
А3		1	КЖ1И 01 00 00	Столбик фундаментный СФ1	1	55.0 кг
				Детали		
Б4		2		ф8А-III ГОСТ 5781-82 ℓ=450	2	0.18 кг
				Материалы		
				Бетон класса В 12,5		0.10 м³
				Фн 7		
				Сборочные единицы		
А3		1	КЖ1И 01 00 00	Столбик фундаментный СФ1	1	55.0 кг
				Детали		
Б4		2		ф8А-III ГОСТ 5781-82 ℓ=450	3	0.18 кг
				Материалы		
				Бетон класса В 12,5		0.10 м³
				Фн 8		
				Сборочные единицы		
А3		1	КЖ1И 01 00 00	Столбик фундаментный СФ1	1	55.0 кг
				Детали		
				ф8А-III ГОСТ 5781-82 ℓ=450	3	0.18 кг
				Материалы		
				Бетон класса В 12,5		0.10 м³
				Фн 9		
				Сборочные единицы		
А3		1	КЖ1И 01 00 00	Столбик фундаментный СФ1	1	55.0 кг
				Детали		
Б4		2		ф8А-III ГОСТ 5781-82 ℓ=450	3	0.18 кг
				Материалы		
				Бетон класса В 12,5		0.10 м³
				Фн 10		
				Сборочные единицы		
А3		1	КЖ1И 01 00 00	Столбик фундаментный СФ1	2	55.0 кг

Окончание

Формат	Зона	Поз.	Обозначение	Наименование	Кол.	Примечание
				Детали		
Б4		2		ф8А-III ГОСТ 5781-82 ℓ=450	2	0.18 кг
				Материалы		
				Бетон класса В 12,5		0.19 м³
				Фн 11		
				Сборочные единицы		
А3		1	КЖ1И 01 00 00	Столбик фундаментный СФ1	2	55.0 кг
				Детали		
Б4		2		ф8А-III ГОСТ 5781-82 ℓ=450	3	0.18 кг
				Материалы		
				Бетон класса В 12,5		0.19 м³
				Фн 12		
				Сборочные единицы		
А3		1	КЖ1И 01 00 00	Столбик фундаментный СФ1	2	55.0 кг
				Детали		
Б4		2		ф8А-III ГОСТ 5781-82 ℓ=450	3	0.18 кг
				Материалы		
				Бетон класса В 12,5		0.19 м³
				Фн 13		
				Сборочные единицы		
А3		1	КЖ1И 01 00 00	Столбик фундаментный СФ1	2	55.0 кг
				Детали		
Б4		2		ф8А-III ГОСТ 5781-82 ℓ=450	3	0.18 кг
				Материалы		
				Бетон класса В 12,5		0.19 м³

Н. контр.	Ткач	[signature]	12.10.88
Гл. спец. ст.	Кондрашов	[signature]	3.10.88
ГИП	Пшенисное	[signature]	3.10.88
Гл. конст.	Миронов	[signature]	3.10.88
Рук. сек.	Мельник	[signature]	3.10.88
Рук. гр.	Гудий	[signature]	3.10.88
Ст. инж.	Власова	[signature]	3.10.88

Т.П. 810-1-3088 КЖ1

Блок зимних поквенных теплиц площадью 6 га (под одной кровлей) для tн = -40°С

Стадия	Лист	Листов
РП	12	

Спецификация элементов монолитных фундаментов Первый вариант

ГИПРОНИСЕЛЬПРОМ г. Орел

23534-02 15

Привязан

Инв. N

Инв. N подл. | Подпись и дата | Взам. инв. N

Копировал: Быстрова

Формат А2

Альбом 2

Спецификация элементов монолитных фундаментов и приямков

Формат	Зона	Поз.	Обозначение	Наименование	Кол.	Примечание
				Фм 14		
				Сборочные единицы		
А3		1	КЖ1И 01 0000	Столбик фундаментный СФ1	2	55,0 кг
				Детали		
Б.ч		2		ФВА-III ГОСТ 5781-82 ℓ=450	2	0,18 кг
				Материалы		
				Бетон класса В12,5		0,19 м^3
				Фм 15		
				Сборочные единицы		
А3		1	КЖ1И 01 0000	Столбик фундаментный СФ1	2	55,0 кг
				Детали		
Б.ч		2		ФВА-III ГОСТ 5781-82 ℓ=450	1	0,18 кг
				Материалы		
				Бетон класса В12,5		0,21 м^3
				Фм 16		
				Сборочные единицы		
А3		1	КЖ1И 01 0000	Столбик фундаментный СФ1	2	55,0 кг
				Детали		
Б.ч		2		ФВА-III ГОСТ 5781-82 ℓ=450	1	0,18 кг
				Материалы		
				Бетон класса В 12,5		0,21 м^3
				Фм 17		
				Сборочные единицы		
А3		1	КЖ1И 01 0000	Столбик фундаментный СФ1	2	55,0 кг
				Детали		
Б.ч		2		ФВА-III ГОСТ 5781-82 ℓ=450	3	0,18 кг
				Материалы		
				Бетон класса В 12,5		0,20 м^3

Продолжение

Формат	Зона	Поз.	Обозначение	Наименование	Кол.	Примечание
				Фм 18		
				Сборочные единицы		
А3		1	КЖ1И 01 0000	Столбик фундаментный СФ1	4	55,0 кг
				Детали		
Б.ч		2		ФВА-III ГОСТ 5781-82 ℓ=450	3	0,18 кг
				Материалы		
				Бетон класса В12,5		0,40 м^3
				Фм 19		
				Сборочные единицы		
А3		1	КЖ1И-01 00 00	Столбик фундаментный СФ1	2	55,0 кг
				Детали		
Б.ч		2		ФВА-III ГОСТ 5781-82 ℓ=450	3	0,18 кг
				Материалы		
				Бетон класса В12,5		0,20 м^3
				Фм 20		
				Сборочные единицы		
А3		1	КЖ1И 01 0000	Столбик фундаментный СФ1	1	55,0 кг
				Детали		
Б.ч		2		ФВА-III ГОСТ 5781-82 ℓ=450	3	0,18 кг
				Материалы		
				Бетон класса В 12,5		0,10 м^3
				ФО м1		
				Сборочные единицы		
		4	1.400-15. В1. 14-09	Изделие закладное МН 128-4 ℓ=400	2	3,7 кг
				Материалы		
				Бетон класса В12,5		0,17 м^3

окончание

Формат	Зона	Поз.	Обозначение	Наименование	Кол.	Примечание
				ПР М1		
				Сборочные единицы		
		5	1.400-15. В1. 710-12	Изделие закладное МН 707-1	1	8,4 кг
А3		6	КЖ1И 06 0000	Решетка МР1	1	
				Материалы		
				Бетон класса В12,5		0,13 м^3

Н.контр.	Ткач		12.10.88	Т.П. 810-1-30.88 КЖ1
Гл.специал.	Кондрашов		3.10.88	
ГИП	Пшеничнов		3.10.88	
Гл.констр.	Миронов		3.10.88	
Рук.сект.	Мельник		3.10.88	
Рук.гр.	Гудий		3.10.88	Блок зимних почвенных теплиц площадью 6га (под одной кровлей) для $t_н$ = -40°С. Стадия: РП; Лист: 13; Листов:
Ст.инж.	Власова		3.10.88	Спецификация элементов монолитных фундаментов и приямков. Первый вариант. РИПРОНИСЕЛЬПРОМ г. Орел

Привязан

Инв.№

Инв.№ подл. | Подпись и дата | Взам.инв.№

Копировал Муратова

23534-02 16

Формат А2

Альбом 2

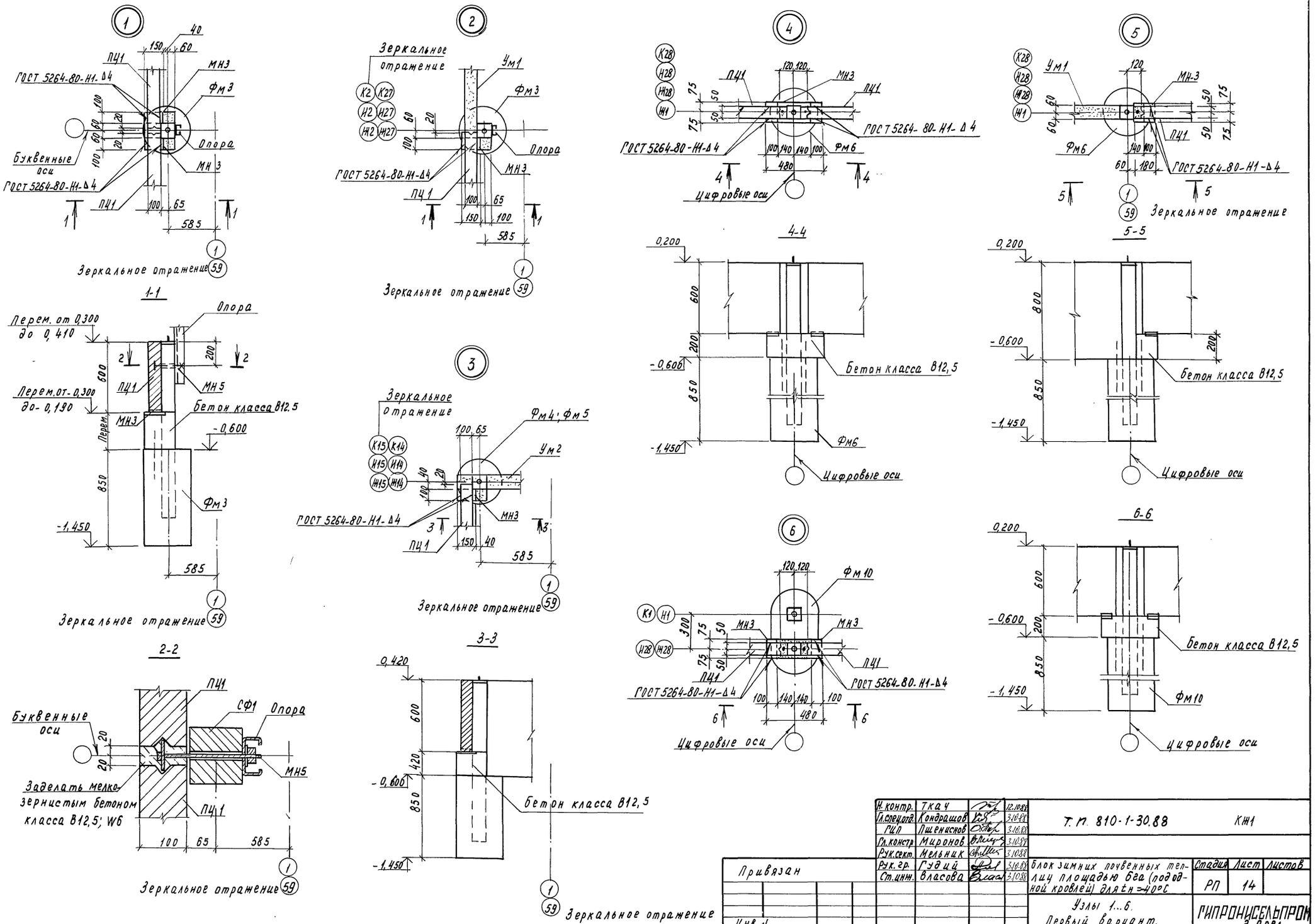

Н. контр.	Ткач		12.10.88	Т. П. 810-1-30.88		КЖ1
Гл. спец. отд.	Кондрашов		3.10.88			
ГИП	Пшеничнов		3.10.88			
Гл. констр.	Миронов		3.10.88			
Рук. сект.	Мельник		3.10.88			
Рук. гр.	Гудий		3.10.88	Блок зимних почвенных теплиц площадью 6га (под одной кровлей) для tн=-40°С	Стадия	Лист	Листов
Ст. инж.	Власова		3.10.88		РП	14	
Привязан				Узлы 1...6. Первый вариант.	ГИПРОНИСЕЛЬПРОМ г. Орел		
Инв. N							

Инв. № подл. | Подпись и дата | Взам. инв. №

23534-02 17

Копировал Муратова

Формат А2

Альбом 2

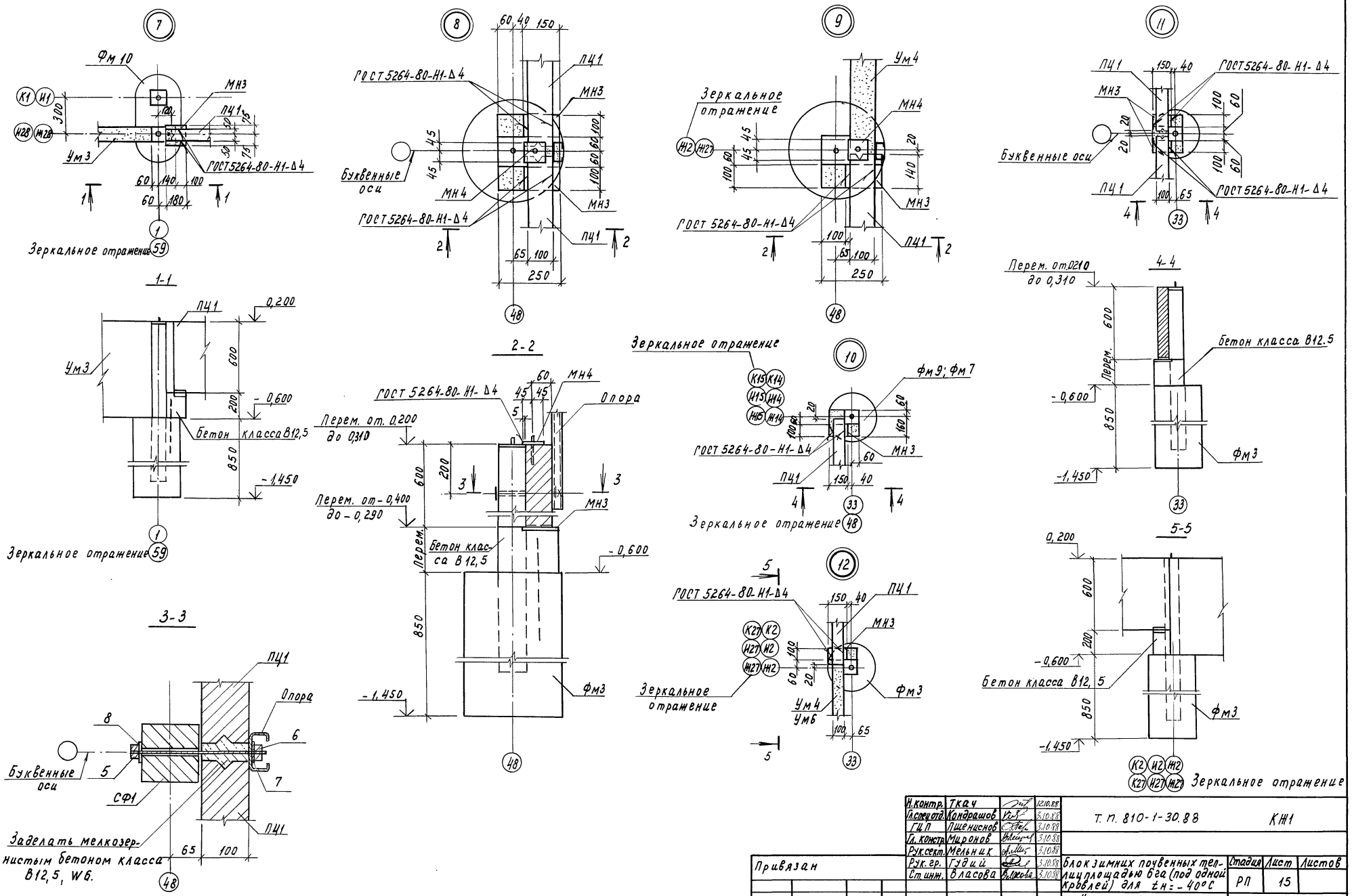

Н.контр.	Ткач		12.10.88
Гл.спец.отд.	Кондрашов		3.10.88
ГИП	Пшенисное		3.10.88
Гл.констр.	Миронов		3.10.88
Рук.сект.	Мельник		3.10.88
Рук.гр.	Гудий		3.10.88
Ст.инж.	Власова		3.10.88

Т. п. 810-1-30.88 КЖ1

Блок зимних почвенных теплиц площадью 6га (под одной кровлей) для tн=-40°С

Стадия	Лист	Листов
РП	15	

Узлы 7...12.
Первый вариант.

ГИПРОНИСЕЛЬПРОМ г. Орел

Привязан

Инв. N

Инв. N подл. | Подпись и дата | Взам. инв. N

23534-02 18

Копировал Муратова

Формат А2

Альбом 2

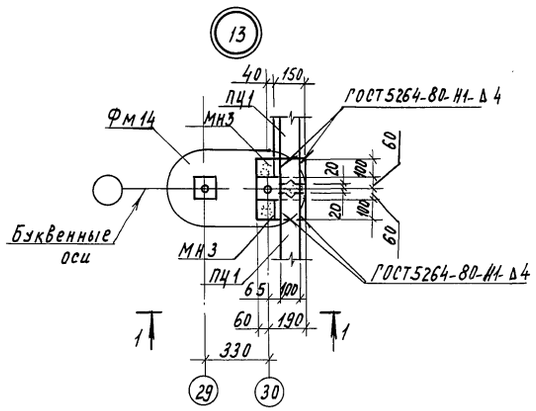

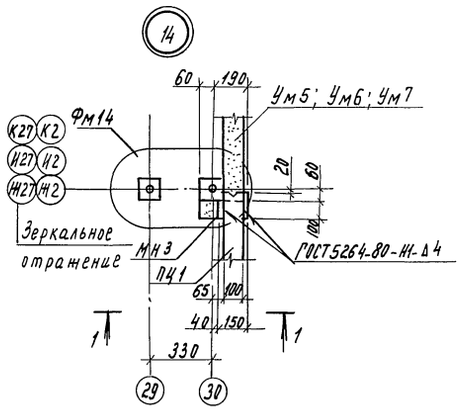

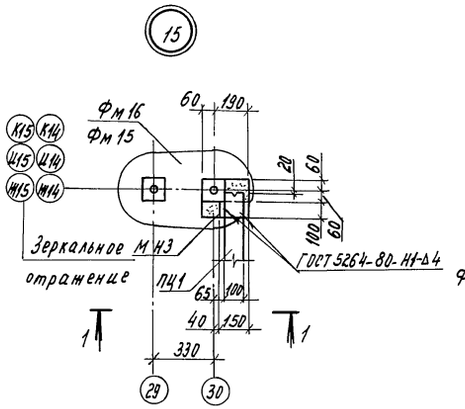

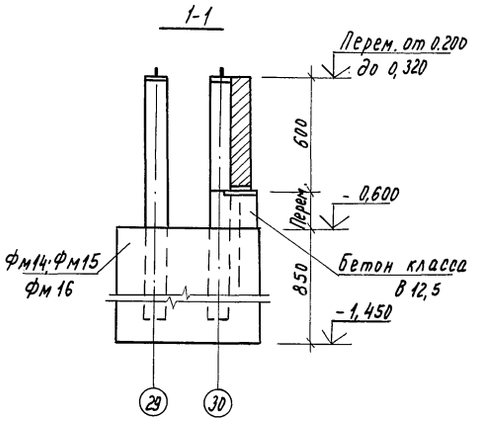

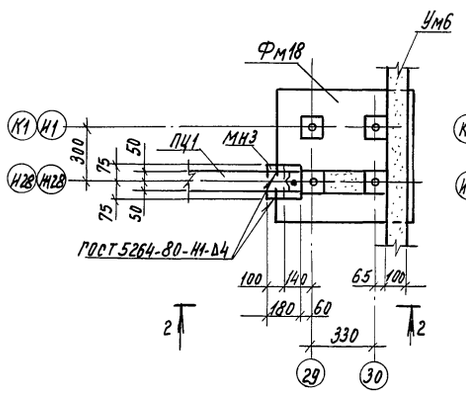

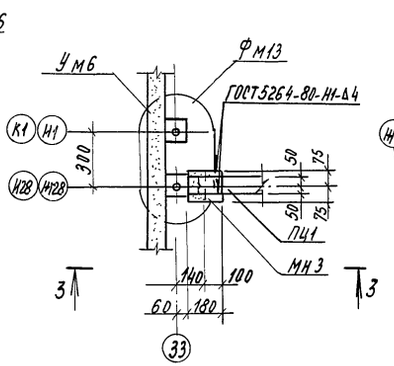

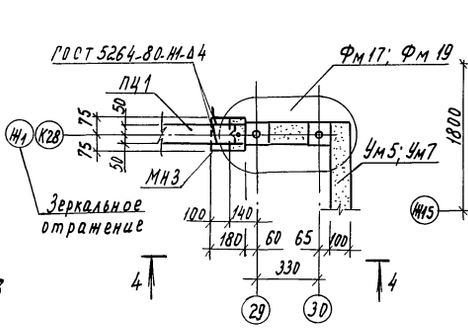

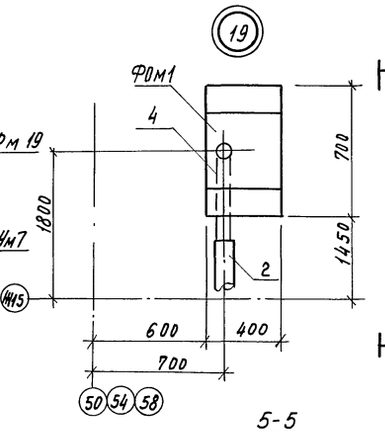

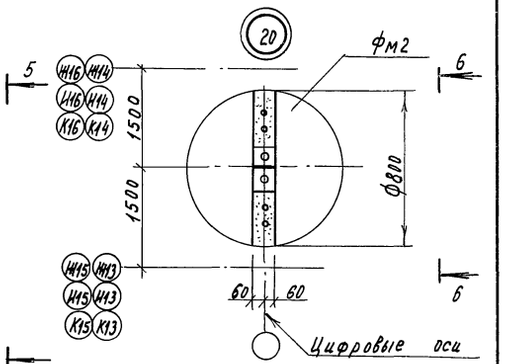

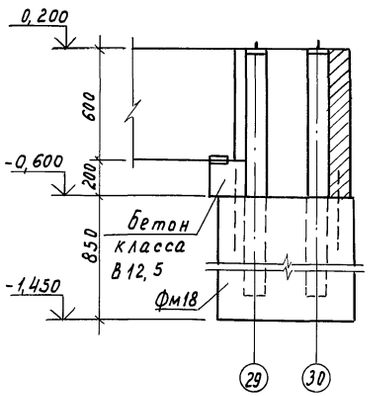

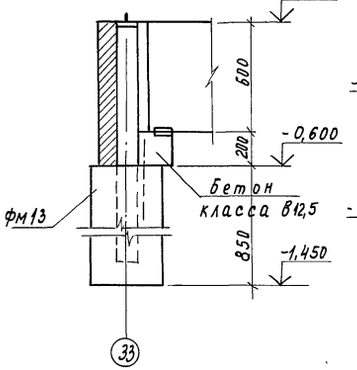

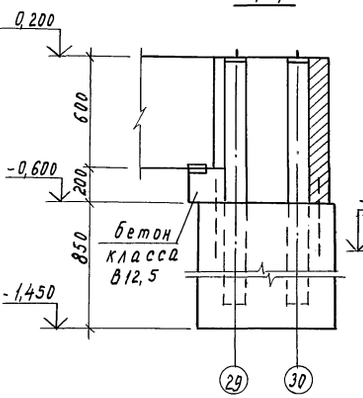

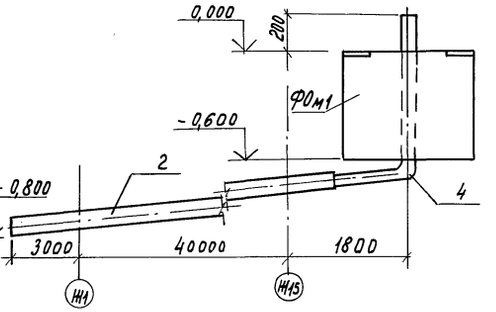

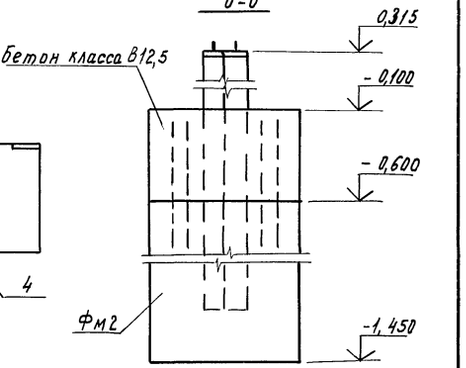

Н.контр.	Ткач		12.10.88	Т. п. 810-1-30.88	КЖ1
Гл.специал.	Кондрашов		3.10.88		
ГИП	Пшеничнов		3.10.88		
Гл.констр.	Миронов		3.10.88		
Рук.сект.	Мельник		3.10.88		
Рук.гр.	Судий		3.10.88	Блок зимних почвенных теплиц площадью 6га (под одной кровлей) для t=-40°С	Стадия: РП; Лист: 16; Листов:
Ст.инж.	Власова		3.10.88	Узлы 13...20. Первый вариант.	ГИПРОНИСЕЛЬПРОМ г. Орел

Привязан

Инв.N

Инв.N подл. | Подпись и дата | Взам.инв.N

Копировал Муратова

23534-02 19

Формат А2

Альбом 2

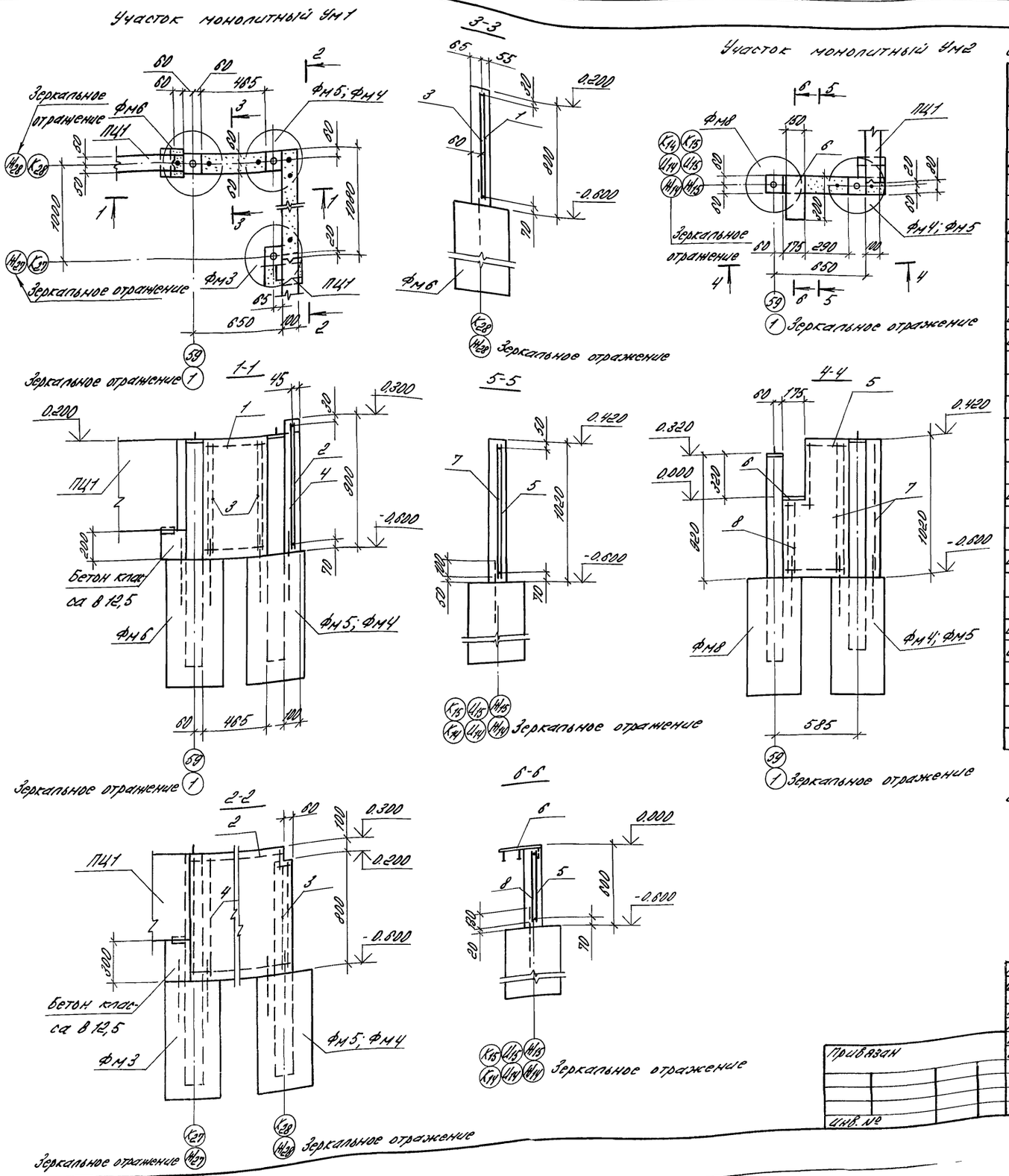

Спецификация элементов на монолитные участки Ум1 и Ум2

Формат	Зона	Поз.	Обозначение	Наименование	Кол.	Примечание
				Ум1 - шт. 4		
				Сборочные единицы		
Б.Ч.		1		$C\frac{5Вр1-100}{5Вр1-100}\,740\times450\,\frac{25}{20}$		
				ГОСТ 8478-81	1	1,12 кг
Б.Ч.		2		$C\frac{5Вр1-100}{5Вр1-100}\,840\times1050\,\frac{25}{20}$		
				ГОСТ 8478-81	1	2,88 кг
				Детали		
Б.Ч.		3		Ф8А III ГОСТ 5781-82 l=740	3	0,29 кг
Б.Ч.		4		Ф8А III ГОСТ 5781-82 l=840	1	0,33 кг
				Материалы на Ум1		
				Бетон класса В 15		0,14 м³
				Ум2 - шт. 12		
				Сборочные единицы		
Б.Ч.		5		$C\frac{5Вр1-100}{5Вр1-100}\,950\times450$		
				ГОСТ 8478-81	1	1,42 кг
Б.Ч.		6	1.400-15, В1. 150-11	Изделие закладное		
				МН134-6	1	2,9 кг
				Детали		
Б.Ч.		7		Ф8А III ГОСТ 5781-82 l=950	2	0,34 кг
Б.Ч.		8		Ф8А III ГОСТ 5781-82 l=540	1	0,21 кг
				Материалы на Ум2		
				Бетон класса В 15		0,14 м³

Ведомость расхода стали на Ум1, Ум2 см. лист 18.

Н.контр.	Ткач		12.10.88
Гл.спец.отд.	Кондрашов		3.10.88
ГИП	Пшеничнов		3.10.88
Гл.констр.	Миронов		3.10.88
Рук.сект.	Мельник		3.10.88
Рук.гр.	Гудий		3.10.88
Ст.инж.	Власова		3.10.88

Т. П. 810-1-30.88 КЖ1

Блок зимних почвенных теплиц площадью 6га (под одной кровлей) для $t_н$ = -40°С

Стадия	Лист	Листов
РП	17	

Участки монолитные Ум1, Ум2 Первый вариант

ГИПРОНИСЕЛЬПРОМ г. Орел

Привязан

Инв. №

23534-02 20

Инв. № подл. | Подпись и дата | Взам. инв. №

копировал Варич Формат А2

Участок монолитный УМ3

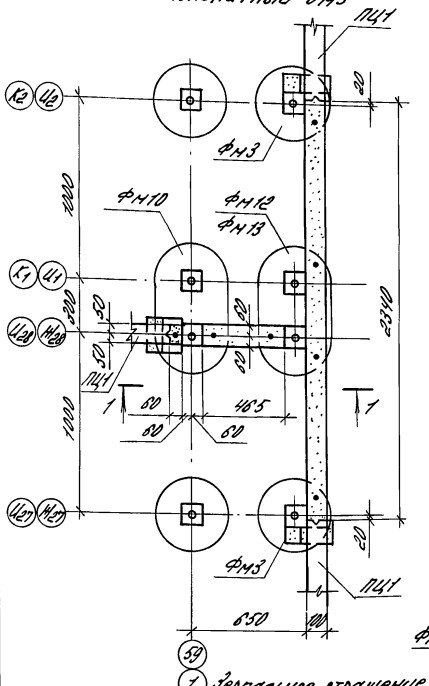

Зеркальное отражение

Участок монолитный УМ4

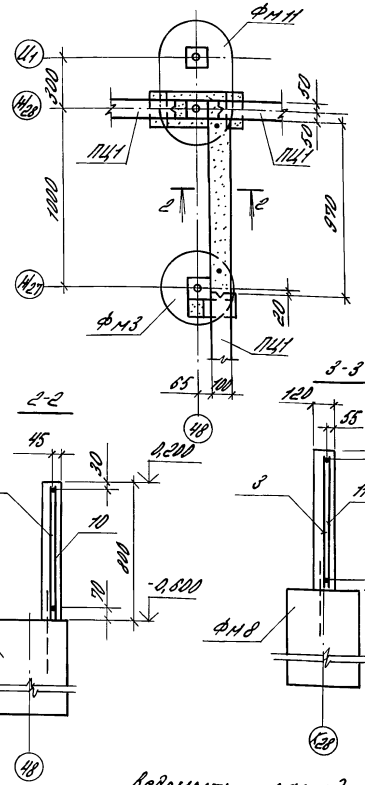

Участок монолитный УМ5

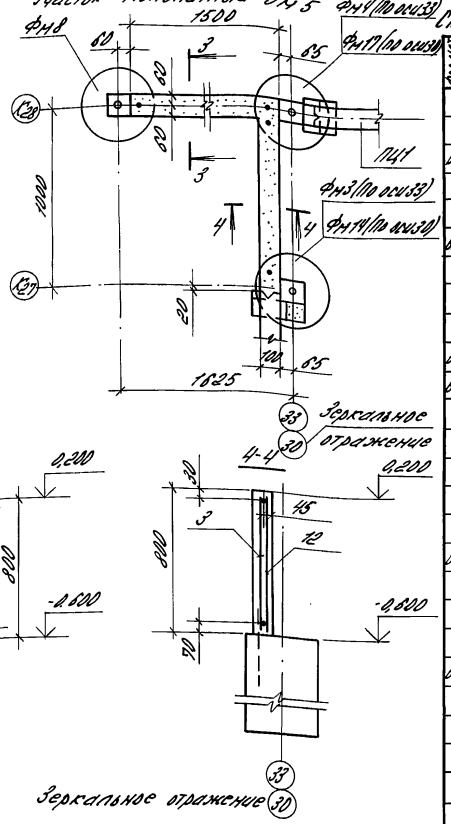

Зеркальное отражение

Зеркальное отражение

1-1

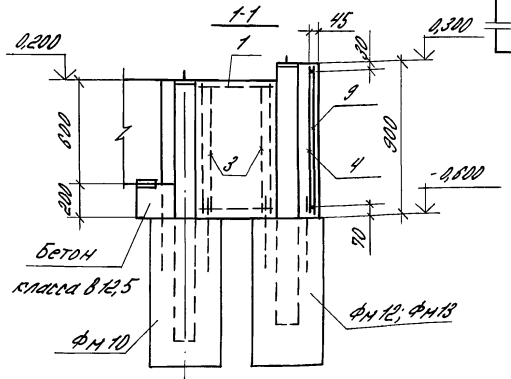

Зеркальное отражение

Ведомость расхода стали на элемент, кг

Марка элемента	Изделия арматурные: Арматура класса Вр1 ГОСТ 6727-80 ⌀5		Итого	Арматура класса AIII ГОСТ 5781-82 ⌀8		Итого	Всего	Изделия закладные: Арматура класса AIII ГОСТ 5781-82 ⌀8	Итого	Прокат марки Ст3кп2 ГОСТ 103-76 -8×40	-8×150	Итого	Всего	Общий расход
УМ1	4,00		4,00	1,20		1,20	5,20							5,20
УМ2	1,42		1,42	0,89		0,89	2,31	0,2	0,2	0,8	2,1	2,7	2,9	5,21
УМ3	7,28		7,28	1,90		1,90	9,18							9,18
УМ4	2,31		2,31	0,58		0,58	2,89							2,89
УМ5	6,04		6,04	1,16		1,16	7,20							7,20
УМ6	5,45		5,45	1,16		1,16	6,61							6,61
УМ7	7,46		7,46	1,16		1,16	8,62							8,62
УМ8	7,46		7,46	1,16		1,16	8,62							8,62
УМ9	2,06		2,06	0,50		0,50	2,56							2,56

Спецификация элементов на монолитные участки УМ3; УМ4; УМ5

Формат	Зона	Поз.	Обозначение	Наименование	Кол.	Примечание
				УМ3 - шт. 4		
				Сборочные единицы		
БЧ		1		С 5Вр1-100/5Вр1-100 740×450 25/20		
				ГОСТ 8478-81	1	1,12 кг
БЧ		9		С 5Вр1-100/5Вр1-100 840×2300 50/20		
				ГОСТ 8478-81	1	6,16 кг
				Детали		
БЧ		3		⌀8 AIII ГОСТ 5781-82 ℓ=740	2	0,29 кг
БЧ		4		⌀8 AIII ГОСТ 5781-82 ℓ=840	4	0,33 кг
				Материалы		
				Бетон класса В15		0,28 м³
				УМ4 - шт. 2		
				Сборочные единицы		
БЧ		10		С 5Вр1-100/5Вр1-100 740×950 25/20		
				ГОСТ 8478-81	1	2,31 кг
				Детали		
БЧ		3		⌀8 AIII ГОСТ 5781-82 ℓ=740	2	0,29 кг
				Материалы		
				Бетон класса В15		0,08 м³
				УМ5 - шт. 2		
				Сборочные единицы		
БЧ		11		С 5Вр1-100/5Вр1-100 740×1450 25/20		
				ГОСТ 8478-81	1	3,50 кг
БЧ		12		С 5Вр1-100/5Вр1-100 740×1150 25/20		
				ГОСТ 8478-81	1	2,54 кг
				Детали		
БЧ		3		⌀8 AIII ГОСТ 5781-82 ℓ=740	4	0,29 кг
				Материалы		
				Бетон класса В15		0,22 м³

Н. контр.	Тесич		12.10.88
Ас. гр.	Комраков		3.10.88
ГИП	Пирченков		3.10.88
Гл. конс.	Муронов		3.10.88
Рис. ск.	Мельник		3.10.88
Рук. гр.	Гавриш		3.10.88
Ст. инж.	Власова		3.10.88

Т. П. 810-1-30.88 КЖ1

Блок зимних лоувенных теплиц площадью 624 (по одной стороне) для $t_н = -40°C$

Стадия	Лист	Листов
РП	18	

Участки монолитные УМ3...УМ5. Первый вариант.

ГИПРОНИСЕЛЬПРОМ г. Орел

Привязан

Инв. №

23534-02 21

Копировал Варич Формат А2

Участок монолитный УН6

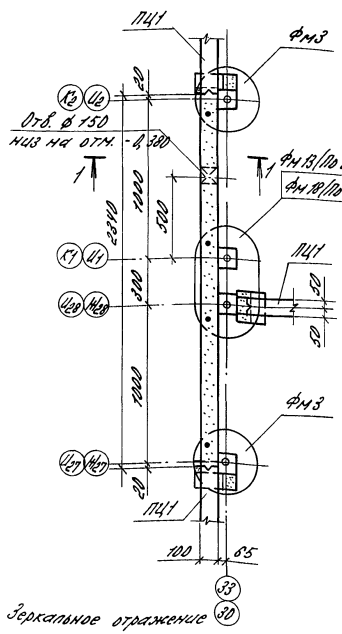

Участок монолитный УН7

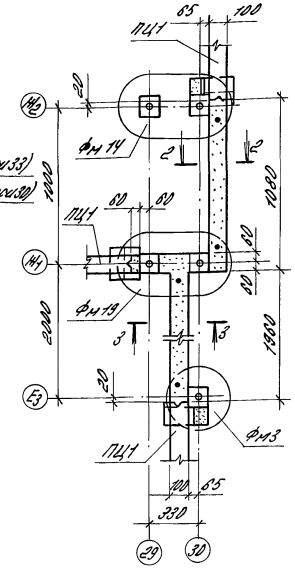

Участок монолитный УН8

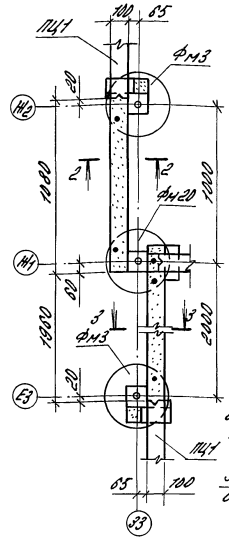

Участок монолитный УН9

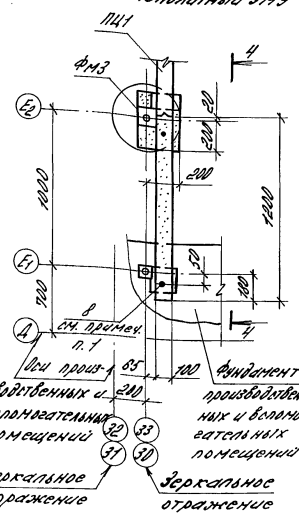

1-1; 2-2; 3-3

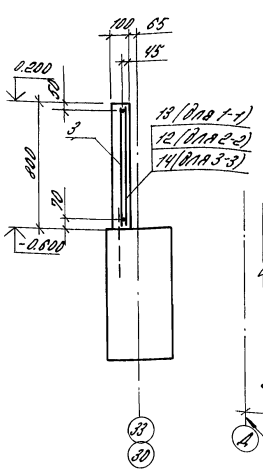

4-4

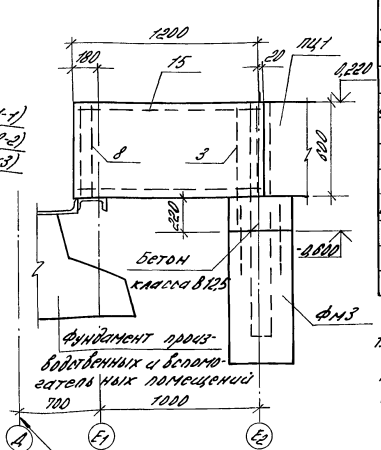

Спецификация элементов на монолитные участки УН6; УН7; УН8; УН9

Формат	Зона	Поз.	Обозначение	Наименование	Кол.	Примечание
				УН 6 - шт. 4		
				Сборочные единицы		
БЧ		13		С 5Вр1-100 / 5Вр1-100 740×2300 25/20		
				ГОСТ 8478-81	1	5,45 кг
				Детали		
БЧ		3		ФВА III ГОСТ 5781-82 С-740	4	0,29 кг
				Материалы		
				Бетон класса В15		0,19 м³
				УН 7 - шт. 1		
				Сборочные единицы		
БЧ		12		С 5Вр1-100 / 5Вр1-100 740×1050 25/20		
				ГОСТ 8478-81	1	2,54 кг
БЧ		14		С 5Вр1-100 / 5Вр1-100 740×2050 25/20		
				ГОСТ 8478-81	1	4,92 кг
				Детали		
БЧ		3		ФВА III ГОСТ 5781-82 С-740	4	0,29 кг
				Материалы		
				Бетон класса В15		0,26 м³
				УН 8 - шт. 1		
				Сборочные единицы		
БЧ		12		С 5Вр1-100 / 5Вр1-100 740×1050 25/20		
				ГОСТ 8478-81	1	2,54 кг
БЧ		14		С 5Вр1-100 / 5Вр1-100 740×2050 25/20		
				ГОСТ 8478-81	1	4,92 кг
				Детали		
БЧ		3		ФВА III ГОСТ 5781-82 С-740	4	0,29 кг
				Материалы		
				Бетон класса В15		0,25 м³
				УН 9 - шт. 2		
				Сборочные единицы		
БЧ		15		С 5Вр1-100 / 5Вр1-100 540×1150 25/20		
				ГОСТ 8478-81	1	2,08 кг
БЧ		3		ФВА III ГОСТ 5781-82 С-740	1	0,29 кг
БЧ		8		ФВА III ГОСТ 5781-82 С-540	1	0,21 кг
				Материалы		
				Бетон класса В15		0,07 м³

продолжение

1. Стержень поз. 8 приварить к закладному элементу в фундаменте производственных и вспомогательных помещений до бетонирования монолитного участка УН 9.

2. Ведомость расхода стали на УН 6, УН 7, УН 8, УН 9 см. лист 18.

привязан

Инв. №

Н. контр.	Тагай		7.10.88
Гл. инж.	Кондашов		7.10.88
ГИП	Ушаченков		3.10.88
Гл. конструктор	Мурзинов		3.10.88
Рук. сект.	Неганьев		3.10.88
Рук. гр.	Гайдай		3.10.88
Ст. инж.	Власова		3.10.88

Т. п. 810-1-30.88 КЖ1

Блок зимних погребенных теплиц, площадью всех трёх одной пролёт) для $t_н = -40°C$

Участки монолитные УН6...УН9. Первый вариант.

Стадия	Лист	Листов
РП	19	

ГИПРОНИСЕЛЬПРОМ г. Орел

23534-02 22

Копировал Варич Формат А2

Альбом 2

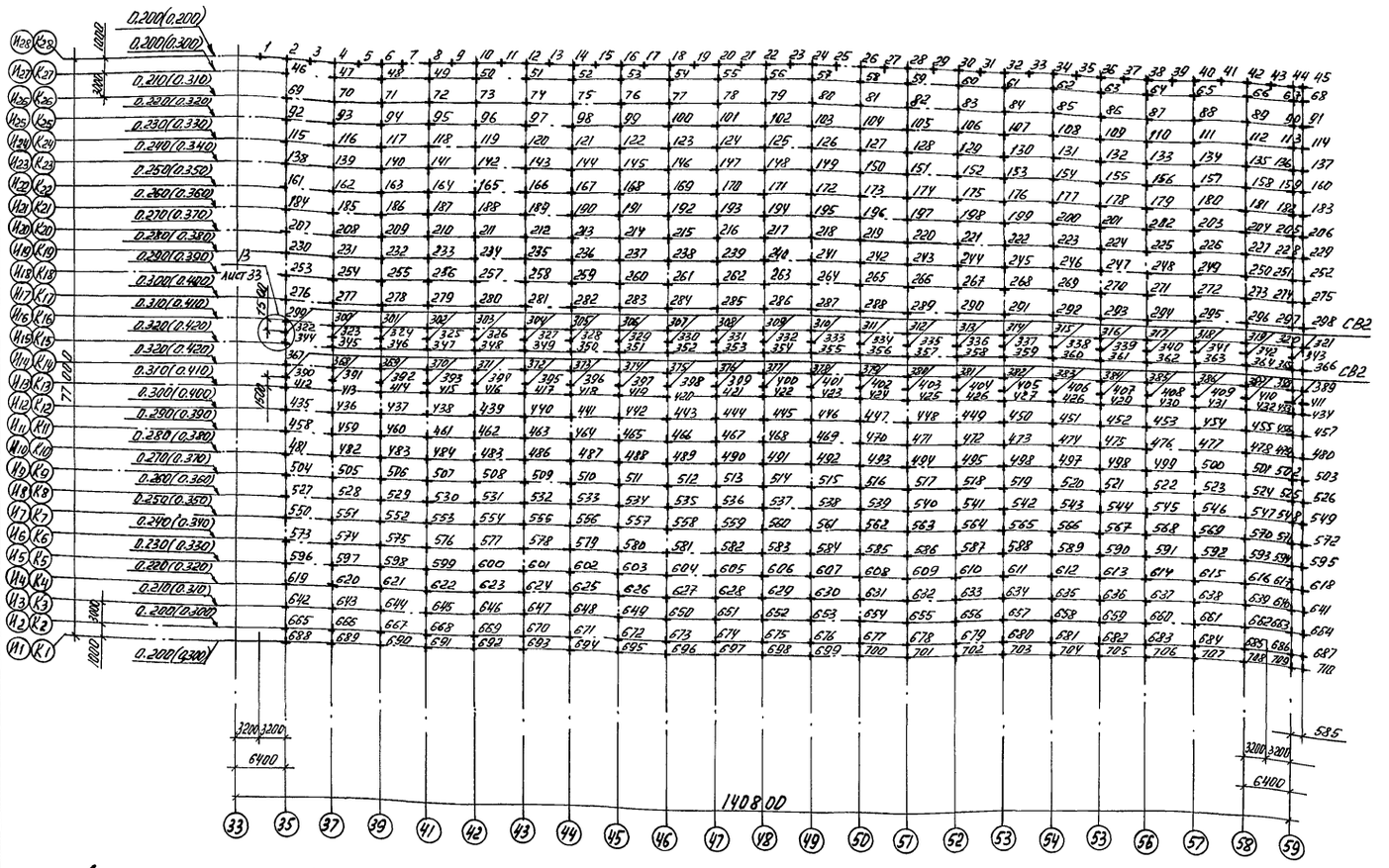

Деталь установки болтов

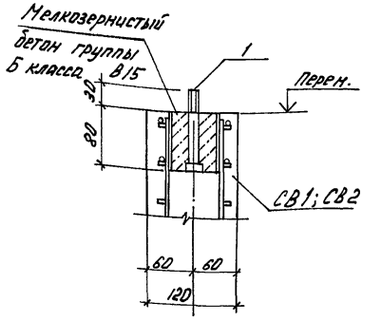

Ориентация свай на схеме расположения

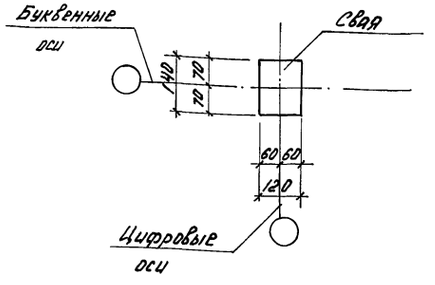

Схематический план

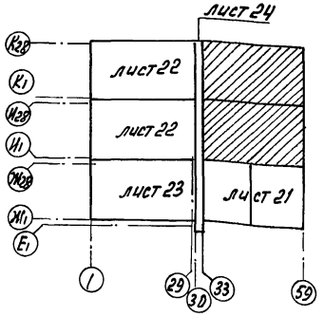

Спецификация к схеме расположения свай теплиц 1и2

Марка, поз.	Обозначение	Наименование	Кол.	Масса ед.кг	Примечание
		Сваи			
СВ1	КЖ1и 070000	СВ1	666	75.6	
СВ2	КЖ1и 080000	СВ2	44	75.6	
		Стандартные изделия			
1		Болт М12-8g×110.58			
		ГОСТ 7798-70	666		
		Материалы			
		Мелкозернистый бетон			
		группы Б класса В15			0.2 м3

1. Все необозначенные на схеме сваи марки СВ1
2. На схеме даны отметки верха свай. Отметки в скобках даны только для свай бокового цоколя у оси 59.
3. Болт поз. 1 для крепления стоек устанавливать только на сваях СВ1

Н. контр.	Ткач		12.10.87
Гл.спец.от.	Кондрашов		3.10.87
ГИП	Пшеничнов		3.10.87
Гл. конст.	Миронов		3.10.87
Рук.сек.	Мельник		3.10.87
Рук. гр.	Гудий		3.10.87
Ст. инж.	Власова		3.10.87

ТП 810-1-30.88 КЖ1

Блок зимних почвенных теплиц площадью 6га (под одной кровлей) для tн = -40°С	Стадия	Лист	Листов
	РП	20	
Схема расположения свай теплиц 1и2 Второй вариант	ГИПРОНИСЕЛЬПРОМ г. Орел		

23534-02 23

Привязан

Инв. N

Инв. № подл. | Подпись и дата | Взам. инв. №

Копировал: Быстрова Формат А2

Альбом 2

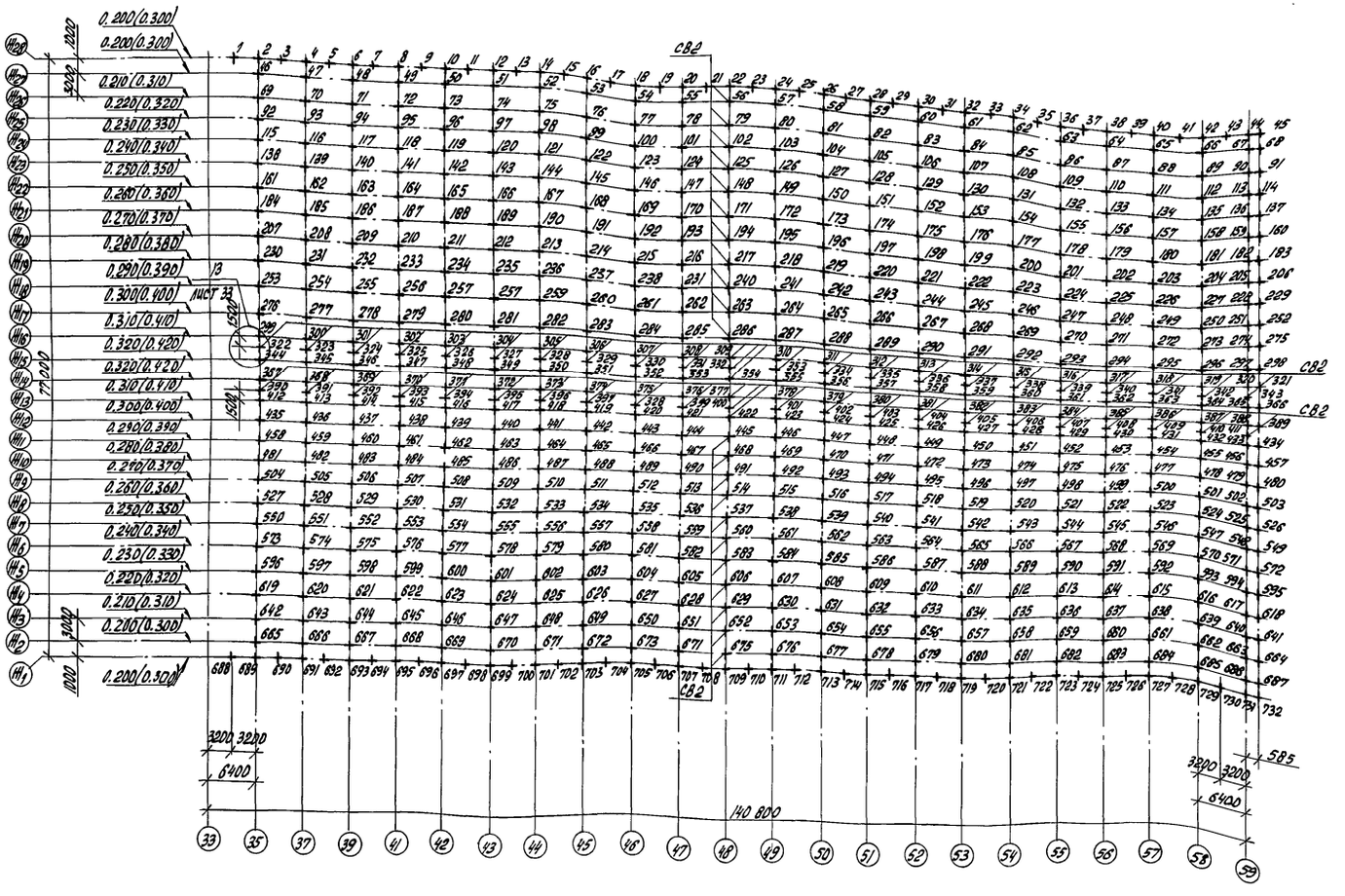

Спецификация к схеме расположения свай теплицы 3

Марка, поз.	Обозначение	Наименование	Кол.	Масса ед.кг	Примечание
		Сваи			
СВ1	КЖ1И 07 00 00	СВ1	682	75.6	
СВ2	КЖ1И 08 00 00	СВ2	70	75.6	
		Стандартные изделия			
1		Болт М12-8g×110.58 ГОСТ 7798-70	688		
		Материалы			
		Мелкозернистый бетон группы Б класса В15			0.21м³

1. Все необозначенные на схеме сваи марки СВ1.
2. На схеме даны отметки верха сваи. Отметки в скобках даны только для свай бокового цоколя у оси 59.
3. Болт поз. 1 для крепления стоек устанавливать на всех сваях, кроме свай СВ2 расположенных между осями Ж13 и Ж14; Ж15 и Ж16. Деталь установки болтов см. лист 20.

Ориентация свай на схеме расположения

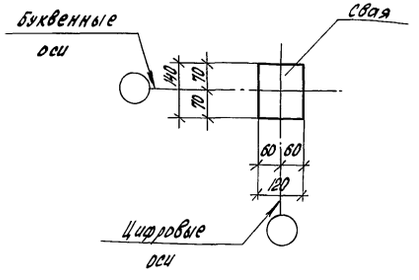

Схематический план

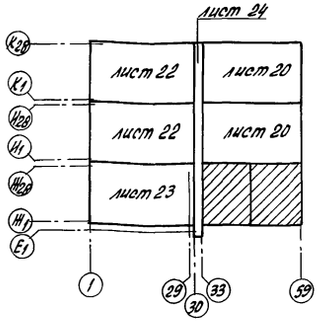

Н.контр.	Ткач		12.1988	Т.п. 810-1-30.88 КЖ1	
Гл.спец.отд.	Кондрашов		3.10.88		
ГИП	Пшеничнов		3.10.88		
Гл.констр.	Миронов		3.10.88		
Рук.сект.	Мелвник		3.10.88		
Рук.гр.	Гудий		3.10.88	Блок зимних почвенных теплиц площадью 6га (под одной кровлей) для $t_н$ = -40°С	Стадия: РП; Лист: 21; Листов:
Ст.инж.	Власова		3.10.88	Схема расположения свай теплицы 3. Второй вариант	ГИПРОНИСЕЛЬПРОМ г. Орел

Привязан

Инв.№

Инв.№ подл. | Подпись и дата | Взам.инв.№

23534-02 24

Копировал Попова

Формат А2

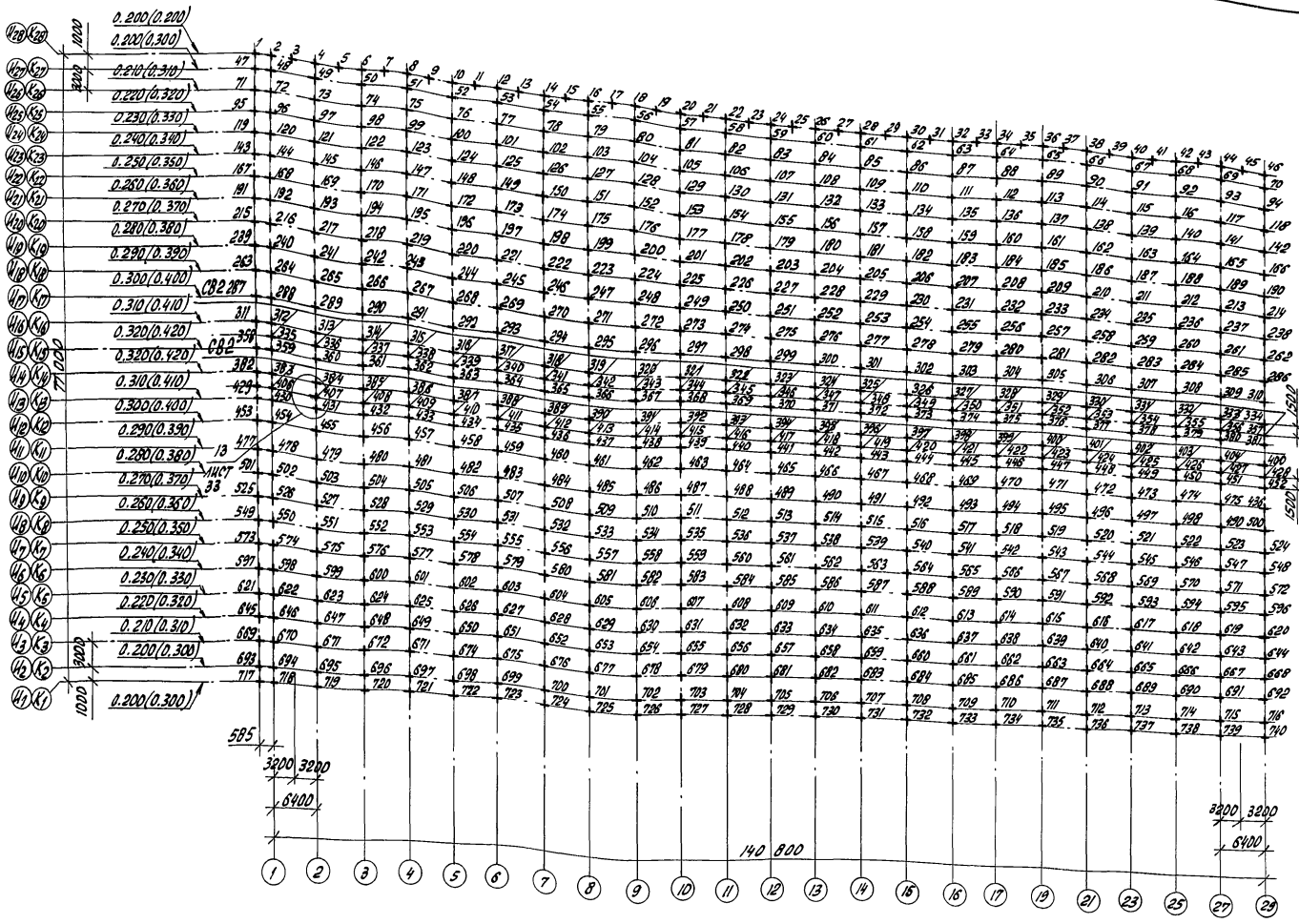

Ориентация свай на схеме расположения

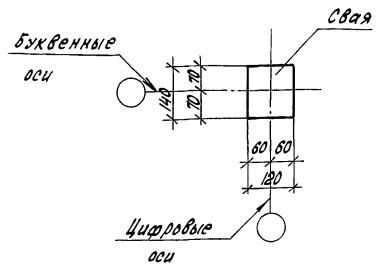

Схематический план

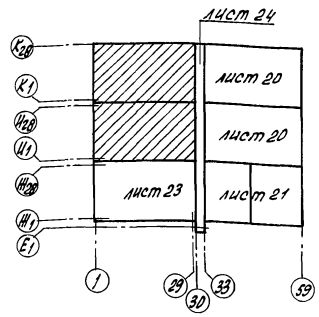

Спецификация к схеме расположения свай теплиц 4 и 5

Марка, поз.	Обозначение	Наименование	Кол.	Масса ед.кг	Примечание
		Сваи			
СВ1	КЖ1И 07 00 00	СВ1	694	75.6	
СВ2	КЖ1И 08 00 00	СВ2	16	75.6	
		Стандартные изделия			
1		Болт М12-8g х 110.58 ГОСТ 7798-70	694		
		Материалы			
		Мелкозернистый бетон группы Б класса В15			0,21м³

1. Все необозначенные на схеме сваи марки СВ1.
2. На схеме даны отметки верха свай. Отметки в скобках даны только для сваи бокового цоколя у оси 1.
3. Болт поз. 1 для крепления стоек устанавливать только на сваях СВ1. Деталь установки болтов см. лист 20.

Н.контр.	Ткач		3.10.88	Т.п. 810-1-30.88 КЖ1	
Гл.спец.отд.	Конорашов		3.10.88		
ГИП	Пименснов		3.10.88		
Гл.констр.	Миронов		3.10.88		
Рук.сект.	Мельник		3.10.88		
Рук.гр.	Гудий		3.10.88	Блок зимних почвенных теплиц площадью 8 га (под одной кровлей) для $t_н$ = -40°С	Стадия: РП; Лист: 22; Листов:
Ст.инж.	Власова		3.10.88	Схема расположения свай теплиц 4 и 5. Второй вариант	ГИПРОНИСЕЛЬПРОМ г. Орел.

Привязан

Инв.№

23534-02 25

Копировал Попова

Формат А2

Инв.№ подл. | Подпись и дата | Взам.инв.№

Альбом 2

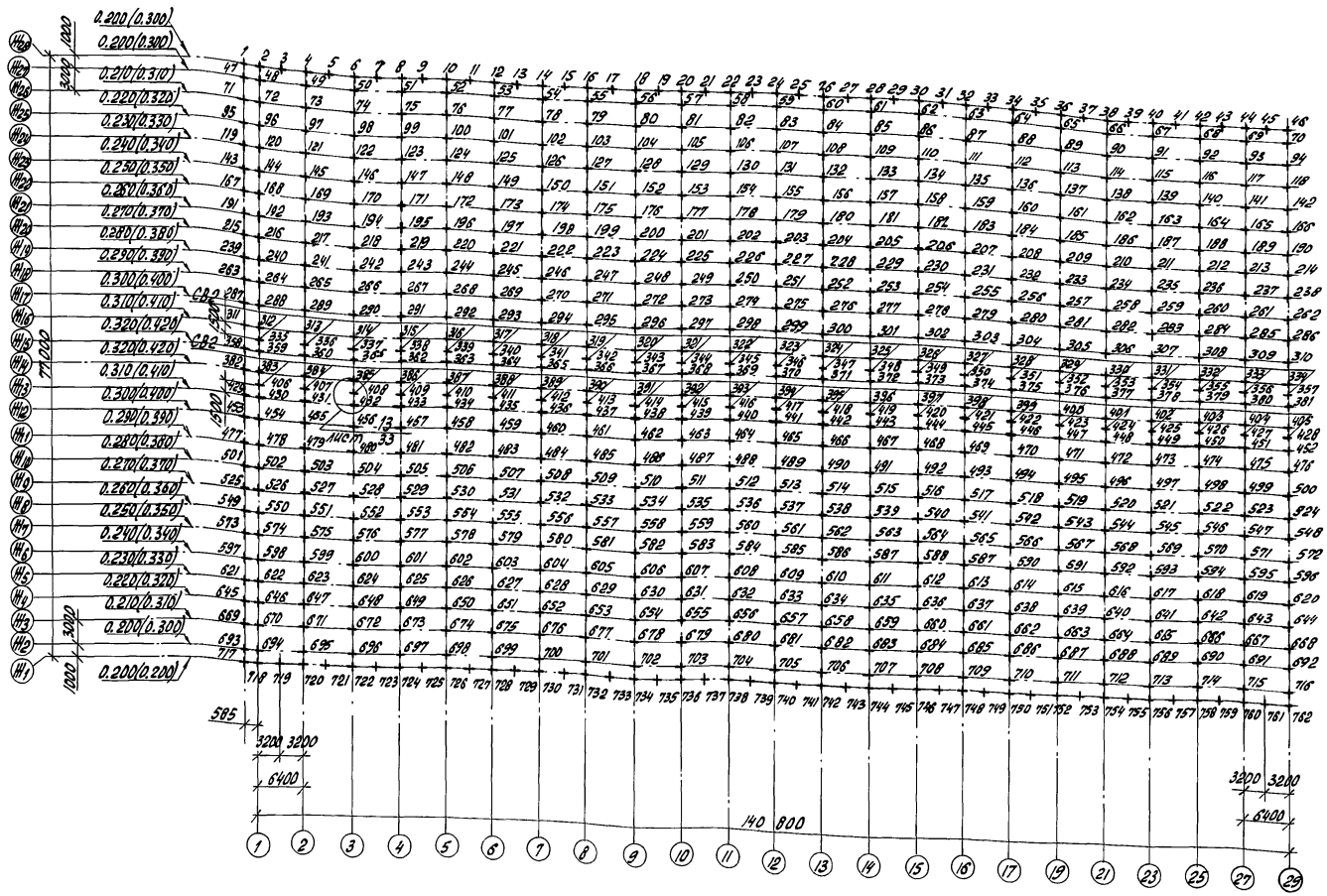

Спецификация к схеме расположения свай теплицы 6

Марка, поз.	Обозначение	Наименование	Кол.	Масса ед, кг	Примечание
		Сваи			
СВ 1	КЖ1 И 070000	СВ 1	712	75,6	
СВ 2	КЖ1 И 080000	СВ 2	46	75,6	
		Стандартные изделия			
1		Болт М12-8g х110.58			
		ГОСТ 7798-70	712		
		Материалы			
		Мелкозернистый бетон			
		группы Б класса В15			0,21м³

1. Все необозначенные на схеме сваи марки СВ 1.
2. На схеме даны отметки верха свай. Отметки в скобках даны только для свай бокового цоколя у оси 1.
3. Болт поз. 1 для крепления стоек устанавливать только на сваях СВ 1. Деталь установки болтов см. лист 20.

Ориентация свай на схеме расположения

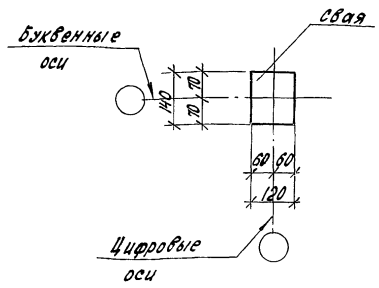

Схематический план

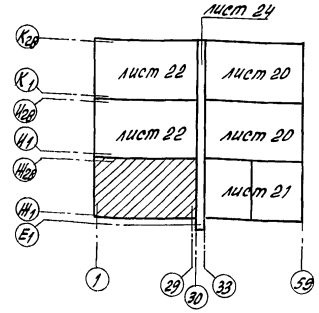

Н.контр.	Ткач		12.10.88
Гл.спец.отд.	Кондрашов		3.10.88
ГИП	Пшеничнов		3.10.88
Гл.констр.	Миронов		3.10.88
Рук.сект.	Мельник		3.10.88
Рук.гр.	Гудий		3.10.88
Ст.инж.	Власова		3.10.88

т. п. 810-1-30.88 КЖ 1

Привязан

Инв. №

Блок зимних почвенных теплиц площадью 6га (под одной кровлей) для $t_н$=-40°С	Стадия	Лист	Листов
	РП	23	

Схема расположения свай теплицы 6. Второй вариант

ГИПРОНИСЕЛЬПРОМ г. Орел

23534-02 26

Инв. N подл. | Подпись и дата | Взам. инв. N

Копировал Попова

Формат А2

Альбом 2

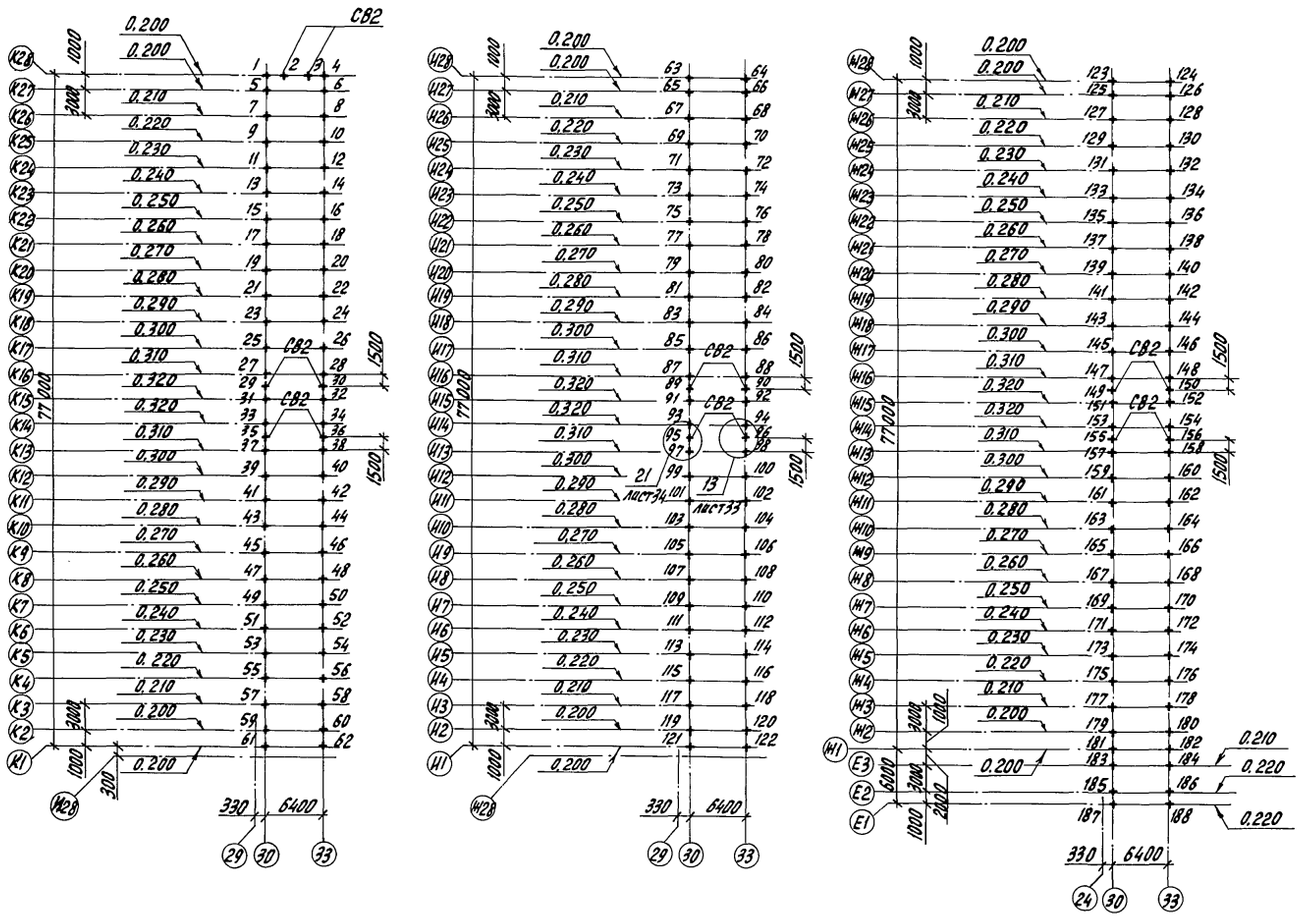

Ориентация свай на схеме расположения

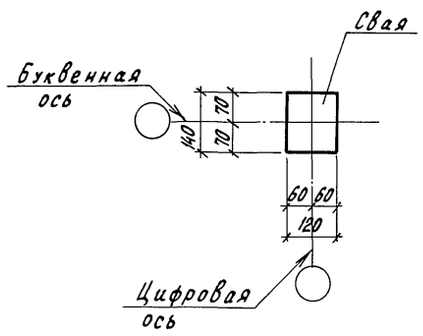

Схематический план

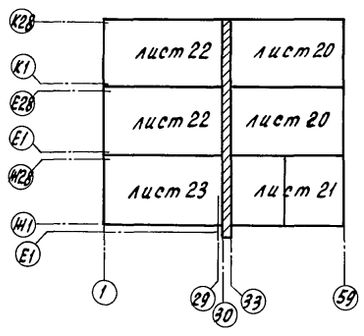

Спецификация к схеме расположения свай соединительного коридора

Марка, поз.	Обозначение	Наименование	Кол.	Масса ед, кг	Примечание
		Сваи			
СВ1	КЖ1 И 070000	СВ1	174	75,6	
СВ2	КЖ1 И 080000	СВ2	14	75,6	
		Стандартные изделия			
1		Болт М12-8g×110.58			
		ГОСТ 7798-70	174		
		Материалы			
		Мелкозернистый бетон			
		группы Б класса В15			0,05м³

1. Все необозначенные на схеме сваи марки СВ1.
2. На схеме даны отметки верха свай.
3. Болт поз. 1 для крепления стоек устанавливать только на сваях СВ1. Деталь установки болтов см. лист 20.

Н.контр.	Ткач		12.10.88	Т.П. 810-1-30.88	КЖ1
Гл.спец.отд	Кондрашов		3.10.88		
ГИП	Пшеничнов		3.10.88		
Гл.констр.	Миронов		3.10.88		
Рук.сект.	Мельник		3.10.88		
Рук.гр.	Гудий		3.10.88	Блок зимних почвенных теплиц площадью 6га (подогной кровлей) для $t_н$ = -40°С	Стадия: РП; Лист: 24; Листов:
Ст.инж.	Власова		3.10.88	Схема расположения свай соединительного коридора. Второй вариант	ГИПРОНИСЕЛЬПРОМ г.Орел

Привязан

Инв.N

Взам.инв.N | Подпись и дата | Инв.N подл.

23534-02 27

Копировал Перелыгина

Формат А2

Альбом 2

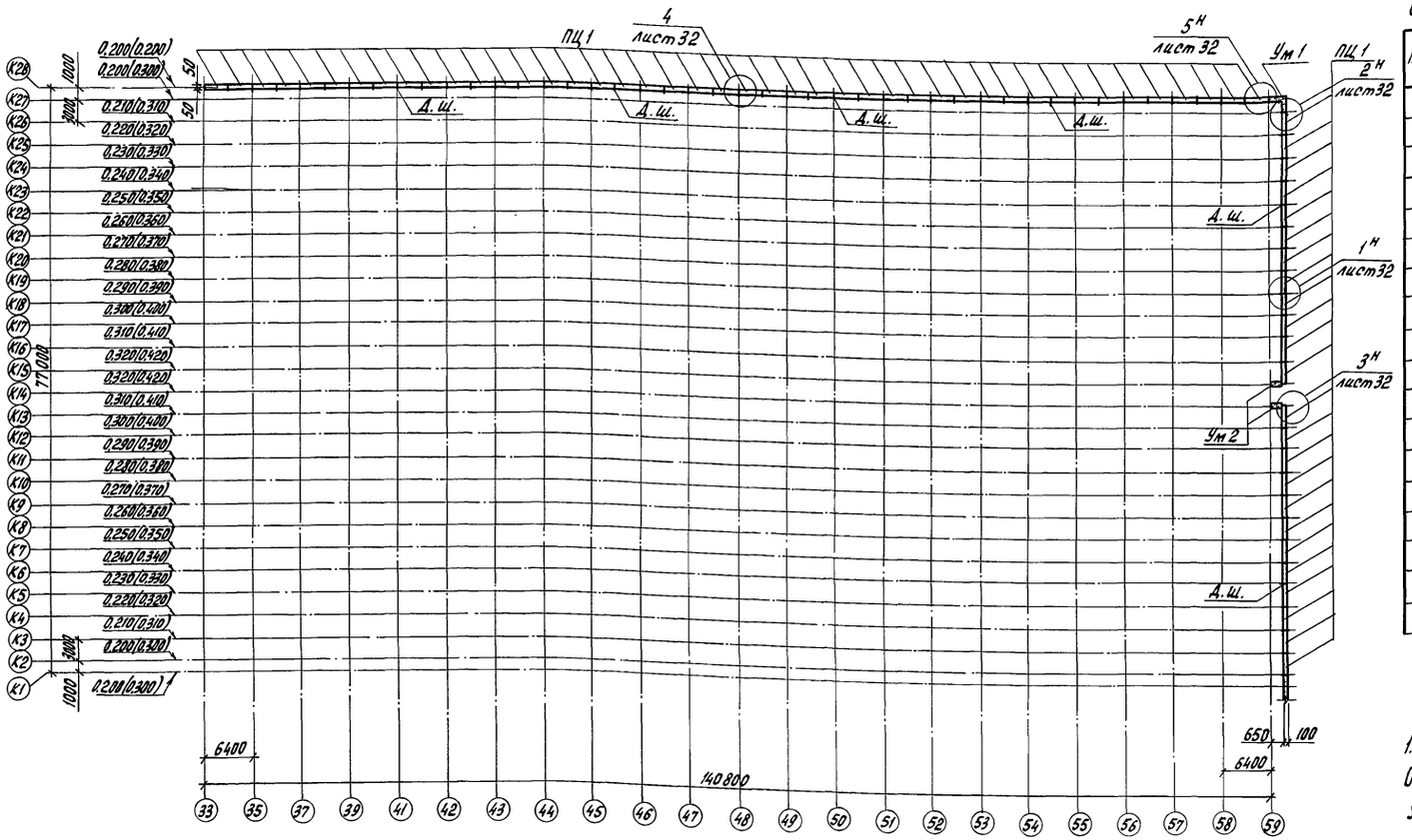

Спецификация к схеме расположения цокольных панелей теплицы 1

Марка, поз.	Обозначение	Наименование	Кол.	Масса ед.кг	Примечание
		Панель цокольная			
ПЦ1	КН1И 020000	ПЦ1	68	4.50	
		Изделия закладные			
МН3	КН1И 030000	МН3	135	1.00	
МН5	КН1И 050000	МН5	26	0.55	
2	Б.ч.	Полоса 4х40-В ГОСТ 103-76 Вст3сп I ГОСТ 535-79			
		ℓ=100	24	0.13	
3	Б.ч.	ф10А-III ГОСТ 5781-82 ℓ=280	2	0.17	
4	Б.ч.	ф8А-III ГОСТ 5781-82 ℓ=850	176	0.34	
		Участки монолитные			
Ум1	лист 35	Ум1	1		
Ум2	лист 35	Ум2	2		
		Материалы			
		Бетон класса В12,5			26.4 м³

1. На схеме даны отметки верха цокольных панелей. Отметки в скобках даны только для бокового цоколя у оси 59.

Деталь устройства деформационного шва

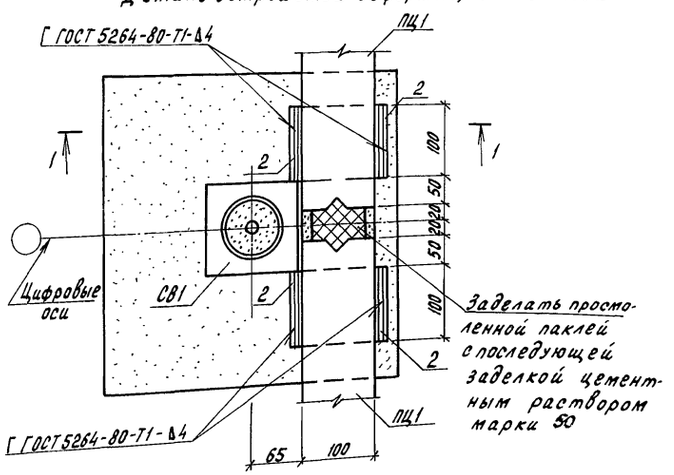

1-1

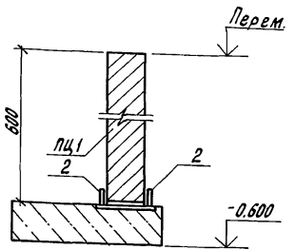

Схематический план

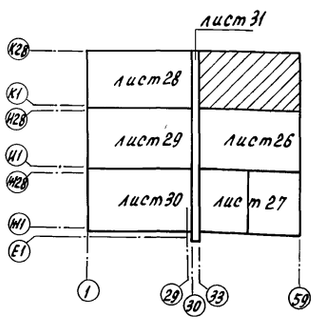

Н.контр.	Ткач		12.10.88	Т.п. 810-1-30.88 КН1
Гл.специал.	Кондрашов		3.10.88	
ГИП	Пшеничнов		3.10.88	
Гл.констр.	Миронов		3.10.88	
Рук.сект.	Мельник		3.10.88	
Рук.гр.	Губий		3.10.88	Блок зимних почвенных теплиц площадью 6 га (под водной кровлей) для $t_н$=-40°С
Ст.инж.	Власова		3.10.88	Стадия: РП; Лист: 25; Листов:
				Схема расположения цокольных панелей теплицы 1. Деталь. Второй вариант
				ГИПРОНИСЕЛЬПРОМ г.Орел

Привязан

Инв.N

Инв.N подл. | Подпись и дата | Взам.инв.N

23534-02 28

Копировал Перелыгина

Формат А2

Альбом 2

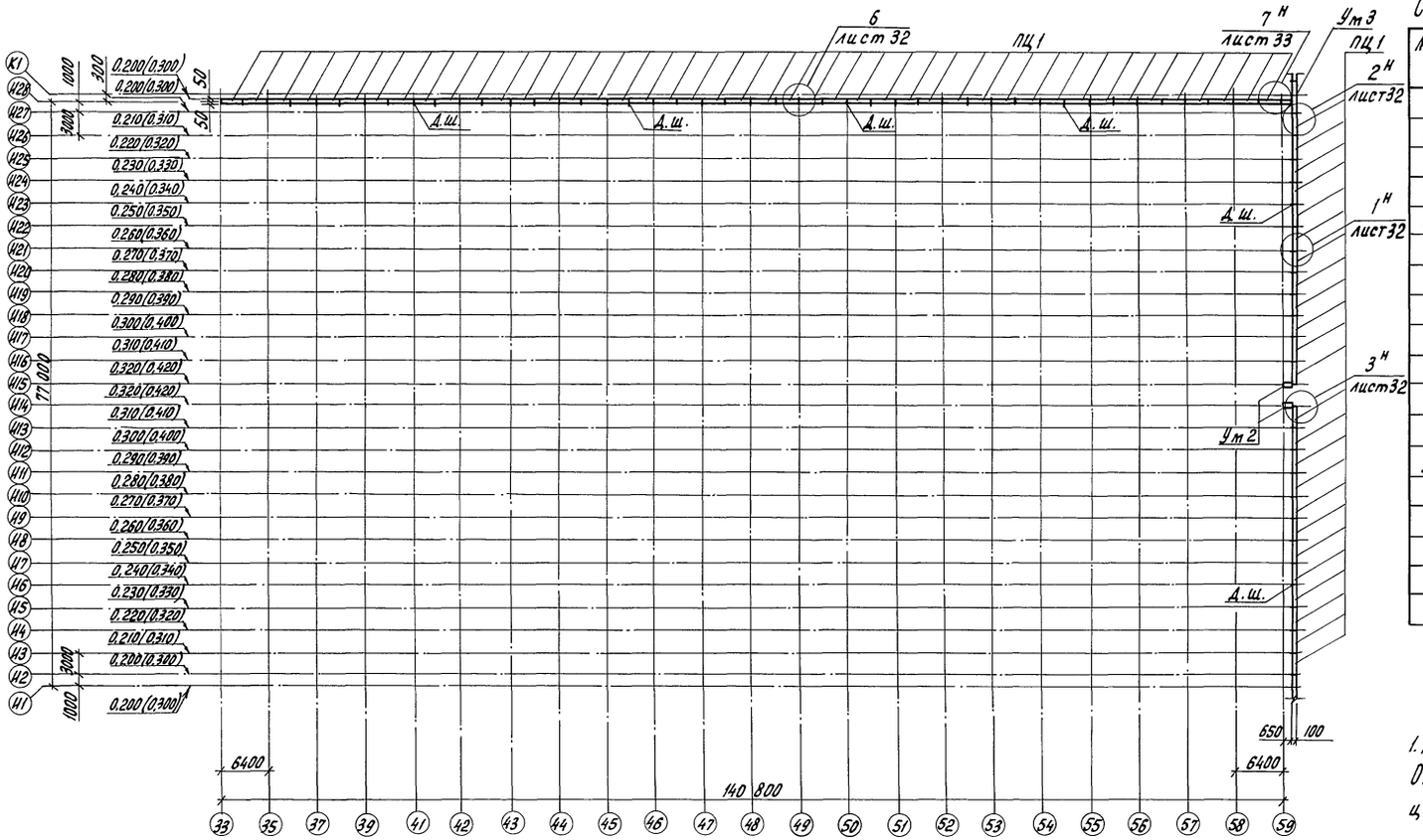

Спецификация к схеме расположения цокольных панелей теплицы 2

Марка, поз.	Обозначение	Наименование	Кол.	Масса ед.,кг	Примечание
		Панель цокольная			
ПЦ1	КН1 И 020000	ПЦ1	68	450	
		Изделия закладные			
МН3	КН1 И 030000	МН3	135	1,00	
МН5	КН1 И 050000	МН5	26	0,55	
2	Б.ч.	Полоса 4×40-В ГОСТ 103-76 Ст3сп I ГОСТ 535-79			
		ℓ=100	24	0,13	
3	Б.ч.	ф10А-III ГОСТ 5781-82 ℓ=280	1	0,17	
4	Б.ч.	ф8А-III ГОСТ 5781-82 ℓ=850	176	0,34	
		Участки монолитные			
Ум 2	лист 35	Ум 2	2		
Ум 3	лист 36	Ум 3	1		
		Материалы			
		Бетон класса В12,5			27,7 м³

1. На схеме даны отметки верха цокольных панелей. Отметки в скобках даны только для бокового цоколя у оси 59.

Деталь устройства деформационного шва

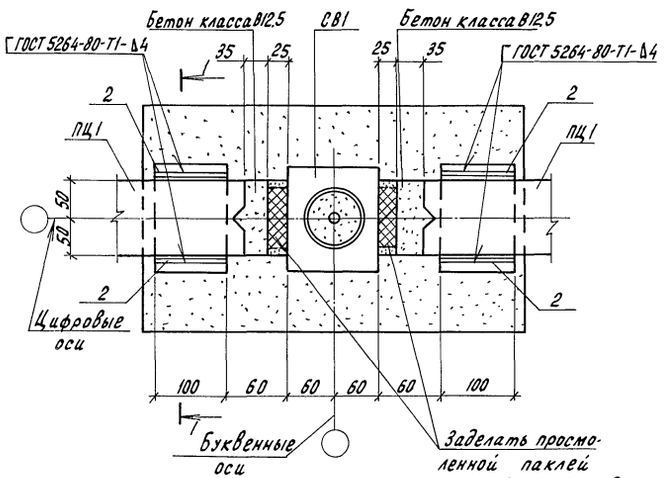

1-1

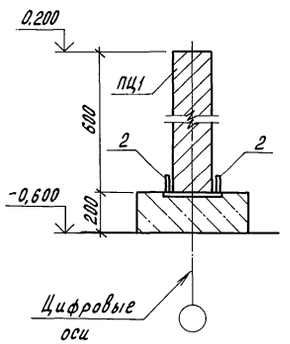

Схематический план

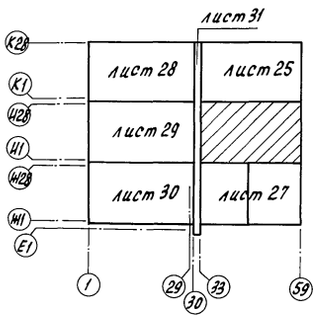

Н.контр.	Ткач		12.10.87	Т.п. 810-1-3088	КН1
Гл.специал.	Кондрашов		3.10.88		
ГИП	Пшеничнов		3.10.88		
Гл.констр.	Миронов		3.10.88		
Рук.сект.	Мельник		3.10.88		
Рук.гр.	Гудий		3.10.88	Блок зимних почвенных теплиц площадью 6 га (под одной кровлей) для $t_{н}$ = -40°С	Стадия: РП; Лист: 26; Листов:
Ст.инж.	Власова		3.10.88	Схема расположения цокольных панелей теплицы 2. Деталь. Второй вариант	ГИПРОНИСЕЛЬПРОМ г. Орел

Привязан

Инв. N

23534-02 29

Копировал Перелыгина

Формат А2

Инв. N подл. | Подпись и дата | Взам. инв. N

Альбом 2

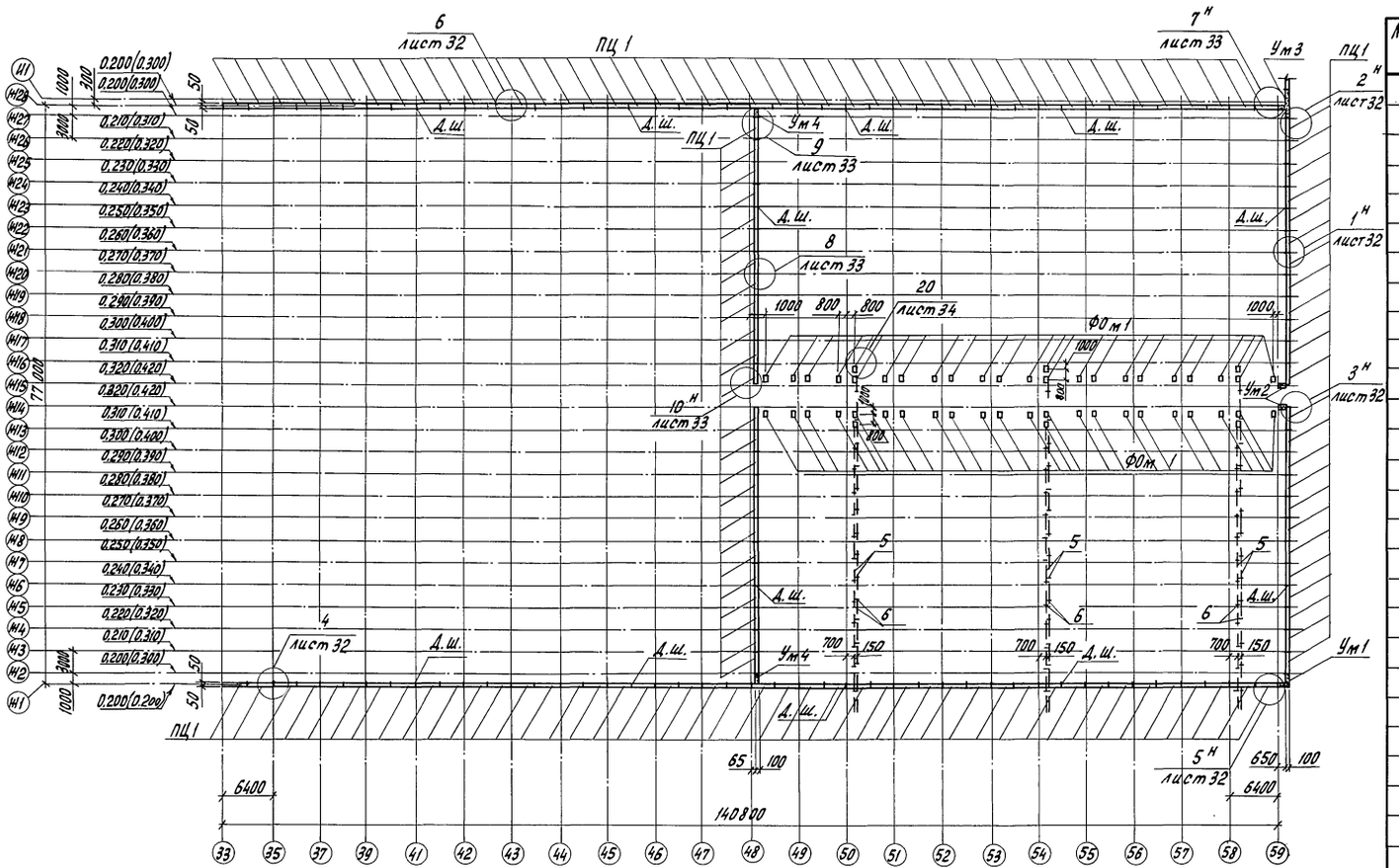

Спецификация к схеме расположения цокольных панелей и фундаментов под оборудование теплицы 3

Марка, поз.	Обозначение	Наименование	Кол.	Масса ед.кг	Примечание
		Панель цокольная			
ПЦ1	КЖ1И 020000	ПЦ1	136	450	
		Изделия закладные			
МН3	КЖ1И 030000	МН3	270	1,00	
МН4	КЖ1И 040000	МН4	24	0,55	
МН5	КЖ1И 050000	МН5	26	0,55	
2	Б.ч.	Полоса 4х40-В ГОСТ 103-76 ℓ=100 Вст3сп2 ГОСТ 535-79	48	0,13	
3	Б.ч.	Ф10-А-III ГОСТ 5781-82 ℓ=280	3	0,17	
4	Б.ч.	Ф8А-III ГОСТ 5781-82 ℓ=850	176	0,34	
5		Труба БНТ 100 ГОСТ 1839-80 ℓ=2950	84		
6		Муфта БНМ 100 ГОСТ 1839-80	78		
7		Труба 89х2,5 ГОСТ 10704-76 В-Бст3сп ГОСТ 10705-80			
		ℓ=1500	6	8,0	
		Стандартные изделия			
8		Болт М12-8g х 260.58.019 ГОСТ 7798-70	24		
9		Гайка М12-7н.5.016 ГОСТ 5915-70	24		
10		Шайба 12.01.08 кп 016 ГОСТ 11371-78	24		
11		Шайба 12.01.08 кп 019 ГОСТ 6958-78	24		
		Фундаменты			
ФОм1	лист 11	ФОм1	50		
		Участки монолитные			
Ум1	лист 35	Ум1	1		
Ум2	лист 35	Ум2	2		
Ум3	лист 36	Ум3	1		
Ум4	лист 36	Ум4	2		
		Материалы			
		Бетон класса В12,5			28,8 м³

Схематический план

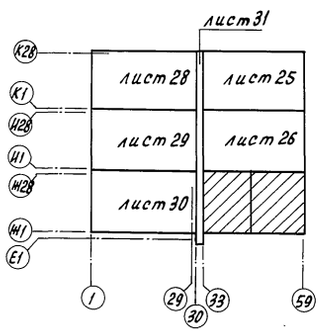

1. На схеме даны отметки верха цокольных панелей. Отметки в скобках даны только для бокового цоколя у оси 59.
2. Асбестоцементные трубы укладывать до устройства фундаментов ФОм1 до выполнения дренажного слоя.
3. Детали устройства деформационного шва см. листы 25,26.

Н.контр.	Ткач		3.10.88	Т.п. 810-1-30.88 КЖ1	
Гл.спец.отд.	Кондрашов		3.10.88		
ГИП	Пшеснов		3.10.88		
Гл.констр.	Миронов		3.10.88		
Рук.сект.	Мельник		3.10.88		
Рук.гр.	Гудий		3.10.88	Блок зимних почвенных теплиц площадью 6 га (под одной кровлей) для $t_н$ = -40°С	Стадия: РП; Лист: 27; Листов:
Ст.инж.	Власова		3.10.88	Схема расположения цокольных панелей и фундаментов под оборудование теплицы 3. Второй вариант.	ГИПРОНИСЕЛЬПРОМ г. Орел

Привязан

Инв. N

Инв. N подл. | Подпись и дата | Взам. инв. N

23534-02 30

Копировал Перелыгина

Формат А2

Альбом 2

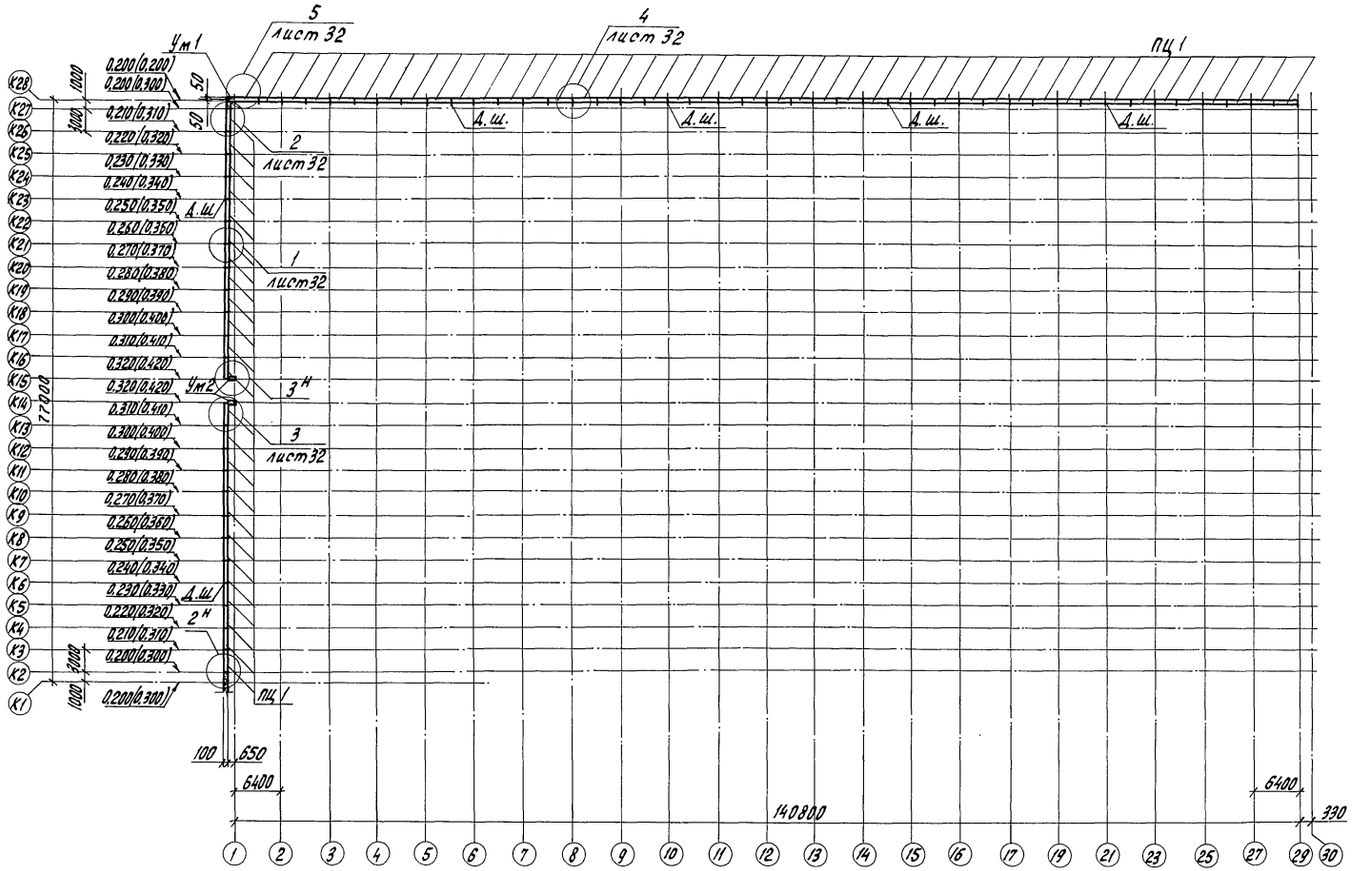

Спецификация к схеме расположения цокольных панелей теплицы 4

Марка, поз.	Обозначение	Наименование	Кол.	Масса ед, кг	Примечание
		Панель цокольная			
ПЦ1	КН1И 02 00 00	ПЦ1	68	450	
		Изделия закладные			
МН3	КН1И 03 00 00	МН3	135	1,00	
МН5	КН1И 05 00 00	МН5	26	0,55	
2	Б.ч.	Полоса 4×40-В ГОСТ 103-76 Вст3сп I ГОСТ 535-79			
		ℓ=100	24	0,13	
3	Б.ч.	Ф10А-III ГОСТ 5781-82 ℓ=280	2	0,17	
4	Б.ч.	Ф8А-III ГОСТ 5781-82 ℓ=850	176	0,34	
		Участки монолитные			
Ум1	лист 35	Ум 1	1		
Ум2	лист 35	Ум 2	2		
		Материалы			
		Бетон класса В12,5			27,9 м³

1. На схеме даны отметки верха цокольных панелей. Отметки в скобках даны только для бокового цоколя у оси 1.
2. Детали устройства деформационного шва см. листы 25,26.

Схематический план

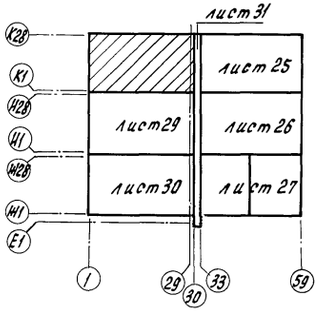

Н.контр.	Ткач		4.10.88	Т.п. 810-1-30.88	КН1
Гл.специал.	Конфорашов		3.10.88		
ГИП	Пшеничнов		3.10.88		
Гл.констр.	Миронов		3.10.88		
Рук.сект.	Мельник		3.10.88		
Рук.гр.	Гудий		3.10.88	Блок зимних почвенных теплиц площадью 6га (под одной кровлей) для $t_н$ = -40°С	Стадия: РП; Лист: 28; Листов:
Ст.инж.	Власова		3.10.88	Схема расположения цокольных панелей теплицы 4. Второй вариант	ГИПРОНИСЕЛЬПРОМ г. Орел

Привязан

Инв.№

23534-02 31

Копировал Перелыгина

Формат А2

Инв.№ подл. | Подпись и дата | Взам.инв.№

Альбом 2

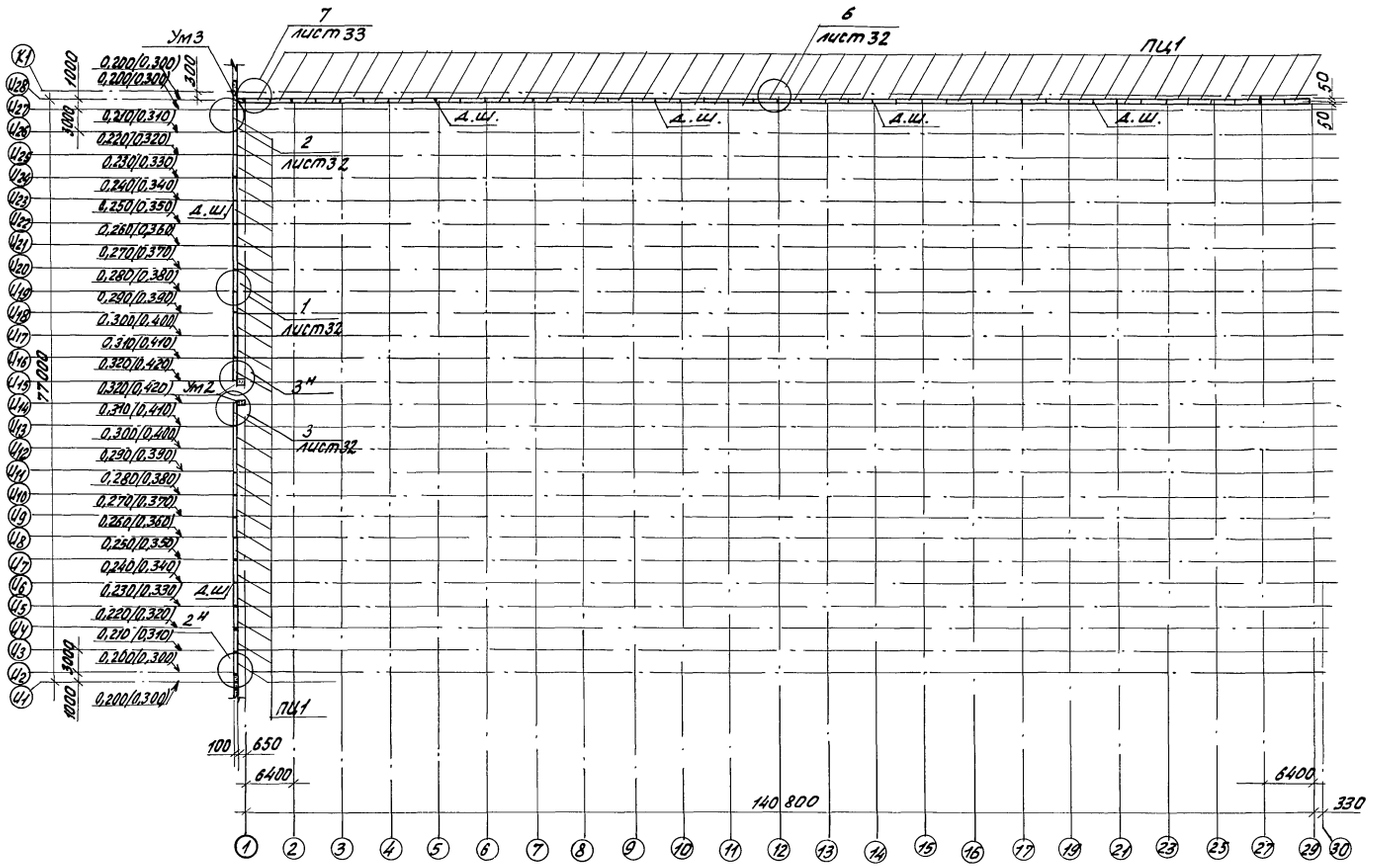

Спецификация к схеме расположения цокольных панелей теплицы 5

Марка, поз.	Обозначение	Наименование	Кол.	Масса ед., кг	Примечание
		Панель цокольная			
ПЦ1	КЖ 1.и 020000	ПЦ1	68	450	
		Изделие закладное			
МН3	КЖ1.И 03 00 00	МН3	135	1,00	
МН5	КЖ1.И 05 00 00	МН5	26	0,55	
2	Б. Ч.	Полоса 4х40-В ГОСТ 103-76 Ст 3 сп I ГОСТ 535-79			
		ℓ = 100	24	0,13	
3	Б. Ч.	Ф10А-III ГОСТ 5781-82 ℓ = 280	1	0,17	
4	Б. Ч.	Ф8А-III ГОСТ 5781-82 ℓ = 850	176	0,34	
		Участки монолитные			
Ум2	лист 35	Ум2	2		
Ум3	лист 36	Ум 3	1		
		Материалы			
		Бетон класса В12,5			28,0 м3

1. На схеме даны отметки верха цокольных панелей. Отметки в скобках даны только для бокового цоколя у оси 1.
2. Детали устройства деформационного шва см. листы 25,26.

Схематический план

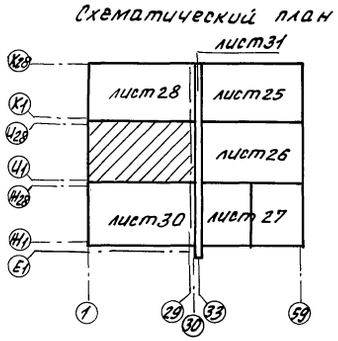

Н. контр.	Ткач		12.10.88	Т.П. 810-1-30.88 КЖ1	
Гл. специалист	Кондрашов		7.10.88		
ГИП	Пшеничнов		3.10.88		
Гл. констр.	Миронов		3.10.88		
Рук. сект.	Мельник		3.10.88		
Рук. гр.	Судий		3.10.88	Блок зимних почвенных теплиц площадью 6га/под одной кровлей/ для tн = -40°С	Стадия: РП; Лист: 29; Листов:
Ст. инж.	Власова		3.10.88	Схема расположения цокольных панелей теплицы 5. Второй вариант	ГИПРОНИСЕЛЬПРОМ г. Орел

Привязан

Инв. N

Инв. N подл. | Подпись и дата | Взам. инв. N

23534-02 32

Копировал Фотушкина Формат А2

Альбом 2

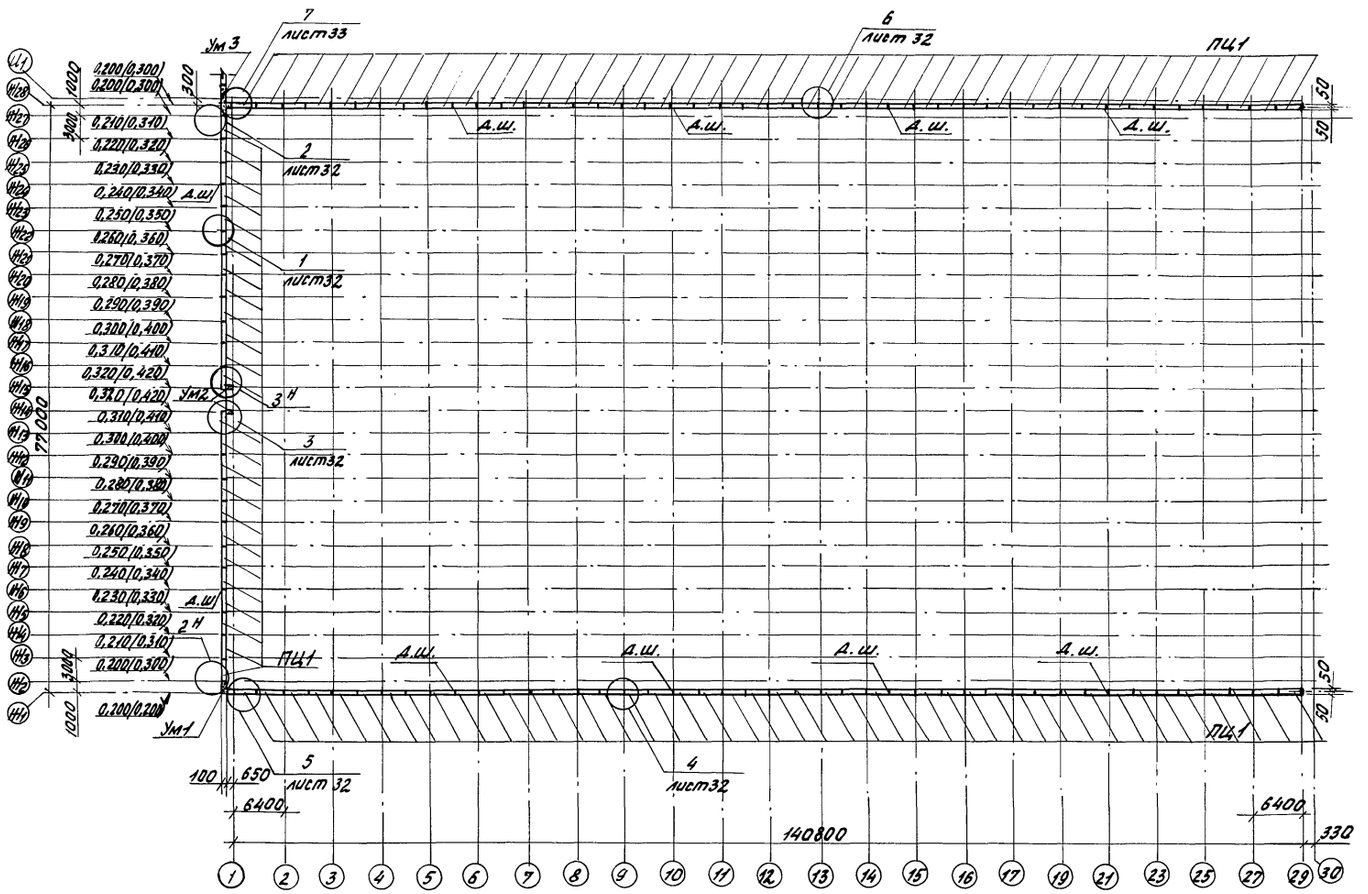

Спецификация к схеме расположения цокольных панелей теплицы 6

Марка, поз.	Обозначение	Наименование	Кол.	Масса ед., кг	Примечание
		Панель цокольная			
ПЦ1	КЖ1И 02 00 00	ПЦ1	112	450	
		Изделия закладные			
МН3	КЖ1И 03 00 00	МН3	222	0,10	
МН5	КЖ1И 05 00 00	МН5	26	0,55	
2	Б. Ч	Полоса 4х40-В ГОСТ 103-76			
		Вст3сп I ГОСТ 535-79			
		ℓ=100	40	0,13	
3	Б. Ч	Ф10А-III ГОСТ 5781-82 ℓ=280	4	0,17	
4	Б. Ч	Ф8А-III ГОСТ 5781-82 ℓ=850	176	0,34	
		Участки монолитные			
Ум1	лист 35	Ум1	1		
Ум2	лист 35	Ум2	2		
Ум3	лист 36	Ум3	1		
		Материалы			
		Бетон класса В12,5			29,5 м3

1. На схеме даны отметки верха цокольных панелей, Отметки в скобках даны только для бокового цоколя у оси 1.
2. Детали устройства деформационного шва см. листы 25; 26.

Схематический план

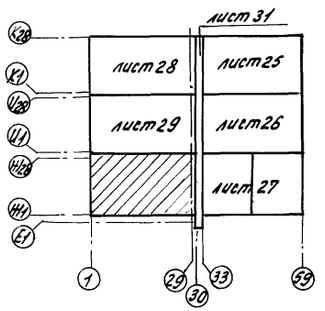

Н.контр.	Ткач		12.10.88	Т. П. 810-1-30.88 КЖ1	
Гл.спец.отд.	Кондрашов		3.10.88		
ГИП	Пшеничнов		3.10.88		
Гл.констр.	Миронов		3.10.88		
Рук.сект.	Мельник		3.10.88		
Рук.гр.	Гудий		3.10.88	Блок зимних почвенных теплиц площадью 6 га (под одной кровлей) для tн=-40°С	Стадия: РП; Лист: 30; Листов:
Ст.инж.	Власова		3.10.88		
Привязан				Схема расположения цокольных панелей теплицы 6. Второй вариант.	ГИПРОНИСЕЛЬПРОМ г.Орел
Инв.№					

23534-02 33

Инв.№ подл. | Подпись и дата | Взам. инв.№

Копировал Фомушкина

Формат А2

Альбом 2

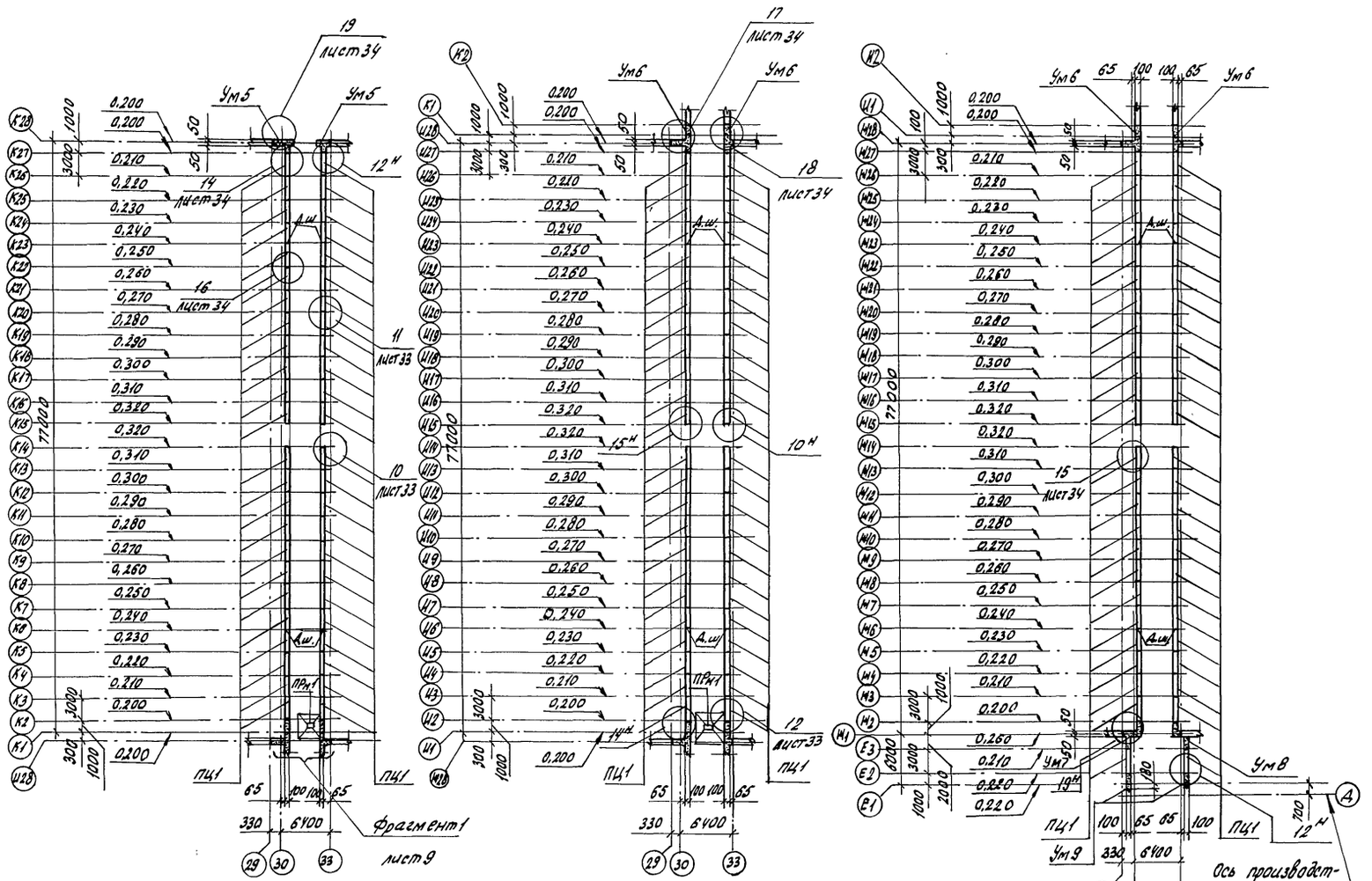

Спецификация к схеме расположения цокольных панелей и приямков соединительного коридора

Марка, поз.	Обозначение	Наименование	кол.	Масса ед.кг	Примечание
		Панель цокольная			
ПЦ1	КЖ1.И 02.0000	ПЦ1	146	4,50	
		Изделия закладные			
МН3	КЖ1.И 030000	МН3	300	1,00	
МН5	КЖ1.И 050000	МН5	18	0,55	
2	Б.4	Полоса 4х40-В ГОСТ 103-76 Вст3сп ГОСТ 535-79			
		ℓ=100	48	0,13	
3	Б.4	ф10 А III ГОСТ 5781-82 ℓ=280	3	0,17	
4	Б.4	ф8 А III ГОСТ 5781-82 ℓ=850	24	0,34	
		Приямки			
ПРм1	Лист 11	ПРм1	2		
		Участки монолитные			
Ум5	Лист 36	Ум5	2		
Ум6	Лист 37	Ум6	4		
Ум7	Лист 37	Ум7	1		
Ум8	Лист 37	Ум8	1		
Ум9	Лист 37	Ум9	2		
		Материалы			
		Бетон класса В12,5			13,8 м³

1. На схеме даны отметки верха цокольных панелей
2. Детали устройства деформационного шва см. листы 25; 26.

Н.контр.	Ткач		12.10.88	Т.п 810-1-30.88 КЖ1	
Гл.спец.отд	Кондрашов		3.10.88		
ГИП	Пшеничнов		3.10.88		
Гл.констр.	Миронов		3.10.88		
Рук.сект.	Мельник		3.10.88		
Рук.гр.	Гудий		3.10.88	Блок зимних почвенных теплиц площадью 6га (под одной кровлей) для $t_н$=-40°С	Стадия: РП; Лист: 31; Листов:
Ст.инж.	Власова		3.10.88	Схема расположения цокольных панелей и приямков соединительного коридора. Второй вариант	ГИПРОНИСЕЛЬПРОМ г.Орел

Привязан

Инв.№

Взам.инв.№ | Подпись и дата | Инв.№ подл.

23534-02 34

Копировал Кузнецова

Формат А2

Альбом

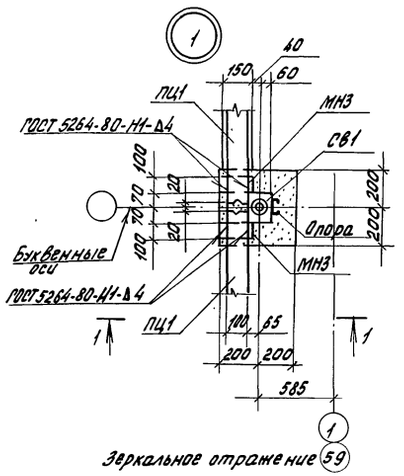

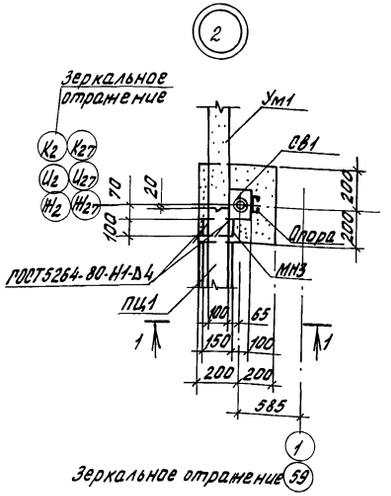

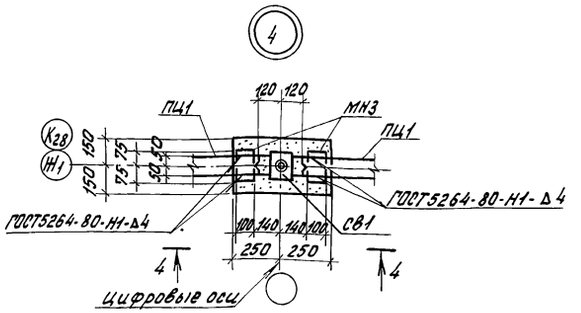

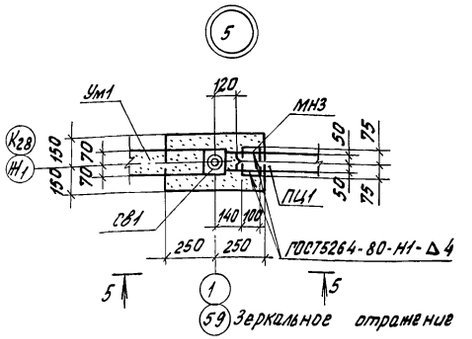

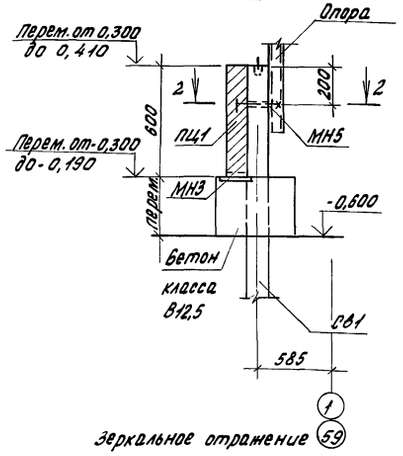

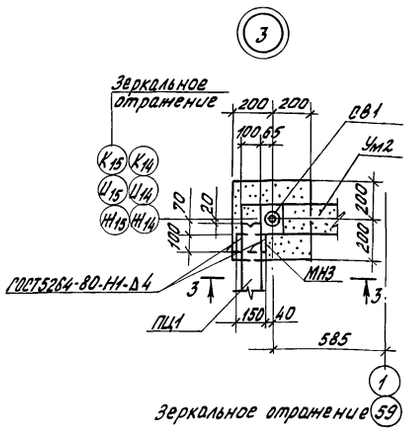

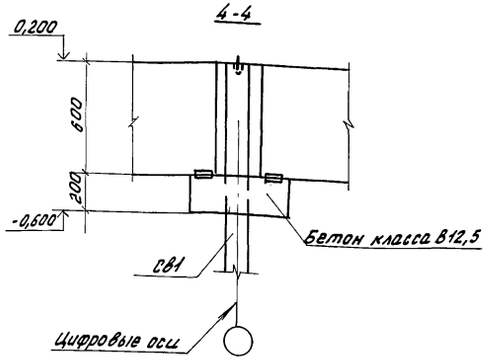

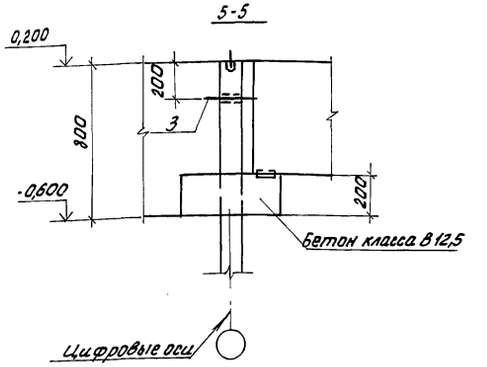

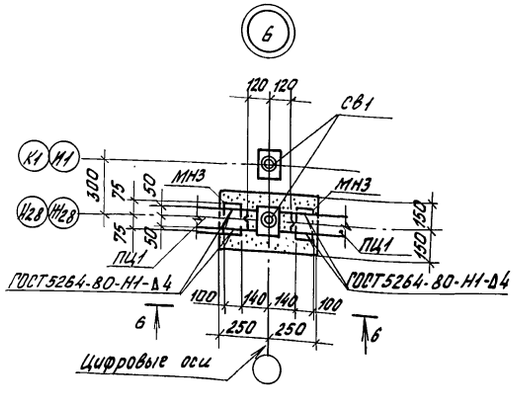

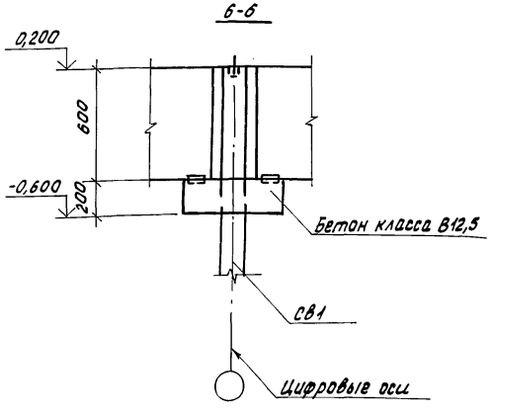

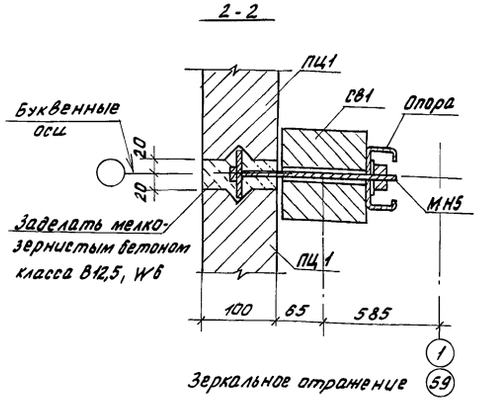

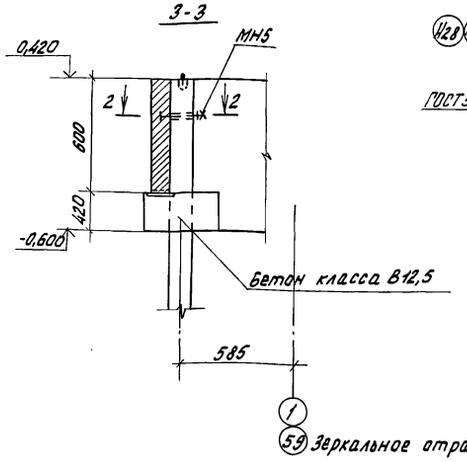

Привязан

Инв. №

Н. контр.	Ткач		17.08.87
Гл. спец. отд.	Кондрашов		3.10.88
ГИП	Пшеничнов		3.10.88
Гл. констр.	Миронов		3.10.88
Рук. сект.	Мельник		3.10.88
Рук. гр.	Гудий		3.10.88
Ст. инж.	Власова		3.10.88

Т. п. 810-1-30.88 КН1

Блок зимних почвенных теплиц площадью 6га (под одной кровлей) для tн = -40°С

Стадия	Лист	Листов
РП	32	

Узлы 1...6
Второй вариант

ГИПРОНИСЕЛЬПРОМ г. Орел

23534-02 35

Копировал Фомушкина

Формат А2

Инв. № подл. | Подпись и дата | Взам. инв. №

Альбом 2

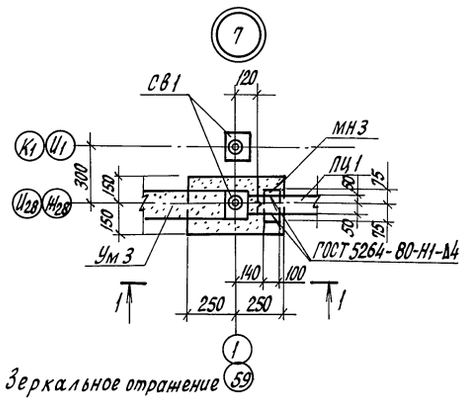

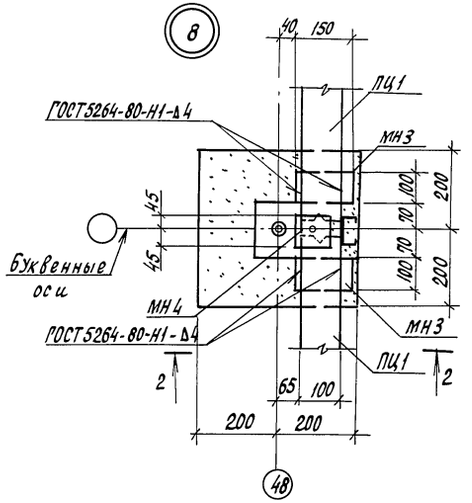

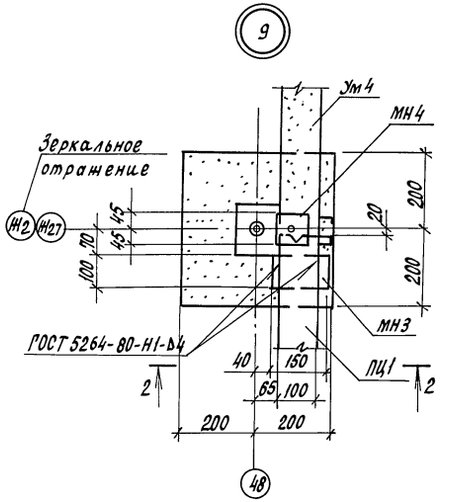

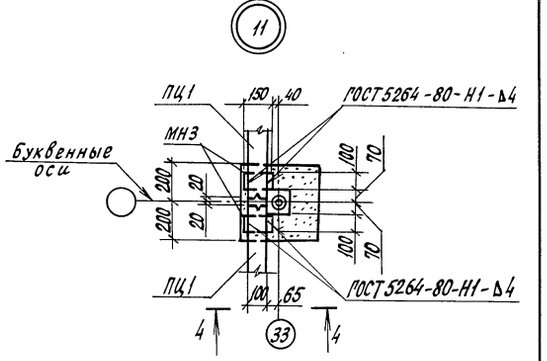

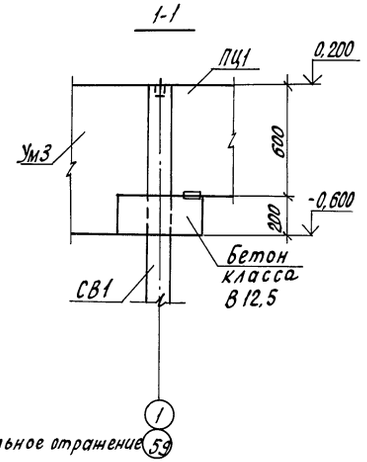

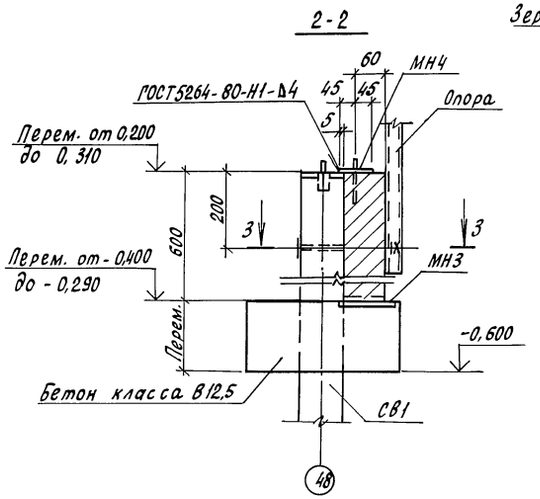

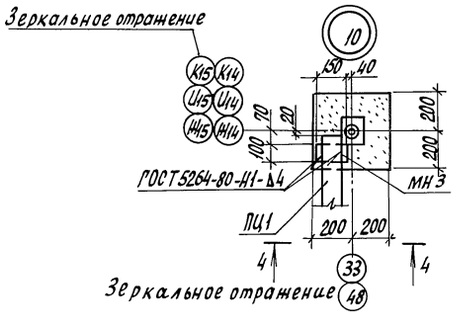

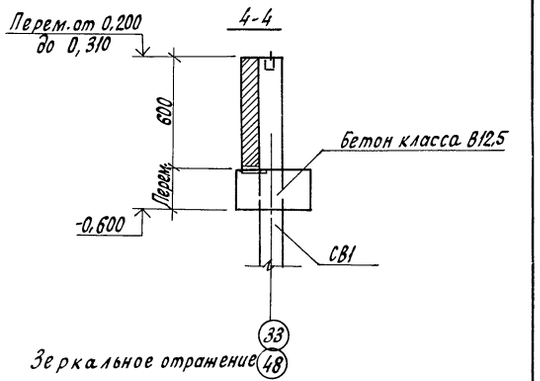

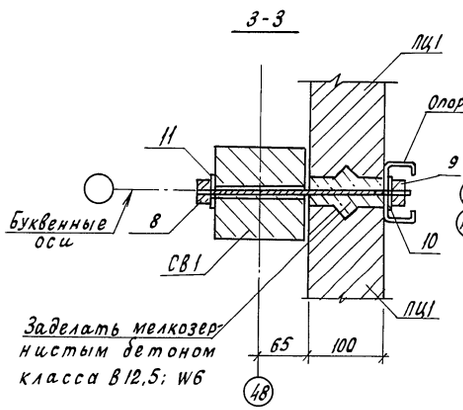

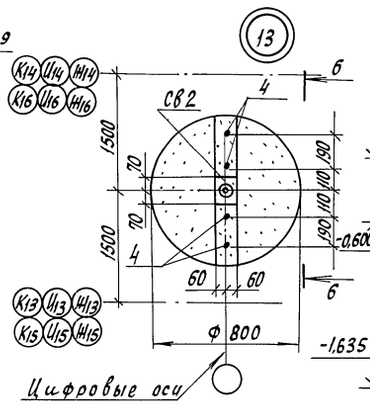

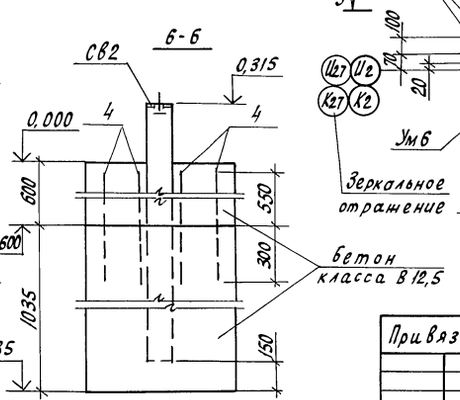

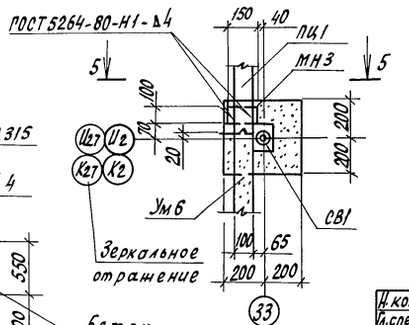

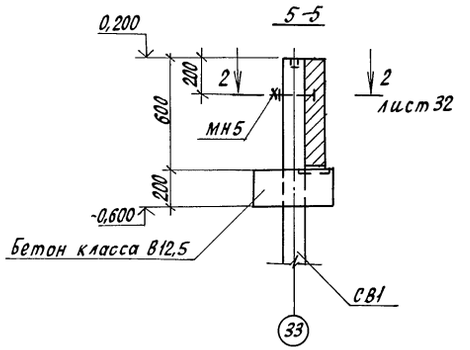

Н.контр.	Ткач		12.10.88	Т. п. 810-1-30.88 КЖ1	
Гл.спец.отд.	Кондрашов		3.10.88		
ГИП	Пшеничнов		3.10.88		
Гл.конст.	Миронов		3.10.88		
Рук.сект.	Мельник		3.10.88		
Рук.гр.	Гудий		3.10.88	Блок зимних почвенных теплиц площадью 6га (под одной кровлей) для tн = -40°С	Стадия: РП; Лист: 33; Листов:
Ст.инж.	Власова		3.10.88	Узлы 7...13 Второй вариант	ГИПРОНИСЕЛЬПРОМ г. Орел
Привязан					
Инв.№					

23534-02 36

Копировал Кухтинова

Формат А2

Инв.№ подл. | Подпись и дата | Взам.инв.№

Альбом 2

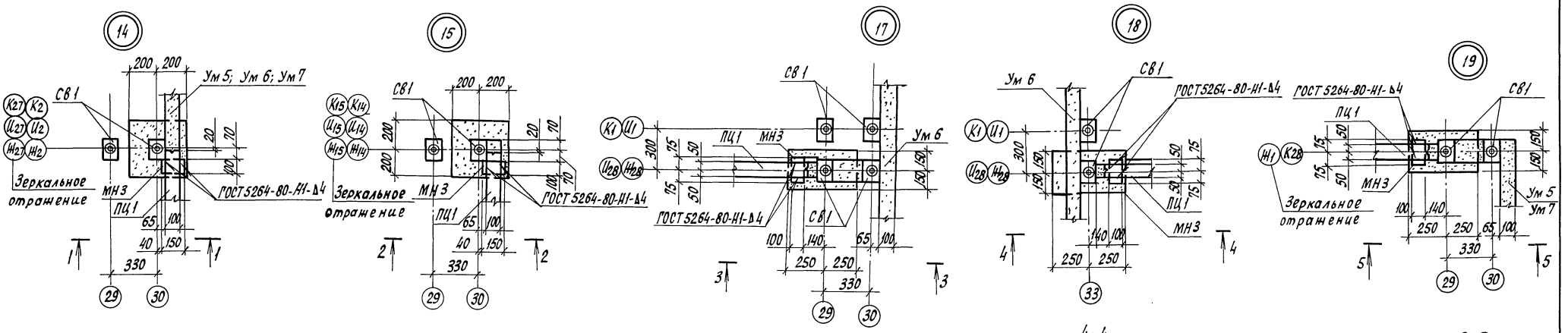

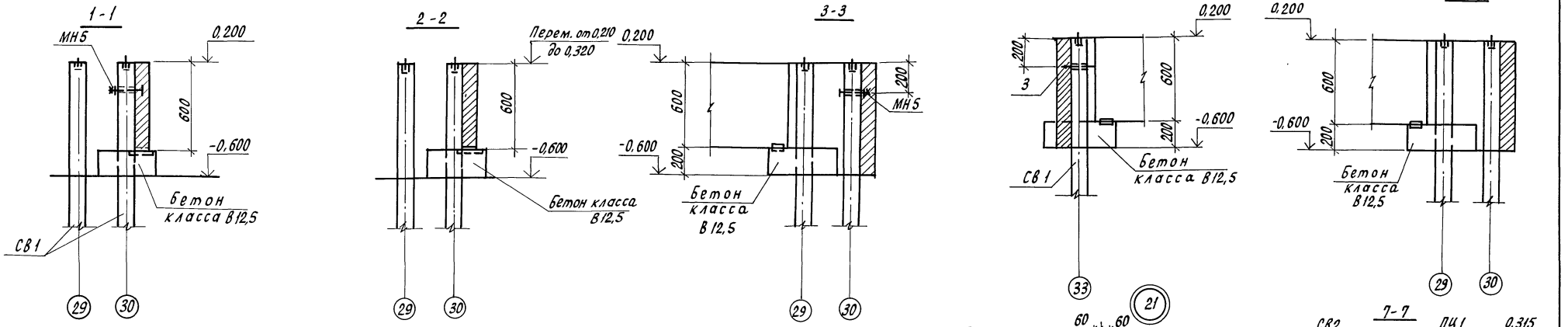

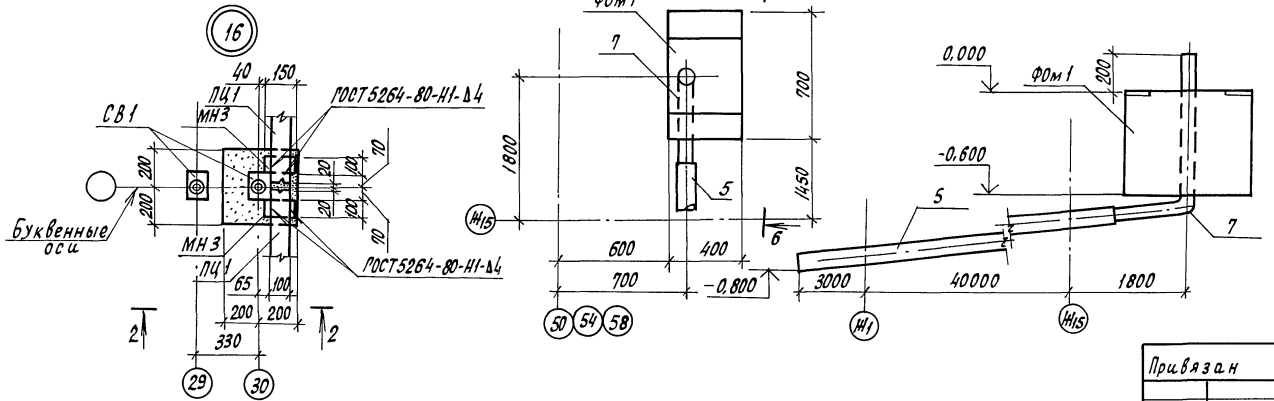

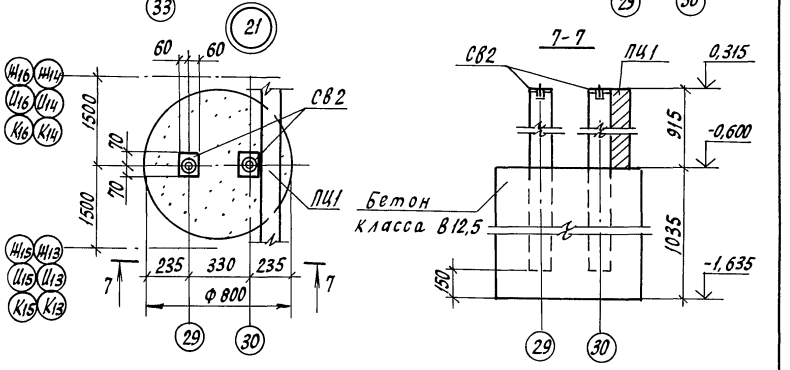

Н.контр.	Ткач		12.1988	Т.п. 810-1-30.88 КН1	
Гл.спец.от.	Кондрашов		2.10.88		
ГИП	Пшеничнов		3.10.88		
Гл.конст.	Миронов		3.10.88		
Рук.сект.	Мельник		3.10.88		
Рук. гр.	Губий		3.10.88	Блок зимних почвенных тепли-лиц площадью 6га (под одной кровлей) для tн = -40°С	Стадия: РП; Лист: 34; Листов:
Ст. инж.	Власова		3.10.88	Узлы 14 ... 21. Второй вариант	ГИПРОНИСЕЛЬПРОМ г. Орел
Привязан					
Инв.N					

23534-02 37

Копировал Кухтинова

Формат А2

Инв.N подл. | Подпись и дата | Взам.инв.N

Альбом 2

Участок монолитный Ум1

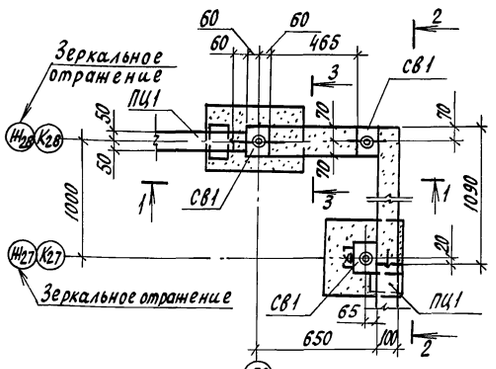

1-1

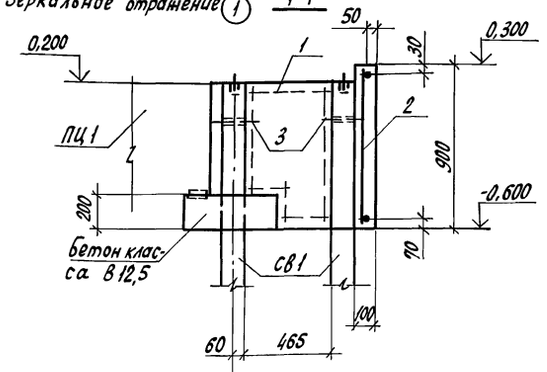

2-2

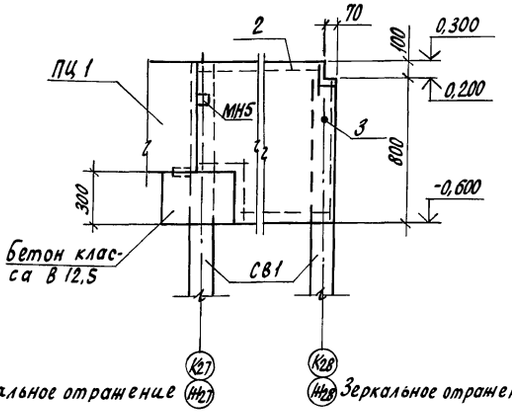

3-3

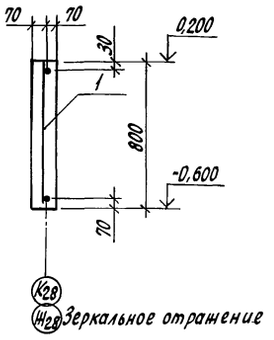

5-5

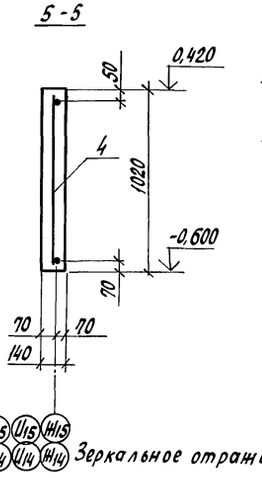

6-6

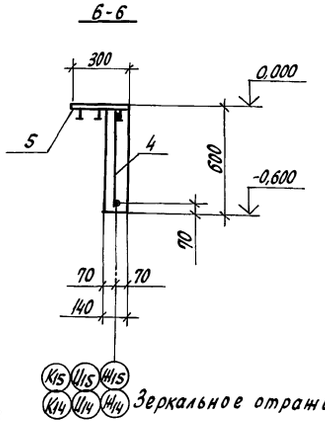

Участок монолитный Ум2

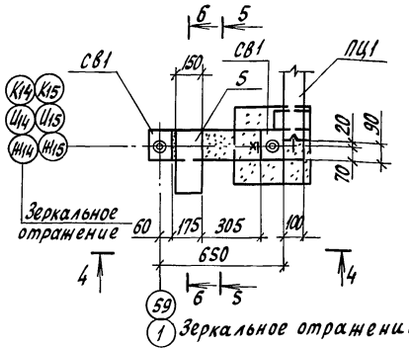

4-4

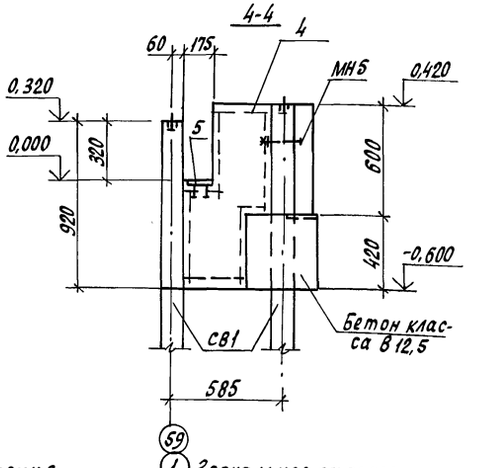

Спецификация элементов на монолитные участки Ум1 и Ум2

Формат	Зона	Поз.	Обозначение	Наименование	Кол.	Примечание
				Ум 1 - шт. 4		
				Сборочные единицы		
Б.Ч.		1		С 5Вр1-100 / 5Вр1-100 740х450 25/20		
				ГОСТ 8478-81	1	1,12 кг
Б.Ч.		2		С 5Вр1-100 / 5Вр1-100 840х1050 25/20		
				ГОСТ 8478-81	1	2,88 кг
				Материалы на Ум1		
				Бетон класса В15		0,18 м³
				Ум 2 - шт. 12		
				Сборочные единицы		
Б.Ч.		4		С 5Вр1-100 / 5Вр1-100 950х450		
				ГОСТ 8478-81	1	1,42 кг
Б.Ч.		5	1.400-15. В1. 150-01	Изделие закладное		
				МН 134-6	1	2,9 кг
				Материалы на Ум2		
				Бетон класса В15		0,19 м³

1. Ведомость расхода стали на Ум1 и Ум2 см. лист 36.
2. Арматурные сетки монолитных участков приварить к закладным элементам МН5 и стержню поз. 3, расход которых см. спецификации на листах 25...31.

Н.контр.	Ткач		12.10.88
Гл.специал.	Кондрашов		3.10.88
ГИП	Пшеничнов		3.10.88
Гл.конст.	Миронов		3.10.88
Рук.сект.	Мельник		3.10.88
Рук.гр.	Гудий		3.10.88
Ст.инж.	Власова		3.10.88

Т.П. 810-1-30.88 КН1

Блок зимних почвенных тепличных площадью 6га (под одной кровлей) для tн = -40°С

Стадия	Лист	Листов
РП	35	

Участки монолитные Ум1, Ум2. Второй вариант

ГИПРОНИСЕЛЬПРОМ г. Орел

Привязан

Инв.№

Инв.№ подл. | Подпись и дата | Взам. инв.№

23534-02 38

Копировал Кухтинова

Формат А2

Участок монолитный Ум 3

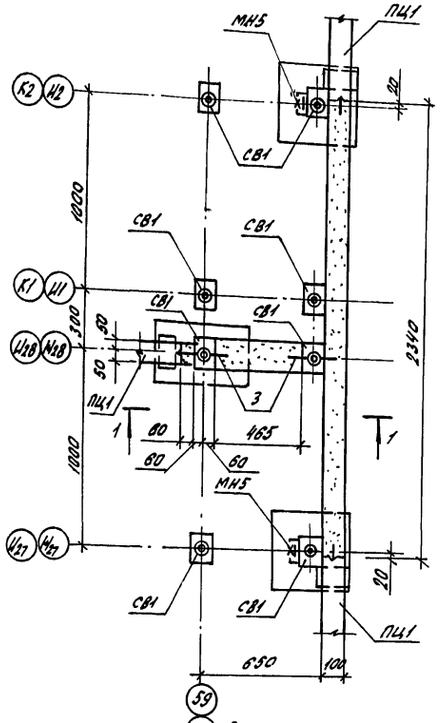

Участок монолитный Ум 4

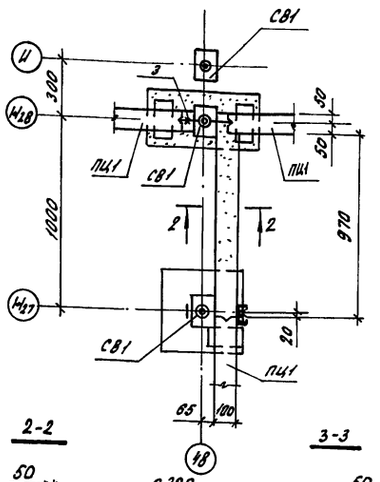

Участок монолитный Ум 5

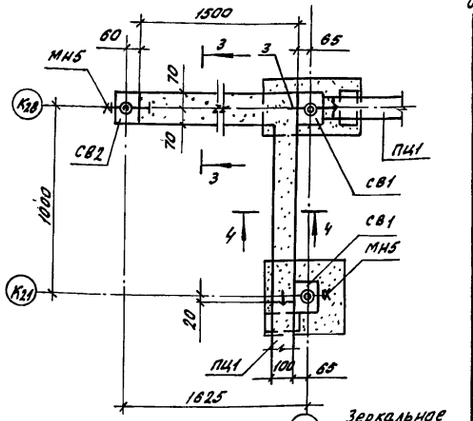

2-2

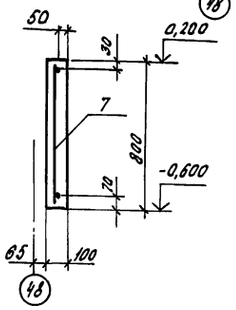

3-3

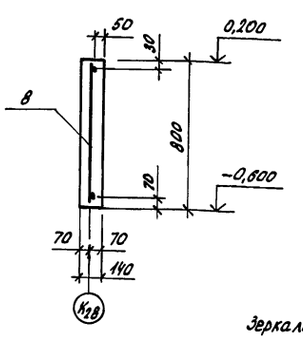

4-4

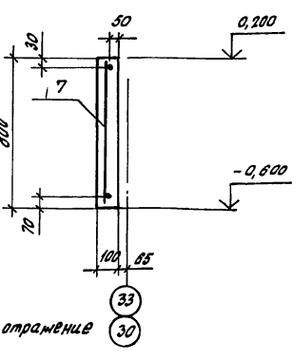

1-1

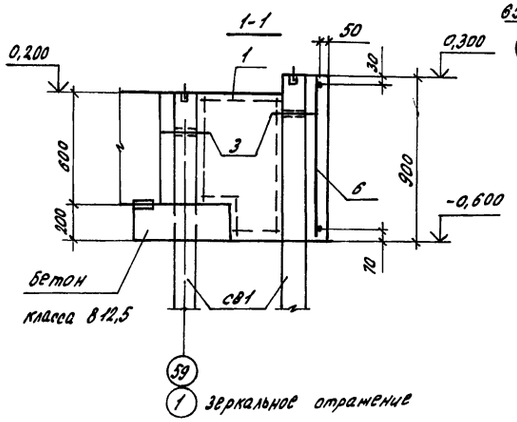

Ведомость расхода стали на элемент, кг

Марка элемента	Изделия арматурные						Всего	Изделия закладные						Всего	Общий расход
	Арматура класса							Арматура класса			Прокат марки				
	Вр 1 ГОСТ 6727-80			AIII ГОСТ 5781-82				AIII ГОСТ 5781-82			Вст 3 кп 2 ГОСТ 103-76				
	ф5		Итого	ф8		Итого		ф8		Итого	-8×110	-6×150	Итого		
Ум 1	4,00		4,00				4,00								4,00
Ум 2	1,42		1,42				1,42	0,2		0,2	0,6	2,1	2,7	2,9	4,32
Ум 3	7,28		7,28				7,28								7,28
Ум 4	2,54		2,54				2,54								2,54
Ум 5	6,04		6,04				6,04								6,04
Ум 6	5,45		5,45				5,45								5,45
Ум 7	7,46		7,46				7,46								7,46
Ум 8	7,46		7,46				7,46								7,46
Ум 9	2,06		2,06	0,21		0,21	2,27								2,27

Спецификация элементов на монолитные участки Ум3; Ум4; Ум5

Формат	Зона	Поз	Обозначение	Наименование	Кол.	Примечание
				Ум 3 - шт. 4		
				Сборочные единицы		
Б.4		1		С 5Вр 1-100 / 5Вр 1-100 740-450 25/20		
				ГОСТ 8478-81	1	1,12 кг
Б.4		6		С 5Вр1-100 / 5Вр1-100 840×2300 50/20		
				ГОСТ 8478-81	1	6,16 кг
				Материалы		
				Бетон класса В15		0,25 м³
				Ум 4 - шт. 2		
				Сборочные единицы		
Б.4		7		С 5Вр 1-100 / 5Вр-1-100 740×1050 25/20		
				ГОСТ 8478-81	1	2,54 кг
				Материалы		
				Бетон класса В15		0,07 м³
				Ум 5 - шт. 2		
				Сборочные единицы		
Б.4		7		С 5Вр 1-100 / 5Вр 1-100 740×1050 25/20		
				ГОСТ 8478-81	1	2,54 кг
Б.4		8		С 5Вр1-100 / 5Вр1-100 740×1450 25/20		
				ГОСТ 8478-81	1	3,50 кг
				Материалы		
				Бетон класса В15		0,23 м³

1. Арматурные сетки монолитных участков приварить к закладным элементам МН5 и стержню поз. 3, расход которых см. спецификации на листах 25...31.

Привязан

Инв.№

Н.контр.	Ткач		12.10.88
Гл.спец.отд.	Комарашов		3.10.88
ГИП	Лимешонов		3.10.88
Гл.констр.	Миронов		3.10.88
Рук.сект.	Мельник		3.10.88
Рук.гр.	Гудий		3.10.88
Ст.инж.	Власова		3.10.88

Т.П 810-1-30.88 КН1

Блок зимних почвенных теплиц площадью 6га (под одной кровлей) для $t_н = -40°C$

Стадия	Лист	Листов
РП	36	

Участки монолитные Ум 3...Ум 5. Второй вариант

ГИПРОНИСЕЛЬПРОМ г. Орел

Инв.№ подл. | Подпись и дата | Взам.инв.№

Копировал Кузнецова

Формат А2

Альбом 2

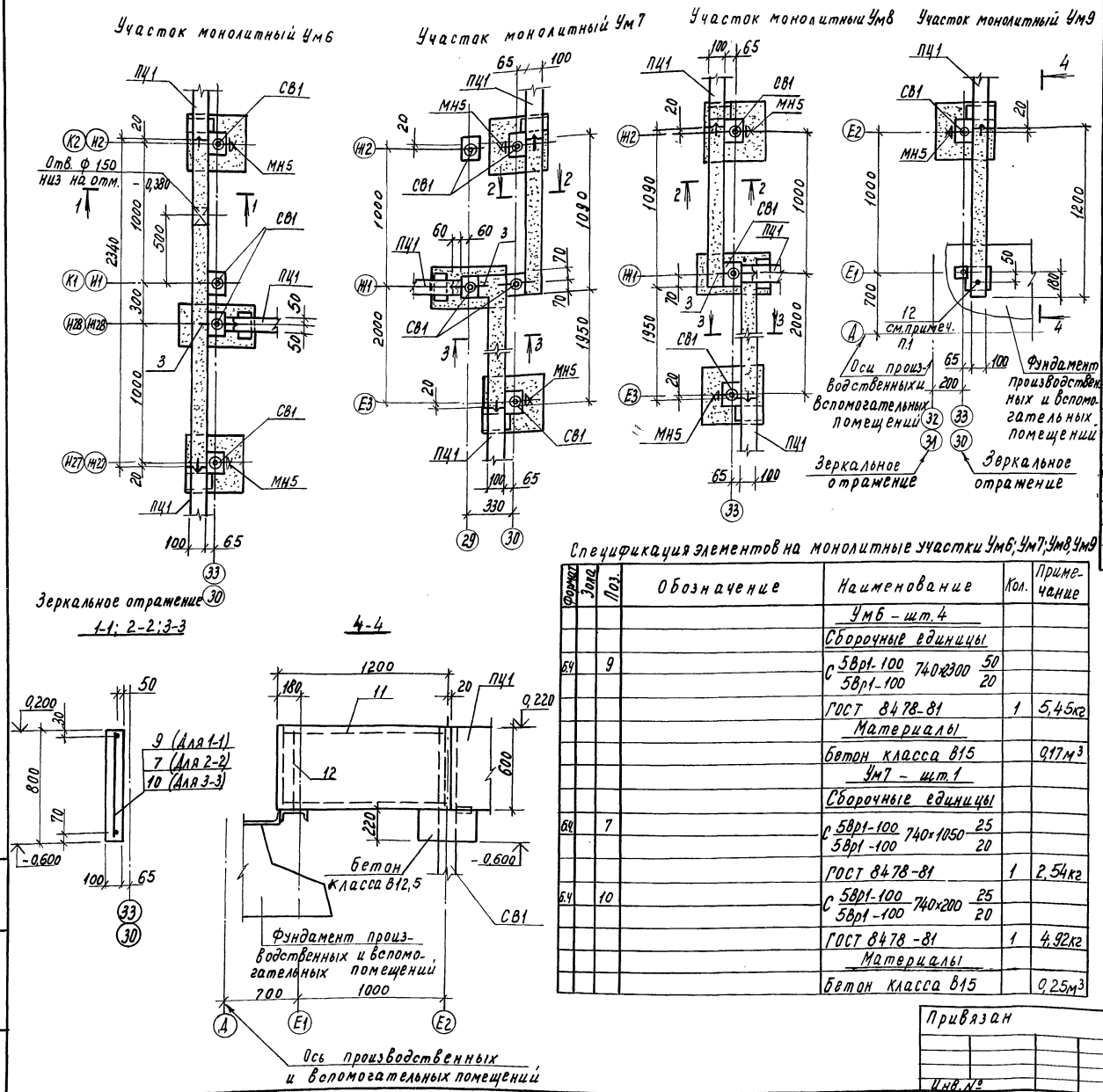

Продолжение

Формат	Зона	Поз.	Обозначение	Наименование	Кол.	Примечание
				Ум8 – шт.1		
				Сборочные единицы		
Б4		7		С $\frac{5Вр1-100}{5Вр1-100}$ 740×1050 $\frac{25}{20}$		
				ГОСТ 8478-81	1	2,54кг
Б4		10		С $\frac{5Вр1-100}{5Вр1-100}$ 740×2050 $\frac{25}{20}$		
				ГОСТ 8478-81	1	4,92кг
				Материалы		
				Бетон класса В15		0,23м³
				Ум9 – шт.2		
				Сборочные единицы		
Б4		11		С $\frac{5Вр1-100}{5Вр1-100}$ 540×1150 $\frac{25}{20}$		
				ГОСТ 8478-81	1	2,06кг
				Детали		
Б4		12		ф8А III ГОСТ 5781-82 l=540	1	0,21кг
				Материалы		
				Бетон класса В15		0,07м³

Спецификация элементов на монолитные участки Ум6; Ум7; Ум8, Ум9

Формат	Зона	Поз.	Обозначение	Наименование	Кол.	Примечание
				Ум6 – шт.4		
				Сборочные единицы		
Б4		9		С $\frac{5Вр1-100}{5Вр1-100}$ 740×2300 $\frac{50}{20}$		
				ГОСТ 8478-81	1	5,45кг
				Материалы		
				Бетон класса В15		0,17м³
				Ум7 – шт.1		
				Сборочные единицы		
Б4		7		С $\frac{5Вр1-100}{5Вр1-100}$ 740×1050 $\frac{25}{20}$		
				ГОСТ 8478-81	1	2,54кг
Б4		10		С $\frac{5Вр1-100}{5Вр1-100}$ 740×200 $\frac{25}{20}$		
				ГОСТ 8478-81	1	4,92кг
				Материалы		
				Бетон класса В15		0,25м³

1. Ведомость расхода стали на Ум6, Ум7, Ум8, Ум9 см. лист. 36.
2. Арматурные сетки монолитных участков приварить к закладным элементам МН5 и стержню поз. 3, расход которых см. спецификации и на листах 25...31.
3. Стержень поз. 12 приварить к закладному элементу в фундаменте производственных и вспомогательных помещений до бетонирования монолитного участка Ум9.

Н.контр.	Ткач		12.10.88
Гл.спец.тд	Кондрашов		3.10.88
ГИП	Пшенисное		3.10.88
Гл.констр.	Миронов		3.10.88
Рук.сект.	Мельник		3.10.88
Рук.гр.	Гудий		3.10.88
Ст.инж.	Власова		3.10.88

Т.п. 810-1-30.88 КЖ1

Блок зимних почвенных теплиц площадью 6га (под одной кровлей) для $t_н$=-40°С

Участки монолитные Ум6..Ум9. Второй вариант.

Стадия	Лист	Листов
РП	37	

ГИПРОНИСЕЛЬПРОМ г.Орел

23534-02 40

Привязан

Инв.№

Инв.№ подл. | Подпись и дата | Взам.инв.№

Копировал Муратова

Формат А2

Альбом 2

Ведомость рабочих чертежей основного комплекта

Лист	Наименование	Примечание
1	Общие данные (начало)	
2	Общие данные (окончание)	
3	Схема расположения элементов фундаментов. Фрагменты 1, 2.	
4	Фрагменты 3 ... 5	
5	Фрагменты 6 ... 13.	
6	Фрагменты 14, 15. Сечение А – А.	
7	Схема расположения фундаментов под оборудование.	
	Фундаменты ФОм 1 ... ФОм 5.	
8	Фундаменты ФОм 6 ... ФОм 15.	
9	Схема расположения каналов и приямков. Фрагмент 16.	
10	Фрагмент 17	
11	Фрагмент 18. Приямок ПРм 1.	
12	Схема расположения колонн и ригелей.	
13	Схема расположения плит покрытия.	
14	Фрагменты 19, 20. Деталь установки стакана.	
	Схема расположения закладных деталей для	
	крепления подвесок между осями 31 ... 38.	
15	Схема расположения стеновых панелей	

Ведомость ссылочных и прилагаемых документов

Обозначение	Наименование	Примечание
	Ссылочные документы	
ГОСТ 13579-78	Блоки бетонные для стен подвалов	
1.020-1/83	Конструкции каркаса мелвидового	
	применения для многоэтажных	
	общественных зданий, производствен-	
	ных и вспомогательных зданий	
	промышленных предприятий.	
Вып. 1-1	Фундаменты сборные железобетонные	
	для колонн сечением 300×300 и 400×400мм	
Вып. 2-1	Колонны сечением 300×300 мм	
Вып. 2-15	Колонны сечением 300×300 и	
	400×400 мм. Арматурные и	
	закладные изделия.	
Вып. 3-1	Ригели высотой 450мм пролетом	
	3,0; 6,0 и 7,2 м для опирания	
	многопустотных плит перекрытия	
Вып. 6-1	Монтажные узлы	
Вып. 7-1	Изделия соединительные стальные	
1.030.1-1	Стены наружные из однослойных	
	панелей для каркасных обществ-	
	венных зданий, производственных	
	и вспомогательных зданий	
	промышленных предприятий.	
Вып. 1-1	Панели из легких и ячеистых	
	бетонов.	
Вып. 1-3	Панели из легких и ячеистых	
	бетонов. Арматурные и заклад-	
	ные изделия.	
Вып. 3-1	Монтажные узлы стен многоэтаж-	
	ных зданий с высотами	
	этажей 2,8 (3,0); 3,3; 3,6 и 4,2 м.	
Вып. 4-1	Изделия соединительные.	
1.038.1-1	Перемычки железобетонные для	
	зданий с кирпичными стенами.	
Вып. 1	Перемычки брусковые для	
	жилых и общественных зданий.	
1.041.1-2	Сборные железобетонные много-	
	пустотные плиты перекрытий	
	многоэтажных общественных	
	зданий, производственных и	
	вспомогательных зданий	
	промышленных предприятий.	
Вып. 1	Плиты длиной 5650 мм с	
	предварительно напрягаемой	
	арматурой из стали классов	
	Ат IV С и Ат V из тяжелого	
	и легкого бетонов.	
Вып. 5	Плиты длиной 2650 мм с арма-	
	турой из стали класса А-III,	
	из тяжелого и легкого бетонов.	
Вып. 6	Сантехнические плиты длиной	
	5650, 6850 и 8650 мм с предва-	
	рительно напрягаемой арматурой	
	из стали классов А IV и Ат V	
	и длиной 2650 мм с арматурой	
	из стали класса А-III, из	
	тяжелого и легкого бетонов.	
1.400-15	Унифицированные закладные изде-	
	лия железобетонных конструкций для	
	крепления технологических коммуни-	
	каций и устройств.	
	Рабочие чертежи унифицирован-	
	ных закладных деталей	
1.415.1-2	Балки фундаментные железобетон.	
	ные для наружных и внутренних	
	стен производственных зданий	
	промышленных предприятий	
Вып. 1	Балки для стен зданий	
	с шагом колонн 6м	
1.450.3-3	Стальные лестницы, площадки,	
	стремянки и ограждения.	
Вып. 1 часть 2	Конструкции из холодно-	
	гнутых профилей.	
	Чертежи КМД.	
1.494-24	Стаканы для крепления крышных	
	вентиляторов, дефлекторов и зонтов.	
Вып. 1	Железобетонные стаканы с отвер-	
	стиями диаметром 400, 700, 1000,	
	1200 и 1450 мм	
2.240-1	Детали перекрытий общественных зданий.	
Вып. 2	Перекрытия кирпичных зданий.	
3.006.1-2/82	Сборные железобетонные каналы и	
	тоннели из лотковых элементов	
Вып. 0	Материалы для проектирования	
Вып. 1-1	Лотки.	
Вып. 1-2	Плиты. Опорные подушки.	
	Прилагаемые документы	
	Изделия строительные	Альбом 10
КЖ2 ВМ 1	Ведомость потребности в материалах	
	на изготовление монолитных конструкций	Альбом 12
КЖ2 ВМ 2	Ведомость потребности в материалах	
	на изготовление сборных конструкций.	Альбом 12

Типовой проект разработан в соответствии с действующими нормами и правилами и предусматривает мероприятия, обеспечивающие взрывную, взрывопожарную и пожарную безопасность при эксплуатации здания.

Главный инженер проекта О.Ю. Пшениснов

Согласовано: Гл. спец. техн. ТА Александрова; Рук. сект. эл. Мехтанфорт; Рук. гр. ВК Бычкова; Рук. гр. ОВ Сметанина; Рук. гр. ОВ Сметанина; Изгот. Заборова

Инв. № подл. | Подпись и дата | Взам. инв. №

Привязан

Инв. №			
Гл. спец. инж.	Николаев		12.88
Н. контр.	Ткач		12.10.88
Нач. отд.	Васильев		03.10.88
ГИП	Пшениснов		03.10.88
Гл. констр.	Миронов		03.10.88
Рук. сект.	Мельник		03.10.88
Рук. гр.	Павлова		03.10.88
Ст. инж.	Трнтилова		03.10.88

Т. п. 810-1-30.88 КЖ2

Блок зимних почвенных теплиц площадью 6 га (под одной кровлей) для tн = -40°С.	Стадия	Лист	Листов
	РП	1	15
Общие данные (начало)	ГИПРОНИСЕЛЬПРОМ г. Орел		

Копировал Осина Формат А2 23534-02 41

Альбом 2

Ведомость спецификаций

Лист	Наименование	Примечание
4	Спецификация к схеме расположения элементов фундаментов.	
7	Спецификация к схеме расположения фундаментов под оборудование.	
8	Спецификация элементов монолитной конструкции.	
9	Спецификация к схеме расположения каналов и приямков.	
11	Спецификация элементов, замаркированных на фрагменте 18. Спецификация элементов монолитной конструкции.	
12	Спецификация к схеме расположения колонн и ригелей.	
13	Спецификация к схеме расположения плит покрытия.	
14	Спецификация элементов расположенных на данном листе.	
15	Спецификация к схемам расположения стеновых панелей	

Ведомость объемов сборных бетонных и железобетонных конструкций по рабочим чертежам основного комплекта марки КЖ2 и АР2

№ строки	Наименование группы элементов конструкций	КОВ.	Кол., м³	Примечание
1	Блоки бетонные для стен подвалов	5811000000	11,6	
2	Фундаменты стаканного типа	5812000000	76,3	
3	Балки обвязочные, фундаментные и сооружений.	5824000000	2,2	
4	Колонны	5821000000	24,4	
5	Ригели	5825000000	48,2	
6	Перемычки	5828000000	0,2	
7	Плиты покрытий	5841000000	185,5	
8	Панели стеновые наружные	5831000000	179,2	
9	Конструкции и детали каналов	5858000000	9,9	
10	Архитектурно-строительные элементы зданий			
11	Всего:		537,5	

Материалы на изготовление сборных бетонных и железобетонных конструкций учтены в ведомости потребности в материалах и отдельно не учитываются.

Общие указания.

1. Данная часть проекта разработана на основании задания, утвержденного Госагропромом СССР 15 мая 1987 года.
2. За условную отметку 0,000 принят уровень чистого пола здания, что соответствует абсолютной отметке [ ].
3. Для расчета конструкций здания приняты слевующие нагрузки и воздействия.
   а) расчетная зимняя температура наружного воздуха минус 38°С;
   б) вес снегового покрова для III географического района по СНиП 2.01.07-85 - 1,0 КПа (100 кгс/м²).
   в) ветровое давление для IV географического района по СНиП 2.01.07-85 - 0,48 КПа (48 кгс/м²).
4. Фундаменты рассчитаны для строительства на непучинистых, непросадочных грунтах со следующими нормативными характеристиками: $\varphi^н$ = 0,49 рад (28°); $C^н$ = 2 кПа (0,02 кгс/см²); E = 14,7 МПа (150 кгс/см²); γ = 1,8 т/м³.
   Коэффициент безопасности по грунту Кг = 1.
   Рельеф территории спокойный.
   Грунтовые воды отсутствуют.
5. Грунты в основании каналов и приямков утрамбовать до $\gamma_{ск}$ не менее 1,65 т/м³.
6. Под сборные каналы выполнить песчаную подготовку толщиной 100мм.
7. Плиты каналов укладывать на растворе марки 100. В местах выпуска трубопроводов из каналов после их монтама выполнить монолитные участки из бетона класса В15, армированные стержнями ФВАI по ГОСТ 5781-82 с шагом 100 мм в обоих направлениях. Расход дан в спецификации на листе 9.
8. Швы лотковых каналов выполнить согласно узлов 1, 4, 6, 7 серии 3.006.1-2/82 вып. 0.
9. Металлические конструкции окрасить в 4 слоя эмалью ПФ-115 по ГОСТ 6465-76 по грунтовке ГФ-021 по ГОСТ 25129-82.

Схемы нагрузок на фундаменты

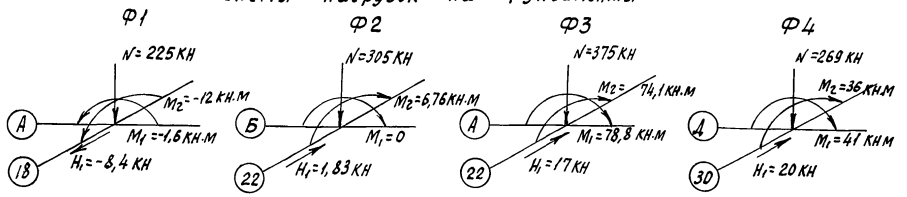

Схематический план

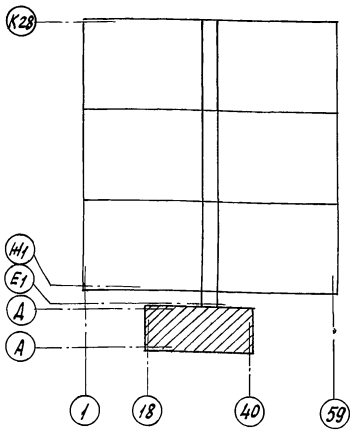

Расчетные нагрузки на фундаменты

Марка фундамента	N max кН	N min кН	H1 max кН	H2 max кН	M1 max кН·м.	M2 max кН·м
Ф1	225	—	-8,4	—	-16	-12
Ф2	305	—	1,83	—	6,76	—
Ф3	375	—	16,85	-	78,8	74,1
Ф4	269	—	19,65	—	41	36,2

Инв. № подл.	Подпись и дата	Взам. инв. №	

Привязан:

Инв. №

Гл.гл.инж.	Николаев		10.88
Н.контр.	Ткач		10.88
Нач.отд.	Васильев		10.88
ГИП	Пшеничнов		10.88
Гл.констр.	Миронов		10.88
Рук.сект.	Мельник		10.88
Рук.гр.	Павлова		10.88
Ст.инж.	Тенитилова		10.88

Т.п. 810-1-30.88 КЖ2

Блок зимних почвенных теплиц площадью 6 га (под одной кровлей) для tн = -40°С

Стадия	Лист	Листов
РП	2	

Общие данные (окончание)

ГИПРОНЦСЕЛЬПРОМ г. Орел

Копировал: Осина Формат А2 23534-02-42

Альбом 2

Схема расположения элементов фундаментов

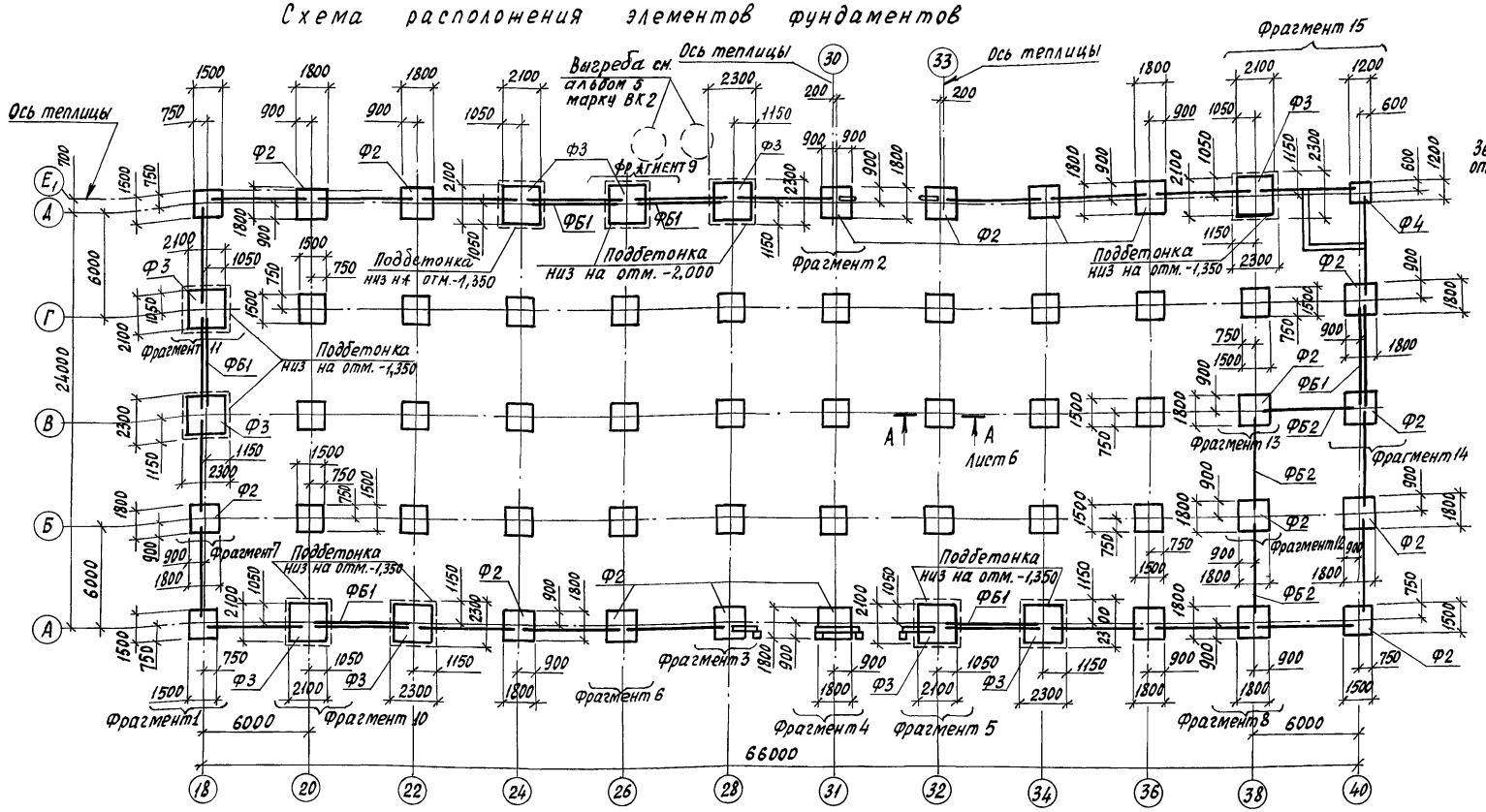

Фрагмент 1

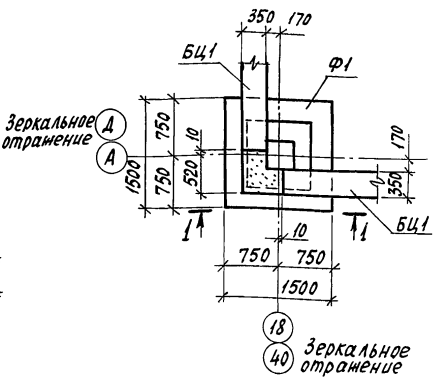

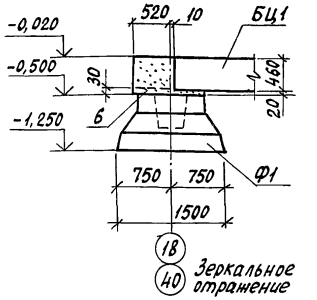

Фрагмент 2

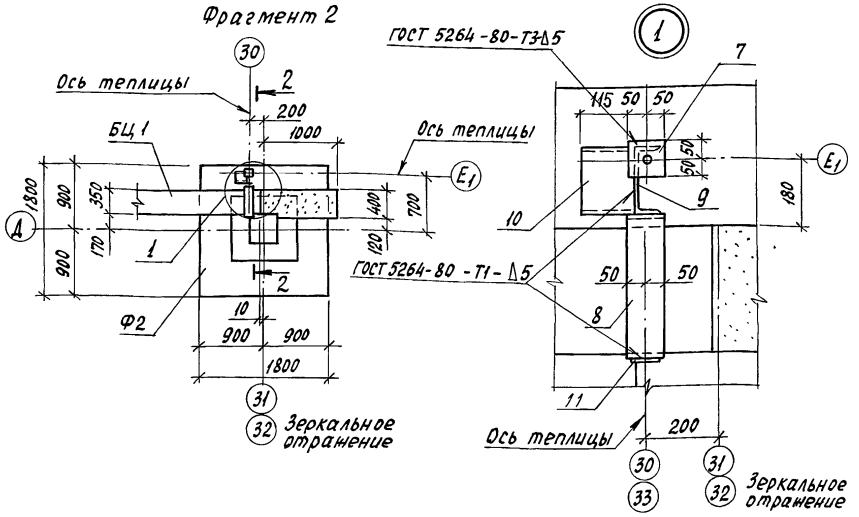

2-2

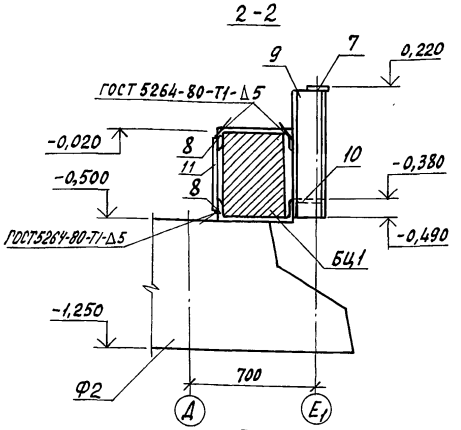

1. Отметка подошвы фундаментов под колонны минус 1,250.
2. На схеме все незамаркированные фундаменты Ф1, цокольные балки - БЦ1.
3. Фрагменты 3...5 см. лист 4, фрагменты 6...13 - лист 5, фрагменты 14, 15 — лист 6.
4. Под фундаменты выполнить подготовку из тщательно спланированного и утрамбованного песчаного слоя толщиной 100 мм.
5. Цокольные и фундаментные балки устанавливать на растворе марки 100.
6. Монолитные участки фундаментов выполнить из бетона класса В12,5.
7. Горизонтальную гидроизоляцию выполнить на отм. минус 0,020 из цементного раствора состава 1:2 с гидрофобными добавками толщиной 20 мм.
8. Фундаменты устраивать после выполнения всех работ по прокладке труб водопровода и канализации и уплотнения грунта до $\gamma_{ск} = 1{,}65$ т/м³.
9. Спецификацию к схеме расположения элементов фундаментов см. лист 4.

Н.контр.	Ткач		18.10.88	Т. п. 810-1-30.88	КЖ2	
Гл.специал.	Кондрашов		03.10.88			
ГИП	Пшеничнов		03.10.88			
Гл.констр.	Миронов		03.10.88			
Рук.сект.	Мельник		03.10.88			
Рук.гр.	Павлова		03.10.88	Блок зимних почвенных теплиц площадью 0га (под одной кровлей) для $t_н = -40°C$	Стадия: РП; Лист: 3; Листов:	
Расчитал	Гринтилова		03.10.88			
Инж.	Матвиенко		03.10.88	Схема расположения элементов фундаментов. Фрагменты 1, 2.	ГИПРОНИСЕЛЬПРОМ г. Орел	

Привязан

Инв. №

Инв. № подл. | Подпись и дата | Взам. инв. №

Копировал Осина Формат А2 23534-02 43

Альбом 2

Фрагмент 3

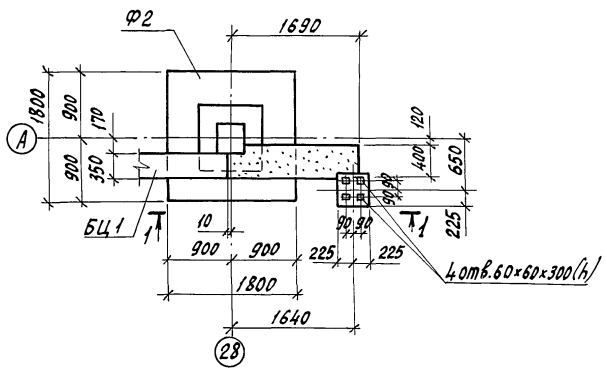

1-1

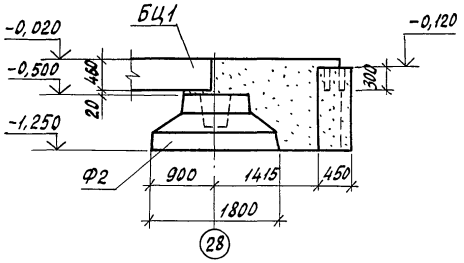

Фрагмент 4

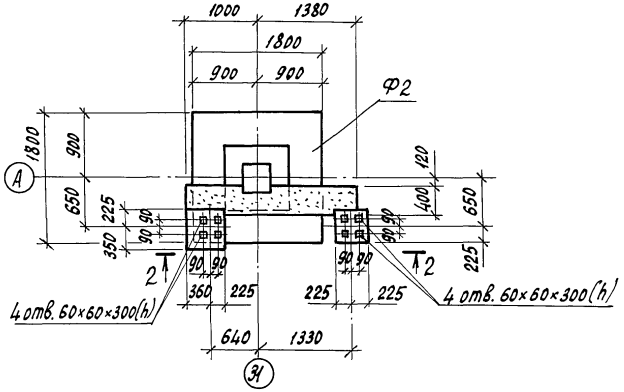

2-2

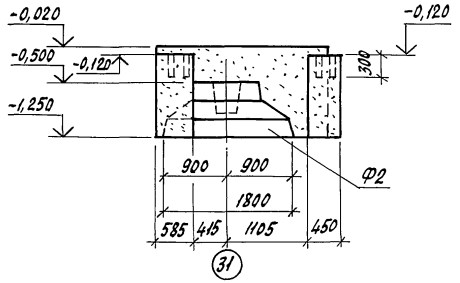

Фрагмент 5

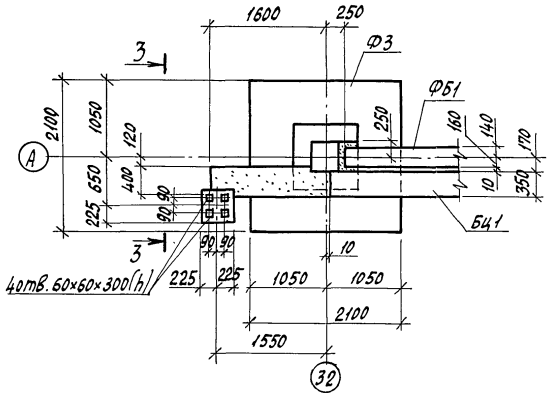

3-3

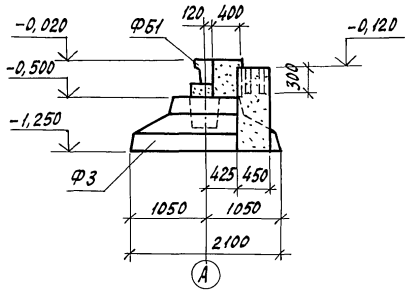

На фрагменте 5 подбетонка условно не показана.

Спецификация к схеме расположения элементов фундаментов

Марка, поз.	Обозначение	Наименование	Кол.	Масса ед., кг	Примечание
		Фундаменты			
Ф1	1.020-1/83.1-1 2.00	1Ф 15.8-1	31	2500	
Ф2	1.020-1/83.1-1 2.0.0-04	1Ф 18.8-1	18	3500	
Ф3	1.020-1/83.1-1 3.0.0-04	1Ф 21.8-1	10	4500	
Ф4	1.020-1/83.1-1 1.0.0	1Ф 12.8-1	1	1900	
		Балки цокольные			
БЦ1	1.030.1-1.1-1 78-05	БЦ 60.5.3,5-А	27	1470	
		Фундаментные балки			
ФБ1	1.415.1-2.1-2-43	2БФВ-8 А IV	6	920	
ФБ2	1.415.1-2.1-3-45	3БФВ-7 А IV	3	1200	
		Перемычки			
ПР1	1.038.1-1.1 130000-01	5ПБ 25-37-П	1	338	
ПР2	1.038.1-1.1 060000-05	3ПБ 25-8-П	1	162	
		Блоки бетонные			
1	ГОСТ 13579-78	ФБС 24.6.6-Т	2	1960	
2	ГОСТ 13579-78	ФБС 24.4.6-Т	8	1300	
3	ГОСТ 13579-78	ФБС 9.4.6-Т	21	470	
4	ГОСТ 13579-78	ФБС 12.5.6-Т	1	790	
5	ГОСТ 13579-78	ФБС 12.4.3-Т	9	310	
6	Лист 3	Сетка арматурная С 5Вр1-100 / 5Вр1-100 450×450 ГОСТ 8478-81	10	0,7	
7	-КН2И-00.00.41	Изделие соединительное МС1	2	0,5	
8	Лист 3	Швеллер 40 ГОСТ 8240-72 / Вст3пс6 ГОСТ 535-79 ℓ=100	4	4,8	
9	Лист 3	Швеллер 18 ГОСТ 8240-72 / Вст3пс6 ГОСТ 535-79 ℓ=700	2	11,4	
10	Лист 3	Швеллер 18-ГОСТ 8240-72 / Вст3пс6 ГОСТ 535-79 ℓ=150	2	2,5	
11	Лист 3	Полоса 6×70-В-ГОСТ 103-76 / Вст3кп2 ГОСТ 535-79 ℓ=460	1	1,6	
		Материалы			
		Бетон класса В12,5			7,5 м³

Н.контр.	Ткач		10.10.88	Т.п. 810-1-30.88	КН2
Гл.спец.отд	Кондрашов		03.10.88		
ГИП	Пшеничнов		03.10.88		
Гл.констр.	Миронов		03.10.88		
Рук.сект.	Мельник		03.10.88		
Рук.гр.	Павлова		03.10.88	Блок зимних почвенных теплиц площадью 6 га (под одной кровлей) для tн = -40°С.	Стадия: РП; Лист: 4; Листов:
Инж.	Матвиенко		03.10.88	Фрагменты 3...5	ГИПРОНИСЕЛЬПРОМ г. Орел

Привязан

Инв. №

Взам. инв. №

Подпись и дата

Инв. № подл.

Копировал Осина

Формат А2 23534-02 44

Альбом 2

Фрагмент 6

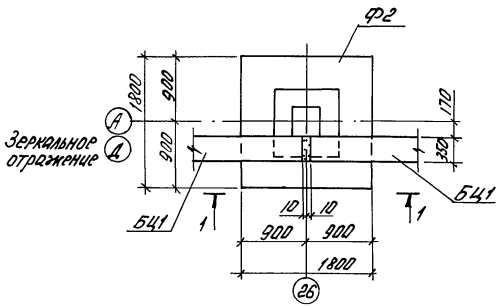

Фрагмент 7

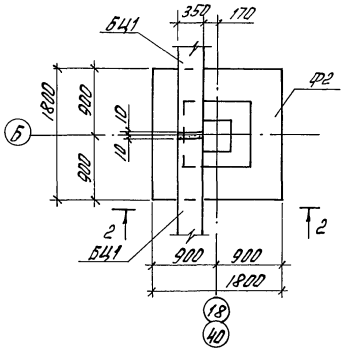

Фрагмент 8

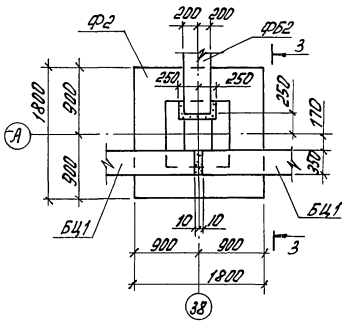

Фрагмент 9

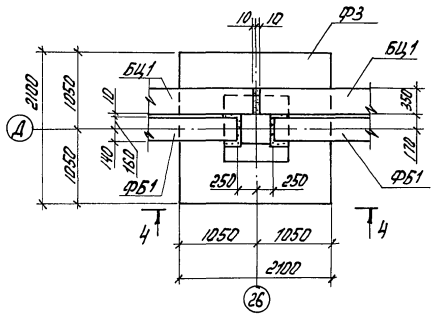

1-1

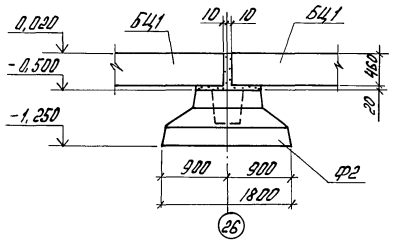

2-2

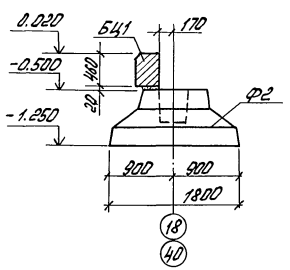

3-3

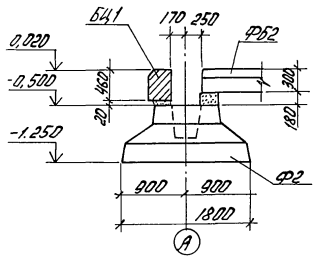

4-4

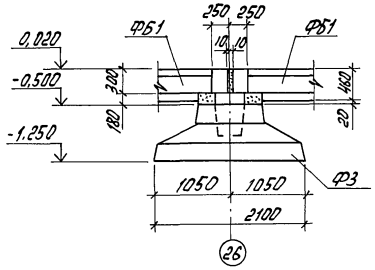

Фрагмент 10

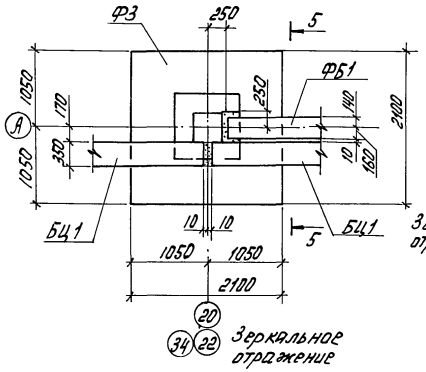

Фрагмент 11

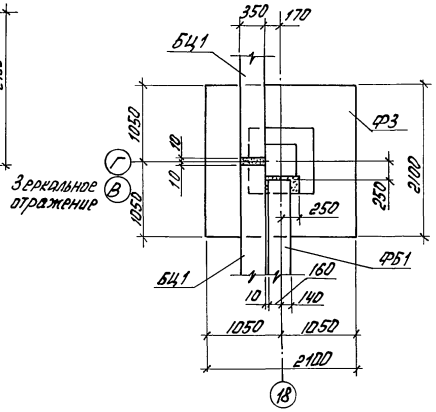

Фрагмент 12

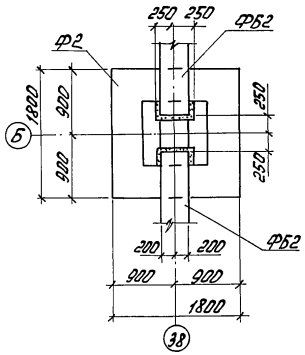

Фрагмент 13

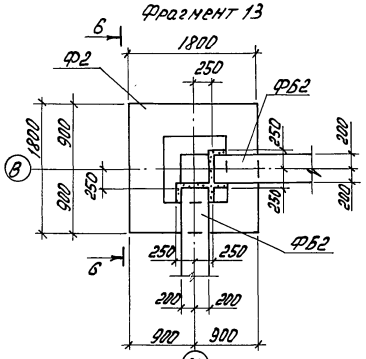

6-6

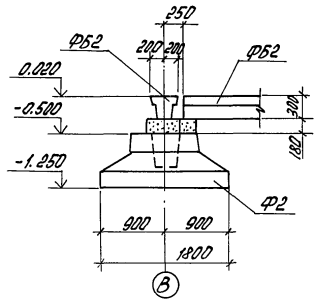

5-5

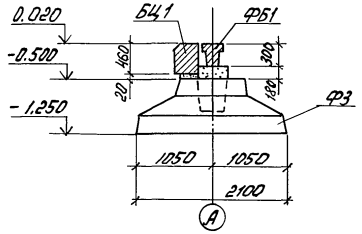

1. На фрагментах 9...11 подбетонка условно не показана
2. Подбетонки под фундаменты Ф3 толщиной 100мм, 750мм выполнить из бетона класса В3,5

Н.контр.	Ткач		12.10.88	ТП 810-1-30.88 - КЖ2	
Гл.спец.от.	Кондрашов		03.10.88		
ГИП	Пшеничнов		03.10.88		
Гл.констр.	Мироное		03.10.88		
Рук.сек.	Мелник		03.10.88		
Рук.гр.	Павлова		03.10.88	Блок зимних почвенных теплиц площадью 6га (под одной кровлей) для $t_н$ = -40°С	Стадия: РП; Лист: 5; Листов:
Инж.	Натвиенко		03.10.88	Фрагменты 6...13	ГИПРОНИСЕЛЬПРОМ г. Орел

Привязан

Инв.N

Инв.N подл. | Подпись и дата | Взам.инв.N

23534-02 45

Копировал: Быстрова

Формат А2

Альбом 2

Фрагмент 14

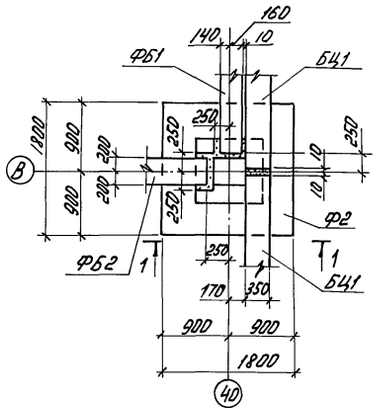

1-1

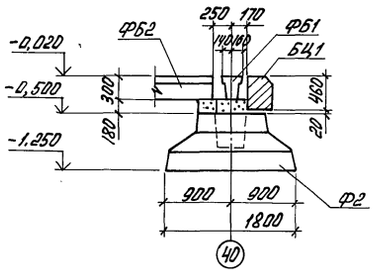

5-5

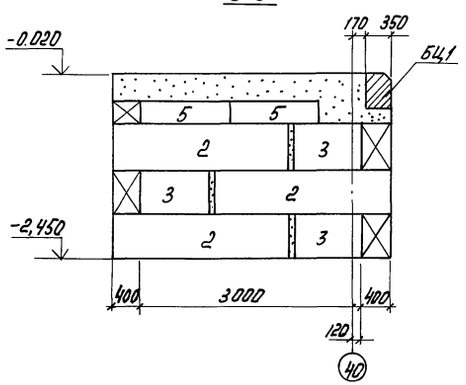

Фрагмент 15

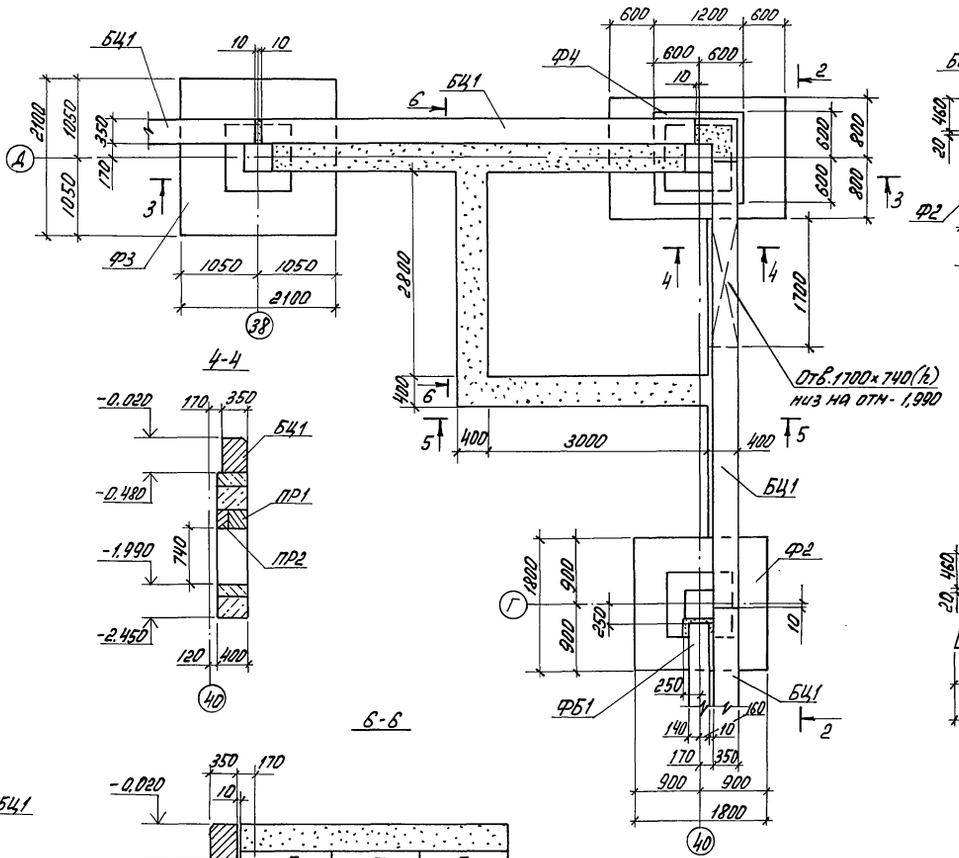

4-4

6-6

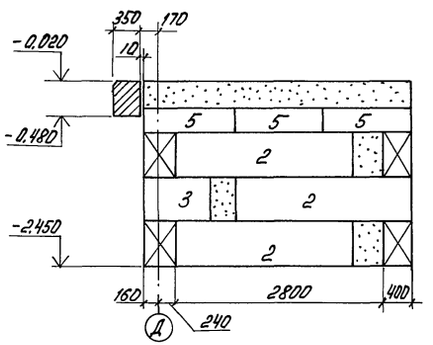

А-А

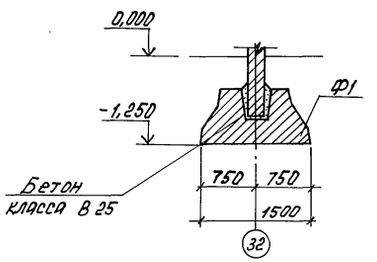

2-2

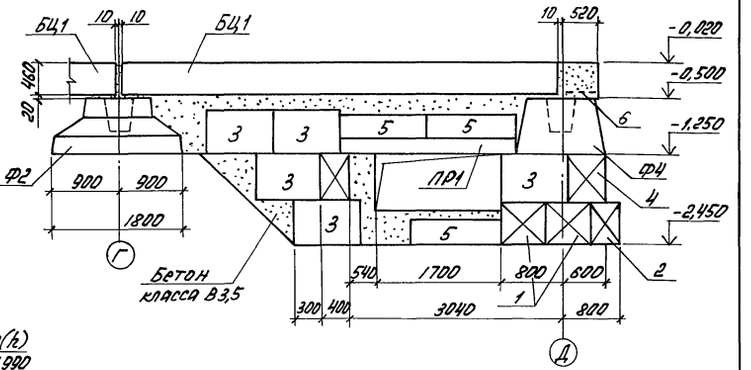

3-3

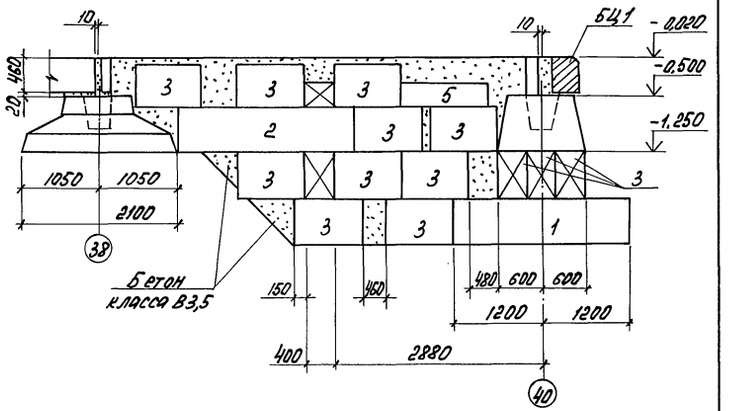

1. На фрагменте 15 под фундаментом Ф3 подбетонка условно не показана
2. Не указанный на фрагментах 14,15 и сечениях бетон класса В 12,5.

Н.контр.	Ткач		18.10.88	Т.П. 810-1-30.88 -КЖС2	
Гл.спец.от.	Кондрашов		19.10.88		
ГИП	Пшеничнов		23.10.88		
Гл.констр.	Миронов		25.10.88		
Рук.сек.	Мельник		25.10.88		
Рук.гр.	Павлова		25.10.88	Блок зимних почвенных теплиц площадью 6 га (под одной кровлей) для $t_н$ = -40°С	
Инж.	Матвиенко		25.10.88		
Привязан				Фрагменты 14,15. Сечение А-А	
Инв.N					

Стадия	Лист	Листов
РП	6	

ГИПРОНИСЕЛЬПРОМ г. ОРЕЛ

23534-02 46

Инв.N подл. | Подпись и дата | Взам.инв.N

Копировал: Быстрова

Формат А2

Альбом 2

Схема расположения фундаментов под оборудование

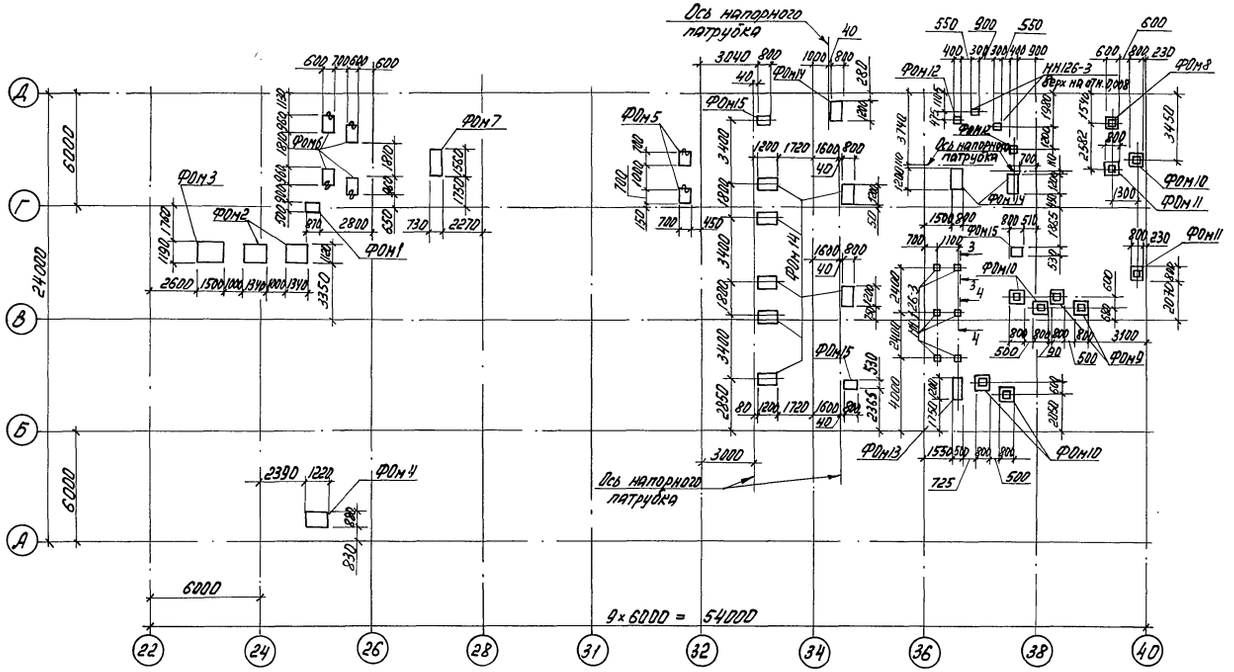

ФОм 5

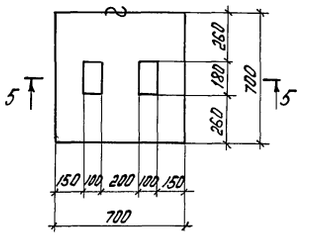

5-5

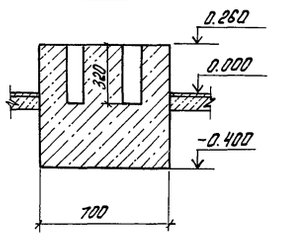

Спецификация к схеме расположения фундаментов под оборудование

Марка поз.	Обозначение	Наименование	Кол.	Масса ед. кг	Примечание
		Фундаменты под оборудование			
ФОм1		ФОм1	1		
ФОм2		ФОм2	2		
ФОм3		ФОм3	1		
ФОм4		ФОм4	1		
ФОм5		ФОм5	2		
ФОм6	лист 8	ФОм6	4		
ФОм7	лист 8	ФОм7	1		
ФОм8	лист 8	ФОм8	1		в приямке
ФОм9	лист 8	ФОм9	2		
ФОм10	лист 8	ФОм10	5		
ФОм11	лист 8	ФОм11	2		
ФОм12	лист 8	ФОм12	2		
ФОм13	лист 8	ФОм13	1		
ФОм14	лист 8	ФОм14	10		
ФОм15	лист 8	ФОм15	3		
МН126-3	1.400-15 вып.1 130-56	Изделие закладное МН126-3	8	6,7	
		Сетка арматурная			
С1		С $\frac{4Вр1-200}{4Вр1-200}$ 1440 ГОСТ 8478-81		10,6	

ФОм1

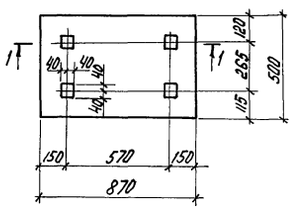

ФОм2...ФОм4

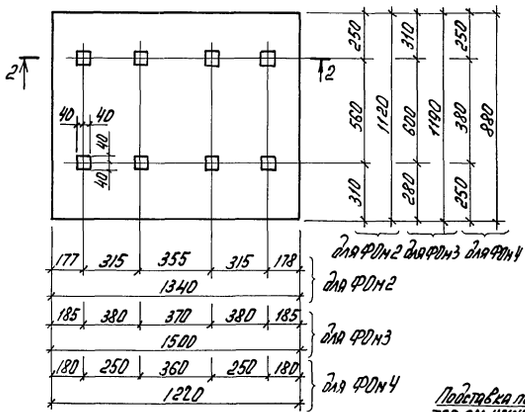

2-2

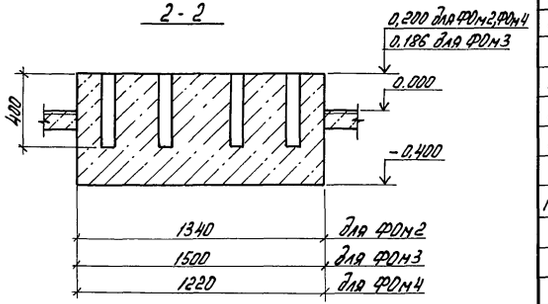

1-1

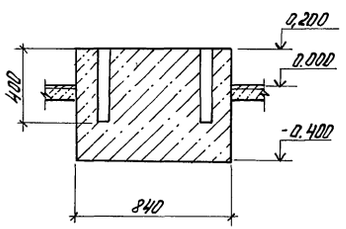

3-3; 4-4

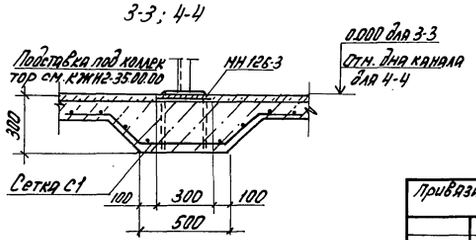

Спецификацию элементов монолитной конструкции на фундаменты под оборудование ФОм 1... ФОм 5 см. лист 8

Н. контр.	Ткач		12.10.88
Гл. спец. от.	Кондрашов		03.10.88
ГИП	Пшенисное		03.10.88
Гл. конст.	Миронов		03.10.88
Рук. сек.	Мельник		03.10.88
Рук. гр.	Павлова		03.10.88
Ст. инж.	Шестопалова		03.10.88

Т. П. 810-1-30 88 -КЖ 2

Блок зимних почвенных теплиц площадью 6га (под одной кровлей) для $t_н$ = -40°С

Стадия	Лист	Листов
РП	7	

Схема расположения фундаментов под оборудование. Фундаменты ФОм1... ФОм5

ГИПРОНИСЕЛЬПРОМ г. Орел

Привязан

Инв. N

Инв. N подл. | Подпись и дата | Взам. инв. N

23534-02 47

Копировал: Быстрова

Формат А2

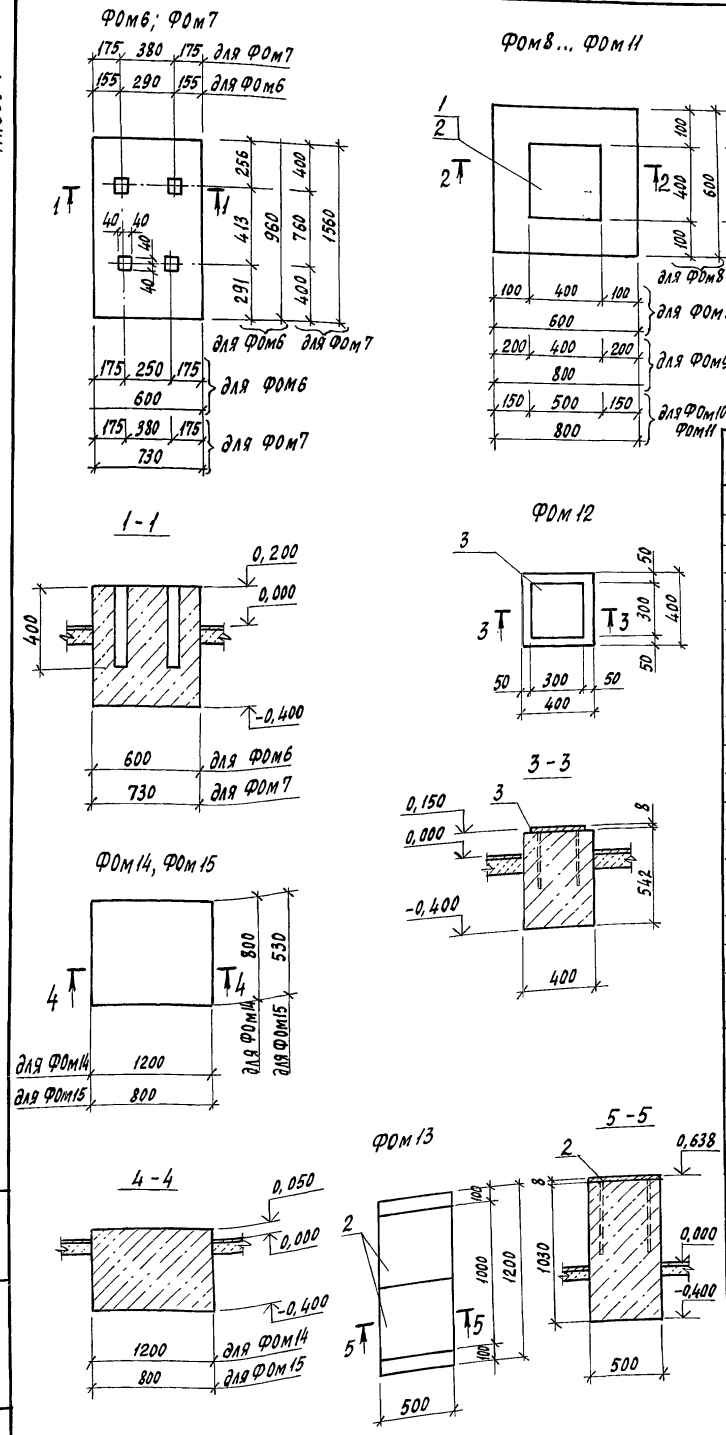

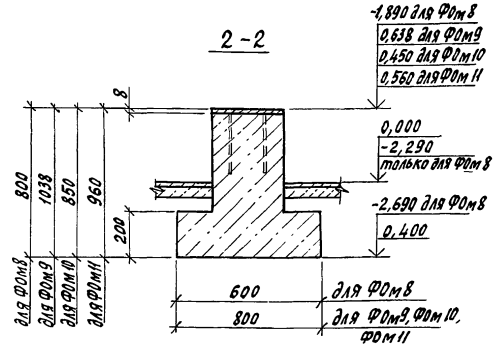

Спецификация элементов монолитной конструкции

Формат	Зона	Поз.	Обозначение	Наименование	Кол.	Примечание
				Фундамент ФОм1		
				Материалы		
				Бетон класса В 7,5		0,26 м³
				Фундамент ФОм2		
				Материалы		
				Бетон класса В 7,5		0,9 м³
				Фундамент ФОм3		
				Материалы		
				Бетон класса В 7,5		1,05 м³
				Фундамент ФОм4, ФОм7		
				Материалы		
				Бетон класса В 7,5		0,66 м³
				Фундамент ФОм5		
				Материалы		
				Бетон класса В 7,5		0,32 м³
				Фундамент ФОм6		
				Материалы		
				Бетон класса В 7,5		0,35 м³
				Фундамент ФОм8		
				Сборочные единицы		
		1	1-400-15 вып 1 170-02	Изделие закладное МН152-3	1	9,7 кг
				Материалы		
				Бетон класса В 7,5		0,17 м³

Формат	Зона	Поз.	Обозначение	Наименование	Кол.	Примечание
				Фундамент ФОм9		
				Сборочные единицы		
		1	1.400-15 вып.1 170-02	Изделие закладное МН152-3	1	9,7 кг
				Материалы		
				Бетон класса В 7,5		0,26 м³
				Фундамент ФОм10		
				Сборочные единицы		
		2	1.400-15 вып.1 180-14	Изделие закладное МН161-3	1	17,9 кг
				Материалы		
				Бетон класса В7,5		0,29 м³
				Фундамент ФОм11		
				Сборочные единицы		
		2	1.400-15 вып.1 180-14	Изделие закладное МН161-3	1	17,9 кг
				Материалы		
				Бетон класса В 7,5		0,32 м³
				Фундамент ФОм12		
				Сборочные единицы		
		3	1.400-15 вып.1 130-56	Изделие закладное МН126-3	1	6,7 кг
				Материалы		
				Бетон класса В 7,5		0,09 м³
				Фундамент ФОм13		
				Сборочные единицы		
		2	1.400-15 вып.1 180-14	Изделие закладное МН161-3	2	17,9 кг
				Материалы		
				Бетон класса В 7,5		0,62 м³
				Фундамент ФОм14		
				Материалы		
				Бетон класса В 7,5		0,43 м³
				Фундамент ФОм15		
				Материалы		
				Бетон класса В 7,5		0,19 м³

Н.контр.	Ткач		18.10.88
Гл.спец.отд.	Кондрашов		03.10.88
ГИП	Пшенисное		03.10.88
Гл.констр.	Миронов		03.10.88
Рук.сект.	Мельник		03.10.88
Рук.гр.	Павлова		03.10.88
Ст.инж.	Шестопалова		03.10.88
Техник	Герасимчук		03.10.88

Т.п. 810-1-30.83 КЖ2

Блок зимних почвенных теплиц площадью 6 га (под одной кровлей) для $t_н = -40°C$.

Стадия	Лист	Листов
РП	8	

Фундаменты под оборудование ФОм6... ФОм15.

ГИПРОНИСЕЛЬПРОМ г. Орел

Привязан

Инв.№

Инв.№ подл. | Подпись и дата | Взам.инв.№

Копировал: Осина Формат А2 23534-02 48

Схема расположения каналов и приямков

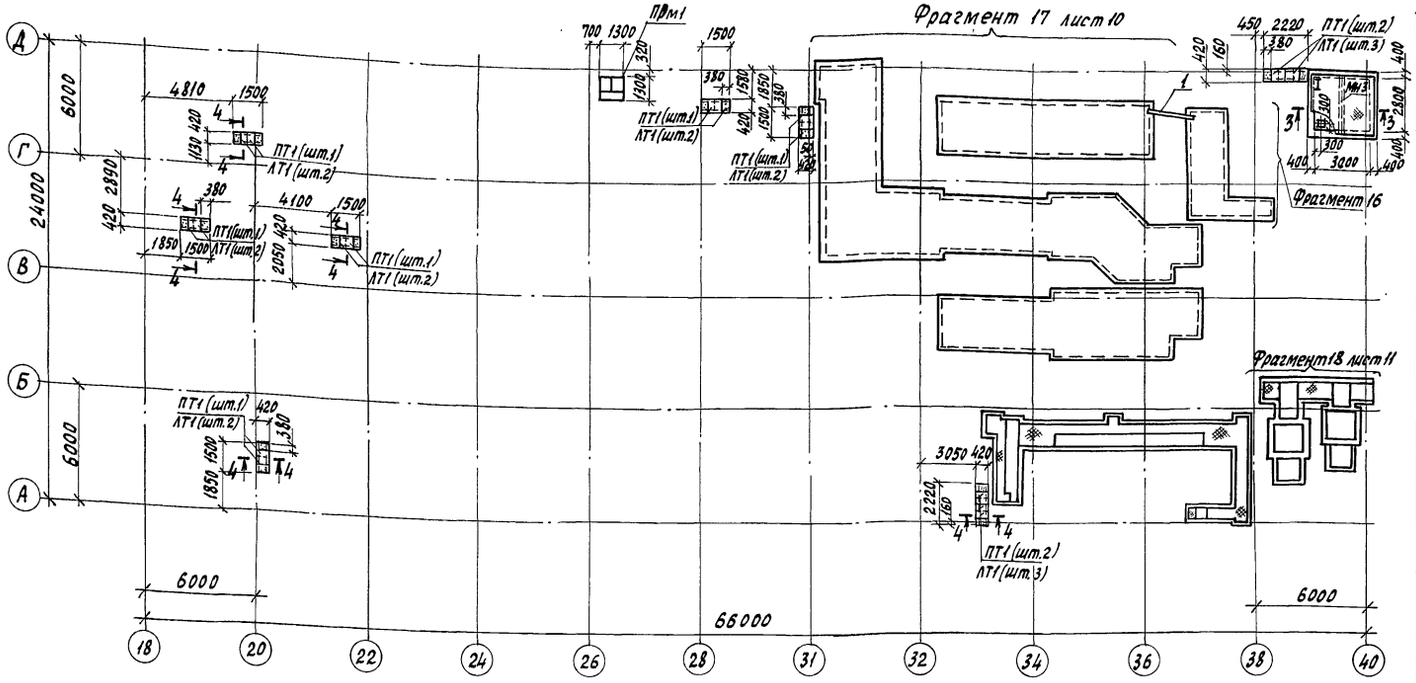

Спецификация к схеме расположения каналов и приямков

Марка, поз.	Обозначение	Наименование	Кол.	Масса ед., кг	Примечание
		Лотки			
ЛТ1	3.006.1-2/82.1-1-01.0-2	Л1д-8	18	110	
		Плиты			
ПТ1	3.006.1-2/82.1-2-1.0-003	П1-15б	10	40	
ПТ2	3.006.1-2/82.1-2-1.0-075	П21д-5б	3	730	
ПТ3	3.006.1-2/82.1-2-1.0-096	П26д-3б	15	1250	
		Опорные подушки			
ОП1	3.006.1-2/82.1-2-6.0	ОП1	42	10	
ОП2	3.006.1-2/82.1-2-6.0-1	ОП2	59	13	
ОП3	3.006.1-2/82.1-2-6.0-2	ОП3	7	40	
СТ1	1.450.3-3.1 3.1.01.0-02	Стремянка СХ-34	1	56.4	
		Подставка под коллекторы			
ППК-1	-КЖ2И-35.00.00	ППК-1	1	354,68	
		Изделия закладные			
МН1	-КЖ2И-29.00.00	МН1	2	93,46	
МН2	-КЖ2И-30.00.00	МН2	2	31,82	
МН3	-КЖ2И-32.00.00	МН3	1	67,26	
МН4	-КЖ2И-33.00.00	МН4	170	0,7	
МН5	-КЖ2И-36.00.00	МН5	1	30.87	
МН555	1.400-15 вып.1 550-06	МН 555	176,0		м
		Изделия соединительные			
МС1	1.400-15 вып.1 005-40	У26		651,0	
МС2	1.400-15 вып.1 005-20	У21		6,4	
		Сетка арматурная			
С2	лист 10	С $\frac{5Вр1-200}{8AIII-150}$ 3630 ГОСТ 8478-81		185,5	
1		Труба Б-НТ 100 ГОСТ 1839-80 L=2200	1	13,2	
ПРм1	лист 11	Приямок ПРм1	1		
		Материалы			
		Рулон ромб. К-6, D×2200 Б Ст3сп ГОСТ 8568-77		6544,5	
		ФБАI ГОСТ 5781-82		12,4	
		Бетон класса В15			0,15 м³
		Бетон класса В7,5			11,9 м³

Фрагмент 16

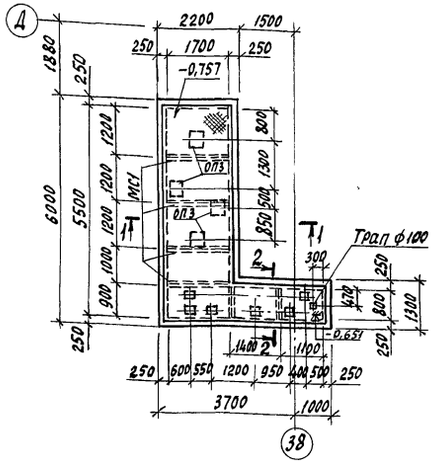

1-1

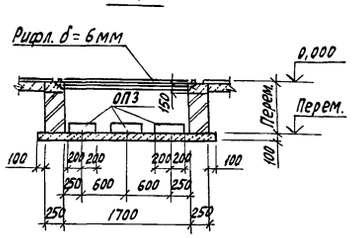

3-3

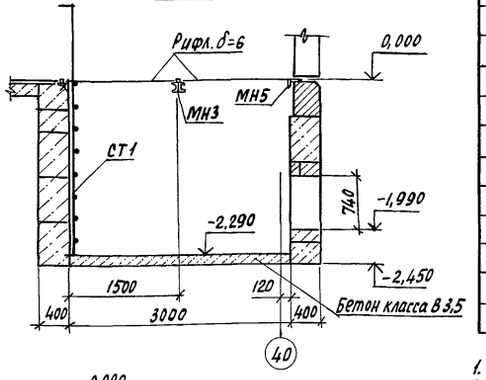

2-2

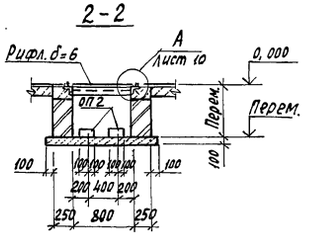

4-4

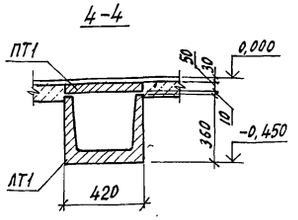

1. Спецификацию на фрагмент 18 см. лист 11.
2. Места расположения подставки под коллекторы ППК-1 см. лист ТМ4.
3. Трубу (поз.1) заложить на отметке дна канала одновременно с устройством канала.
4. Изделие соединительное МС1 и рифленую сталь уложить после прокладки труб, отверстия вырезать по месту.

Н.контр.	Ткач		03.10.88
Гл.спец.отд.	Кондрашов		03.10.88
ГИП	Пшеничнов		03.10.88
Гл.конст.	Миронов		03.10.88
Рук.сект.	Мельник		03.10.88
Рук. гр.	Павлова		03.10.88
Ст.инж.	Шестопалова		03.10.88

Тп 810-1-30.88 КЖ2

Блок зимних почвенных теплиц площадью 6 га (под одной кровлей) для $t_н = -40°C$.

Стадия	Лист	Листов
РП	9	

Схема расположения каналов и приямков. Фрагмент 16.

ГИПРОНИСЕЛЬПРОМ г. Орел

Привязан

Инв.№

Инв.№ подл. | Подпись и дата | Взам.инв.№

Копировал Осина Формат А2

Альбом 2

Фрагмент 17

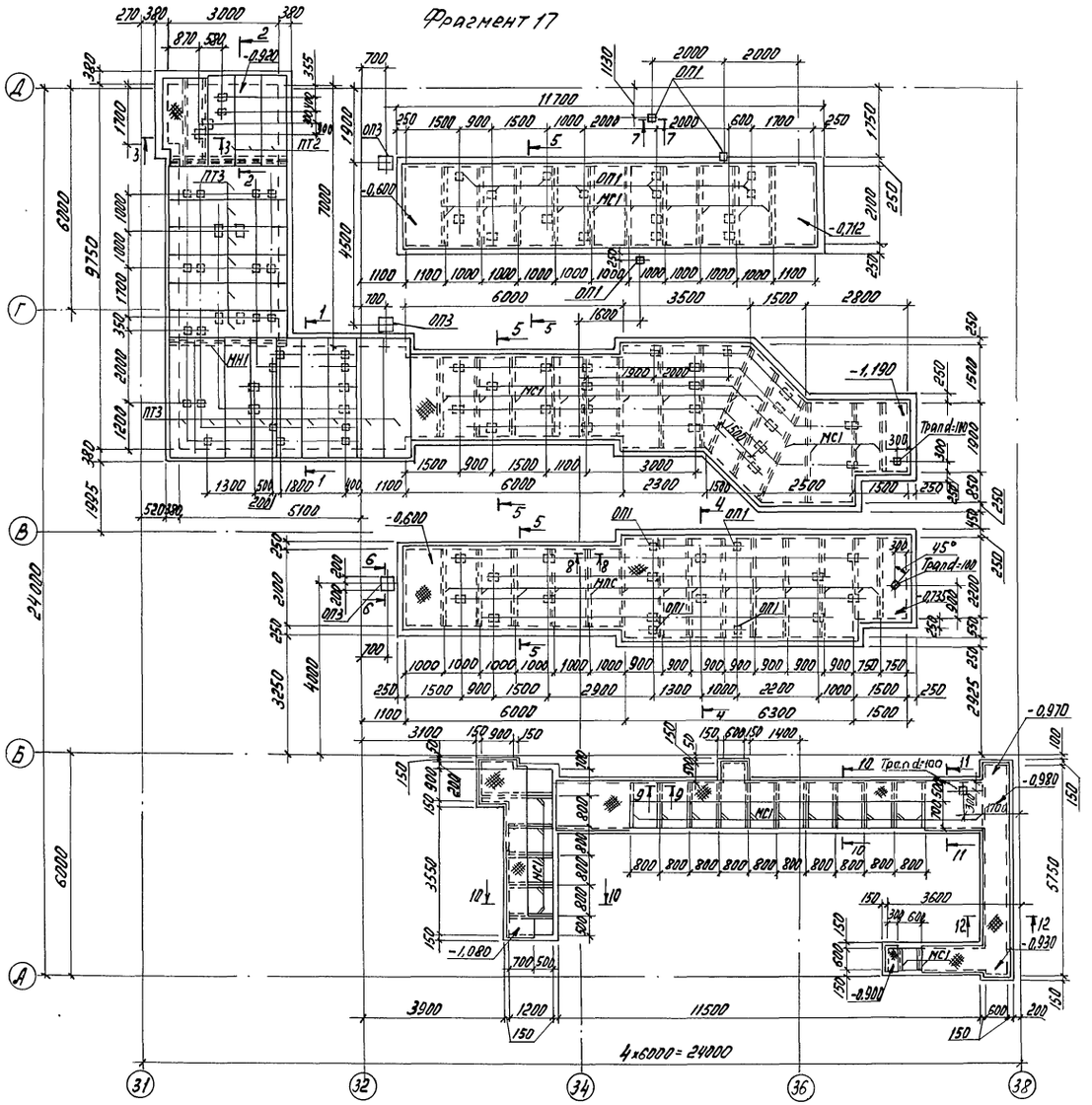

1-1

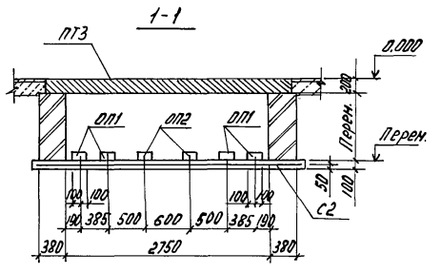

2-2

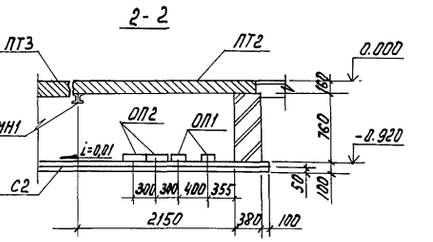

3-3

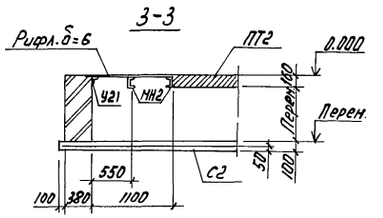

4-4

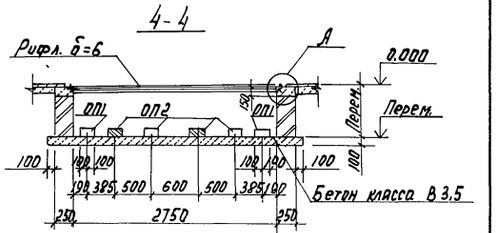

5-5

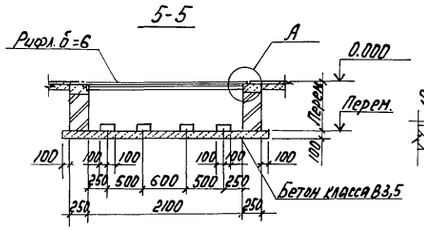

6-6 ; 7-7

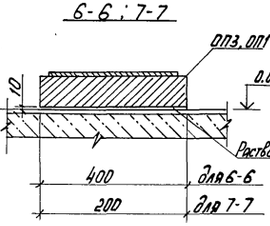

8-8

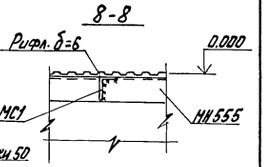

9-9

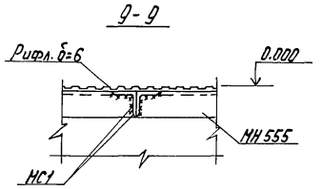

10-10

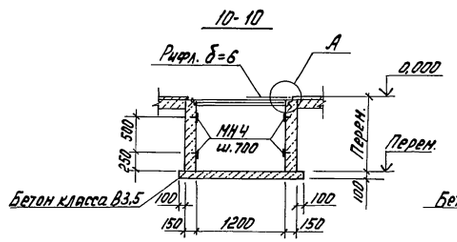

11-11 ; 12-12

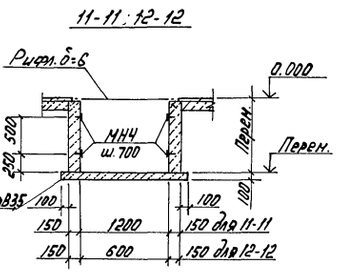

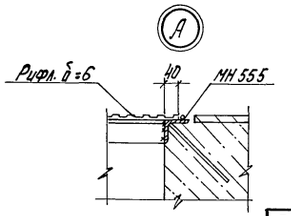

Н.контр.	Ткач		18.10.88	Т.П 810-1-30.88	-КЖ2
Гл.спец.	Конфетов		03.10.88		
ГИП	Лысенков		03.10.88		
Гл.констр.	Миронов		03.10.88		
Рук.сек.	Мельник		03.10.88		
Рук.гр.	Павлова		03.10.88	Блок зимних почвенных теплиц площадью 6 га (под одной кровлей) для tн = -40°С	Стадия: РП; Лист: 10; Листов:
Ст.инж.	Шестопалова		03.10.88	Фрагмент 17	ГИПРОНИСЕЛЬПРОМ г. Орел

Привязан

Инв.N

Инв.N подл. | Подпись и дата | Взам. инв.N

23534-02 50

Копировал: Быстрова

Формат А2

Альбом 2

Фрагмент 18

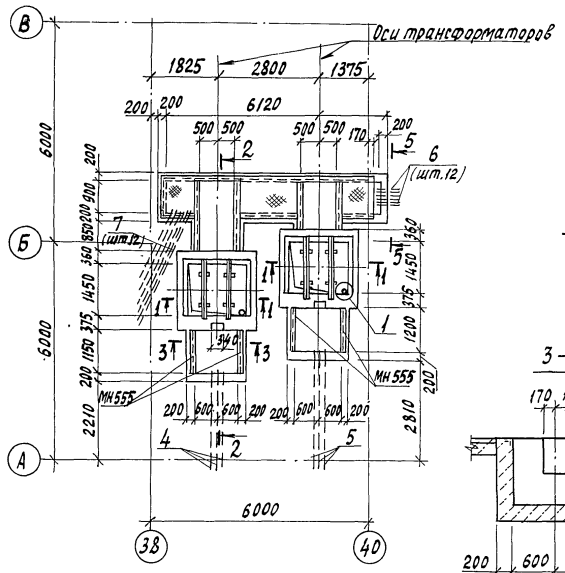

2 - 2

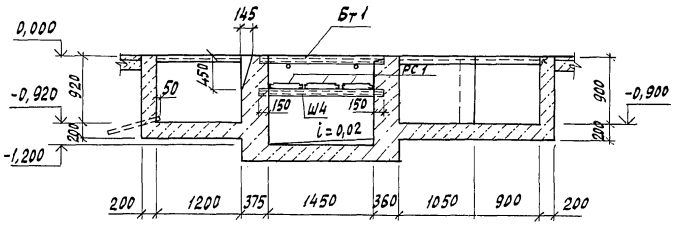

3 - 3

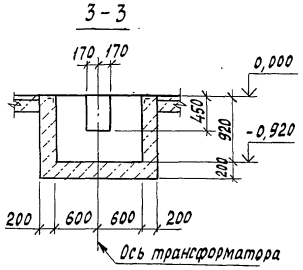

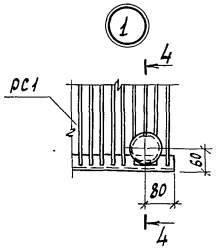

4 - 4

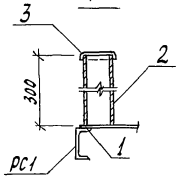

1 - 1

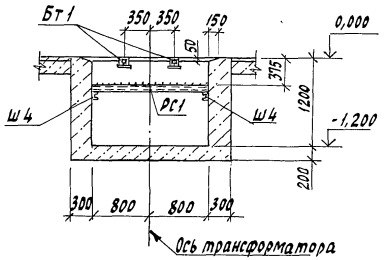

5 - 5

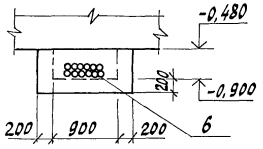

Приямок ПРм1

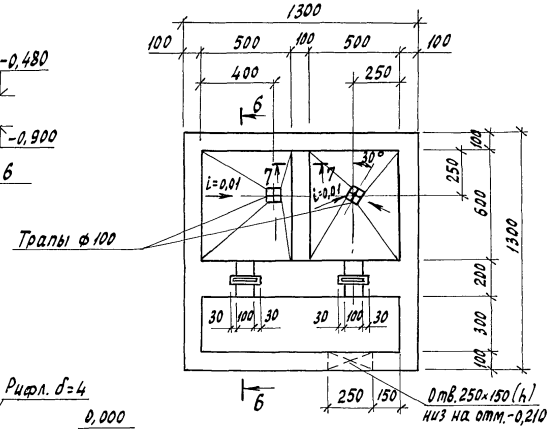

6 - 6

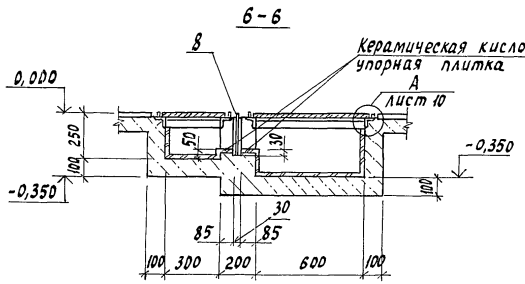

7 - 7

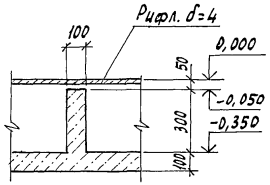

Спецификация элементов замаркированных на фрагменте 18

Марка, поз.	Обозначение	Наименование	Кол.	Масса ед., кг	Примечание
		Балка			
Бт1	-КН2И-34.00.00	Бт1	4	25,25	
		Решетка стальная			
РС1	-КН2И-31.00.00	РС1	6	37,4	
		Изделия закладные			
МН555	1.400-15 вып.1 550-06	МН555	21,84		м
Ш4	1.400-15 вып.1 005-65	Ш4	7,0		м
1		ФЮ А2 ГОСТ 5781-82 ℓ=60	2	0,04	
2		Труба 76×3 ГОСТ 10704-76 ℓ=300 В-Б Ст.3сп ГОСТ 10705-80	2	1,6	
3		ОЦ Б-ПН-НО-1,0 ГОСТ 19904-74, ОН-МТ-1 ГОСТ 14918-80 150×150	2	0,9	
4		БНТ100 ГОСТ 1839-80 ℓ=2950	3	17,7	
5		БНТ 100 ГОСТ 1839-80 ℓ=3550	3	21,3	
6		БНТ 100 ГОСТ 1839-80 ℓ=500	12	3,0	
7		БНТ 100 ГОСТ 1839-80 ℓ=4000	12	24,0	
		Материалы			
		Рулон ромб. К-6,0×1000 БСт.3сп			
		ГОСТ 8568-77		191,3	
		Бетон класса В7,5			15,0 м³

Спецификация элементов монолитной конструкции

Формат	Зона	Поз.	Обозначение	Наименование	Кол.	Примечание
				Приямок ПРм1		
				Сборочные единицы		
			1.400-15 вып.1 550-06	Изделие закладное МН555		5,8 м
				Рулон ромб. К-4,0×600 БСт.3сп		
				ГОСТ 8568-77		44,1 кг
				Доска 150×25 ГОСТ 24454-80 ℓ=220	2	0,008 м³
				Материалы		
				Бетон класса В7,5		0,55 м³

После прокладки электрокабеля все трубы (поз. 6) загерметизировать.

Н.контр.	Ткач		12.10.88
Гл.спец.отд.	Кондрашов		12.10.88
ГИП	Пшеничнов		12.10.88
Гл.констр.	Миронов		12.10.88
Рук.сект.	Мельник		12.10.88
Рук.гр.	Павлова		12.10.88
Ст.инж.	Шестопалова		12.10.88

Тп 810-1-30 88 — КН2

Блок зимних почвенных теплиц площадью 6 га (под одной кровлей) для $t_н$ = -40°С

Стадия	Лист	Листов
РП	11	

Фрагмент 18. Приямок ПРм1

ГИПРОНИСЕЛЬПРОМ г. Орел

Привязан

Инв.№

Инв.№ подл. | Подпись и дата | Взам.инв.№

Копировал Осина Формат А2 23534-02 51

Альбом 2

Схема расположения колонн и ригелей

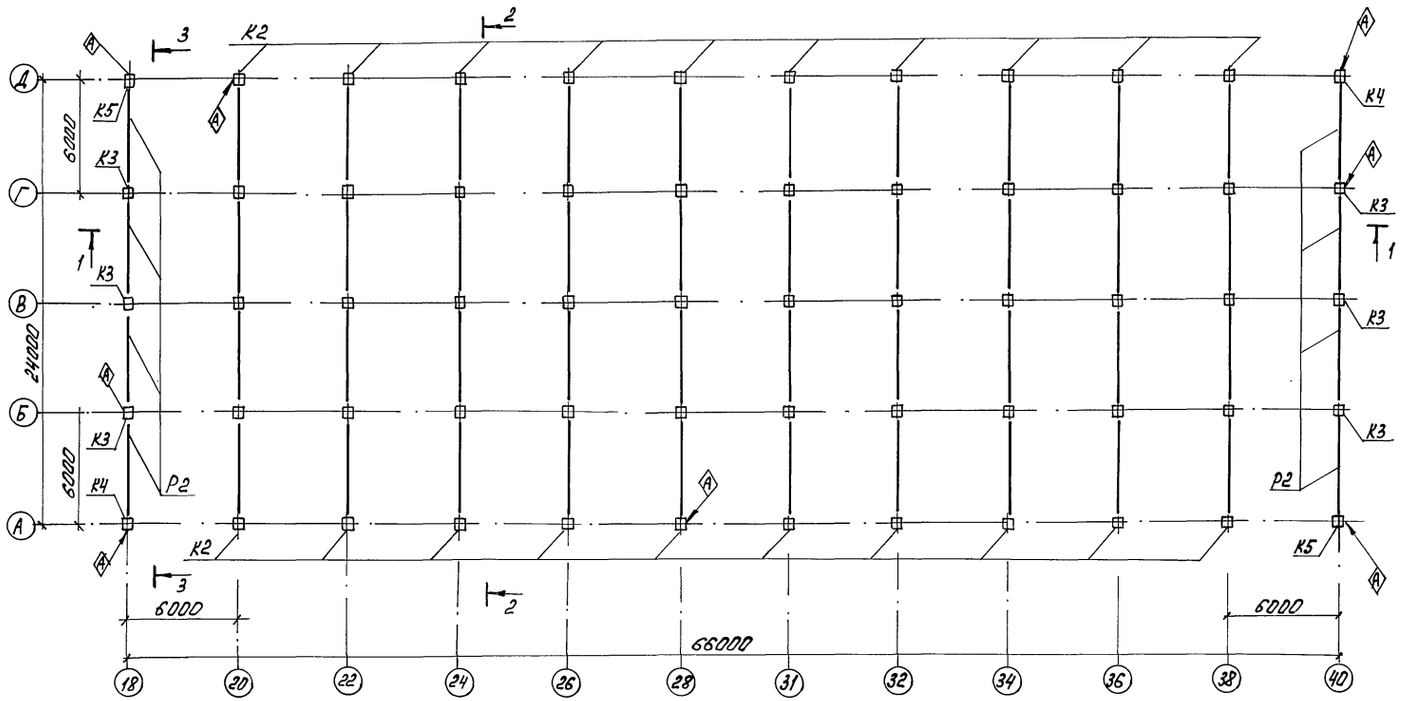

1-1

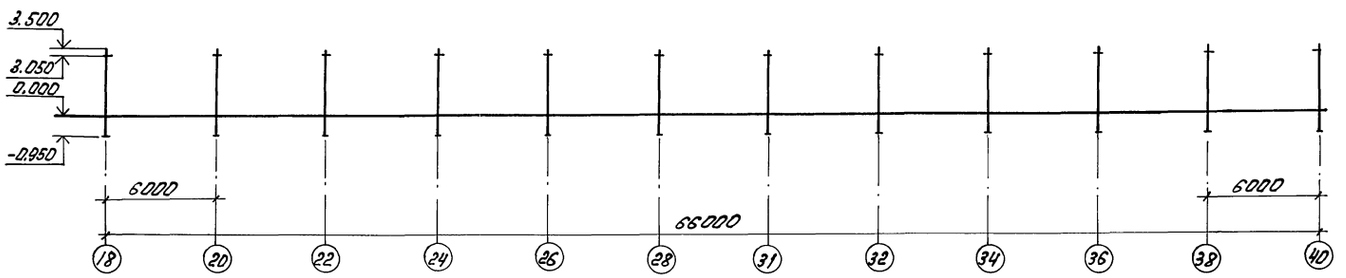

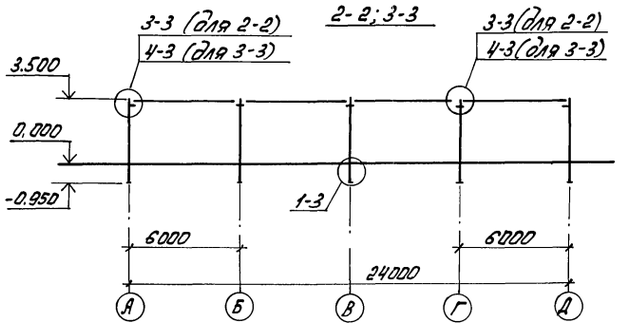

Спецификация к схеме расположения колонн и ригелей

Марка поз.	Обозначения	Наименование	Кол.	Масса ед., кг	Примечание
		колонны			
К1	1.020-1/83.2-1 04	1 КД 3.36	30	1035	
К2	КЖ2И-01.00.00	1 КО 3.36а	20	1018	
К3	КЖ2И-02.00.00	1 КД 3.36а	6	1035	
К4	КЖ2И-03.00.00	1 КО 3.36б	2	1018	
К5	КЖ2И-04.00.00	1 КО 3.36 в	2	1018	
		ригели			
Р1	1.020-1/83 3-1 02-01	РДП 4.57-50 АтV	40	2600	
Р2	1.020-1/83 3-1 07-01	РОП 4.57-30 АтV	8	2070	

1. Все необозначенные колонны марки К1; ригели - Р1.
2. Узлы, замаркированные на схеме см. серию 1.020-1/83 вып. 6-1

Н.контр.	Ткач		17.10.88	ТП 810-1-30.88		-КЖ2
Гл.спец.об.	Кондрашов		03.10.88			
ГИП	Пшеничнов		03.10.88			
Гл.констр.	Миронов		03.10.88			
Рук.сек.	Мельник		03.10.88			
Рук. гр.	Павлова		03.10.88	Блок зимних почвенных теплиц площадью 6 га (под одной кровлей) для $t_н$ = -40°С	Стадия: РП	Лист: 12	Листов:
Инж.	Натвиенко		03.10.88	Схема расположения колонн и ригелей	ГИПРОНИСЕЛЬПРОМ г. Орел		

Привязан

Инв.N

Инв.N подл. | Подпись и дата | Взам.инв.N

23534-02 52

Копировал: Быстрова Формат А2

Альбом 2

Схема расположения плит покрытия

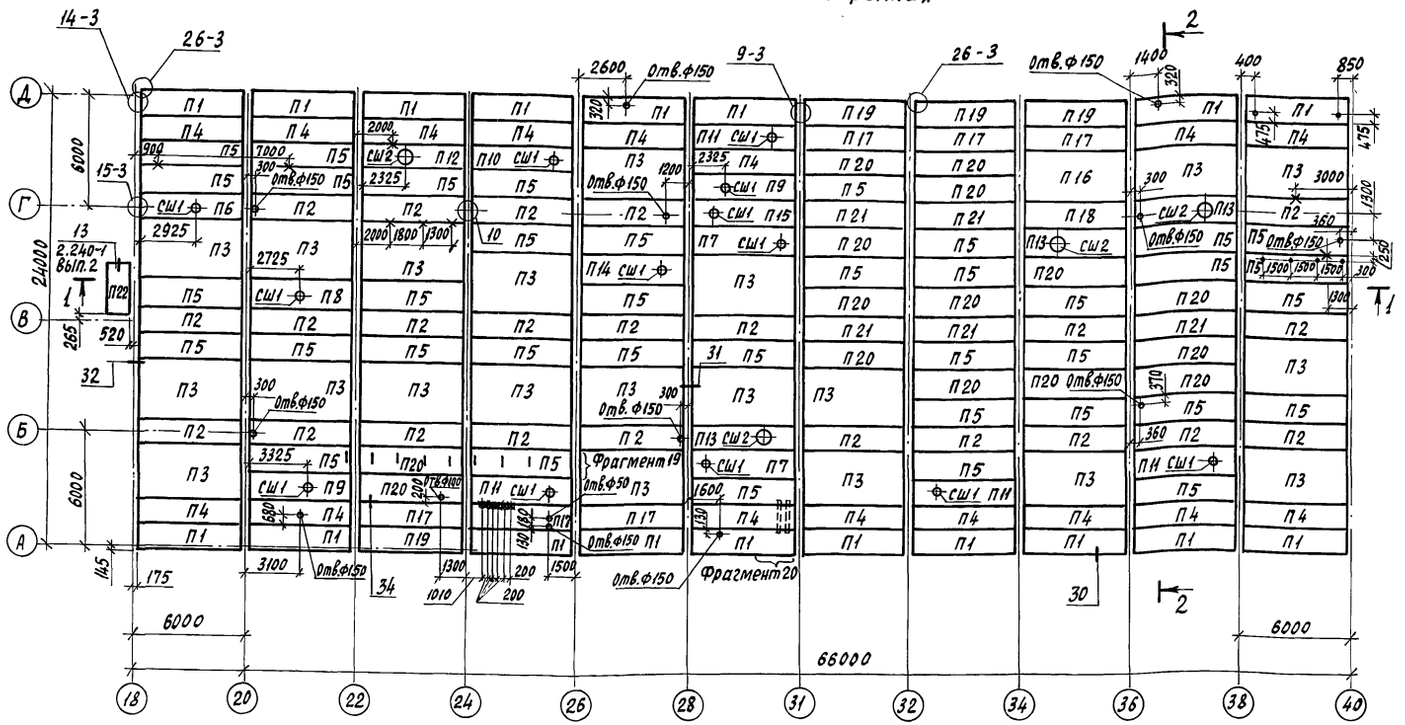

1 - 1

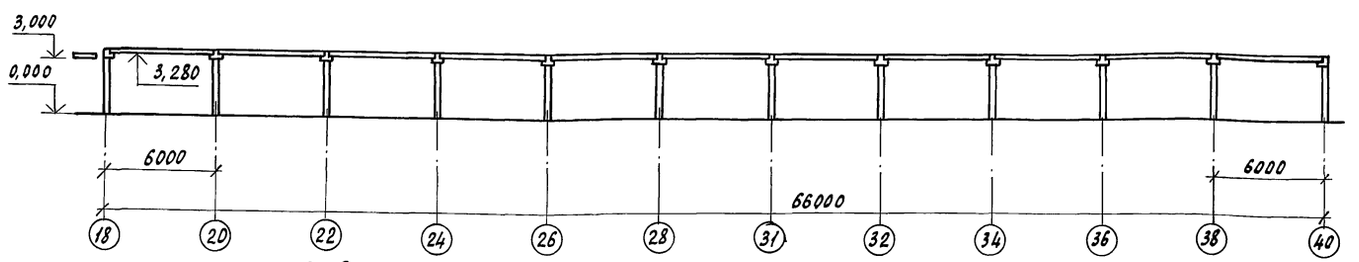

2 - 2

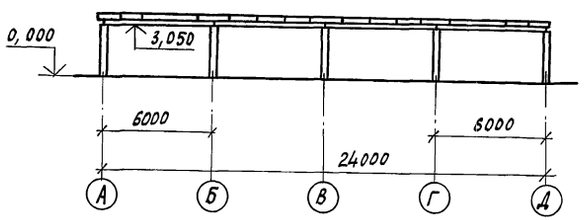

1. На схеме расположения плит покрытия знаком (×) обозначены изделия закладные мн6, знаком (⊗) изделия закладные мн8, знаком (•) изделия закладные мн 10.
2. Замоноличивание полки ригелей в зоне крайних и средних колонн выполнить в соответствии с 1.020-1/83.6-1 049, 1.020-1/83.6-1 050.
3. Узлы, замаркированные на схеме см. серию 1.020-1/83 вып. 6-1.
4. Отверстия ф50, ф100, ф150 высверлить по месту.
5. Привязка отверстий дана по их центрам.
6. Фрагменты 19, 20 см. лист 14.
7. Деталь установки стакана см. лист 14.

Привязан

Инв. №

Спецификация к схеме расположения плит покрытия

Марка, поз.	Обозначение	Наименование	Кол.	Масса ед., кг	Примечание
		Плиты			
П1	1.041.1-2.1.200-06	ПК 56.12-5АтIVСП-1	18	2000	
П2	1.041.1-2.1.400-10	ПК 56.15-5АтIVСП-2	23	2100	
П3	1.041.1-2.1.700-12	ПК 56.30-6АтIVСП	21	4000	
П4	1.041.1-2.1.100-24	ПК 56.12-5АтIVСП	16	1600	
П5	1.041.1-2.1.300-28	ПК 56.15-5АтIVСП	38	2100	
П6	-КН2И-05.00.00	ПРС 56.15-6АIV-П-а	1	2210	
П7	-КН2И-05.00.00-01	ПРС 56.15-6АIV-П-б	2	2210	
П8	-КН2И-06.00.00	ПРС 56.15-6АIV-П-в	1	2210	
П9	-КН2И-06.00.00-01	ПРС 56.15-6АIV-П-г	2	2210	
П10	-КН2И-06.00.00-02	ПРС 56.15-6АIV-П-д	1	2210	
П11	-КН2И-06.00.00-03	ПРС 56.15-6АIV-П-е	4	2210	
П12	-КН2И-07.00.00	ПРС 56.15-10АIV-П-а	1	2210	
П13	-КН2И-07.00.00-01	ПРС 56.15-10АIV-П-а	3	2210	
П14	-КН2И-08.00.00	ПРС 56.15-6АIV-П-ж	1	2210	
П15	-КН2И-08.00.00-01	ПРС 56.15-6АIV-П-и	1	2210	
П16	1.041.1-2.1.700-13	ПК 56.30-9АтIVСП	1	4000	
П17	1.041.1-2.1.100-11	ПК 56.12-9АтIVСП	6	1600	
П18	1.041.1-2.1.400-13	ПК 56.15-11АтIVСП-2	1	2100	
П19	1.041.1-2.1.200-07	ПК 56.12-9АтIVСП-1	4	1600	
П20	1.041.1-2.1.300-13	ПК 56.15-8АтIVСП	15	2100	
П21	1.041.1-2.1.400-12	ПК 56.15-8АтIVСП-2	5	2100	
П22	1.041.1-2.5.1000-03	ПК 27.12-5АIIIП	1	700	
		Стаканы			
СШ1	1.494-24 Вып.1	СБ 4А-1	13	150	
СШ2	1.494-24 Вып.1	СБ 7А-3	4	310	
		Изделия соединительные			
МС2	-КН2И-00.00.42	МС2	2	7,70	
МС11	1.020.1/83 6-1 084.22.011.540	МС11	20	1,61	
МС13	1.020.1/83 6-1 084.14.011.600	МС13	60	0,73	
МС15	1.020.1/83 6-1 084.16.011.300	МС15	8	0,45	
МС18	1.020.1/83 6-1 084.14.011.350	МС18	24	0,41	
МС21	1.020.1/83 6-1 084.260.10.070.260	МС21	10	0,55	
МС26	1.020.1/83 7-1 80	МС26	44	3,2	

Н.контр.	Ткач		18.10.88
Гл.спец.пр.	Кондрашов		18.10.88
ГИП	Пшеничнов		18.10.88
Гл.констр.	Миронов		18.10.88
Рук.сект.	Мельник		18.10.88
Рук.гр.	Павлова		18.10.88
Рассчитал	Тенитилова		18.10.88
Инж.	Матвиенко		18.10.88
Пров.	Тенитилова		18.10.88

Т. п. 810-1-30.88 КН2

Блок зимних почвенных теплиц площадью 6 га (под одной кровлей) для $t_н = -40°C$.

Стадия	Лист	Листов
РП	13	

Схема расположения плит покрытия.

ГИПРОНИСЕЛЬПРОМ г. Орел

Копировал Осина Формат А2 23534-02 53

Инв.№ подл. | Подпись и дата | Взам.инв.№

Альбом 2

Фрагмент 19

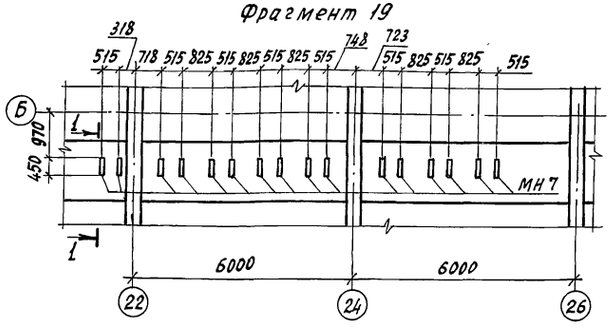

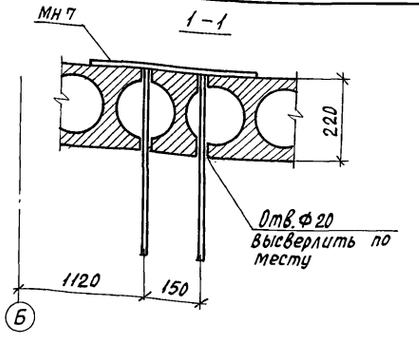

Деталь установки стакана

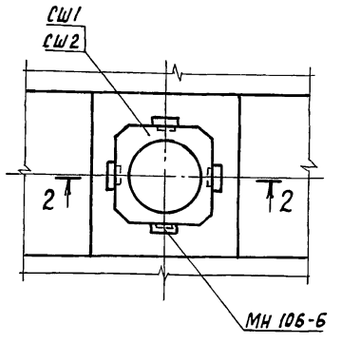

2 – 2

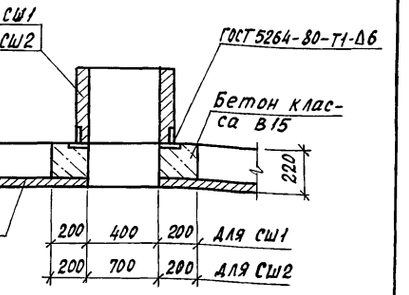

Схема расположения закладных деталей для крепления подвесок между осями 31 ... 38

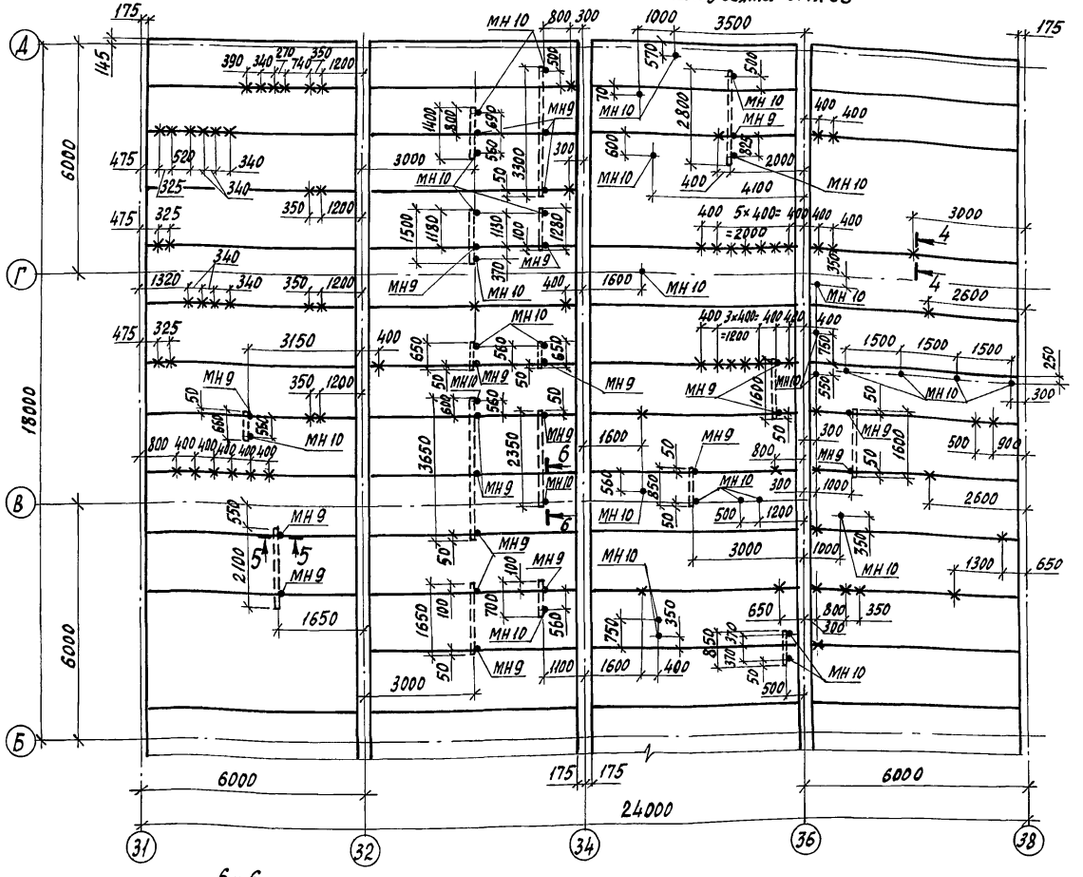

Фрагмент 20

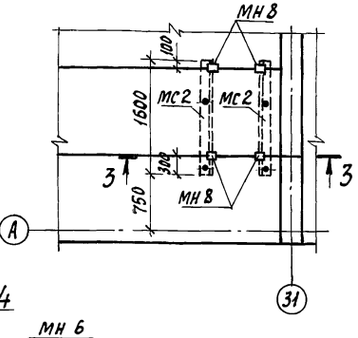

3 – 3

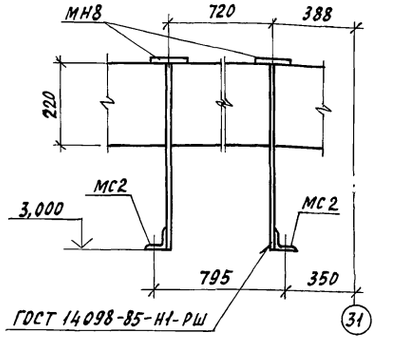

4 – 4

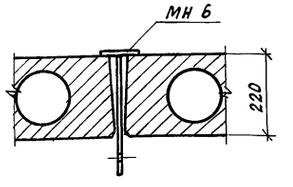

5 – 5

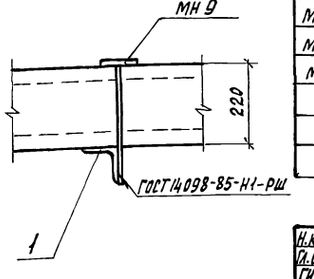

6 – 6

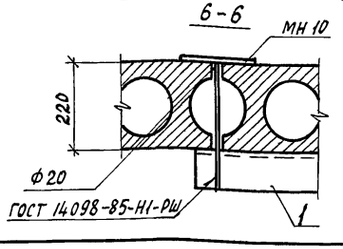

На схеме расположения закладных деталей для крепления подвесок знаком (х) обозначены изделия закладные МН6.

Спецификация элементов расположенных на данном листе

Марка, поз.	Обозначение	Наименование	Кол.	Масса ед., кг	Примечание
		Изделия закладные			
МН 106-6	1.400-15 В.1 120-11	МН 106-6	56	1,2	
МН6	-КЖ2И-37.00.00	МН 6	81	2,1	
МН 7	-КЖ2И-38.00.00	МН 7	16	3,11	
МН 8	-КЖ2И-39.00.00	МН 8	10	0,82	
МН 9	-КЖ2И-40.00.00	МН 9	23	0,7	
МН 10	-КЖ24-40.00.00-01	МН 10	40	2,2	
1		Уголок 100×100×7-В ГОСТ 8509-86 Ст3сп 6-1 ТУ 14-1-3023-80		298,1	27,6 м.п.

Н.контр.	Ткач		03.10.88
Гл.спец.отд	Кондрашов		03.10.88
ГИП	Пшеничнов		03.10.88
Гл.констр.	Миронов		03.10.88
Рук.сект.	Мельник		03.10.88
Рук.гр.	Павлова		03.10.88
Инж.	Матвиенко		03.10.88
Пров.	Генитилова		03.10.88

Т. п. 810-1-30.88 -КЖ2

Блок зимних почвенных теплиц площадью 6 га (под одной кровлей) для $t_н = -40°C$

Стадия	Лист	Листов
РП	14	

Фрагменты 19,20. Деталь установки стакана. Схема расположения закладных деталей для крепления подвесок между осями 31 ... 38

ГИПРОНИСЕЛЬПРОМ г. Орел

Привязан

Инв. №

Инв. № подл. | Подпись и дата | Взам. инв. №

Копировал: Осина

Формат А2. 23534-02 54

Альбом 2

Схема расположения стеновых панелей по оси А

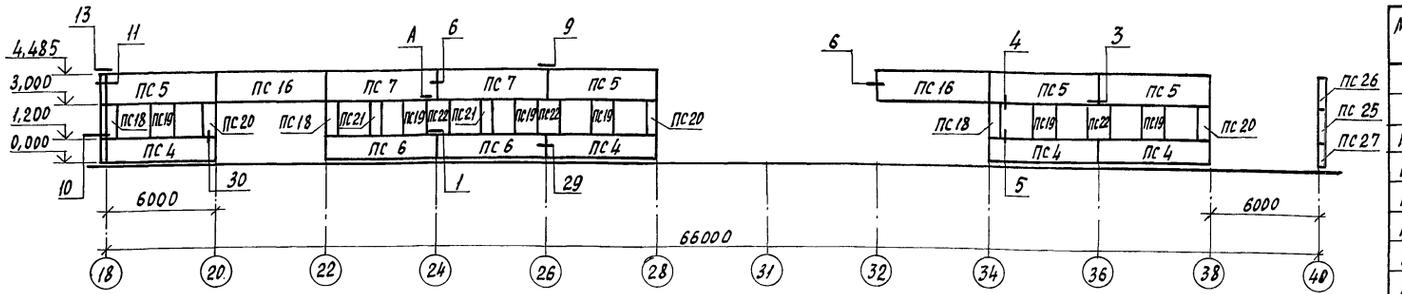

Схема расположения стеновых панелей по оси Д

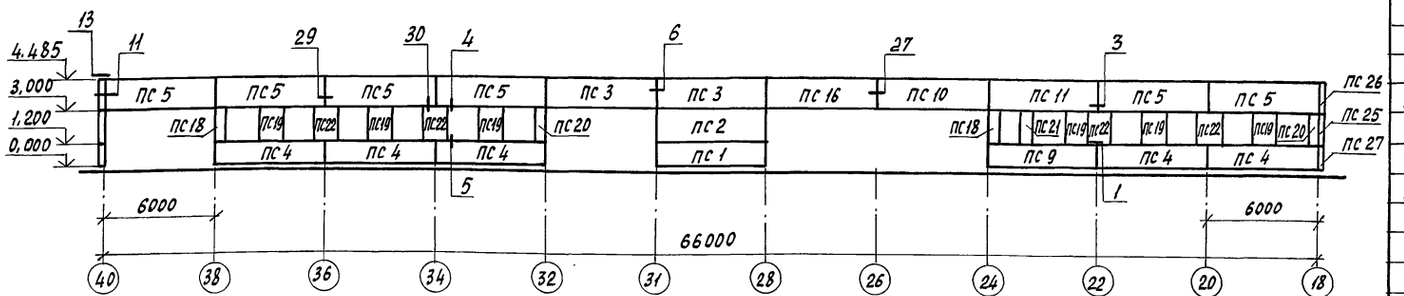

Схема расположения стеновых панелей по оси 18

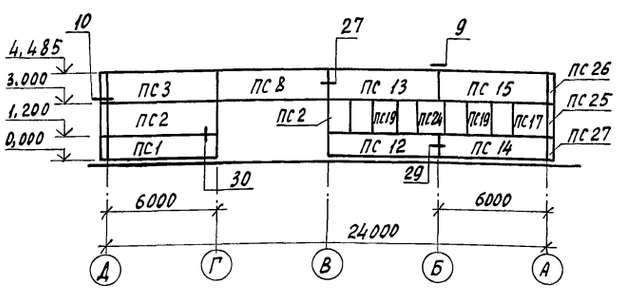

Схема расположения стеновых панелей по оси 40

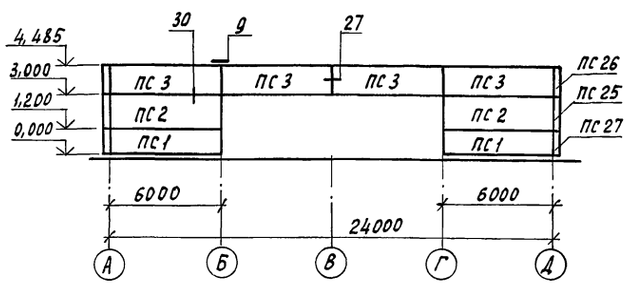

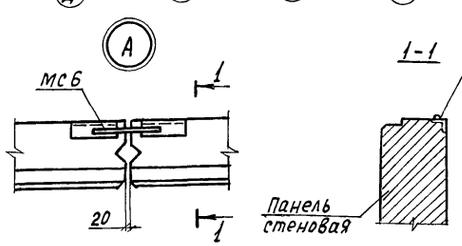

1. Панели выполнить из легкого бетона с плотностью в сухом состоянии $\gamma = 1000$ кг/м^3.
2. Узлы, замаркированные на данном листе см. серию 1.030.1-1 вып. 3-1.
3. Кирпичные участки стен выполнить до монтажа панелей верхнего ряда.

Спецификация к схемам расположения стеновых панелей

Марка, поз.	Обозначение	Наименование	Кол.	Масса ед, кг	Примечание
		Стеновые панели			
ПС 1	-КН2И-09.00.00	ПС 60.12.3,5-6Л-1	4	3180	
ПС 2	-КН2И-10.00.00	ПС 60.18.3,5-6Л-1	3	4760	
ПС 3	-КН2И-11.00.00	ПС 60.15.3,5-6Л-2	7	3960	
ПС 4	КН2И-12.00.00	ПС 60.12.3,5-6Л-6	9	3180	
ПС 5	КН2И-12.00.00-01	ПС 60.15.3,5-6Л-12	10	3960	
ПС 6	КН2И-13.00.00	ПС 60.12.3,5-6Л-а	2	3180	
ПС 7	КН2И-13.00.00-01	ПС 60.15.3,5-6Л-а	2	3960	
ПС 8	КН2И-14.00.00	ПС 60.15.3,5-6Л-б	1	3960	
ПС 9	КН2И-15.00.00	ПС 60.12.3,5-6Л-б	1	3180	
ПС 10	КН2И-16.00.00	ПС 60.15.3,5-6Л-в	1	3960	
ПС 11	КН2И-17.00.00	ПС 60.15.3,5-6Л-г	1	3960	
ПС 12	КН2И-18.00.00	ПС 60.12.3,5-6Л-в	1	3180	
ПС 13	КН2И-19.00.00	ПС 60.15.3,5-6Л-д	1	3960	
ПС 14	КН2И-18.00.00-01	ПС 60.12.3,5-6Л-г	1	3180	
ПС 15	КН2И-19.00.00-01	ПС 60.15.3,5-6Л-е	1	3960	
ПС 16	КН2И-20.00.00	ПС 60.15.3,5-6Л-ж	3	3960	
ПС 17	КН2И-21.00.00	2ПС 21.3.18.3,5-Л-3	1	1670	
ПС 18	КН2И-22.00.00	2ПС 6.18.3,5-1-2	5	470	
ПС 19	КН2И-23.00.00	2ПС 12.18.3,5-Л-4	14	940	
ПС 20	КН2И-24.00.00	2ПС 6.18.3,5-Л-3	5	470	
ПС 21	КН2И-23.00.00-01	2ПС 6.18.3,5-Л-4	3	470	
ПС 22	КН2И-25.00.00	2ПС 12.18.3,5-Л-1	7	940	
ПС 23	КН2И-22.00.00-01	2ПС 12.18.3,5-Л-2	1	940	
ПС 24	КН2И-26.00.00	2ПС 15.18.3,5-Л-1	1	1180	
ПС 25	КН2И-27.00.00	3ПС 51.180.35-Л-1	4	530	
ПС 26	КН2И-28.00.00	3ПС 51.150.35-Л-2	4	440	
ПС 27	КН2И-27.00.00-01	3ПС 51.120.35-Л-1	4	350	
		Изделия соединительные			
МС 1	1.030.1-1,4-1-270	МС 1	72		
МС 2	1.030.1-1.3-1.44-6.0П.150	МС 2	56		
МС 2	1.030.1-1.3-1.44-70.6.060.80	МС 2	72		
МС 3	1.030.1-1.4-1-270-01	МС 3	54		
МС 4	1.030.1-1.3-1.44-260.10.070.260	МС 4	19		
МС 6	1.030.1-1.3-1.44-12.0П.300	МС 6	33		
МС 7	1.030.1-1.3-1.44-60.6.060.60	МС 7	8		

Н.контр.	Ткач		03.10.88
Гл.спец.отд.	Кондрашов		03.10.88
СНП	Пшеничнов		03.10.88
Гл.констр.	Мироков		03.10.88
Рук.сект.	Мельник		03.10.88
Рук.гр.	Павлова		03.10.88
Инж.	Матвиенко		03.10.88

Т.п. 810-1-30.88 КН2

Блок зимних почвенных теплиц площадью 6га (под одной кровлей) для $t_н = -40°C$

Стадия	Лист	Листов
РП	15	

Схема расположения стеновых панелей

ГИПРОНИСЕЛЬПРОМ г. Орел

Привязан

Инв. №

Инв. № подл. | Подпись и дата | Взам. инв. №

gost.e-ecolog.ru