ТИПОВОЙ ПРОЕКТ

810-1-29.88

ТЕПЛИЦЫ И СОЕДИНИТЕЛЬНЫЙ КОРИДОР БЛОКА ЗИМНИХ ТЕПЛИЦ ПРОЛЕТОМ 24 м ПЛОЩАДЬЮ 3 га

АЛЬБОМ 6 ч. 2

СИСТЕМА ИСПАРИТЕЛЬНОГО ОХЛАЖДЕНИЯ И УВЛАЖНЕНИЯ ВОЗДУХА СИСТЕМА КАПЕЛЬНОГО ПИТАНИЯ РАСТЕНИЙ С 69 ПО 103 стр.

Разработан Центральным экспериментальным конструкторско-технологическим бюро "Промтеплица" Госагропрома СССР

Директор В.Г. Фурман

Главный конструктор проекта А.А. Васильев

Привязан

Инв.№

gost.e-ecolog.ru

Альбом 6/2

Формат	Зона	Поз.	Обозначение	Наименование	Кол.	Примечание
				Документация		
			5850-014.00.000СБ	Сборочный чертеж		
			5850-014.00.000ИЭ	Инструкция по эксплуатации		
				Сборочные единицы		
А4		1	5850-014.01.000	Фланец в сборе	4	
А4		2	5858-016.017	Устройство натяжное	7	
А4		3	5852-062.01.01.000	Кронштейн	2	
А4		4	5852-042.000	Распылитель	192	
А4		5	5852-025.02.01.000	Отвод	28	
А4		6	5850-014.02.000	Опора ПР-1	30	
-		7	-01	Опора ПР-2	40	
-		8	-02	Опора ПР-3	29	
				Детали		
А4		9	5850-014.00.001	Хомут ХТ	112	
А4		10	5850-014.00.002	Ороситель	6	
А4		11	5850-014.02.001-03	Опора ПР-4	13	
А4		12	5850-013.00.001	Кронштейн	14	
А4		13	5850-013.00.002	Скоба	14	
А4		14	5850-013.00.003	Хомут	14	
А4		15	5850-013.00.004	Хомут	26	
А4		16	5850-013.00.006	Заглушка	2	

Подп. и дата | Инв. № дубл. | Взам. инв. № | Подп. и дата | Инв. № подл.

Изм.	Лист	№ докум.	Подп.	Дата	5850-014.00.000			
Разраб.	Панамарева			14.07.88	Система испарительного охлаждения и увлажнения воздуха ангарных теплиц пролетом 24м	Лит.	Лист 1	Листов 4
Пров.	Король			14.07.88				
Н. контр.	Цодик			14.07.88		ЦЭКТБ „Промтеплица" Ворошиловград		
Утв.	Кривуля			14.07.88				

Копировал Фомушкина — Формат А4

Формат	Зона	Поз.	Обозначение	Наименование	Кол.	Примечание
А4		17	5850-013.00.007	Ороситель	14	
А4		18	-01	Ороситель	14	
А4		19	5852-025.02.00.003	Ороситель	158	
А4		20	5852-025.02.00.004	Ороситель	28	
А4		21	5852-025.02.00.008	Штифт	28	
А4		22	5852-025.02.00.009	Втулка	28	
А4		23	5852-025.02.00.011	Фильтр	28	
А4		24	5852-025.02.01.001	Фланец	28	
А4		25	СД.0055.50.000.01	Удлинитель	192	
А4		26	5852-062.01.00.001	Стяжка	2	
А4		27	5852-062.01.00.004	Скоба	4	
				Стандартные изделия		
				Болты ГОСТ 7798-70		
		31		М6×25.58.019	224	
		32		М8×30.58.019	126	
		33		М10×20.58.019	28	
		34		М10×90.58.019	14	
				Гайка ГОСТ 5915-70		
		35		М6.5.019	240	
		36		М8.5.019	162	
		37		М10.5.019	42	
				Шайба ГОСТ 11371-78		
		38		6.01.08.кп019	232	
		39		8.01.08кп.019	126	
		40		10.01.08кп.019	42	
		41		Шайба 14.01.08кп019	7	
				ГОСТ 6958-78		

Подп. и дата | Инв. № дубл. | Взам. инв. № | Подп. и дата | Инв. № подл.

Изм.	Лист	№ докум.	Подп.	Дата	5850-014.00.000	Лист 2

Копировал Фомушкина — Формат А4

Формат	Зона	Поз.	Обозначение	Наименование	Кол.	Примечание
		42		Шпилька М8-6g×200.58.026 ГОСТ 22042-76	4	
		43		Переход К89×3,5-76×3,5 ГОСТ 11378-83	1	
		44		Отвод 90° 65×3,5 ГОСТ 17375-83	11	
		45		Тройник 89×3,5-76×3,5 ГОСТ 17376-83	1	
		46		Прокладка А-50-16 ГОСТ 15180-70	4	
				Прочие изделия		
		49		Вентиль мембранный с электромагнитным приводом фланцевый Ду 50ТУ26-07-032-76	2	
				Материалы		
		50		Труба Ц-65×4 ГОСТ 3262-75	90	м
		51		Труба Ц-80×4 ГОСТ 3262-75	25	м
		52		Проволока 3-0-1Ц ГОСТ 3282-74	1220	м
		53		Лента ПЭ с липким слоем 0,080×30. Н первый сорт ГОСТ 20477-86	342	м

Подп. и дата | Инв. № дубл. | Взам. инв. № | Подп. и дата | Инв. № подл.

Изм.	Лист	№ докум.	Подп.	Дата	5850-014.00.000	Лист 3

Копировал Фомушкина — Формат А4

Формат	Зона	Поз.	Обозначение	Наименование	Кол.	Примечание
				Комплекты		
				Комплект запасных частей		
А4		4	5852-042.000	Распылитель	30	
А4		17	5852-025.02.00.003	Ороситель	25	
А4		23	СД.0055.50.000.01	Удлинитель	30	

Подп. и дата | Инв. № дубл. | Взам. инв. № | Подп. и дата | Инв. № подл.

Изм.	Лист	№ докум.	Подп.	Дата	810-1-29.88 5850-014.00.000	Лист 4

Копировал Фомушкина — Формат А4

Альбом 6/2

5850-014.00.000 СБ

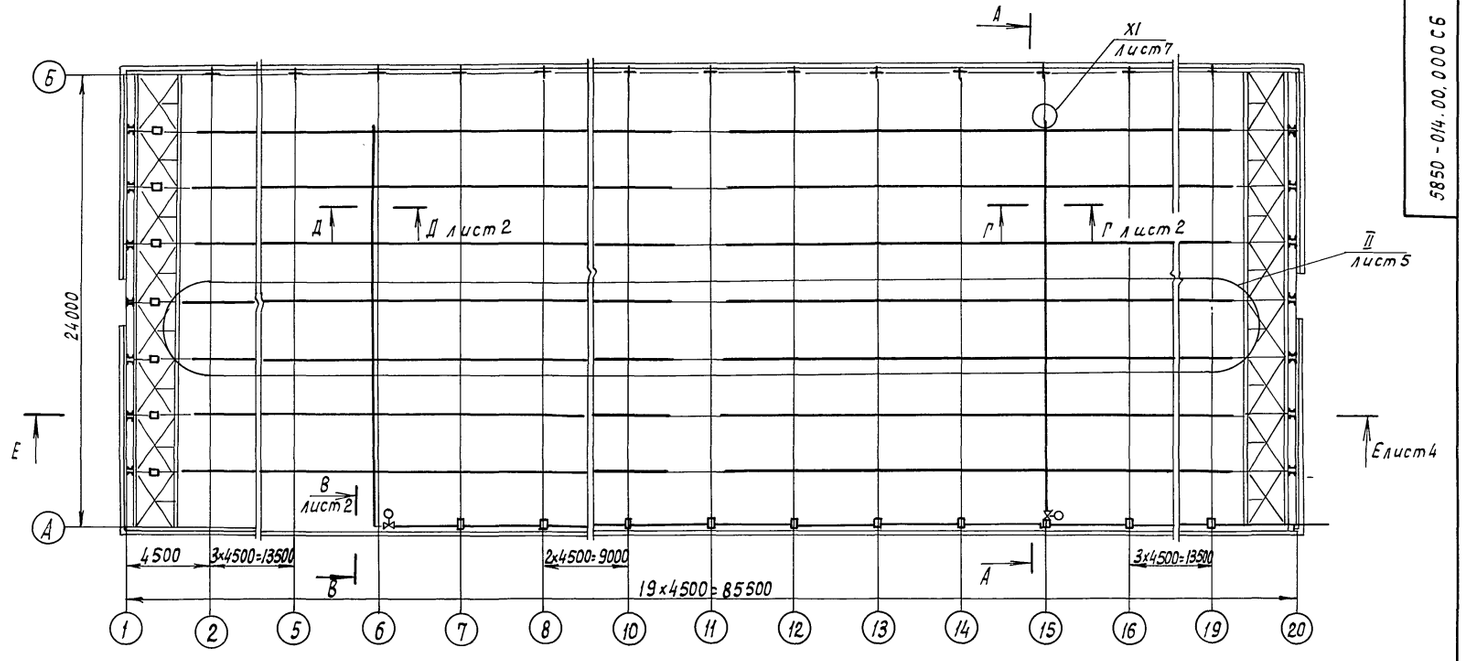

А - А
М1:100 повернуто

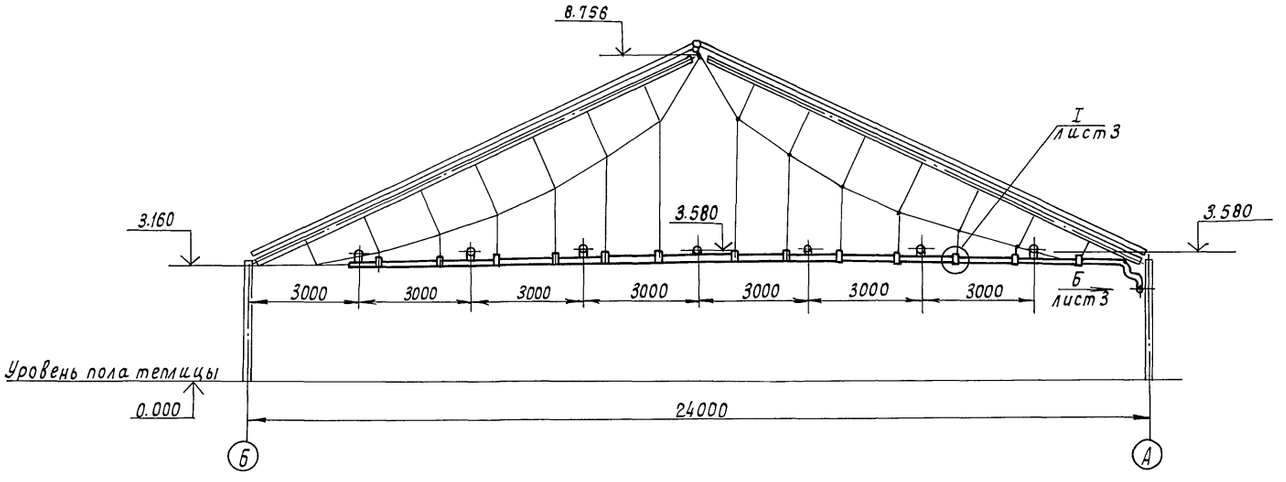

Техническая характеристика

1. Расход воды через распылитель, л/с
   не менее 0,019
   не более 0,0221
2. Давление воды на входе в распылитель, МПа
   не менее 0,75
   не более 0,83
3. Температура воды, °С 20...25

Технические требования

1. Размеры для справок, кроме *.
2. Склеивание оросителей выполнять согласно „Инструкции по монтажу и эксплуатации." 5850-014.00.000 ИЭ.
3. Монтажную длину оросителей поз. 17 и 18 в каждом подсоединении к магистрали уточнить по месту.
4. Изгиб оросителей поз. 17 и 18 выполнить по месту, подогревая место изгиба до t = 120°С
5. Оси резьбовых отверстий на оросителях под детали поз. 25 должны быть в одной плоскости. Допускается отклонение не более 2°.

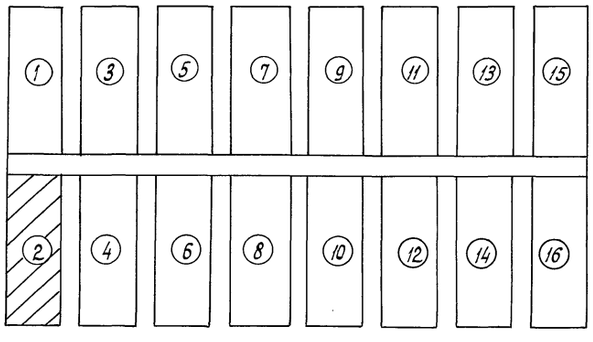

6. Оросители крепить к проволоке поз. 52 полиэтиленовой лентой поз. 53. с шагом 0,7 м.

				810-1-29.88 5850-014.00.000СБ		
Изм. Лист	№ докум.	Подп.	Дата	Система испарительного охлаждения и увлажнения воздуха ангарных теплиц пролетом 24м	Лит.	Масса / Масштаб
Разраб.	Панамарева		11.88			— / 1:200
Пров.	Король		11.88		Лист 1	Листов 7
Т.контр.						
Гл.констр.	Васильев		11.88		ЦЭКТБ „Промтеплица" Ворошиловград	
Н.контр.	Цодик		11.88			
Утв.	Кривуля		11.88			

Инв.№ подл. | Подп. и дата | Взам. инв.№ | Инв.№ дубл. | Подп. и дата

5850-014.00.000СБ

Альбом 6/2

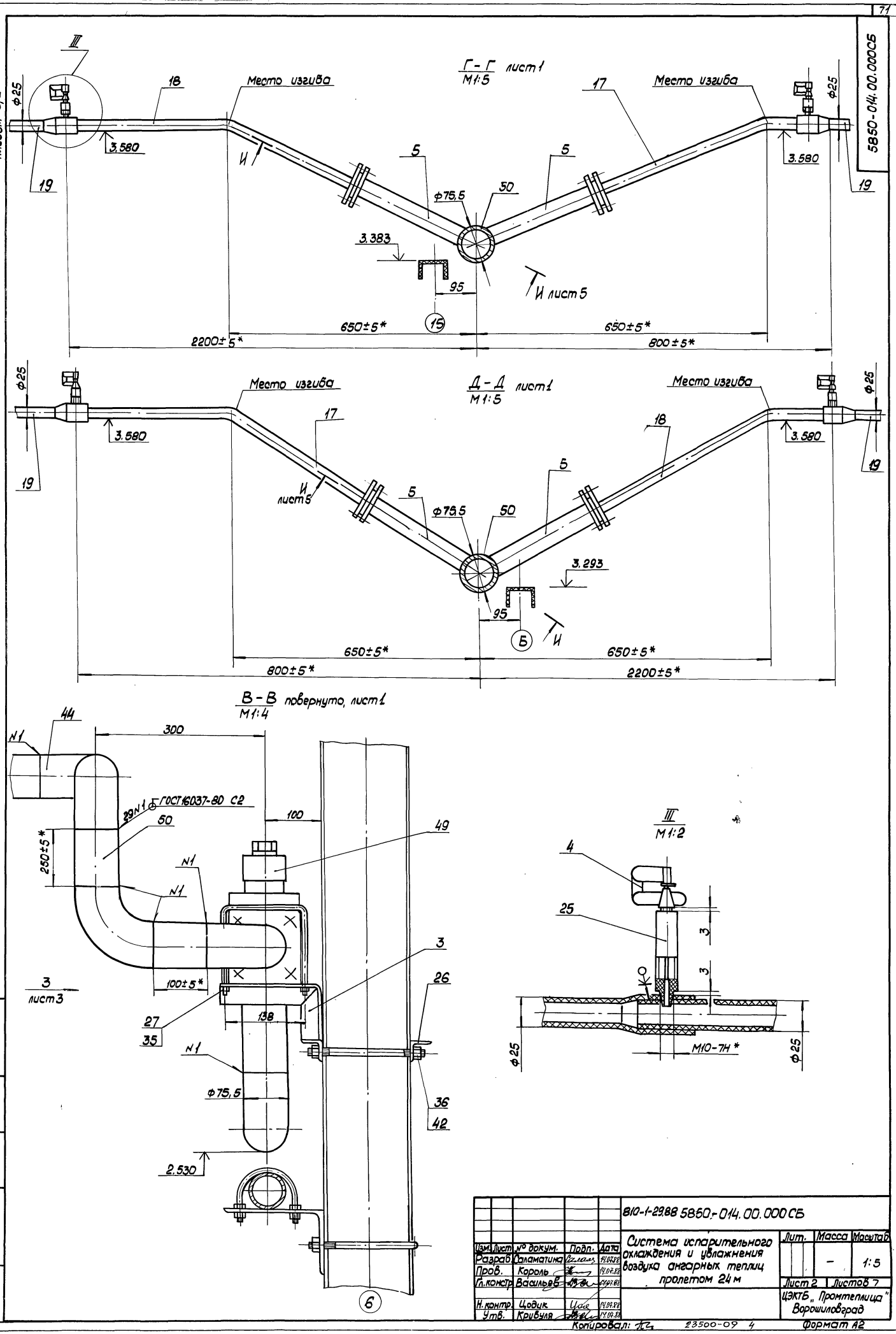

					810-1-29.88 5850-014.00.000СБ			
Изм.	Лист	№ докум.	Подп.	Дата	Система испарительного охлаждения и увлажнения воздуха ангарных теплиц пролетом 24 м	Лит.	Масса	Масштаб
Разраб.		Саламатина		14.07.88			–	1:5
Пров.		Король		14.07.88				
Гл.констр.		Васильев		14.07.88		Лист 2	Листов 7	
Н.контр.		Цодик		14.07.88		ЦЭКТБ „Промтеплица" Ворошиловград		
Утв.		Кривуля		14.07.88				

Инв.№ подл. | Подп. и дата | Взам.инв.№ | Инв.№ дубл. | Подп. и дата

Копировал: 23500-09 4 Формат А2

Альбом 6/2

5850-014.00.000 СБ

Вид Б лист1

Вид Ж

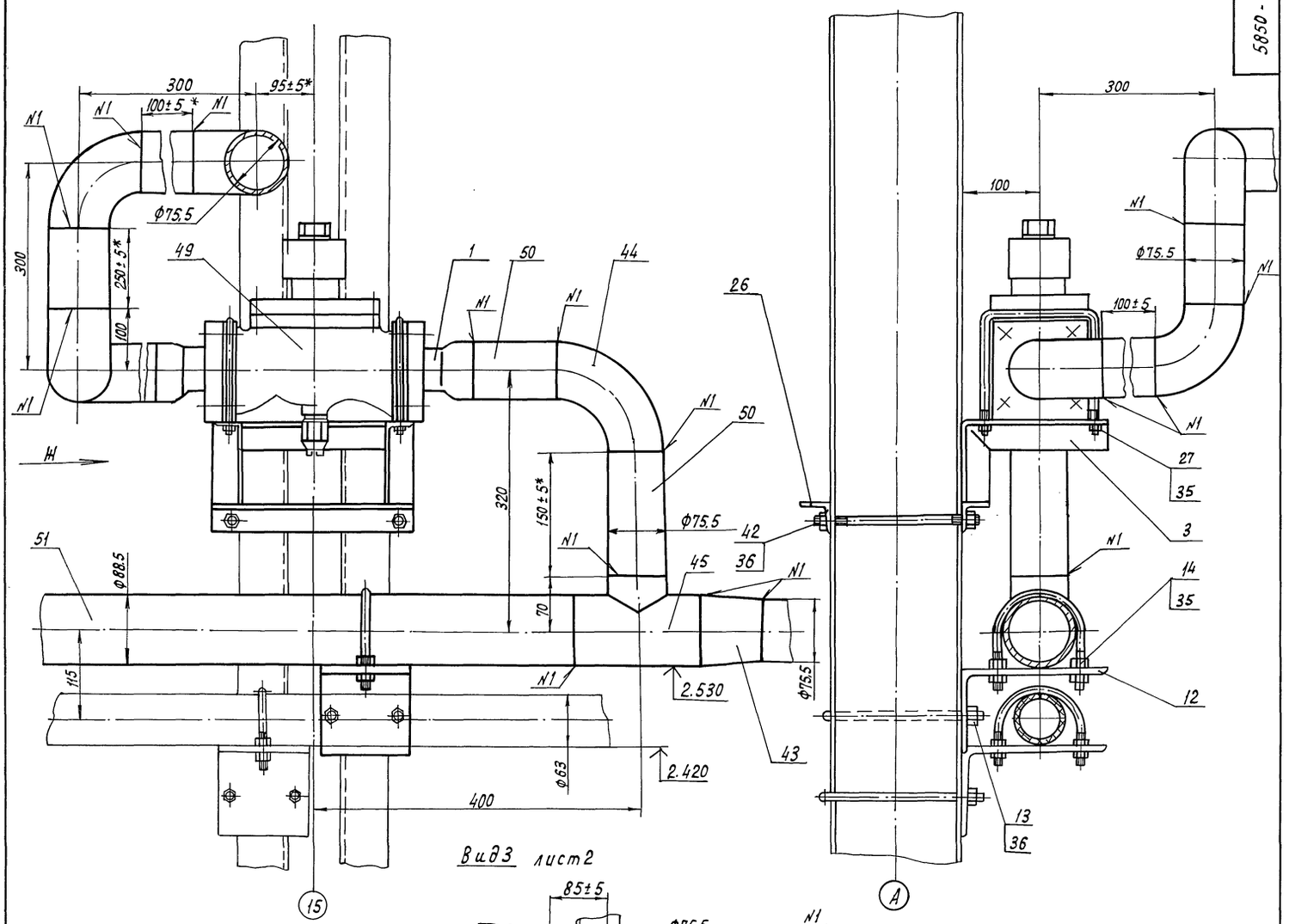

Вид 3 лист2

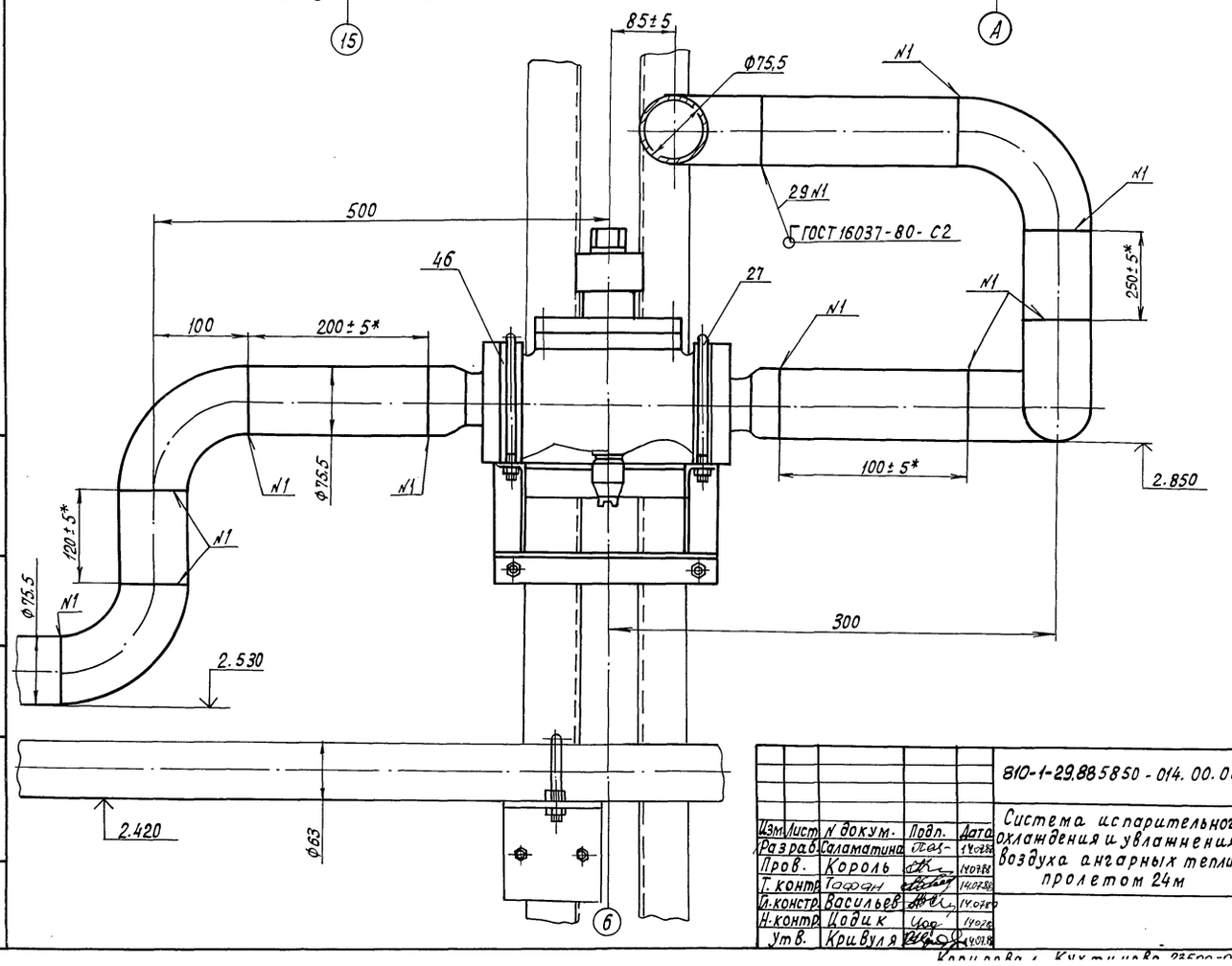

Изм.	Лист	N докум.	Подп.	Дата	810-1-29.88 5850-014.00.000 СБ			
Разраб.		Саламатина		14.07.88	Система испарительного охлаждения и увлажнения воздуха ангарных теплиц пролетом 24м	Лит.	Масса	Масштаб
Пров.		Король		14.07.88			—	1:4
Т. контр.		Тафан		14.07.88		Лист 3	Листов 7	
Гл. констр.		Васильев		14.07.88		ЦЭКТБ „Промтеплица" Ворошиловград		
Н. контр.		Цодик		14.07.88				
Утв.		Кривуля		14.07.88				

Инв. N подл. | Подп. и дата | Взам. инв. N | Инв. N дубл. | Подп. и дата

Корнилова 1, Кухтинова 23500-09 5, Формат 12

Альбом 6/2

5850-014.00.000 СБ

Е - Е лист 1

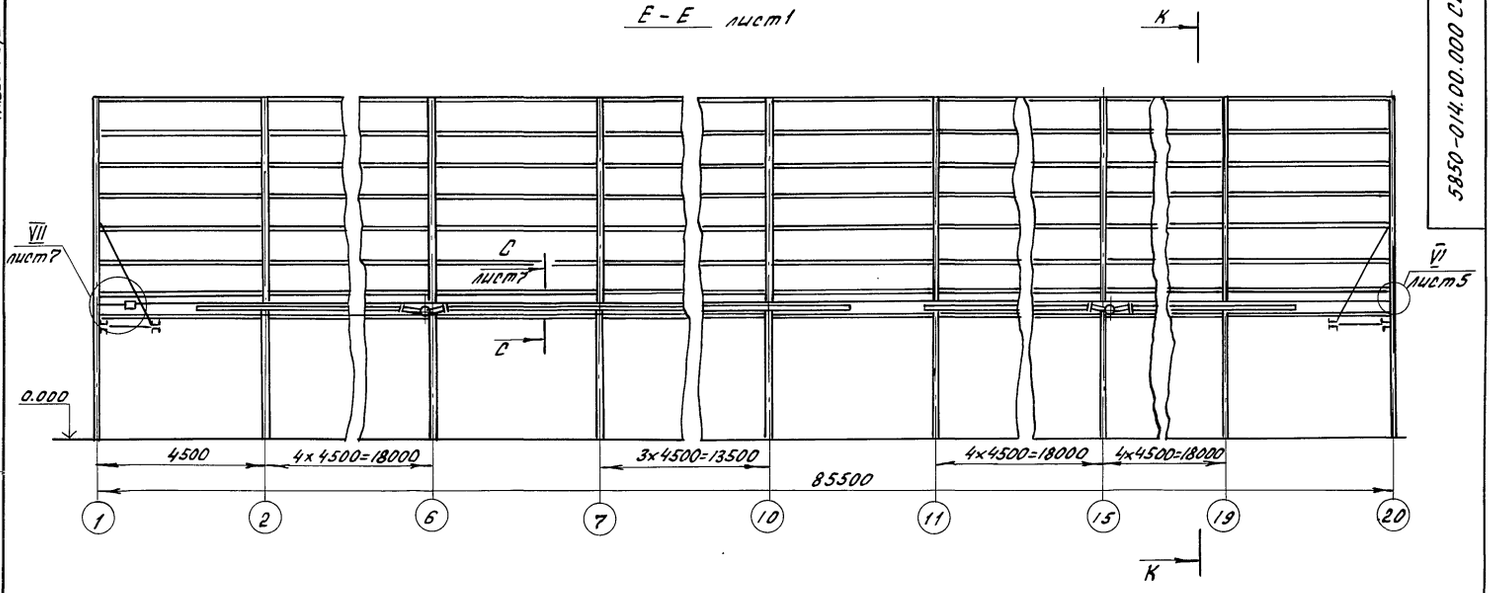

К - К

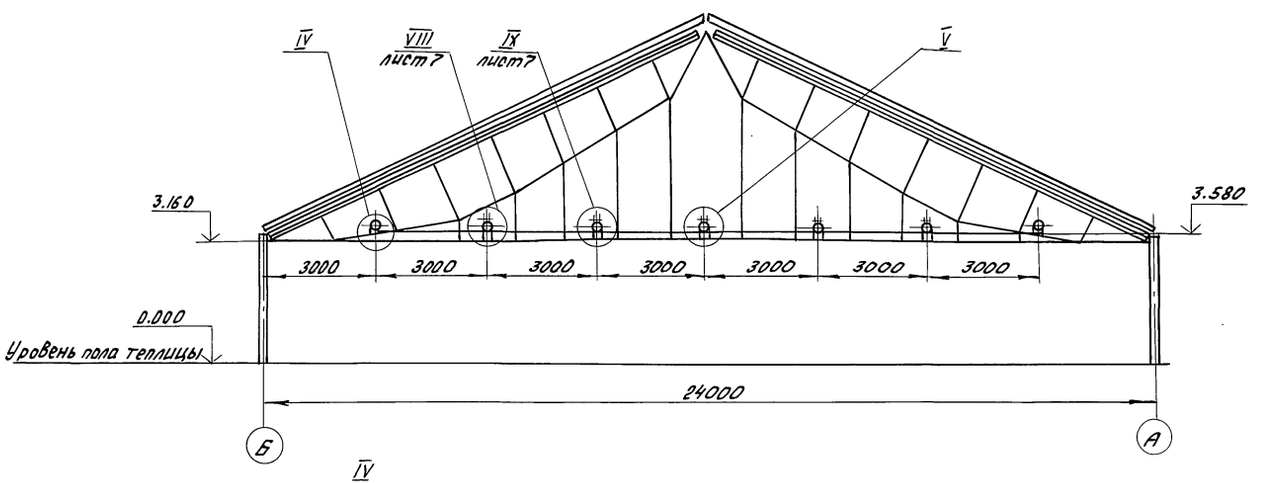

IV
М 1:2

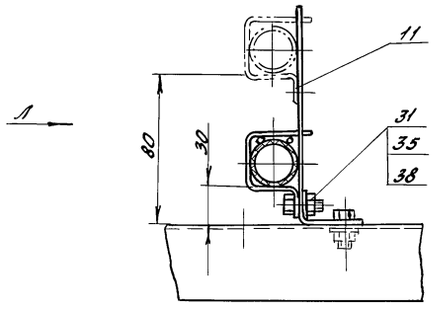

V
М 1:2

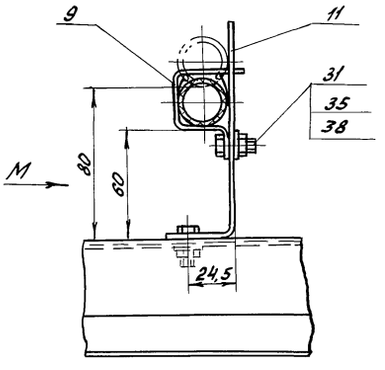

Вид М
М 1:2

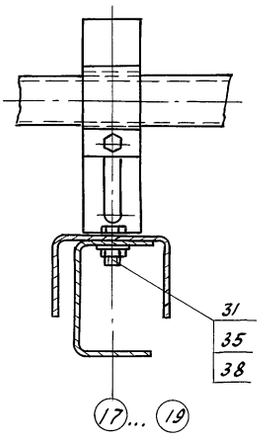

Вид Л
М 1:2

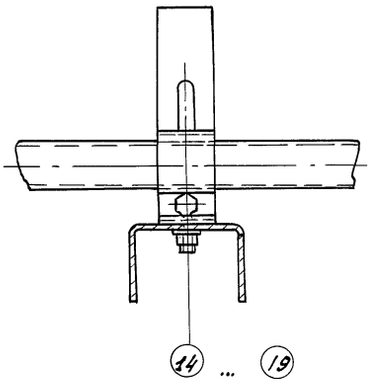

Изм.	Лист	№ докум.	Подп.	Дата	810-1-29.88 5850-014.00.000 СБ	
Разраб.		Панамарева		10.07.88	Система испарительного охлаждения и увлажнения воздуха ангарных теплиц пролетом 24м	Лит. / Масса / Масштаб: — / 1:100
Пров.		Король		10.07.88		Лист 4 / Листов 87
Гл. констр.		Васильев		10.07.88		ЦЭКТБ „Промтеплица" г. Ворошиловград
Н. контр.		Цодик		10.07.88		
Утв.		Кривуля		10.07.88		

Инв. № подл. | Подп. и дата | Взам. инв. № | Инв. № дубл. | Подп. и дата

Копировал Инв. № 23500-09 Формат А3

5850-014.00.000 СБ

Альбом 6/2

II / М 1:20 лист1

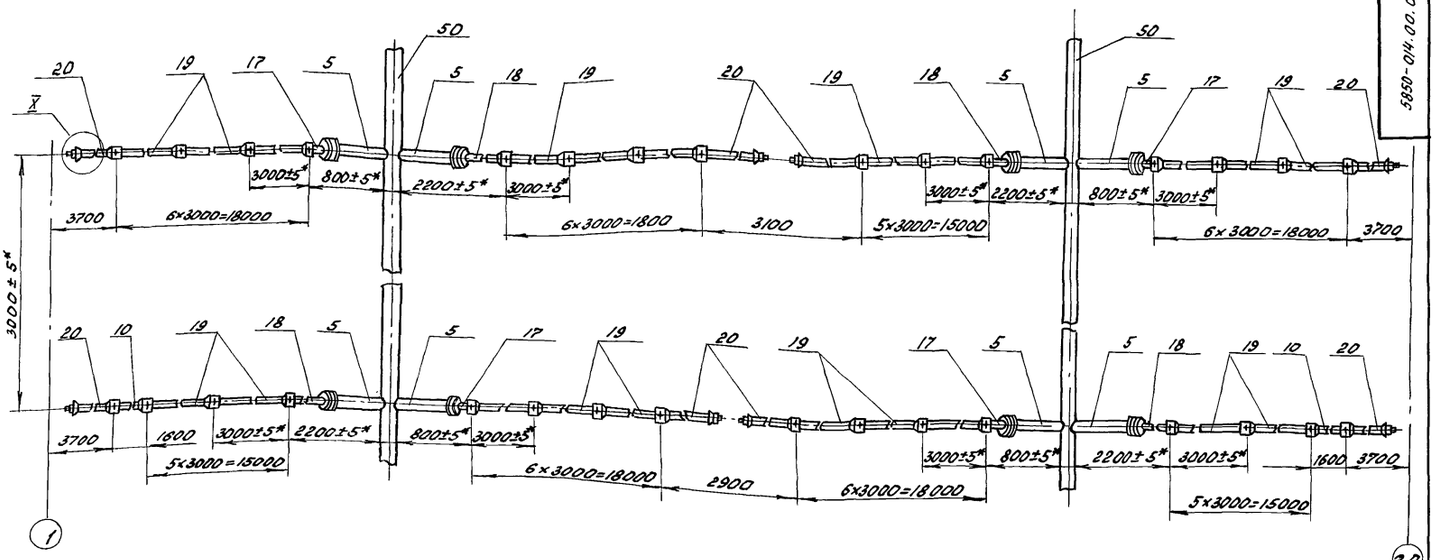

И-И повернуто, лист 2

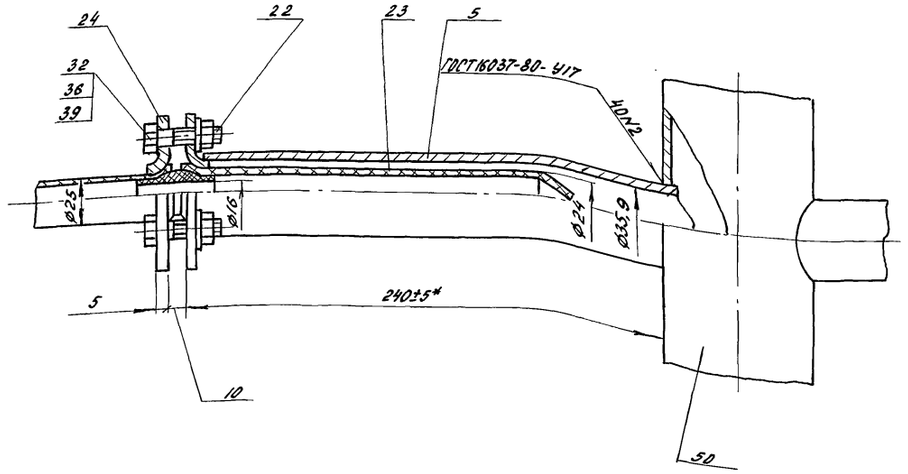

X / М 1:1

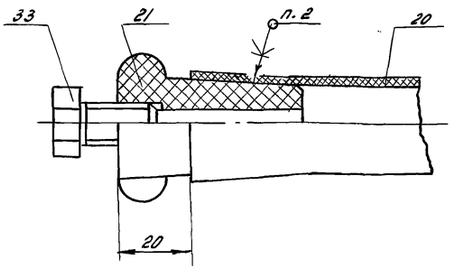

I / М 1:2 лист1

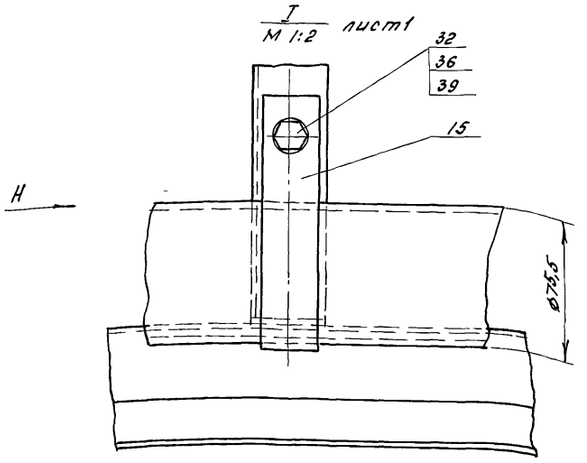

Вид Н / М 1:2

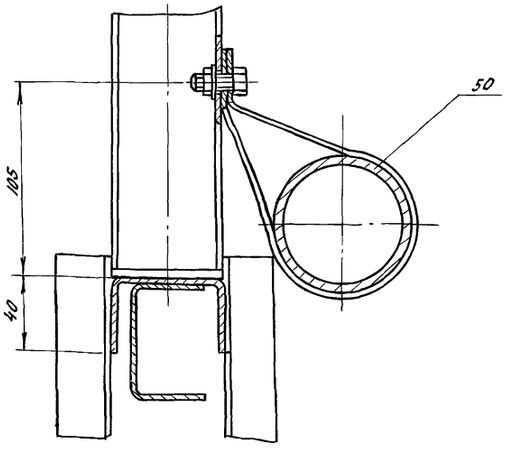

VI / М 1:2 лист4

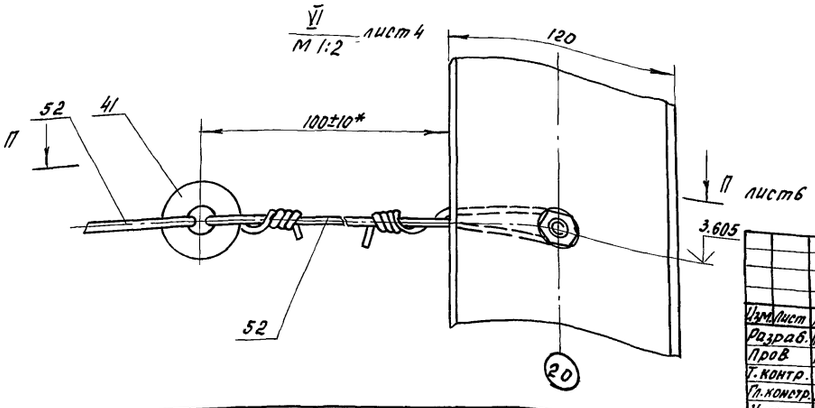

				810-1-29.88 5850-014.00.000 СБ			
Изм.	Лист	N докум.	Подп.	Дата	Система испарительного охлаждения и увлажнения воздуха ангарных теплиц пролетом 24м	Лит.	Масса	Масштаб
Разраб.		Панамарева		14.07.88				
Пров.		Король		14.07.88				
Т. контр.		Тодан		14.07.88		Лист 5	Листов 7	
Гл. констр.		Васильев		14.07.88		ЦЭКТБ „Промтеплица" Ворошиловград		
Н. контр.		Цовик		14.07.88				
Утв.		Кривуля		14.07.88				

Инв. N подл. | Подпись и дата | Взам. инв. N | Инв. N дубл. | Подпись и дата

Копировал Чиркасова 23500-09 7 Формат А2

Альбом 6/2

5850-014.00.000 СБ

Схема расположения опор оросителей

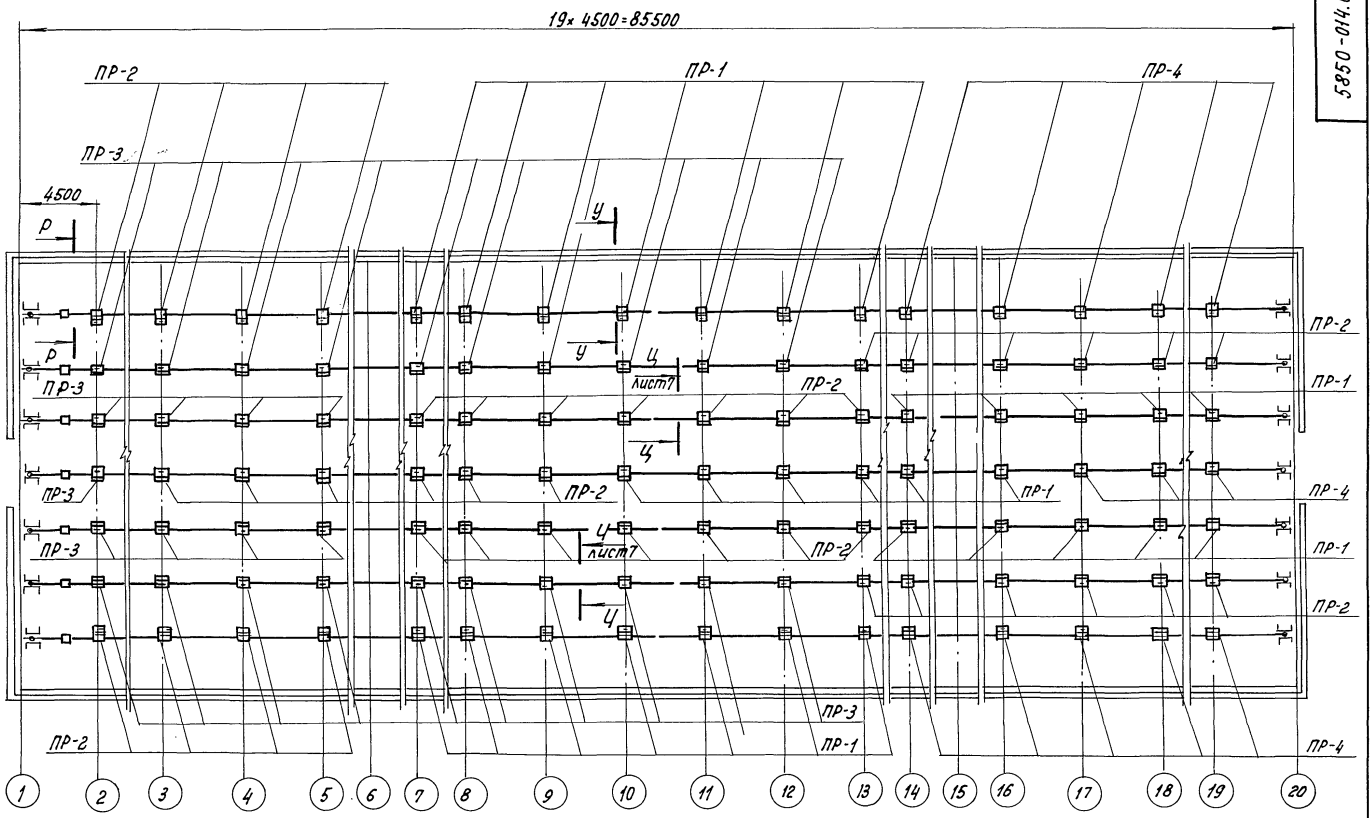

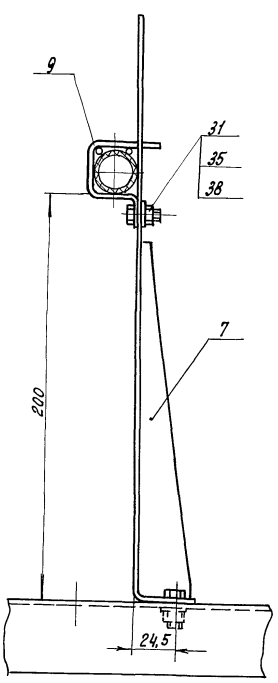

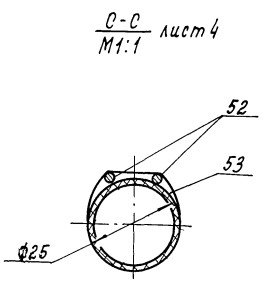

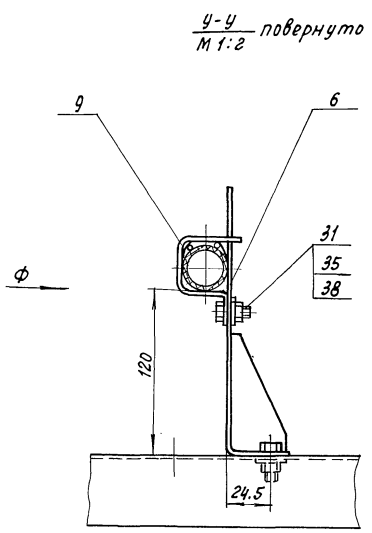

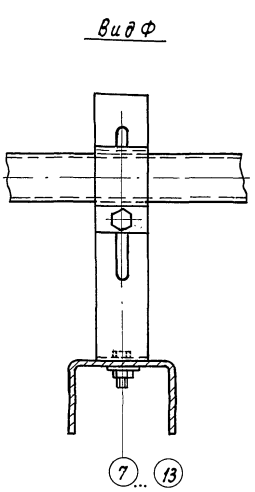

					810-1-29.88 5850-014.00.000 СБ			
Изм	Лист	№ докум.	Подп.	Дата	Система испарительного охлаждения и увлажнения воздуха ангарных теплиц пролетом 24м	Лит.	Масса	Масштаб
Разраб.		Пономарева		14.07.88			—	1:200
Пров.		Король		14.07.88		Лист 6	Листов 7	
Гл. констр.		Васильев		14.07.88		ЦЭКТБ „Промтеплица" Ворошиловград		
Н. контр.		Цодик		14.07.88				
Утв.		Кривуля		14.07.88				

Инв. № подл. | Подп. и дата | Взам. инв. № | Инв. № дубл. | Подп. и дата

Копировал Ахратова 23500-09 в Формат: А2

Альбом 6/2

5850-014.00.000СБ

VII / М1:2 лист 4

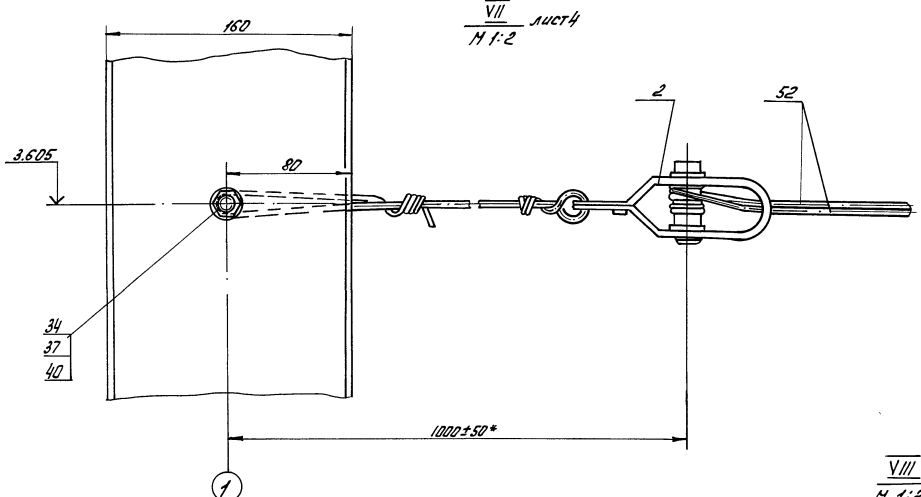

IX / М1:2 лист 4

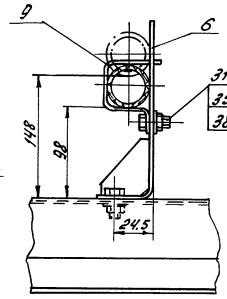

VIII / М1:2 лист 4

Ч - Ч / М1:2 повернуто, лист 6

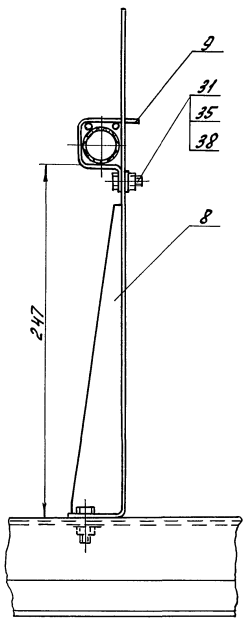

Ц - Ц / М1:2 повернуто, лист 6

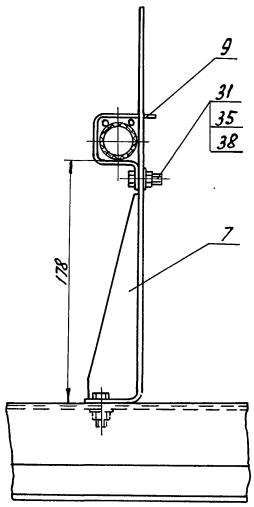

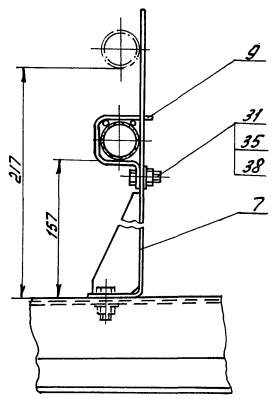

XI / М1:1 лист 1

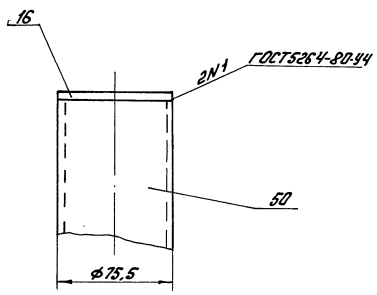

П - П / М1:2 лист 5

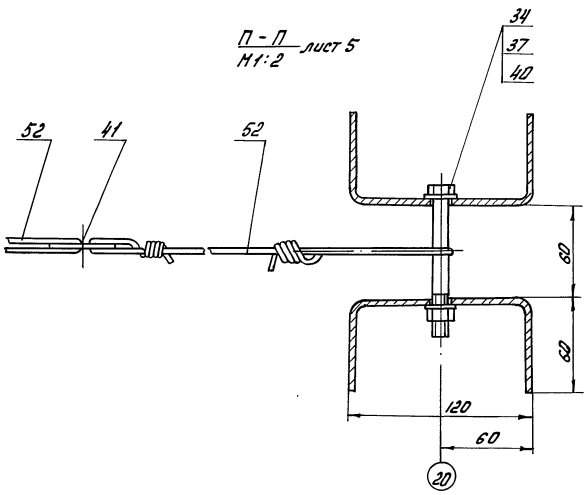

					810-1-29.88 5850-014.00.000СБ		
Изм.	Лист	N докум.	Подп.	Дата	Система испарительного охлаждения и увлажнения воздуха ангарных теплиц пролетом 24м	Лит.	Масса	Масштаб
Разраб.		Панамарев		1988				–
Пров.		Король		1988		Лист 7	Листов 7	
Т.контр.		Тордон		1988				
Гл.конст.		Васильев		1988		ЦЭКТБ, Промтеплица г. Ворошиловград		
Н.контр.		Цобик		1988				
Нач.отд.		Кравцов		1988				

Инв.№подл. | Подп. и дата | Взам.инв.№ | Инв.№дубл. | Подп. и дата

Альбом 6

Т.П. 810-1-0988

1. Введение

1.1. Настоящая инструкция определяет порядок монтажа, пуско-наладочных работ, проверки и ввода в эксплуатацию системы увлажнения и испарительного охлаждения в ангарных теплицах пролетом 24 м (в дальнейшем текст - система).

1.2. При проведении работ по монтажу и в процессе эксплуатации руководствоваться СН и П III-4-80, СН 550-82, и настоящей инструкцией.

1.3. Администрация тепличного комбината приказом назначает технический персонал, ответственный за правильную эксплуатацию системы.

2. Общие указания

2.1. Пластмассовые трубы должны храниться на стеллажах в закрытых помещениях или под навесами в горизонтальном положении. Хранить пластмассовые трубы и изделия в закрытом помещении следует не ближе 1м от нагревательных приборов.

2.2. Пластмассовые трубы и изделия необходимо оберегать от нанесения царапин.

Изм.	Лист	№ докум.	Подп.	Дата	5850-014.00.000. ИЭ			
Разраб.		Саламатин		11.09.88	Система испарительного охлаждения и увлажнения воздуха ангарных теплиц пролетом 24м	Лит.	Лист 1	Листов 11
Пров.		Королв		11.09.88				
Н.контр.		Васильев		11.09.88		ЦЭКТБ „Промтеплица" г. Ворошиловград		
Н.контр.		Додик		11.09.88				
Утв.		Кривуля		11.09.88				

Копировал Попова Формат А4

Инв. № подл. | Подп. и дата | Взам. инв. № | Инв. № дубл. | Подп. и дата

2.3. Транспортировка, погрузка и разгрузка пластмассовых труб из ПВХ производится при t° не ниже минус 10°С.

2.4. Сборку элементов следует производить в кондукторах, обеспечивающих фиксацию положения отдельных элементов узлов трубопроводов и облегчающих сборку.

2.5. При сборке фланцевых соединений следует применять паронитовые прокладки. Сборку резьбовых соединений рекомендуется выполнять специализированным монтажным инструментом, конструкция которого должна исключать механическое повреждение деталей.

2.6. Разметку пластмассовых труб следует производить на специальном стеллаже.

2.7. Трубы из ПВХ между собой следует соединять склеиванием враструб.

3. Указание мер безопасности

3.1. При выполнении работ по монтажу системы необходимо выполнять требования по технике безопасности СН и П III-4-80.

3.2. К работе по монтажу системы допускаются лица, прошедшие инструктаж по роду выполняемых работ.

Изм.	Лист	№ докум.	Подп.	Дата	5850-014.00.000 ИЭ	Лист 2

Копировал Попова Формат А4

Инв. № подл. | Подп. и дата | Взам. инв. № | Инв. № дубл. | Подп. и дата

3.5. Банки с клеями и сосуды с растворителями должны иметь герметичные крышки и пробки.

3.4. Избегать разбрызгивания растворителей, смоченные ими тряпки после использования немедленно удалять из помещения.

3.5. Монтажная площадка для склеивания оросителей должна быть оборудована стеллажами, необходимым инструментом, хорошо освещена, иметь вентиляцию.

3.6. Склеенные части оросителей из труб ПВХ сушить в вентилируемых помещениях.

3.7. Курить во время работы с клеевыми веществами запрещается.

3.8. Монтировать магистральные трубопроводы, коллекторы и оросители необходимо с применением лестниц - стремянок.

4. Подготовка к монтажу

4.1. Склеивание оросителей из труб ПВХ должно производиться при температуре не ниже плюс 5°С. Площадка, где будет производиться склеевание, оборудуется в остекленной теплице.

4.2. Подготовить стенд для опрессовки.

4.3. На монтажную площадку завезти связки оросителей, распылители, удлинители,

Изм.	Лист	№ докум.	Подп.	Дата	5850-014.00.000 ИЭ	Лист 3

Копировал Попова Формат А4

Инв. № подл. | Подп. и дата | Взам. инв. № | Инв. № дубл. | Подп. и дата

соединительные и крепежные изделия.

4.4. Детали оросителей перед склеиванием в плети разложить в порядке, указанном на чертеже.

4.5. Приготовление клея.

4.5.1. По виду растворителей клеи подразделяются на две категории: содержащие растворители перхлорвиниловой смолы (слабые растворители) и содержащие растворители поливинилхлорида (сильные растворители).

В качестве растворителей клеев первой категории чаще всего применяются метиленхлорид, дихлорэтан, ацетон, для клеев второй категории - тетрогидрофуран и циклогексанон.

Для склеивания при 20°С и нормальной влажности применяют клей, содержащий 14-16 % перхлорвиниловой смолы и 84-86 % метиленхлорида (или дихлорэтана), т.е. на 0,25л метиленхлорида требуется 54г. смолы, а на 0,25л дихлорэтана - 50г смолы.

Клей на основе слабых растворителей применяют для получения беззазорных клеевых соединений, когда диаметр гладкого конца трубы равен или даже на 0,1...0,2мм больше внутреннего диаметра отверстия сопрягаемой детали.

Из клеев отечественного производства в качестве зазорозаполняющего может быть использован клей ГИПК-127 ТУ6-05-251-95-79.

4.5.2. Для приготовления клея содержимое пакета (заранее расфасованное в количестве по 54г и 50г на 0,25л или по 108 г и

Изм.	Лист	№ докум.	Подп.	Дата	5850-014.00.000. ИЭ	Лист 4

Копировал Попова 23500-09 10 Формат А4

100г на 0,5 растворителя) высыпать в банку с герметично закрывающейся крышкой, вылить необходимое количество растворителя, плотно закрыть банку, выдержать 30...40 минут при t=18..25°С до полного растворения смолы.

Для получения качественного клеевого состава необходимо следить за тем, чтобы растворители и смола были без загрязнений.

4.5.3. Склеивание оросителей состоит из следующих операций: подготовки гладких концов оросителей и раструбов под склеивание, склеивания, отверждения соединений.

4.5.4. Проверить плотность сопряжения деталей. При вхождении гладкого конца оросителя в раструб сопрягаемого оросителя на 1/4 - 1/3 ее глубины, а с приложением усилия - полностью, достаточен один слой клея. Если гладкий конец оросителя свободно (без усилия) входит в раструб сопрягаемого оросителя - наносят два слоя клея.

4.5.5. Подготовка гладких концов и раструбов оросителей должна предусматривать:

- шероховатость внутренней поверхности раструба и наружной поверхности калиброванного гладкого конца оросителя обеспечивается применением шлифовальной шкурки с крупностью абразивного зерна №10...16

Инв.№ подл. | Подп. и дата | Взам. инв.№ | Инв.№ дубл. | Подп. и дата

4.5.6. Для обезжиривания склеиваемых поверхностей следует применять метиленхлорид или ацетон. Обезжирить соединяемые поверхности тампоном из ткани, смоченной ацетоном или метиленхлоридом.

4.5.7. После проверки плотности сопряжения деталей при склеивании без зазора клей следует наносить на две трети глубины раструба и на всю длину калиброванного конца оросителя равномерным тонким слоем. При склеивании с зазором клей следует наносить на две трети глубины раструба и на всю длину калиброванного конца оросителя равномерным тонким слоем. При склеивании с зазором клей следует наносить тонким слоем на раструб и толстым слоем на гладкий конец оросителя в осевом направлении. Поверхности, на которые нанесен клей, предохранять от запыления. Клей наносить быстро, равномерно, мягкой кистью (кисть круглая, №8)

После нанесения клея детали немедленно соединить. Для более равномерного распределения клея не позднее чем через 10с детали можно повернуть на 30-45°

4.5.8. Излишки клея, вытесняемого из пространства между склеиваемыми поверхностями должны немедленно удаляться ветошью или тампоном из фильтровальной бумаги.

4.5.9. При нанесении двух слоев клея первый

Инв.№ подл. | Подп. и дата | Взам. инв.№ | Инв.№ дубл. | Подп. и дата

подсушить в течение 30 минут и нанести второй, произвести соединение.

4.5.10. Склеенные стыки в течение 5 минут не должны подвергаться механическим воздействиям.

4.5.11. Все склеенные оросители должны испытываться гидравлическим способом (опрессоваться) на герметичность давлением $P=1,5P_{раб.}$; $P=1,5\times 8=12$ кг/см². Продолжительность испытания - 2 минуты. Дефектные стыки вырезать и повторить соединение „в раструб" (см. раздел 8)

Гидравлические испытания оросителей, склеенных при обычных условиях рекомендуется проводить не менее, чем через сутки после склеивания, при склеивании и выдержке при t = 3°С ... 10°С испытания можно проводить не ранее, чем через трое суток.

4.6. После гидравлического испытания оросителей их помещают на специальных стеллажах, где размечаются места под отверстия для установки удлинителей с распылителями, шаг отверстий 3000мм согласно проекта. Просверлить отверстия ф 8,0мм и нарезать резьбу М10 метчиком за один проход. Оси отверстий под распылители должны лежать в одной плоскости на всей длине оросителя.

4.7. Оросители тщательно промыть водой, подсоединяя шланг к одному концу плети оросителей, оставив другой конец открытым.

Инв.№ подл. | Подп. и дата | Взам. инв.№ | Инв.№ дубл. | Подп. и дата

4.8. В оросители ввернуть удлинители (поз. 25) с распылителями (поз. 4) с применением уплотняющего материала (ленты ФУМ). Торцы оросителей заглушить штифтами (поз. 21) с болтом (поз. 33)

4.9. Все удлинители с распылителями должны находиться в вертикальной плоскости, отклонения от вертикали не более 10°.

4.10. Собранные плети оросителей с ввернутыми удлинителями и распылителями разнести по теплице и разложить на фермы в местах, соответствующих проекту.

5. Монтаж.

5.1. Проложите и укрепите на кронштейнах поз. 12 вдоль бокового ограждения теплицы магистральные трубопроводы.

5.2. Установите клапаны с электромагнитным приводом.

5.3. Проложите и укрепите посредством хомутов поз. 15 к фермам теплицы по осям 6, 15 коллекторы с вваренными отводами, поз. 5.

5.4. Укрепите на нижнем поясе ферм опоры марок ПР-1, ПР-2, ПР-3, ПР-4 согласно проекта.

Инв.№ подл. | Подп. и дата | Взам. инв.№ | Инв.№ дубл. | Подп. и дата

Т.П 810-1-29.88 Альбом 6/2

5.5. Натяните проволоку между торцами теплицы, закрепите проволоку к торцовым стойкам, как указано в проекте. Натяжение проволоки выполните натяжным устройством поз. 2.

5.6. Установите оросители на опоры марок ПР-1, ПР-2, ПР-3с помощью хомутов ХТ.

5.7. Вставьте в отводы фильтры поз. 23 соедините оросители с отводами посредством фланцев поз. 24 и крепежных деталей. Оросители поз. 17, 18 изогните по месту, подогрев поливинилхлоридную трубу до $t = 120°C$.

5.8. Прикрепить оросители к натянутой проволоке полиэтиленовой лентой поз. 50 и окончательно затянуть болты в хомутах.

6. Подготовка к работе

6.1. Перед пуском системы необходимо:

1) проверить смонтированную систему на соответствие проекту;
2) заполнить систему водой;
3) проверить визуально соединения на отсутствие течей;
4) включить систему и опробовать её работу.

Инв. № подл. | Подп. и дата | Взам. инв. № | Инв. № дубл. | Подп. и дата

7. Техническое обслуживание

7.1. Следите за исправностью распылителей и фильтров.

7.2. Не допускайте работы системы с засорившимися фильтрами. Периодичность проверки и очистки фильтров устанавливается в зависимости от условий и режимов работы системы и качества фильтруемой воды.

7.3. Не допускайте течи через клеевые и резьбовые соединения.

8. Характерные неисправности и методы их устранения.

Таблица

Неисправность, внешнее проявление	Метод устранения, необходимые регулировки и испытания	Применяемый инструмент и принадлежности	Примечание
Неравномерность распыла (определяется визуально)	Заворившийся распылитель вывернуть из удлинителя, прочистить и поставить на место.		
Уменьшение радиуса распыла (определяется визуально)	Заменить дефектный распылитель.		
Течи в клеевом соединении	Дефектный стык вырезать и выполнить клеевое раструбное соединение. Формование раструбов вы-		

Инв. № подл. | Подп. и дата | Взам. инв. № | Инв. № дубл. | Подп. и дата

Продолжение таблицы

Неисправность, внешнее проявление	Метод испытания, необходимые регулировки и испытания	Применяемый инструмент принадлеж.	Примечание
	полняется так: 1) Оба обезжиренных конца отрезка трубы ПВХ поочередно нагревают в муфельной печи до 120°-130°С (до размягчения) и как резиновый шланг насаживают на оправку, формирующую раструб. После остывания раструб стягивается с оправки и производится склеивание. Длина раструба должна быть не менее десяти толщин стенки трубы. Переход трубы в раструб должен быть плавным, не иметь односторонних выпучиваний и перекосов. Ось раструба должна являться продолжением оси трубы.		

Инв. № подл. | Подп. и дата | Взам. инв. № | Инв. № дубл. | Подп. и дата

Инв. № подл. | Подп. и дата | Взам. инв. № | Инв. № дубл. | Подп. и дата

Т.П.810-1-29.88 Альбом 6/2

5850-014.01.000СБ

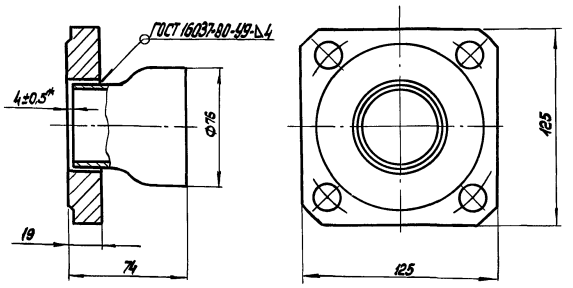

1. Размеры для справок, кроме*
2. Покрытие Ц15

Изм.	Лист	№ докум.	Подп.	Дата	5850-014.01.000 СБ			
Разраб.		Панамарева		14.07.88	Фланец в сборе	Лит.	Масса 2,58	Масштаб 1:2
Пров.		Король		14.07.88		Лист	Листов 1	
Н. контр.		Цодик		14.07.88		ЦЭКТБ „Промтеплица" Ворошиловград		
Утв.		Кривуля		14.07.88				

Инв. № подл. | Подп. и дата | Взам. инв. № | Инв. № дубл. | Подп. и дата

Копировал: Формат: А4

5858-016.017 СБ

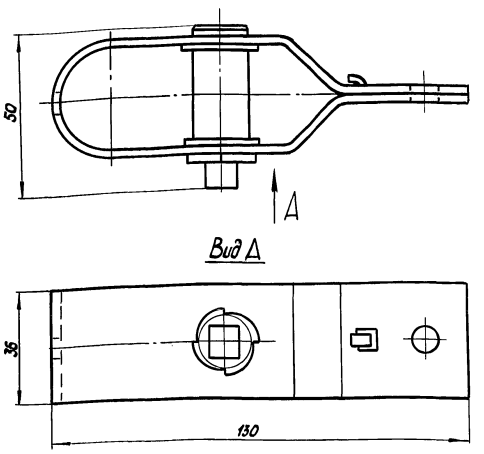

Размеры для справок

Изм.	Лист	№ докум.	Подп.	Дата	5858-016.017СБ			
Разраб.		Панамарева		14.07.88	Устройство натяжное	Лит.	Масса 0,269	Масштаб 1:1
Пров.		Король		14.07.88		Лист	Листов 1	
Н. контр.		Цодик		14.07.88		ЦЭКТБ „Промтеплица" Ворошиловград		
Утв.		Кривуля		14.07.88				

Инв. № подл. | Подп. и дата | Взам. инв. № | Инв. № дубл. | Подп. и дата

Копировал: Формат: А4

5852-025.02.00.003

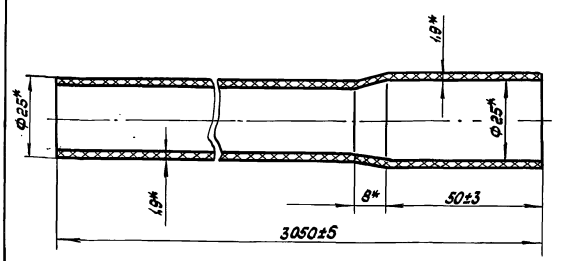

1.* Размеры для справок
2. Маркировать „ОР-1" эмалью ПФ-115 коричневого цвета ГОСТ 6465-76 шрифтом ПФ-3 ГОСТ 26.020-80

Изм.	Лист	№ докум.	Подп.	Дата	5852-025.02.00.003			
Разраб.		Панамарева		14.07.88	Ороситель	Лит.	Масса 0,6466	Масштаб 1:1
Пров.		Король		14.07.88		Лист	Листов 1	
Н. контр.		Цодик		14.07.88	Труба ПВХ-100-ОТ-25 ТУ 6-19-99-78	ЦЭКТБ „Промтеплица" Ворошиловград		
Утв.		Кривуля		14.07.88				

Инв. № подл. | Подп. и дата | Взам. инв. № | Инв. № дубл. | Подп. и дата

Копировал: Формат: А4

5852-025.02.00.009

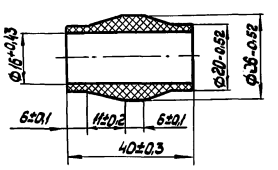

1. 0,32 для пресс-формы
2. Облой удалять без зарезов
3. В местах удаления облоя и литников чистота поверхности допускается до 10

Изм.	Лист	№ докум.	Подп.	Дата	5852-025.02.00.009			
Разраб.		Панамарева		14.07.88	Втулка	Лит.	Масса 0,09	Масштаб 1:1
Пров.		Король		14.07.88		Лист	Листов 1	
Н. контр.		Цодик		14.07.88	Полиамид ПА6-210/311 ОСТ 6-06-С9-85	ЦЭКТБ „Промтеплица" Ворошиловград		
Утв.		Кривуля		14.07.88				

Инв. № подл. | Подп. и дата | Взам. инв. № | Инв. № дубл. | Подп. и дата

Копировал: 23500-09 13 Формат: А4

т.п.810-1-29.88 Альбом 6/2

5850-014.02.000 СБ

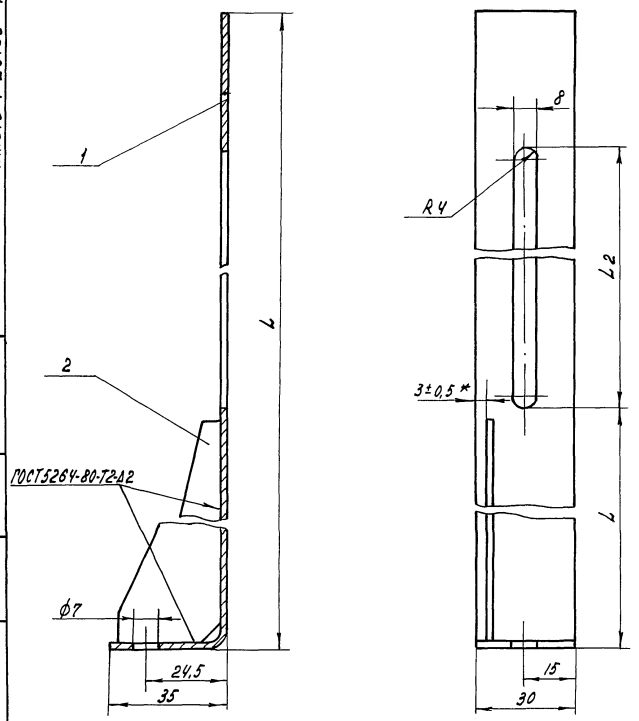

Обозначение	Марка	L, мм	L1, мм	L2, мм	Масса, кг
5850-014.02.000	ПР-1	185	70	75	0,11
-01	ПР-2	255	140	75	0,16
-02	ПР-3	360	210	115	0,225

1. Размеры для справок, кроме*.
2. Покрытие Ц 15.
3. Маркировать ПР-1, ПР-2, ПР-3 эмалью ПФ-115 коричневого цвета ГОСТ6465-76 шрифтом Пр 3 ГОСТ 26.020-80.

Изм.	Лист	№ докум.	Подп.	Дата	5850-014.02.000 СБ			
Разраб.		Панамарева		25.07.88	Опора	Лит.	Масса см. табл.	Масштаб 1:1
Пров.		Король		25.07.88		Лист	Листов 1	
Н.контр.		Цодик		25.07.88		ЦЭКТБ „Промтеплица" Ворошиловград		
Утв.		Кривуля		25.07.88				

Копировал Филатова Формат А3

Инв.№подл. | Подп. и дата | Взам.инв.№ | Инв.№дубл. | Подп. и дата

Формат	Зона	Поз.	Обозначение	Наименование	Кол. на исполн. -	01	02	Примечание
				Документация				
А3			5850-014.02.000 СБ	Сборочный чертеж				
				Детали				
А4		1	5850-014.02.001	Стойка	1	–	–	
			-01	Стойка	–	1	–	
			-02	Стойка	–	–	1	
А4		2	5858-014.02.002	Ребро	1	–	–	
			-01	Ребро	–	1	–	
			-02	Ребро	–	–	1	

Изм.	Лист	№ докум.	Подп.	Дата	5850-014.02.000			
Разраб.		Панамарева		25.07.88	Опора	Лит.	Лист	Листов 1
Пров.		Король		25.07.88		ЦЭКТБ „Промтеплица" Ворошиловград		
Н.контр.		Цодик		25.07.88				
Утв.		Кривуля		25.07.88				

5850-014.02.001

20

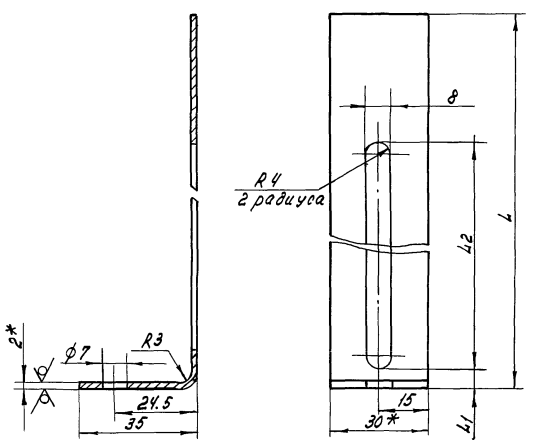

Обозначение	Марка	L, мм	L1, мм	L2, мм	Масса, кг
5850-014.02.001	–	185	70	75	0.09
-01	–	255	140	75	0.12
-02	–	360	210	115	0.18
-03	ПР-4	115	10	65	0.6

1.* Размеры для справок.
2. Предельные отклонения размеров Н14, ± t2/2.
3. Покрытие Ц15 детали ПР-4.
4. Маркировать ПР-4 эмалью ПФ-115 коричневого цвета ГОСТ6465-76 шрифтом ПР-3 ГОСТ26-020-80.

Изм.	Лист	№ докум.	Подп.	Дата	5850-014.02.001			
Разраб.		Панамарева		25.07.88	Стойка	Лит.	Масса см. табл.	Масштаб 1:1
Пров.		Король		25.07.88		Лист	Листов 1	
Н.контр.		Цодик		25.07.88	Лента 2×30 Б Ст.3 ГОСТ 6009-74	ЦЭКТБ „Промтеплица" Ворошиловград		
Утв.		Кривуля		25.07.88				

Инв.№подл. | Подп. и дата | Взам.инв.№ | Инв.№дубл. | Подп. и дата

т.п. 810-1-29.98 Альбом 6/2

5852-042.000СБ

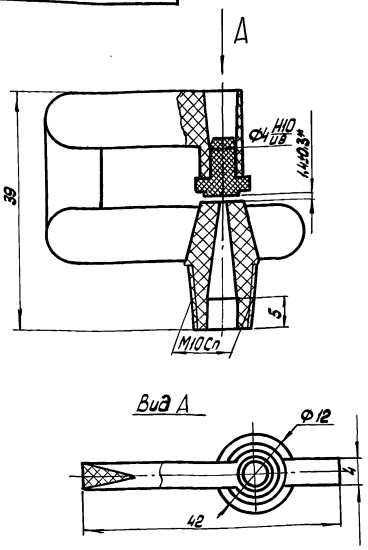

Размеры для справок, кроме*

Изм.	Лист	№ докум.	Подп.	Дата	5852-042.000СБ	Лит.	Масса	Масштаб
Разраб.		Панамарева		14.07.88	Распылитель		0,0047	2:1
Пров.		Король		14.07.88		Лист	Листов 1	
Н. контр.		Цодик		14.07.88		ЦЭКТБ „Промтеплица" Ворошиловград		
Утв.		Кривуля		14.07.88				

Копировал: Формат: А4

5852-025.02.01.000СБ

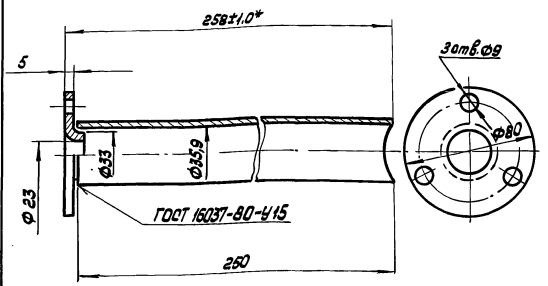

1. Размеры для справок, кроме*
2. Покрытие Гор. Ц60

Изм.	Лист	№ докум.	Подп.	Дата	5852-025.02.01.000СБ	Лит.	Масса	Масштаб
Разраб.		Панамарева		14.07.88	Отвод		0,966	1:2
Пров.		Король		14.07.88		Лист	Листов 1	
Н. контр.		Цодик		14.07.88		ЦЭКТБ „Промтеплица" Ворошиловград		
Утв.		Кривуля		14.07.88				

Копировал: Формат: А4

5850-014.00.001

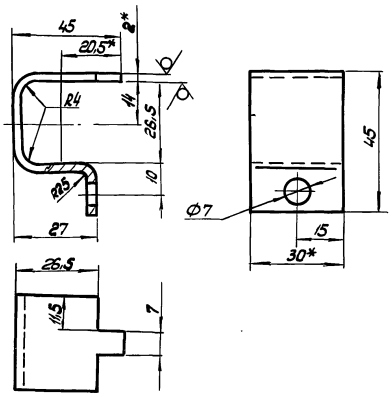

1.* Размеры для справок
2. Предельные отклонения размеров Н14, ± t2/2
3. Покрытие Ц15
4. Маркировать „ХТ" эмалью ПФ-115 коричневого цвета ГОСТ 6465-76 шрифтом Пр3 ГОСТ 26.020-80

Изм.	Лист	№ докум.	Подп.	Дата	5850-014.00.001	Лит.	Масса	Масштаб
Разраб.		Панамарева		14.07.88	Хомут ХТ		0,043	1:1
Пров.		Король		14.07.88		Лист	Листов 1	
Н. контр.		Цодик		22.07.88	Лента 2х30 Б Ст3 ГОСТ 6009-74	ЦЭКТБ „Промтеплица" Ворошиловград		
Утв.		Кривуля		22.07.88				

Копировал: Формат: А4

5850-014.00.002

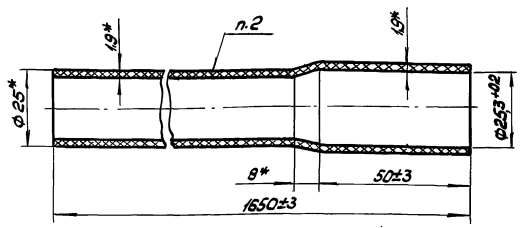

1.* Размеры для справок
2. Маркировать „ОР-3" эмалью ПФ-115 коричневого цвета ГОСТ 6465-76 шрифтом Пр3 ГОСТ 26.020-80

Изм.	Лист	№ докум.	Подп.	Дата	5850-014.00.002	Лит.	Масса	Масштаб
Разраб.		Панамарева		14.07.88	Ороситель		0,35	1:1
Пров.		Король		14.07.88		Лист	Листов 1	
Н. контр.		Цодик		22.07.88	Труба ПВХ-100 от 25 ТУ6-19-99-78	ЦЭКТБ „Промтеплица" Ворошиловград		
Утв.		Кривуля		22.07.88				

Копировал: 23500-09 15 Формат: А4

5852-025.02.00.004

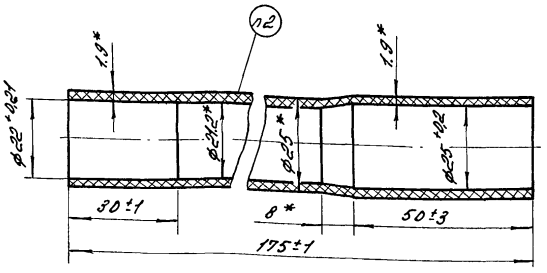

1.* Размеры для справок.

2. Маркировать „ОР2" эмалью ПФ-115 коричневого цвета ГОСТ 6465-76 шрифтом ПР3 ГОСТ 26.020-80.

Изм.	Лист	№ докум.	Подп.	Дата
Разраб.		Мигитенко		14.07.86
Провер.		Король		14.07.86
Н. контр.		Цодик		14.07.86
Утв.		Кривуля		14.07.86

5852-025.02.00.004

Ороситель

Литера	Масса	Масштаб
	0.0159	1:1
Лист	Листов 1	

Труба ПВХ-100 ОТ25 ТУ6-19-99-78

ЦЗКТБ „Промтеплица" Ворошиловград

Копировал Варич Формат А4

Инв. № подл. | Подп. и дата | Взам. инв. № | Инв. № дубл. | Подп. и дата

т.п. 810-1.23.88 Альбом 6/2

5850-013.00.007

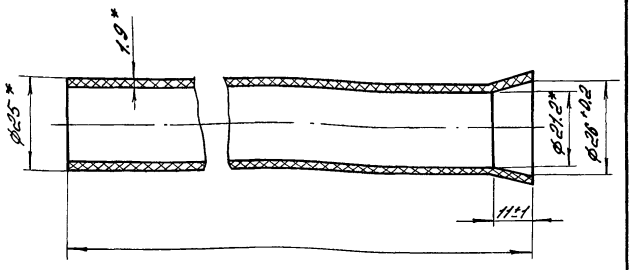

Обозначение	L, мм	Масса, кг
5850-013.00.007	640	0.136
-01	2040	0.43

*Размеры для справок

Изм.	Лист	№ докум.	Подп.	Дата
Разраб.		Мигитенко		14.07.86
Провер.		Король		14.07.86
Н. контр.		Цодик		14.07.86
Утв.		Кривуля		14.07.86

5850-013.00.007

Ороситель

Литера	Масса	Масштаб
	см. табл.	1:1
Лист	Листов 1	

Труба ПВХ-100 ОТ25 ТУ6-19-99-78

ЦЗКТБ „Промтеплица" Ворошиловград

Копировал Варич Формат А4

Инв. № подл. | Подп. и дата | Взам. инв. № | Инв. № дубл. | Подп. и дата

5852-013.00.006

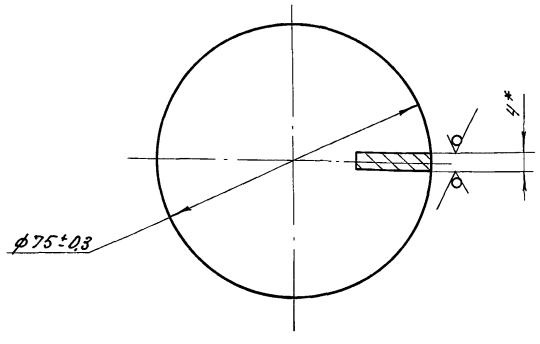

*Размер для справок

Изм.	Лист	№ докум.	Подп.	Дата
Разраб.		Мигитенко		14.07.86
Пров.		Король		14.07.86
Н. контр.		Цодик		14.07.86
Утв.		Кривуля		14.07.86

5852-013.00.006

Заглушка

Литера	Масса	Масштаб
	0.135	1:1
Лист	Листов 1	

Лист Б-0-НП-40 ГОСТ 19903-74 в Ст3сп ГОСТ 14637-79

ЦЗКТБ „Промтеплица" Ворошиловград

Копировал Варич Формат А4

Инв. № подл. | Подп. и дата | Взам. инв. № | Инв. № дубл. | Подп. и дата

5852-025.02.00.008

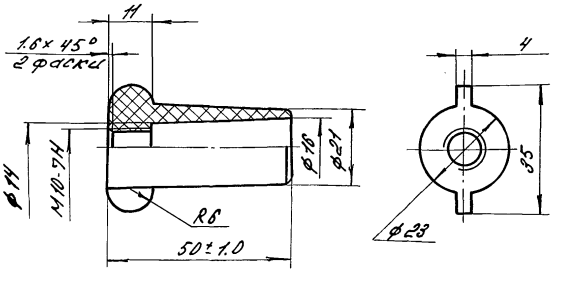

0,32
1. √ для пресс-формы.

2. Неуказанные предельные отклонения размеров: $H14, h14, \pm \frac{t2}{2}$.

Изм.	Лист	№ докум.	Подп.	Дата
Разраб.		Мигитенко		14.07.86
Пров.		Король		14.07.86
Н. контр.		Цодик		14.07.86
Утв.		Кривуля		14.07.86

5852-025.02.00.008

Штифт

Литера	Масса	Масштаб
	0.125	1:1
Лист	Листов 1	

Полистирол УПМ0508 сорт 1 ОСТ 6-05-406-86

ЦЗКТБ „Промтеплица" Ворошиловград

Копировал Варич Формат А4

Инв. № подл. | Подп. и дата | Взам. инв. № | Инв. № дубл. | Подп. и дата

5852-025.02.01.001

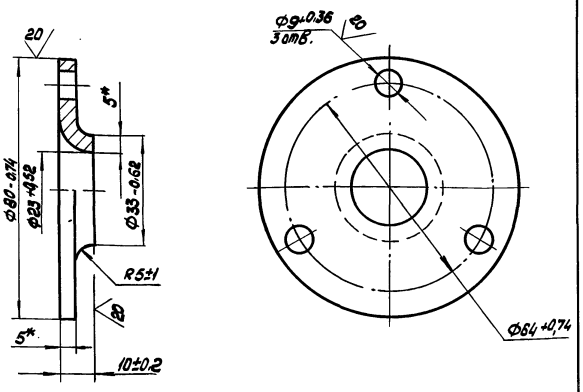

* Размеры для справок

Изм.	Лист	№ докум.	Подп.	Дата	5852-025.02.01.001			
Разраб.		Панамарева		14.07.88	Фланец	Лит.	Масса 0,191	Масштаб 1:1
Пров.		Король		14.07.88		Лист	Листов 1	
Н. контр.		Цодик		14.07.88	Лист Б-ПН-5.0 ГОСТ 19903-74 / В Ст3кп ГОСТ 14637-79	ЦЭКТБ „Промтеплица" Ворошиловград		
Утв.		Кривуля		14.07.88				

Копировал: Формат: А4

Инв. № подл. | Подп. и дата | Взам. инв. № | Инв. № дубл. | Подп. и дата

Т.П.810-1-29.88 Альбом 6/2

СД 0055.50.000.01

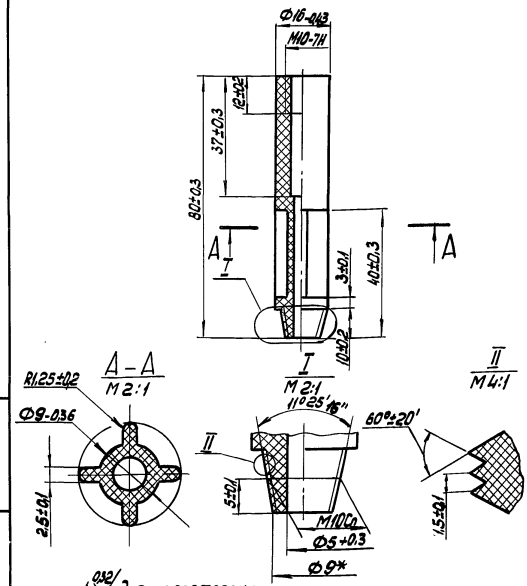

1. 0,32 для прессформы
2.* Размеры для справок

Изм.	Лист	№ докум.	Подп.	Дата	СД 0055.50.00.001			
Разраб.		Панамарева		14.07.88	Удлинитель	Лит.	Масса 0,0072	Масштаб 1:1
Пров.		Король		14.07.88		Лист	Листов 1	
Н. контр.		Цодик		14.07.88	Полипропилен 21020-07 сорт 1 ТУ6-05-1756-78	ЦЭКТБ „Промтеплица" Ворошиловград		
Утв.		Кривуля		14.07.88				

Копировал: Формат: А4

Инв. № подл. | Подп. и дата | Взам. инв. № | Инв. № дубл. | Подп. и дата

5852-025.02.00.011

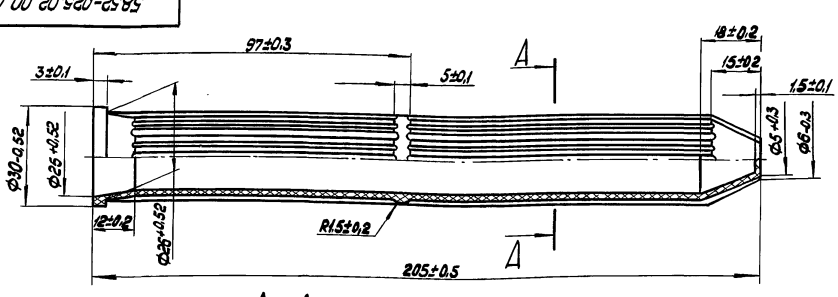

А-А
М 5:1

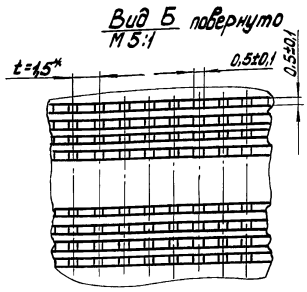

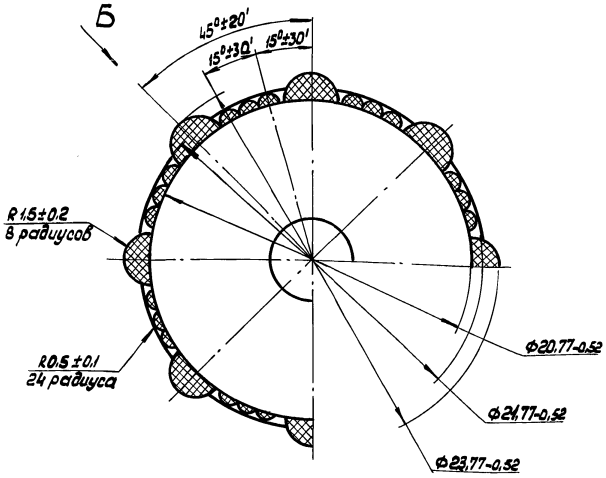

1. 0,32 для прессформы
2.* Размер для справок
3. Количество отверстий 3520 шт
4. Допускается залив отверстий до 5%
5. Облой удалять без зарезов
6. Допускается недолив перемычек 0,3%
7. Допускаются усадочные раковины глубиной до 25% стенки, но не более 0,5 мм

Изм.	Лист	№ докум.	Подп.	Дата	5852-025.02.00.011			
Разраб.		Панамарева		14.07.88	Фильтр	Лит.	Масса 0,01	Масштаб 1:1
Пров.		Король		14.07.88		Лист	Листов 1	
Н. контр.		Цодик		14.07.88	Полиэтилен 209-05 сорт 1, ГОСТ 16338-77	ЦЭКТБ „Промтеплица" Ворошиловград		
Утв.		Кривуля		14.07.88				

23500-09 17 Копировал: Владыкина Формат: А3

Инв. № подл. | Подп. и дата | Взам. инв. № | Инв. № дубл. | Подп. и дата

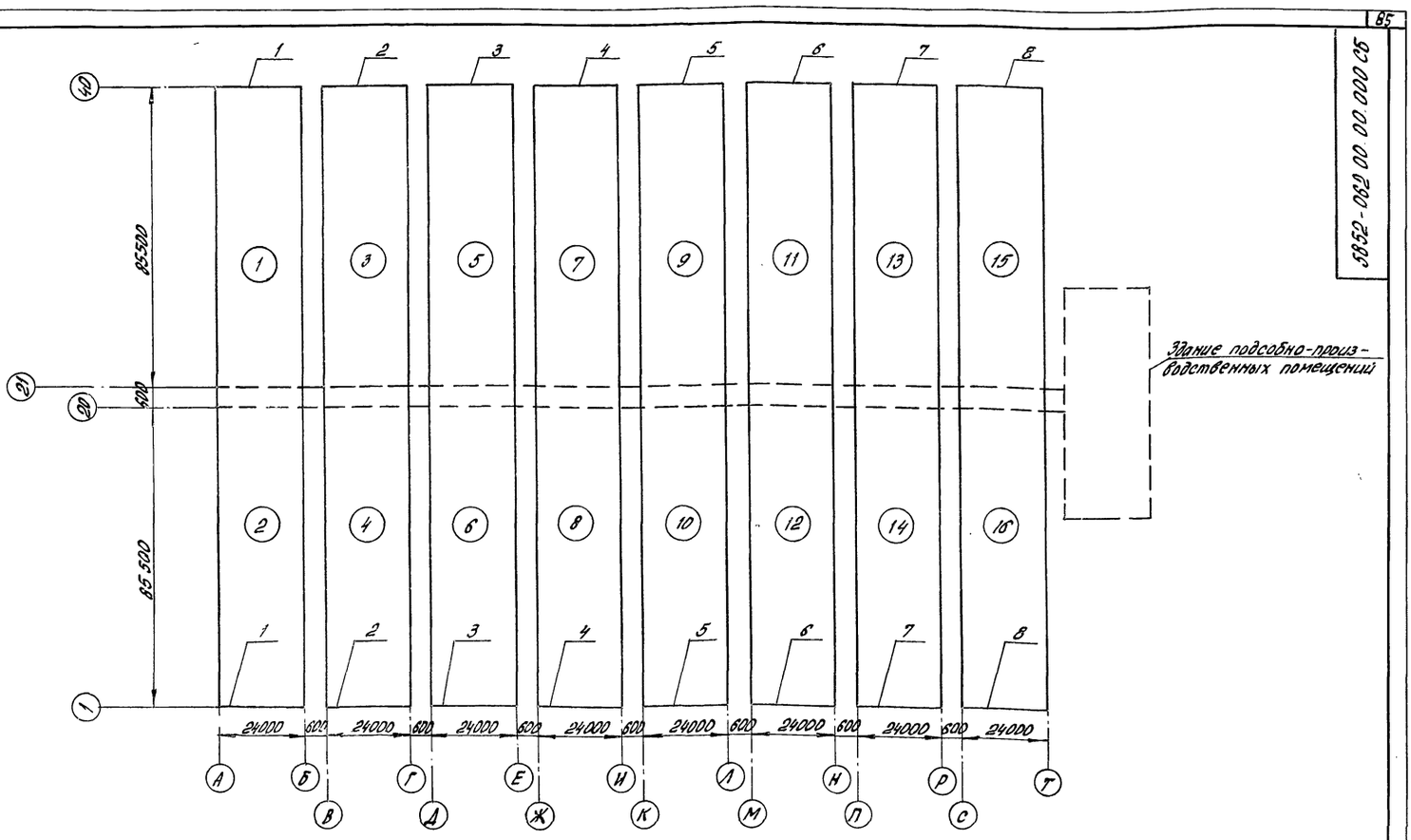

1 — номер позиции по спецификации.

						5852-062.00.00.000 СБ		
Изм.	Лист	№ докум.	Подп.	Дата	Блок зимних теплиц шириной 24 м пл. 3 га	Лит.	Масса	Масштаб
Разраб.		Косьяненко		15.07.88			–	–
Пров.		Король		15.07.88		Лист	Листов 1	
Зав.сект.		Король		15.07.88				
Н.констр.		Васильев		15.07.88	Система капельного питания растений ангарных теплиц пролетом 24 м	ЦЭКТБ „Промтеплица" г. Ворошиловград		
Н.контр.		Цодик		15.07.88				
Утв.		Кривуля		15.07.88				

Копировал Попова — Формат А3

Формат	Зона	Поз.	Обозначение	Наименование	Кол.	Примечание
				Документация		
А3			5852-062.00.00.000 СБ	Сборочный чертеж		
				Сборочные единицы		
		1	5852-062.01.00.000	Система капельного питания растений ангарных теплиц пролетом 24 м	2	
		2	-01	Система капельного питания растений ангарных теплиц пролетом 24 м	2	
		3	-02	Система капельного питания растений ангарных теплиц пролетом 24 м	2	
		4	-03	Система капельного питания растений ангарных теплиц пролетом 24 м	2	
		5	-04	Система капельного питания растений ангарных теплиц пролетом 24 м	2	

						5852-062.00.00.000		
Изм.	Лист	№ докум.	Подп.	Дата	Блок зимних теплиц шириной 24 м пл. 3 га	Лит.	Лист 1	Листов 2
Разраб.		Косьяненко		15.07.88				
Пров.		Король		15.07.88		ЦЭКТБ „Промтеплица" г. Ворошиловград		
Н.констр.		Васильев		15.07.88				
Н.контр.		Цодик		15.07.88				
Утв.		Кривуля		15.07.88				

Копировал Попова — Формат А4

Формат	Зона	Поз.	Обозначение	Наименование	Кол.	Примечание
		6	-05	Система капельного питания растений ангарных теплиц пролетом 24 м	2	
		7	-06	Система капельного питания растений ангарных теплиц пролетом 24 м	2	
		8	-07	Система капельного питания растений ангарных теплиц пролетом 24 м	2	

						5852-062.00.00.000	Лист 2
Изм.	Лист	№ докум.	Подп.	Дата			

Копировал Попова — 23500-09 18 — Формат А4

Инв. № подл. | Подп. и дата | Взам. инв. № | Инв. № дубл. | Подп. и дата

Формат	Зона	Поз.	Обозначение	Наименование	Кол. на испол. –	01	02	03	04	05	06	07	Примечание
				Документация									
А2			5852-062.01.00.000 СБ	Сборочный чертеж	×	×	×	×	×	×	×	×	
А4			5852-062.01.00.000 ИЭ	Инструкция по эксплуатации	×	×	×	×	×	×	×	×	

Изм.	Лист	№ докум.	Подп.	Дата
Разраб.		Хорошенко		16.03.88
Пров.		Король		16.03.88
Гл. констр.		Васильев		16.03.88
Н. контр.		Юрчик		16.03.88
Утв.		Кривуля		16.03.88

5852-062.01.00.000

Система капельного питания растений ангарных теплиц пролетом 24 м

Лит.	Лист	Листов
	1	

ЦЭКТБ „Промтеплица" Ворошиловград

Копировал Попова — Формат А4

Инв. № подл. | Подп. и дата | Взам. инв. № | Инв. № дубл. | Подп. и дата

Формат	Зона	Поз.	Обозначение	Наименование	Кол. на испол. –	01	02	03	04	05	06	07	Примечание
				Сборочные единицы									
А4		1	5852-062.01.01.000	Кронштейн	2	2	2	2	2	2	2	2	
А4		2	5852-062.01.02.000	Фланец в сборе	4	4	4	4	4	4	4	4	
А4		3	СД. 00.55.10.000	Хомут	4	4	4	4	4	4	4	4	
				Детали									
А4		5	5852-062.01.00.001	Стяжка	2	2	2	2	2	2	2	2	
А4		6	5852-062.01.00.002	Переход резьбовой	8	8	8	8	8	8	8	8	
А4		7	5852-062.01.00.003	Втулка	8	8	8	8	8	8	8	8	
А4		8	5852-062.01.00.004	Скоба	4	4	4	4	4	4	4	4	
А4		9	5852-062.01.00.005	Шайба	1	—	—	—	—	—	—	—	
–			-01	Шайба	–	1	—	—	—	—	—	—	
–			-02	Шайба	–	—	1	—	—	—	—	—	
–			-03	Шайба	–	—	—	1	—	—	—	—	

Т.п. 810-1-2988 Альбом 6/2

Изм. | Лист | № докум. | Подп. | Дата — 5852-062.01.00.000 — Лист 2

Копировал Попова — Формат А4

Инв. № подл. | Подп. и дата | Взам. инв. № | Инв. № дубл. | Подп. и дата

Формат	Зона	Поз.	Обозначение	Наименование	Кол. на испол. –	01	02	03	04	05	06	07	Примечание
–			-04	Шайба	–	–	–	–	1	–	–	–	
–			-05	Шайба	–	–	–	–	–	1	–	–	
–			-06	Шайба	–	–	–	–	–	–	1	–	
–			-07	Шайба	–	–	–	–	–	–	–	1	
А4		10	5852-062.01.00.006	Шайба	1	–	–	–	–	–	–	–	
–			-01	Шайба	–	1	–	–	–	–	–	–	
–			-02	Шайба	–	–	1	–	–	–	–	–	
–			-03	Шайба	–	–	–	1	–	–	–	–	
–			-04	Шайба	–	–	–	–	1	–	–	–	
–			-05	Шайба	–	–	–	–	–	1	–	–	
–			-06	Шайба	–	–	–	–	–	–	1	–	
–			-07	Шайба	–	–	–	–	–	–	–	1	
БЧ		11	5852-062.01.00.007	Оросительь ТКП-АО15852-059 ТУ L = 20200 ± 10	112	112	112	112	112	112	112	112	24,8 кг
А4		12	5852-061.00.001	Заглушка	2	2	2	2	2	2	2	2	
А4		13	5852-061.00.004	Переход резьбовой	8	8	8	8	8	8	8	8	

23500-09

Изм. | Лист | № докум. | Подп. | Дата — 5852-062.01.00.000 — Лист 3

Копировал Попова — Формат А4

Инв. № подл. | Подп. и дата | Взам. инв. № | Инв. № дубл. | Подп. и дата

Формат	Зона	Поз.	Обозначение	Наименование	Кол. на испол. –	01	02	03	04	05	06	07	Примечание
А4		14	5852-061.00.005	Хомут	20	20	20	20	20	20	20	20	
–		15	-01	Хомут	36	36	36	36	36	36	36	36	
А4		16	5850-013.00.001	Кронштейн	14	14	14	14	14	14	14	14	
А4		17	5850-013.00.002	Скоба	14	14	14	14	14	14	14	14	
А4		18	5850-013.00.003	Хомут	14	14	14	14	14	14	14	14	
А4		19	5850-013.00.004	Хомут	22	22	22	22	22	22	22	22	
А3		20	ВП.00.002	Фильтр	8	8	8	8	8	8	8	8	
А4		21	0133.ВП.00.003	Гайка накидная	8	8	8	8	8	8	8	8	
А3		22	5852-063.000	Корпус седелки	64	64	64	64	64	64	64	64	
А3		23	5852-064.000	Крышка седелки	64	64	64	64	64	64	64	64	
А3		24	5852-065.000	Корпус седелки	8	8	8	8	8	8	8	8	
А3		25	5852-066.000	Крышка седелки	8	8	8	8	8	8	8	8	
А3		26	5852-067.000	Тройник резьбовой	56	56	56	56	56	56	56	56	
А3		27	5852-068.000	Гайка накидная	112	112	112	112	112	112	112	112	
А3		28	5852-069.000	Заглушка резьбовая	112	112	112	112	112	112	112	112	
А3		29	5852-070.000	Заглушка	16	16	16	16	16	16	16	16	
А3		30	5852-071.000	Переход	8	8	8	8	8	8	8	8	

Изм. | Лист | № докум. | Подп. | Дата — 5852-062.01.00.000 — Лист 4

Копировал Попова — Формат А4

Формат	Зона	Поз.	Обозначение	Наименование	Кол. на исполн. –	01	02	03	04	05	06	07	Примечание
				Стандартные изделия									
				Болты ГОСТ 7798-70									
		32		М8×25.58.019	82	82	82	82	82	82	82	82	
		33		М8×40.58.019	128	128	128	128	128	128	128	128	
		34		М8×55.58.019	16	16	16	16	16	16	16	16	
		35											
				Гайки ГОСТ 5915-70									
		36		М6.5.019	26	26	26	26	26	26	26	26	
		37		М8.5.019	286	286	286	286	286	286	286	286	
		38											
				Шайбы ГОСТ 11371-78									
		39		6.02.Ст3 кп 019	26	26	26	26	26	26	26	26	
		40		8.02.Ст3 кп 019	414	414	414	414	414	414	414	414	
				Шпилька ГОСТ 22042-76									
		41		М8-6g×200.58.026	4	4	4	4	4	4	4	4	

Формат	Зона	Поз.	Обозначение	Наименование	Кол. на исполн. –	01	02	03	04	05	06	07	Примечание
		42		Кольцо резиновое									
				022-028-36-2-2 ГОСТ 9833-73	128	128	128	128	128	128	128	128	
		43		Кольцо резиновое									
				028-035-36-2-2 ГОСТ 9833-73	8	8	8	8	8	8	8	8	
		44		Прокладка А-50-16									
				ГОСТ 15180-70	4	4	4	4	4	4	4	4	
		45		Угольник ПВД-63С									
				ОСТ6-05-367-74									
		46		Переход ПВД 90×63									
				ОСТ6-05-367-74	1	1	1	1	1	1	1	1	
		47		Муфта ПВД 90С									
				ОСТ6-05-367-74	1	1	1	1	1	1	1	1	
		48		Тройник ПВД 63С									
				ОСТ6-05-38774	1	1	1	1	1	1	1	1	

Формат	Зона	Поз.	Обозначение	Наименование	Кол. на исполн. –	01	02	03	04	05	06	07	Примечание
				Прочие изделия									
		49		Вентиль мембранный с электромагнитным приводом фланцевый Ду50 ТУ26-07-032-76	2	2	2	2	2	2	2	2	
				Материалы									
				Трубы ГОСТ 18599-83									
		50		ПВД 32С	65	65	65	65	65	65	65	65	м
		51		ПВД 63С	150	150	150	150	150	150	150	150	м
		52		ПВД 90С	30	30	30	30	30	30	30	30	м
		53		Трубка 1М24×2 ГОСТ 5496-78	1.3	1.3	1.3	1.3	1.3	1.3	1.3	1.3	м
		54		Проволока 3-0-1Ц ГОСТ 3282-74	15	15	15	15	15	15	15	15	м

Формат	Зона	Поз.	Обозначение	Наименование	Кол. на исполн. –	01	02	03	04	05	06	07	Примечание
				Комплекты									
				Комплект запасных частей									
				ТКП-А01 5852-0597У	115	115	115	115	115	115	115	115	м
				Комплект принадлежностей									
		56	5852-072.000	Муфта резьбовая переходная	28	28	28	28	28	28	28	28	

5852-062.01.00.000 СБ

Т.П. 810-1-29.88 Альбом 6/2

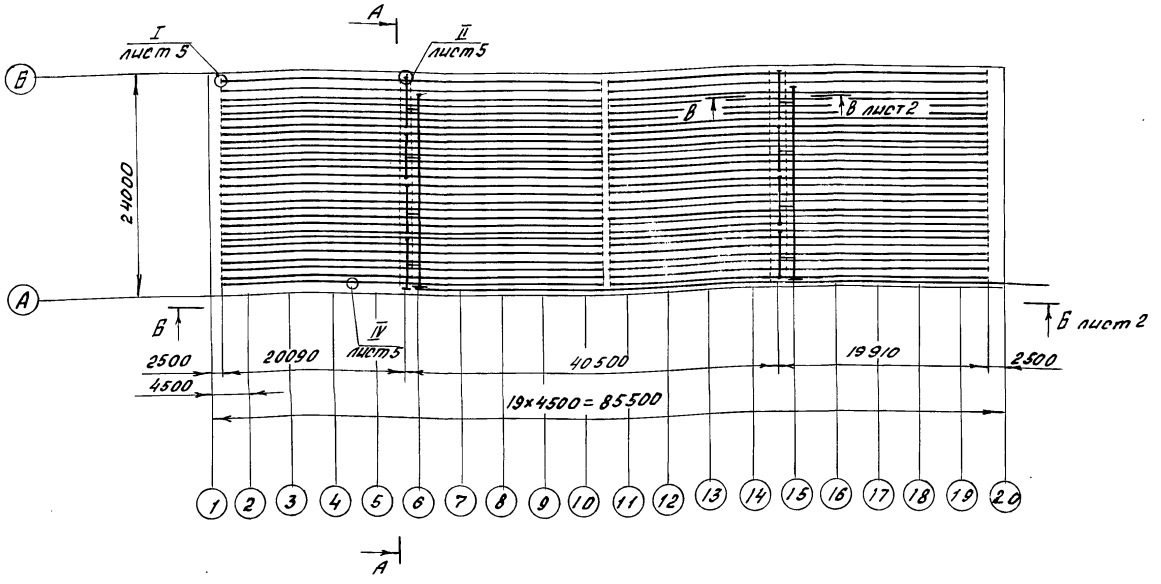

А – А повернуто
М 1:100

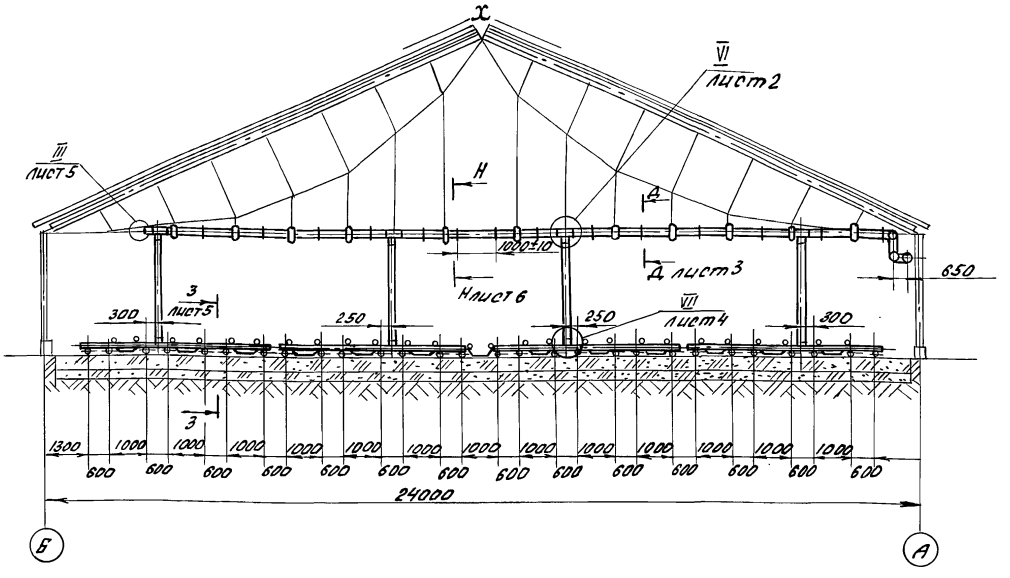

Технические требования

1. Сварку трубопроводов из полиэтилена при монтаже производить при помощи сварки контактным нагревом.
2. Температура сварки 220-250°С, свариваемые торцы труб должны иметь наружную фаску под углом 45° на 1/3 толщины трубы.
3. Размеры для справок кроме*.
4. Отверстия в магистральных и распределительных трубах сверлить при монтаже в местах присоединения опусков и труб капельного питания.
5. Оросители, состоящие из двух отрезков, соединять муфтой резьбовой переходной поз. 55 (узел IV).
6. Боковое ограждение теплицы на разрезе Б-Б условно не показано.
7. Оросители поз. 11 по оси 1 и 20 укоротить по месту до нужного размера.

Техническая характеристика

1. Рабочее давление в оросителе, МПа	0,1
2. Расход воды через капельное отверстие, л/ч	2,9
3. Интенсивность полива л/ч×м²	4,2...8,7
4. Неравномерность полива, %	±12

Изм.	Лист	N докум.	Подп.	Дата
Разраб.		Касьяненко		15.07.88
Пров.		Король		15.07.88
Зав. сект.		Король		15.07.88
Гл. констр.		Васильев		15.07.88
Н. контр.		Цодик		15.07.88
Утв.		Кривуля		15.07.88

5852-062.01.00.000 СБ

Система капельного питания растений ангарных теплиц пролетом 24м
Сборочный чертеж

Лит	Масса	Масшт
	–	–

Лист 1 Листов 6

ЦЭКТБ „Промтеплица" Ворошиловград

Инв. N подл. | Подп. и дата | Взам. инв. N | Инв. N дубл. | Подп. и дата

Копировал Иноземцева 23500-09 21 Формат А2

Б - Б
М 1:100 лист1

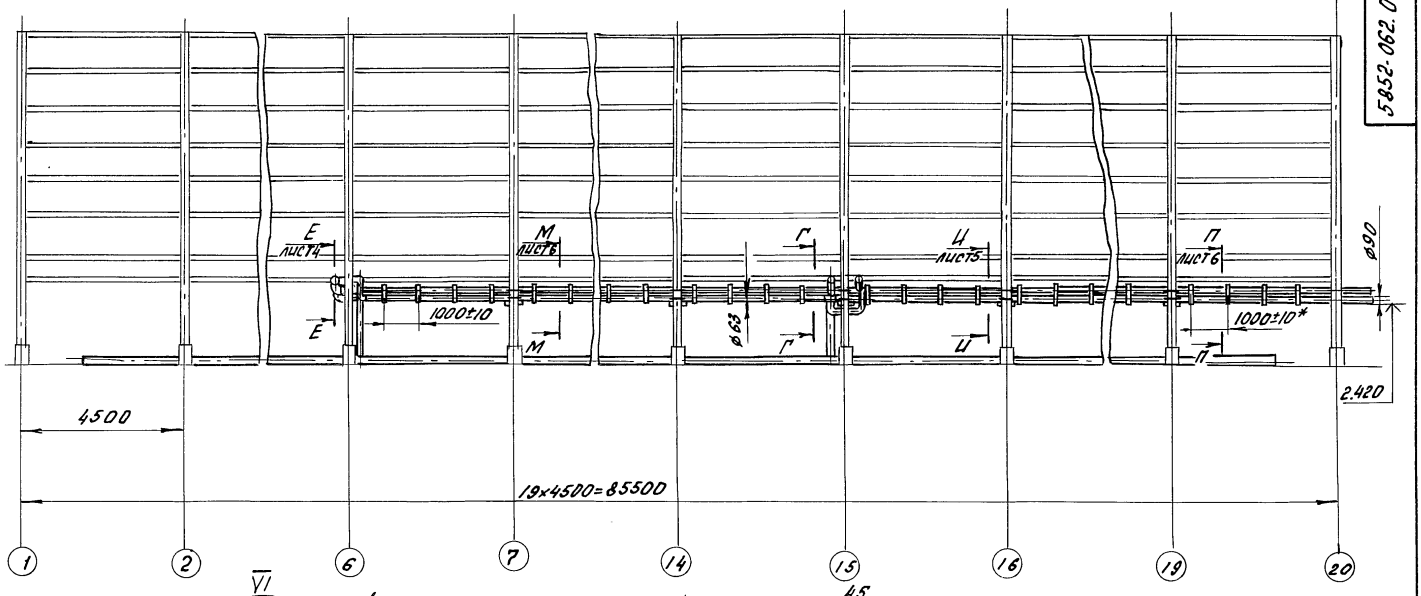

VI
М1:4 лист1

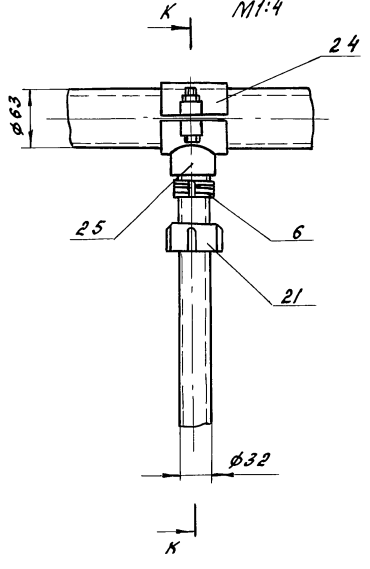

Г - Г
М 1:4

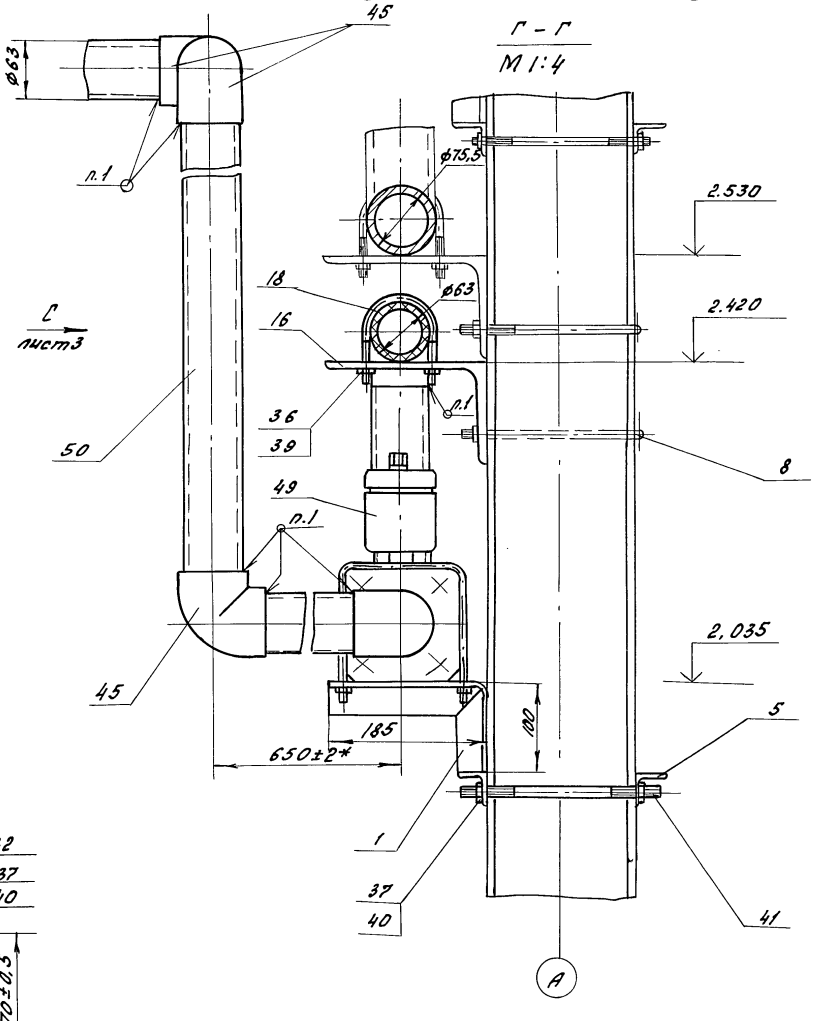

В - В
М 1:2 лист1

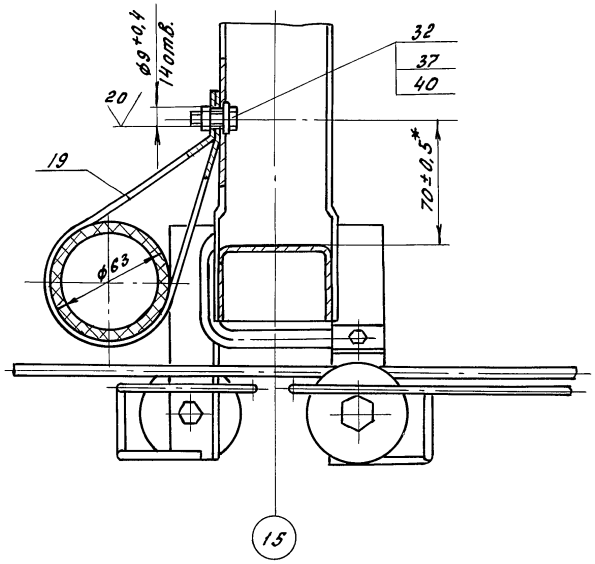

Изм.	Лист	№ докум.	Подп.	Дата	5852-062.01.00.000СБ	
Разраб.		Касьяненко		15.03.94	Система капельного питания растений ангарных теплиц пролетом 24м. Сборочный чертеж	Лит. / Масса / Масшт. — / —
Пров.		Король		15.03.94		Лист 2 / Листов
Зав.сект.		Король		15.03.94		ЦЭКТБ, Промтеплица, Ворошиловград
Н.констр.		Васильев В.		15.03.94		
Н.контр.		Цодик		15.03.94		
Утв.		Кривуля		15.03.94		

Калькировал Шнеземцева 23500-09 22 Формат А2

Инв.№ подл. | Подп. и дата | Взам.инв.№ | Инв.№ дубл. | Подп. и дата

5852-062.01.00.000СБ

Альбом 6/2

т.п. 810-1-29.88

Вид С лист2
М 1:4

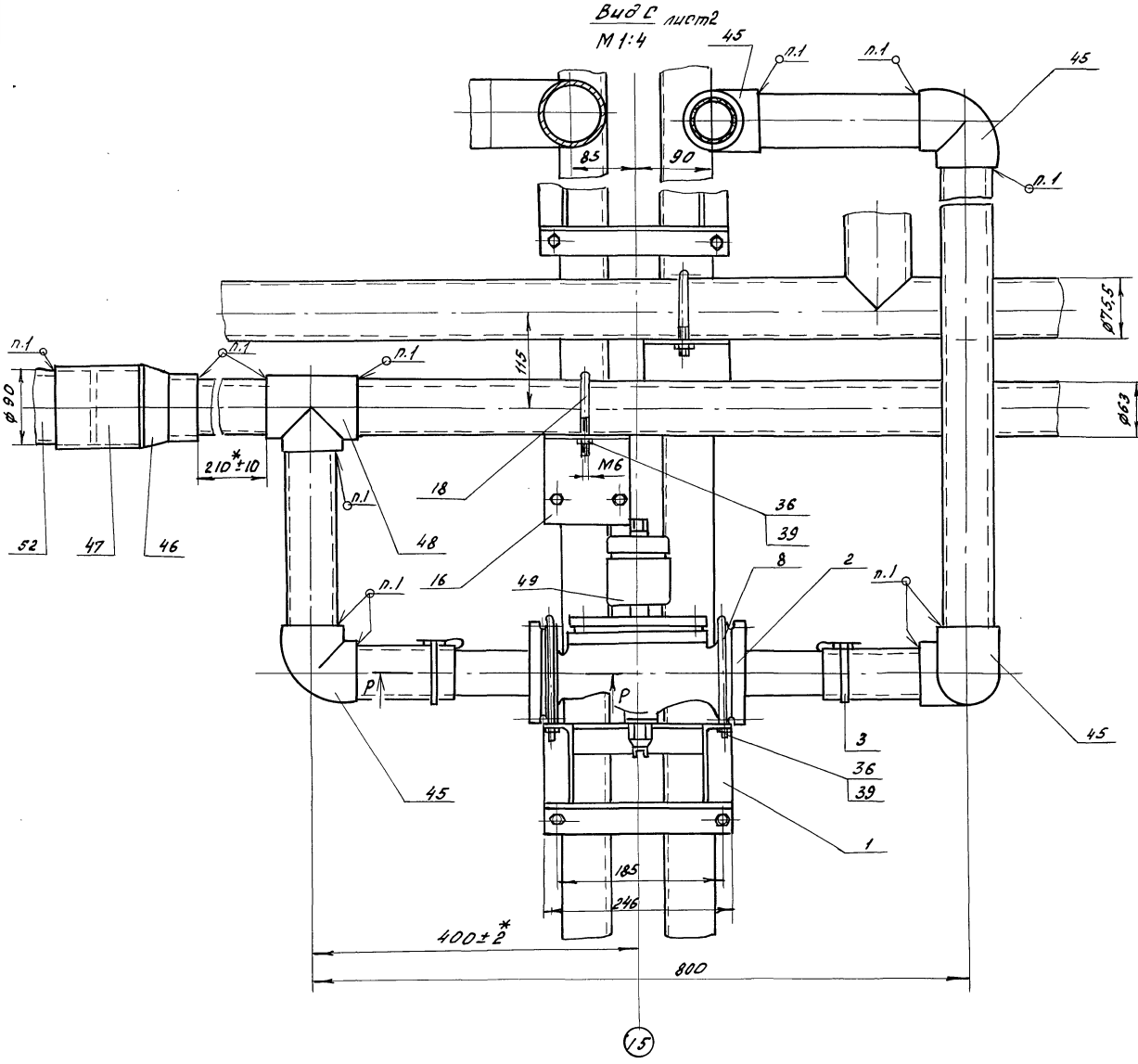

Р-Р
М 1:2

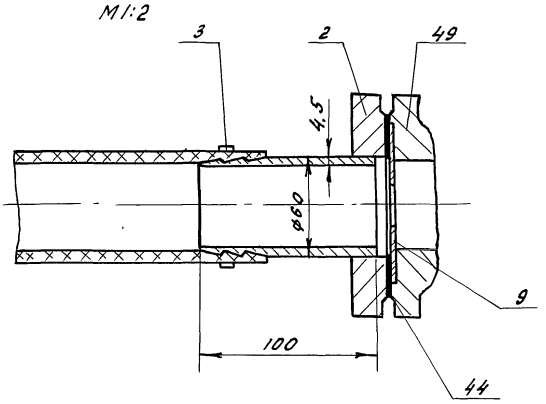

Д-Д лист1
М 1:2

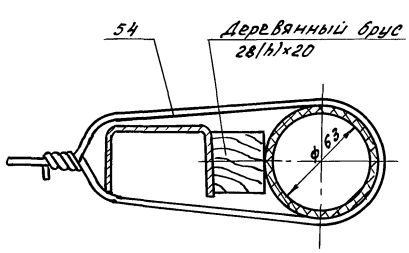

Изм.	Лист	N докум.	Подп.	Дата	5852-062.01.00.000 СБ		
Разраб.		Касьяненко		15.07.88	Система капельного питания растений ангарных теплиц пролетом 24м Сборочный чертеж	Лит.	Масса	Масшт.
Пров.		Король		15.07.88			–	–
Зав.сект.		Король		15.07.88		Лист 3	Листов	
Гл.констр.		Васильев		15.07.88		ЦЭКТБ „Промтеплица" Ворошиловград		
Н.контр.		Цодик		15.07.88				
Утв.		Кривуля		15.07.88				

Инв. N подл. | Подп. и дата | Взам. инв. N | Инв. N дубл. | Подп. и дата

5852-062.01.00.000 СБ

т.п. 810-1-29.88 Альбом 6/2

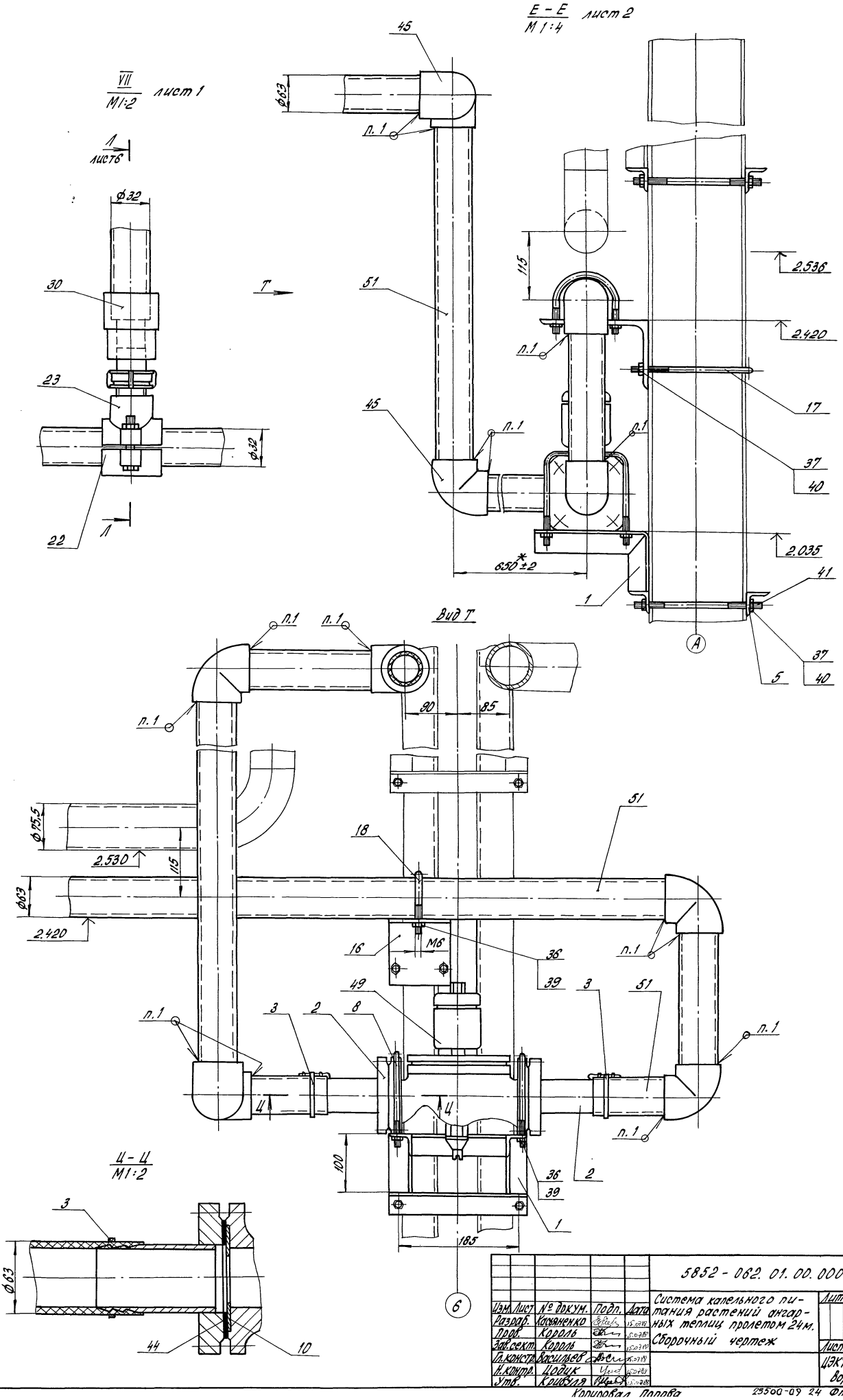

				5852 - 062. 01. 00. 000 СБ			
Изм.	Лист	№ докум.	Подп.	Дата	Система капельного питания растений ангарных теплиц пролетом 24м. Сборочный чертеж	Лит.	Масса	Масштаб
Разраб.		Касьяненко		15.07.88			–	–
Пров.		Король		15.07.88				
Зав.сект.		Король		15.07.88		Лист 4	Листов	
Гл.констр.		Васильев		15.07.88		ЦЭКТБ „Промтеплица" Ворошиловград		
Н.контр.		Цодик		15.07.88				
Утв.		Кривуля		15.07.88				

Инв. № подл. | Подп. и дата | Взам.инв. № | Инв. № дубл. | Подп. и дата

Копировал Попова

25500-09 24 Формат А2

5852-062.01.00.000 СБ

Альбом 62

т.п. 810-1-29.88

Инв.№ подл. | Подп. и дата | Взам.инв.№ | Инв.№ дубл. | Подп. и дата

V
М1:1

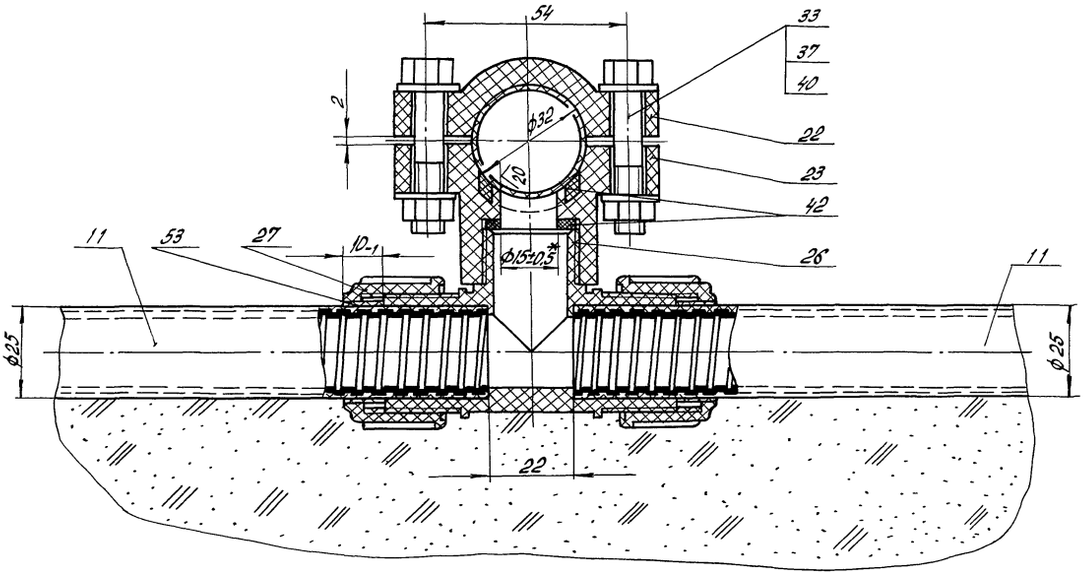

3 – 3
М1:5 повернуто, лист 1

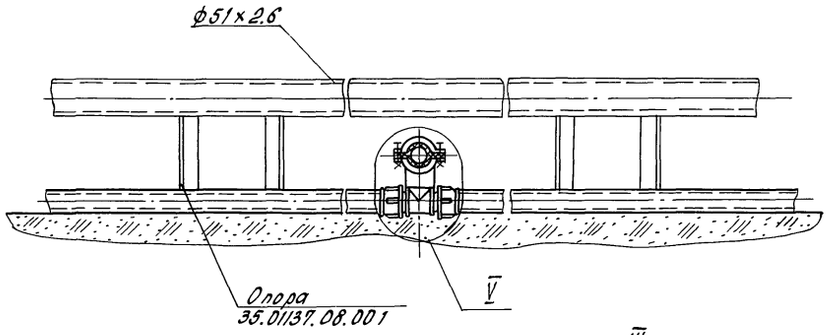

I
М1:1 лист 1

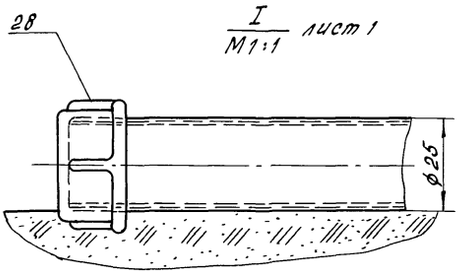

III
М1:1 лист 1

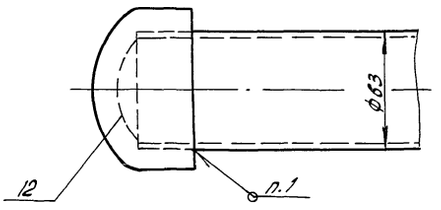

IV
М1:1 лист 1

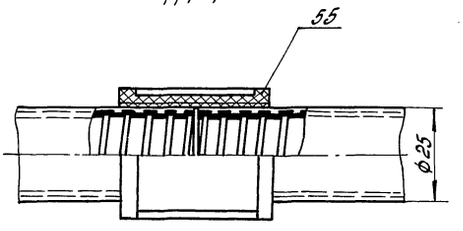

II
М1:1 лист 1

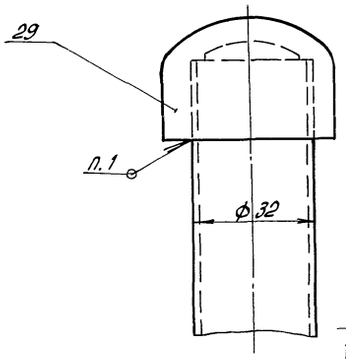

Н – Н
М1:4 лист 2

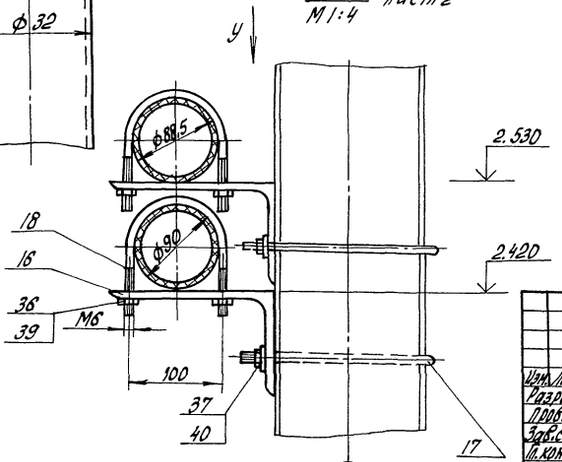

Вид У

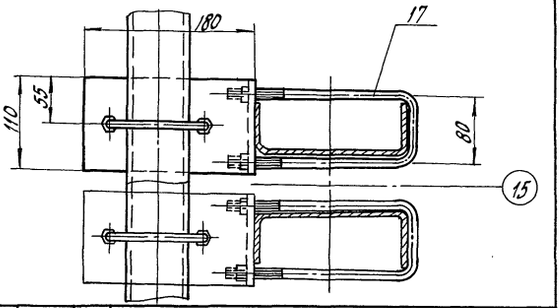

Изм.	Лист	№ докум.	Подп.	Дата	5852-062.01.00.000 СБ		
Разраб.		Касьяненко		15.07.98	Система капельного питания растений ангарных теплиц пролетом 24 м. Сборочный чертеж	Лит.	Масса	Масшт.
Пров.		Король		15.07.98			–	–
Зав.сект.		Король		15.07.98		Лист 5	Листов	
Н.констр.		Васильев		15.07.98		ЦЭКТБ, Промтеплица" Ворошиловград		
Н.контр.		Цовик		15.07.98				
Утв.		Кривуля		15.07.98				

Копировал Попова 23500-09 25 Формат А2

5852-062.01.00.000СБ

Т.П. 810-1-2988 Альбом 6.2

Инв.№ подл. | Подп. и дата | Взам.инв.№ | Инв.№ дубл. | Подп. и дата

К-К
М1:1 лист2

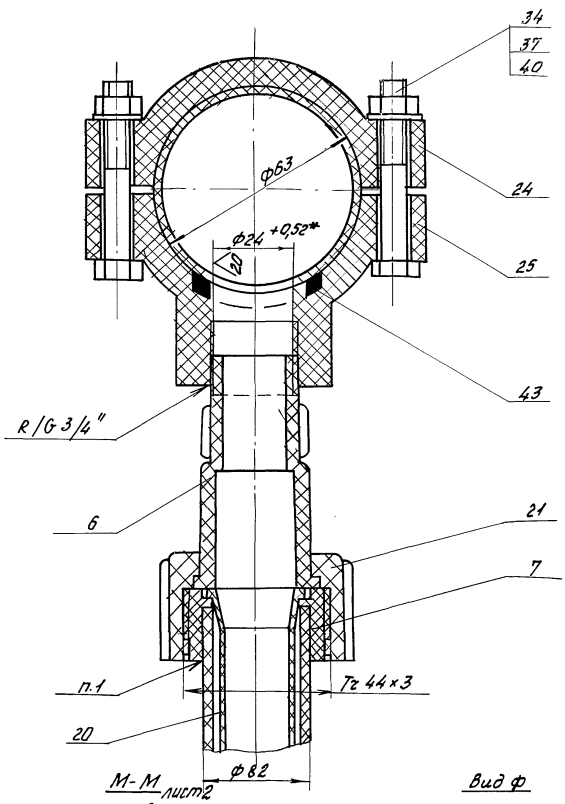

М-М
М1:2 лист2

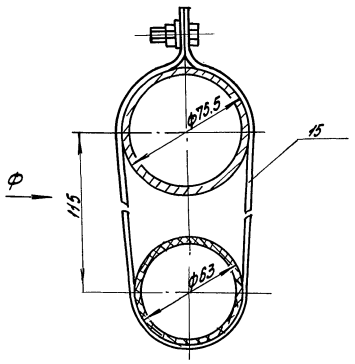

Вид Ф

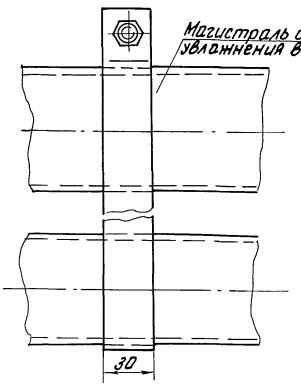

Л-Л
М 1:1 лист4

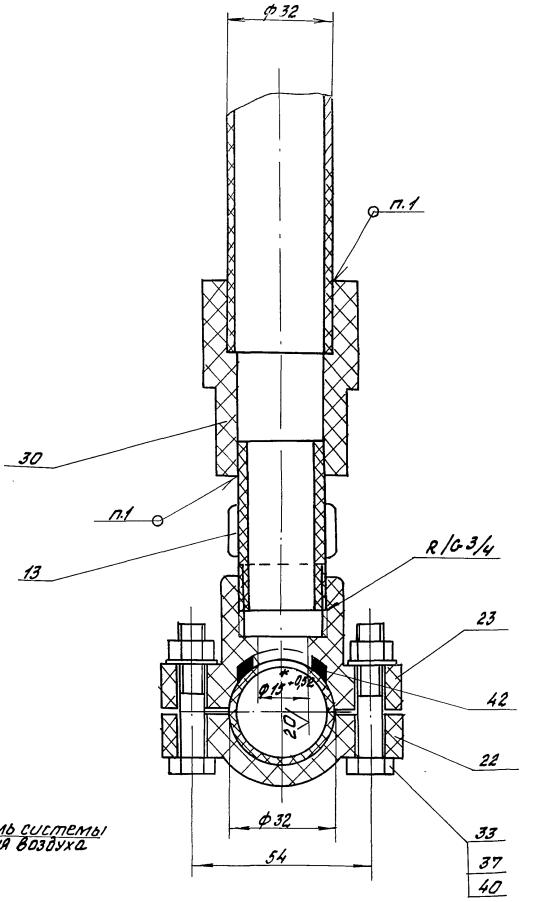

Н-Н
М1:2 лист1

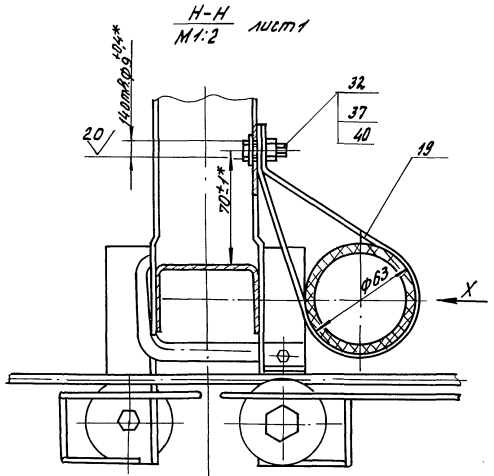

Вид Х

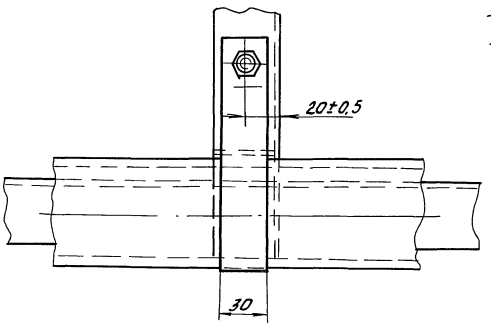

П-П
М1:2 лист2

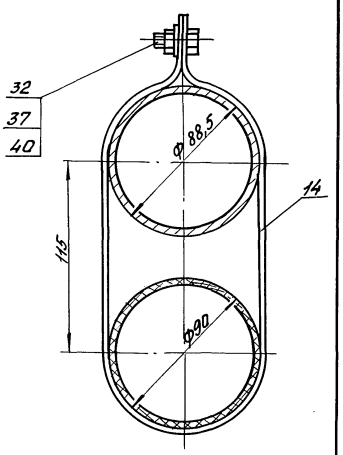

				5852-062.01.00.000СБ		
Изм.	Лист	№ докум.	Подп.	Дата	Система капельного питания растений ангарных теплиц пролетом 24м. Сборочный чертеж	Лит	Масса	Масшт.
Разраб.		Касьяненко		15.09.88			–	–
Пров.		Король		15.09.88				
Зав.сек.		Король		15.09.88		Лист 6	Листов	
Н.контр.		Васильева		15.09.88		ЦЭКТБ, Промтеплицпроект г. Ворошиловград		
Н.контр.		Цовцик		15.09.88				
Утв.		Кривуля		15.09.88				

Копировал Формат А3 23500-09 86

6

Т.П. 810-1-29.88 Альбом 6/2

1. Введение

1.1. Настоящая инструкция регламентирует порядок монтажа, пуско-наладочных работ, проверки и ввода в эксплуатацию системы капельного питания ангарных теплиц пролетом 24 метра (в дальнейшем тексте - система).

1.2. При проведении работ по монтажу и в процессе эксплуатации системы необходимо руководствоваться СНиП III-4-80, СН 478-80, СН 550-82 и настоящей инструкцией.

1.3. Администрация тепличного комбината приказом назначает технический персонал, ответственный за правильную эксплуатацию системы.

2. Общие указания

2.1. Пластмассовые трубы должны храниться на стеллажах в закрытых помещениях или под навесами, в горизонтальном положении или укладываться в штабеля. Высота штабеля не должна превышать для труб из ПВД типа С - 2м.

2.2. Хранить пластмассовые трубы и фасонные части в закрытом помещении следует не ближе 1 м от нагревательных приборов.

2.3. Пластмассовые трубы и фасонные части необходимо оберегать от механических нагрузок и ударов. Поверхности пластмассовых труб необходимо оберегать от нанесения царапин.

2.4. При перевозке пластмассовые трубы необходимо укладывать на равную поверхность транспортных средств, предохраняя от острых металлических углов и ребер.

2.5. Транспортировка, погрузка и разгрузка пластмассовых труб из ПВД производится при температуре наружного воздуха не ниже минус 20°С.

2.6. Пластмассовые трубы и трубозаготовки, доставляемые на объект в зимнее время, перед их применением должны предварительно выдержаны при положительной температуре не менее 2 часов.

2.7. Сборку резьбовых соединений выполнять специализированным монтажным инструментом, конструкция которого должна исключать механическое повреждение деталей.

2.8. Разметку пластмассовых труб следует производить на специальном стеллаже.

2.9. Сверление отверстий диаметром до 50 мм в пластмассовых трубах производить на сверлильных станках перовыми и спиральными сверлами, циркульными резцами и специальными трубными сверлами.

2.10. При производстве сварочных работ должна

Инв.№ подл. | Подп. и дата | Взам. инв.№ | Инв.№ дубл. | Подп. и дата

Изм.	Лист	№ докум.	Подп.	Дата	5852-062.01.00.000 ИЭ			
Разраб.		Красниенко			Система капельного питания растений ангарных теплиц пролетом 24м Инструкция по эксплуатации	Лит.	Лист 1	Листов 7
Прав.		Король				ЦЭКТБ „Промтеплица" Ворошиловград		
Гл.констр.		Васильев						
Н.контр.		Чадик						
Утв.		Кривуля						

Копировал Николаева — Формат А4

Изм.	Лист	№ докум.	Подп.	Дата	5852-062.01.00.000 ИЭ	Лист 2

Копировал Николаева — Формат А4

обеспечиваться прочность и плотность сварных стыков.

3. Указания мер безопасности

3.1. К работе по монтажу и эксплуатации системы допускаются лица, ознакомленные с настоящим документом и прошедшие инструктаж по технике безопасности по роду выполняемых работ

3.2. К работам по сварке полиэтиленовых труб допускаются лица, имеющие удостоверения на право производства сварочных работ.

3.3. Монтировать магистральные трубопроводы необходимо с применением лестницы-стремянки.

4. Подготовка к монтажу

4.1. Монтаж системы выполните после завершения монтажа: каркаса, ограждающих конструкций, остекления, отопительной системы, механизмов вентиляции, зашторивания и приспускания.

4.2. Оборудуйте в теплице площадку для сварки пластмассовых труб в плети, и укрупнительной сборки труб и соединительных элементов, а так же для сверловки необходимых отверстий.

Сварку труб производить при температуре не ниже минус 5°С.

4.3. Подготовьте отрезки труб необходимой длины. Выполните фаски под сварочные узлы.

Изм.	Лист	№ докум.	Подп.	Дата	5852-062.01.00.000 ИЭ	Лист 3

Копировал Николаева — Формат А4

4.4. Выполните разметку и сверление отверстий в магистральных и распределительных трубопроводах

4.5. Выполните сварку труб в плети и укрупнительную сборку труб с соединительными элементами.

5. Монтаж

5.1. Проложите и укрепите на кронштейнах поз. 16 вдоль бокового ограждения теплицы магистральные трубопроводы согласно проекта.

5.2. Установите клапаны с электромагнитным приводом согласно проекта.

5.3. Проложите и укрепите посредством хомутов поз. 19 магистральные трубопроводы к средней ферме теплицы согласно проекта. Сварите участки труб.

5.4. Заглушите отверстия временными резиновыми прокладками в местах подсоединения труб-опусков и опрессуйте смонтированный трубопровод. После опрессовки уберите резиновые прокладки.

5.5. Выполните подсоединение труб-опусков к магистральному трубопроводу посредством седелок поз. 25, корпусов седелок поз. 26 и накидных гаек поз. 21. Монтаж труб-опусков проводите с обязательной установкой фильтров поз. 20.

5.6. Проложите оросители поз. 11 вдоль теплицы согласно проекта с подсоединением тройников поз. 26. Заглушите торцы оросителей резьбовыми заглушками поз. 28.

Изм.	Лист	№ докум.	Подп.	Дата	5852-062.01.00.000 ИЭ	Лист 4

Копировал Николаева — 23500-09 27 — Формат А4

5.7. Проложите распределительные трубопроводы поз. 51 согласно проекта, соединив их с оросителями поз. 11.

Выполните подсоединение труб-опусков с распределительными трубопроводами посредством соединительных деталей поз. 6.

6. Подготовка к работе

6.1. Перед пуском системы необходимо:

1) проверить смонтированную систему на соответствие проекта;

2) проверить места подсоединения на отсутствие течей;

3) промыть или продуть сжатым воздухом систему.

6.2. Установите заданный режим работы, сделайте пуск системы.

6.3. Выполните замеры расхода воды (раствора) группы оросителей, подсоединенных к одной распределительной трубе. Замеры проводите пятикратно с помощью тарированной емкости и секундомера в начале и конце оросителя. Определите величину среднего расхода через капельное отверстие по формуле:

$$q_{ср.} = \frac{\Sigma q_n}{n}$$

где q_n - измеряемая величина расхода капельного отверстия, л/ч;

n - количество капельных отверстий; $n = 10$.

Отклонение расхода из капельных отверстий стежных групп оросителей должно быть в пределах ±12%.

7. Техническое обслуживание

7.1. В процессе эксплуатации системы следите за равномерностью расхода воды (раствора) капельными отверстиями.

7.2. Не допускайте течи через сварные и разъемные соединения трубопроводов.

7.3. В период обработки почвосмеси оросители поз. 11 отсоедините от распределительных труб, уложите на опоры 35.01137.08.001, закрепите к трубам подпочвенного обогрева и поднимите вместе с регистрами надпочвенного обогрева одновременно снимите и уложите трубы-опуски.

7.4. Производите очистку системы водовоздушной смесью не реже одного раза в полгода.

8. Характерные неисправности и методы их устранения

Неисправность, внешнее проявление	Методы устранения, необходимые регулировки и испытания	Применяемый инструмент и принадлежности	Примечание
Неравномерность расхода раствора капельными отверстиями (определяется замерами)	Заменить засоленные участки оросителей, или прочистить систему п. 7.4.		
Течи в разъемных соединениях	Подтянуть гайки, заменить уплотнительный материал	Ключ для затяжки накидных гаек	

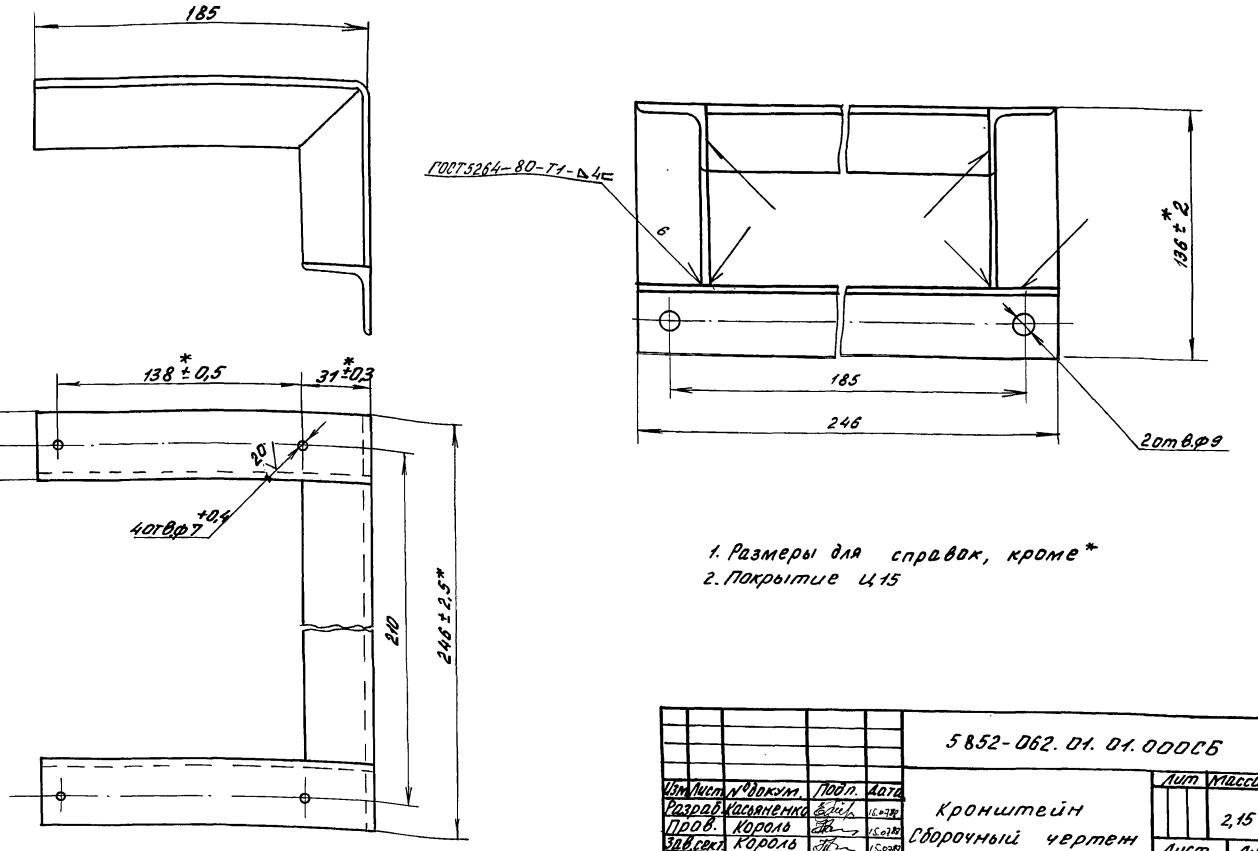

1. Размеры для справок, кроме *
2. Покрытие Ц15

					5852-062.01.01.000СБ		
Изм.	Лист	№докум.	Подп.	Дата			
Разраб.		Касьяненко		15.07.88	Кронштейн	Лит	Масса 2,15	Масштаб 1:2
Пров.		Король		15.07.88	Сборочный чертеж			
Зав.сект.		Король		15.07.88		Лист	Листов 1
Н.контр.		Цодик		15.07.88		ЦЭКТБ „Промтеплица" г. Ворошиловград	

Копировал: Фомушкина Формат А3

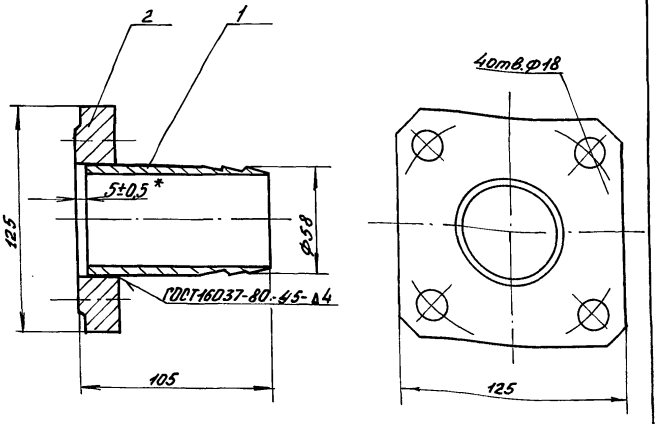

1. Размеры для справок, кроме *
2. Покрытие Ц15

					5852-062.01.02.000СБ		
Изм.	Лист	№докум.	Подп.	Дата			
Разраб.		Касьяненко		15.07.88	Фланец в сборе	Лит.	Масса 3,2	Масштаб 1:2
Пров.		Король		15.07.88	Сборочный чертеж			
Зав.сект.		Король		15.07.88		Лист	Листов 1
Н.контр.		Цодик		15.07.88		ЦЭКТБ „Промтеплица" г. Ворошиловград	

Копировал: Фомушкина Формат А4

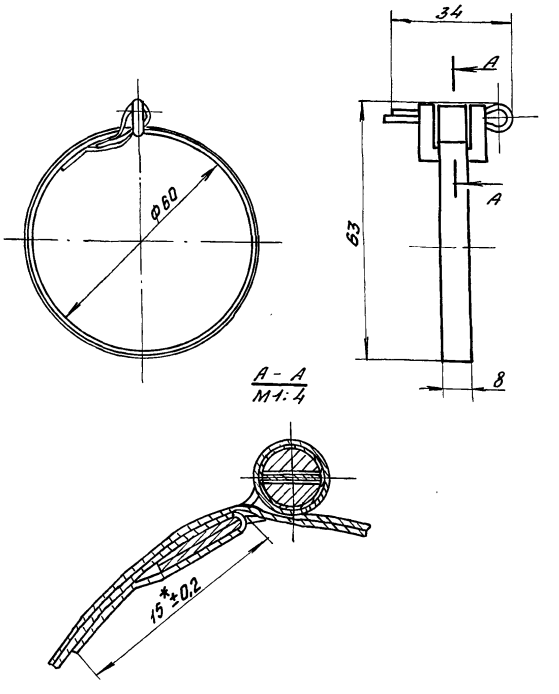

Размеры для справок, кроме *

					СД.00.55.10.000СБ		
Изм.	Лист	№докум.	Подп.	Дата			
Разраб.		Касьяненко		15.07.88	Хомут	Лит	Масса 0,02	Масштаб 1:1
Пров.		Король		15.07.88	Сборочный чертеж			
Зав.сект.		Король		15.07.88		Лист	Листов 1
Н.контр.		Цодик		15.07.88		ЦЭКТБ „Промтеплица" г. Ворошиловград	

Копировал: Фомушкина Формат А4

5852-062.01.00.001

20 (√)

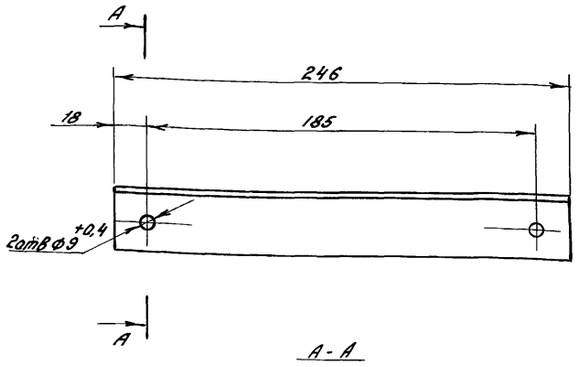

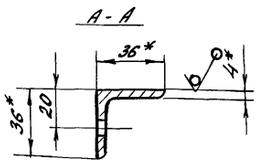

1.* Размеры для справок
2. Неуказанные предельные отклонения размеров ± t 2/2

Изм.	Лист	№ докум.	Подп.	Дата	5852-062.01.00.001			
Разраб.		Касьяненко		15.07.88	Стяжка	Лит.	Масса 0,496	Масшт. 1:2
Пров.		Король		15.07.88		Лист	Листов 1	
Зав.сект.		Король		15.07.88	Уголок 36×36×4-Б ГОСТ 8509-86 / Ст3кп-2-1 ГОСТ 535-79	ЦЭКТБ, „Промтеплица" Ворошиловград		
Н.контр.		Цодик		15.07.88				

Копировал Иноземцева Формат А4

Инв.№ подл. | Подп. и дата | Взам.инв.№ | Инв.№ дубл. | Подп. и дата

7.п 80-1-29.88 Альбом 6/2

5852-062.01.00.002

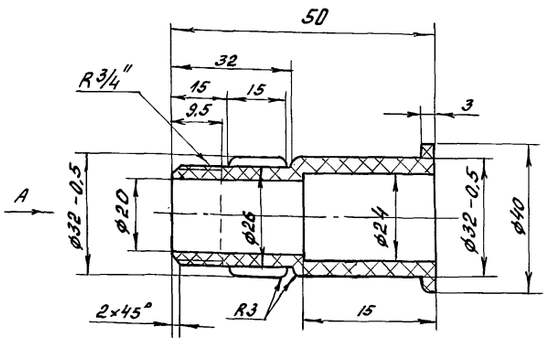

Вид А

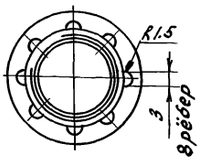

1. 0,32 √ для пресс формы.
2. Неуказанные предельные отклонения размеров: H14, h14, ± t 2/2
3. Неуказанные радиусы 1мм

Изм.	Лист	№ докум.	Подп.	Дата	5852-062.01.00.002			
Разраб.		Касьяненко		15.07.88	Переход резьбовой	Лит.	Масса 0,022	Масшт. 1:1
Пров.		Король		15.07.88		Лист	Листов 1	
Зав.сект.		Король		15.07.88	Полипропилен 21012-04 сорт высший ТУ 6-05-1756-78	ЦЭКТБ, „Промтеплица" Ворошиловград		
Н.контр.		Цодик		15.07.88				

Копировал Иноземцева Формат А4

Инв.№ подл. | Подп. и дата | Взам.инв.№ | Инв.№ дубл. | Подп. и дата

5852-062.01.00.003

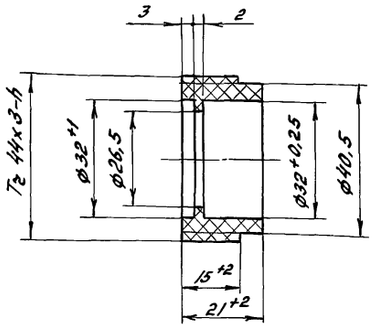

1. 0,32 √ для пресс формы.
2. Неуказанные предельные отклонения размеров H14, h14, ± t 2/2
3. Обеспечить свинчиваемость с деталью 0133.ВП.00.003

Изм.	Лист	№ докум.	Подп.	Дата	5852-062.01.00.003			
Разраб.		Касьяненко		15.07.88	Втулка	Лит.	Масса 0,014	Масшт. 1:1
Пров.		Король		15.07.88		Лист	Листов 1	
Зав.сект.		Король		15.07.88	Полипропилен 21012-04 сорт высший ТУ 6-05-1756-78	ЦЭКТБ, „Промтеплица" Ворошиловград		
Н.контр.		Цодик		15.07.88				

Копировал Иноземцева Формат А4

Инв.№ подл. | Подп. и дата | Взам.инв.№ | Инв.№ дубл. | Подп. и дата

5852-062.01.00.004

20 (√)

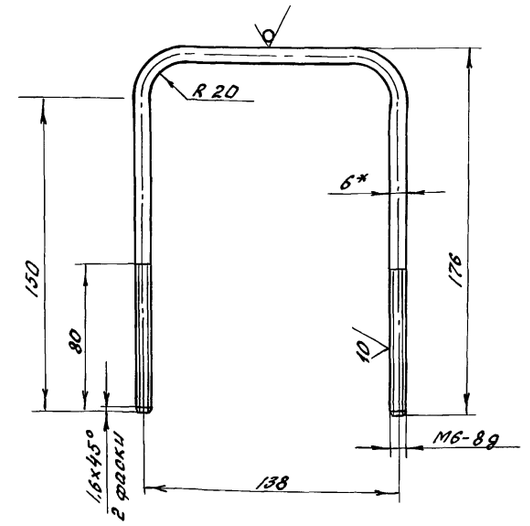

1* Размер для справок.
2. Неуказанные предельные отклонения размеров ± t 2/2
3. Покрытие Ц15

Изм.	Лист	№ докум.	Подп.	Дата	5852-062.01.00.004			
Разраб.		Касьяненко		15.07.88	Скоба	Лит.	Масса 0,111	Масшт. 1:2
Пров.		Король		15.07.88		Лист	Листов 1	
Зав.сект.		Король		15.07.88	Круг 6В ГОСТ 2590-71 / Ст3кп-2-1 ГОСТ 535-79	ЦЭКТБ, „Промтеплица" Ворошиловград		
Н.контр.		Цодик		15.07.88				

Копировал Иноземцева Ф3500-09 30 Формат А4

Инв.№ подл. | Подп. и дата | Взам.инв.№ | Инв.№ дубл. | Подп. и дата

5852-062.01.00.005

20/(√)

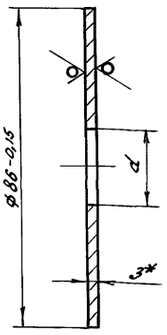

Обозначение	d, мм	Масса, кг
5852-062.01.00.005	$22{,}053^{+0{,}13}$	0,128
-01	$21{,}664^{+0{,}13}$	0,129
-02	$21{,}308^{+0{,}13}$	0,129
-03	$20{,}973^{+0{,}13}$	0,129
-04	$20{,}668^{+0{,}13}$	0,130
-05	$20{,}3852^{+0{,}13}$	0,130
-06	$20{,}120^{+0{,}13}$	0,130
-07	$19{,}865^{+0{,}13}$	0,131

*Размер для справок

Изм	Лист	N докум.	Подп.	Дата	5852-062.01.00.005	Лит.	Масса	Масшт.
Разраб		Касьяненко		15.07.88	Шайба		см. табл.	1:1
Пров.		Король		15.07.88		Лист	Листов 1	
Зав.сект.		Король		15.07.88				
Н.контр		Цодик		15.07.88	Лист Б-ПН-НО-3.0ГОСТ19904-74 1-III Ст3спГОСТ16523-70	ЦЭКТБ „Промтеплица" Ворошиловград		

Копировал Иноземцева Формат А4

т.п. 810-1-29.88 Альбом 6/2

Инв.N подл. | Подп. и дата | Взам.инв.N | Инв.N дубл. | Подп. и дата

5852-062.01.00.006

20/(√)

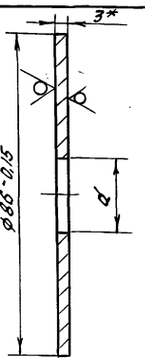

Обозначение	d, мм	Масса, кг
5852-062.01.00.006	$23{,}821^{+0{,}13}$	0,125
-01	$23{,}2578^{+0{,}13}$	0,126
-02	$22{,}751^{+0{,}13}$	0,127
-03	$22{,}303^{+0{,}13}$	0,127
-04	$21{,}888^{+0{,}13}$	0,129
-05	$21{,}5124^{+0{,}13}$	0,129
-06	$21{,}165^{+0{,}13}$	0,129
-07	$20{,}847^{+0{,}13}$	0,130

*Размер для справок

Изм	Лист	N докум.	Подп.	Дата	5852-062.01.00.006	Лит.	Масса	Масшт.
Разраб.		Касьяненко		15.07.88	Шайба		см. табл.	1:1
Пров.		Король		15.07.88		Лист	Листов 1	
Зав.сект.		Король		15.07.88				
Н.контр.		Цодик		15.07.88	Лист Б-ПН-НО-3.0ГОСТ19904-74 1-III Ст3спГОСТ16523-70	ЦЭКТБ „Промтеплица" Ворошиловград		

Копировал Иноземцева Формат А4

Инв.N подл. | Подп. и дата | Взам.инв.N | Инв.N дубл. | Подп. и дата

5852-061.00.001

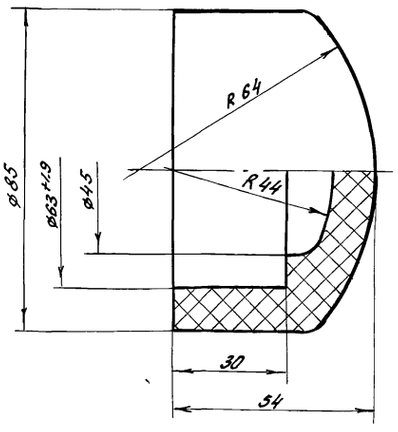

Неуказанные предельные отклонения размеров: $H14, h14, \pm\frac{t2}{2}$

Изм	Лист	N докум	Подп.	Дата	5852-061.00.001	Литер	Масса	Масшт.
Разраб.		Микитенко		15.07.88	Заглушка		0,14	1:1
Провер.		Король		15.07.88		Лист	Листов 1	
Зав.сект		Король		15.07.88				
Н.контр		Цодик		15.07.88	Полипропилен 21012-04 сорт высший ТУ6-05-1756-78	ЦЭКТБ „Промтеплица" Ворошиловград		

Копировал Иноземцева Формат А4

Инв.N подл. | Подп. и дата | Взам.инв.N | Инв.N дубл. | Подп. и дата

5852-061.00.004

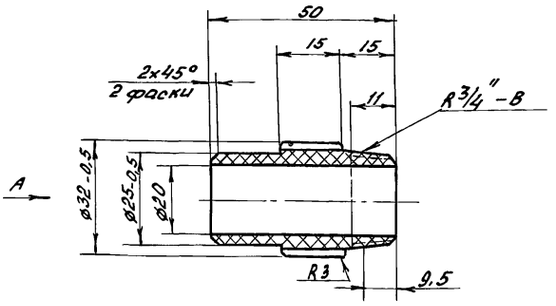

Вид А

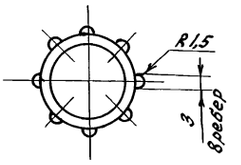

1. Неуказанные предельные отклонения размеров: $h14, H14, \pm\frac{t2}{2}$.
2. Неуказанные радиусы 1мм.

Изм	Лист	N докум	Подп.	Дата	5852-061.00.004	Литер	Масса	Масшт
Разраб.		Микитенко		15.07.88	Переход резьбовой		0,0132	1:1
Провер		Король		15.07.88		Лист	Листов 1	
Зав.сект.		Король		15.07.88				
Н.контр.		Цодик		15.07.88	Полипропилен 21012-04 сорт высший ТУ6-05-1756-78	ЦЭКТБ „Промтеплица" Ворошиловград		

Копировал Иноземцева 23500-09 31 Формат А4

Инв.N подл. | Подп. и дата | Взам.инв.N | Инв.N дубл. | Подп. и дата

Т.П. 810-1-29.88 Альбом 6/2

5852-061.00.005

20 (√)

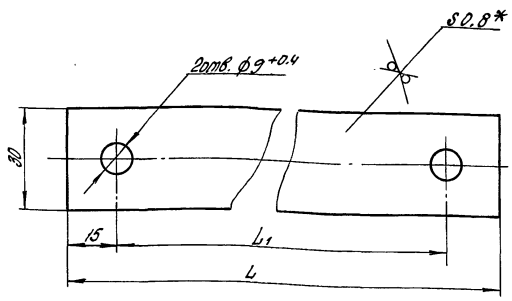

Обозначение	L, мм	L_1, мм	Масса, кг
5852-061.00.005	590	560	0,11
-01	530	500	0.1

1.* Размер для справок.
2. Неуказанные предельные отклонения размеров $\frac{t2}{2}$.
3. Покрытие Ц 15.

Изм.	Лист	№ докум.	Подп.	Дата	5852-061.00.005			
Разраб.		Микитенко		15.07.88	Хомут	Лит.	Масса см. табл.	Масштаб 1:1
Пров.		Король		15.07.88				
Зав.сект.		Король		15.07.88		Лист	Листов 1	
Н.контр.		Цодик		15.07.88	Лист Б-НП-НО-0.8 ГОСТ 19903-74 / В Ст 3 кп ГОСТ 16523-70	ЦЭКТБ „Промтеплица" Ворошиловград		

Инв. № подл. | Подп. и дата | Взам. инв. № | Инв. № дубл. | Подпись и дата

Копировал Попова — Формат А4

5850-013.00.001

20 (√)

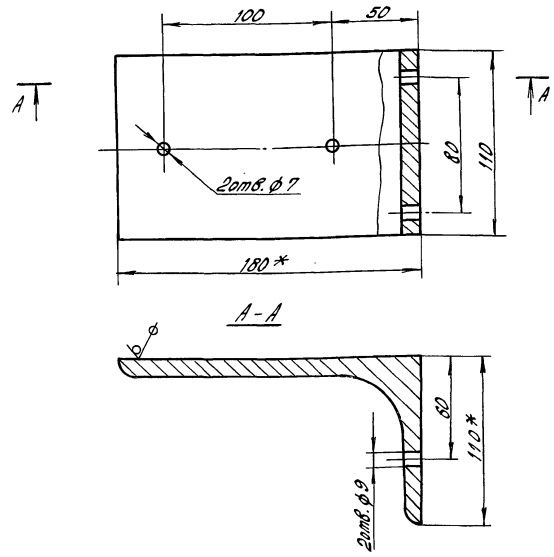

1.* Размеры для справок.
2. Неуказанные предельные отклонения размеров: Н14; $\pm\frac{t2}{2}$.
3. Покрытие Ц 15.

Изм.	Лист	№ докум.	Подп.	Дата	5850-013.00.001			
Разраб.		Микитенко		15.07.88	Кронштейн	Лит.	Масса 2.44	Масштаб 1:2
Пров.		Король		15.07.88				
Зав.сект.		Король		15.07.88		Лист	Листов 1	
Н.контр.		Цодик		15.07.88	Уголок 180×110×10 ГОСТ 8510-86 / Ст 3 кп ГОСТ 535-79	ЦЭКТБ „Промтеплица" Ворошиловград		

Инв. № подл. | Подп. и дата | Взам. инв. № | Инв. № дубл. | Подпись и дата

Копировал Попова — Формат А4

5850-013.00.002

10 (√)

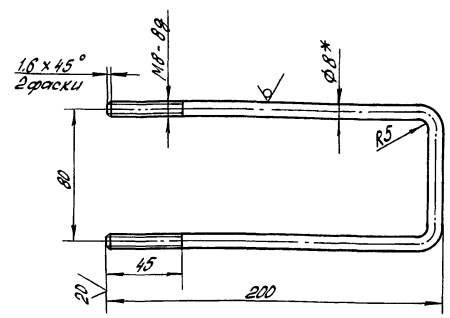

1.* Размер для справок.
2. Неуказанные предельные отклонения размеров $\pm\frac{t2}{2}$.
3. Покрытие Ц 15.

Изм.	Лист	№ докум.	Подп.	Дата	5850-013.00.002			
Разраб.		Микитенко		15.07.88	Скоба	Лит.	Масса 0,19	Масштаб 1:2
Пров.		Король		15.07.88				
Зав.сект.		Король		15.07.88		Лист	Листов 1	
Н.контр.		Цодик		15.07.88	Круг 8В ГОСТ 2590-71 / Ст.3 кп-2-1 ГОСТ 535-79	ЦЭКТБ „Промтеплица" Ворошиловград		

Инв. № подл. | Подп. и дата | Взам. инв. № | Инв. № дубл. | Подпись и дата

Копировал Попова — Формат А4

5850-013.00.003

10 (√)

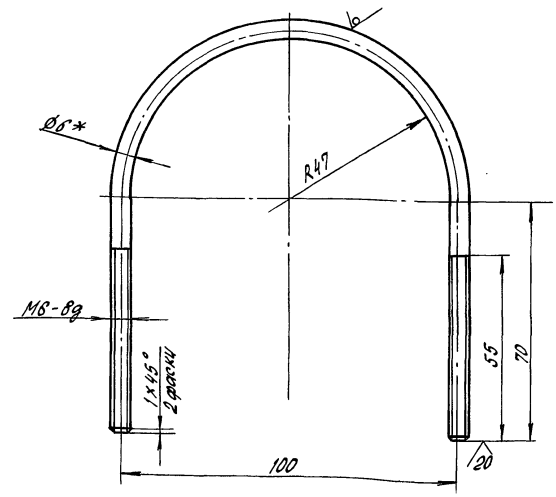

1.* Размер для справок.
2. Неуказанные предельные отклонения размеров $\pm\frac{t2}{2}$.
3. Покрытие Ц 15.

Изм.	Лист	№ докум.	Подп.	Дата	5850-013.00.003			
Разраб.		Микитенко		15.07.88	Хомут	Лит.	Масса 0.096	Масштаб 1:1
Пров.		Король		15.07.88				
Зав.сект.		Король		15.07.88		Лист	Листов 1	
Н.контр.		Цодик		15.07.88	Круг 6-В ГОСТ 2590-71 / Ст.3 кп-2-1 ГОСТ 535-79	ЦЭКТБ „Промтеплица" Ворошиловград		

Инв. № подл. | Подп. и дата | Взам. инв. № | Инв. № дубл. | Подпись и дата

Копировал Попова 23500-09 32 — Формат А4

5850-013.00.004

20 √(√)

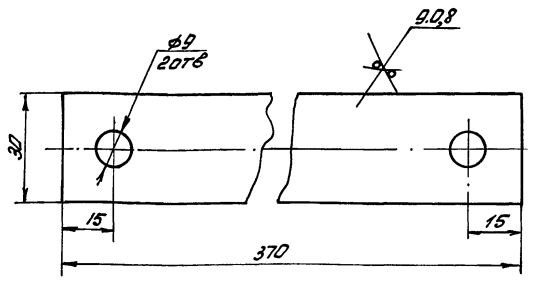

1.* Размер для справок.

2. Неуказанные предельные отклонения размеров: H14, $\pm\frac{t2}{2}$

3. Покрытие Ц.15

Изм.	Лист	№ докум.	Подп.	Дата
Разраб.		Никитенко		15.01.89
Пров.		Король		15.01.89
Зав. сек.		Король		15.01.89
Н. контр.		Цобик		15.01.89

5850-013.00.004

Хомут

Литера	Масса	Масштаб
	0,07	1:1
Лист	Листов 1	

Лист: Б-НП-НО-0,8 ГОСТ 19903-74 / В Ст.3кп ГОСТ 16523-70

ЦЭКТБ „Прогтеплица" г. Ворошиловград

Копировал: Быстрова Формат А4

0133.ВП.00.003

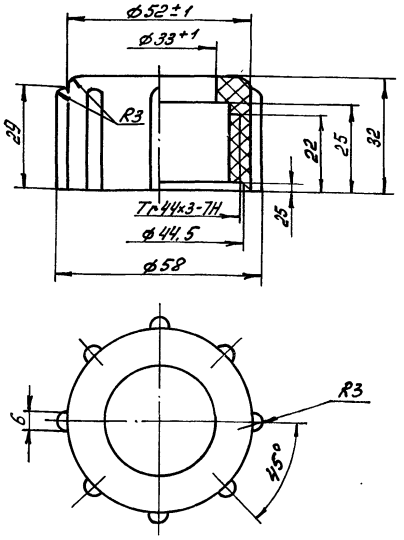

1 √ 0,32 для прессформы.

2. Неуказанные предельные отклонения размеров: H14, h14, $\pm\frac{t2}{2}$

3. Неуказанные радиусы не более R1мм

Изм.	Лист	№ докум.	Подп.	Дата
Разраб.		Никитенко		15.01.89
Пров.		Король		15.01.89
Зав. сек.		Король		15.01.89
Н. контр.		Цобик		15.01.89

0133.ВП.00.003

Гайка накидная

Лит.	Масса	Масштаб
	0,032	1:1
Лист	Листов 1	

Полистирол УПМ 0508-05 сорт 1 ОСТ6-05-406-80

ЦЭКТБ „Прогтеплица" г. Ворошиловград

Копировал: Быстрова Формат А4

ВП.00.002

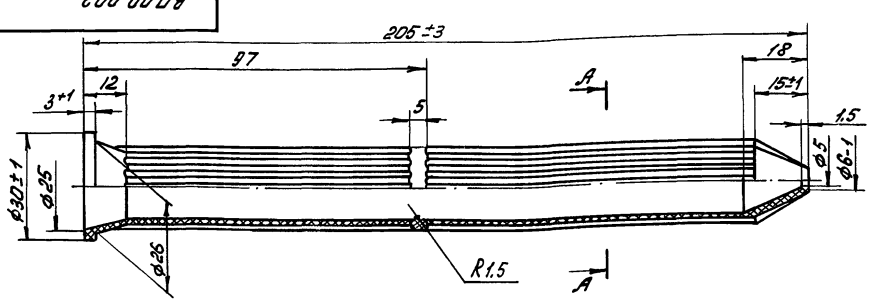

А:А
М5:1

Вид Б повернуто
М5:1

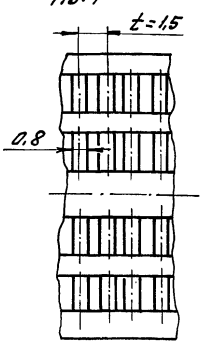

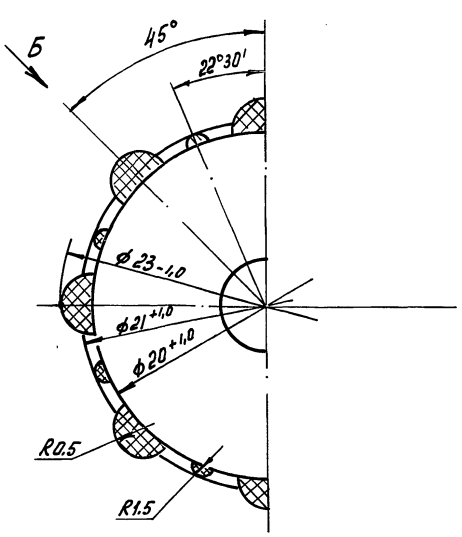

1. √ 0,32 для прессформы

2. Неуказанные предельные отклонения размеров: H14, h14, $\pm\frac{t2}{2}$

3. Количество отверстий 1856 шт.

4. Допускается залив отверстий до 5%

5. Облой удалять без зарезов.

6. В местах удаления облоя и литников чистота поверхности допускается до Rz 40 √.

7. Допускается недолив перемычек 0,3%.

8. Допускаются утяжины глубиной до 25% толщины стенки, но не более 0,5 мм

Изм.	Лист	№ докум.	Подп.	Дата
Разраб.		Никитина		15.01.89
Пробер		Король		15.01.89
Зав. сек.		Король		15.01.89
Н. контр.		Цобик		15.01.89

ВП.00.002

Фильтр

Литер	Масса	Масштаб
	0,01	1:1
Лист	Листов 1	

Полиэтилен 209-05 сорт 1, ГОСТ 16338-85

ЦЭКТБ „Прогтеплица" г. Ворошиловград

Копировал: Быстрова 23500-09 33 Формат А3

Альбом 6/2 ТП 810-1-39.88

Инв. № подл. | Подпись и дата | Взам. инв. № | Инв. № дубл. | Подпись и дата

т.п. 810-1-29.88 Альбом 6/2

5852-063.000

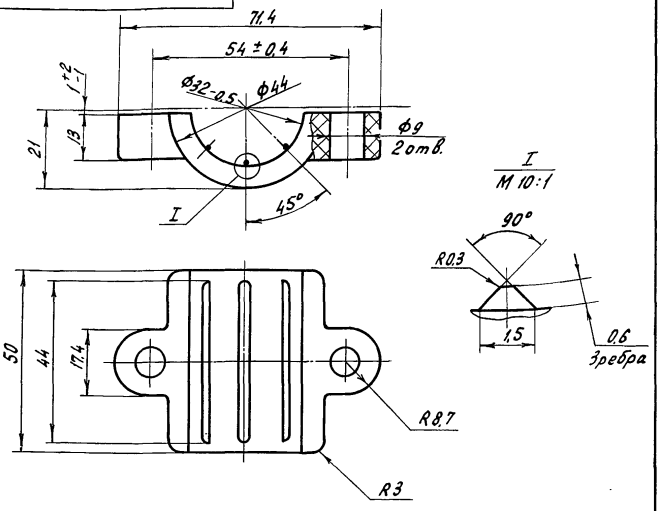

1. Неуказанные радиусы 1 мм.
2. Неуказанные предельные отклонения размеров: H14, h14, $\pm\frac{t2}{2}$.

Изм.	Лист	N докум.	Подп.	Дата	5852-063.000	Литера	Масса	Масштаб
Разраб.		Микитенко		15.07.89	Корпус седелки		0,02	1:1
Провер.		Король		15.07.89		Лист	Листов 1	
Зав.сект.		Король		15.07.89				
Н.контр.		Цодик		15.07.89	Полипропилен 21012-04 сорт высший ТУ6-05-1756-78	ЦЭКТБ „Проттеплица" Ворошиловград		

Инв. N подл. | Подп. и дата | Взам. инв. N | Инв. N дубл. | Подп. и дата

Копировал Перелыгина — Формат А4

5852-064.000

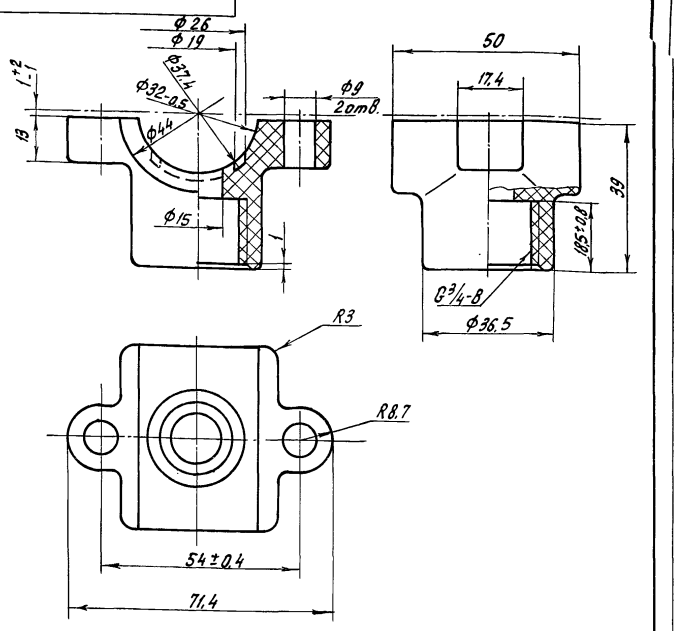

1. Неуказанные радиусы 1 мм
2. Неуказанные предельные отклонения размеров: H14, h14, $\pm\frac{t2}{2}$

Изм.	Лист	N докум.	Подп.	Дата	5852-064.000	Литера	Масса	Масштаб
Разраб.		Микитенко		15.07.89	Крышка седелки		0,027	1:1
Провер.		Король		15.07.89		Лист	Листов 1	
Зав.сект.		Король		15.07.89				
Н.контр.		Цодик		15.07.89	Полипропилен 21012-04 сорт высший ТУ6-05-1756-78	ЦЭКТБ „Проттеплица" Ворошиловград		

Инв. N подл. | Подп. и дата | Взам. инв. N | Инв. N дубл. | Подп. и дата

Копировал Перелыгина — Формат А4

5852-065.000

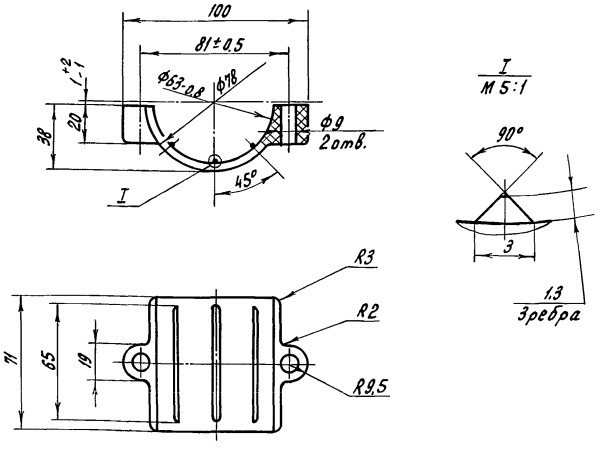

1. Неуказанные предельные отклонения размеров: H14, h14, $\pm\frac{t2}{2}$.
2. Неуказанные радиусы 1 мм

Изм.	Лист	N докум.	Подп.	Дата	5852-065.000	Литера	Масса	Масштаб
Разраб.		Микитенко		15.07.89	Корпус седелки		0,054	1:2
Провер.		Король		15.07.89		Лист	Листов 1	
Зав.сект.		Король		15.07.89				
Н.контр.		Цодик		15.07.89	Полипропилен 21012-04 сорт высший ТУ 6-05-1755-78	ЦЭКТБ „Проттеплица" Ворошиловград		

Инв. N подл. | Подп. и дата | Взам. инв. N | Инв. N дубл. | Подп. и дата

Копировал Перелыгина — Формат А4

5852-066.000

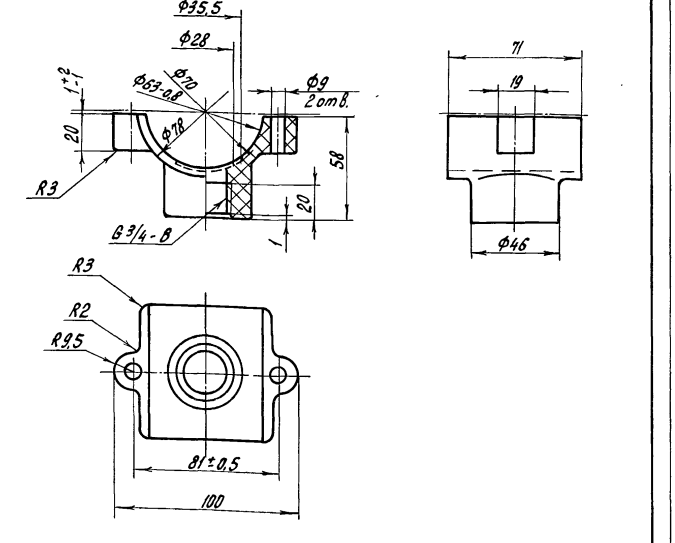

1. Неуказанные радиусы 1 мм
2. Неуказанные предельные отклонения размеров: H14; h14; $\pm\frac{t2}{2}$.

Изм.	Лист	N докум.	Подп.	Дата	5852-066.000	Литера	Масса	Масштаб
Разраб.		Микитенко		15.07.89	Крышка седелки		0,074	1:2
Провер.		Король		15.07.89		Лист	Листов 1	
Зав.сект.		Король		15.07.89				
Н.контр.		Цодик		15.07.89	Полипропилен 21012-04 сорт высший ТУ-8-05-1755-78	ЦЭКТБ „Проттеплица" Ворошиловград		

Инв. N подл. | Подп. и дата | Взам. инв. N | Инв. N дубл. | Подп. и дата

Копировал Перелыгина — Формат А4

23500-09 34

Т.П. 810-1-22.88 Альбом 5/2

5852-067.000

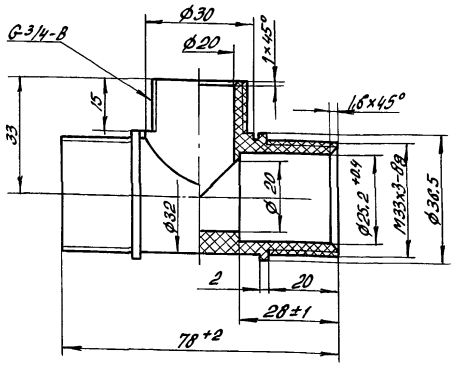

Неуказанные предельные отклонения размеров: H14, h14, ±t2/2.

Изм.	Лист	№ докум.	Подп.	Дата	5852-067.000			
Разраб.		Микитенко		15.07.88	Тройник резьбовой	Лит.	Масса 0,027	Масштаб 1:1
Пров.		Король		15.07.88		Лист	Листов 1	
Зав.сект.		Король		15.07.88	Полипропилен 21012-04, сорт высший ТУ 6-05-1756-78	ЦЭКТБ „Промтеплица" Ворошиловград		
Н.контр.		Цодик		15.07.88				

Копировал Попова Формат А4

Инв.№ подл. | Подп. и дата | Взам.инв.№ | Инв.№ дубл. | Подп. и дата

5852-068.000

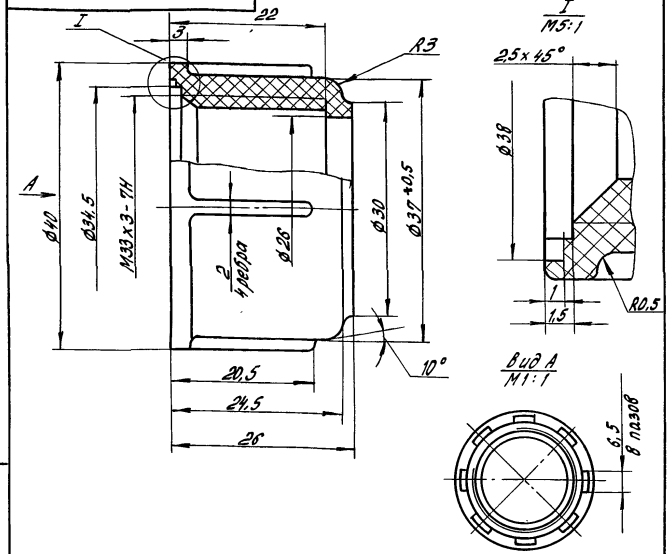

1. Неуказанные предельные отклонения размеров: H14, h14 ±t2/2.
2. Неуказанные радиусы 1 мм.

Изм.	Лист	№ докум.	Подп.	Дата	5852-068.000			
Разраб.		Микитенко		15.07.88	Гайка накидная	Лит.	Масса 0,008	Масштаб 2:1
Пров.		Король		15.07.88		Лист	Листов 1	
Зав.сект.		Король		15.07.88	Полипропилен 21012-04 сорт высший ТУ 6-05-1756-78	ЦЭКТБ „Промтеплица" Ворошиловград		
Н.контр.		Цодик		15.07.88				

Копировал Попова Формат А4

Инв.№ подл. | Подп. и дата | Взам.инв.№ | Инв.№ дубл. | Подп. и дата

5852-069.000

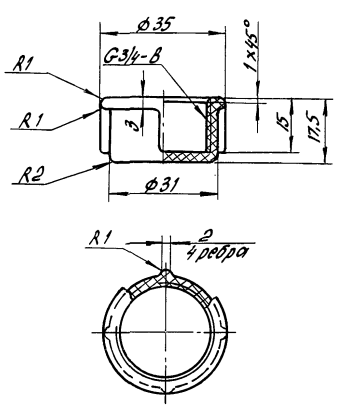

1. Неуказанные предельные отклонения размеров: H14, h14, ±t2/2.
2. Неуказанные радиусы 1 мм.

Изм.	Лист	№ докум.	Подп.	Дата	5852-069.000			
Разраб.		Микитенко		15.07.88	Заглушка резьбовая	Лит.	Масса 0,007	Масштаб 1:1
Пров.		Король		15.07.88		Лист	Листов 1	
Зав.сект.		Король		15.07.88	Полипропилен 21012-04 сорт высший ТУ 6-05-1756-78	ЦЭКТБ „Промтеплица" Ворошиловград		
Н.контр.		Цодик		15.07.88				

Копировал Попова Формат А4

Инв.№ подл. | Подп. и дата | Взам.инв.№ | Инв.№ дубл. | Подп. и дата

5852-070.000

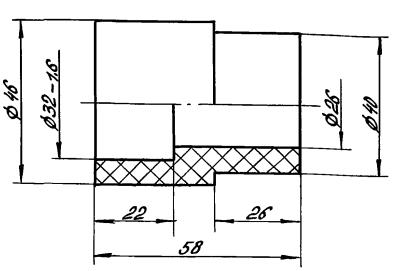

Неуказанные предельные отклонения размеров: H14, h14, ±t2/2.

Изм.	Лист	№ докум.	Подп.	Дата	5852-071.000			
Разраб.		Микитенко		15.07.88	Переход	Лит.	Масса 0,04	Масштаб 1:1
Пров.		Король		15.07.88		Лист	Листов 1	
Зав.сект.		Король		15.07.88	Полипропилен 21012-04 сорт высший ТУ 6-05-1756-78	ЦЭКТБ „Промтеплица" Ворошиловград		
Н.контр.		Цодик		15.07.88				

Копировал Попова Формат А4

Инв.№ подл. | Подп. и дата | Взам.инв.№ | Инв.№ дубл. | Подп. и дата

Альбом 6/2

т.п. 810-1-29.88

5852-072.000

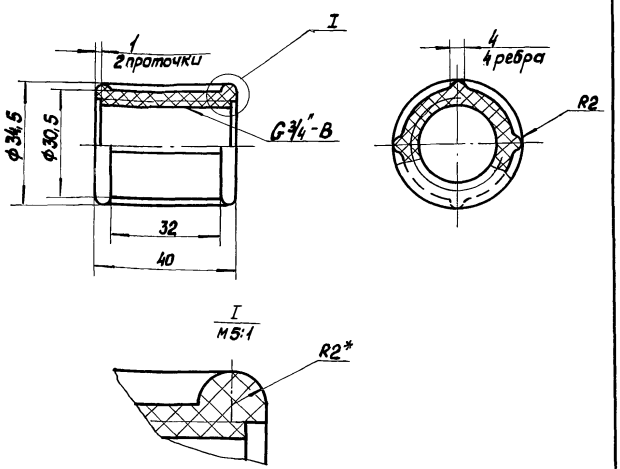

1. *Размер для справок
2. Неуказанные предельные отклонения размеров: h14, ± t2/2.

Изм.	Лист	№ докум.	Подп.	Дата	5852-072.000	Литера	Масса	Масштаб
Разраб.		Микитенко		15.07.89	Муфта резьбовая переходная		0,012	1:1
Провер.		Король		15.07.89		Лист	Листов 1	
Зав. сект.		Король		15.07.89	Полипропилен 21012-04 сорт высший ТУ6-05-1756-78	ЦЭКТБ „Промтеплица" Ворошиловград		
Н. контр.		Цодик		15.07.89				

Копировал: Формат: А4

5852-070.000

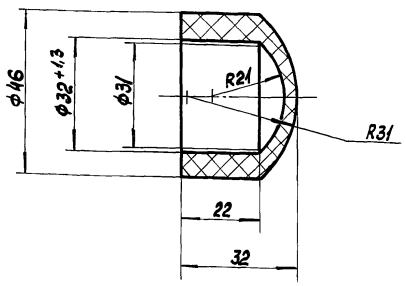

Неуказанные предельные отклонения размеров: H14, h14, ± t2/2

Изм.	Лист	№ докум.	Подп.	Дата	5852-070.000	Литера	Масса	Масштаб
Разраб.		Касьяненко		15.07.89	Заглушка		0,006	1:1
Провер.		Король		15.07.89		Лист	Листов 1	
Зав. сект.		Король		15.07.89	Полипропилен 21012-04 сорт высший ТУ6-05-1756-78	ЦЭКТБ „Промтеплица" Ворошиловград		
Н. контр.		Цодик		15.07.89				

Копировал: Формат: А4

Изм.	Лист	№ докум.	Подп.	Дата	Литера	Масса	Масштаб
Разраб.							
Провер.					Лист	Листов	
Н. контр.		Цодик			ЦЭКТБ „Промтеплица" Ворошиловград		
Утв.							

Копировал: Формат: А4

Изм.	Лист	№ докум.	Подп.	Дата	Литера	Масса	Масштаб
Разраб.							
Провер.					Лист	Листов	
Н. контр.		Цодик			ЦЭКТБ „Промтеплица" Ворошиловград		
Утв.							

Копировал: Формат: А4

gost.e-ecolog.ru