ТИПОВОЙ ПРОЕКТ

810-1-29.88

ТЕПЛИЦЫ И СОЕДИНИТЕЛЬНЫЙ КОРИДОР БЛОКА ЗИМНИХ ТЕПЛИЦ ПРОЛЕТОМ 24 м ПЛОЩАДЬЮ 3 га

АЛЬБОМ 6 ч. 1,2

gost.e-ecolog.ru

ТИПОВОЙ ПРОЕКТ

810-1-29.88

ТЕПЛИЦЫ И СОЕДИНИТЕЛЬНЫЙ КОРИДОР БЛОКА ЗИМНИХ ТЕПЛИЦ ПРОЛЕТОМ 24 м ПЛОЩАДЬЮ 3 га

АЛЬБОМ 6 ч.1

МЕХАНИЗМ ПОДЪЕМА РЕГИСТРОВ НАДПОЧВЕННОГО ОБОГРЕВА. ТЕЛЕЖКА ДЛЯ СБОРА ОВОЩЕЙ. СИСТЕМА ПОДВЕСКИ МОНОРЕЛЬСОВ. УСТРОЙСТВО ДЛЯ ОБСЛУЖИВАНИЯ КРОВЛИ.

Разработан Центральным экспериментальным конструкторско-технологическим бюро „Промтеплица" Госагропрома СССР

Директор В. Г. Фурман

Главный конструктор проекта А. А. Васильев

Привязан

Инв. N

Альбом 6 часть 1

Обозначение	Наименование	Стр
	Содержание альбома	2,3
ПР01-00.000ИЭ	Механизм подъема регистров надпочвенного обогрева ангарной теплицы пролетом 24 м. Инструкция по эксплуатации	4,5
ПР 01-00.000 ИЭ	Механизм подъема регистров надпочвенного обогрева блока зимних теплиц пролетом 24м пл. 3га Расположение комплекта механизма	6
ПР.01-00.000 СБ	Механизм регистров надпочвенного обогрева блока зимних теплиц пролетом 24 м. пл. 3га	7
ПР.01-00.000 СБ	Механизм регистров надпочвенного обогрева овощной теплицы. Расположение комплекта механизма	8
ПР.01-01 000 СБ	Механизм подъема регистров надпочвенного обогрева овощной теплицы. Расположение комплекта механизма. Сборочный чертеж	9
ПР.01-02.000 СБ	Тоже	10
ПР.01-03.000 СБ	Механизм подъема регистров надпочвенного обогрева рассадной теплицы. Расположение комплекта механизма. Сборочный чертеж	11
	Инструкция по эксплуатации	
5837-030.01.00.000	Лебедка. Спецификация	12
5837-030.01.01.000	Привод. Спецификация	12
5837-030.01.01.01.000	Кронштейн. Спецификация	12

Подп. и дата | Инв. № дубл. | Взам. инв. № | Подп. и дата | Инв. № подл.

Теплицы и соединительный коридор блока зимних теплиц пролетом 24 м, площадью 3 га

Изм.	Лист	№ докум.	Подп.	Дата
Разраб.		Езерская		22.07.88
Пров.		Васильев		22.07.88
Гл. констр.		Васильев		22.07.88

Содержание альбома

Лист 1 Листов

ЦЭКТБ „Промтеплица" Ворошиловград

Копировал Николаева Формат А4

Обозначение	Наименование	Стр.
5837-030.01.00.000СБ	Лебедка Сборочный чертеж	13
5837-030.01.01.000СБ	Привод Сборочный чертеж	14
5837-030.01.01.01.000СБ	Кронштейн. Сборочный чертеж.	15
5837-030.01.01.01.001	Ось	15
5837-030.01.01.01.002	Планка	15
5837-030.01.01.01.003	Бонка	15
5837-030.01.01.010	Рукоятка	16
5837-030.01.02.000	Барабан в сборе. Спецификация	16
5837-030.01.02.000СБ	Барабан в сборе. Сборочный чертеж	17
5837-030.02.00.000	Толкатель. Спецификация	18
5837-030.01.00.000СБ	Толкатель. Сборочный чертеж	18
5837-030.02.00.001	Валик	18
5837-030.02.00.002	Труба	18
5837-030.02.00.003	Крюк	19
5837-030.02.00.004	Планка	19
5837-030.03.00.000	Подвеска. Спецификация	19
5837-030.03.00.001	Ось	19
5837-030.03.00.000СБ	Подвеска. Сборочный чертеж.	20
5837-030.00.00.001	Траверса	20
5837-030.00.00.002	Крюк	20
5837-030.01.01.02.000	Скоба. Спецификация	21
5837-030.01.01.02.000СБ	Скоба. Сборочный чертеж	21
5837-030.01.01.02.001	Скоба	21
5837-030.01.01.02.002	Скоба	21
5837-030.01.01.03.000	Собачка. Спецификация	22
5837-030.01.01.03.000СБ	Собачка Сборочный чертеж.	22
5837-030.01.01.03.001	Кронштейн	22

Подп. и дата | Инв. № дубл. | Взам. инв. № | Подп. и дата | Инв. № подл.

Изм.	Лист	№ докум.	Подп.	Дата

Содержание альбома

Лист 2

Копировал Николаева Формат А4

т.п. 810-1-29.88

Обозначение	Наименование	Стр.
5837-030.01.01.03.002	Клин	22
5837-030.01.01.001	Кронштейн	23
5837-030.01.01.002	Ось	24
5837-030.01.01.007	Втулка	24
5837-030.01.01.003	Корпус	24
5837-030.01.01.004	Вал	25
5837-030.01.01.005	Храповик	25
5837-030.01.01.006	Звездочка	26
5837-030.01.01.008	Втулка	26
5837-030.01.01.009	Втулка	26
5837-030.01.02.01.000	Балка. Спецификация	27
5837-030.01.02.01.003	Скоба	27
5837-030.01.02.01.001	Балка	27
5837-030.01.02.01.000СБ	Балка. Сборочный чертеж	28
5837-030.01.02.01.002	Скоба	29
5837-030.01.02.02.000	Барабан. Спецификация	29
5837-030.01.02.02.001	Труба	29
5837-030.01.02.02.000СБ	Барабан. Сборочный чертеж	30
5837-030.01.02.02.002	Ось	30
5837-030.01.02.02.003	Ось	30
5837-030.01.02.02.004	Диск	31
5837-030.01.02.002	Крышка	31
5837-030.01-02.001	Корпус подшипника	31
5837-030.01.02.003	Кронштейн	32
5837-030.01.02.004	Канатоукладчик	32
5837-030.01.02.005	Крюк	32

Подп. и дата | Инв. № дубл. | Взам. инв. № | Подп. и дата | Инв. № подл.

Изм.	Лист	№ докум.	Подп.	Дата

Содержание альбома

Лист 3

Копировал Николаева Формат А4

Обозначение	Наименование	Стр.
5837-030.01.02.006	Захват	32
5837-030.01.02.007	Планка	33
5837-030.01.02.008	Кольцо	33
5837-030.01.02.009	Прокладка	33
5837-030.01.02.010	Прокладка	33
5826-011.00.000	Тележка для сбора овощей. Спецификация	34
5826-011.01.000	Рама. Спецификация	34
5826-011.00.000СБ	Тележка для сбора овощей	
листы 1 и 2	Сборочный чертеж	35;36
5826-011.02.000СБ	Тормоз. Сборочный чертеж	37
5826-011.00.000ИЭ	Тележка для сбора овощей	
	Инструкция по эксплуатации	37
5826-011.01.000СБ листы 1 и 2	Рама. Сборочный чертеж	38;39
5826-011.00.001	Перекладина	40
5826-011.00.002	Ролик	40
5826-011.00.003	Ручка	40
5826-011.00.004	Винт	41
5826-011.00.005	Пластина	41
5826-011.00.006	Ось	41
5847-005.00.000	Система подвески монорельсов	
	Спецификация	42
5847-005.00.000СБ	Система подвески монорельсов	
листы 1 и 2	Сборочный чертеж	43;44
5847-005.00.000-01СБ	Система подвески монорельсов	
листы 1 и 2	Сборочный чертеж	45;46
5847-005.01.000СБ	Подвеска. Сборочный чертеж	47

Подп. и дата | Инв. № дубл. | Взам. инв. № | Подп. и дата | Инв. № подл.

Изм.	Лист	№ докум.	Подп.	Дата

Содержание альбома

Лист 4

Копировал Николаева 23500-08 3 Формат А4

Альбом 6 ч. 1

т.п. 810-1-29.88

Обозначение	Наименование	Стр.
5847-005.02.000СБ	Подвеска. Сборочный чертеж	47
5847-005.00.003	Крюк	48
5847-005.00.002	Крюк	48
5847-005.001	Опора	48
0267-02.00.00.00	Устройство для обслуживания кровли	
	ангарных теплиц пролетом 24м. Спецификация	49
0267.02.01.00.00	Секция нижняя. Спецификация	49
0267.02.00.00.00СБ	Устройство для обслуживания кровли	
листы 1 и 2	ангарных теплиц пролетом 24 м	
	Сборочный чертеж	50; 51
0267.02.00.00.00ВС	Устройство для обслуживания кровли ангарных	
	теплиц пролетом 24м. Ведомость спецификаций	52
0267.02.00.00.00ВП	Устройство для обслуживания кровли ангарных	
листы 1; 2; 3	теплиц пролетом 24м. Ведомость покупных изделий	52; 53; 54
0267.02.00.00.00РЗ	Устройство для обслуживания кровли	
листы 1÷5	ангарных теплиц пролетом 24 м	
	Руководство по эксплуатации	54..58
0267.02.01.00.00СБ	Секция нижняя. Сборочный чертеж	59
0267.02.02.00.00	Секция верхняя. Спецификация	60
0267.02.03.00.00	Платформа. Спецификация	60; 61
0267.02.04.00.00	Лестница вертикальная. Спецификация	62
0267.02.02.00.00СБ	Секция верхняя. Сборочный чертеж	62
0267.02.03.00.00СБ	Платформа. Сборочный чертеж	63
0267.02.04.00.00СБ	Лестница вертикальная. Сборочный чертеж	64
0267.02.05.00.00	Опора. Спецификация	65
0267.02.20.00.00	Кассета. Спецификация	65

Инв.№ подл. | Подп. и дата | Взам. инв.№ | Инв.№ дубл. | Подп. и дата

Обозначение	Наименование	Стр.
0267.0205.00.00СБ	Опора. Сборочный чертеж	66
0267.0220.00.00СБ	Кассета. Сборочный чертеж	67
0267.02.00.00.01	Пластина	68
0267.02.00.00.02	Палец	68
0267.02.01.00.04	Подкос	68
0267.02.00.00.04	Пластина	68
5850-014.00.000	Система испарительного охлаждения и	
	увлажнения воздуха ангарных теплиц	
	пролетом 24м. Спецификация	69
5850-014.00.000СБ	Система испарительного охлаждения и	
листы 1÷7	увлажнения воздуха ангарных теплиц	
	пролетом 24м. Сборочный чертеж	70..76
5850-014.00.000ИЭ	Система испарительного охлаждения	
листы 1÷3	и увлажнения воздуха ангарных теплиц	
	пролетом 24м. Инструкция по эксплуатации	77..79
5850-014.01.000СБ	Фланец в сборе	80
5858-016.017СБ	Устройство натяжное	80
5852-025.02.00.003	Ороситель	80
5852-025.02.00.009	Втулка	80
5850-014.02.000.СБ	Опора. Сборочный чертеж	81
5850-014.02.000	Опора. Спецификация	81
5850-014.02.001	Стойка	81
5852-042.000СБ	Распылитель. Сборочный чертеж	82
5852-025.02.01000СБ	Отвод. Сборочный чертеж	82
5850-014.00.001	Хомут ХТ	82
5850-014.00.002	Ороситель	82

Инв.№ подл. | Подп. и дата | Взам. инв.№ | Инв.№ дубл. | Подп. и дата

т.п. 810-1-29.88

Обозначение	Наименование	Стр.
5852-025.02.00.004	Ороситель	83
5850-013.00.007	Ороситель	83
5852-013.00.006	Заглушка	83
5852-025.02.00.008	Штифт	83
5852-025.02.01.001	Фланец	84
СА 0055.50.00.001	Удлинитель	84
5852-025.02.00.011	Фильтр	84
5852-062.00.00.000СБ	Блок зимних теплиц пролетом 24м пл. 3га	
	Система капельного питания растений	
	Сборочный чертеж	85
5852-062.00.00.000	Блок зимних теплиц пролетом 24м пл. 3га	
	Система капельного питания растений	
	Спецификация	85
5852-062.01.00.000	Система капельного питания растений	
листы 1 и 2	ангарных теплиц пролетом 24м	
	Спецификация	86; 87
5852-062.01.00.000СБ	Система капельного питания растений	
листы 1÷6	ангарных теплиц пролетом 24м	
	Сборочный чертеж	88..93
5852-062.01.00.000ИЭ	Система капельного питания растений	
листы 1 и 2	ангарных теплиц пролетом 24м	
	Инструкция по эксплуатации	94; 95
5852-062.01.01.000СБ	Кронштейн. Сборочный чертеж	96
5852-062.01.02.000СБ	Фланец в сборе. Сборочный чертеж	96
СА.00.55.10.000СБ	Хомут. Сборочный чертеж	96
5852-062.01.00.001	Стяжка	97

Инв.№ подл. | Подп. и дата | Взам. инв.№ | Инв.№ дубл. | Подп. и дата

Обозначение	Наименование	Стр.
5852-062.01.00.002	Переход резьбовой	97
5852-062.01.00.003	Втулка	97
5852-062.01.00.004	Скоба	97
5852-062.01.00.005	Шайба	98
5852-062.01.00.006	Шайба	98
5852-061.00.001	Заглушка	98
5852-061.00.004	Переход резьбовой	98
5852-061.00.005	Хомут	99
5850-013.00.001	Кронштейн	99
5850-013.00.002	Скоба	99
5850-013.00.003	Хомут	99
5850-013.00.004	Хомут	100
0133.ВП.00.003	Гайка накидная	100
ВП.00.002	Фильтр	100
5852-063.000	Корпус седелки	101
5852-064.000	Крышка седелки	101
5852-065.000	Корпус седелки	101
5852-066.000	Крышка седелки	101
5852-067.000	Тройник резьбовой	102
5852-068.000	Гайка накидная	102
5852-069.000	Заглушка резьбовая	102
5852-071.000	Переход	102
5852-072.000	Муфта резьбовая переходная	103
5852-070.000	Заглушка	103

Инв.№ подл. | Подп. и дата | Взам. инв.№ | Инв.№ дубл. | Подп. и дата

Альбом 6/1

т.п. 810-1-29.88

1. Введение

Назначение настоящей инструкции заключается в изложении сведений, необходимых для правильной эксплуатации механизма подъема регистров надпочвенного обогрева в ангарных теплицах пролетом 24м и поддержания его в постоянной готовности к работе.

Инструкция предусматривает правила и порядок эксплуатации механизма, его технического обслуживания, указание мер безопасности, порядок проверки технического состояния, а также правила его хранения и транспортирования.

2. Общие указания

2.1. Механизм подъема регистров надпочвенного обогрева предназначен для подъема регистров с поверхности грунта и обеспечения их закрепления на затяжках теплицы, а также для опускания регистров после окончания обработки грунта.

2.2. Механизм может использоваться в ангарных теплицах пролетом 24м с шагом колонн 4.5м.

2.3. Механизм может быть применен только при наличии в теплице путей для перемещения тележки, изготовленных из трубы диаметром 75.5мм.

2.4. Один комплект механизма используется в теплицах площадью 3га.

Изм.	Лист	№ докум.	Подп.	Дата	ПР.01-00.000 ИЭ			
Разраб.		Биндюгова		12.01.89	Механизм подъема регистров надпочвенного обогрева ангарной теплицы пролетом 24м. Инструкция по эксплуатации	Лит.	Лист 1	Листов 8
Пров.		Родионова		12.01.89				
Гл.констр.		Клоцман		12.01.89		ЦЭКТБ „Промтеплица" Ворошиловград		
Н.контр.		Цодик		12.01.89				
Утв.		Могилевский		12.01.89				

Инв. № подл. | Подпись и дата | Взам. инв. № | Инв. № дубл. | Подп. и дата

Формат: А4

2.5. Затяжка для установки механизма должна быть выполнена из швеллера 60×40×2.

2.6. Подъем регистра осуществляется девятью операторами с использованием девяти комплектов ручных лебедок.

2.7. Механизмом производится подъем и опускание регистра массой 325кг сводой, длиной 40,5м, с расстоянием между осями труб 450мм и изготовленный из трубы 45×2 ГОСТ 10704-76. При перемещении регистров обогрев отключается.

2.8 Подъем необходимо производить плавно, без рывков. Не допускается выдергивание регистра из грунта с помощью лебедок.

2.9. Механизм используется периодически — два раза в год во время подготовки почвы к новому севообороту.

3. Указание мер безопасности

3.1. К работе по подъему регистров допускаются рабочие, прошедшие инструктаж по технике безопасности труда.

3.2. Проведение инструктажа регистрируется в специальном журнале.

3.3. Не допускается нахождение людей и передвижение транспортных средств в зоне возможного падения груза.

3.4. К работе допускаются лица, снабженные индивидуальными средствами защиты головы и рук от механических воздействий (каски и рукавицы).

3.5. Перед подъемом регистра должна быть проверена правильность закрепления траверсы в захватных устройствах лебедки.

Изм.	Лист	№ докум.	Подп.	Дата	ПР.01-00.000 ИЭ	Лист 2

Инв. № подл. | Подп. и дата | Взам. инв. № | Инв. № дубл. | Подп. и дата

Формат: А4

3.6. Несущий канат должен быть выполнен из одного куска.

3.7. Перед началом использования лебедки после транспортирования или хранения проверяется состояние каната по „Правилам устройства и безопасной эксплуатации грузоподъемных кранов". Москва. Металлургия. 1979.

4. Подготовка к работе

После транспортирования или хранения механизма необходимо:

1) проверить комплектность механизма;

2) узлы и детали механизма подвергнуть осмотру. Погнутости и деформации узлов и деталей не допускаются;

3) поврежденные места покрытий восстановить;

4) произвести сборку лебедки (только после транспортирования);

5) проверить затяжку всех резьбовых соединений лебедки;

6) проверить наличие смазки в подшипниковых узлах. При необходимости смазку дополнить;

7) произвести смазку вала привода;

8) смазать цепь и ось собачки храпового зацепления;

9) для смазки всех вышеуказанных мест использовать смазку ЦИАТИМ-201 ГОСТ 6267-74;

10) канат смазать графитной смазкой УС$_с$ А ГОСТ 3333-60;

11) отрегулировать натяжение цепи натяжным устройством;

Изм.	Лист	№ докум.	Подп.	Дата	ПР.01-00.000 ИЭ	Лист 3

Инв. № подл. | Подп. и дата | Взам. инв. № | Инв. № дубл. | Подп. и дата

Формат А4

12) пригрузив канаты рукой, несколько раз произвести наматывание и разматывание каната на величину примерно 1000мм;

13) проверить расстояние от оси барабана до оси каждого захватного устройства. Разница не должна превышать 10мм;

5. Порядок работы в овощных теплицах

5.1. Подъем регистра

5.1.1. Подъем регистра осуществляет 9 операторов с применением 9-ти комплектов ручных лебедок.

5.1.2. Для обеспечения нормальной работы механизма при необходимости освободить регистр от грунта, если в процессе эксплуатации регистр в него погрузился.

5.1.3. Установить лебедку на трубу пути для перемещения тележки, подвести ее к затяжке теплицы и крюками лебедки зацепить за затяжку.

5.1.4. Толкателем подвести подвижные крюки с обеих сторон лебедки на расстояние примерно на 50мм больше габарита регистра по ширине.

5.1.5 Используя захватное устройство толкателя зацепить концы канатов и, вращая рукоятку привода, опустить их до регистра.

5.1.6. Завести траверсу под регистр и задеть захваты, находящиеся на концах канатов, в проточки траверсы. Регистр при этом должен лежать на радиусных выборках траверсы, что предотвращает его смещение.

5.1.7. Вращением рукоятки натянуть канаты, не поднимая регистр.

Изм.	Лист	№ докум.	Подп.	Дата	ПР01-00.000 ИЭ	Лист 4

Инв. № подл. | Подп. и дата | Взам. инв. № | Инв. № дубл. | Подп. и дата

Копировал Варич 23500-08 5 Формат: А4

5.1.8. После выполнения вышеуказанных операций по команде одного из операторов, все операторы начинают одновременный подъем регистра, вращая рукоятки приводов лебедок.

5.1.9. При подъеме подающий команды оператор должен следить за тем, чтобы не было продольных и поперечных перемещений регистра.

5.1.10. Регистр поднимают вверх на высоту, позволяющую свободно подвести подвижные крюки под него.

5.1.11. Подвижные крюки подвести под регистр с помощью толкателя.

5.1.12. Вращением рукоятки осуществить опускание регистра на крюки.

5.1.13 Продолжая вращать рукоятку, с помощью толкателя опустить траверсу на 1700...1800мм от уровня грунта, вынуть траверсу из захватов.

5.1.14. Вращением рукоятки поднять концы канатов, пригрузив их толкателем.

5.1.15. Отсоединить толкатель.

5.1.16. Снять лебедки и перенести их на место подъема следующего регистра.

5.2. Опускание регистра

5.2.1. Установить лебедку на трубу пути для перемещения тележки, подвести ее к затяжке теплицы и крюками лебедки зацепить за затяжку.

5.2.2. Зацепить концы канатов толкателем и, вращая рукоятку привода, подтянуть их на уровень 1700... 1800 мм от поверхности грунта.

5.2.3. Задеть захваты, находящиеся на концах канатов в протоуки траверсы

5.2.4 Вращением рукоятки производить подъем траверсы до тех пор, пока она не коснется регистра.

5.2.5. По команде оператора произвести подъем регистра на высоту, позволяющую свободно вывести подвижные крюки из-под регистра.

5.2.6. Толкателем вывести подвижные крюки из-под регистра.

5.2.7. По команде оператора произвести опускание регистра на поверхность грунта, вращая рукоятку привода.

5.2.8. В процессе опускания регистра, подающий команды оператор должен следить, чтобы не было перекосов регистра.

5.2.9. Освободить траверсу из захватов.

5.2.10. Вынуть траверсу из-под регистра

5.2.11. Пригрузив канаты толкателем, намотать их на барабан. Длина ненавитых концов не должна превышать 500 мм.

5.2.12 Снять лебедки и перенести их на место опускания следующего регистра.

6. Порядок работы в рассадных теплицах.

6.1. Подъем и опускание регистров, находящихся на поверхности грунта, осуществляются согласно раздела 5.

6.2. При работе с регистрами, подвешенными на подвесках, операции по их подъему и закрепленую на затяжках производить согласно п.п. 5.1.3, 5.1.5... 5.1.10.

При помощи толкателя снять подвесные крюков и продолжить работу согласно п.п. 5.1.11...5.1.16.

6.3. Опускание регистров, которые подвешиваются на подвесках, производить согласно п.п. 5.2.1...5.2.6.

На освободившиеся крюки с помощью толкателя

подвесить подвески так, чтобы они охватывали регистр. Дальнейшее опускание регистра производить согласно п.п. 5.2.7... 5.2.12.

7. Проверка технического состояния

Техническое состояние механизма оцениваются по следующим проверкам:

1) производится визуальный осмотр с целью выявления возможных деформаций, погнутостей, повреждений покрытий механизма. При обнаружении вышеуказанных дефектов необходимо их устранить;

2) проверяется наличие смазки в подшипниковых узлах, на валу привода, на цепи и оси собачки храповика, а также на канатах;

3) проверка каната;

8. Техническое обслуживание

8.1. Механизм обслуживается периодически - не реже 2^х раз в год.

8.2. Техническое обслуживание механизма производится перед началом работ по подъему или опусканию регистров.

8.3. Перед операцией по техническому обслуживанию см. раздел „Подготовка к работе".

9. Правила хранения и транспортирование.

Механизм должен храниться в подвешенном состоянии под навесом или в помещении.

Условия хранения „6" ГОСТ 15150-69.

Вышеуказанным условиям хранения соответствуют колебания температуры и влажности воздуха несущественно отличающиеся от колебаний на открытом воздухе, могут располагаться в любых макроклиматических районах, в том числе в районах с тропическим климатом в атмосфере любых типов.

Температура воздуха в хранилищах + 60°С... 90°С. Среднемесячное значение относительной влажности в наиболее теплый период 100%... 90% при 35°С... 27 °С.

Условия транспортирования „8" ГОСТ 15150-69, что соответствует условиям хранения на открытых площадках для макроклиматических районов с умеренным и холодным климатом.

Срок хранения механизма в таких условиям не должен превышать 6 месяцев.

Температура воздуха + 50°С... - 50°С.

Среднемесячное значение относительной влажности в наиболее теплый период 100%... 80% при 25°С... 20 °С.

Вид транспорта не регламентируется.

Инв. № подл. | Подп. и дата | Взам. инв. № | Инв. № дубл. | Подп. и дата

Формат	Зона	Поз.	Обозначение	Наименование	Кол.	Примечание
				Документация		
А3			ПР01-00.000СБ	Сборочный чертеж		
А4			ПР01-00.000ИЭ	Инструкция по эксплуатации		
				Сборочные единицы		
А4		1	ПР01-01.000	Механизм подъема регистров надпочвенного обогрева ангарной теплицы пролетом 24 м (овощная теплица)	1	
А4		2	ПР01-02.000	Механизм подъема регистров надпочвенного обогрева ангарной теплицы пролетом 24 м (овощная теплица)	13	
А4		3	ПР01-03.000	Механизм подъема регистров надпочвенного обогрева ангарной теплицы пролетом 24 м (рассадная теплица)	2	

Инв.№ подл. | Подп. и дата | Взам. инв.№ | Инв.№ дубл. | Подп. и дата

Изм.	Лист	№ докум.	Подп.	Дата
Разраб.		Маслакова		17.05.87
Пров.		Родионова		15.05.87
Гл. констр.		Клоцман		2.06.87
Н. контр.		Цодик		4.06.87
Утв.		Кривуля		5.06.87

810-1-29.88 ПР.01-00.000

Механизм подъема регистров надпочвенного обогрева блока зимних пролетом 24м площадью 3га

Лит.	Лист	Листов
		1

ЦЭКТБ „Промтеплица" Ворошиловград

Копировал: [illegible]

Формат А4

Формат	Зона	Поз.	Обозначение	Наименование	Кол.	Примечание
				Документация		
А2			ПР01-01.000СБ	Сборочный чертеж		
				Сборочные единицы		
А4		1	5837-030.01.00.000	Лебедка	9	
А4		2	5837-030.02.00.000	Толкатель	9	
				Детали		
А4		4	5837-030.00.00.001	Траверса	9	
А4		5	5837-030.00.00.002	Крюк	468	

Инв.№ подл. | Подп. и дата | Взам. инв.№ | Инв.№ дубл. | Подп. и дата

Изм.	Лист	№ докум.	Подп.	Дата
Разраб.		Маслакова		17.05.87
Пров.		Родионова		15.05.87
Гл. констр.		Клоцман		2.06.87
Н. контр.		Цодик		4.06.87
Утв.		Кривуля		5.06.87

810-1-29.88 ПР.01-01.000

Механизм подъема регистров надпочвенного обогрева овощной теплицы

Лит.	Лист	Листов
		1

ЦЭКТБ „Промтеплица" Ворошиловград

Расположение комплекта механизма

Формат А4

Формат	Зона	Поз.	Обозначение	Наименование	Кол.	Примечание
				Документация		
А2			ПР01-02.000СБ	Сборочный чертеж		
				Детали		
А4		1	5837-030.00.00.002	Крюк	468	

Инв.№ подл. | Подп. и дата | Взам. инв.№ | Инв.№ дубл. | Подп. и дата

Изм.	Лист	№ докум.	Подп.	Дата
Разраб.		Маслакова		17.05.87
Пров.		Родионова		15.05.87
Гл. констр.		Клоцман		2.06.87
Н. контр.		Цодик		4.06.87
Утв.		Кривуля		5.06.87

810-1-29.88 ПР.01-02.000

Механизм подъема регистров надпочвенного обогрева овощной теплицы Расположение комплекта механизма

Лит.	Лист	Листов
		1

ЦЭКТБ „Промтеплица" Ворошиловград

Копировал: [illegible]

Формат А4

Формат	Зона	Поз.	Обозначение	Наименование	Кол.	Примечание
				Документация		
А2			ПР01-03.000СБ	Сборочный чертеж		
				Сборочные единицы		
А4		1	5837-030.03.00.000	Подвеска	108	
				Детали		
А4		4	5837-030.00.00.002	Крюк	468	

Инв.№ подл. | Подп. и дата | Взам. инв.№ | Инв.№ дубл. | Подп. и дата

Изм.	Лист	№ докум.	Подп.	Дата
Разраб.		Маслакова		17.05.87
Пров.		Родионова		15.05.87
Гл. констр.		Клоцман		2.06.87
Н. контр.		Цодик		4.06.87
Утв.		Кривуля		5.06.87

810-1-29.88 ПР.01-03.000

Механизм подъема регистров надпочвенного обогрева рассадной теплицы Расположение комплекта механизма

Лит.	Лист	Листов
		1

ЦЭКТБ „Промтеплица" Ворошиловград

Копировал: [illegible]

Формат А4

Альбом 6 ч.1

ПР.01.00.000 СБ

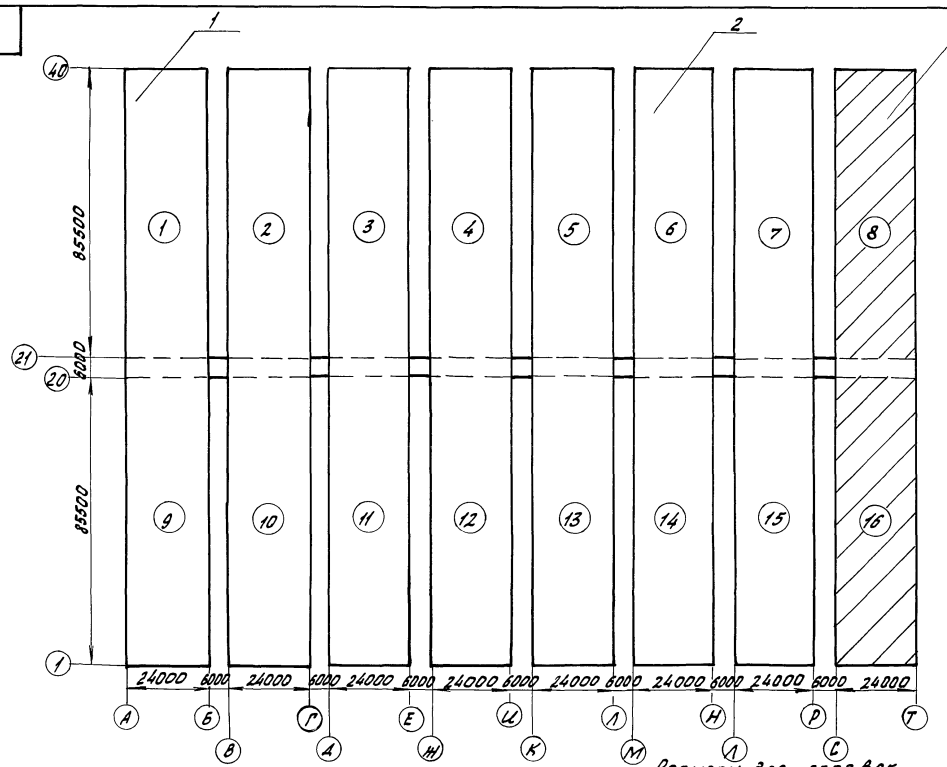

Размеры для справок

					810-1-29.88 ПР.01-00.000 СБ			
Изм.	Лист.	N докум.	Подп.	Дата	Механизм подъема регистров надпочвенного обогрева блока зимних теплиц пролетом 24м площадью 3га	Лит.	Масса	Масштаб
Разраб.		Кулинич		6.05.88			3120	1:1000
Пров.		Родионова		07.06.88				
Зав.сект.		Родионова		07.05.88		Лист	Листов 1	
Гл.констр.		Клоцман		07.05.88		ЦЭКТБ, Промтеплица в Ворошиловград		
Н.контр.		Цодик		6.05.88				
Утв.		Могилевский		07.05.88				

Инв. № подл. | Подп. и дата | Взам. инв. № | Инв. № подл. | Подп. и дата

Копировал Фомушкина 23500-08 8 Формат: А3

ПР.01-01.000 СБ

Альбом 6/1

т.п. 810-1-29.88

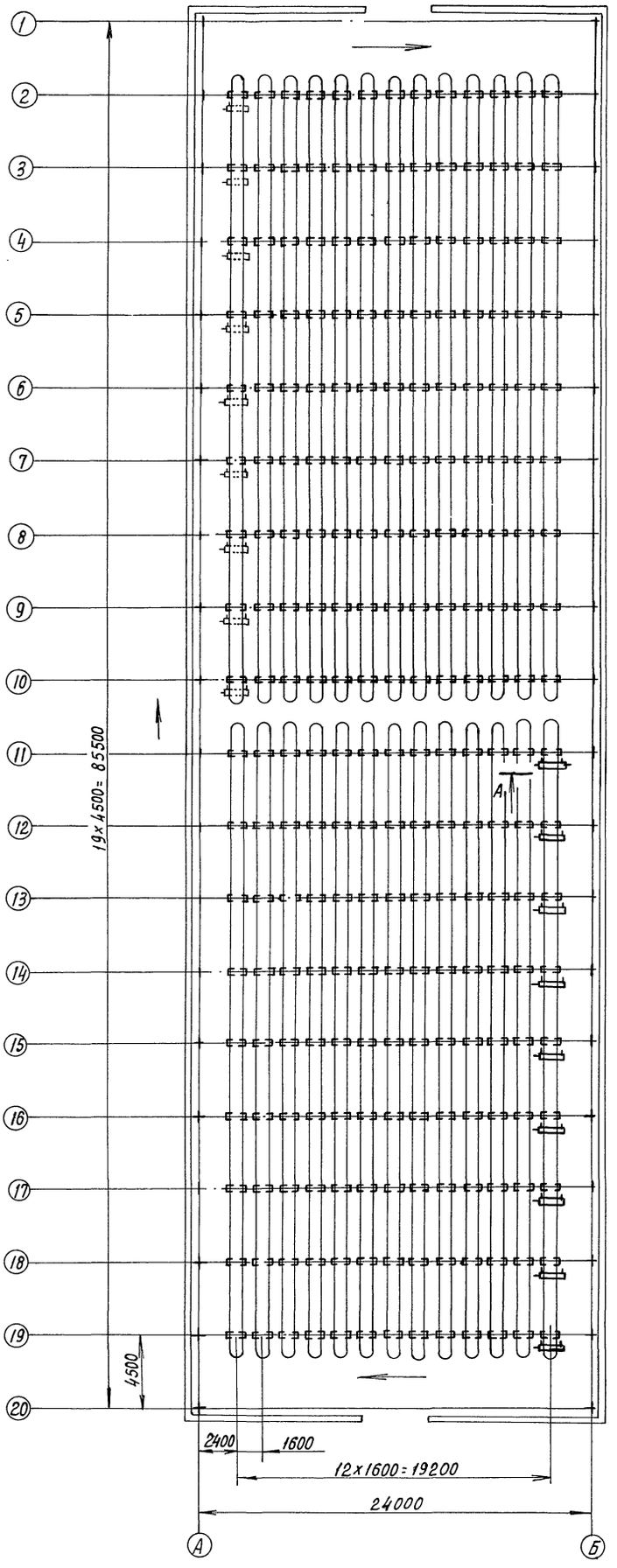

Размеры для справок.

Примечание:
Стрелками указано рекомендуемое направление перестановки лебедок.

					810-1-29.88. ПР.01-01.000СБ		
Изм.	Лист	№докум.	Подп.	Дата	Механизм подъема регулятора надпочвенного обогрева овощной теплицы. Расположение комплекта механизма	Лит.	Масса. 351	Масштаб 1:200
Разраб.		Куксова		12.05.88				
Пров.		Родионова		12.05.88				
Зав.сект.		Родионова		12.05.88		Лист 1	Листов 2	
Н.конт.		Клоуман		2.06.88				
Н.контр.		Цодик		2.06.88		ЦЭКТБ „Промтеплица" Ворошиловград		

Инв.№подл. | Подп. и дата | Взам.инв.№ | Инв.№дубл. | Подп. и дата

А – А

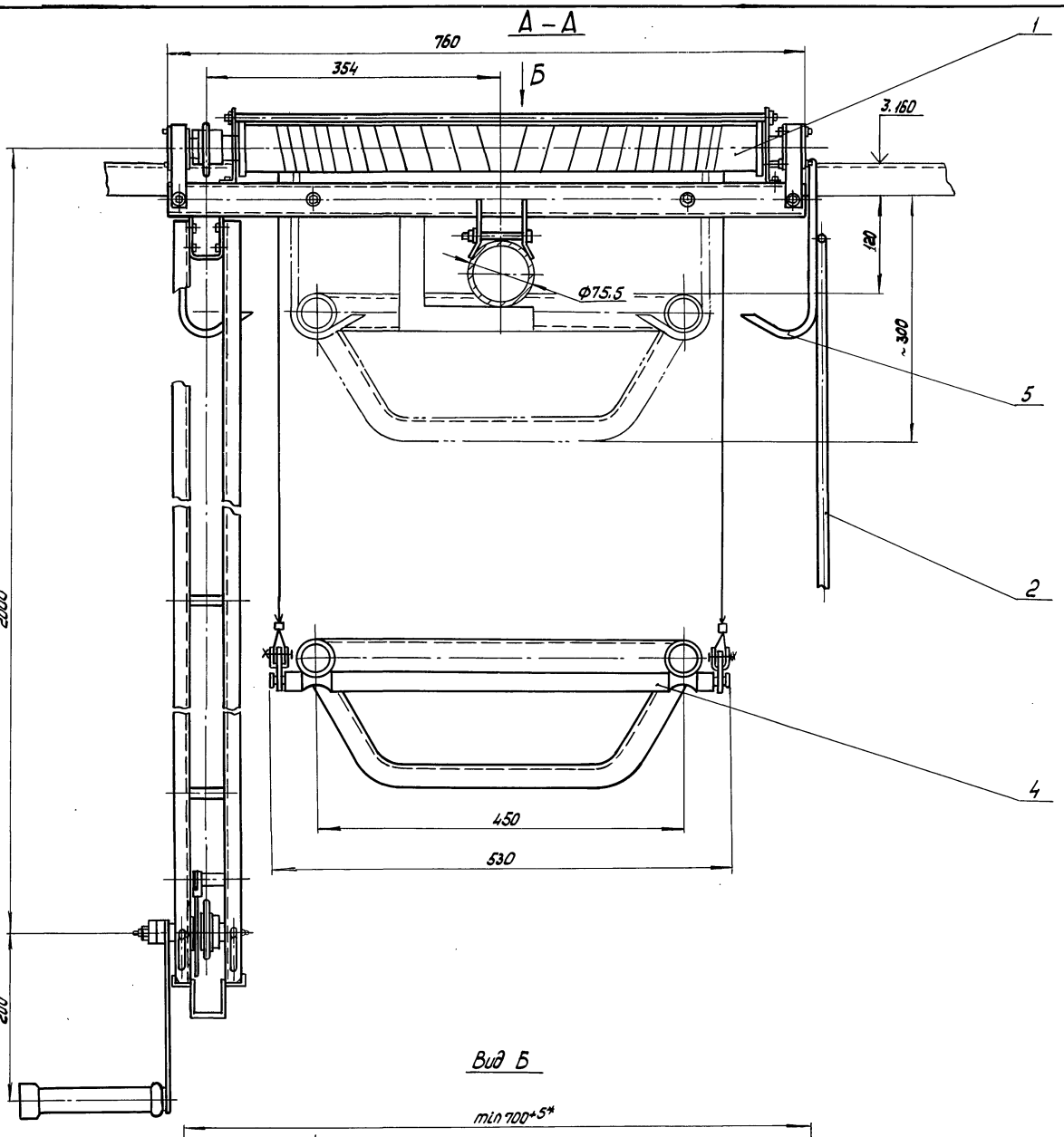

Вид Б

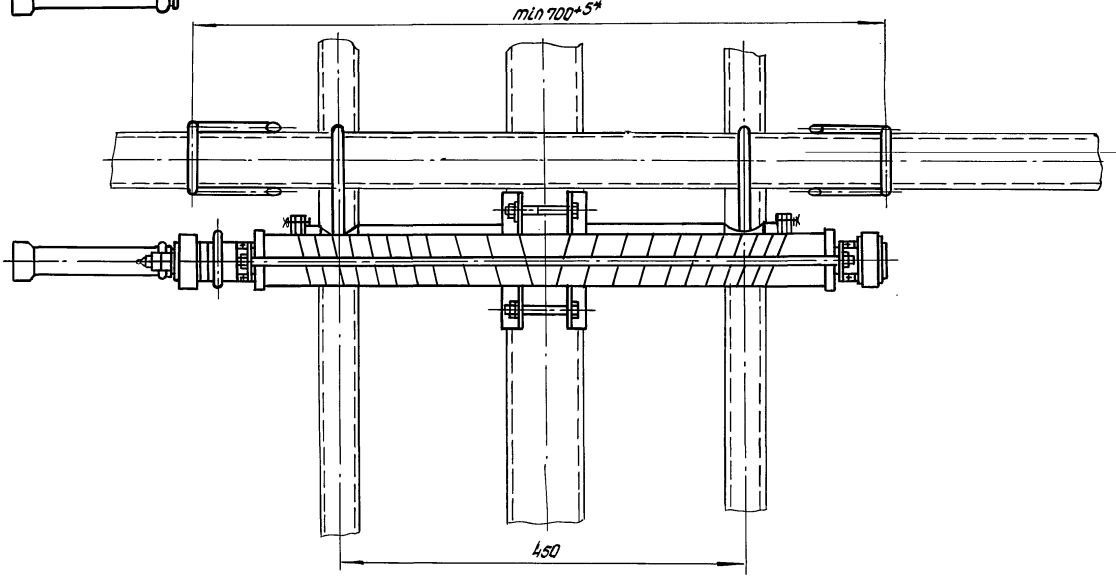

Размеры для справок, кроме*

					810-1-29.88 ПР.01-01.000 СБ		
Изм.	Лист	№ докум.	Подп.	Дата	Механизм подъема регистров надпривенного обогрева овощной теплицы. Расположение комплекта механизма	Лит.	Масса	Масштаб
Разраб.		Кисова		5.05.88			—	1:4
Пров.		Родионова		5.05.88		Лист	Листов	
Зав.сект.		Родионова		5.05.88				
Гл.констр.		Илюшин		5.05.88		ЦЭКТБ „Прометей" Ворошиловград		
Н. контр.		Цодик		5.05.88				

Инв. № подл. | Подп. и дата | Взам. инв. № | Инв. № дубл. | Подп. и дата

ПР.01-02.000СБ

Т.П. 810-1-29.88 Альбом 6/1

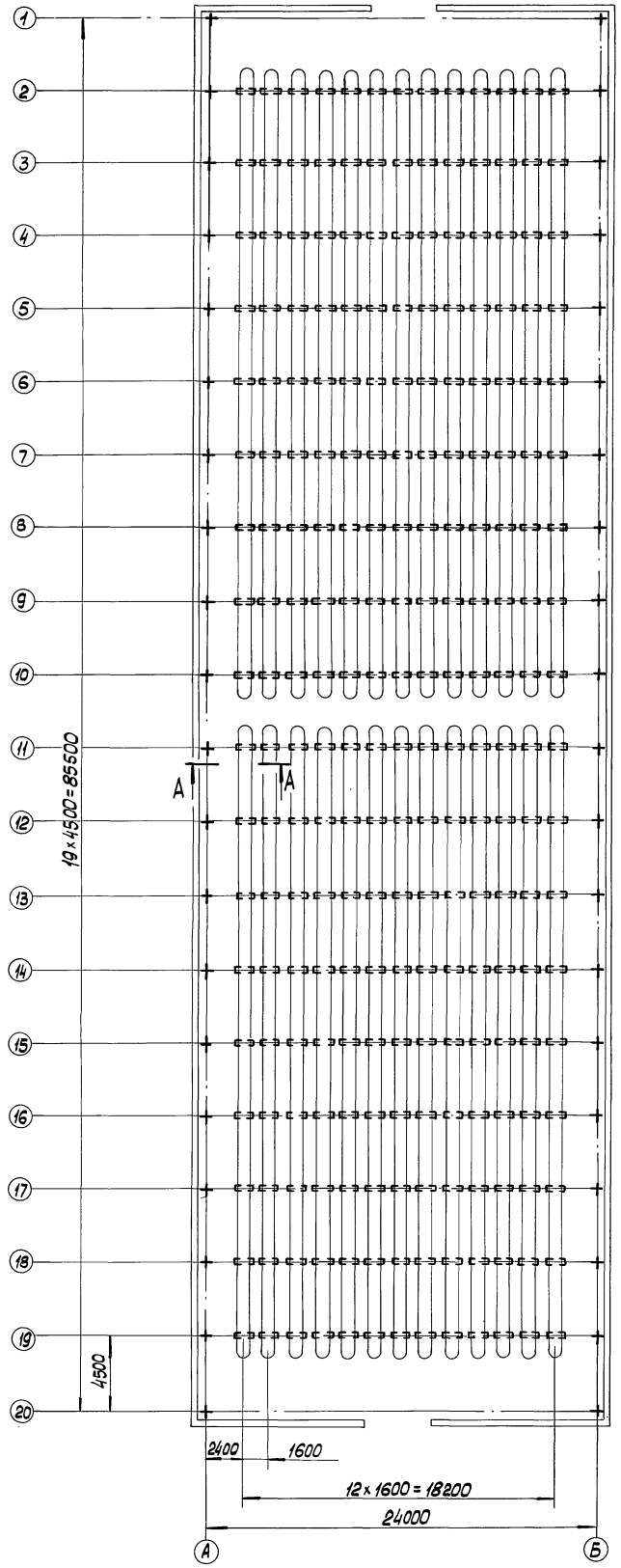

А-А
М 1:4

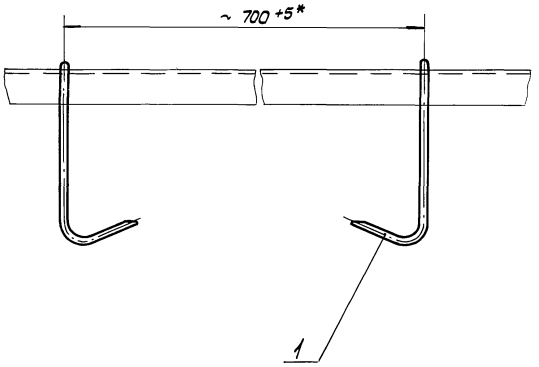

Размеры для справок, кроме*

					810-1-29.88 ПР.01-02.000СБ		
Изм.	Лист	№ докум.	Подп.	Дата	Механизм подъема регистров надпочвенного обогрева овощной теплицы. Расположение комплекта механизма	Лит.	Масса 183	Масштаб 1:200
Разраб.		Куксова		20.05.92				
Пров.		Родионова		20.05.92		Лист	Листов 1	
Зав.сект.		Родионова		20.05.92				
Н.контр.		Клецман		2.06.92		ЦЭКТБ „Промтеплица" Ворошиловград		
Н.контр.		Цодик		2.06.92				

Копировал: АГ 23500-08 11 Формат: А2

Инв.№ подл. | Подп. и дата | Взам.инв.№ | Инв.№ дубл. | Подп. и дата

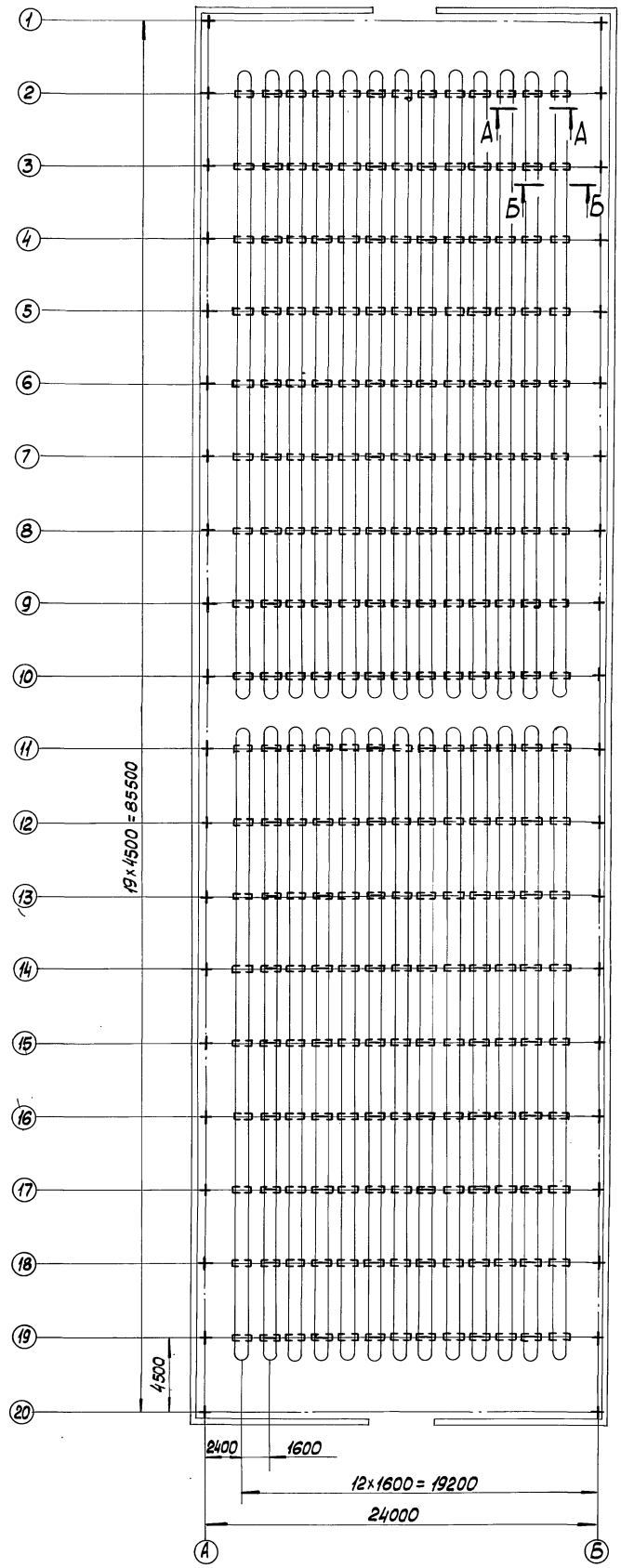

А-А
М1:4

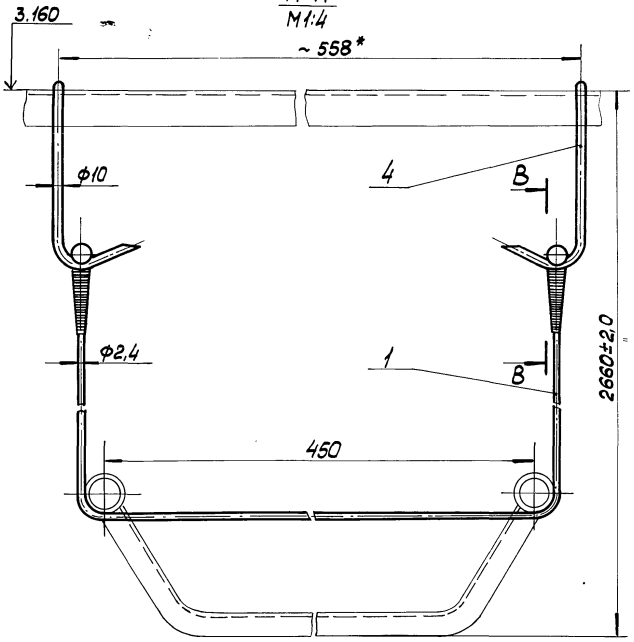

Б-Б
М1:4

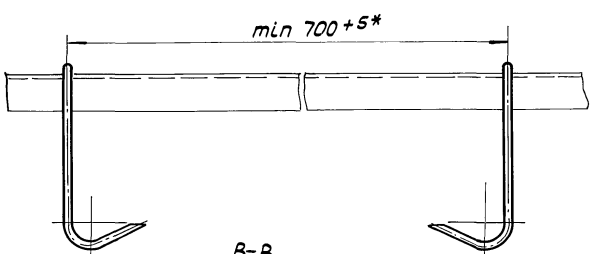

В-В
М1:2

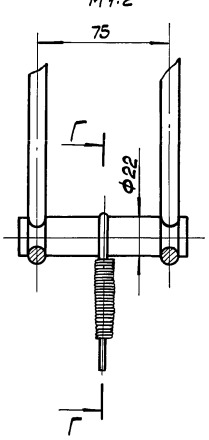

Г-Г
М1:1

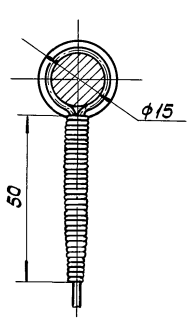

Размеры для справок, кроме *

				810-1-29.88 ПР. 01-03. 000СБ		
Изм.	Лист	№докум.	Подп.	Дата	Механизм подъема регистров надпочвенного обогрева рассадной теплицы. Расположение комплекта механизма	Лит. / Масса / Масштаб: 387 / 1:200
Разраб.		Куксова		22.05.87		Лист / Листов 1
Пров.		Родионова		22.05.87		
Зав.сект.		Родионова		22.05.87		
Гл.констр.		Клоцман		2.06.87		ЦЭКТБ „Промтеплица" Ворошиловград
Н.контр.		Цодик		2.06.87		

Копировал: А2 23500-08 12 Формат: А2

Инв.№ подл. | Подп. и дата | Взам.инв.№ | Инв.№ дубл. | Подп. и дата

Типовой проект 810-1-238.88 Альбом 6 ч. I

Форм.	Зона	Поз.	Обозначение	Наименование	Кол.	Примечание
				Документация		
А2			5837-030.01.00.00.0СБ	Сборочный чертеж		
				Сборочные единицы		
А4		1	5837-030.01.01.000	Привод	1	
А4		2	5837-030.01.02.000	Барабан в сборе	1	
				Стандартные изделия		
		6		Цепь ПР-127-1000-1		
				L=4191 ГОСТ 13568-75	1	m=330кг
		7		Звено С-ПР-1000		
				ГОСТ 13568-75	1	

Изм.	Лист	№ докум.	Подп.	Дата
Разраб.	Мирлакова			25.05.87
Пров.	Родионова			2.06.87
Зав.сект.	Родионова			
Н.контр.	Цовик		Уред	3.06.87

5837-030.01.00.000

Лебедка

Лит.	Лист	Листов
		1

ЦЗКТБ „Промтеплица" Ворошиловград

Копировал Варич Формат А4

Форм.	Зона	Поз.	Обозначение	Наименование	Кол.	Примечание
				Документация		
А2			5837-030.01.01.000СБ	Сборочный чертеж		
				Сборочные единицы		
А4		1	5837-030.01.01.01.000	Кронштейн	1	
А4		2	5837-030.01.01.02.000	Скоба	1	
А4		3	5837-030.01.01.03.000	Собачка	1	
				Детали		
А2		6	5837-030.01.01.001	Кронштейн	2	
А4		7	5837-030.01.01.002	Ось	5	
А3		8	5837-030.01.01.003	Корпус	2	
А3		9	5837-030.01.01.004	Вал	1	
А3		10	5837-030.01.01.005	Храповик	1	
А3		11	5837-030.01.01.006	Звездочка	1	
А4		12	5837-030.01.01.007	Втулка	2	
А4		13	5837-030.01.01.008	Втулка	1	
А4		14	5837-030.01.01.009	Втулка	1	
А4		15	5837-030.01.01.010	Рукоятка	1	

Изм.	Лист	№ докум.	Подп.	Дата
Разраб.	Мирлакова			25.05.87
Пров.	Родионова			2.06.87
Зав.сект.	Родионова			
Н.контр.	Цовик		Уред	3.06.87

5837-030.01.01.000

Привод

Лит.	Лист	Листов
	1	2

ЦЗКТБ „Промтеплица" Ворошиловград

Копировал Варич Формат А4

Форм.	Зона	Поз.	Обозначение	Наименование	Кол.	Примечание
				Стандартные изделия		
				Болты ГОСТ 7798-70		
		20		М8×8.58.019	2	
		21		М8×50.58.019	2	l_0=45
				Гайки ГОСТ 5915-70		
		24		М8.5.019	2	
		25		М8.5.019	2	
				Гайки ГОСТ 5918-70		
		28		М4.5.019	10	
		29		М16.5.019	1	
				Шайбы ГОСТ 11371-78		
		32		4.02.Ст3.019	10	
		33		6.02.Ст3.019	4	
		34		8.02.Ст3.019	1	
		37		Шайба 10.02.019		
				ГОСТ 6958-78	1	
		40		Масленка 1.2.48		
				ГОСТ 19853-74	2	

Изм.	Лист	№ докум.	Подп.	Дата

5837-030.01.01.000

Лист 2

Копировал Варич Формат А4

Форм.	Зона	Поз.	Обозначение	Наименование	Кол.	Примечание
				Документация		
А4			5837-030.01.01.01.000СБ	Сборочный чертеж		
				Детали		
А4		1	5837-030.01.01.01.001	Ось	1	
А4		2	5837-030.01.01.01.002	Планка	1	
А4		3	5837-030.01.01.01.003	Бонка	1	

Изм.	Лист	№ докум.	Подп.	Дата
Разраб.	Мирлакова			25.05.87
Пров.	Родионова			2.06.87
Зав.сект.	Родионова			
Н.контр.	Цовик		Уред	3.06.87

5837-030.01.01.01.000

Кронштейн

Лит.	Лист	Листов
		1

ЦЗКТБ „Промтеплица" Ворошиловград

5837-030.01.00.000СБ

ТП. 810-1-29.88 Альбом 6//

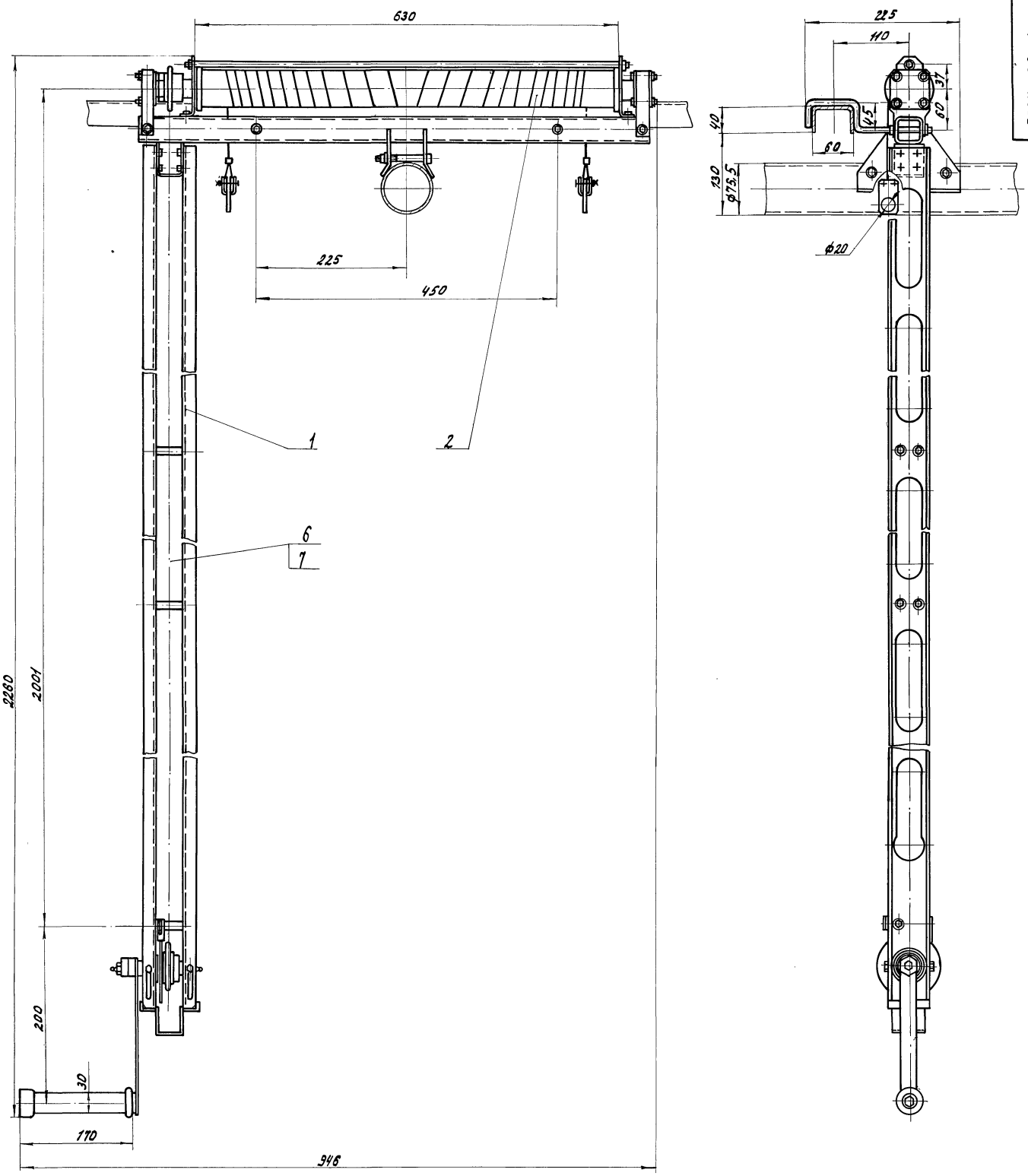

Размеры для справок.

					810-1-29.88		
					5837-030.01.00.000 СБ		
Изм.	Лист	N докум.	Подп.	Дата	Лебедка.	Лит.	Масса / Масштаб
Разраб.		Куксова		30.05.88			15,6 / 1:4
Провер.		Родионова		01.06.88		Лист	Листов 1
Зав.сект.		Родионова		01.06.88			
Н.констр.		Клецман		01.06.88		ЦЭКТБ, Промтеплица	
Н.контр.		Цодик		01.06.88		г. Ворошиловград	
Утв.		Кривуля		01.06.88			

Копировал Омельченко

Инв.№ подл. | Подп. и дата | Взам.инв.№ | Инв.№ дубл. | Подп. и дата

5837-030.01.01.000 СБ

Альбом 6/1

Т.П. 810-1-29.88

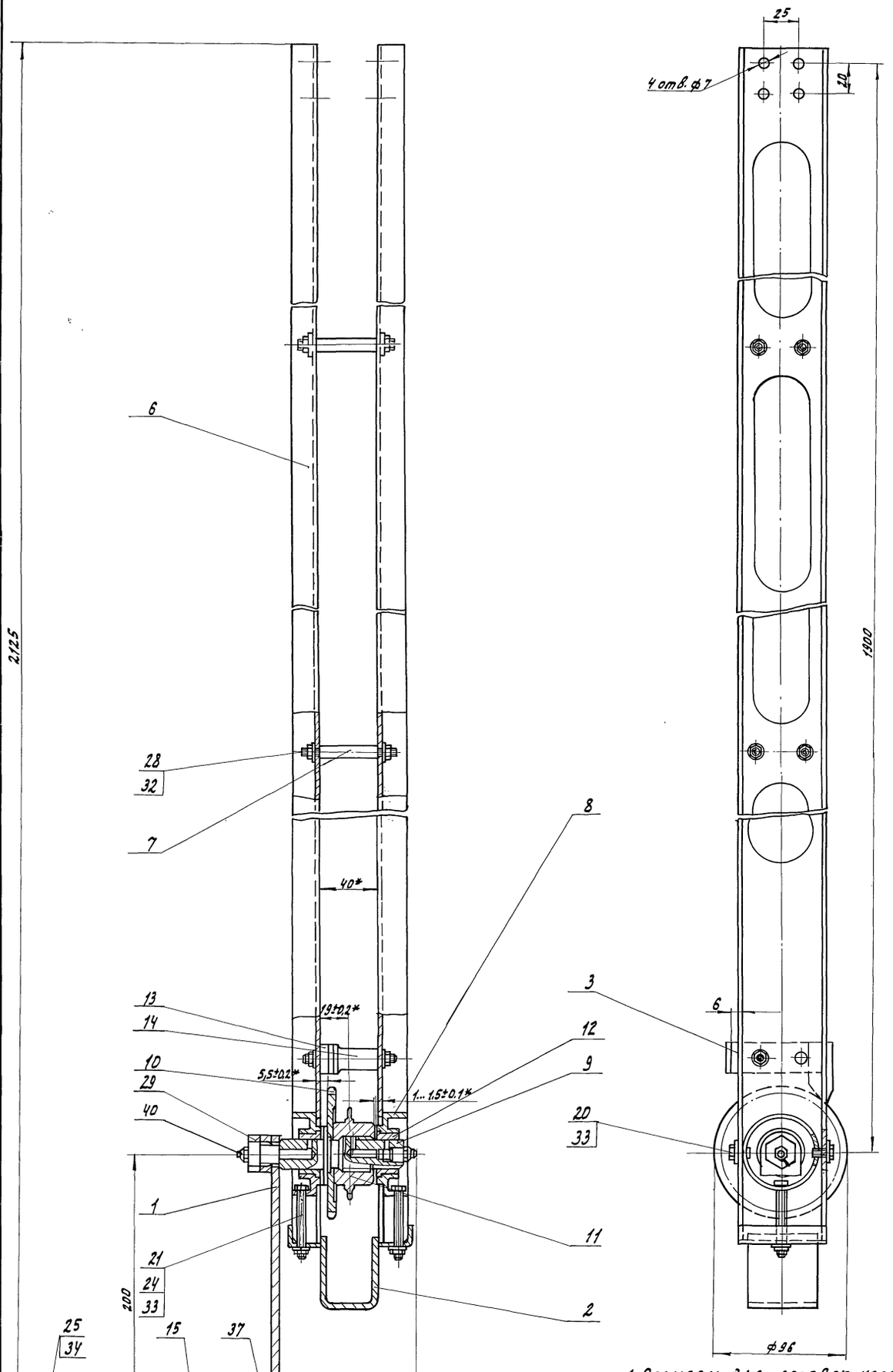

1. Размеры для справок, кроме *.
2. Смазка ЦИАТИМ 201 ГОСТ 6267-74.
3. Вал привода и ось рукоятки должны проворачиваться в опорах без заеданий.
4. Неокрашенные поверхности покрыть смазкой ЦИАТИМ 201 ГОСТ 6267-74.

					810-1-29.88 5837-030.01.01.000 СБ		
Изм.	Лист	N докум.	Подп.	Дата			
Разраб.		Кулинич		5.05.88	Привод	Лит.	Масса 6.1 / Масштаб 1:2
Провер.		Родионова		5.05.88			
Зав.сект.		Родионова		5.05.88		Лист	Листов 1
Н.контр.		Цовик		11.05.88		ЦЗКТБ „Промтеплица" Ворошиловград	
Утв.		Кривуля		11.05.88			

Копировал Омельченко 23500-08 15 Формат А1

Инв. N подл. | Подп. и дата | Взам. инв. N | Инв. N дубл. | Подп. и дата

Альбом 6

т.п. 810-1-29.88

5837-030.01.01.01.000 СБ

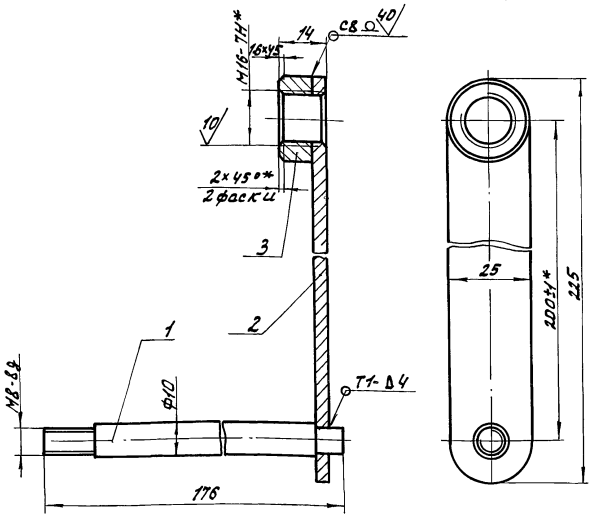

1. Сварные швы по ГОСТ 5264-80
2. Размеры для справок кроме*.
3. Покрытие: грунтовка ГФ-017 ОСТ6-10-428-79 в один слой, эмаль ПФ-115 ГОСТ 6465-76 оранжевого цвета в два слоя, резьбовые поверхности предохранить.

Изм.	Лист	N-докум.	Подп.	Дата	5837-030.01.01.01.000 СБ			
Разраб.		Биндюгова		5.05.88	Кронштейн	Лит.	Масса	Масштаб
Пров.		Родионова		07.05.88			0.3	1:1
Зав.сект.		Родионова		07.05.88		Лист	Листов 1	
Н.контр.		Цодик		11.05.88		ЦЭКТБ „Промтеплица" Ворошиловград		

Копировал Омельченко — формат: А4

Инв. N подл. | Подп. и дата | Взам. инв. N | Инв. N дубл. | Подп. и дата

5837-030.01.01.01.001

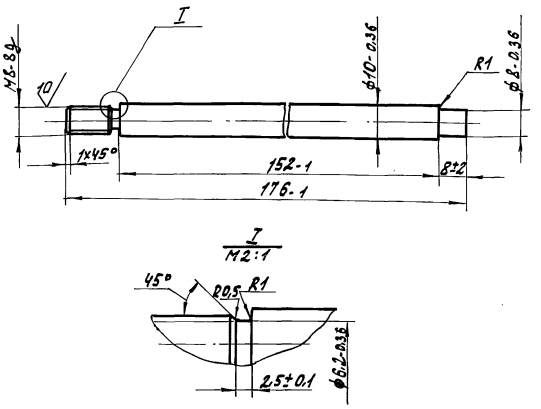

Изм.	Лист	N-докум.	Подп.	Дата	5837-030.01.01.01.001			
Разраб.		Биндюгова		5.05.88	Ось	Лит.	Масса	Масштаб
Пров.		Родионова		07.05.88			0.11	1:1
Зав.сект.		Родионова		07.05.88		Лист	Листов 1	
Н.контр.		Цодик		11.05.88	Круг В12 ГОСТ 2590-71 / Ст3кп ГОСТ 535-79	ЦЭКТБ „Промтеплица" Ворошиловград		

Копировал Омельченко — формат: А4

Инв. N подл. | Подп. и дата | Взам. инв. N | Инв. N дубл. | Подп. и дата

5837-030.01.01.01.002

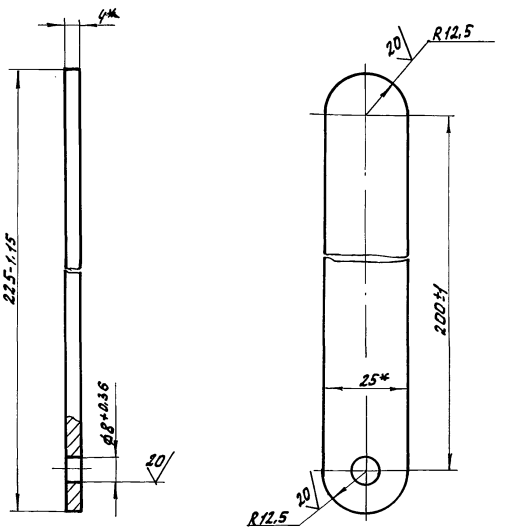

* Размеры для справок.

Изм.	Лист	N-докум.	Подп.	Дата	5837-030.01.01.01.002			
Разраб.		Биндюгова		5.05.88	Планка	Лит.	Масса	Масштаб
Пров.		Родионова		07.05.88			0.17	1:1
Зав.сект.		Родионова		07.05.88		Лист	Листов 1	
Н.контр.		Цодик		11.05.88	Полоса Б-24×25 ГОСТ 103-76 / Ст3кп ГОСТ 535-79	ЦЭКТБ „Промтеплица" Ворошиловград		
Утв.		Кривуля						

Копировал Омельченко — формат: А4

Инв. N подл. | Подп. и дата | Взам. инв. N | Инв. N дубл. | Подп. и дата

5837-030.01.01.01.003

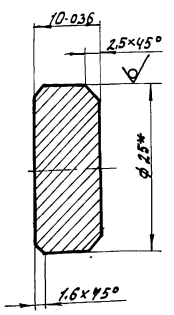

* Размер для справок.

Изм.	Лист	N-докум.	Подп.	Дата	810-1-29.88 5837-030.01.01.01.003			
Разраб.		Биндюгова		5.05.88	Банка	Лит.	Масса	Масштаб
Пров.		Родионова		07.05.88			0.038	2:1
Зав.сект.		Родионова		07.05.88		Лист	Листов 1	
Н.контр.		Цодик		12.05.88	Круг В25 ГОСТ 2590-71 / Ст3кп ГОСТ 535-79	ЦЭКТБ „Промтеплица" Ворошиловград		
Утв.		Кривуля		11.05.88				

Копировал Омельченко — 23500-08 16 — формат: А4

Инв. N подл. | Подп. и дата | Взам. инв. N | Инв. N дубл. | Подп. и дата

Альбом 6/1

т.п. 810-1-29.88

5837-030.01.01.010

10

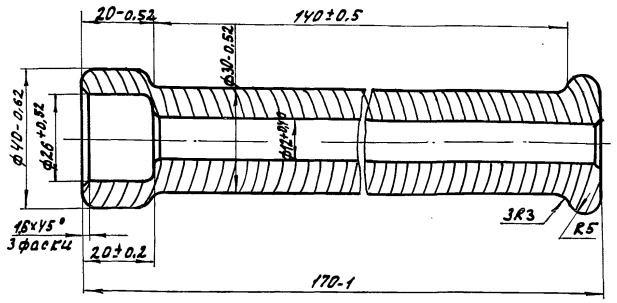

Изм.	Лист	N-докум.	Подп.	Дата
Разраб.		Маслакова		5.05.88
Пров.		Родионова		07.05.88
Зав.сект.		Родионова		07.05.88
Н.контр.		Цовик		11.05.88

5837-030.01.01.010

Рукоятка

Лит.	Масса	Масштаб
	0.11	1:1

Лист | Листов 1

Пиломатериал дуб ГОСТ 2695-83

ЦЭКТБ „Промтеплица" Ворошиловград

Копировал Омельченко

формат: А4

Инв. N-подл. | Подп. и дата | Взам. инв. N | Инв. N-дубл. | Подп. и дата

Формат	Зона	Поз.	Обозначение	Наименование	Кол.	Примечание
				Документация		
А1			5837-030.01.02.000СБ	Сборочный чертеж		
				Сборочные единицы		
А4		1	5837-030.01.02.01.000	Балка	1	
А4		2	5837-030.01.02.02.000	Барабан	1	
				Детали		
А3		3	5837-030.01.02.001	Корпус подшипника	1	
		4	-01	Корпус подшипника	1	
А4		5	5837-030.01.02.002	Крышка	2	
		6	-01	Крышка	1	
		7	-02	Крышка	1	
А4		8	5837-030.01.02.003	Кронштейн	2	
А4		9	5837-030.01.02.004	Канатоукладчик	1	
А4		10	5837-030.01.02.005	Крюк	2	
А4		11	5837-030.01.02.006	Захват	2	
А4		12	5837-030.01.02.007	Планка	4	
А4		13	5837-030.01.02.008	Кольцо	4	
А4		14	5837-030.01.02.009	Прокладка	4	
А4		15	5837-030.01.02.010	Прокладка	4	
А4		16	5837-030.01.01.006	Звездочка	1	
Б4		17	5837-030.01.02.011	Прижим		
				Лист Б-0.8 ГОСТ 19904-74 15×10 / СТ3 КП ГОСТ 16523-70-1.1 -0.9 40Р	2	0,00094

Изм.	Лист	N-докум.	Подп.	Дата
Разраб.		Маслакова		5.05.88
Пров.		Родионова		07.05.88
Зав.сект.		Родионова		07.05.88
Н.контр.		Цовик		11.05.88

5837-030.01.02.000

Барабан в сборе

Лит	Лист	Листов
	1	3

ЦЭКТБ „Промтеплица" Ворошиловград

Копировал Омельченко

формат: А4

Инв. N-подл. | Подп. и дата | Взам. инв. N | Инв. N-дубл. | Подп. и дата

Формат	Зона	Поз.	Обозначение	Наименование	Кол.	Примечание
				Стандартные изделия		
				Болты ГОСТ 7798-70		
		20		М6×14.58.019	12	
		21		М6×30.58.019	8	
		22		М6×55.58.019	2	
		23		М8×80.58.019	2	
		26		Винт ВМ4-8g×20.58.019		
				ГОСТ 17473-80	4	
		28		Гайка М6.5.019		
				ГОСТ 5915-70	24	
				Гайки ГОСТ 5916-70		
		31		М8.5.019	8	
		32		М24.5.019	1	
		34		Гайка М4.5.019		
				ГОСТ 5927-70	4	
		36		Шайба 6.65Г.02.019		
				ГОСТ 6402-70	2	
				Шайбы ГОСТ 11371-78		
		38		4.02.Ст3.019	4	
		39		6.02.Ст3.019	24	
		40		8.02.Ст3.019	6	

Изм.	Лист	N-докум.	Подп.	Дата

5837-030.01.02.000

Лист 2

Копировал Омельченко

формат: А4

Инв. N-подл. | Подп. и дата | Взам. инв. N | Инв. N-дубл. | Подп. и дата

Формат	Зона	Поз.	Обозначение	Наименование	Кол.	Примечание
		42		Канат 20Г-I-С-Л-Н1764(180)		
				ГОСТ 3062-80	1	6.5 М
		44		Подшипник 203		
				ГОСТ 8338-75	2	

Изм.	Лист	N-докум.	Подп.	Дата

810-1-29.88 5837-030.01.02.000

Лист 3

Копировал Омельченко

23500-08 17

формат: А4

Инв. N-подл. | Подп. и дата | Взам. инв. N | Инв. N-дубл. | Подп. и дата

5837-030.01.02.000СБ

Альбом 6.14

Т.п. 810-1-29.88

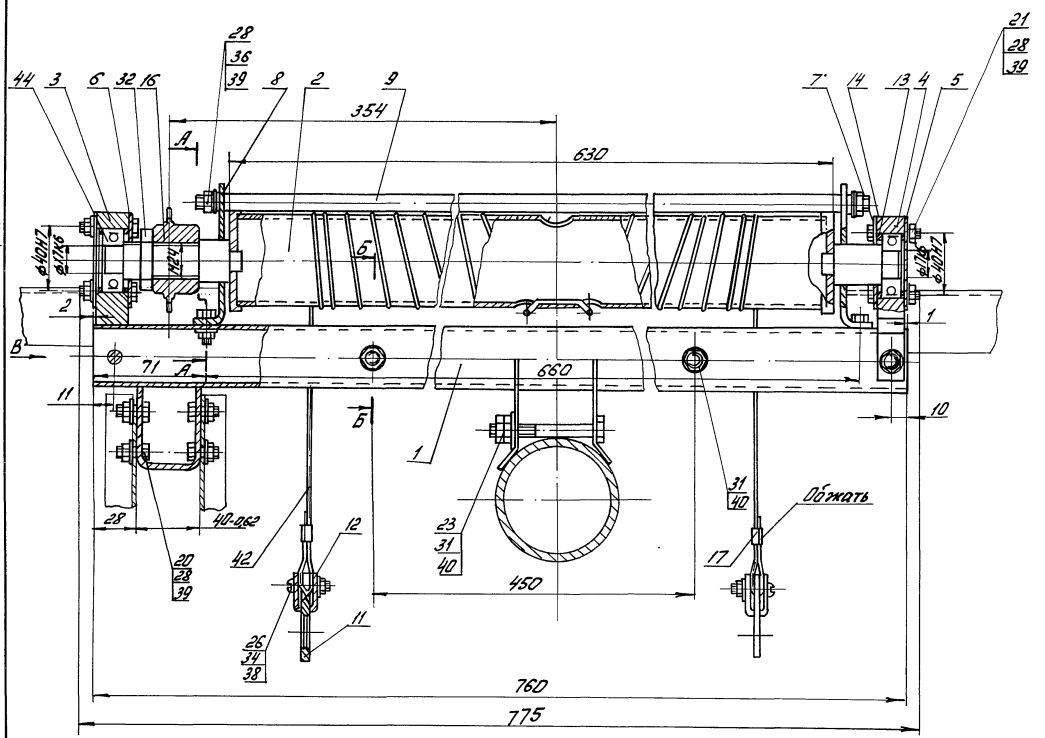

Вид В

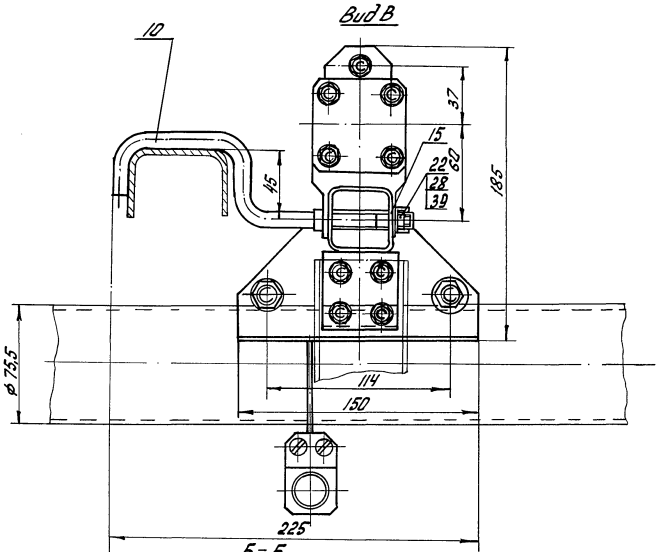

А – А
М1:1

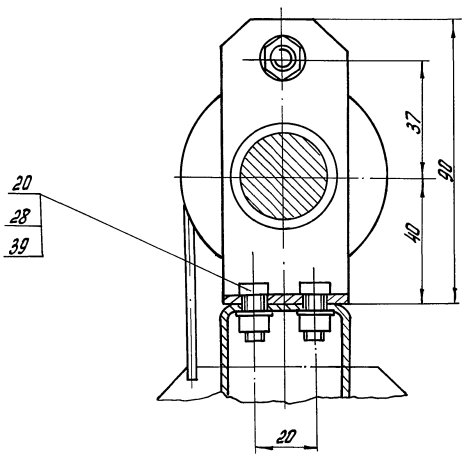

Б – Б
М1:1

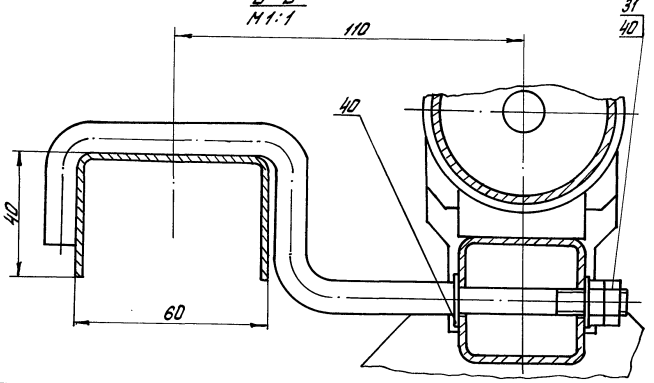

1. Размеры для справок
2. Подшипниковые узлы заполнить смазкой литол-24 ГОСТ 21150-75
3. Барабан и канатоукладчик должны проворачиваться в своих опорах без заеданий
4. Непокрытые поверхности покрыть грунтовкой ГФ-017 ОСТ6-10-428-79 в один слой, эмалью ПФ-115 ГОСТ 6465-76 оранжевого цвета в два слоя

					810-1-29.88 5837-030.01.02.000 СБ		
Изм.	Лист	№ докум.	Подп.	Дата	Барабан в сборе	Лит.	Масса	Масштаб
Разраб.		Набукова					8.24	1:1
Пров.		Родионова				Лист	Листов 1	
Зав.сек.		Родионова				ЦЭКТБ, Фронтеплица Ворошиловград		
Н.контр.		Цодик						
Утв.		Кривуля						

Копировал: Быстрова 23500-08 18 Формат А3

Инв.№ подл. | Подп. и дата | Взам. инв.№ | Инв.№ дубл. | Подп. и дата

Формат	Зона	Поз.	Обозначение	Наименование	Кол.	Примечание
				Документация		
А4			5837-030.02.00.000СБ	Сборочный чертеж		
				Детали		
А4		1	5837-030.02.00.001	Валик	1	
А4		2	5837-030.02.00.002	Труба	1	
А4		3	5837-030.02.00.003	Крюк	1	
А4		4	5837-030.02.00.004	Планка	2	

Инв.№ подл. | Подп. и дата | Взам.инв.№ | Инв.№ дубл. | Подп. и дата

Изм.	Лист	N докум.	Подп.	Дата
Разраб.		Кулинич		5-05-88
Пров.		Родионов		07.05.88
Зав.сект.		Родионов		07.05.88
Н.контр.		Цодик		11.05.88
Утв.		Кривуля		11.05.88

5837-030.02.00.000

Толкатель

Лит.	Лист	Листов
		1

ЦЭКТБ, Промтеплицпроект, г. Ворошиловград

Копировал Омельченко

Формат А4

5837-030.02.00.000СБ

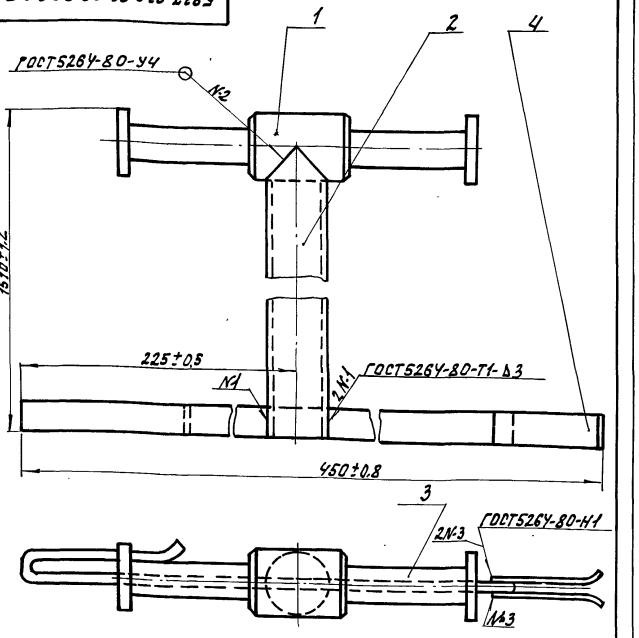

Покрытие: грунтовка ГФ-017 ОСТ Б-10-428-79 в два слоя, эмаль ПФ-115 ГОСТ 6465-76 оранжевого цвета в два слоя.

Инв.№ подл. | Подп. и дата | Взам.инв.№ | Инв.№ дубл. | Подп. и дата

Изм.	Лист	N докум.	Подп.	Дата
Разраб.		Кулинич		5-05-88
Пров.		Родионов		07.05.88
Зав.сект.		Родионов		07.05.88
Н.контр.		Цодик		11.05.88
Утв.		Кривуля		11.05.88

5837-030.02.00.000СБ

Толкатель

Лит.	Масса	Масштаб
	1.8	1:1

Лист	Листов 1

ЦЭКТБ, Промтеплицпроект, г. Ворошиловград

Копировал Омельченко

Формат А4

5837-030.02.00.001

20 √ (√)

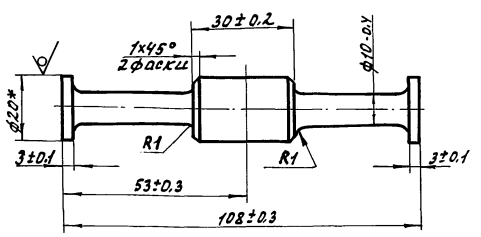

* Размеры для справок.

Инв.№ подл. | Подп. и дата | Взам.инв.№ | Инв.№ дубл. | Подп. и дата

Изм.	Лист	N докум.	Подп.	Дата
Разраб.		Кулинич		5-05-88
Пров.		Родионов		07.05.88
Зав.сект.		Родионов		07.05.88
Н.контр.		Цодик		11.05.88
Утв.		Кривуля		11.05.88

5837-030.02.00.001

Валик

Лит.	Масса	Масштаб
	0.13	1:1

Лист	Листов 1

Круг В20 ГОСТ 2590-71 / Ст3 ГОСТ 535-79

ЦЭКТБ, Промтеплицпроект, г. Ворошиловград

Копировал Омельченко

Формат А4

5837-030.02.00.002

20 √ (√)

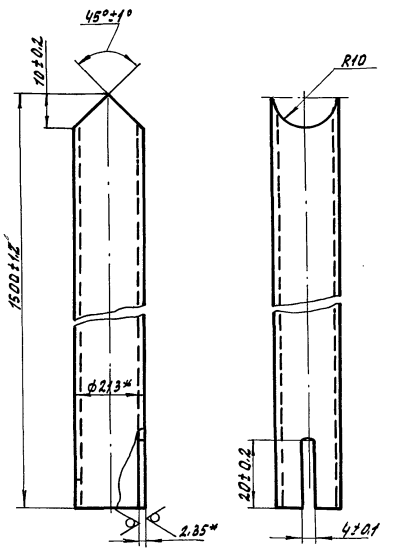

* Размеры для справок.

Инв.№ подл. | Подп. и дата | Взам.инв.№ | Инв.№ дубл. | Подп. и дата

Изм.	Лист	N докум.	Подп.	Дата
Разраб.		Кулинич		5-05-88
Пров.		Родионов		07.05.88
Зав.сект.		Родионов		07.05.88
Н.контр.		Цодик		11.05.88
Утв.		Кривуля		11.05.88

810-1-29.88
5837-030.02.00.002

Труба

Лит.	Масса	Масштаб
	1.58	1:1

Лист	Листов 1

Труба 15×2,35 ГОСТ 3262-75

ЦЭКТБ, Промтеплицпроект, г. Ворошиловград

Копировал Омельченко

Формат А4

Альбом 6/1

т.п. 810-1-29.88

5837-030.02.00.003

20 (√)

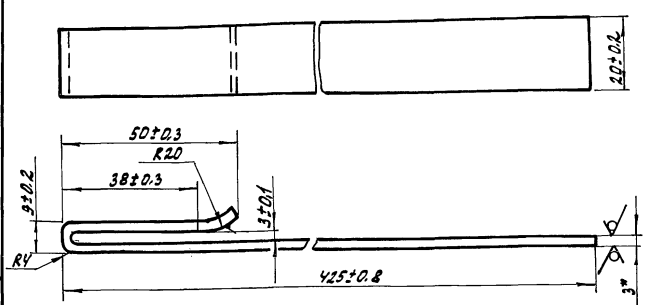

* Размер для справок.

Изм	Лист	N-докум.	Подп.	Дата	5837-030.02.00.003	Лит.	Масса	Масштаб
Разраб.		Новикова		5.05.88	Крюк		0.089	1:1
Провер.		Родионова		07.05.88		Лист	Листов 1	
Зав.сект.		Родионова		07.05.88				
Н.контр.		Цодик		11.05.88	Лист Б-30 ГОСТ 19903-74 Ст.3 кп ГОСТ 16523-70	ЦЭКТБ „Промтеплица" Ворошиловград		
Утв.		Кривуля		11.05.88				

Копировал Омельченко — формат А4

Подп. и дата | Инв. N-дубл. | Взам. инв. N | Подп. и дата | Инв. N-подл.

5837-030.02.00.004

20 (√)

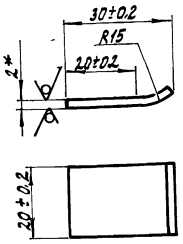

* Размер для справок.

Изм	Лист	N-докум.	Подп.	Дата	5837-030.02.00.004	Лит.	Масса	Масштаб
Разраб.		Новикова		5.05.88	Планка		0,0018	1:1
Провер.		Родионова		07.05.88		Лист	Листов 1	
Зав.сект.		Родионова		07.05.88				
Н.контр.		Цодик		11.05.88	Лист Б-20 ГОСТ 19903-74 Ст3 кп ГОСТ 16523-70	ЦЭКТБ „Промтеплица" Ворошиловград		
Утв.		Кривуля		11.05.88				

Копировал Омельченко — формат А4

Подп. и дата | Инв. N-дубл. | Взам. инв. N | Подп. и дата | Инв. N-подл.

Формат	Зона	Поз.	Обозначение	Наименование	Кол.	Примечание
				Документация		
А3			5837-030.03.00.000 СБ	Сборочный чертеж		
				Детали		
А4		1	5837-030.03.00.001	Ось	2	
				Материалы		
		3		Канат 2.4-Г-I-С-Л.Н 1764(180) ГОСТ 3062-80 L=5300±5	1	1.6 кг
		4		Проволока 1.0-I ГОСТ 3282-74 L=785±10	1	0.08 кг

Изм	Лист	N-докум.	Подп.	Дата	5837-030.03.00.000	Лит.	Лист	Листов
Разраб.		Новикова		5.05.88	Подвеска			1
Пров.		Родионова		07.05.88		ЦЭКТБ „Промтеплица" Ворошиловград		
Зав.сект.		Родионова		07.05.88				
Н.контр.		Цодик		11.05.88				
Утв.		Кривуля		11.05.88				

Копировал Омельченко — формат А4

Подп. и дата | Инв. N-дубл. | Взам. инв. N | Подп. и дата | Инв. N-подл.

5837-030.03.00.001

20 (√)

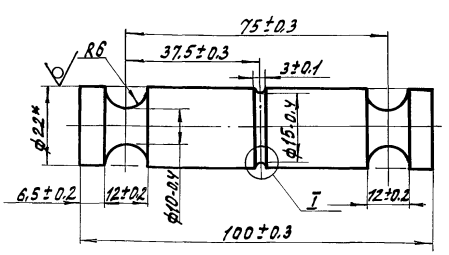

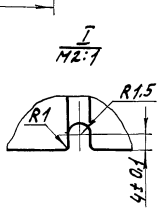

* Размер для справок.

Изм	Лист	N-докум.	Подп.	Дата	810-1-29.88 5837-030.03.00.001.	Лит.	Масса	Масштаб
Разраб.		Новикова		5.05.88	Ось		0.065	1:1
Провер.		Родионова		07.05.88		Лист	Листов 1	
Зав.сект.		Родионова		07.05.88				
Н.контр.		Цодик		11.05.88	Круг В22 ГОСТ 2590-71 Ст3 ГОСТ 535-79	ЦЭКТБ „Промтеплица" Ворошиловград		
Утв.		Кривуля		11.05.88				

Копировал Омельченко — 23500-08 20 — формат А4

Подп. и дата | Инв. N-дубл. | Взам. инв. N | Подп. и дата | Инв. N-подл.

5837-030.03.00.000СБ

Альбом 6

Т.П. 810-1-29.88

Инв.№подл. | Подп. и дата | Взам.инв.№ | Инв.№дубл. | Подп. и дата

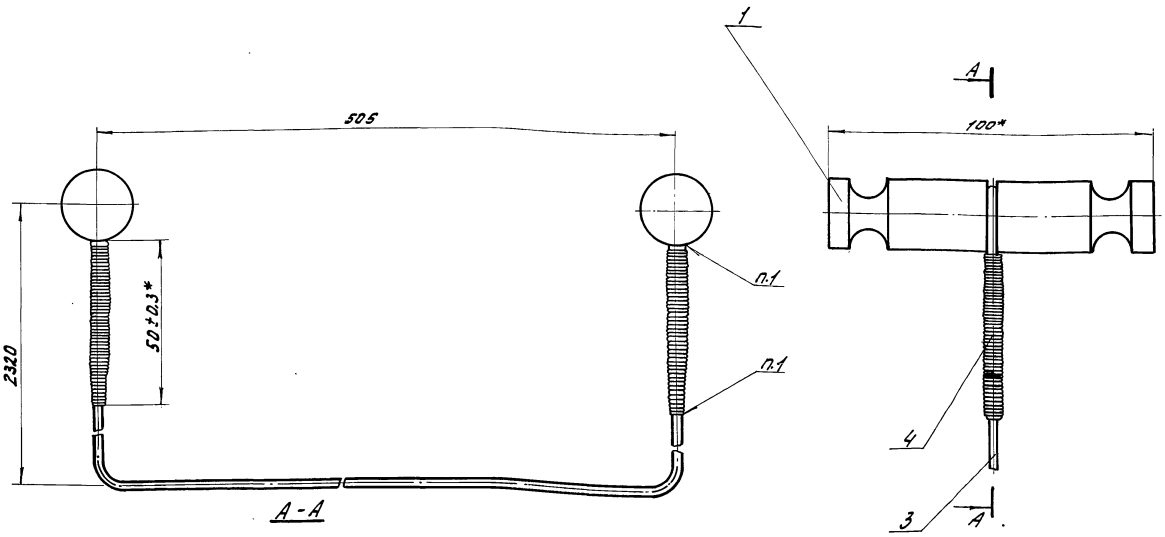

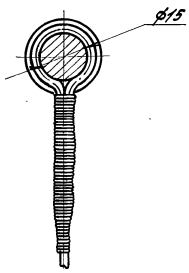

1. Припой лоссу 35-0.5 ГОСТ 21930-76
2. Размеры для справок, кроме *.

				5837-030.03-00.000 СБ	
Изм.	Лист	№ докумен.	Подп.	Дата	
Разраб.		Новикова		5.01.89	Подвеска.
Пров.		Родионова		07.05.89	
Зав.сект.		Родионова		07.05.89	
Н.контр.		Цодик		11.05.89	
Утв.		Кривуля		11.05.89	

Лит.	Масса	Масштаб
	1.89	1:1
Лист	Листов 1	

ЦЭКТБ „Промтеплица" Ворошиловград

Копировал Омельченко

Формат А3

5837-030.00.00.001

20 (√)

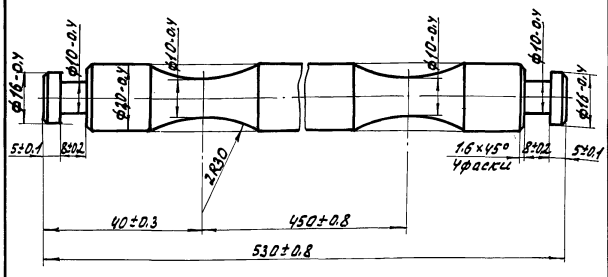

1. Радиусы скруглений R1.
2. Покрытие: грунтовка ГФ-017 ОСТ 6-10-428-79 в один слой, эмаль ПФ-115 ГОСТ 6465-76 оранжевого цвета в два слоя.

				5837-030.00.00.001	
Изм.	Лист	№ докум.	Подп.	Дата	
Разраб.		Новикова		5.01.89	Траверса.
Пров.		Родионова		07.05.89	
Зав.сект.		Родионова		07.05.89	
Н.контр.		Цодик		11.05.89	
Утв.		Кривуля		11.05.89	

Лит.	Масса	Масштаб
	1,3	1:1
Лист	Листов 1	

Круг-В22 ГОСТ 2590-71 / Ст3 кп ГОСТ 535-79

ЦЭКТБ „Промтеплица" Ворошиловград

Копировал Омельченко

Формат: А4

5837-030.00.00.002

(√)

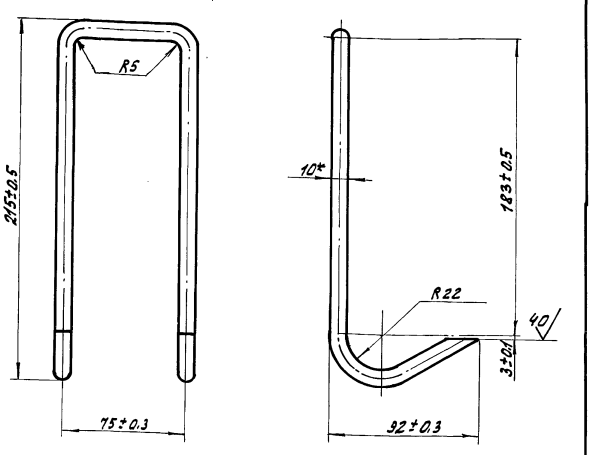

1* Размер для справок
2. Покрытие: грунтовка ГФ-017 ОСТ 6-10-428-79 в два слоя, эмаль ПФ-115 ГОСТ 6465-76 оранжевого цвета в два слоя.

				810-1-29.88 5837-030.00.00.002	
Изм.	Лист	№ докум.	Подп.	Дата	
Разраб.		Новикова		5.01.89	Крюк
Пров.		Родионова		07.05.89	
Зав.сект.		Родионова		07.05.89	
Н.контр.		Цодик		11.05.89	
Утв.		Кривуля		11.05.89	

Лит.	Масса	Масштаб
	0.39	1:2
Лист	Листов 1	

Круг ВЮ ГОСТ 2590-71 / Ст3 кп ГОСТ 535-79

ЦЭКТБ „Промтеплица" Ворошиловград

Копировал Омельченко

Формат А4

Альбом VII

Формат	Зона	Поз.	Обозначение	Наименование	Кол.	Примечание
				Документация		
А4			5837-030.01.01.02.000СБ	Сборочный чертеж		
				Детали		
А4		1	5837-030.01.01.02.001	скоба	1	
А4		2	5837-030.01.01.02.002	скоба	1	

Т.П. 810-1-29.88

5837-030.01.01.02.000

Изм.	Лист	N докум.	Подп.	Дата
Разраб.		Биндюгова		5.05.88
Пров.		Родионова		07.05.88
Зав.сект.		Родионова		07.05.88
Н.контр.		Цовик		11.05.88
Утв.		Крибула		11.05.88

5837-030.01.01.02.000

Скоба

Лит.	Лист	Листов
		1

ЦЭКТБ, Промтеплица г. Ворошиловград

Копировал Омельченко

Формат: А4

5837-030.01.01.02.000

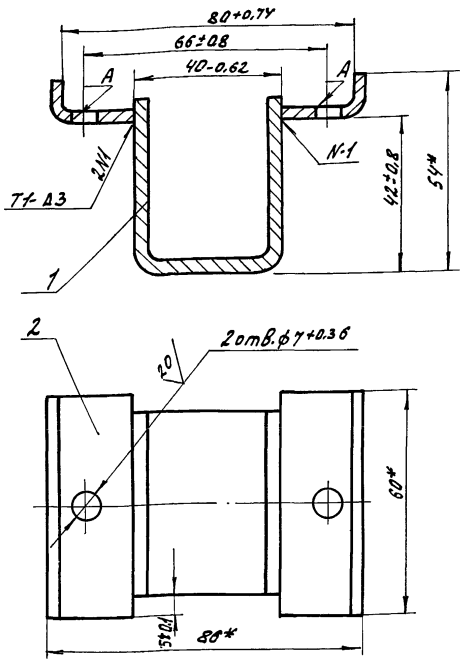

1. Сварные швы по ГОСТ 5264-80.
2.*. Размеры для справок.
3. Покрытие: грунтовка ГФ-017 ОСТ6 10-428-79 в 2 слоя, эмаль ПФ-115 ГОСТ 6465-76 оранжевого цвета в 2 слоя, кромелов А.

Изм.	Лист	N докум.	Подп.	Дата
Разраб.		Биндюгова		5.05.88
Пров.		Родионова		07.05.88
Зав.сект.		Родионова		07.05.88
Н.контр.		Цовик		11.05.88
Утв.		Крибула		11.05.88

5837-030.01.01.02.000СБ

Скоба.

Лит.	Масса	Масштаб
	0.35	1:1
Лист	Листов 1	

ЦЭКТБ, Промтеплица г. Ворошиловград

Копировал Омельченко

Формат: А4

5837-030.01.01.02.001

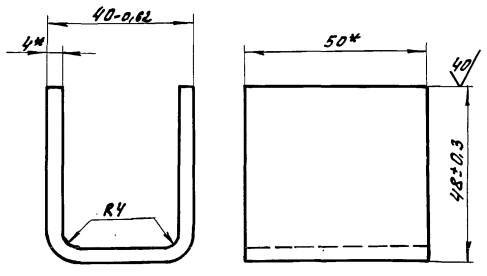

* Размеры для справок.

Изм.	Лист	N докум.	Подп.	Дата
Разраб.		Биндюгова		5.05.88
Пров.		Родионова		07.05.88
Зав.сект.		Родионова		07.05.88
Н.контр.		Цовик		11.05.88
Утв.		Крибула		11.05.88

5837-030.01.01.02.001

Скоба

Лит.	Масса	Масштаб
	0.24	1:1
Лист	Листов 1	

Полоса Б-2 4х50 ГОСТ 103-76 / Ст3кп ГОСТ 535-79

ЦЭКТБ, Промтеплица г. Ворошиловград

Копировал Омельченко

Формат: А4

5837-030.01.01.02.002

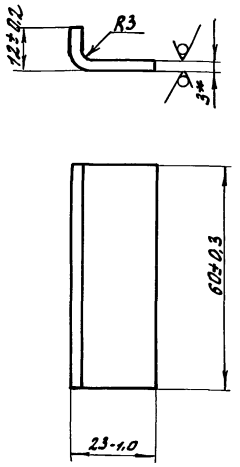

* Размер для справок.

Изм.	Лист	N докум.	Подп.	Дата
Разраб.		Биндюгова		5.05.88
Пров.		Родионова		07.05.88
Зав.сект.		Родионова		07.05.88
Н.контр.		Цовик		11.05.88
Утв.		Крибула		11.05.88

810-1-29.88 5837-030.01.01.02.002

Скоба

Лит.	Масса	Масштаб
	0.053	1:1
Лист	Листов 1	

Лист Б-3.0 ГОСТ 19903-74 / Ст3кп ГОСТ 16523-70

ЦЭКТБ, Промтеплица г. Ворошиловград

Копировал Омельченко

Формат: А4

Альбом 6/1

т. п. 810-1-29.88

Формат	Зона	Поз.	Обозначение	Наименование	Кол.	Примечание
				Документация		
А4			5837-030.01.01.03.000СБ	Сборочный чертеж		
				Детали		
А4		1	5837-030.01.01.03.001	Кронштейн	1	
А4		2	5837-030.01.01.03.002	Клин	1	

Изм.	Лист	N. докум.	Подп.	Дата	5837-030.01.01.03.000			
Разраб.		Биндюгова		5.05.88	Собачка	Лит.	Лист	Листов 1
Пров.		Родионова		07.05.88				
Зав.сект.		Родионова		07.05.88				
Н.контр.		Цодик		11.05.88				
Утв.		Кривуля		11.05.88				

ЦЭКТБ „Промтеплица" Ворошиловград

Копировал Омельченко — формат: А4

Инв. N подл. | Подп. и дата | Взам. инв. N | Инв. N дубл. | Подп. и дата

5837-030.01.01.03.000СБ

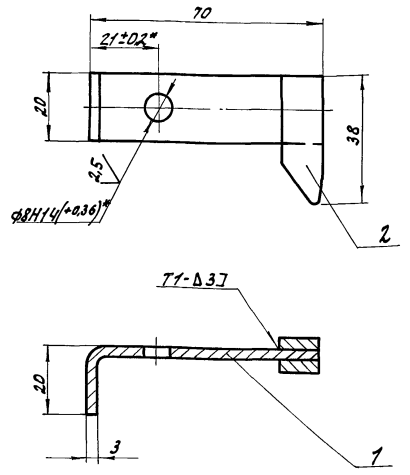

1. Сварные швы по ГОСТ 5264-80.
2. Размеры для справок кроме*.

Изм.	Лист	N. докум.	Подп.	Дата	5837-030.01.01.03.000СБ			
Разраб.		Биндюгова		5.05.88	Собачка.	Лит.	Масса	Масштаб
Пров.		Родионова		07.05.88			0,069	1:1
Зав.сект.		Родионова		07.05.88		Лист	Листов 1	
Н.контр.		Цодик		11.05.88				
Утв.		Кривуля		11.05.88				

ЦЭКТБ „Промтеплица" Ворошиловград

Копировал Омельченко — формат: А4

Инв. N подл. | Подп. и дата | Взам. инв. N | Инв. N дубл. | Подп. и дата

5837-030.01.01.03.001

20 (√)

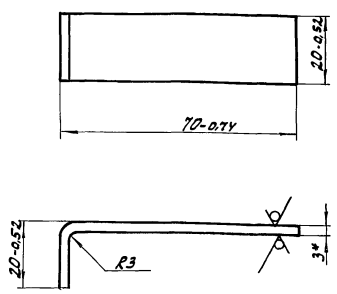

* Размер для справок.

Изм.	Лист	N. докум.	Подп.	Дата	5837-030.01.01.03.001			
Разраб.		Биндюгова		5.05.88	Кронштейн	Лит.	Масса	Масштаб
Пров.		Родионова		07.05.88			0,044	1:1
Зав.сект.		Родионова		07.05.88		Лист	Листов 1	
Н.контр.		Цодик		11.05.88	Лист 6-3.8 ГОСТ 19903-74 Ст3кп ГОСТ 16523-70			
Утв.		Кривуля		11.05.88				

ЦЭКТБ „Промтеплица" Ворошиловград

Копировал Омельченко — формат: А4

Инв. N подл. | Подп. и дата | Взам. инв. N | Инв. N дубл. | Подп. и дата

5837-030.01.01.03.002

20 (√)

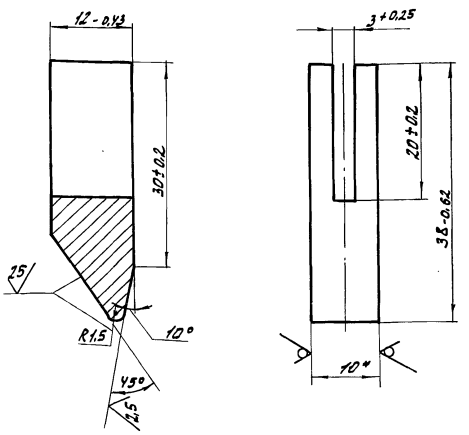

* Размер для справок.

Изм.	Лист	N. докум.	Подп.	Дата	810-1-29.88 5837-030.01.01.03.002			
Разраб.		Биндюгова		5.05.88	Клин	Лит.	Масса	Масштаб
Пров.		Родионова		07.05.88			0,026	2:1
Зав.сект.		Родионова		07.05.88		Лист	Листов 1	
Н.контр.		Цодик		11.05.88	Лист 6-10 ГОСТ 19903-74 Ст.3кп ГОСТ 14637-79			
Утв.		Кривуля		11.05.88				

ЦЭКТБ „Промтеплица" Ворошиловград

Копировал Омельченко — 23500-08 23 — формат: А4

Инв. N подл. | Подп. и дата | Взам. инв. N | Инв. N дубл. | Подп. и дата

5837-030.01.01.001

Альбом 61

Т.П. 810-1-29.88

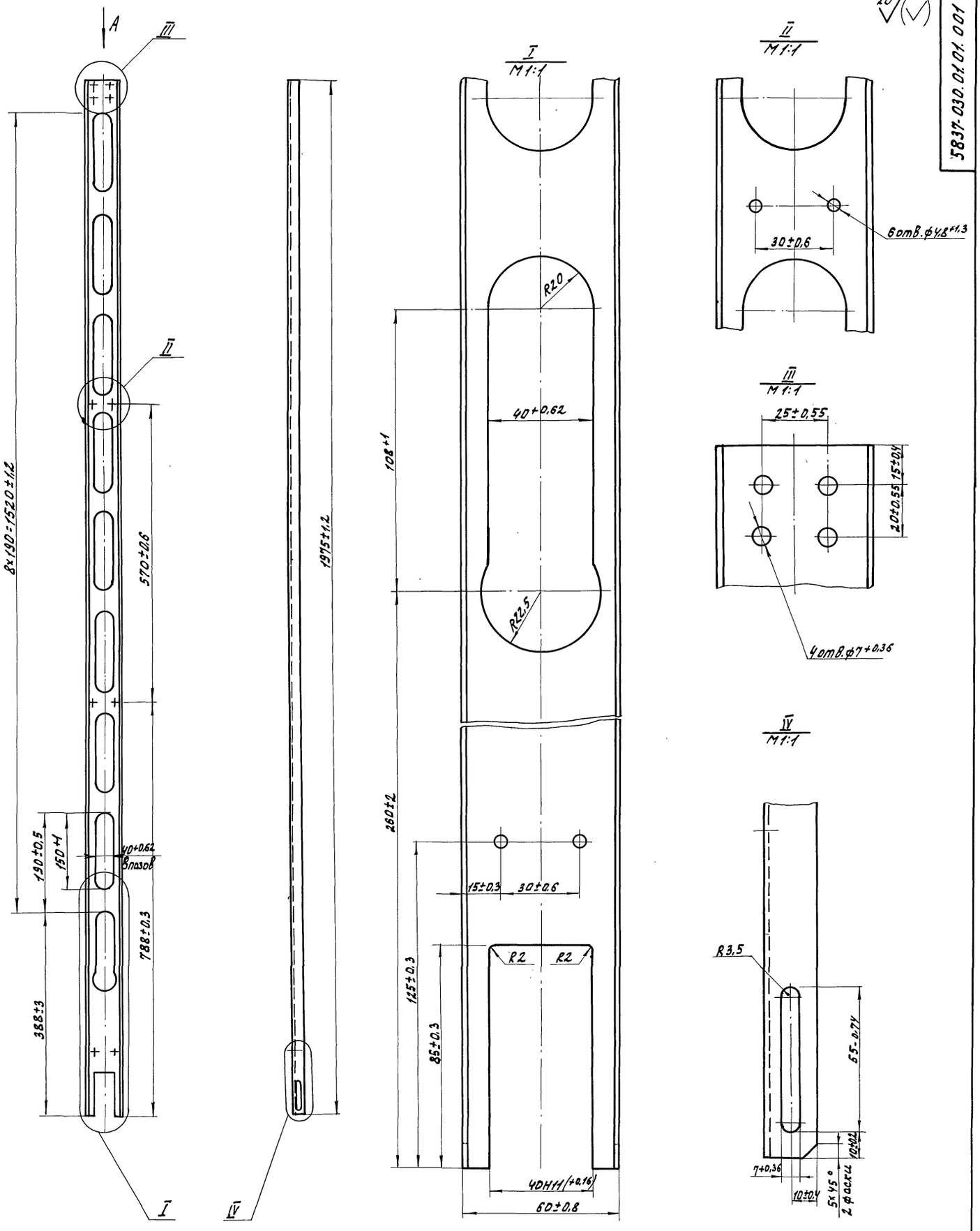

1.* Размер для справок.

2. Покрытие: грунтовка ГФ-017 ОСТ 6-10-428-79 в один слой, эмаль ПФ-115 ГОСТ 6465-76 оранжевого цвета в два слоя.

Вид А
M1:1

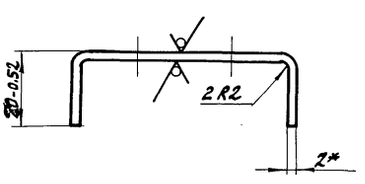

					810-1-29.88 5837-030.01.01.001			
Изм	Лист	N.докум.	Подп.	Дата	Кронштейн	Лит.	Масса	Масштаб
Разраб.		Кулиниц		5.05.88			1,9	1:5
Пров.		Родионова		07.05.88		Лист	Листов 1	
Зав.сект.		Родионова		07.06.88				
Н.контр.		Цодик		11.05.88	Лист Б-2.0 ГОСТ 19903-74 / Ст3 КП ГОСТ 16523-70	ЦЭКТБ „Промтеплица" ворошиловград		
Утв.		Кривуля		11.05.88				

Копировал Омельченко 23500-08 24 Формат: А2

Инв. N подл. | Подп. и дата | Взам. инв. N | Инв. N дубл. | Подп. и дата

Альбом 8

7.II.810-1-29.88

Инв.№ подл. | Подп. и дата | Взам.инв.№ | Инв.№ дубл. | Подп. и дата

5837-030.01.01.002

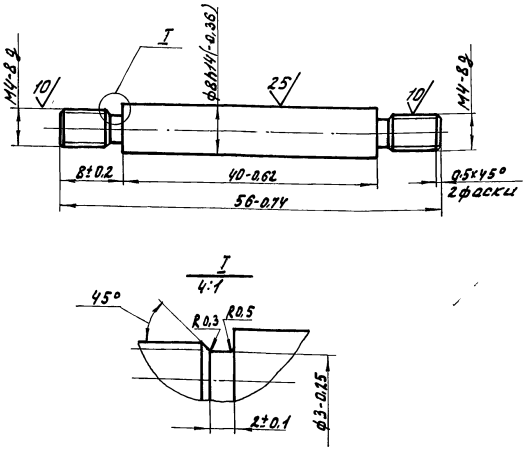

Изм.	Лист	N докум.	Подп.	Дата	5837-030.01.01.002			
Разраб.		Бикмухаметова		5.05.88	Ось	Лит.	Масса	Масштаб
Пров.		Родионова		07.05.88			0,017	2:1
Зав.сект.		Родионова		07.05.88		Лист	Листов 1	
Н.контр.		Цодик		11.05.88	Круг В10 ГОСТ 2590-71 / 45 ГОСТ 1050-74	ЦЭКТБ, Промтеплица Ворошиловград		
Утв.		Кривуля		11.05.88				

Копировал Омельченко — Формат: А4

5837-030.01.01.007

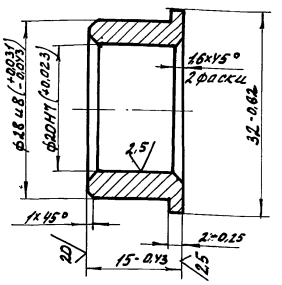

Изм.	Лист	N докум.	Подп.	Дата	5837-030.01.01.007			
Разраб.		Бикмухаметова		5.05.88	Втулка	Лит.	Масса	Масштаб
Пров.		Родионова		07.05.88			0,038	2:1
Зав.сект.		Родионова		07.05.88		Лист	Листов 1	
Н.контр.		Цодик		11.05.88	Пруток Бр АМц9-4пр-кр35-Н ГОСТ 1628-78.	ЦЭКТБ, Промтеплица Ворошиловград		
Утв.		Кривуля		11.05.88				

Копировал Омельченко — Формат: А4

5837-030.01.01.003

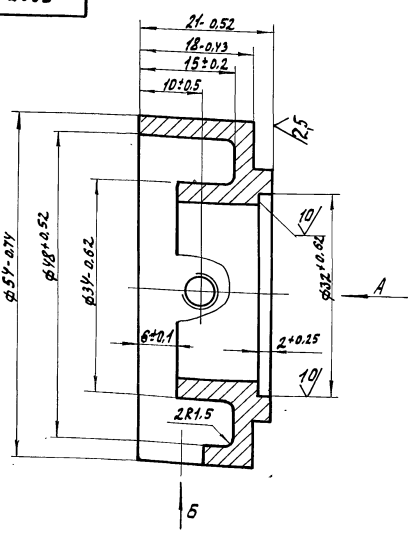

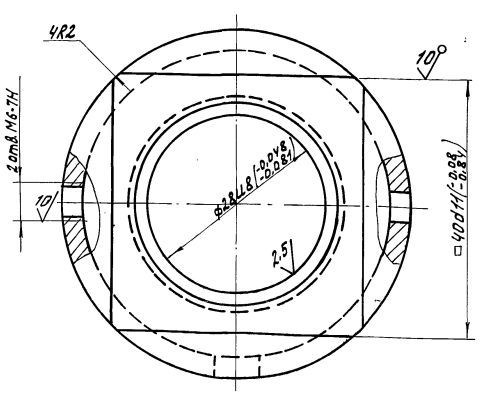

Вид Б повернуто

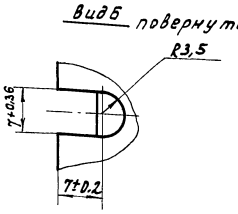

Изм.	Лист	N докум.	Подп.	Дата	810-1-29.88 5837-030.01.01.003			
Разраб.		Бикмухаметова		5.05.88	Корпус	Лит.	Масса	Масштаб
Пров.		Родионова		07.05.88			0,14	2:1
Зав.сект.		Родионова		07.05.88		Лист	Листов 1	
Н.контр.		Цодик		11.05.88	Круг В58 ГОСТ 2590-71 / Ст3кп ГОСТ 535-79	ЦЭКТБ, Промтеплица Ворошиловград		
Утв.		Кривуля		11.05.88				

Копировал Омельченко

5837-030.01.01.004

Альбом 6/1

Т.П. 810-1-29.88

20 (√)

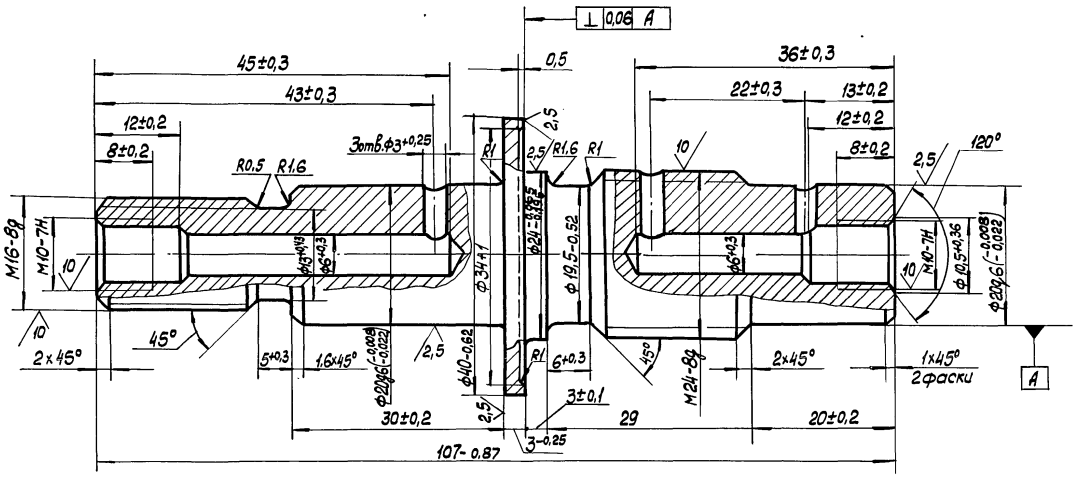

49,5... 53,5 HRCэ

					810-1-29.88 5837-030.01.01.004		
Изм.	Лист	№ докум.	Подп.	Дата	Вал	Лит.	Масса / Масштаб
Разраб.		Биндюгова		21.05.88			0,27 / 2:1
Пров.		Родионова		21.05.88		Лист	Листов 1
Н.контр.		Цадик		25.05.88	Круг В42 ГОСТ 2590-71 / 45 ГОСТ 1050-74	ЦЭКТБ „Промтеплица" Ворошиловград	
Утв.						Формат: А3	

5837-030.01.01.005

2,5 (√)

Модуль	m	8
Число зубьев	z	12
Шаг	t	25,13±0,065
Высота зуба	h	6±0,038

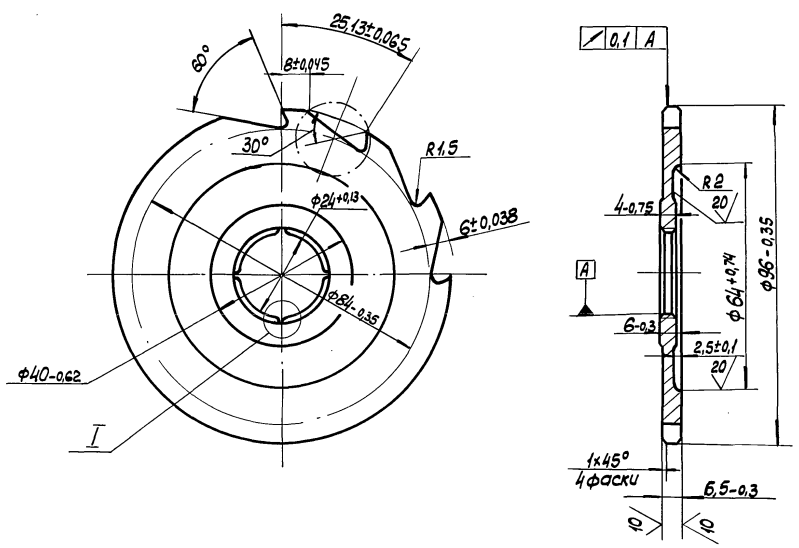

49,5... 53,5 HRCэ

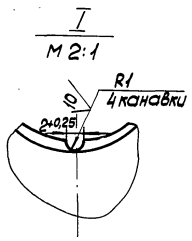

					810-1-29.88 5837-030.01.01.005		
Изм.	Лист	№ докум.	Подп.	Дата	Храповик	Лит.	Масса / Масштаб
Разраб.		Биндюгова		21.05.88			0,27 / 1:1
Пров.		Родионова		21.05.88		Лист	Листов 1
Зав.сект.		Родионова		21.05.88			
Н.контр.		Цадик		25.05.88	Круг В100 ГОСТ 2590-71 / 45 ГОСТ 1050-74	ЦЭКТБ „Промтеплица" Ворошиловград	
Утв.		Кривуля		27.05.88		Формат: А3	

Инв. № подл. | Подп. и дата | Взам. инв. № | Инв. № дубл. | Подп. и дата

Альбом 6II

Т.П. 810-1-29.88

5837-030.01.01.006

20 (√)

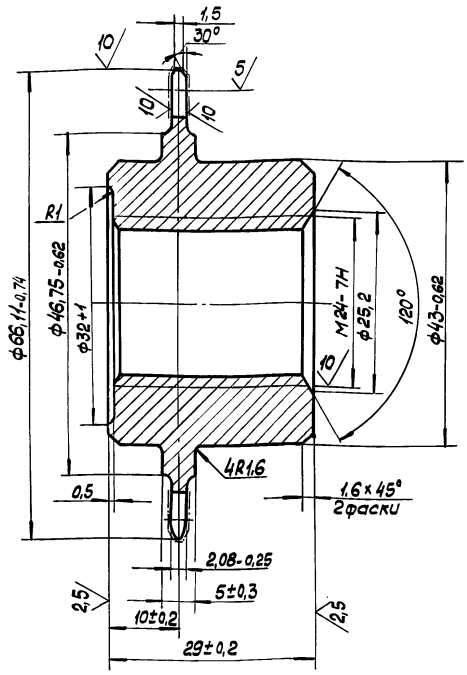

Число зубьев		z	15
Сопрягаемая цепь	Шаг	t	12,5
	Диаметр ролика	d	7,75
Профиль зуба по ГОСТ 591-69		–	Без смещения
Класс точности по ГОСТ 591-69		–	3
Диаметр окружности впадин		d_i	53,2-0,3
Допуск на разность шагов		δ_t	0,16
Допуск радиального биения окружности впадин		F_o	0,5
Допуск торцевого биения зубчатого венца		–	0,5
Диаметр делительной окружности		d_g	61,09
Сопрягаемая цепь	Ширина внутренней пластины	B	10
	Расстояние между внутренними пластин.	$B_{вн}$	2,4

Зубья калить h 1,5...2,5 мм 40,5... 53,5 HRCэ.

Изм.	Лист	№ докум.	Подп.	Дата
Разраб.		Маслакова		22.05.89
Пров.		Родионова		22.05.89
Зав.сект.		Родионова		22.05.89
Н.контр.		Цодик		22.05.89

5837-030.01.01.006

Звездочка

Лит.	Масса	Масштаб
	0,27	2:1
Лист	Листов 1	

Круг В70 ГОСТ 2590-71 / 45 ГОСТ 1050-74

ЦЭКТБ „Промтеплица" Ворошиловград

Копировал: А2 Формат: А3

Инв.№ подл. | Подп. и дата | Взам. инв.№ | Инв.№ дубл. | Подп. и дата

5837-030.01.01.008

20 (√)

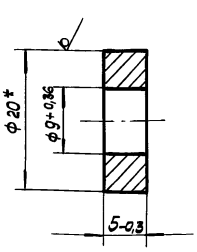

* Размер для справок

Изм.	Лист	№ докум.	Подп.	Дата
Разраб.		Маслакова		22.05.89
Пров.		Родионова		22.05.89
Зав.сект.		Родионова		22.05.89
Н.контр.		Цодик		22.05.89

5837-030.01.01.008

Втулка

Лит.	Масса	Масштаб
	0,012	2:1
Лист	Листов 1	

Круг В20 ГОСТ 2590-71 / Ст3кп ГОСТ 535-79

ЦЭКТБ „Промтеплица" Ворошиловград

Инв.№ подл. | Подп. и дата | Взам. инв.№ | Инв.№ дубл. | Подп. и дата

5837-030.01.01.009

20 (√)

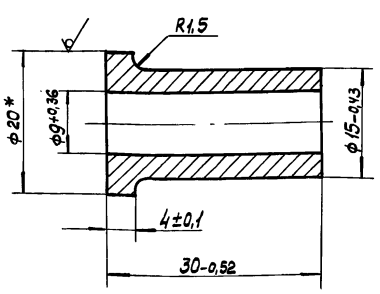

* Размер для справок.

Изм.	Лист	№ докум.	Подп.	Дата
Разраб.		Маслакова		22.05.89
Пров.		Родионова		22.05.89
Зав.сект.		Родионова		22.05.89
Н.контр.		Цодик		22.05.89
Утв.				

810-1-29.88 5837-030.01.01.009

Втулка

Лит.	Масса	Масштаб
	0,031	2:1
Лист	Листов 1	

Круг В20 ГОСТ 2590-71 / Ст3кп ГОСТ 535-79

ЦЭКТБ „Промтеплица" Ворошиловград

Инв.№ подл. | Подп. и дата | Взам. инв.№ | Инв.№ дубл. | Подп. и дата

Альбом 6/1

т.п. 810-1-29.88

Формат	Зона	Поз	Обозначение	Наименование	Кол.	Примечание
				Документация		
А2			5837-030 01.02.01.000 СБ	сборочный чертеж		
				Детали		
А3		1	5837-030.01.02.01.001	Балка	1	
А3		2	5837-030.01.02.01.002	скоба	2	
А4		3	5837-030.01.02.01.003	скоба	1	

Изм.	Лист	N-докумен.	Подп.	Дата
Разраб.		Новикова		5.05.88
Пров.		Родионова		07.05.88
Зав.сект.		Родионова		07.05.88
Н.контр.		Цодик		11.05.88
Утв.		Кривуля		11.05.88

5837-030.01.02.01.000

Балка

Лит.	Лист	Листов
		1

ЦЭКТБ „Промтеплица" Ворошиловград

Копировал омельченко

формат А4

Инв.N.подл. | Подп. и дата | Взам.инв.N. | Инв.N.дубл. | Подп. и дата

5837-030.01.02.01.003

20 (√)

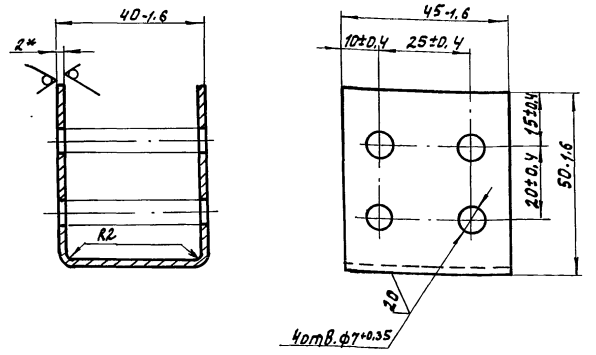

* Размер для справок.

Изм.	Лист	N-докум.	Подп.	Дата
Разраб.		Новикова		5.05.88
Пров.		Родионова		07.05.88
Зав.сект.		Родионова		07.05.88
Н.контр.		Цодик		11.05.88
Утв.		Кривуля		11.05.88

5837-030.01.02.01.003.

Скоба

Лит.	Масса	Масштаб
	0,096	1:1

Лист | Листов 1

Лист Б-2.0 ГОСТ 19903-74 / Ст3 кп ГОСТ 16523-70

ЦЭКТБ „Промтеплица" Ворошиловград

Копировал омельченко

формат А4

Инв.N.подл. | Подп. и дата | Взам.инв.N. | Инв.N.дубл. | Подп. и дата

5837-030.01.02.01.001

20 (√)

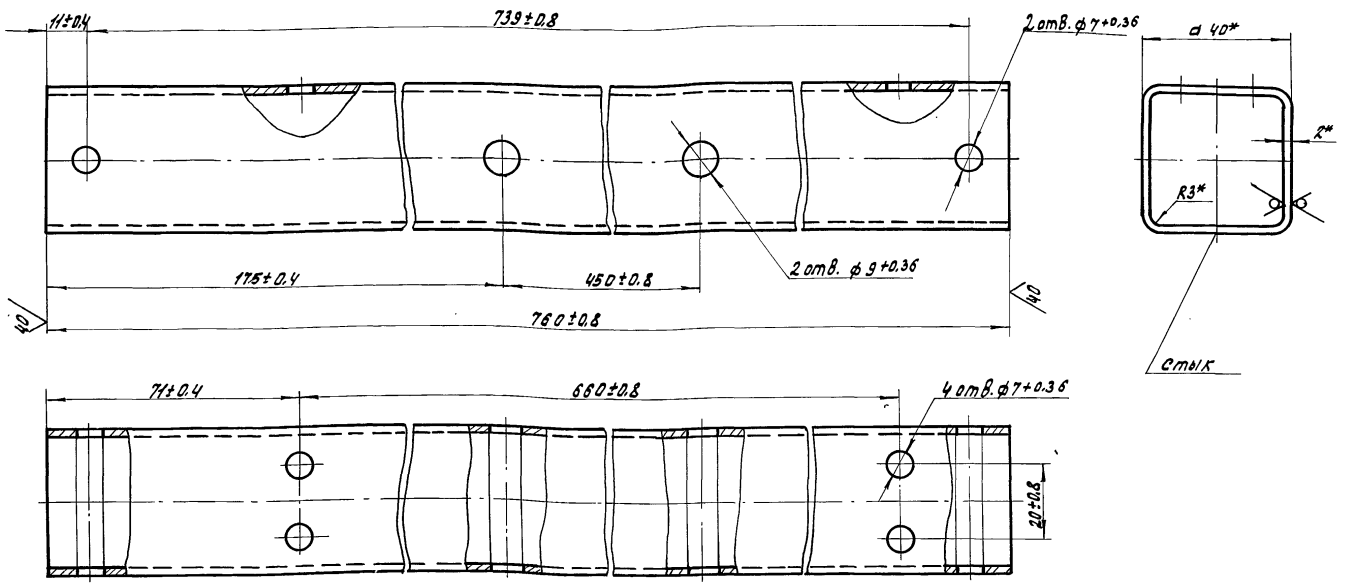

*Размеры для справок.

Изм.	Лист	N-докум.	Подп.	Дата
Разраб.		Новикова		5.05.88
Пров.		Родионова		07.05.88
Зав.сект.		Родионова		07.05.88
Н.контр.		Цодик		11.05.88
Утв.		Кривуля		11.05.88

810-1-29.88
5837-030.01.02.01.001

Балка

Лит.	Масса	Масштаб
	1.73	1:1

Лист | Листов 1

Профиль N-23 ОСТ 700006.001-80 / Ст3 кп ГОСТ 11474-76.

ЦЭКТБ „Промтеплица" Ворошиловград

Копировал омельченко

23500-08 28

формат А3

Инв.N.подл. | Подп. и дата | Взам.инв.N. | Инв.N.дубл. | Подп. и дата

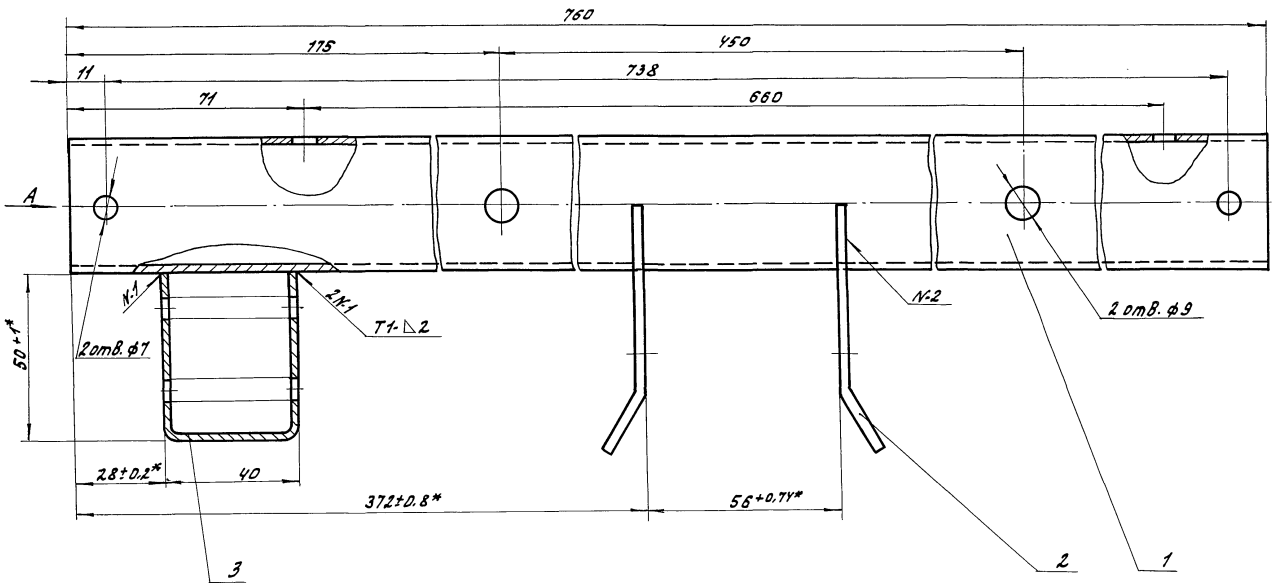

Вид А

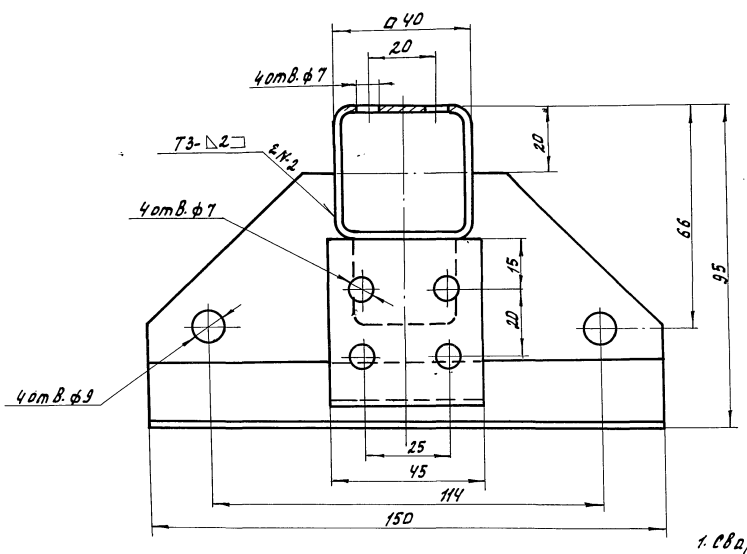

1. Сварные швы по ГОСТ 5264-80
2. Размеры для справок, кроме*.
3. Покрытие: грунтовка ГФ-017 ОСТ 6-10-428-79 в один слой, эмаль ПФ-115 ГОСТ 6465-76 оранжевого цвета в два слоя.

					810-1-29.88 5837-030.01.02.01.000 СБ		
Изм.	Лист	N докум.	Подп.	Дата	Балка.	Лит.	Масса 2,16 / Масштаб 1:1
Разраб.		Новикова		5.05.88			
Провер.		Родионова		10.05.88			
Зав. сект.		Родионова		10.05.88		Лист	Листов 1
Н. контр.		Цодик		10.05.88		ЦЗКТБ, Пронтелица Ворошиловград	
Утв.		Кривуля		10.05.88			

Копировал Омельченко 23500-08 29 Формат А2

Инв. N подл. | Подп. и дата | Взам. инв. N | Инв. N дубл. | Подп. и дата

5837-030.01.02.01.002

Альбом 8

т.п. 810-1-29.88

40 (√)

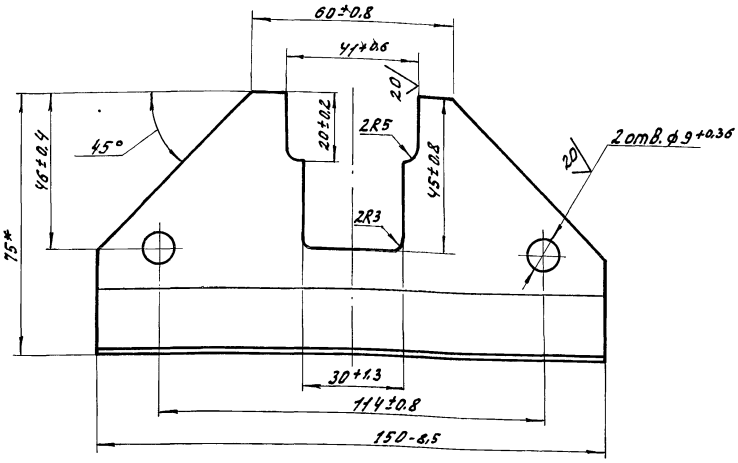

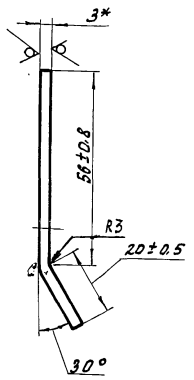

1.* Размеры для справок.

2. Радиус гибки не более 4мм.

Изм	Лист	N-докум	Подп.	Дата	5837-030.01.02.01.002			
Разраб.		Маслакова		5.05.88	Скоба	Лит.	Масса	Масштаб
Пров.		Родионова		07.05.88			0.17	1:1
Зав.сект.		Родионова		07.05.88		Лист	Листов 1	
Н.контр.		Цодик		11.05.88	Лист Б-3.0ГОСТ 19903-74 / ст3кпГОСТ 16523-70	ЦЭКТБ „Промтеплица" Ворошиловград		

Копировал Омельченко

формат А3

Формат	Зона	Поз.	Обозначение	Наименование	Кол.	Примечание
				Документация		
А3			5837-030.01.02.02.000СБ	Сборочный чертеж		
				Детали		
А4		1	5837-030.01.02.02.001	Труба	1	
А4		2	5837-030.01.02.02.002	Ось	1	
А4		3	5837-030.01.02.02.003	Ось	1	
А4		4	5837-030.01.02.02.004	Диск	2	

Изм	Лист	N-докум	Подп.	Дата	5837-030.01.02.02.000			
Разраб.		Маслакова		5.05.88	Барабан	Лит	Лист	Листов
Пров.		Родионова		07.05.88				1
Зав.сект.		Родионова		07.05.88		ЦЭКТБ „Промтеплица" Ворошиловград		
Н.контр.		Цодик		11.05.88				

Копировал Омельченко

формат А4

5837-030.01.02.02.001

20 (√)

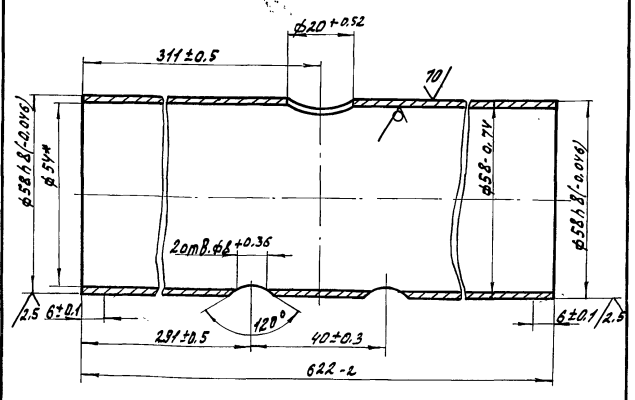

*Размер для справок.

Изм	Лист	N-докум	Подп.	Дата	810-1-29.88 5837-030.01.02.02.001			
Разраб.		Маслакова		5.05.88	Труба	Лит.	Масса	Масштаб
Пров.		Родионова		07.05.88			2.47	1:1
Зав.сект.		Родионова		07.05.88		Лист	Листов 1	
Н.контр.		Цодик		11.05.88	Труба 50х3,0ГОСТ3262-75	ЦЭКТБ „Промтеплица" Ворошиловград		

Копировал Омельченко

23500-08 30

формат: А4

Инв. N подл. | Подп. и дата | Взам. инв. N | Инв. N дубл. | Подп. и дата

5837-030.01.02.02.000СБ

Альбом 6/1

Т.П. 810-1-29.88

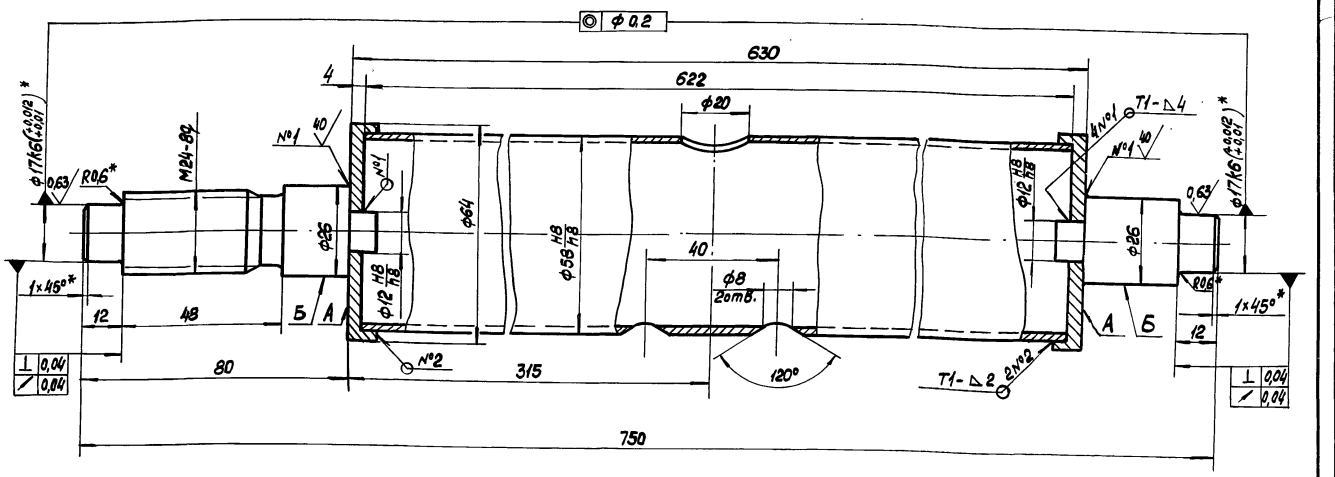

1. Сварные швы по ГОСТ 5264-80.
2. Размеры для справок, кроме *
3. Поверхности А и Б покрыть: грунтовка ГФ-017 ОСТ6-10-428-79 в один слой, эмаль ПФ-115 ГОСТ 6465-76 оранжевого цвета в два слоя.

					5837-030.01.02.02.000СБ		
Изм.	Лист	№ докум.	Подп.	Дата	Барабан	Лит.	Масса	Масштаб
Разраб.		Кулинич		25.05.87			3,15	1:1
Пров.		Родионова		25.05.87		Лист	Листов 1
Зав.сект.		Родионова		25.05.87		ЦЭКТБ „Промтеплица" Ворошиловград	
Н.контр.		Цодик		26.05.87			
Утв.		Кривуля		27.05.87			

Формат А3

Инв.№ подл. | Подп. и дата | Взам. инв.№ | Инв.№ дубл. | Подп. и дата

5837-030.01.02.02.002

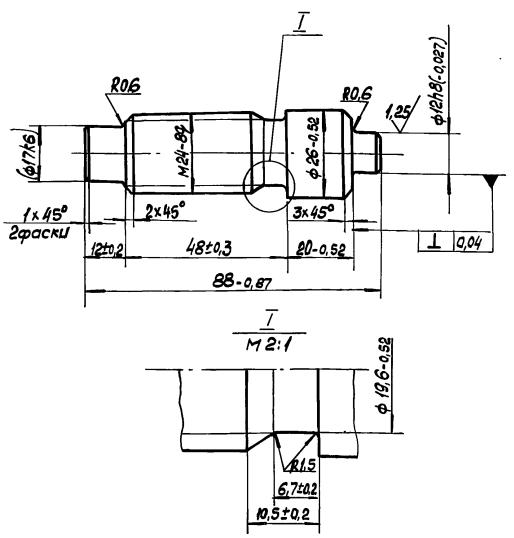

Размер в скобках - после сборки

					5837-030.01.02.02.002		
Изм.	Лист	№ докум.	Подп.	Дата	Ось	Лит.	Масса	Масштаб
Разраб.		Кулинич		25.05.87			0,29	1:1
Пров.		Родионова		25.05.87		Лист	Листов 1
Зав.сект.		Родионова		25.05.87		ЦЭКТБ „Промтеплица" Ворошиловград	
Н.контр.		Цодик		26.05.87	Круг В28 ГОСТ 2590-71 / 20-Б-2 ГОСТ 1050-74		
Утв.		Кривуля		27.05.87			

Копировал

Формат А4

Инв.№ подл. | Подп. и дата | Взам. инв.№ | Инв.№ дубл. | Подп. и дата

5837-030.01.02.02.003

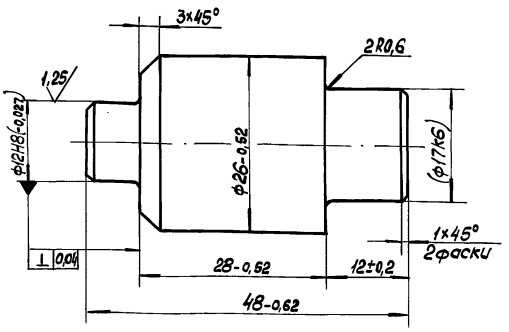

Размер в скобках - после сборки

					810-1-29.88 5837-030.01.02.02.003		
Изм.	Лист	№ докум.	Подп.	Дата	Ось	Лит.	Масса	Масштаб
Разраб.		Кулинич		25.05.87				
Пров.		Родионова		25.05.87		Лист	Листов 1
Зав.сект.		Родионова		25.05.87		ЦЭКТБ „Промтеплица" Ворошиловград	
Н.контр.		Цодик		26.05.87	Круг В28 ГОСТ 2590-71 / 20-Б-2 ГОСТ 1050-74		
Утв.		Кривуля		27.05.87			

Копировал

Формат А4

Инв.№ подл. | Подп. и дата | Взам. инв.№ | Инв.№ дубл. | Подп. и дата

Альбом 6/1 т.п. 810-1-29.88

Инв.№ подл. | Подп. и дата | Инв.№ дубл. | Взам. инв.№ | Подп. и дата

5837-030.01.02.02.004

20/(√)

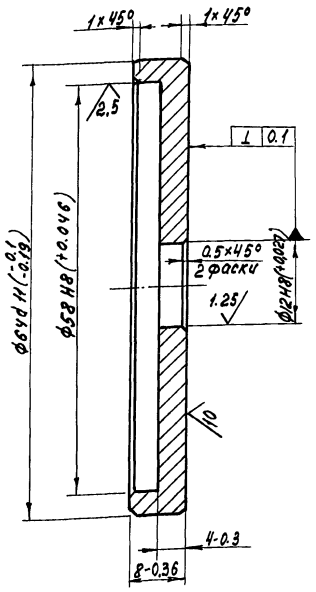

Изм.	Лист	N докум.	Подп.	Дата
Разраб.	Маслакова			25.07.88
Пров.	Родионова			25.07.88
Зав.сект.	Родионова			25.07.88
Н.контр.	Цодик			25.07.88

5837-030.01.02.02.004

Диск

Лит.	Масса	Масштаб
	0,12	2:1
Лист	Листов 1	

Круг В65 ГОСТ 2590-71 / 20-8-2 ГОСТ 1050-74

ЦЭКТБ, Промтеплица" Ворошиловград

Копировал Филатова

Формат: А4

5837-030.01.02.002

20/(√)

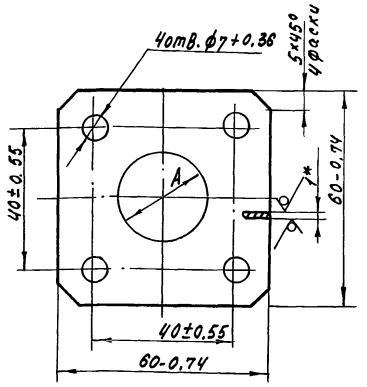

Обозначение	А мм	Масса, кг
5837-030.01.02.002	—	0,028
-01	24,5+0,52	0,024
-02	26,5+0,52	0,024

Размер для справок.

Изм.	Лист	N докум.	Подп.	Дата
Разраб.	Маслакова			25.07.88
Пров.	Родионова			25.07.88
Зав.сект.	Родионова			25.07.88
Н.контр.	Цодик			25.07.88

5837-030.01.02.002

Крышка

Лит.	Масса	Масштаб
	См. табл.	1:1
Лист	Листов 1	

Лист Б-1.0 ГОСТ 19903-74 / ст3кп ГОСТ 16523-70

ЦЭКТБ, Промтеплица" Ворошиловград

Копировал Филатова

Формат: А4

5837-030.01.02.01

20/(√)

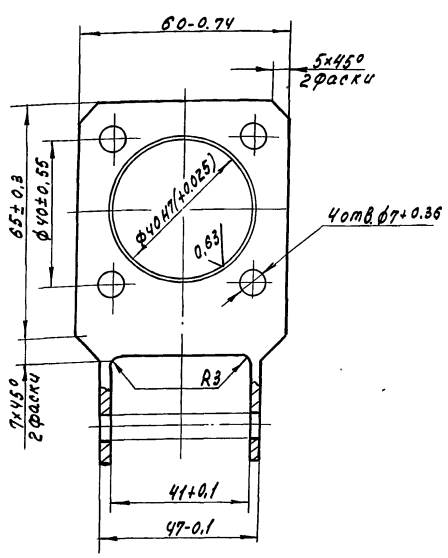

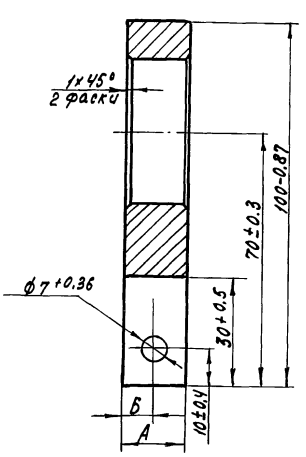

Размеры в мм

Обозначение	А	Б	Масса, кг
5837-030.01.02.001	20-0,50	10±0,4	0,42
-01	18-0,43	9±0,4	0,4

Изм.	Лист	N докум.	Подп.	Дата
Разраб.	Маслакова			25.07.88
Пров.	Родионова			25.07.88
Зав.сект.	Родионова			25.07.88
Н.контр.	Цодик			25.07.88

810-1-29.88 5837-030.01.02.001

Корпус подшипника

Лист.	Масса	Масштаб
	См. табл.	1:1
Лист	Листов 1	

Лист Б-22 ГОСТ 19903-74 / ст3кп ГОСТ 14637-79

ЦЭКТБ, Промтеплица" Ворошиловград

Копировал Филатова

Формат: А2

Альбом 6

т.п. 810-1-29.88

5837-030.01.02.003

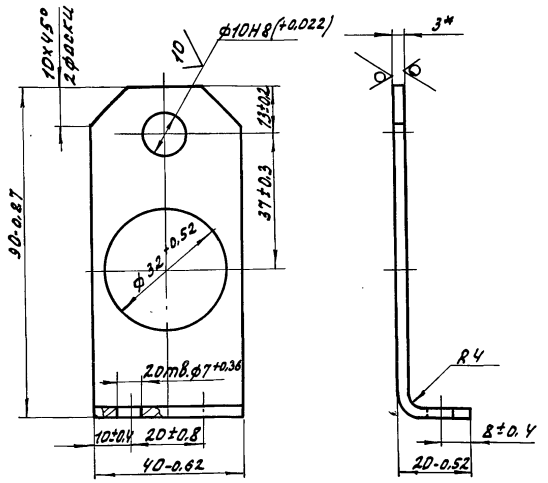

* Размер для справок.

					5837-030.01.02.003		
Изм.	Лист	N докум.	Подп.	Дата			
Разраб.		Маслакова		5.05.88	Кронштейн	Лит.	Масса 0.103	Масштаб 1:1
Пров.		Родионова		07.05.88			Лист	Листов 1
Зав.сект.		Родионова		07.05.88				
Н.контр.		Цодик		11.05.88	Лист 6-3.0 ГОСТ 19903-74 / ст3 кп ГОСТ 16523-70	ЦЭКТБ, Промтеплица" Ворошиловград	

Копировал Омельченко

Формат: А4

5837-030.01.02.004

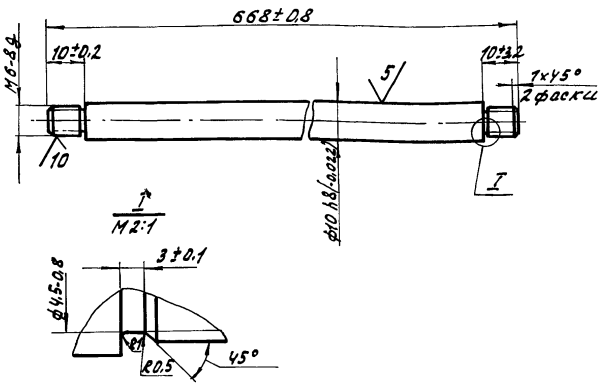

					5837-030.01.02.004		
Изм.	Лист	N докум.	Подп.	Дата			
Разраб.		Маслакова		5.05.88	Канатоукладчик	Лит.	Масса 0.407	Масштаб 1:1
Пров.		Родионова		07.05.88			Лист	Листов 1
Зав.сект.		Родионова		07.05.88				
Н.контр.		Цодик		11.05.88	Круг В15 ГОСТ 2590-71 / ст3 ГОСТ 535-79	ЦЭКТБ, Промтеплица" Ворошиловград	

Копировал Омельченко

Формат: А4

5837-030.01.02.005

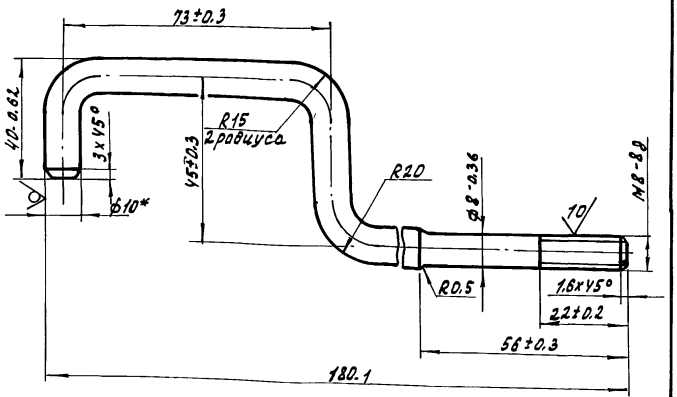

* Размер для справок.

					5837-030.01.02.005		
Изм.	Лист	N докум.	Подп.	Дата			
Разраб.		Новикова		5.05.88	Крюк	Лит.	Масса 0.14	Масштаб 1:1
Пров.		Родионова		07.05.88			Лист	Листов 1
Зав.сект.		Родионова		07.05.88				
Н.контр.		Цодик		11.05.88	Круг В10 ГОСТ 2590-71 / ст3 ГОСТ 535-79	ЦЭКТБ, Промтеплица" Ворошиловград	

Копировал Омельченко

Формат: А4

5837-030.01.02.006

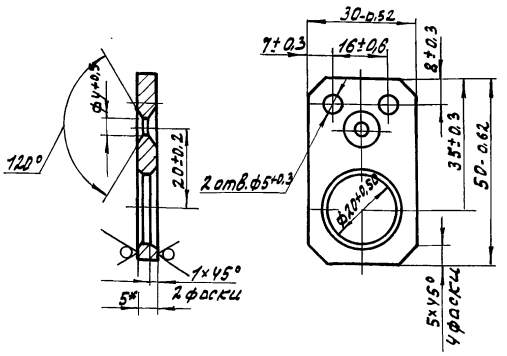

* Размер для справок.

					810-1-29.88 5837-030.01.02.006		
Изм.	Лист	N докум.	Подп.	Дата			
Разраб.		Новикова		5.05.88	Захват	Лит.	Масса 0.042	Масштаб 1:1
Пров.		Родионова		07.05.88			Лист	Листов 1
Зав.сект.		Родионова		07.05.88				
Н.контр.		Цодик		11.05.88	Лист 6-5.0 ГОСТ 19903-74 / ст3 кп ГОСТ 14637-79	ЦЭКТБ, Промтеплица" Ворошиловград	

Копировал Омельченко

Формат: А4

Альбом II

Т.П. 810-1-29.88

5837-030.01.02.007

20 (√)

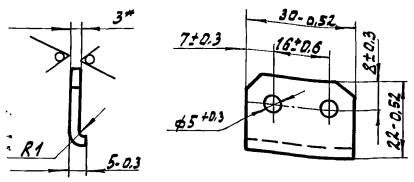

*Размер для справок.

Изм.	Лист	N докум.	Подп.	Дата	5837-030.01.02.007		
Разраб.		Новикова		5.05.88	Планка	Лит.	Масса 0,014	Масштаб 1:1
Пров.		Родионова		10.05.88		Лист	Листов 1
Зав.сект.		Родионова		10.05.88			
Н.контр.		Цодик		11.05.88	Лист Б-3 ГОСТ 19903-74 / Ст3кп ГОСТ 16523-70	ЦЗКТБ „Промтеплицай" Ворошиловград	

Копировал Омельченко

Формат А4

5837-030.01.02.008

20 (√)

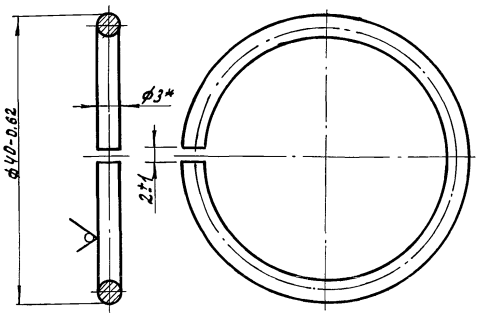

*Размер для справок.

Изм.	Лист	N докум.	Подп.	Дата	5837-030.01.02.008		
Разраб.		Маслакова		5.05.88	Кольцо	Лит.	Масса 0,0066	Масштаб 2:1
Пров.		Родионова		10.05.88		Лист	Листов 1
Зав.сект.		Родионова		10.05.88			
Н.контр.		Цодик		11.05.88	Проволока 3,0-I ГОСТ 3282-74	ЦЗКТБ „Промтеплицай" Ворошиловград	

Копировал Омельченко

Формат А4

5837-030.01.02.009

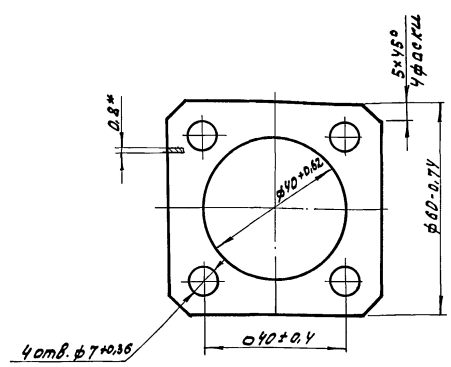

* Размер для справок.

Изм.	Лист	N докум.	Подп.	Дата	5837-030.01.02.009		
Разраб.		Маслакова		5.05.88	Прокладка	Лит.	Масса 0,0015	Масштаб 1:1
Пров.		Родионова		10.05.88		Лист	Листов 1
Зав.сект.		Родионова		10.05.88			
Н.контр.		Цодик		11.05.88	Картон прокладочный А-0,8 ГОСТ 9347-74	ЦЗКТБ „Промтеплицай" Ворошиловград	

Копировал Омельченко

Формат А4

5837-030.01.02.010

20 (√)

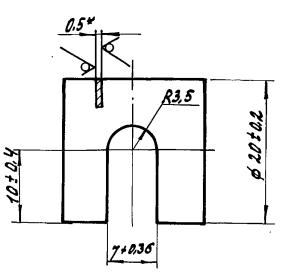

* Размер для справок.

Изм.	Лист	N докум.	Подп.	Дата	810-1-29.88 5837-030.01.02.010		
Разраб.		Маслакова		5.05.88	Прокладка	Лит.	Масса 0,0014	Масштаб 2:1
Пров.		Родионова		10.05.88		Лист	Листов 1
Зав.сект.		Родионова		10.05.88			
Н.контр.		Цодик		11.05.88	Лист Б-0,5 ГОСТ 19903-74 / Ст3кп ГОСТ 16523-70	ЦЗКТБ „Промтеплицай" Ворошиловград	

Копировал Омельченко

Формат А4

Альбом 6/1

Т.п. 810-1-29.88

Формат	Зона	Поз.	Обозначение	Наименование	Кол.	Примечание
				Документация		
А2			5826-011.00.000СБ	Сборочный чертеж		
			5826-011.00.000ИЭ	Инструкция по эксплуатации		
				Сборочные единицы		
А4		1	5826-011.01.000	Рама	1	
А4		2	5826-011.02.000	Тормоз	1	
				Детали		
А3		4	5826-011.00.001	Перекладина	10	
-		5	-01	Перекладина	4	
А4		6	5826-011.00.002	Ролик	2	
А4		7	5826-011.00.003	Ручка	1	
А4		8	5826-011.00.004	Винт	1	
А4		9	5826-011.00.005	Пластина	2	
А4		10	5826-011.00.006	Ось	1	

Подп. и дата | Инв. № дубл. | Взам. инв. № | Подп. и дата | Инв. № подл.

Изм.	Лист	№ докум.	Подп.	Дата
Разраб.	Панамарева			15.07.88
Пров.	Король			15.07.88
Зав.сек.	Король			15.07.88
Н.контр.	Цодик			15.07.88
Гл.констр.	Васильев			15.07.88

5826-011.00.000

Тележка для сбора овощей

Лит.	Лист	Листов
	1	2

ЦЭКТБ „Промтеплица" Ворошиловград

копировал варич формат А4

Формат	Зона	Поз.	Обозначение	Наименование	Кол.	Примечание
				Стандартные изделия		
		14		Болт М6×12.58.019		
				ГОСТ 7798-70	28	
				Гайки ГОСТ 5915-79		
		15		М6.5.019	28	
		16		М10.5.019	2	
		17		Гайка М16.5.019		
				ГОСТ 5916-79	2	
		18		Шайба 6.01.08 кп.019		
				ГОСТ 11371-78	30	
		19		Шайба 16.01.08 кп.019		
				ГОСТ 6958-78	2	
		20		Ось 6-6h11×20-2 Ц15		
				ГОСТ 9650-80	2	
		21		Шплинт 1.3×10.019		
				ГОСТ 397-79	2	

Подп. и дата | Инв. № дубл. | Взам. инв. № | Подп. и дата | Инв. № подл.

Изм.	Лист	№ докум.	Подп.	Дата

5826-011.00.000

Лист 2

копировал варич формат А4

Формат	Зона	Поз.	Обозначение	Наименование	Кол.	Примечание
				Документация		
А2			5826-011.01.000СБ	Сборочный чертеж		
				Детали		
А4		1	5826-011.01.001	Поручень	2	
А4		2	5826-011.01.002	Кронштейн	2	
А4		3	5826-011.01.003	Ось	2	
А4		4	5826-011.01.004	Косынка	6	
А4		5	5826-011.01.005	Косынка	4	
А4		6	5826-011.01.006	Кронштейн	1	
А4		7	5826-011.01.007	Уголок	8	
Б4		8	5826-011.01.008	Связь		
				Швеллер $\frac{32\times32\times1.5\ ГОСТ 8278-83}{Ст.3кп.\ ГОСТ 11474-76}$		
				$L=70\pm1$ $^{20}\surd$ торцы	4	0.075кг
Б4		9	5826-011.01.009	Стяжка		
				Швеллер $\frac{32\times32\times1.5\ ГОСТ 8278-83}{Ст.3кп.\ ГОСТ 11474-76}$		
				$L=336\pm2$ $^{20}\surd$ торцы	2	0,36кг
Б4		10	5826-011.01.010	Стяжка		
				Швеллер $\frac{32\times32\times1.5\ ГОСТ 8278-83}{Ст.3кп.\ ГОСТ 11474-76}$		
				$L=1100\pm3$ $^{20}\surd$ торцы	3	1.18кг

Подп. и дата | Инв. № дубл. | Взам. инв. № | Подп. и дата | Инв. № подл.

Изм.	Лист	№ докум.	Подп.	Дата
Разраб.	Панамарева			15.07.88
Пров.	Король			15.07.88
Н.контр.	Цодик			15.07.88

5826-011.01.000

Рама

Лит.	Лист	Листов
	1	2

ЦЭКТБ „Промтеплица" Ворошиловград

копировал варич формат А4

Формат	Зона	Поз.	Обозначение	Наименование	Кол.	Примечание
Б4		11	5826-011.01.011	Стойка		
				Швеллер $\frac{32\times32\times1.5\ ГОСТ 8278-83}{Ст.3кп.\ ГОСТ 11474-76}$		
				$L=2010\pm5$ $^{20}\surd$ торцы	2	2,15кг
Б4		12		Стойка		
				Швеллер $\frac{32\times32\times1.5\ ГОСТ 8278-83}{Ст.3кп.\ ГОСТ 11474-76}$		
				$L=820\pm2$ $^{20}\surd$ торцы	2	0,88кг
Б4		13		Платик		
				Лист $\frac{Б-ПН-2.0\ ГОСТ 19903-74}{Б\ Ст.3кп.\ ГОСТ 16523-70}$		
				$40\pm1\times30\pm1$ $^{20}\surd$ торцы		0.018кг
Б4		14		Втулка		
				Труба $\frac{30\times1\ ГОСТ 8734-75}{Д\ ГОСТ 8733-74}$		
				$L=30\pm1$ $^{20}\surd$ торцы	2	0.02кг
Б4		15		Планка		
				Лист $\frac{Б-ПН-3.0\ ГОСТ 19903-74}{Б\ Ст.3кп\ ГОСТ 16523-70}$		
				$40\pm1\times55\pm1$ $^{20}\surd$ торцы	20	0.047кг

Подп. и дата | Инв. № дубл. | Взам. инв. № | Подп. и дата | Инв. № подл.

Изм.	Лист	№ докум.	Подп.	Дата

5826-011.01.000

Лист 2

копировал варич 23500-08 35 формат А4

5826-011.00.000СБ

Альбом 6/1

Т.п.810-1-29.88

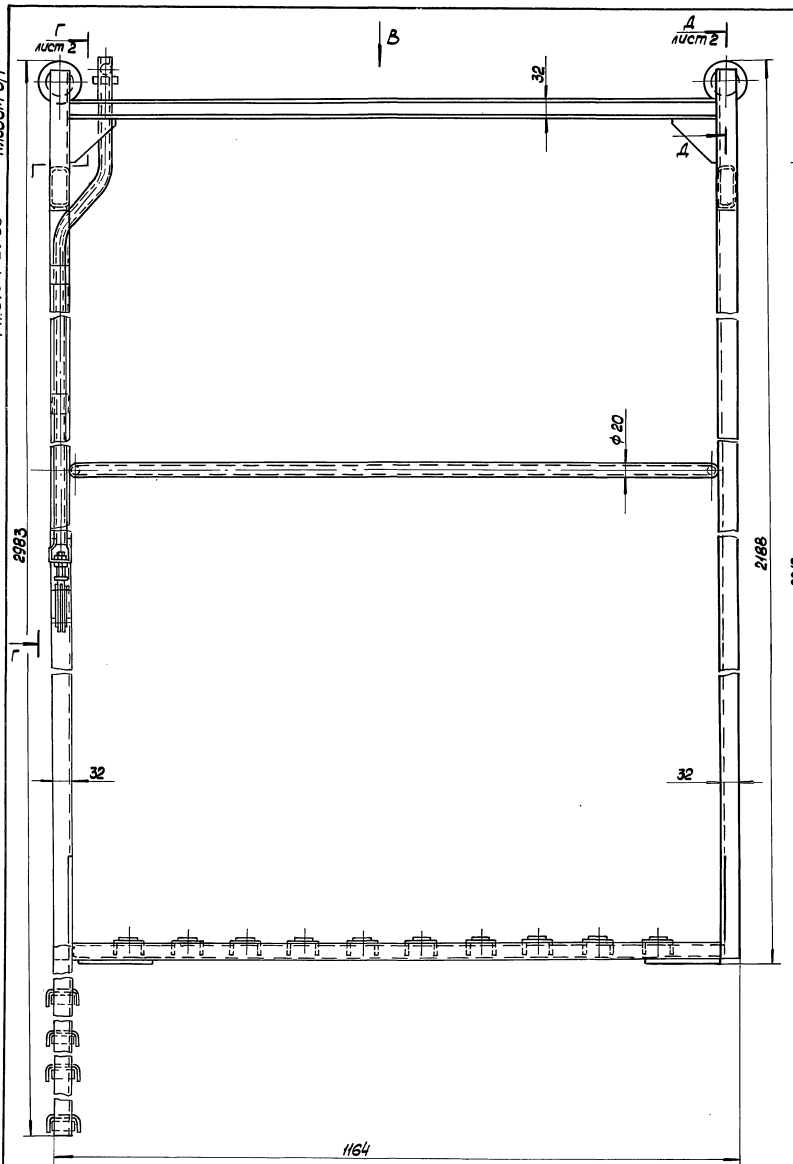

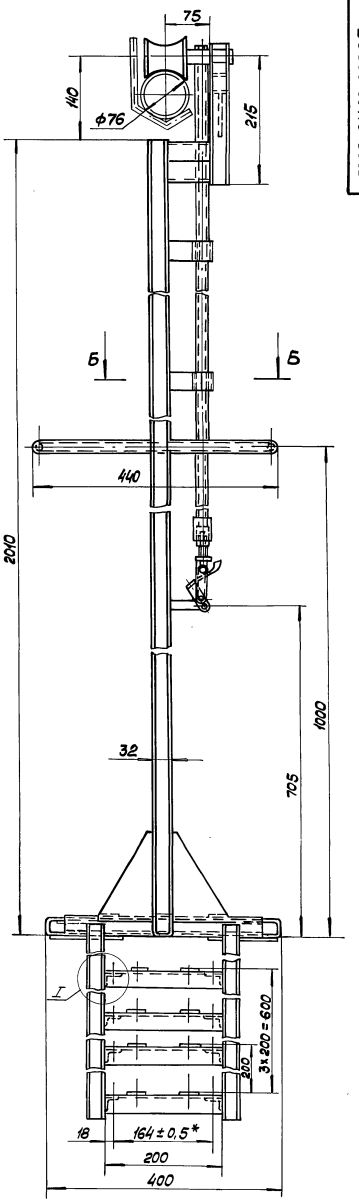

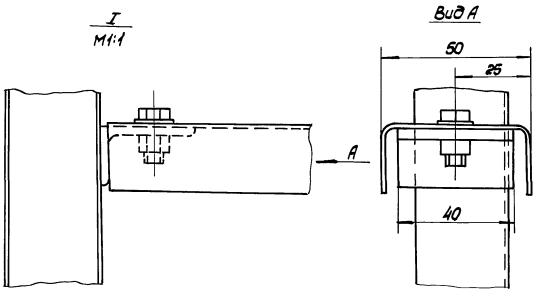

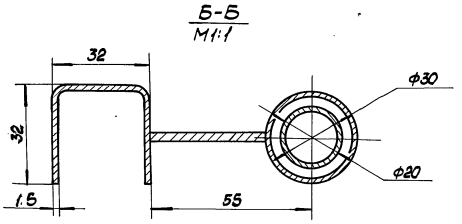

Техническая характеристика

Грузоподъёмность, кг 150

Технические требования

Размеры для справок, кроме *

Изм.	Лист	№ докум.	Подп.	Дата	810-1-29.88 5826-011.00.000СБ	
Разраб.		Панамарева		15.04.88	Тележка для сбора овощей сборочный чертеж	Лит. / Масса / Масштаб: 20 / 1:5
Пров.		Король		15.04.88		Лист 1 / Листов 2
Зав.сект.		Король		15.04.88		ЦЗКТБ „Промтехника" Ворошиловград
Н.контр.		Васильев		29.04.88		
Утв.		Цодик		15.04.88		
		Кривуля		15.04.88		

Копировал: А2 23500-08 36 Формат: А2

Инв.№ подл. | Подп. и дата | Взам.инв.№ | Инв.№ дубл. | Подп. и дата

Альбом 6/1

т.п. 810-1-29.88

Инв.№подл. | Подп. и дата | Взам.инв.№ | Инв.№дубл. | Подп. и дата

Вид В лист1

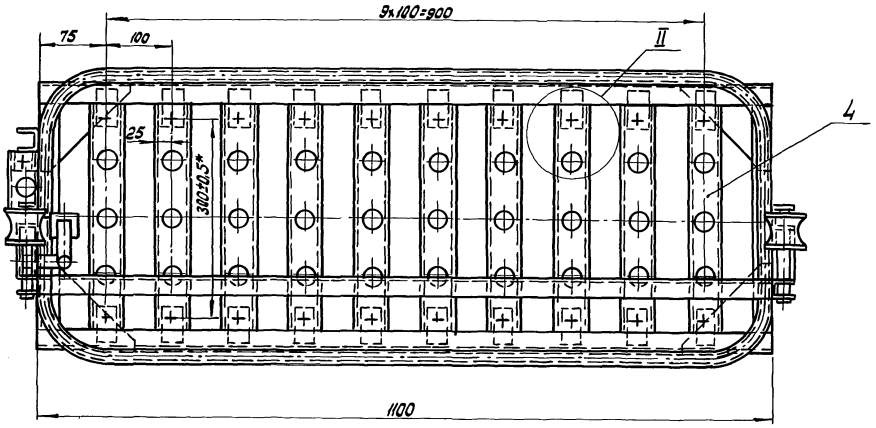

Ш - Ш
М 1:1

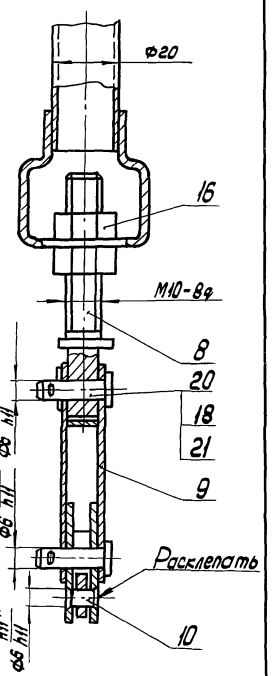

Г - Г лист1
М 1:2

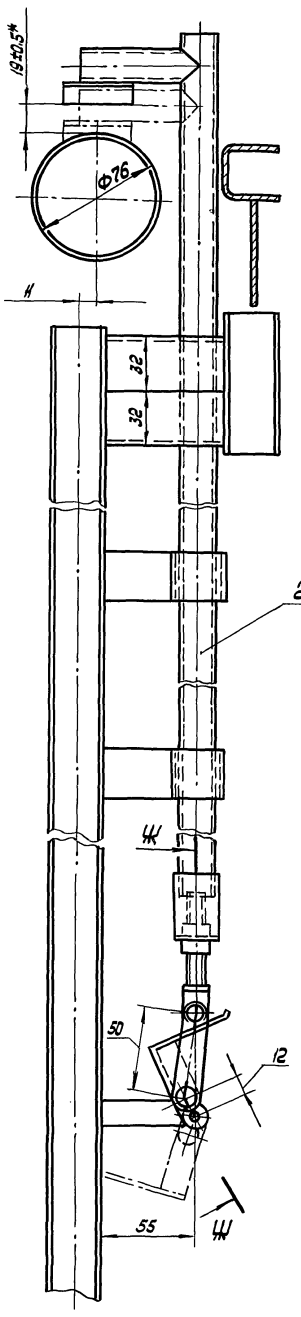

Д - Д лист1
М 1:1

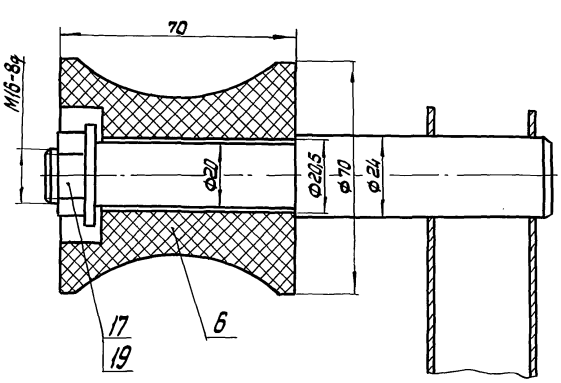

II
М 1:1

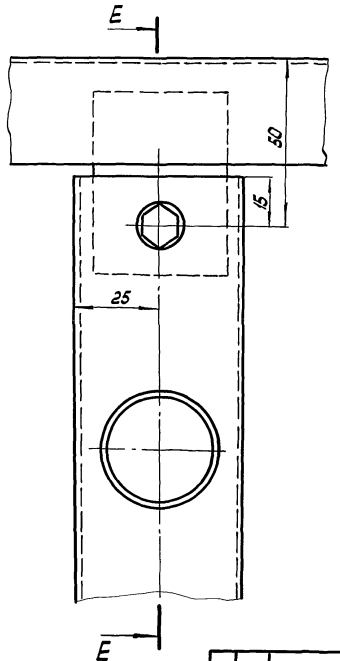

Е - Е

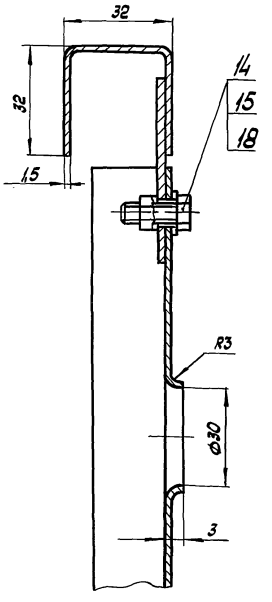

						810-1-29.88 5826-011.00.000 СБ	
Изм.	Лист	№ докум.	Подп.	Дата			
Разраб.		Мамамарева			Тележка для сбора овощей Сборочный чертеж	Лит.	Масса	Масштаб
Пров.		Король					—	—
Зав.сект.		Король				Лист	Листов	
Т.контр.		Васильев						
Н.контр.		Цодик				ПЭКТБ "Промтеплица" Ворошиловград		
Утв.		Кравула						

Альбом 6/1

Т.п. 810-1-29.88

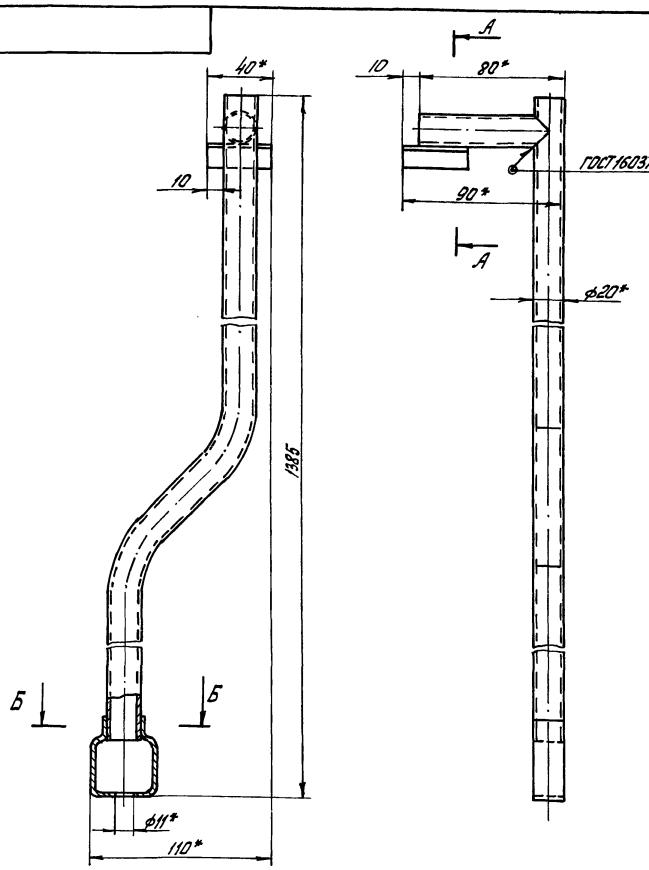

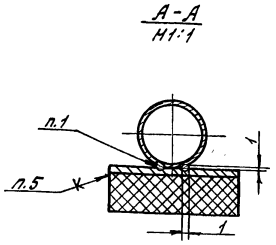

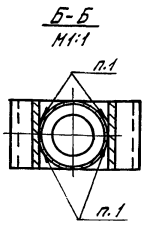

1. Сварка ручная электродуговая
2.* Размеры для справок
3. Неуказанные предельные отклонения размеров $\pm \frac{IT}{2}$
4. Покрытие: грунтовка ГФ-021 ГОСТ 18186-79 в один слой, эмаль ПФ-133, желтая ГОСТ 926-82 в два слоя.
5. Клей 88-Н ТУ 38.105.1061-82

					5826-011.02.000 СБ		
Изм.	Лист	N докум.	Подп.	Дата			
Разраб.		Пономарева			Тормоз Сборочный чертеж	Лит.	Масса / Масштаб
Пров.		Король					0,75 / 1:2
Зав.сек.		Король				Лист	Листов 1
Н.контр.		Цодик				ЦЗКТБ „Промтеплица" Ворошиловград	

Копировал: Быстрова Формат А3

Инв. N подл. | Подп. и дата | Взам. инв. N | Инв. N дубл. | Подп. и дата

1. Введение

1.1. Настоящая инструкция определяет порядок эксплуатации тележки для сбора овощей (в дальнейшем тексте - тележка).

1.2. В процессе эксплуатации тележки надлежит пользоваться настоящей инструкцией.

2. Общие указания

2.1. Тележка может быть применена для сбора овощей, а также для обслуживания растений.

2.2. Перед вводом в эксплуатацию тележка должна быть осмотрена. Выявленные неисправности должны быть устранены.

3. Указания мер безопасности.

3.1. К работе по эксплуатации тележки допускаются лица, ознакомленные с устройством изделия, настоящим документом и прошедшие инструктаж по технике безопасности по роду выполняемых работ.

3.2. Обслуживать растения в верхней зоне при неисправном тормозе запрещается.

3.3. Перестановку тележки с одного монорельса на другой должны осуществлять два человека

					5826-011.00.000 ИЭ		
Изм.	Лист	N докум.	Подп.	Дата			
Разраб.		Пономарева			Тележка для сбора овощей Инструкция по эксплуатации	Лит.	Лист 1 / Листов 2
Пров.		Король					
Н.контр.		Васильев				ЦЗКТБ „Промтеплица" Ворошиловград	
Н.контр.		Цодик					

Копировал: Быстрова Формат А4

4. Подготовка к работе

4.1. Установите тележку на монорельс

4.2. Произведите пробное перемещение тележки по монорельсу. Ролики должны вращаться свободно, без заеданий.

4.3. Произведите проверку тормоза

Нижнее положение ручки тормоза - тормоз закрыт, тележка не должна перемещаться по монорельсу.

Верхнее положение ручки тормоза - тормоз открыт.

5. Порядок работы

5.1. Транспортировка овощей на тележке должна производиться при открытом тормозе.

5.2. Обслуживание растений на высоте производить при закрытом тормозе.

6. Характерные неисправности и методы их устранения

Наименование неисправности, внешние проявления и дополнительные признаки	Вероятная причина	Метод устранения	Примечание
При закрытой ручке тормоза тележка перемещается по монорельсу	Торможение не обеспечивается	Отрегулировать зазор между монорельсом и резиновой прокладкой тормоза	

					810-1-29.88 5826-011.00.000 ИЭ		Лист 2
Изм.	Лист	N докум.	Подп.	Дата			

Копировал: Быстрова 23500-08 38 Формат А4

5826-011.01.000СБ

Альбом 6/1

т.п. 810-1-29.88

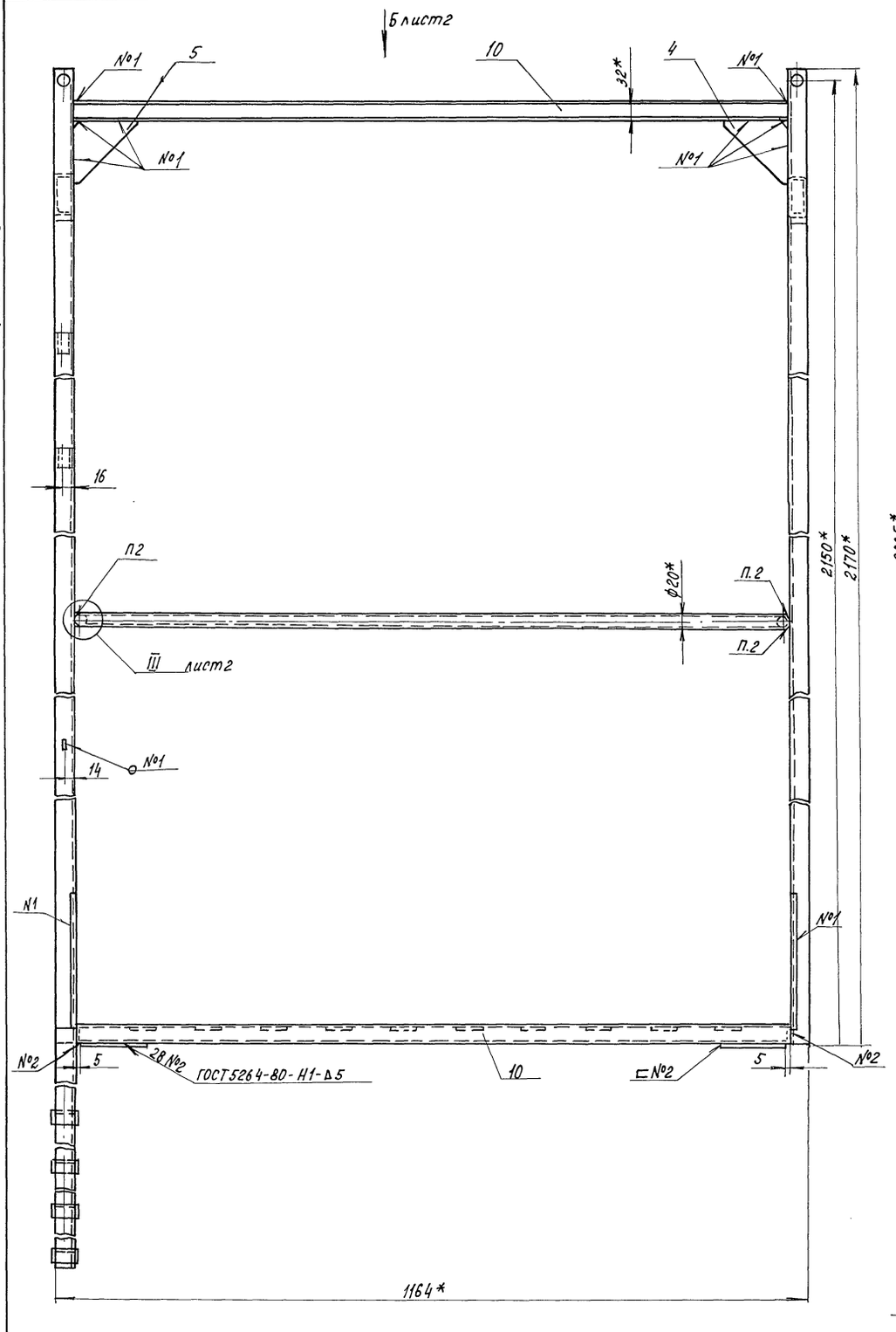

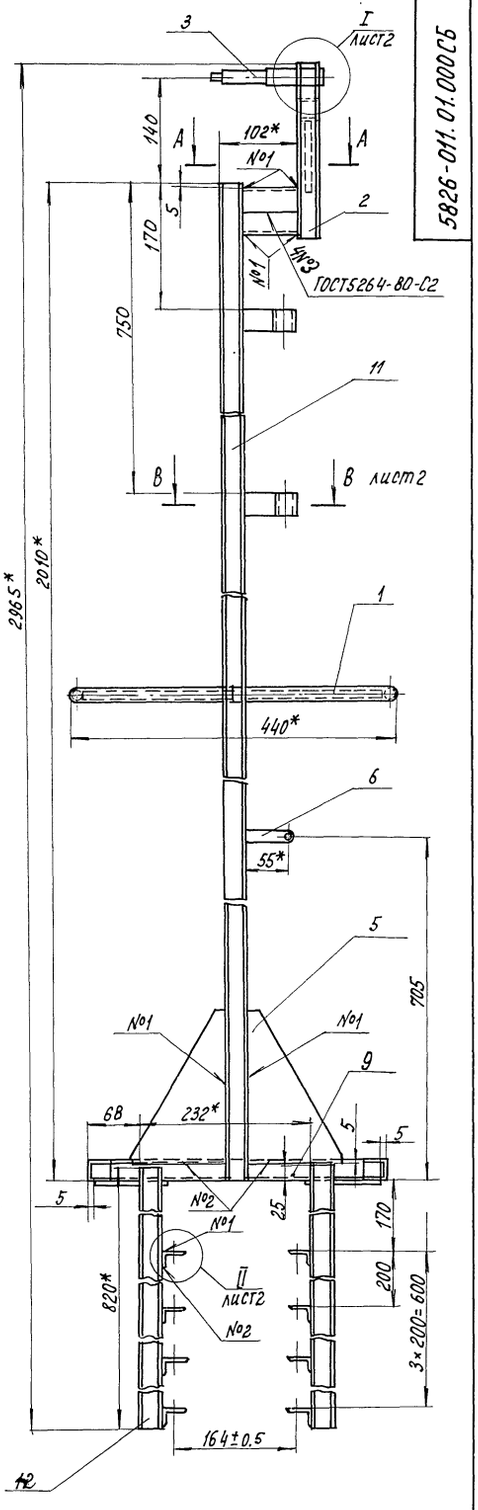

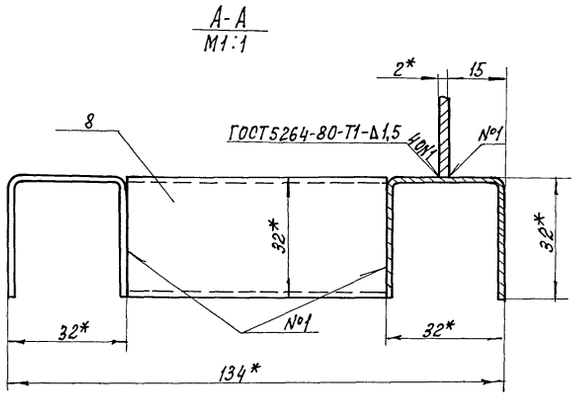

1. Сварку детали поз. 18 производить как показано для одной детали
2. Сварка ручная электродуговая
3* Размеры для справок
4. Неуказанные предельные отклонения размеров Н14; $\frac{t_2}{2}$
5. Покрытие: грунтовка ГФ-021 ГОСТ25129-82 в один слой эмаль ПФ-133, желтая ГОСТ926-82 в два слоя, кроме резьбовых поверхностей.

					810-1-29.88 5826-011.01.000СБ			
Изм	Лист	№докум.	Подп.	Дата	Рама Сборочный чертеж	Лит.	Масса 13,5	Масштаб 1:5
Разраб.		Панамарева		15.07.89				
Пров.		Король		15.07.89		Лист 1	Листов 2	
Зав. сект		Король		15.07.89		ЦЭКТБ „Промтеплица" Ворошиловград		
Н. контр.		Цодик		15.07.89				

Инв. № подл. | Подпись и дата | Взам. инв. № | Инв. № дубл. | Подпись и дата

Вид Б
М1:4 лист 2

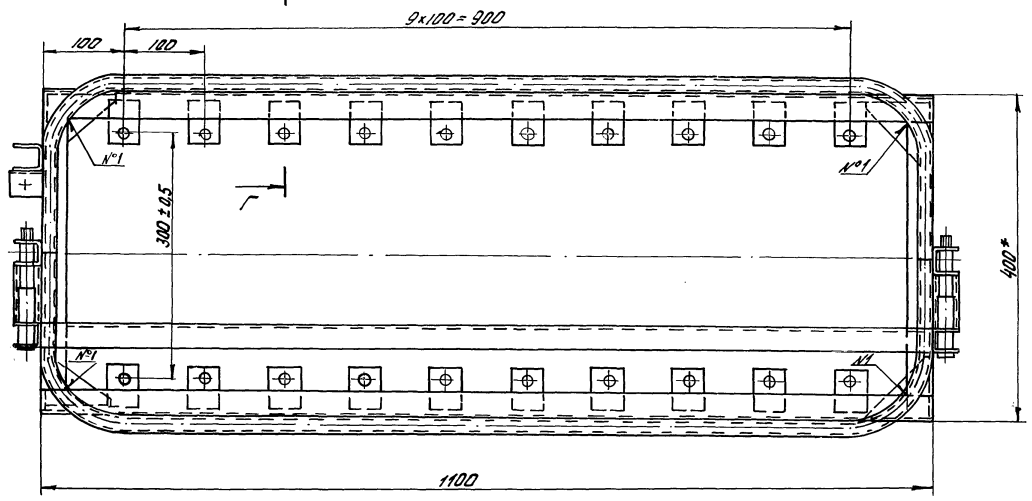

Г-Г
М1:1 повернуто

I
М1:1 лист 1

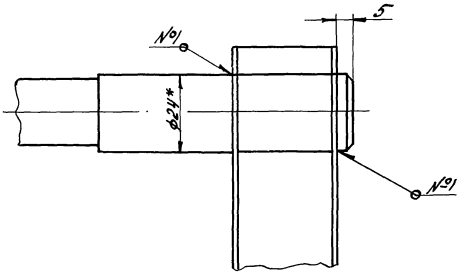

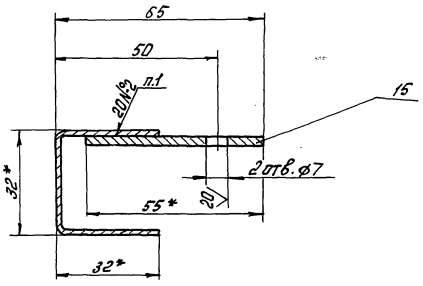

II
М1:1 лист 1

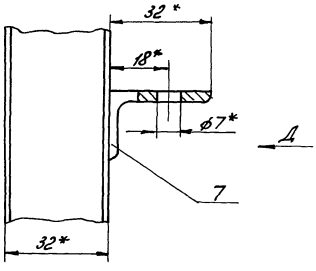

Вид Д

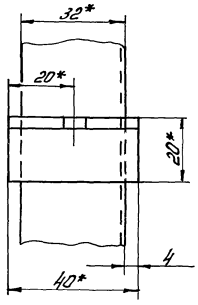

III
М1:1 лист 1

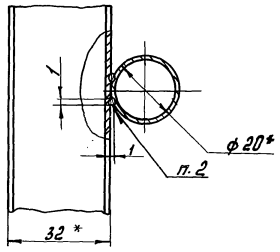

В-В
М1:1 лист 1

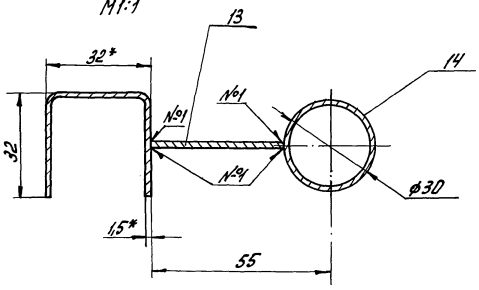

					810-1-29.88 5826-011.01.000 СБ		
Изм.	Лист	N докум.	Подп.	Дата	Рама Сборочный чертеж	Лит.	Масса	Масштаб
Разраб.		Панамарев					–	–
Пров.		Король				Лист 2	Листов	
Зав. сек.		Король				ЦЭКТБ „Промтеплица" Ворошиловград		
Н. контр.		Цодик						

Инв. N подл. | Подп. и дата | Взам. инв. N | Инв. N дубл. | Подп. и дата

5826-011.00.001

Альбом 6/1

Т.П. 810-1-29.88

Инв.№подл. | Подп. и дата | Взам.инв.№ | Инв.№дубл. | Подп. и дата

20 (√)

Рис.1

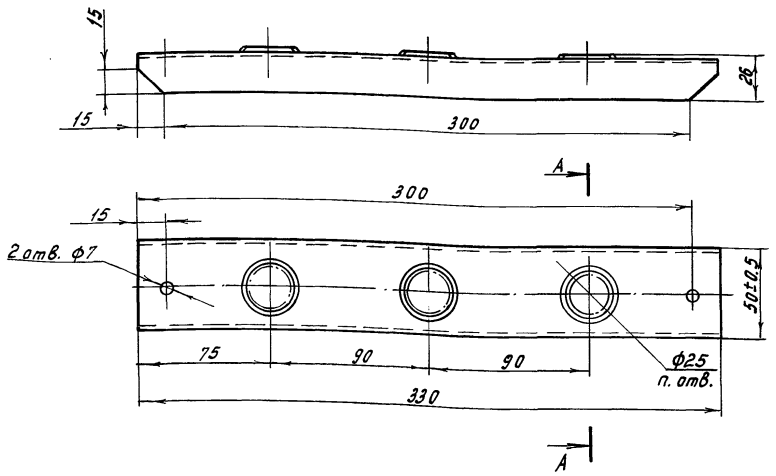

Рис.2

Остальное см. рис.1

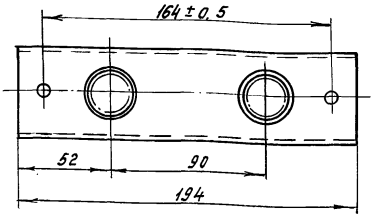

Обозначение	Рис.	Кол-во отв., шт	Масса, кг
5826-011.00.001	1	3	0.228
-01	2	2	0.128

А-А
М1:2

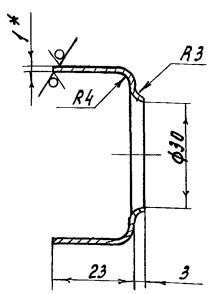

1.* Размер для справок.

2. Неуказанные предельные отклонения размеров H14; $\pm \frac{t_2}{2}$.

					5826-011.01.001		
Изм.	Лист	№докум.	Подп.	Дата		Лит.	Масса	Масштаб
Разраб.		Панамарева		15.07.88	Перекладина		см. табл.	1:2
Пров.		Король		15.07.88		Лист	Листов 1
Зав.сект.		Король		15.07.88			
Н. контр.		Цодик		15.07.88	ОЦ Б-ПН-Н0-1.0 ГОСТ 19904-74 / ОН-МТ-1 ГОСТ 14918-80	ЦЭКТБ, Промтеплица, Ворошиловград	

Копировал Попова

Формат А3

5826-011.00.002

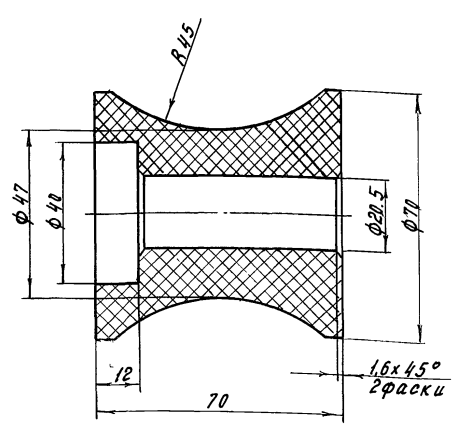

1. 0.32/ (√) для пресформы.

2. Предельные отклонения размеров H14; h14; $\pm \frac{t_2}{2}$.

					5826-011.00.002		
Изм.	Лист	№докум.	Подп.	Дата		Лит.	Масса	Масштаб
Разраб.		Панамарева		15.07.88	Ролик		0,15	1:1
Пров.		Король		15.07.88		Лист	Листов 1
Зав.сект.		Король		15.07.88			
Н. контр.		Цодик		15.07.88	ПА6-100 ОСТ 6-06-С9-83	ЦЭКТБ, Промтеплица, Ворошиловград	

Копировал Попова

Формат А4

5826-011.00.003

10 (√)

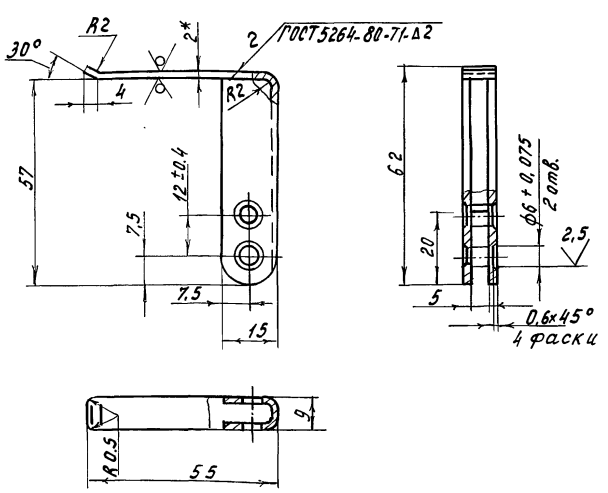

1.* Размер для справок.

2. Неуказанные предельные отклонения размеров H14; h14; $\pm \frac{t_2}{2}$.

3. Покрытие: грунтовка ФФ-021 ГОСТ 25129-82 в один слой, эмаль ПФ-133, желтая ГОСТ 926-82 в два слоя.

					810-1-29.88 5826-011.00.003		
Изм.	Лист	№докум.	Подп.	Дата		Лит.	Масса	Масштаб
Разраб.		Панамарева		15.07.88	Ручка		0,04	1:1
Пров.		Король		15.07.88		Лист	Листов 1
Зав.сект.		Король		15.07.88			
Н. контр.		Цодик		15.07.88	Б-ПН-2.0 ГОСТ 19904-74 / Лист 2-III-Ст.3 кп ГОСТ 16523-70	ЦЭКТБ, Промтеплица, Ворошиловград	

Копировал Попова

Формат А4

23500-08 41

5826-011.00.004

20 √(√)

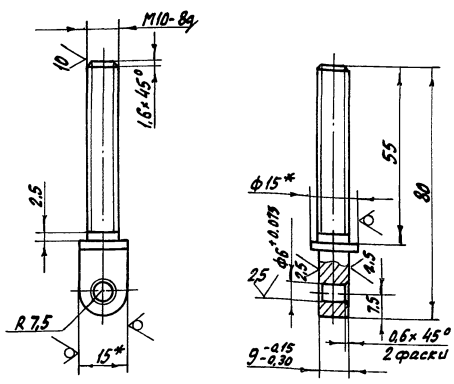

1.* Размеры для справок.
2. Неуказанные предельные отклонения размеров h14; ±t2/2
3. Покрытие Ц 15.

Изм.	Лист	№ докум.	Подп.	Дата	5826-011.00.004			
Разраб.		Панамарева		15.01.88	Винт	Лит.	Масса 0,07	Масштаб 1:1
Пров.		Король		15.01.88		Лист	Листов	
Зав.сект.		Король		15.01.88				
Н.контр.		Цодик		15.01.88	Круг 15-В ГОСТ 2590-71 / Ст.3кп ГОСТ 535-79	ЦЭКТБ „Промтеплица" Ворошиловград		

Копировал Николаева Формат А4

Инв.№ подл. | Подп. и дата | Взам. инв.№ | Инв.№ дубл. | Подп. и дата

5826-011.00.005

20 √(√)

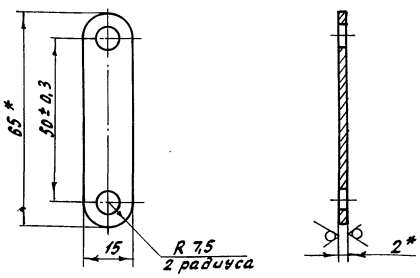

1.* Размер для справок.
2. Неуказанные предельные отклонения размеров h14; ±t2/2
3. Покрытие Ц 15.

Изм.	Лист	№ докум.	Подп.	Дата	5826-011.00.005			
Разраб.		Панамарева		15.01.88	Пластина	Лит.	Масса 0,014	Масштаб 1:1
Пров.		Король		15.01.88		Лист	Листов 1	
Зав.сект.		Король		15.01.88				
Н.контр.		Цодик		15.01.88	Лист Б-ПН-2.0 ГОСТ 19904-74 / 2-III-Ст.3кп ГОСТ 16523-70	ЦЭКТБ „Промтеплица" Ворошиловград		

Копировал Николаева Формат А4

Инв.№ подл. | Подп. и дата | Взам. инв.№ | Инв.№ дубл. | Подп. и дата

5826-011.00.006

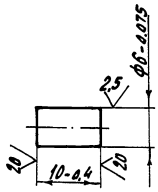

Изм.	Лист	№ докум.	Подп.	Дата	810-1-29.88 5826-011.00.006			
Разраб.		Панамарева		15.01.88	Ось	Лит.	Масса 0,002	Масштаб 2:1
Пров.		Король		15.01.88		Лист	Листов 1	
Зав.сект.		Король		15.01.88				
Н.контр.		Цодик		15.01.88	Круг В7 ГОСТ 2590-71 / 20-2-5 ГОСТ 1050-74	ЦЭКТБ „Промтеплица" Ворошиловград		

Копировал Николаева Формат А4

Инв.№ подл. | Подп. и дата | Взам. инв.№ | Инв.№ дубл. | Подп. и дата

Альбом 6/1

т. п. 810-1-23.88

Формат	Зона	Поз.	Обозначение	Наименование	Колич. на —	01	02	Примечание
				Документация				
А2			5847-005.00 000СБ	Сборочный чертеж				
А2			-01 СБ	Сборочный чертеж				
				Сборочные единицы				
А3		1	5847-005.01.000	Подвеска КР-1	234	234		
		2	-01	Подвеска КР-2	36	36		
А3		3	5847-005.02.000	Подвеска КР-3	–	4		
		4	-01	Подвеска КР-4	–	2		
		5	-02	Подвеска КР-5	–	2		
		6	-03	Подвеска КР-6	–	4		
		7	-04	Подвеска КР-7	–	2		
		8	-05	Подвеска КР-8	–	3		
		9	-06	Подвеска КР-9	–	2		
		10	-07	Подвеска КР-10	–	2		
		11	-08	Подвеска КР-11	–	2		
		12	-09	Подвеска КР-12	–	2		
		13	-10	Подвеска КР-13	–	2		
		14	-11	Подвеска КР-14	–	3		

Инв. № подл. | Подп. и дата | Взам. инв. № | Инв. № дубл. | Подп. и дата

Изм.	Лист	№ докум.	Подп.	Дата
Разраб.		Ланамарев		15.07.88
Пров.		Король		15.07.88
Гл. констр.		Васильев		15.07.88
Н. контр.		Удовик		15.07.88
Утв.		Кривуля		15.07.88

5847-005.00.000

Система подвески монорельсов

Лит.	Лист	Листов
	1	2

ЦЭКТБ „Промтеплица" Ворошиловград

Копировал Муратова

Формат А4

Формат	Зона	Поз.	Обозначение	Наименование	Колич. на —	01	02	Примечание
				Детали				
А4		17	5847-005.00.001	Опора	3	–		
А4		18	5847-005.00.002	Крюк КР-15	4	–		
–		19	-01	Крюк КР-16	2	–		
–		20	-02	Крюк КР-17	2	–		
А4		21	5847-005.00.003	Крюк КР-18	2	–		
				Материалы				
		24		Труба 30х3,5 ГОСТ 10704-76 / Д-Вст.3 ГОСТ 10705-80	1м	–		
		25		Труба 76х5 ГОСТ 10704-76 / Д-Вст.3 ГОСТ 10705-80	1,325м	1,325м		

Инв. № подл. | Подп. и дата | Взам. инв. № | Инв. № дубл. | Подп. и дата

Изм.	Лист	№ докум.	Подп.	Дата

810.1-23.88. 5847-005.00.000

Лист 2

Копировал Муратова

Формат А4

Схема расположения монорельсов для теплиц с системой приспускания растений

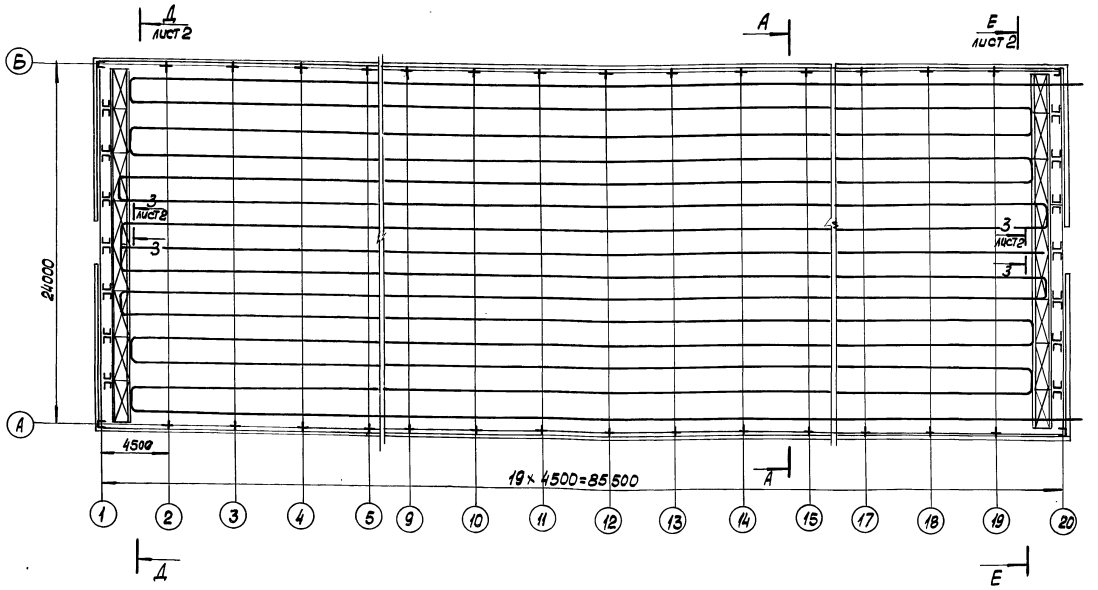

А–А
М 1:100 повернуто

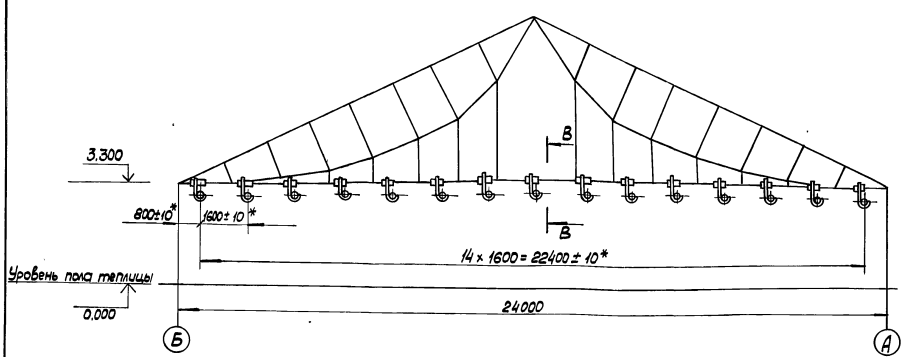

В–В
М 1:2

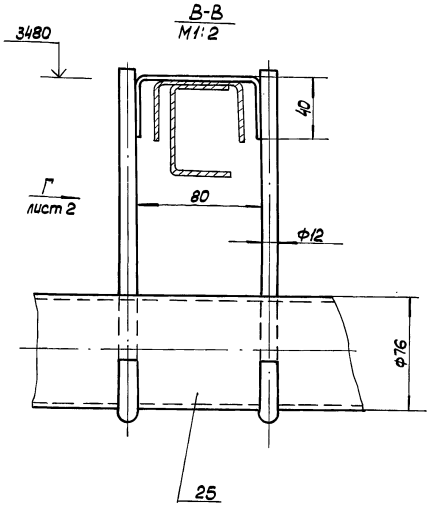

1. Сварной шов №2 - сварка ручная электродуговая.
2. Размеры для справок, кроме *.
3. Покрытие деталей поз. 17 и 24 грунтовка ГФ-021 ГОСТ 25129-82, эмаль ХВ-124 ГОСТ 10144-74 в два слоя.
4. Монорельсы допускается использовать в качестве труб отопления с параметрами теплоносителя не выше 95... 70°С.

					810-1-29.88 5847-005.00.000СБ		
Изм.	Лист	№ докум.	Подп.	Дата	Система подвески монорельсов	Лит.	Масса	Масштаб
Разраб.		Саламатина		11.08.88			–	1:200
Пров.		Король		11.08.88		Лист 1	Листов 2
Гл.констр.		Васильев		11.08.88		ЦЭКТБ „Промтеплица" Ворошиловград	
Гл.констр.		Шодик		11.08.88			
Утв.		Кривуля		11.08.88			
Копировал:					23500-08 44	Формат: А2	

Инв.№подл. | Подп.и дата | Взам.инв.№ | Инв.№дубл. | Подп. и дата

Вид Г
М1:2

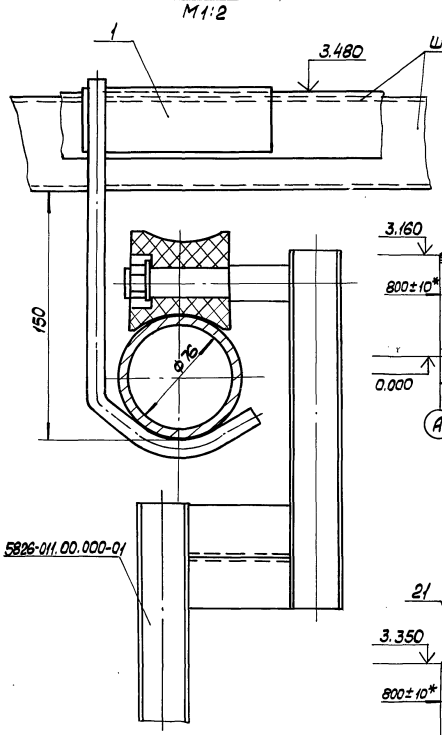

Д-Д
М1:100 повернуто, лист 1

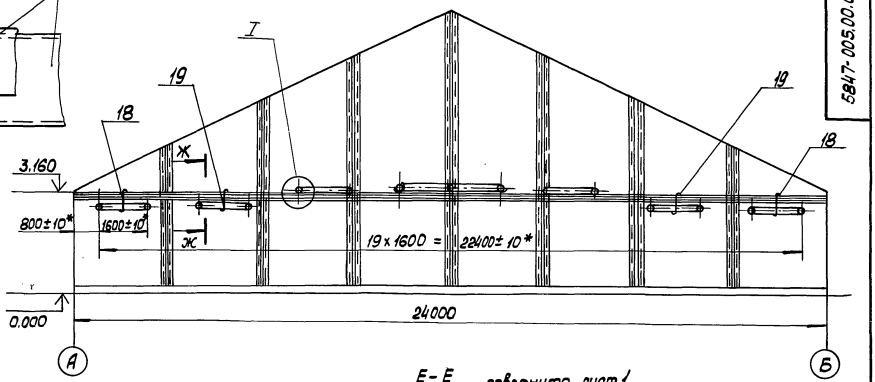

Е-Е
М1:100 повернуто, лист 1

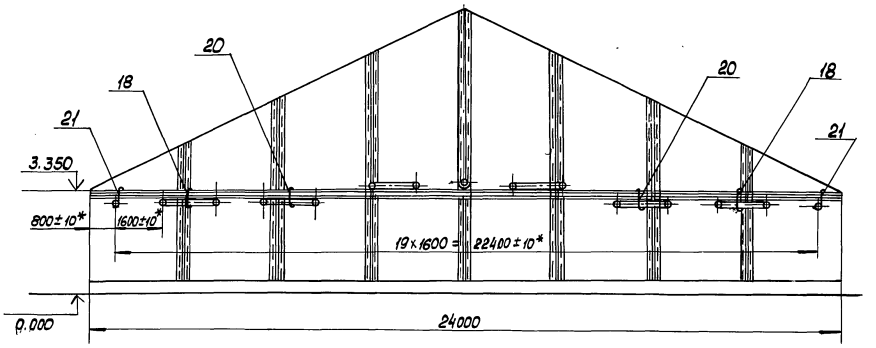

Ж-Ж
М1:2

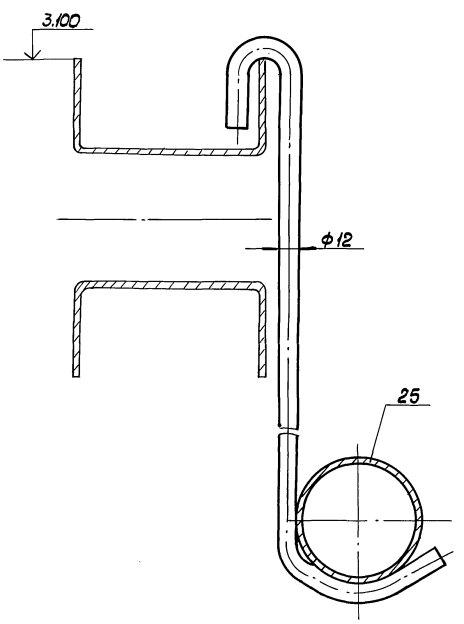

3-3
М1:2 повернуто, лист 1

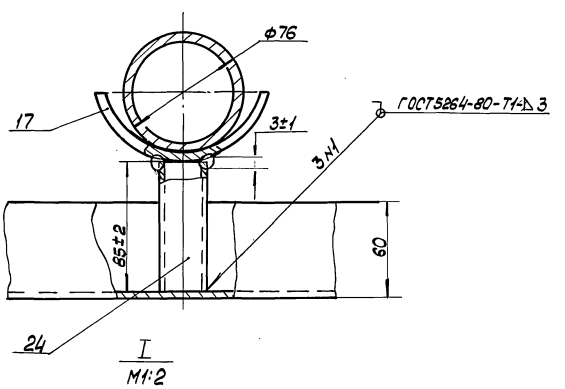

I
М1:2

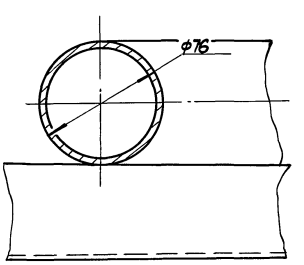

					810-1-29.88 5847-005.00.000СБ		
Изм.	Лист	№ докум.	Подп.	Дата	Система подвески монорельсов	Лит.	Масса	Масштаб
Разраб.		Пономарева		15.01.88			-	-
Пров.		Король		15.01.88		Лист 2	Листов 2	
Гл. констр.		Васильев		15.01.88		ЦЭКТБ „Промтеплица" Ворошиловград		
Н. контр.		Цодук		15.01.88				
Утв.		Кривуля		15.01.88				

Копировал: 23500-08 45 Формат: А2

Инв. № подл. | Подп. и дата | Взам. инв. № | Инв. № дубл. | Подп. и дата

Схема расположения монорельсов для теплиц без системы приспускания растений

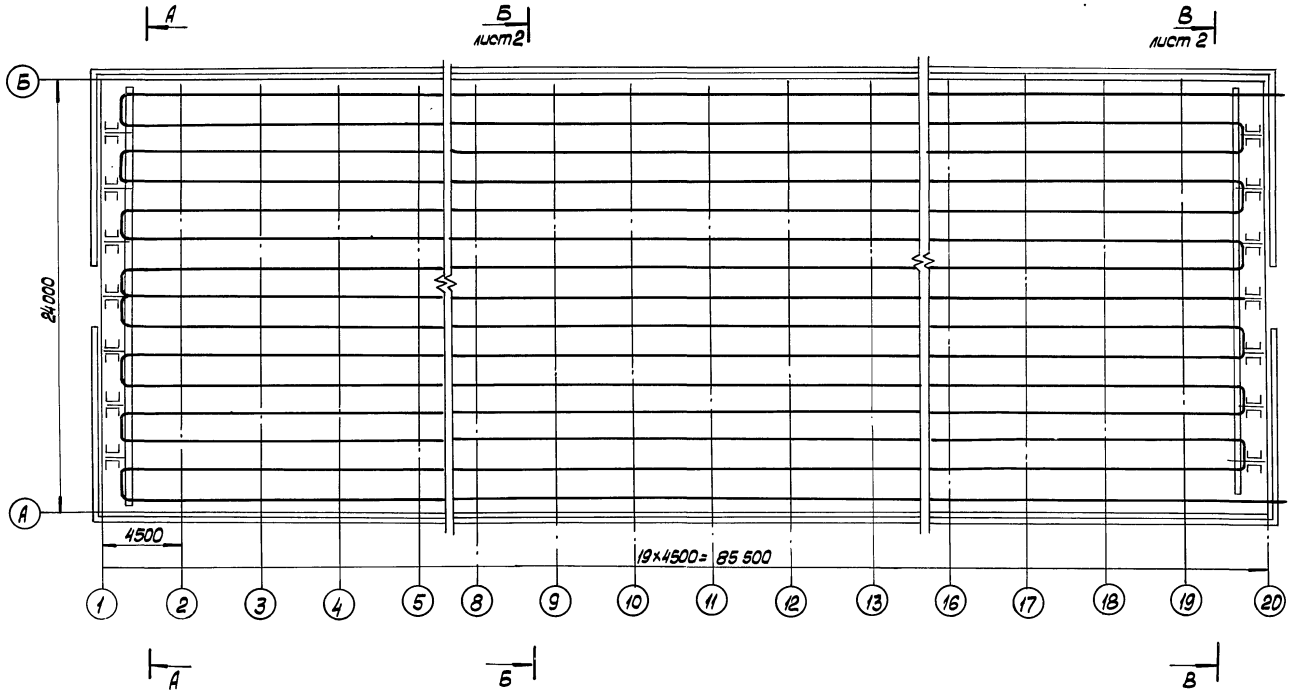

А - А
М 1:100 повернуто

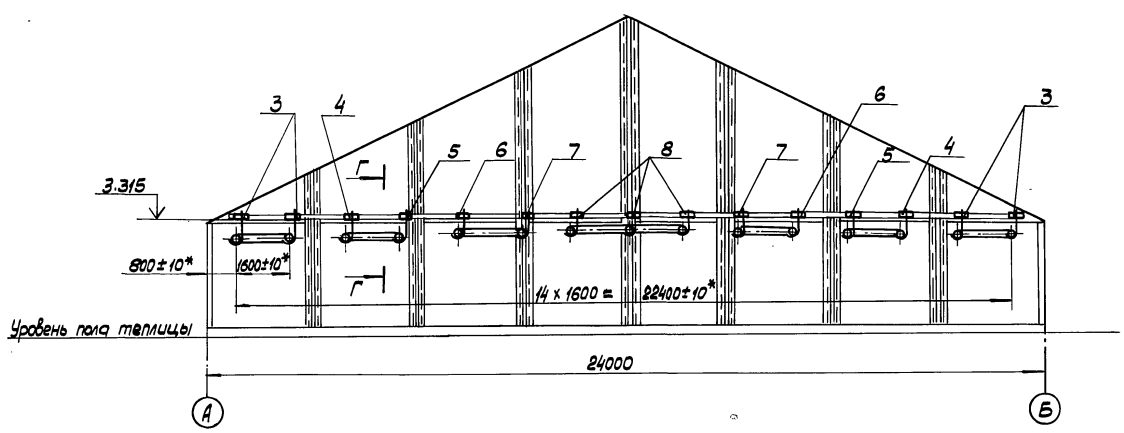

Г - Г
М 1:2

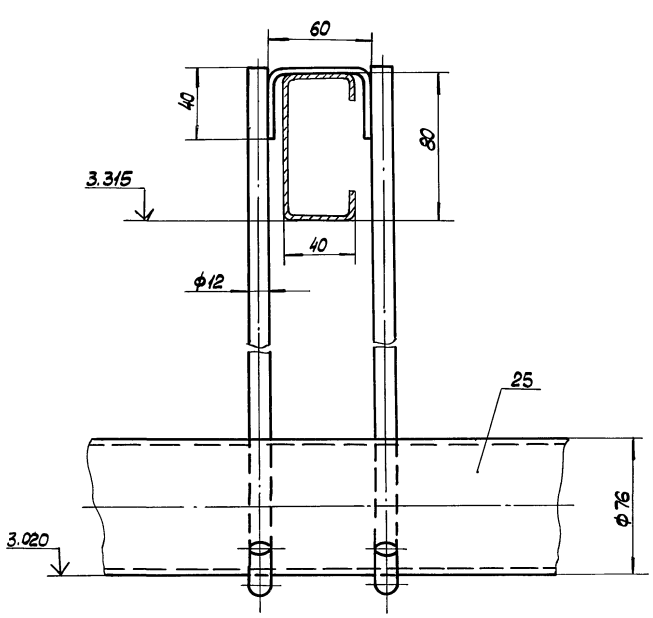

1. Размеры для справок, кроме *.
2. Монорельсы допускается использовать в качестве труб отопления с параметрами теплоносителя не выше 95... 70°С

				810-1-29.88 5847-005.00.000-01 СБ		
Изм.	Лист	№ докум.	Подп.	Дата		
Разраб.		Панамарева		15.07.88	Система подвески монорельсов	Лит. / Масса / Масштаб: – / 1:200
Пров.		Король		15.07.88		Лист 1 / Листов 2
Гл.констр.		Васильев		15.07.88		ЦЭКТБ, "Промтеплица" Ворошиловград
Н.контр.		Цодик		15.07.88		
Утв.		Кривуля		15.07.88		

Инв.№ подл. | Подп. и дата | Взам. инв.№ | Инв.№ дубл. | Подп. и дата

Б-Б / 1:100 повернуто, лист 1

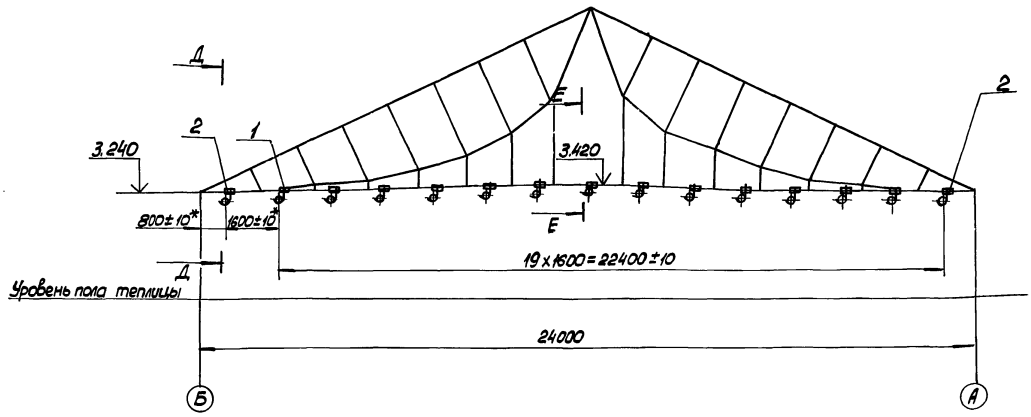

В-В / М1:100 повернуто, лист 1

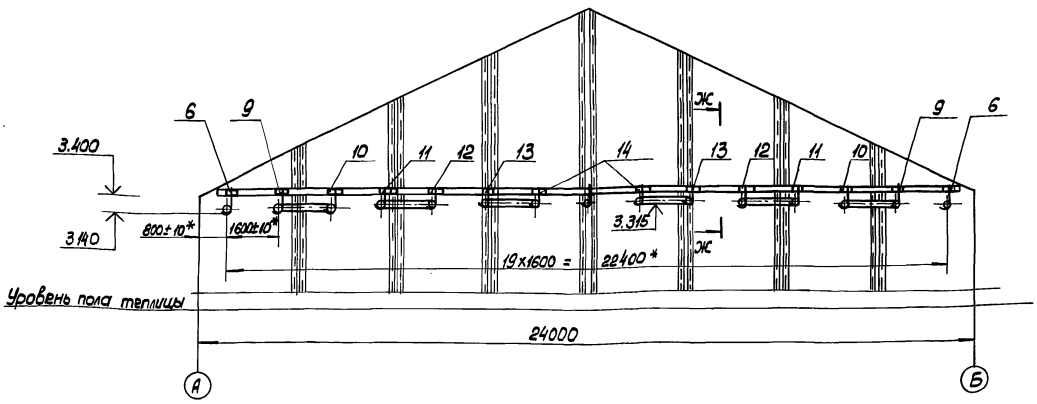

Д-Д / М1:2 повернуто

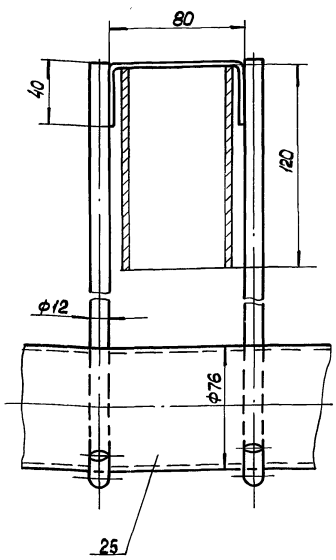

Е-Е / М1:2 повернуто

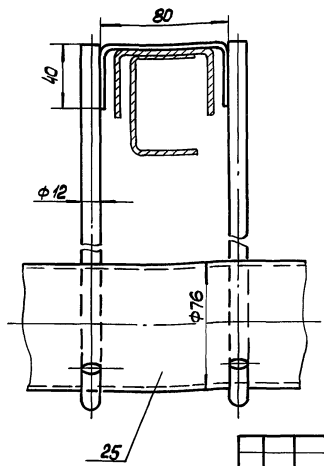

Ж-Ж / М1:2 повернуто

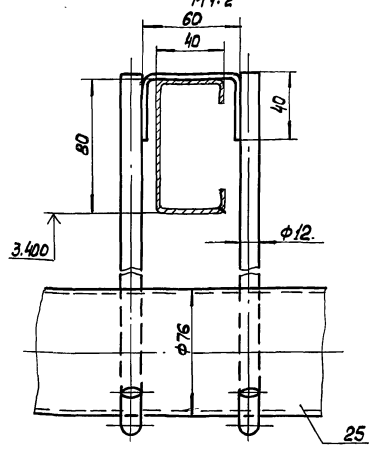

					810-1-29.88 5847-005.00.000-01СБ		
Изм.	Лист	N докум.	Подп.	Дата	Система подвески монорельсов	Лит.	Масса / Масштаб
Разраб.		Панамарева		15.09.88			– / 1:100
Пров.		Король		15.09.88		Лист 2	Листов 2
Гл. констр.		Васильев		15.09.88		ЦЭКТБ, Промтеплица, Ворошиловград	
Н. контр.		Цовик		15.09.88			
Утв.		Кривуля		15.09.88			

Копировал: [illegible] 23500-08 47 Формат А2

Инв. № подл. | Подп. и дата | Взам. инв. № | Инв. № дубл. | Подп. и дата

5847-005.01.000СБ

Т.п.810-1-29.88 Альбом 6/1

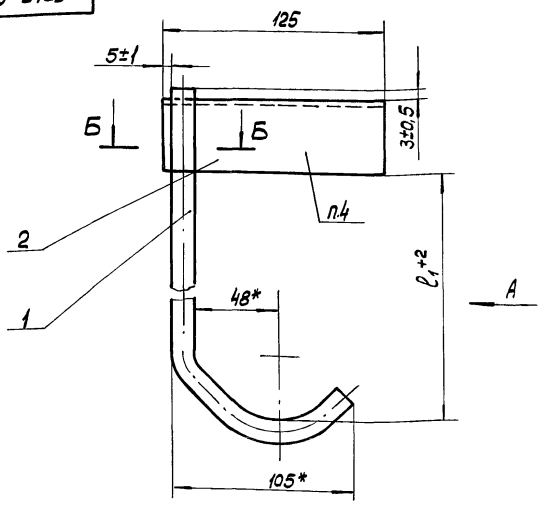

Вид А

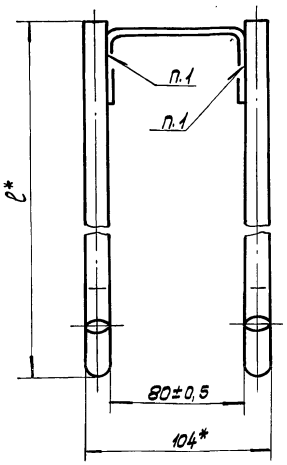

Б-Б
М2:1

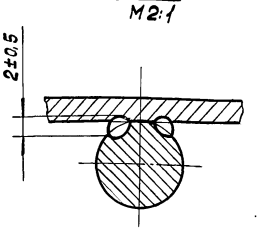

1. Сварка ручная электродуговая
2. *Размеры для справок.
3. Покрытие Ц15

Обозначение	Марка	ℓ_1, мм	ℓ, мм	Масса, кг
5847-005.01.000	КР-1	175	230	0,72
-01	КР-2	233	290	0,76

4. Маркировать см. табл. эмалью ПФ-115 коричневого цвета ГОСТ 6465-76 шрифтом Пр3 ГОСТ 26.020-80

Изм.	Лист	№ докум.	Подп.	Дата
Разраб.		Езерская		10.01.89
Пров.		Король		10.01.89
Н.контр.		Цодик		10.01.89
Утв.		Кривуля		10.01.89

5847-005.01.000СБ

Подвеска

Лит.	Масса	Масштаб
	см. табл.	1:2
Лист	Листов	

ЦЭКТБ „Промтеплица" Ворошиловград

Копировал

Формат А3

5847-005.02.000СБ

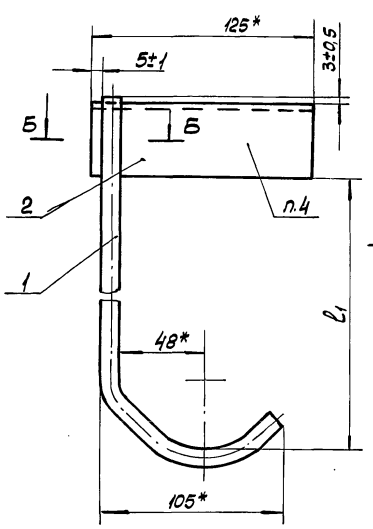

Вид А

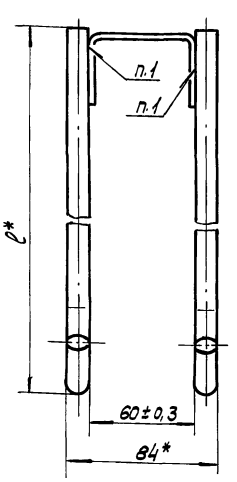

Обозначение	Марка	ℓ_1, мм	ℓ, мм	Масса, кг
5847-005.02.000	КР-3	345	400	0,816
-01	КР-4	330	385	0,803
-02	КР-5	300	355	0,776
-03	КР-6	265	320	0,745
-04	КР-7	235	290	0,718
-05	КР-8	205	260	0,691
-06	КР-9	255	310	0,735
-07	КР-10	225	280	0,708
-08	КР-11	190	245	0,677
-09	КР-12	160	215	0,65
-10	КР-13	130	185	0,623
-11	КР-14	90	145	0,587

1. Сварка ручная электродуговая.
2. * Размеры для справок.
3. Покрытие Ц15.

Б-Б
М2:1

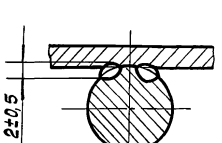

4. Маркировать см. табл. эмалью ПФ-115 коричневого цвета ГОСТ 6465-76 шрифтом Пр3 ГОСТ 26.020-80.

Изм.	Лист	№ докум.	Подп.	Дата
Разраб.		Езерская		10.01.89
Пров.		Король		10.01.89
Н.контр.		Цодик		10.01.89
Утв.		Кривуля		10.01.89

810-1-29.885847-005.02.000СБ

Подвеска

Лит.	Масса	Масштаб
	см. табл.	1:2
Лист	Листов	

ЦЭКТБ „Промтеплица" Ворошиловград

Копировал

5847-005.00.003

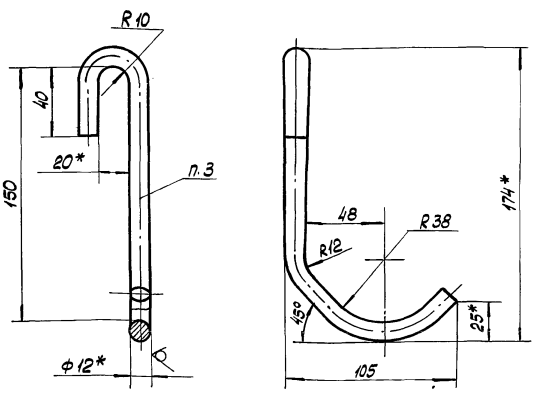

1.* Размеры для справок.
2. Неуказанные предельные отклонения размеров $\pm\frac{t2}{2}$.
3. Маркировать КР-18 эмалью ПФ-115 коричневого цвета ГОСТ 6465-76 шрифтом ПР-3 ГОСТ 26.020-80

Изм.	Лист	№ докум.	Подп.	Дата
Разраб.		Езерская		15.01.88
Пров.		Король		15.01.88
Н.контр.		Цодик		15.01.88
Утв.		Кривуля		26.01.88

5847-005.00.003

Крюк

Лит.	Масса	Масштаб
	0,26	1:2
Лист	Листов 1	

Круг В12 ГОСТ 2590-71 / Ст3 ГОСТ 535-85

ЦЭКТБ „Промтеплица" Ворошиловград

Копировал

Формат А4

5847-005.00.002

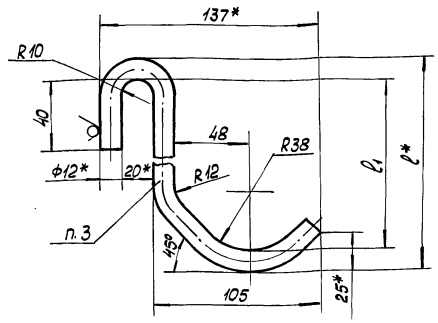

Обозначение	Марка	l_1, мм	l, мм	Масса, кг
5847-005.00.002	КР-15	130	154	0,25
-01	КР-16	100	124	0,22
-02	КР-17	70	94	0,2

1.* Размеры для справок.
2. Неуказанные предельные отклонения размеров $\pm\frac{t2}{2}$.
3. Маркировать см. табл. эмалью ПФ-115 коричневого цвета ГОСТ 6465-76 шрифтом ПР-3 ГОСТ 26.020.80

Изм.	Лист	№ докум.	Подп.	Дата
Разраб.		Езерская		15.01.88
Пров.		Король		15.01.88
Н.контр.		Цодик		15.01.88
Утв.		Кривуля		15.01.88

5847-005.00.002

Крюк

Лит.	Масса	Масштаб
	См. табл.	1:2
Лист	Листов 1	

Круг В12 ГОСТ 2590-71 / Ст3 ГОСТ 535-85

ЦЭКТБ „Промтеплица" Ворошиловград

Копировал

Формат А4

5847-005.00.001

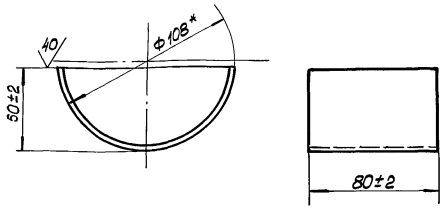

* Размер для справок

Изм.	Лист	№ докум.	Подп.	Дата
Разраб.		Езерская		15.01.88
Пров.		Король		15.01.88
Н.контр.		Цодик		15.01.88
Утв.		Кривуля		15.01.88

810-1-29.88 5847-005.00.001

Опора

Лит.	Масса	Масштаб
	0,09	1:2
Лист	Листов 1	

Труба 108х3,5 ГОСТ 10704-76 / А-В Ст3кп ГОСТ 10705-80

ЦЭКТБ „Промтеплица" Ворошиловград

Копировал

Формат А4

Т.П. 810-1-29.88 Альбом 6II

Формат	Зона	Поз.	Обозначение	Наименование	Кол.	Примечание
				Документация		
А2			0267.02.00.00.00 СБ	Сборочный чертеж		
А3			0267.02.00.00.00 ВС	Ведомость спецификаций		
А3			0267.02.00.00.00 ВП	Ведомость покупных изделий		
А4			0267.02.00.00.00 РЭ	Руководство по эксплуатации		
				Сборочные единицы		
А4		1	0267.02.01.00.00	секция нижняя	2	
А4		2	0267.02.02.00.00	секция верхняя	2	
А4		3	0267.02.03.00.00	Платформа	1	
А4		4	0267.02.04.00.00	Лестница вертикальная	2	
А4		5	0267.02.05.00.00	Опора	2	
				Детали		
А4		8	0267.02.00.00.01	Пластина	8	

Инв.№ подл. | Подп. и дата | Взам. инв.№ | Инв.№ дубл. | Подп. и дата

0267.02.00.00.00

Изм.	Лист	N докум.	Подп.	Дата
Разраб.	Степаненков			11.87
Пров.	Заблицев			11.87
Н.контр.	Левин			11.87
Утв.	Синельников			11.87

Устройство для обслуживания кровли ангарных теплиц пролетом 24м.

Лит.	Лист	Листов
	1	3

ЦЭКТБ „Промтеплица"

Копировал Омельченко — формат А4

Формат	Зона	Поз.	Обозначение	Наименование	Кол.	Примечание
А4		9	0267.02.00.00.02	Палец	4	
А4		11	0267.02.00.00.04	Пластина	16	
А4		13	0267.02.01.00.04	Подкос	2	
		14	-01	Подкос	2	
				Стандартные изделия		
				Болты ГОСТ 7798-70		
		16		М8х25.58.019	40	
		17		М10х50.58.019	48	
				Гайки ГОСТ 5915-70		
		20		М8.5.019	40	
		21		М10.5.019	48	
		23		Шайба В.65Г.019 ГОСТ 6402-70	8	
				Шайбы ГОСТ 11371-78		
		24		8.02.019	80	
		25		10.02.019	96	
		28		Шплинт 2,5х18-01 ГОСТ 397-79	4	

Инв.№ подл. | Подп. и дата | Взам. инв.№ | Инв.№ дубл. | Подп. и дата

0267.02.00.00.00

Лист 2

Копировал Омельченко — формат А4

Формат	Зона	Поз.	Обозначение	Наименование	Кол.	Примечание
				Комплект инструмента и принадлежностей		
				Ключ гаечный торцовый № 13 ГОСТ 25787-83	1	
				Ключ гаечный торцовый № 17 ГОСТ 25787-83	1	
				Ключ гаечный 13х17 ГОСТ 2839-80	1	
				Ключ гаечный 19х24 ГОСТ 2839-80	2	
А4			0267.02.20.00.00	Кассета	1	

Инв.№ подл. | Подп. и дата | Взам. инв.№ | Инв.№ дубл. | Подп. и дата

0267.02.00.00.00

Лист 3

Копировал Омельченко — формат А4

Формат	Зона	Поз.	Обозначение	Наименование	Кол.	Примечание
				Документация		
А2			0267.02.01.00.00 СБ	Сборочный чертеж		
				Детали		
А3		1	0267.02.01.00.01	Швеллер	4	
А3		2	0267.02.01.00.02	Швеллер	2	
А3		3	0267.02.01.00.03	Швеллер	2	
А3		4	0267.02.01.00.04	Подкос	23	
-		5	-01	Подкос	23	
А4		6	0267.02.01.00.06	Прокладка	18	
А3		7	0267.02.01.00.07	стойка	8	
-		8	-01	стойка	8	
А3		9	0267.02.01.00.09	ступенька	8	
Б4		10	0267.02.01.00.10	ступенька		
				Труба АД31Т5 кв.25х25х2,5		
				СПА 0270		
				L=600±1 мм	15	

Инв.№ подл. | Подп. и дата | Взам. инв.№ | Инв.№ дубл. | Подп. и дата

810-1-29.88
0267.02.01.00.00

Изм.	Лист	N докум.	Подп.	Дата
Разраб.	Заблицев			11.87
Пров.	Степаненков			11.87
Н.контр.	Левин			11.87
Утв.	Синельников			11.87

Секция нижняя.

Лит.	Лист	Листов
	1	2

ЦЭКТБ „Промтеплица"

Копировал Омельченко

формат А4

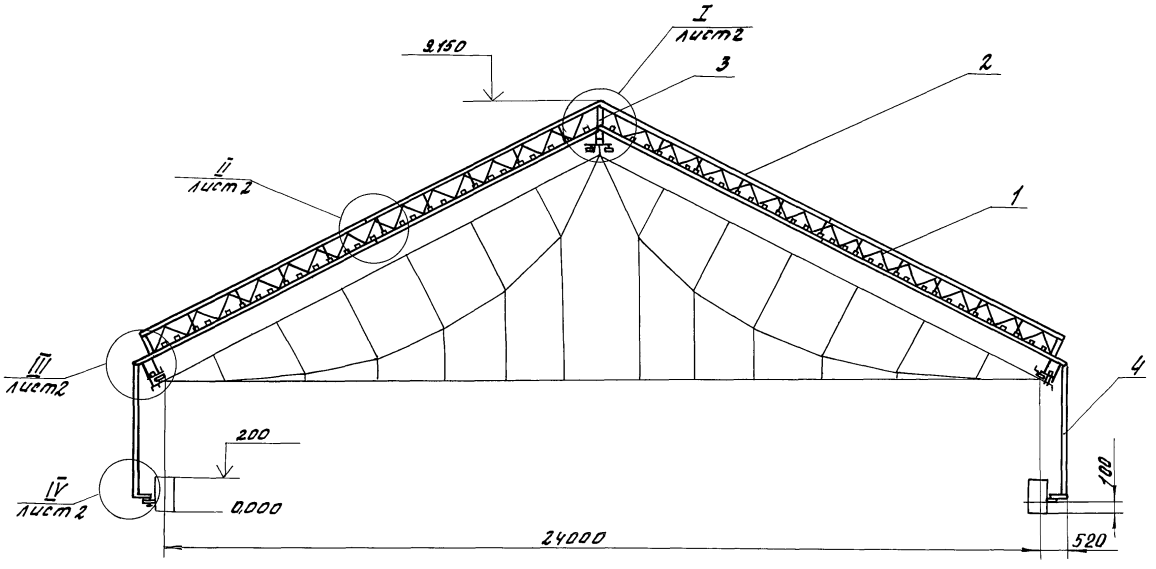

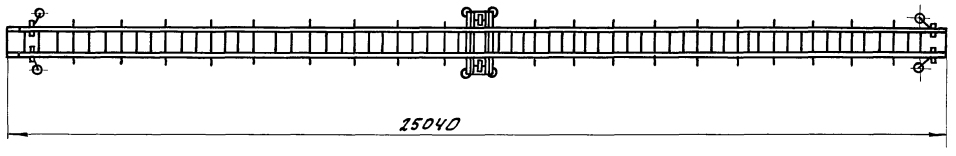

1. Размеры для справок кроме обозначенных*
2. Размер 50±5 в наиболее широком месте пролета теплицы обеспечить установкой опоры поз. 5.
3. Размер 0^{+5} в наиболее широком месте пролета теплицы обеспечить установкой ролика поз. 11 черт. 0267.02.05.00.00 СБ.
4. Монтаж устройства на кровле теплицы осуществлять по частям.
Не допускается монтаж устройства в собранном виде.

					810-1-29.88 0267.02.00.00.00 СБ		
Изм.	Лист.	№ докум.	Подп.	Дата	Устройство для обслуживания кровли ангарных теплиц пролетом 24 м. сборочный чертеж.	Лит.	Масса 398 / Масштаб 1:50
Разраб.		Степаненков		11.87		Лист 1	Листов 2
Пров.		Заблицев		11.87		ЦЭКТБ „Промтеплица"	
Т.контр.		Силакова		11.87			
Н.контр.		Левин		11.87			
Утв.		Синельников		11.87			

Копировал Омельченко

Инв.№ подл. | Подп. и дата | Взам.инв.№ | Инв.№ дубл. | Подп. и дата

I
М 1:4 лист 1

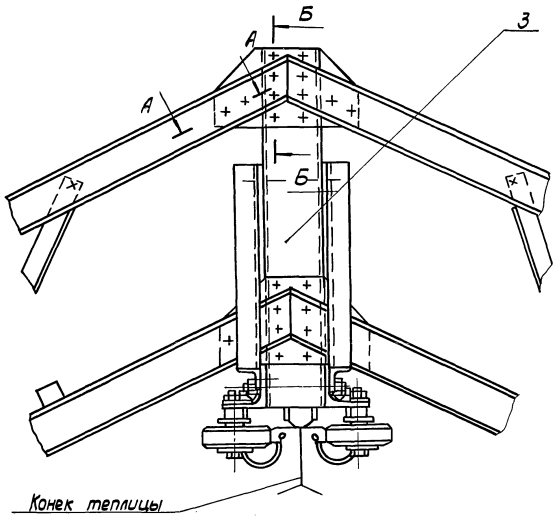

А-А
М 1:1

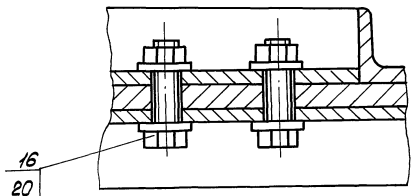

Б-Б
М 1:2

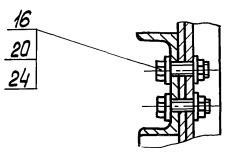

II
М 1:4 лист 1

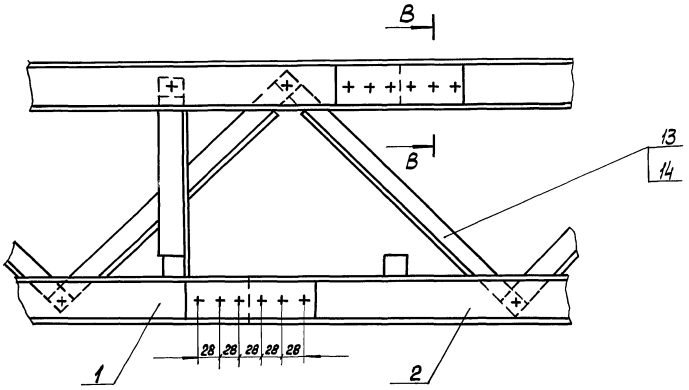

В-В
М 1:1

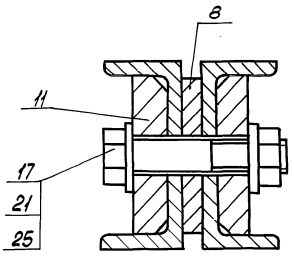

IV
М 1:4 лист 1

III
М 1:4 лист 1

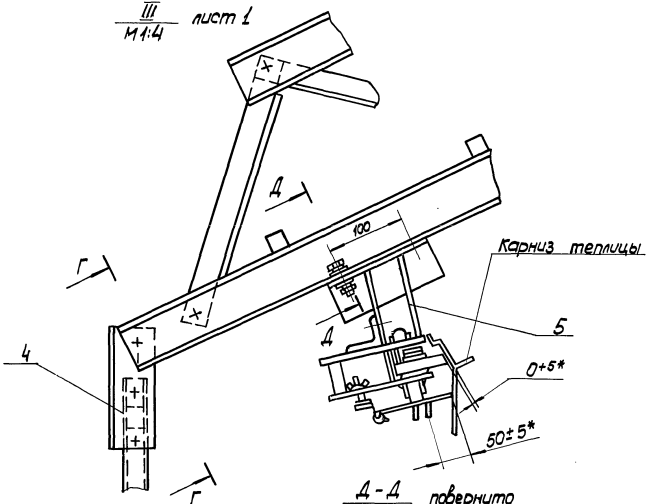

Д-Д
М 1:2 повернуто

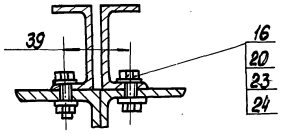

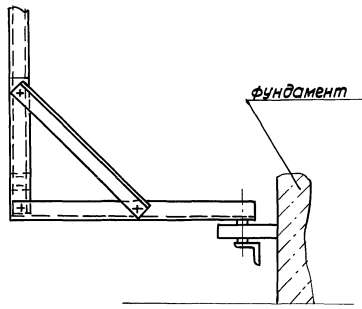

Г-Г
М 1:2 повернуто

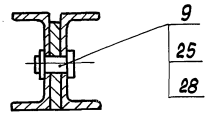

Инв.№ подл.	Подп. и дата	Взам.инв.№	Инв.№ дубл.	Подп. и дата

Изм.	Лист	№ докум.	Подп.	Дата	810-1-29.88 0267.02.00.00.00 СБ	Лист 2

Копировал № 2 23500-08 52 Формат А2

Альбом 6/1

Т.П. 810-1-29.88

№ строки	Обозначение	Наименование	Куда входит: Обозначение	Куда входит: Кол.	Общее кол.	Примечание
1	0267.02.00.00.00	Устройство для обслуживания кровли				
2		ангарных теплиц пролетом 24м				
3						
4	0267.02.01.00.00	Секция нижняя			2	
5						
6	0267.02.02.00.00	Секция верхняя			2	
7						
8	0267.02.03.00.00	Платформа			1	
9						
10						
11	0267.02.04.00.00	Лестница вертикальная			2	
12						
13						
14						
15	0267.02.05.00.00	Опора			2	
16						
17						
18						
19						
20						
21						
22	0267.02.20.00.000	Кассета			1	
23						
24						
25						
26						

Инв.№ подл. | Подп. и дата | Взам. инв.№ | Инв.№ дубл. | Подп. и дата

Изм.	Лист	№ докум.	Подп.	Дата
Разраб.	Степаненков			11.87
Пров.	Злайцев			11.87
Н.контр.	Левин			11.87
Утв.	Синельников			11.87

0267.02.00.00.00 ВС

Устройство для обслуживания кровли ангарных теплиц пролетом 24м. Ведомость спецификаций

Лит.	Лист	Листов
		1

ЦЭКТБ "Промтеплица"

Копировал Омельченко

Формат А3

	Наименование	Код ОКП	Обозначение документа на поставку	Поставщик	Куда входит (обозначение)	Количество: На изделие	В комплекты	На регулир.	Всего	Примечание
1	Крепежные изделия									
2										
3	Болт М8х25.58.019		ГОСТ 7798-70			40			40	
4					0267.02.01.00.00	64			128	
5					0267.02.02.00.00	58			116	
6					0267.02.03.00.00	44			44	
7					0267.02.04.00.00	2			4	
8					0267.02.05.00.00	14			28	
9									360	
10										
11	М8х40.58.019				0267.02.01.00.00	16			32	
12					0267.02.02.00.00	14			28	
13									60	
14										
15	М8х45.58.019				0267.02.04.00.00	8			16	
16										
17	М10х50.58.019					48			48	
18										
19										
20	М10х65.58.019				0267.02.03.00.00	4			4	
21					0267.02.04.00.00	2			4	
22									8	
23										
24	М10х70.58.019				0267.02.05.00.00	4			8	
25										
26										

Инв.№ подл. | Подп. и дата | Взам. инв.№ | Инв.№ дубл. | Подп. и дата

Изм.	Лист	№ докум.	Подп.	Дата
Разраб.	Степаненков			11.87
Пров.	Злайцев			11.87
Н.контр.	Левин			11.87
Утв.	Синельников			11.87

810-1-29.88
0267.02.00.00.00 ВП

Устройство для обслуживания кровли ангарных теплиц пролетом 24м. Ведомость покупных изделий

Лит.	Лист	Листов
	1	4

ЦЭКТБ "Промтеплица"

Копировал Омельченко

Формат А3

Альбом 6/1

Т.П. 810-1-29.88

№	Наименование	Код ОКП	Обозначение документа на поставку	Поставщик	Куда входит (обозначение)	Количество: На изделие	В комплекты	На регулир.	Всего	Примечание
1										
2	Винт В.М6-8gх1036.019		ГОСТ 1491-80		0267.02.03.00.00	12			12	
3					0267.02.05.00.00	12			24	
4									36	
5	Гайка М8-7Н.35.019		ГОСТ 3032-76		0267.02.03.00.00	2			2	
6					0267.02.05.00.00	2			4	
7									6	
8										
9	Гайка М8.5.019		ГОСТ 5915-70			40			40	
10					0267.02.01.00.00	80			160	
11					0267.02.02.00.00	72			144	
12					0267.02.03.00.00	44			44	
13					0267.02.04.00.00	10			20	
14					0267.02.05.00.00	14			28	
15									436	
16										
17	М10.5.019					48			48	
18					0267.02.03.00.00	4			4	
19					0267.02.04.00.00	2			4	
20					0267.02.05.00.00	6			12	
21									68	
22										
23	М16.5.019				0267.02.03.00.00	4			4	
24										
25	Шайба 6.65Г.019		ГОСТ 6402-70		0267.02.03.00.00	12			12	
26					0267.02.05.00.00	12			24	
27									36	
28	8.65Г.019					8			8	
29					0267.02.05.00.00	2			4	
30									12	

Инв.№ подл. | Подп. и дата | Взам.инв.№ | Инв.№ дубл. | Подп. и дата

Изм. Лист N докум. Подп. Дата

0267.02.00.00.00 ВП

Лист 2

Копировал Омельченко

Формат А3

№	Наименование	Код ОКП	Обозначение документа на поставку	Поставщик	Куда входит (обозначение).	Количество: На изделие	В комплекты	На регулир.	Всего	Примечание
1										
2	Шайба 10.65Г.019		ГОСТ 6402-70		0267.02.03.00.00	4			4	
3					0267.02.04.00.00	2			4	
4					0267.02.05.00.00	6			12	
5									20	
6										
7	16.65Г.019				0267.02.03.00.00	4			4	
8										
9										
10	Шайба 8.02.019		ГОСТ 11371-78			80			80	
11					0267.02.01.00.00	160			320	
12					0267.02.02.00.00	144			288	
13					0267.02.03.00.00	88			88	
14					0267.02.04.00.00	20			40	
15					0267.02.05.00.00	32			64	
16									880	
17										
18	10.02.019					96			96	
19					0267.02.03.00.00	4			4	
20					0267.02.04.00.00	4			8	
21					0267.02.05.00.00	8			16	
22									124	
23										
24	16.02.019				0267.02.03.00.00	4			4	
25										
26	Шплинт 3.2х18-001		ГОСТ 397-79			4			4	
27										
28	Кольцо 1652		ГОСТ 13941-86		0267.02.03.00.00	4			4	
29					0267.02.05.00.00	4			8	
30									12	

Инв.№ подл. | Подп. и дата | Взам.инв.№ | Инв.№ дубл. | Подп. и дата

Изм. Лист N докум. Подп. Дата

810-1-29.88

0267.02.00.00.00 ВП

Лист 3

Копировал Омельченко

Формат А3

Альбом 5Н

Т.П. 810-1-29.88

№	Наименование	Код ОКП	Обозначение документа на поставку	Поставщик	Куда входит (обозначение)	Количество: на изделие	в комплекты	на дублир.	Всего	Примечание
1										
2	Кольцо 51х68		ГОСТ 6308-71		0267.02.03.00.00	4			4	
3					0267.02.05.00.00	4			8	
4									12	
5										
6	Подшипник 304		ГОСТ 8338-75		0267.02.03.00.00	2			2	
7					0267.02.05.00.00	2			4	
8									6	
9	Комплект инструмен-									
10	та и принадлежностей									
11										
12	Ключ гаечный торцовый		ГОСТ 25787-83				1		1	
13	S13									
14										
15	Ключ гаечный торцовый						1		1	
16	S17									
17										
18	Ключ гаечный 13х17		ГОСТ 2839-80				1		1	
19										
20	Ключ гаечный 19х24						2		2	
21										
22	Гайка М8.5.019		ГОСТ 5915-70		026702.20.00.00		4		4	
23										
24	Шайба 8.65Г.019		ГОСТ 6402-70		0267.02.20.00.00		4		4	
25										
26	Канат 7.9-1010		ГОСТ 10293-67		0267.02.20.00.00		6м		6м	
27										
28										
29										
30										

Инв.№ подл. | Подп. и дата | Взам. инв.№ | Инв.№ дубл. | Подп. и дата

Изм. | Лист | № докум. | Подп. | Дата | 0267.02.00.00.00 ВП | Лист 4

Формат А3

Госагропром СССР

Всесоюзное объединение "Союзпромтеплица"

Центральное экспериментальное конструкторско-технологическое бюро ЦЭКТБ „Промтеплица".

Устройство для обслуживания кровли ангарных теплиц пролетом 24 метра. Руководство по эксплуатации

0267.02.00.00.00 РЭ

Инв.№ подл. | Подп. и дата | Взам. инв.№ | Инв.№ дубл. | Подп. и дата

Содержание

	Лист
1. Введение	3
2. Назначение изделия	4
3. Техническая характеристика	5
4. Комплект поставки	6
5. Устройство, принцип работы	7
6. Указание мер безопасности	8
7. Техническое обслуживание	10
8. Упаковка, транспортирование, хранение, монтаж	14
9. Свидетельство о приемке	15
10. Свидетельство об упаковке	16
11. Гарантийные обязательства	17
12. Лист регистрации изменений	18

Изм.	Лист	№ докум.	Подп.	Дата	0267.02.00.00.00 РЭ	810-1-29.88	
Разраб.		Зайцев		11.87	Устройство для обслуживания кровли ангарных теплиц пролетом 24 м. Руководство по эксплуатации.	Лист 2	Листов 18
Пров.		Степаненко		11.87		ЦЭКТБ „Промтеплица"	
Н.контр.		Левин					
Утв.		Синельщиков		1187			

1. Введение

Настоящее руководство по эксплуатации является основным документом для изучения и технического обслуживания „Устройства для обслуживания кровли ангарных теплиц пролетам 24 м." именуемого в дальнейшем „Устройство".

2. Назначение изделия

„Устройства" предназначено для выполнения работ по монтажу, ремонту и техническому обслуживанию кровли ангарных теплиц пролетом 24 м, в условиях наличия атмосферных осадков и солнечной радиации, в диапазоне температур от +50°С до -50°С, при относительной влажности до 100% при 20°С.

3. Техническая характеристика

Ширина, мм	25040
Высота, мм	9050
Длина, мм	950
Масса, кг.	398

4. Комплект поставки

Комплект поставки „Устройства" приведен в таблице 1

Таблица 1

Обозначение	Наименование	Количество
0267.02.00.00.00	Устройство для обслуживания кровли ангарных теплиц пролетом 24 метра	1
0267.02.20.00.00	Кассета	1
Предохранительный пояс ГОСТ 5718-77		1
	Комплект эксплуатационных документов	
0267.02.00.00.00	Альбом документации	1
0267.02.20.00.00	Альбом документации	1
0267.02.00.00.00.РЭ	Руководство по эксплуатации.	1

Т.П. 810-1-29.88 Альбом 6II

5. Устройство, принцип работы

„Устройство" состоит из следующих основных частей: двух наклонных лестниц: двух вертикальных лестниц поз. 4 (см. чертеж 0267.02.00.00.СБ); платформы поз. 3.

Каждая наклонная лестница состоит из нижней секции поз. I и верхней секции поз. 2.

Вертикальная лестница предназначена для подъема рабочих на кровлю теплицы.

На наклонной лестнице производят операции по монтажу, ремонту и техническому обслуживанию кровли теплицы).

Перемещение „Устройства" вдоль теплицы осуществляется двумя рабочими с земли за вертикальные лестницы.

Для свободного перемещения „Устройства" по лотку и двум карнизам, при монтаже „Устройства" необходимо выполнить пункты 2, 3 технических требований чертежа 0267.02.00.000СБ, а также необходимо освободить стопоры поз. 16 чертежа 0267.02.03.00.00.СБ и поз. 8 чертежа 0267.02.05.00.00.СБ.

Подача стекла на кровлю осуществляется следующим образом: стекло устанавливается в кассету на земле, поднимается рабочим, находящимся на наклонной лестнице, кассета со стеклом закрепляется за ступеньку, затем стекло вынимается из кассеты и кладется на перила. Стекло перемещается рабочим в нужное место кровли по перилам наклонной лестницы.

Инв.№ подл. | Подпись и дата | Взам. инв.№ | Инв.№ дубл. | Подпись и дата

Изм.	Лист	N. докум.	Подп.	Дата	0267.02.00.00.00. РЭ	Лист 7

Копировал Омельченко Формат А4

6. Указание мер безопасности.

Рабочий, находящийся на наклонной лестнице или платформе (т.е. выше карниза теплицы), при выполнении всех видов работ по обслуживанию кровли и при перемещении по наклонным лестницам должен пользоваться предохранительным поясом.

Карабин предохранительного пояса закрепляется за перила наклонной лестницы.

Для исключения самопроизвольного перемещения „Устройства" стопоры поз. 16 чертежа 0267.02.03.00.00.СБ и поз. 8 чертежа 0267.02.05.00.00.СБ всегда должны быть закреплены, кроме момента перемещения „Устройства" рабочими.

При выполнении работ по обслуживанию кровли (подъем стекла на „Устройство", замена стекла, и т.д.) запрещается находиться вблизи „Устройства" в зоне возможного падения на землю стекла или инструментов, необходимых для работы.

Эксплуатацию „Устройства" осуществляют лица изучившие настоящее руководство по эксплуатации, умеющие пользоваться предохранительным поясом и способные по состоянию здоровья работать на высоте до 10 метров.

Запрещается работать на неисправном „Устройстве."

Запрещается стоять на одной ступеньке одновременно двум рабочим.

В целях предотвращения аварии запрещается подъем „Устройства" на кровлю теплицы в собранном виде, монтаж „Устройства" осуществляется на кровле по частям.

Инв.№ подл. | Подпись и дата | Взам. инв.№ | Инв.№ дубл. | Подпись и дата

Изм.	Лист	N. докум.	Подп.	Дата	0267.02.00.00.00. РЭ	Лист 8

7. Техническое обслуживание

7.1. Перед началом работы осмотреть „Устройство", обратив особое внимание на болтовые соединения секций наклонных лестниц между собой и с платформой, проверить наличие стопоров. Ослабленные болтовые соединения закрутить, резьбу для стопорения гаек покрыть лаком или краской или кернить.

7.2. Один раз в два года проводятся периодические испытания:

7.2.1. Выполняются требования п. 7.1. настоящего руководства по эксплуатации.

7.2.2. Проверяется работоспособность „Устройства" в части перемещения его вдоль теплицы двумя рабочими с земли.

7.2.3. Проводятся испытания „Устройства" на прочность как показано на рис. I, рис. 2, рис. 3, рис. 4, рис. 5.

Два груза по 100 кг. подвешиваются каждый за одну ступеньку в средней части наклонной лестницы (рис. I, рис. 2).

Грузы подвешиваются в двух положениях: по середине ступеньки (рис. 4) и со смещением к одной из стоек перил. (рис. 3).

По рис. 4 проверяется прочность ступенек. На прочность проверяются две ступеньки в средней части каждой наклонной лестницы остальные ступеньки осматриваются на наличие дефектов (трещины, коррозии и др.) Ступеньки держать под грузом не менее 10 минут. Неговодные ступеньки заменяются.

По рис. 3 определяется максимальный прогиб каждой из двух наклонных лестниц. Если прогиб такой, что ступеньки касаются кровли или ниже кровли то „Устройство" считается не работоспособным и его эксплуатация запрещается.

В целях безопасности подвешиваемые грузы должны быть наборными и достигать 100 кг. постепенно.

Инв.№ подл. | Подпись и дата | Взам. инв.№ | Инв.№ дубл. | Подпись и дата

Изм.	Лист	N. докум.	Подп.	Дата	0267.02.00.00.00 РЭ	Лист 9

Копировал Омельченко Формат А4

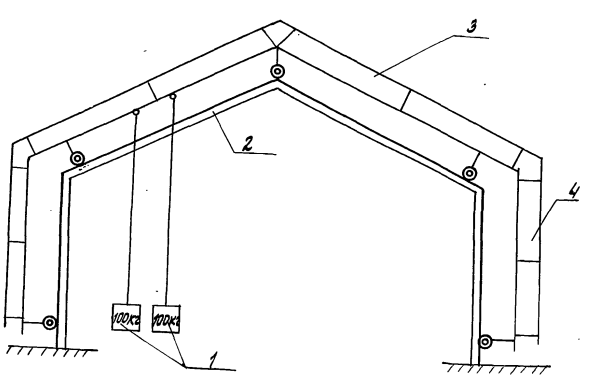

Рис. 1

1. Груз
2. Теплица
3. Наклонная лестница
4. Вертикальная лестница

Инв.№ подл. | Подпись и дата | Взам. инв.№ | Инв.№ дубл. | Подпись и дата

Изм.	Лист	N. докум.	Подп.	Дата	810-1-29.88 0267.02.00.00.00 РЭ	Лист 10

Копировал Омельченко 23500-08 57 Формат А4

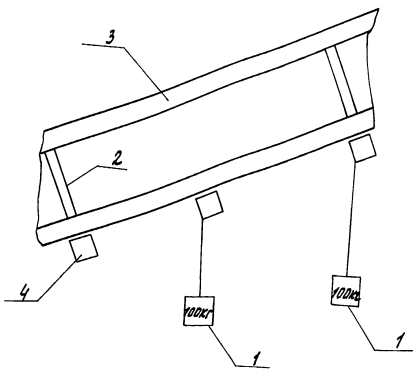

Рис.2

1. Груз
2. Стойка
3. Перила
4. Ступенька

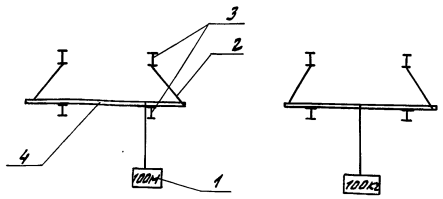

Рис.3 Рис.4

1. Груз
2. Стойка
3. Перила
4. Ступенька

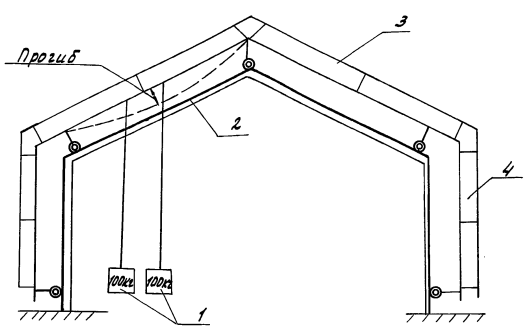

Рис.5

1. Груз
2. Теплица
3. Наклонная лестница
4. Вертикальная лестница

8. Упаковка, транспортирование, хранение, монтаж.

8.1. Транспортирование „Устройства" допускается любым видом транспорта, соответствующей грузоподъемности при условии защиты от механических повреждений.

8.2. Крупногабаритные сборочные единицы и комплектующие изделия допускается транспортировать и хранить неупакованными.

Сборочные единицы и детали, нуждающиеся в защите от механических повреждений или атмосферного воздействия, комплектующие изделия и эксплуатационная документация при транспортировании и хранении должны быть упакованы в дощатые ящики по ГОСТ 10198-78 или ГОСТ 2991-85.

Документация и предохранительный пояс должны быть вложены в пакеты из полиэтиленовой пленки по ГОСТ 10354-73 или завернуты в два слоя двухслойной водонепроницаемой бумаги по ГОСТ 8828-75.

Отдельные крепежные изделия „Устройства" заворачиваются в промасленную бумагу.

8.3. Монтаж „Устройства" осуществляется на кровле теплицы по частям. Запрещается подъем „Устройства" на кровлю в полностью собранном виде в целях предотвращения аварии.

9. Свидетельство о приемке

Устройство для обслуживания кровли ангарных теплиц пролетом
(наименование изделия)

24 метра.

0267.02.00.00.00
(обозначение) (заводской номер)

Соответствует техническим условиям 0267.02.00.00.00 ТУ
(обозначение)

и признан годным для эксплуатации.

Дата выпуска _____

М.П.

_____
(подпись лиц, ответственных за приемку)

Инв.№ подл. | Подп. и дата | Взам.инв.№ | Инв.№ дубл. | Подп.и дата

Изм.	Лист	N докум.	Подп.	Дата	0267.02.00.00.00 РЭ	Лист 15

Копировал Онельченко Формат А4

10. Свидетельство об упаковке

Устройство для обслуживания кровли ангарных теплиц пролетом
(наименование изделия)

24 метра.

0267.02.00.00.00 (обозначение) заводской номер _____

упакован на предприятии _____
(шифр предприятия)

согласно требованиям, предусмотренным руководством по эксплуатации

Дата упаковки _____ М.П.

Упаковку произвел _____ (подпись)

Изделие после упаковки принял _____ (подпись)

Инв.№ подл. | Подп. и дата | Взам.инв.№ | Инв.№ дубл. | Подп.и дата

Изм.	Лист	N докум.	Подп.	Дата	0267.02.00.00.00 РЭ	Лист 16

Копировал Онельченко Формат

11. Гарантийные обязательства

11.1. Изготовитель гарантирует соответствие „Устройства" требованиям технических условий при соблюдении потребителем условий эксплуатации, транспортирования и хранения.

11.2. Гарантийный срок эксплуатации - 10 лет со дня ввода „Устройства" в эксплуатацию.

Инв.№ подл. | Подп. и дата | Взам.инв.№ | Инв.№ дубл. | Подп. и дата

Изм.	Лист	N докум.	Подп.	Дата	0267.02.00.00.00 РЭ	Лист 17

Копировал Онельченко Формат А4

Лист регистрации изменений

Изм.	Номер листов (страниц)				Номер документа	Подпись	Дата	Срок введения изменения
	измененных	замененных	новых	аннулированных				

Инв.№ подл. | Подп. и дата | Взам.инв.№ | Инв.№ дубл. | Подп. и дата

Изм.	Лист	N докум.	Подп.	Дата	810-1-29.88 0267.02.00.00.00 РЭ	Лист 18

Копировал Онельченко

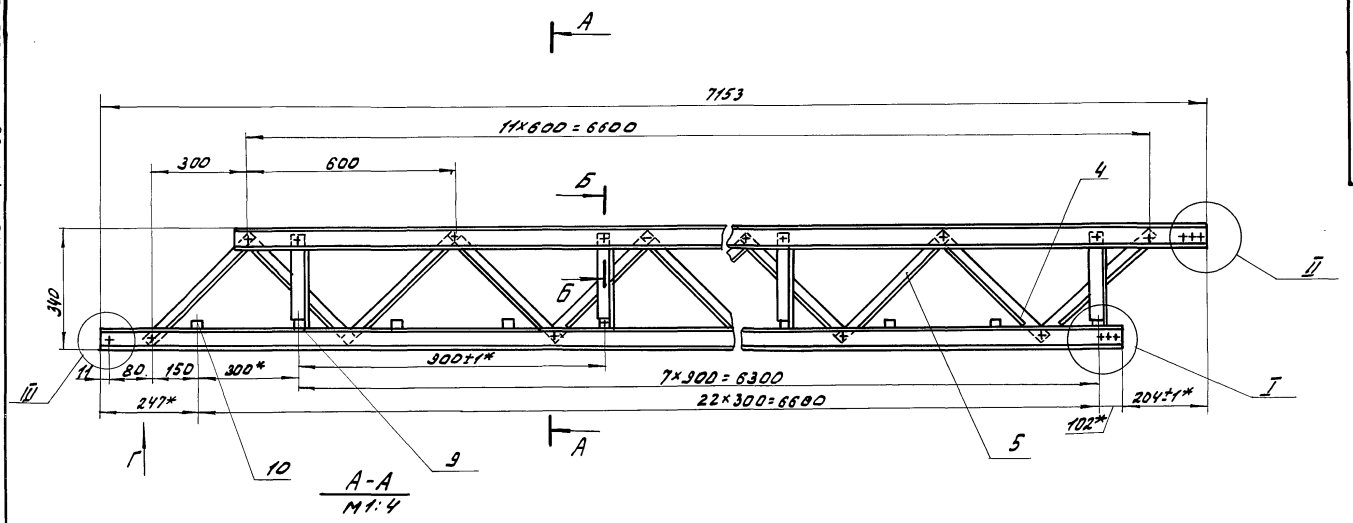

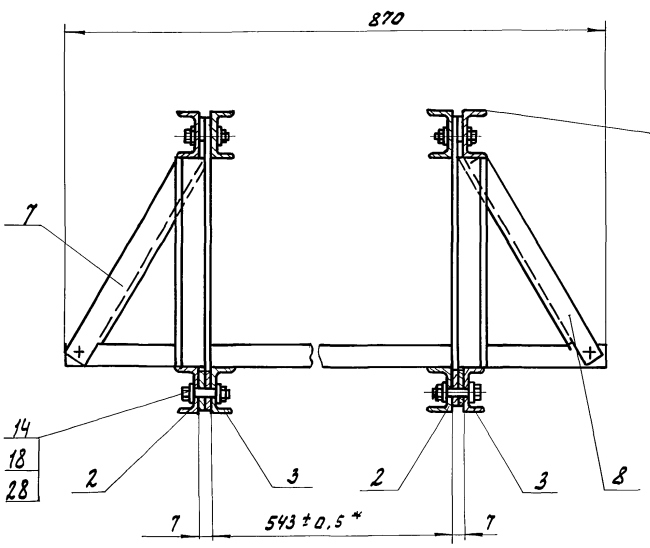

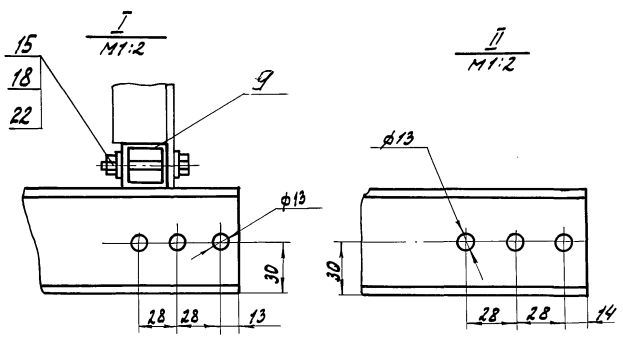

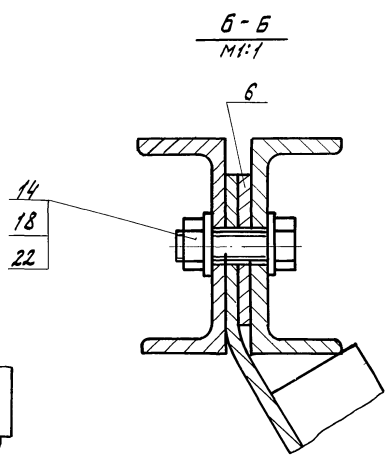

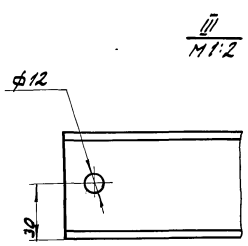

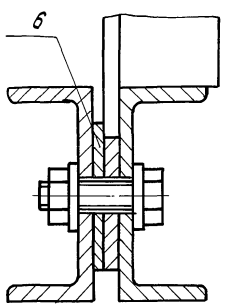

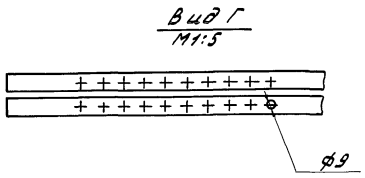

1. Детали поз. 9, 10 варить к деталям поз. 2, 3 по контуру прилегания катетом 3±1*.
2. Неуказанные пред. откл. размеров $\pm \frac{IT14}{2}$.
3. Размеры для справок, кроме обозначенных *.
4. Метизы в местах крепления алюминиевых профилей ставить на лаке БТ577 ГОСТ 5631-79.
5. Гайки стопорить лаком БТ577 ГОСТ 5631-79.

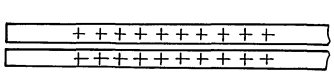

					810-1-29.88 0267.02.01.00.00 СБ		
Изм.	Лист	№ докум.	Подп.	Дата		Лит.	Масса	Масштаб
Разраб.		Заблыцев		11.87	Секция нижняя. Сборочный чертеж.		86	1:10
Пров.		Степаненко		11.87				
Т.контр.		Силакова		11.87		Лист	Листов 1
Н.контр.		Левин		11.87		ЦЭКТБ "Промтеплица"	
Утв.		Сикельчиков		11.87			

Копировал Омельченко 23500-08 60 Формат А2

Альбом 6/1

т.п.810-1-29.88

Формат	Зона	Поз.	Обозначение	Наименование	Кол.	Примечание
				Стандартные изделия		
				Болты ГОСТ 7798-70		
		14		М8×25.58.019	64	
		15		М8×40.58.019	16	
		18		Гайка М8.5.019 ГОСТ 5915-70	80	
		22		Шайба 8.02.019 ГОСТ 11371-78	160	

Инв.№ подл. | Подп. и дата | Взам.инв.№ | Инв.№ дубл. | Подп. и дата

Изм.	Лист	N докум.	Подп.	Дата	0267.02.01.00.00	Лист 2

Копировал Омельченко Формат А1

Формат	Зона	Поз.	Обозначение	Наименование	Кол.	Примечание
				Документация		
А2			0267.02.02.00.00 СБ	Сборочный чертеж		
				Детали		
А3		1	0267.02.01.00.04	Подкос	21	
А3		2	0267.02.01.00.04-01	Подкос	21	
А4		3	0267.02.01.00.06	Прокладка	16	
А3		4	0267.02.01.00.07	Стойка	7	
-		5	0267.02.01.00.07-01	Стойка	7	
А3		6	0267.02.01.00.09	Ступенька	7	
Б4		7	0267.02.01.00.10	Ступенька	15	
				Труба СПА 0270 АД31 ГОСТ 4784-74		
А3		11	0267.02.02.00.01	Швеллер	1	
-		12	-01	Швеллер	1	
А3		13	0267.02.02.00.03	Швеллер	2	
А3		14	0267.02.02.00.04	Швеллер	1	
-		15	-01	Швеллер	1	
А3		16	0267.02.02.00.06	Швеллер	2	

Инв.№ подл. | Подп. и дата | Взам.инв.№ | Инв.№ дубл. | Подп. и дата

Изм.	Лист	N докум.	Подп.	Дата	0267.02.02.00.00		
Разраб.	Заблицев			11.87	Секция верхняя	Лит.	Лист 1 / Листов 2
Пров.	Степаненков			11.87		ЦЭКТБ "Промтеплица"	
Н.контр.	Левин			11.87			
Утв.	Ушельников			11.87			

Копировал Омельченко Формат А1

Формат	Зона	Поз.	Обозначение	Наименование	Кол.	Примечание
				Стандартные изделия		
				Болты ГОСТ 7798-70		
		24		М8×25.58.019	58	
		25		М8×40.58.019	14	
		28		Гайка М8.5.019 ГОСТ 5915-70	72	
		32		Шайба 8.02.019 ГОСТ 11371-78	144	

Инв.№ подл. | Подп. и дата | Взам.инв.№ | Инв.№ дубл. | Подп. и дата

Изм.	Лист	N докум.	Подп.	Дата	0267.02.02.00.00	Лист 2

Копировал Омельченко Формат А1

Формат	Зона	Поз.	Обозначение	Наименование	Кол.	Примечание
				Документация		
А2			0267.02.03.00.00 СБ	Сборочный чертеж		
				Детали		
А3		1	0267.02.03.00.01	Основание	2	
А3		3	0267.02.03.00.02	Стойка	2	
А4		4	0267.02.03.00.03	Перемычка	4	
А4		5	0267.02.03.00.04	Пластина	4	
А4		6	0267.02.03.00.05	Шайба	4	
А3		7	0267.02.03.00.06	Ось	2	
А4		8	0267.02.03.00.07	Втулка	4	
А4		9	0267.02.03.00.08	Крышка	4	
А4		10	0267.02.03.00.09	Обод	2	
А4		11	0267.02.03.00.10	Шина	2	
А4		12	0267.02.03.00.11	Втулка	4	
-		13	-01	Втулка.	4	
А4		14	0267.02.03.00.12	Шайба	8	
А4		15	0267.02.03.00.13	Колесо	4	
А4		16	0267.02.03.00.14	Столор	2	

Инв.№ подл. | Подп. и дата | Взам.инв.№ | Инв.№ дубл. | Подп. и дата

Изм.	Лист	N докум.	Подп.	Дата	В10-1-29.88 0267.02.03.00.00		
Разраб.	Степаненков			11.87	Платформа	Лит.	Лист 1 / Листов 3
Пров.	Заблицев			11.87		ЦЭКТБ "Промтеплица"	
Н.контр.	Левин			11.87			
Утв.	Ушельников			11.87			

Копировал Омельченко

Формат А4

Формат	Зона	Поз.	Обозначение	Наименование	Кол.	Примечание
А4		19	0267.02.03.00.15	ребро	4	
				Стандартные изделия		
				Болты ГОСТ 7798-70		
		20		М8×25.58.019	44	
		22		М10×65.58.019	4	
		23		Винт В.М6-8g×10.36.019 ГОСТ 1491-80	12	
		25		Гайка М8-7Н.35.019 ГОСТ 3032-76	2	
				Гайки ГОСТ 5915-70		
		27		М8.5.019	44	
		28		М10.5.019	4	
		29		М16.5.019	4	

Инв.№ подл. | Подп. и дата | Взам. инв.№ | Инв.№ дубл. | Подп. и дата

Изм. Лист № докум. Подп. Дата

0267.02.03.00.00 Лист 2

Копировал Омельченко Формат А4

Формат	Зона	Поз.	Обозначение	Наименование	Кол.	Примечание
				Шайбы ГОСТ 6402-70		
		32		6.65 Г.019	12	
		33		10.65Г.019	4	
		34		16.65 Г.019	4	
				Шайбы ГОСТ 11371-78		
		36		8.02.019	88	
		37		10.02.019	4	
		38		16.02.019	4	
		39		Кольцо 165-2 ГОСТ 13941-86	4	
		40		Кольцо 51×68 ГОСТ 8308-71	4	
		42		Подшипник 304 ГОСТ 8338-75	2	

Инв.№ подл. | Подп. и дата | Взам. инв.№ | Инв.№ дубл. | Подп. и дата

Изм. Лист № докум. Подп. Дата

0267.02.03.00.00 Лист 3

Копировал Омельченко Формат

Формат	Зона	Поз.	Обозначение	Наименование	Кол.	Примечание
				Документация		
А2			0267.02.04.00.00 СБ	сборочный чертеж		
				Детали		
А4		1	0267.02.03.00.11-01	Втулка	2	
А4		2	0267.02.04.00.01	Колесо	2	
А4		3	0267.02.04.00.02	стойка	2	
А3		4	0267.02.04.00.03	Кронштейн	1	
		5	-01	Кронштейн	1	
А3		6	0267.02.04.00.04	Боковина	1	
		7	-01	Боковина	1	
А4		8	0267.02.04.00.05	связь	1	
А4		9	0267.02.04.00.06	ребро	2	
А4		10	0267.02.04.00.07	шайба	1	
				Стандартные изделия		

Инв.№ подл. | Подп. и дата | Взам. инв.№ | Инв.№ дубл. | Подп. и дата

Изм. Лист № докум. Подп. Дата

0267.02.04.00.00

Разраб. Степаненков 11.87
Пров. Задлацев 11.87
Н.контр. Левин 11.87
Утв. Омельченко 11.87

Лестница вертикальная.

Лит. Лист 1 Листов 2

ЦЭКТБ "Промтеплица"

Копировал Омельченко Формат А4

Формат	Зона	Поз.	Обозначение	Наименование	Кол.	Примечание
				Болты ГОСТ 7798-70		
		13		М8×25.58.019	2	
		14		М8×45.58.019	8	
		15		М10×65.58.019	2	
				Гайки ГОСТ 5915-70		
		17		М8.5.019	10	
		18		М10.5.019	2	
		20		Шайба 10.65 Г.019 ГОСТ 6402-70	2	
				Шайбы ГОСТ 11371-78		
		22		8.02.019	20	
		23		10.02.019	4	

Инв.№ подл. | Подп. и дата | Взам. инв.№ | Инв.№ дубл. | Подп. и дата

Изм. Лист № докум. Подп. Дата

810-1-29.88
0267.02.04.00.00 Лист 2

Копировал Омельченко

Альбом Б//
Т.П. 810-1-29.88

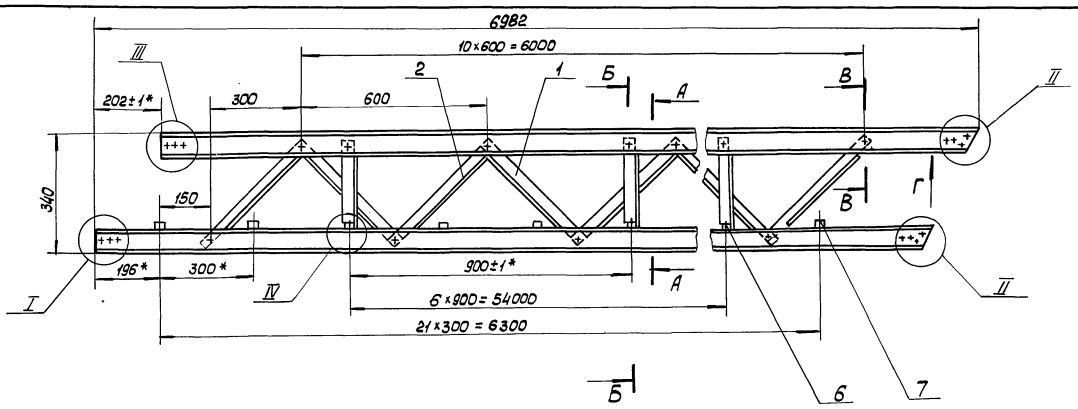

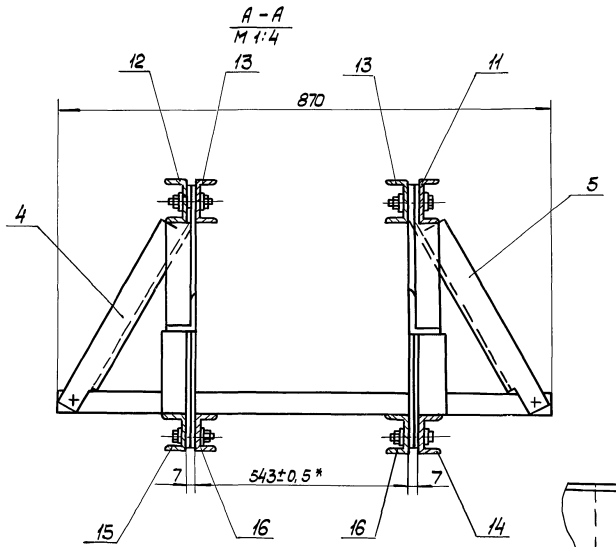

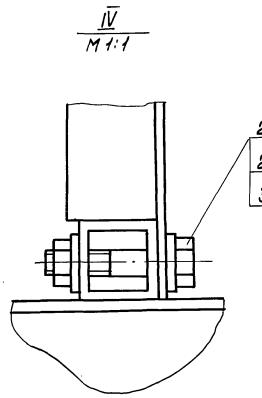

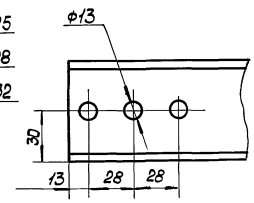

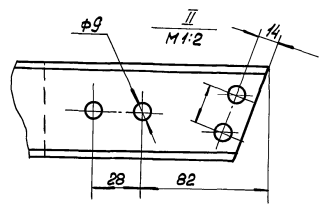

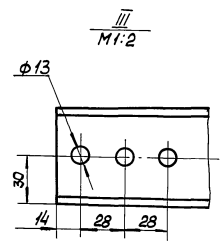

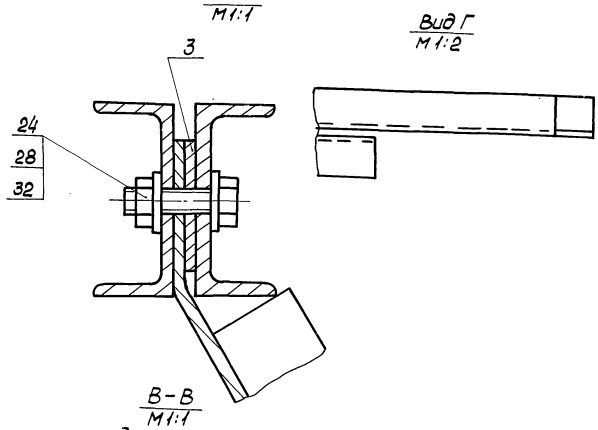

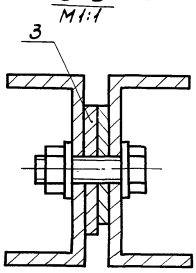

1. Детали поз. 6.7 варить к деталям поз. 14, 15, 16 по контуру прилегания катетом 3±1*
2. Неуказанные пред. откл. размеров ± IT14/2 .
3. Размеры для справок, кроме обозначенных *.
4. Метизы в местах крепления алюминиевых профилей ставить на лаке БТ 577 ГОСТ 5631-79.
5. Гайки стопорить лаком БТ577 ГОСТ 5631-79.

				810-1-29.88 0267.02.02.00.000СБ			
Изм.	Лист	№ докум.	Подп.	Дата			
Разраб.		Заблицев			Секция верхняя	Лит.	Масса	Масштаб
Пров.		Степаненко					82	1:10
Т.контр.		Степаненков			Сборочный чертеж	Лист	Листов 1
Н.контр.		Левин				ЦЭКТБ "Промтеплица"	
Утв.		Синельников					

Копировал:

23500-08 63 Формат А2

Инв.№ подл. | Подп. и дата | Взам. инв.№ | Инв.№ дубл. | Подп. и дата

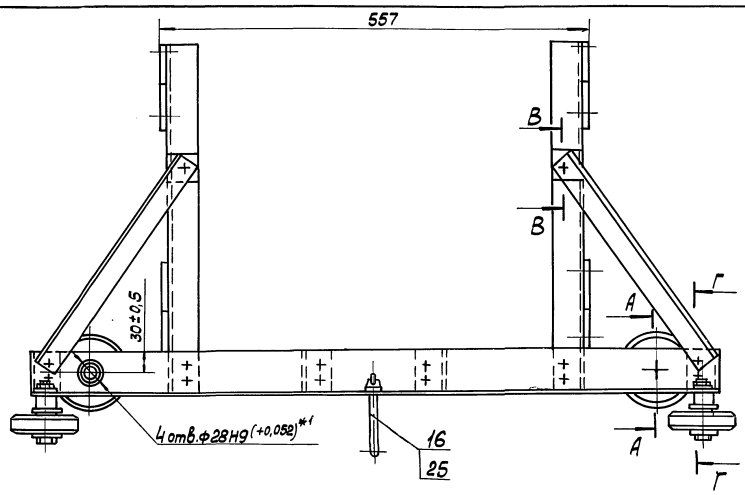

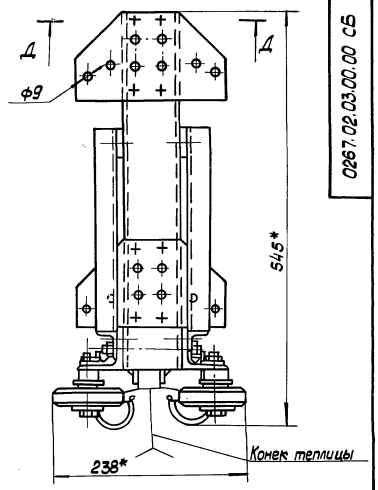

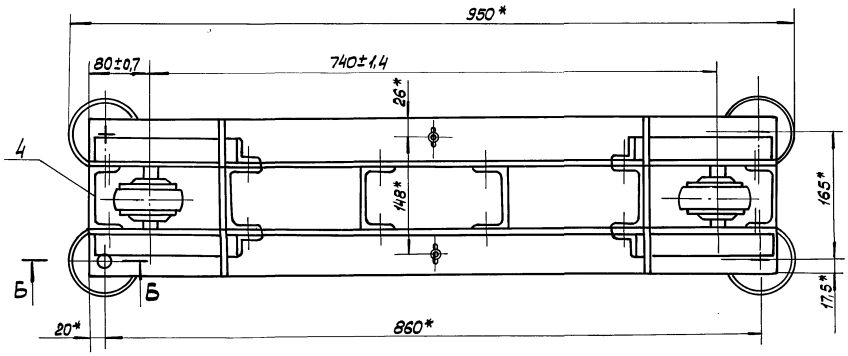

В-В
М1:1

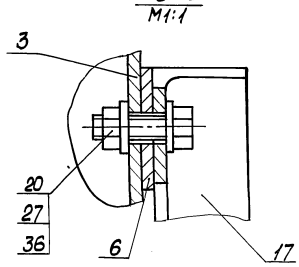

Г-Г
М1:1

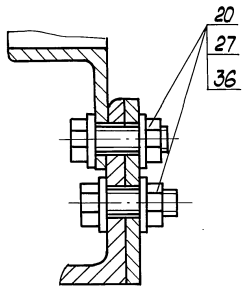

Д-Д
М1:1

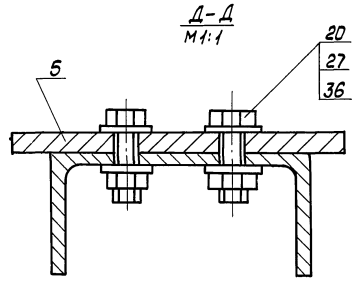

А-А
М1:1

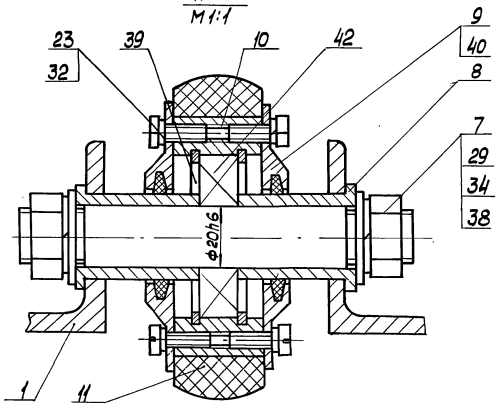

Б-Б
М1:1

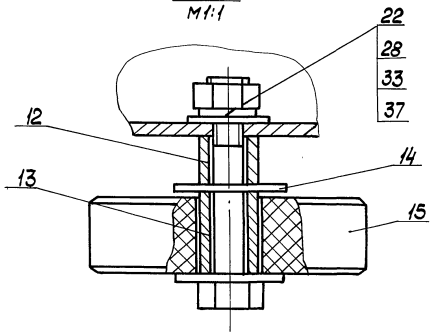

1*. Размеры для справок.
2.*1 Отв. ф28Н9 сверлить попарно за один проход.
3. Подшипники поз. 40 набить смазкой ЦИАТИМ-203 ГОСТ 8773-73.
4. Метизы в местах крепления алюминиевых профилей ставить на лаке БТ 577 ГОСТ 5631-79.
5. Гайки поз. 27 стопорить лаком БТ 577 ГОСТ 5631-79

Изм. Лист	№ докум.	Подп.	Дата	810-1-29.88 0267 02.03.00.00 СБ	
Разраб.	Степаненков		12.04.89	Платформа Сборочный чертеж	Лит. / Масса 10,4 / Масштаб 1:4
Пров.	Зяблицев		12.04.89		Лист / Листов 1
Т. контр.	Степаненков		12.04.89		ЦЭКТБ "Промтеплица"
Н. контр.	Левин		12.04.89		
Утв.	Синельников		12.04.89		

Копировал: А2

Инв. № подл. | Подп. и дата | Взам. инв. № | Инв. № дубл. | Подп. и дата

0267.02.04.00.00 СБ

Альбом 6/1

т.п. 810-1-29.88

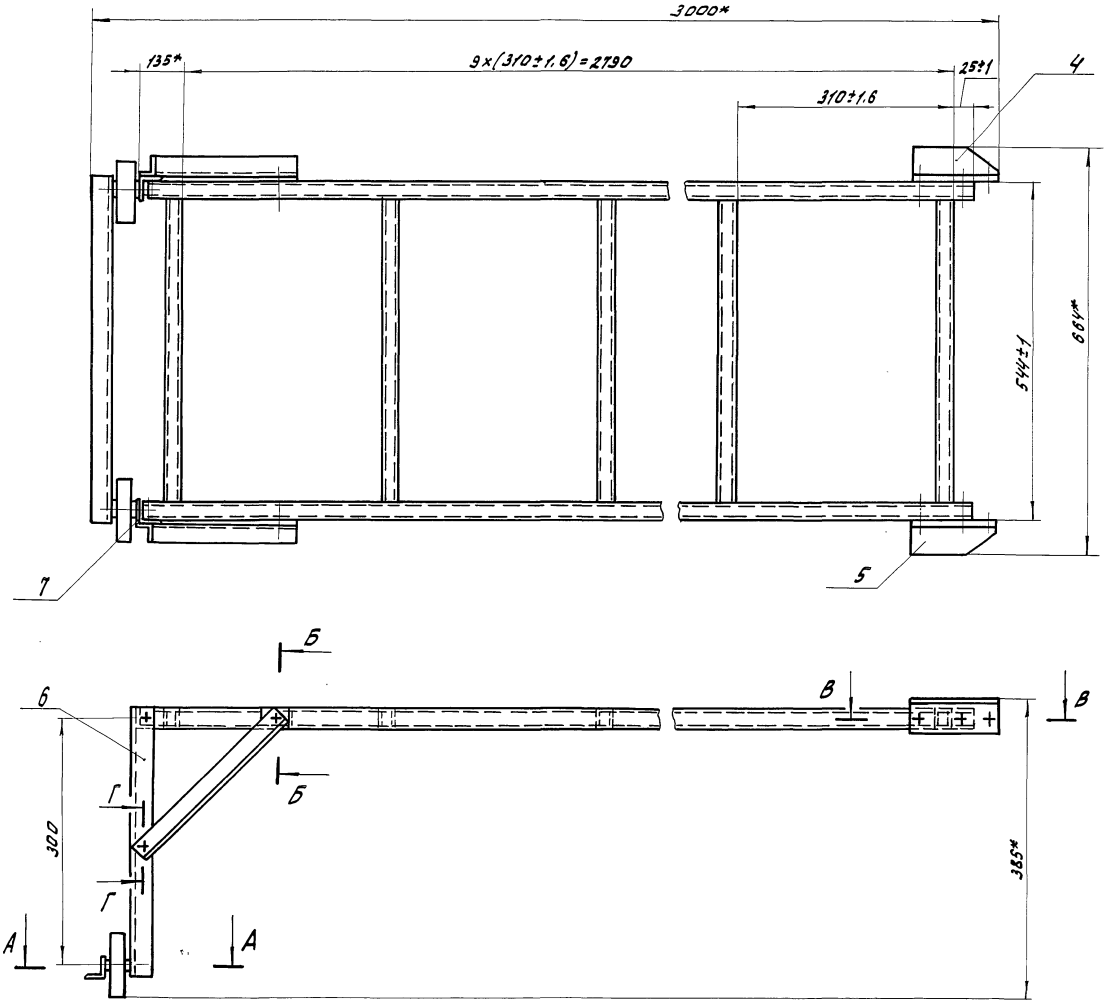

Г-Г
М1:1

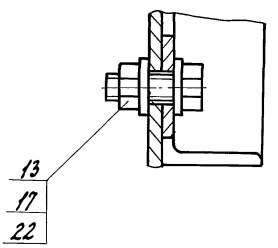

А-А
М1:1

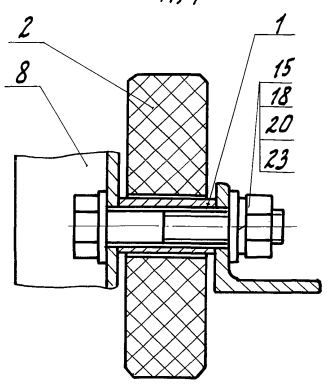

Б-Б
М1:1

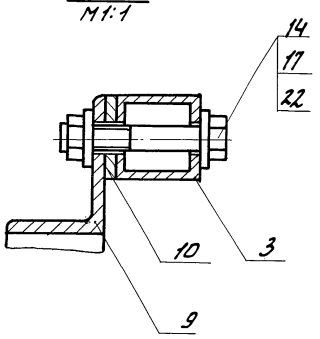

В-В
М1:1

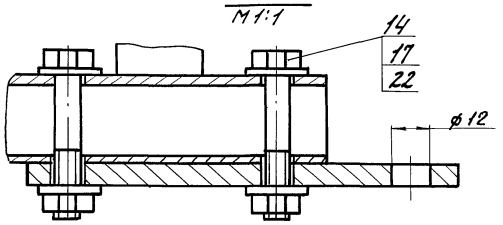

1. Сварка по ГОСТ 14806-69.
2.* Размеры для справок.
3. Метизы в местах крепления алюминиевых профилей ставить на лаке БТ 577 ГОСТ 5631-79
4. Гайки поз. 17 стопорить лаком БТ 577 ГОСТ 5631-79.

					810-1-29.88 0267 02.04.00.00 СБ			
Изм.	Лист	N-докум.	Подп.	Дата	Лестница вертикальная сборочный чертеж.	Лит.	Масса	Масштаб
Разраб.		Степаненко		11.87			6.8	1:5
Пров.		Заблищев		11.87		Лист	Листов 1	
Т.контр.		Силакова		11.87		ЦЭКТБ „Промтеплица"		
Н.контр.		Левин		11.87				
Утв.		Синельников		11.87				

Копировал Омельченко 23500-08 65 формат А2

Инв. N подл. | Подп. и дата | Взам. инв. N | Инв. N дубл. | Подп. и дата

Формат	Зона	Поз.	Обозначение	Наименование	Кол.	Примечание
				Документация		
А2			0267.02.05.00.00СБ	Сборочный чертеж		
				Детали		
А4		1	0267.02.03.00.08	Крышка	4	
А4		2	0267.02.03.00.09	Обод	2	
А4		3	0267.02.03.00.10	Шина	2	
А3		4	0267.02.05.00.01	Ось	2	
А4		5	0267.02.05.00.02	Втулка	4	
—		6	-01	Втулка	4	
—		7	-02	Втулка	4	
А4		8	0267.02.05.00.03	Стопор	2	
А4		9	0267.02.05.00.04	Винт	2	
А4		10	0267.02.05.00.05	Планка	2	
А4		11	0267.02.05.00.06	Ролик	2	
А4		12	0267.02.05.00.07	Планка	2	
А4		13	0267.02.05.00.08	Упор	2	

Справочн. № | Первичн. примен. | Подп. и дата | Взам. инв. № | Инв. № дубл. | Подп. и дата | Инв. № подл.

Изм.	Лист	№ докум.	Подп.	Дата
Разраб.	Степаненков			11.87
Пров.	Зяблицев			11.87
Н. контр.	Левин			11.87
Утв.	Синельников			11.87

0267.02.05.00.00

Опора

Лит | Лист 1 | Листов 3

ЦЭКТБ „Проттеплица"

Формат	Зона	Поз.	Обозначение	Наименование	Кол.	Примечание
А4		14	0267.02.05.00.09	Связка	1	
А4		15	0267.02.05.00.10	Щека	2	
А4		16	0267.02.05.00.11	Щека	2	
А3		17	0267.02.05.00.12	Основание	2	
—		18	-01	Основание	2	
А4		19	0267.02.05.00.13	Шайба	2	
				Стандартные изделия		
				Болты ГОСТ 7798-70		
		21		М8×25.58.019	14	
		22		М10×70.58.019	4	
		25		Винт ВМ6-8g×10.36.019 ГОСТ 1491-80	12	
		27		Гайка М8-7Н.35.019 ГОСТ 3032-76	2	
				Гайки ГОСТ 5915-70		
		28		М8.5.019	14	
		29		М10.5.019	6	

Подп. и дата | Инв. № дубл. | Взам. инв. № | Подп. и дата | Инв. № подл.

Изм.	Лист	N докум.	Подп.	Дата

0267.02.05.00.00

Лист 2

Копировал Ахромова

Формат А1

Формат	Зона	Поз.	Обозначение	Наименование	Кол.	Примечание
				Шайбы ГОСТ 6402-70		
		32		6.65 Г.019	12	
		33		8.65.Г.019	2	
		34		10.65 Г.019	6	
				Шайбы ГОСТ 11371-78		
		37		8.02.019	32	
		38		10.02.019	8	
		40		Кольцо 1Б52 ГОСТ 13941-86	4	
		42		Кольцо 51×68 ГОСТ 6308-71	4	
		44		Подшипник 304 ГОСТ 8338-75	2	

Подп. и дата | Взам. инв. № | Инв. № дубл. | Подп. и дата | Инв. № подл.

Изм.	Лист	N докум.	Подп.	Дата

0267.02.05.00.00

Лист 3

Копировал: Ахромова

Формат 11

Первичн. примен. | Справочн. № | Подп. и дата | Взам. инв. № | Инв. № дубл. | Подп. и дата | Инв. № подл.

Формат	Зона	Поз.	Обозначение	Наименование	Кол.	Примечание
				Документация		
А2			0267.02.20.00.00СБ	Сборочный чертеж		
				Детали		
А4		1	0267.02.20.00.01	Основание	1	
А4		2	0267.02.20.00.02	Ребро	2	
А4		3	0267.02.20.00.03	Стойка	2	
А4		4	0267.02.20.00.04	Ребро	4	
А4		5	0267.02.20.00.05	Пластина	2	
А4		6	0267.02.20.00.06	Пластина	2	
А4		7	0267.02.20.00.07	Крючок	1	
А4		8	0267.02.20.00.08	Скоба	2	
А4		9	0267.02.20.00.09	Колодка	2	
				Стандартные изделия		
		12		Гайка М8.5.019 ГОСТ 5915-70	4	
		13		Шайба 8.65Г.019 ГОСТ 6402-70	4	
				Материалы		
		14		Канат 7,9-1010 ГОСТ 10293-67	6м	0,3кг

5850-1-29.88

0267.02.20.00.00

Изм.	Лист	№ докум.	Подп.	Дата
Разраб.	Зяблицев			11.87
Провер.	Степаненков			11.87
Н. контр.	Левин			11.87
Утв.	Синельников			11.87

Кассета

Лит | Лист 1 | Листов 1

ЦЭКТБ „Проттеплица"

Копировал Ахромова

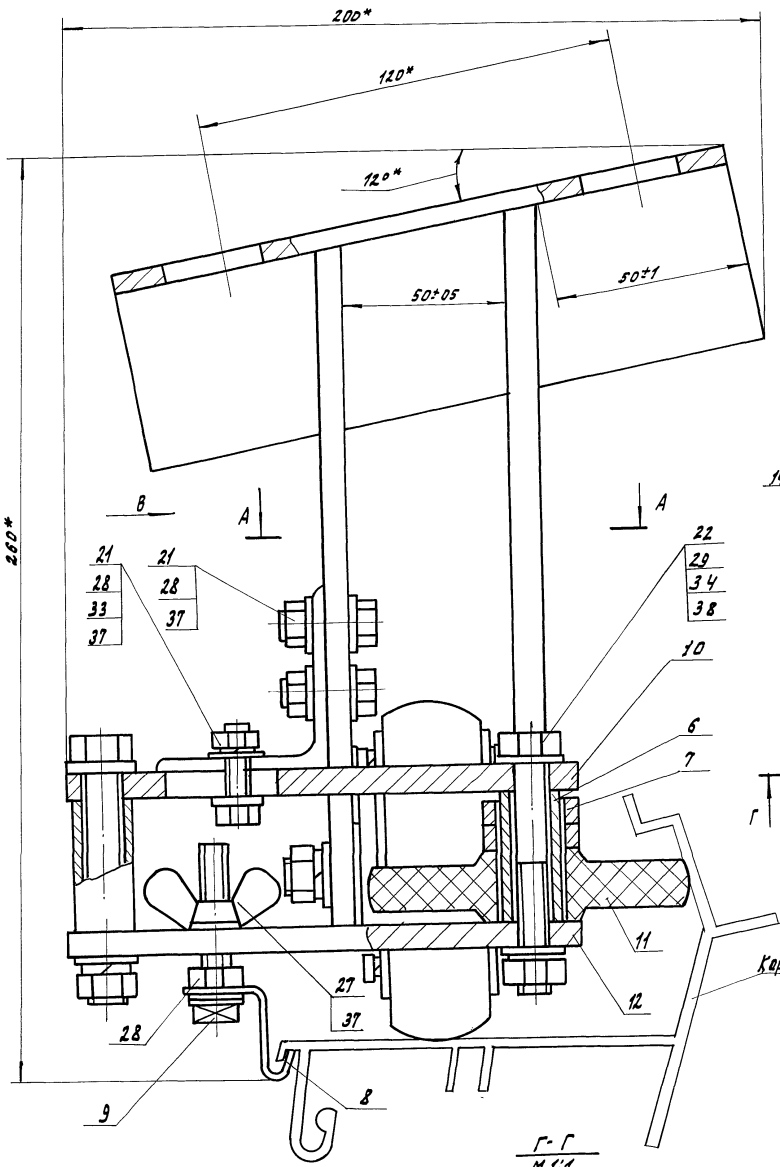

А - А
М 1:2

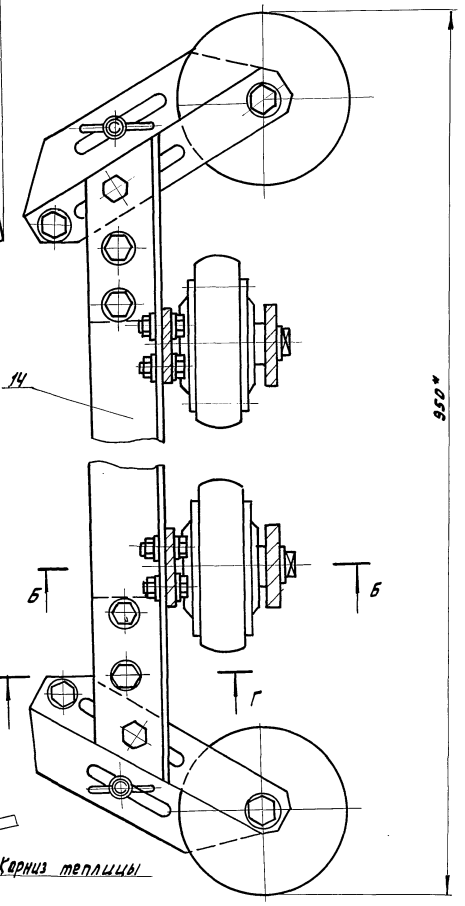

Б - Б

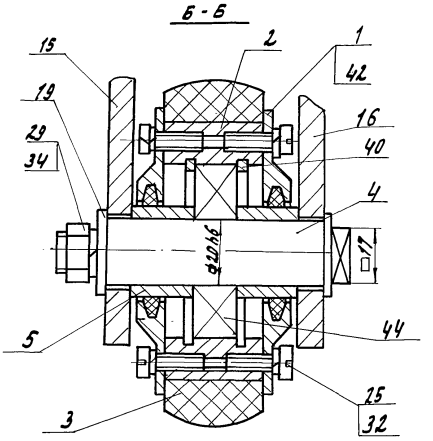

Г - Г
М 1:1

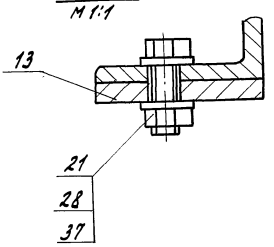

Вид В
М 1:2

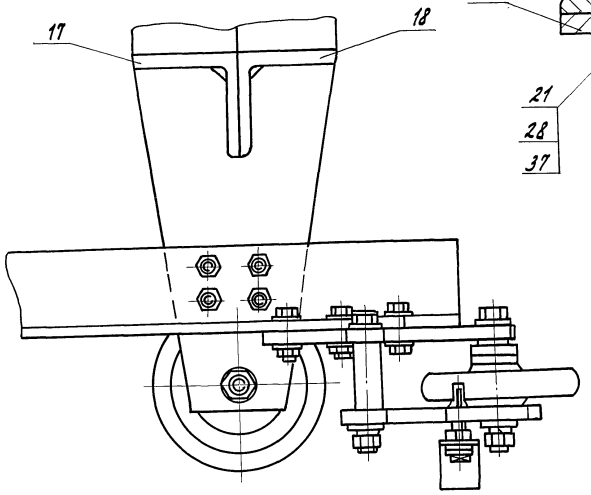

1. Детали поз. 15, 16 варить к деталям поз. 17, 18 по контуру прилегания катетом 6±1мм
2. * Размеры для справок.
3. Метизы в местах крепления алюминиевых профилей ставить на лаке БТ577 ГОСТ 5631-79.
4. Гайки поз. 28 стопорить лаком БТ577 ГОСТ 5631-79.

				810-1-29.88 0267.02.05.00.00 СБ		
Изм.	Лист	№ докум.	Подп.	Дата		
Разраб.		Степаненко		11.87	Опора сборочный чертеж.	Лит. / Масса 7.5 / Масштаб 1:1
Пров.		Здлицев		11.87		Лист / Листов 1
Т.контр.		Силакова		11.87		ЦЗКТБ „Промтеплица"
Н.контр.		Лавин		11.87		
Утв.		Синельников		11.87		

Копировал Онельченко 23500-08 67 Формат А2

Инв.№подл. | Подп. и дата | Взам.инв.№ | Инв.№дубл. | Подп. и дата

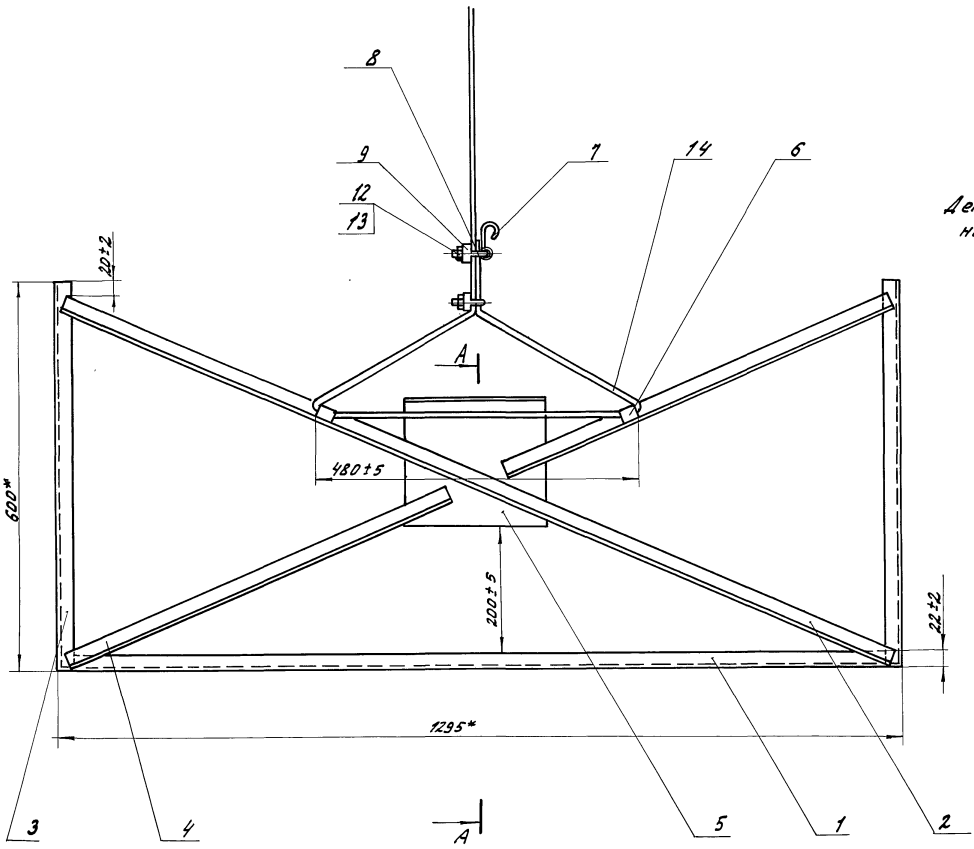

А - А

Детали поз. 7, 11, 14 не показаны

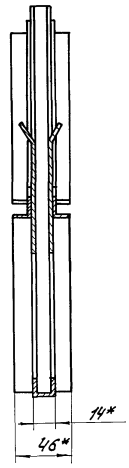

1. Сварка ручная дуговая.
Детали варить по контуру прилегания катетом 1^{+1} мм
2. * Размеры для справок.

					810-1-29.88 0267.02.20.00.00 СБ		
Изм.	Лист	N докум.	Подп.	Дата	Кассета.	Лит	Масса	Масштаб
Разраб.		Зяблицев		11.87			2.5	1:5
Пров.		Степаненко		11.87		Лист	Листов 1
Н.контр.		Левин		11.87			
ГИП		Синельников		11.87		ЦЭКТБ „Промтеплица"	

Копировал Омельченко

Инв. № подл. | Подп. и дата | Взам. инв. № | Инв. № дубл. | Подп. и дата

0267.02.00.00.01

$R_z 40$

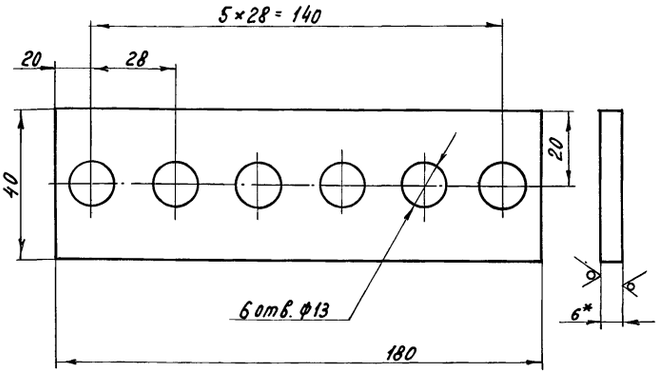

1. H14; h14; $\pm \frac{IT14}{2}$
2. * Размеры для справок
3. Покрытие Ан. Окс. 21

Изм.	Лист	№ докум.	Подпись	Дата
Разраб.		Корепанов		11.87
Провер.		Степаненков		11.87
Т. контр.		Силакова		11.87
Н. контр.		Заблицев		11.87
Утв.		Степаненков		11.87

0267.02.00.00.01

Пластина

Лит	Масса	Масштаб
	0.17	1:1

Лист | Листов 1

Лист АМг2-Б ГОСТ 21631-76

ЦЭКТБ „Промтеплица"

Инв. № подл. | Подп. и дата | Взам. инв. № | Инв. № дубл. | Подп. и дата

ТП 810-1-29.88 Альбом 6/1

0267.02.00.00.02

$R_z 40$

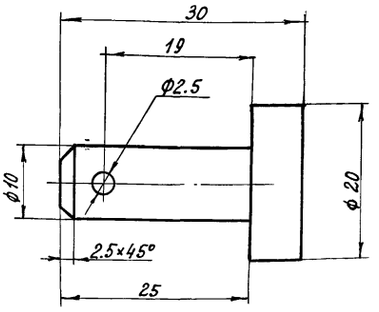

1. H14; h14
2. Покрытие Ц 18 хр.

Изм.	Лист	№ докум.	Подпись	Дата
Разраб.		Корепанов		11.87
Провер.		Степаненков		11.87
Т. контр.		Силакова		11.87
Н. контр.		Заблицев		11.87
Утв.		Степаненков		11.87

0267.02.00.00.02

Палец

Лит	Масса	Масштаб
	0,06	2:1

Лист | Листов 1

Сталь 45 ГОСТ 1054-74

ЦЭКТБ „Промтеплица"

Инв. № подл. | Подп. и дата | Взам. инв. № | Инв. № дубл. | Подпись и дата

0267.02.01.00.04

$R_z 80$

0267.02.01.00.04 - изображено

0267.02.01.00.04-01 - зеркальное отражение

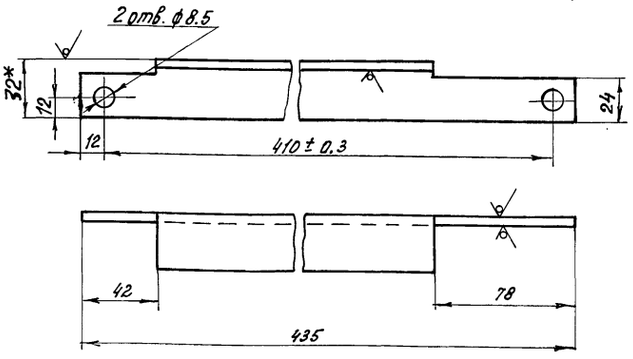

1. H14; $\pm \frac{IT14}{2}$;
2. * Размеры для справок
3. Покрытие Ан. Окс. 21

Изм.	Лист	№ докум.	Подпись	Дата
Провер.		Степаненков		11.87
Т. контр.		Силакова		11.87
Н. контр.		Заблицев		11.87
Утв.		Степаненков		11.87

0267.02.01.00.04

Подкос

Лит	Масса	Масштаб
	0.230	1:2

Лист | Листов 1

Уголок СПА 2277-Б 32×32×3.5 АА31Т5 ГОСТ 4784-74

ЦЭКТБ „Промтеплица"

Инв. № подл. | Подп. и дата | Взам. инв. № | Инв. № дубл. | Подп. и дата

0267.02.00.00.04

$R_z 40$

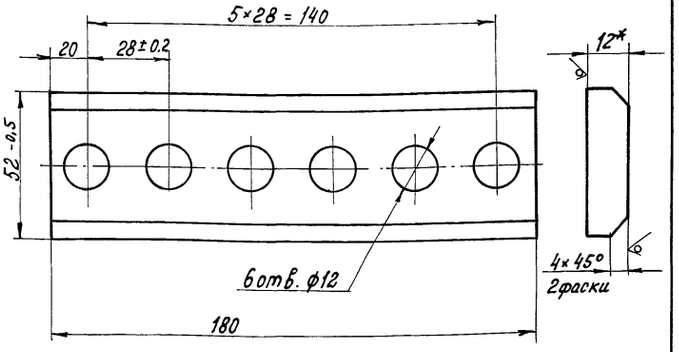

1. H14, h14; $\pm \frac{IT14}{2}$
2. * Размеры для справок
3. Покрытие Ан. Окс. 21

Изм.	Лист	№ докум.	Подпись	Дата
Разраб.		Корепанов		11.87
Провер.		Степаненков		11.87
Т. контр.		Силакова		11.87
Н. контр.		Заблицев		11.87
Утв.		Степаненков		11.87

810-1-29.88
0267.02.00.00.04

Пластина

Лит	Масса	Масштаб
	0,12	1:1

Лист | Листов 1

Лист АМг 2-12 ГОСТ 21631-76

ЦЭКТБ „Промтеплица"

Инв. № подл. | Подп. и дата | Взам. инв. № | Инв. № дубл. | Подп. и дата

gost.e-ecolog.ru