ТИПОВОЙ ПРОЕКТ

810-1-29.88

ТЕПЛИЦЫ И СОЕДИНИТЕЛЬНЫЙ КОРИДОР БЛОКА ЗИМНИХ ТЕПЛИЦ ПРОЛЕТОМ 24 м ПЛОЩАДЬЮ 3 ГА

АЛЬБОМ 5

МЕХАНИЗМ ВЕНТИЛЯЦИИ ТЕПЛИЦ. МЕХАНИЗМ ЗАШТОРИВАНИЯ КРОВЛИ ТЕПЛИЦ. МЕХАНИЗМ ПРИСПУСКАНИЯ РАСТЕНИЙ. ТЕЛЕЖКА ДЛЯ СБОРА ОВОЩЕЙ. СИСТЕМА ПОДВЕСКИ МОНОРЕЛЬСОВ

Разработан Ворошиловградским филиалом ЦЭКТЭ „Проттеплица" ГОСАГРОПРОМ СССР.

Утвержден ГОСАГРОПРОМОМ СССР
Приказ № 549 от 15.07.87.

Главный инженер института А. Д. Бутенко
Главный инженер проекта Л. С. Каминский

gost.e-ecolog.ru

Привязан

Инв. №

ТИПОВОЙ ПРОЕКТ

810-1-29.88

ТЕПЛИЦЫ И СОЕДИНИТЕЛЬНЫЙ КОРИДОР БЛОКА ЗИМНИХ ТЕПЛИЦ ПРОЛЕТОМ 24 м ПЛОЩАДЬЮ 3 ГА

АЛЬБОМ 5

МЕХАНИЗМ ВЕНТИЛЯЦИИ ТЕПЛИЦ. МЕХАНИЗМ ЗАШТОРИВАНИЯ КРОВЛИ ТЕПЛИЦ. МЕХАНИЗМ ПРИСПУСКАНИЯ РАСТЕНИЙ.

Разработан Центральным экспериментальным конструкторско-технологическим бюро „Промтеплица" Госагропрома СССР

Директор В.Г. Фурман

Главный конструктор проекта А.А. Васильев

Привязан

Инв. №

Альбом 5

Т.П. 810-1-29.88

Обозначение	Наименование	Стр.
5854-354.00.00.000	Механизм вентиляции блока зимних теплиц пролетом 24м площадью 3га. Спецификация	3
5854-354.00.00.000СБ	Механизм вентиляции блока зимних теплиц пролетом 24м площадью 3га. Сборочный чертеж	3
5854-354 ИМ	Механизм вентиляции ангарной теплицы пролетом 24м. Инструкция по монтажу, пуску, регулированию и обкатке изделия на месте его применения.	4
5854-354.01.00.000	Механизм коньковой вентиляции Спецификация	9
5854-354.01.00.000СБ	Механизм коньковой вентиляции Сборочный чертеж	10
5854-354.01.01.000СБ	Вал в сборе	13
5854-354.01.02.000СБ	Кронштейн	14
5854-354.01.00.001	Рейка	15
5854-354.01.00.002	Втулка	9
5854-354.01.00.003	Кронштейн	13
5854-354.01.00.004	Шайба	13
5854-354.01.00.005	Кронштейн	16
5854-354.01.00.006	Вал	16
5854-354.01.00.007	Плита	16
5854-354.01.00.008	Плита	16
5854-354.01.00.009	Скоба	17
5854-354.01.00.010	Упор	17

Инв.№подл. | Подп. и дата | Взам.инв.№ | Инв.№дубл. | Подп. и дата

Изм. Лист № докум. Подп. Дата

Разраб. Соломенник

Пров. Васильев

Т. контр. Васильев

Н. контр.

Утв. Кривуля

Теплицы и совмещенный коридор блока зимних теплиц пролетом 24м площадью 3 га

Содержание альбома

Лит. | Лист 1 | Листов 5

ЦЭНТБ. Промтеплицы Ворошиловград

Обозначение	Наименование	Стр.
5854-354.01.00.011	Упор	17
5854-354.01.00.012	Шпилька	17
5854-354.01.00.013	Прогон	18
5854-354.01.00.014	Прогон	18
5854-354.01.00.015	Прогон	14
5854-354.01.00.017	Вкладыш	19
5854-354.02.00.000	Механизм коньковой вентиляции. Спецификация	19
5854-354.02.00.000СБ	Механизм коньковой вентиляции Сборочный чертеж	20
5854-354.03.00.000	Механизм боковой вентиляции. Спецификация	21
5854-354.03.00.000СБ	Механизм боковой вентиляции Сборочный чертеж	22
5854-354.03.01.000СБ	Кронштейн	21
5854-354.03.00.001	Рейка	26
5854-354.03.00.002	Стойка	26
5854-354.03.00.003	Упор	26
5858-028.00.00.000	Механизм зашторивания кровли ангарных теплиц пролетом 24м. Спецификация	27
5858-028.00.00.000СБ	Механизм зашторивания кровли ангарных теплиц пролетом 24м. Сборочный чертеж	29
5858-028.00.00.000ИЭ	Механизм зашторивания кровли ангарных теплиц пролетом 24м. Инструкция по эксплуатации	39
5858-028.014.00.000СБ	Балка	43
5858-028.015.00.000СБ	Балка	43
5858-028.016.00.000СБ	Ползун	43
5858-028.017.00.000СБ	Опора	44

Содержание альбома

Лист 2

Обозначение	Наименование	Стр.
5858-028.18.00.000СБ	Опора	44
5858-028.19.00.000СБ	Блок	45
5858-028.20.00.000СБ	Планка	45
5858-028.21.00.000СБ	Планка	45
5858-028.22.00.000СБ	Опора	46
5858-028.23.00.000СБ	Опора	46
5858-028.24.00.000СБ	Балка	47
5858-028.00.00.025	Плита	47
5858-028.00.00.026	Планка	47
5858-028.00.00.027	Штора	48
5858-028.00.00.028	Кронштейн	48
5858-028.00.00.029	Винт	48
5858-028.00.00.030	Вкладыш	49
5858-028.00.00.031	Пробка	49
5858-028.00.00.032	Прокладка	49
5858-028.00.00.033	Упор	49
5858-028.00.00.034	Балка	50
5858-028.00.00.035	Балка	50
5858-028.00.00.036	Кнопка	51
5858-028.00.00.037	Шайба	51
5858-028.00.00.038	Вал	51
5858-028.00.00.039	Муфта	51
5858-028.00.00.040	Кронштейн	52
5858-028.00.00.041	Труба	52
5858-028.00.00.042	Переходник	52

Содержание альбома

Лист 3

Обозначение	Наименование	Стр.
5858-027.02.00.000СБ	Шарнир М31-2	53
5858-027.00.00.002	Муфта М31-36	54
5858-027.00.00.007	Скоба М31-41	55
5858-027.00.00.008	Уголок М31-42	55
5858-016.017 СБ	Устройство натяжное	53
5858-016.111	Подвеска	54
5858-016.112-02	Зажим	54
5839-022.00.00.000	Механизм прислушания растений ангарных теплиц пролетом 24м. Спецификация	56
5839-022.00.00.000СБ	Механизм прислушания растений ангарных теплиц пролетом 24м. Сборочный чертеж	57
5839-022.00.00.000ИЭ	Инструкция по эксплуатации	61
5839-022.01.00.000	Привод	65
5839-022.02.00.000	Привод	66
5839-022.03.00.000	Кронштейн	67
5839-022.04.00.000	Кронштейн	67
5839-022.05.00.000	Ролик поддерживающий	67
5839-022.06.00.000	Ролики поворотные	68
5839-022.07.00.000	Трос в сборе	68
5839-022.08.00.000	Стеллаж	69
5839-022.00.00.001	Кронштейн	70
5839-022.00.00.002	Скоба	70
5839-022.00.00.003	Петля	70
5839-022.00.00.004	Уголок	70
5839-022.00.00.005	Платик	71
5839-012.01.00.00.016	Кольцо	71

Содержание альбома

Лист 4

Формат	Зона	Поз.	Обозначение	Наименование	Кол.	Примечание
				Документация		
А3			5854-354.00.00.000 СБ	Сборочный чертеж		
А4			5854-354 ИМ	Инструкция по монтажу, пуску, регулированию и обкатке изделия на месте его применения		
				Сборочные единицы		
А4		1	5854-354.01.00.000	Механизм коньковой вентиляции	8	
А4		2	5854-354.02.00.000	Механизм коньковой вентиляции	8	
А4		3	5854-354.03.00.000	Механизм боковой вентиляции	16	

т.п. 810-1-29.88 Альбом 5

Изм.	Лист	№ докум.	Подп.	Дата
Разраб.		Соломеник		11.07.88
Пров.		Силютин		11.07.88
Гл. констр.		Васильев		12.07.88
Н. контр.		Цодик		22.07.88
Утв.		Кривуля		20.07.88

5854-354.00.00.000

Механизм вентиляции блока зимних теплиц пролетом 24 м площадью 3 га

Лит.	Лист	Листов
		1

ЦЭКТБ „Промтеплица" Ворошиловград

Инв. № подл. | Подп. и дата | Взам. инв. № | Инв. № дубл. | Подп. и дата

Копировал Попова

Формат А4

Формат А4

5854-354.00.00.000 СБ



Изм.	Лист	№ докум.	Подп.	Дата
Разраб.		Соломеник		11.07.88
Пров.		Силютин		11.07.88
Гл. констр.		Васильев		12.07.88
Н. контр.		Цодик		22.07.88
Утв.		Кривуля		20.07.88

5854-354.00.00.000 СБ

Механизм вентиляции блока зимних теплиц пролетом 24м площадью 3га

Лит.	Масса	Масштаб
	53648	1:1000

Лист | Листов 1

ЦЭКТБ „Промтеплица" Ворошиловград

Инв. № подл. | Подп. и дата | Взам. инв. № | Инв. № дубл. | Подп. и дата

Копировал Попова

23500-07 4

Формат А3

Альбом 5

Типовой 1-29.88

I. Введение.

Настоящая инструкция регламентирует правила монтажа, технического обслуживания, наладки, обкатки и эксплуатации механизма вентиляции ангарных теплиц пролетом 24м.

При проведении работ необходимо руководствоваться настоящей инструкцией, паспортом 5854-354ПС и чертежами проекта 5854-354.

Администрация тепличного комбината назначает приказом инженерно-технический персонал, ответственный за правильную эксплуатацию и техническое обслуживание механизма вентиляции.

2. Назначение.

Механизм вентиляции предназначен для открывания и закрывания коньковых и боковых форточек ангарных теплиц пролетом 24 м при работе системы вентиляции в автоматическом или ручном режиме с целью регулирования параметров микроклимата в теплице.

3. Указание мер безопасности.

3.1. Руководство тепличного комбината, ответственное за выполнение работ согласно настоящей инструкции, должно обеспечивать условия безопасного ведения работ.

3.2. К работам допускаются лица, знающие правила и инструкции по технике безопасности применительно к выполняемой работе.

3.3. Все работы должны проводиться при достаточном освещении. Проходы к рабочим местам должны быть свободными.

3.4. Рабочие должны быть обеспечены спецодеждой, спецобувью и защитными шлемами.

3.5. Работы, связанные с электрооборудованием проводить только при снятом напряжении. При этом на электрощите управления должен быть вывешен плакат: „Не включать! Работают люди."
Снятие плаката и включение электрооборудования разрешается тому лицу, которое выключало электрооборудование и вывесило плакат.

3.6. При отсоединении от электродвигателя питающего кабеля концы всех трех фаз должны быть замкнуты накоротко и заземлены.

Изм.	Лист	N докум.	Подп.	Дата	5854-354 ИМ			
Разраб.	Соломенник			10.88	Механизм вентиляции ангарной теплицы пролетом 24м.	Лит	Лист 1	Листов 16
Пров.	Силютин			10.88				
Гл.конст.	Васильев			10.88	Инструкция по монтажу, пуску, регулированию и обкатке изделия на месте его применения.	ЦЭКТБ „Промтеплица" г. Ворошиловград		
Н. контр.	Цодик			10.88				
Утв.	Кривуля			10.88				

Копировал Кухтинова — Формат А4

3.7. При использовании электро и пневматического инструмента необходимо предварительно проверить его исправность.
Выполнять работу данным инструментом разрешается только рабочим, которые прошли специальную подготовку и обеспечены средством индивидуальной защиты. Работы с электрифицированным инструментом, расчитанным на напряжение 127 или 220 В, должны проводиться в диэлектрических перчатках и диэлектрических галошах.

3.8. При выполнении работ на высоте более 1.5 м следует применять настил с ограждением рабочего места. При несложных работах, во время установки, сборки или крепления различного оборудования, можно использовать приставные лестницы, длина которых не должна превышать 5 м.

Применяемые подмостки и лестницы должны быть прочными и надежными. Лестницы, устанавливаемые на гладких поверхностях, должны иметь основания, обитые резиной. Работы с применением лестниц должны производиться двумя лицами, одно из которых должно находиться внизу.

Вести работы со случайных опор и использовать в качестве опор уже смонтированные элементы механизма вентиляции запрещается.

3.10. Ручной инструмент должен соответствовать следующим требованиям:

1) слесарные молотки должны быть исправны

2) гаечные ключи должны соответствовать размерам головок болтов (гаек).

Применять пластинки между гайками и ключом не допускается.

3.11. Запрещается вести работы, а также производить смазку агрегатов во время их работы.

3.12. В остальном руководствоваться следующими материалами:

1) „Общие правила техники безопасности и производственной санитарии для предприятий и организаций машиностроения", утвержденных постановлением Президиума ЦК профсоюза работников машиностроения 27.07.60г. и согласованных с Главсанинспекцией СССР.

2) „Правила техники безопасности при эксплуатации электроустановок потребителей." утвержденных начальником Госэнергонадзора от 12 апреля 1969 г.

1) СНиП III-4-80 „Техника безопасности в строительстве."

2) ОСТ 10.15.224-86 „Теплицы. Промышленные каркасы. Общие технические условия."

3) ОСТ 10.15.225-86 „Оборудование технологическое. Общие технические условия."

Изм.	Лист	N докум.	Подп.	Дата	5854-354 ИМ	Лист 2

Копировал Кухтинова — Формат А4

4. Устройство и работа изделия.

4.1. Механизм вентиляции теплицы пролетом 24м состоит из двух автономных механизмов вентиляции:
коньковой (верхней) - два механизма;
боковой - два механизма.

4.2. Каждый механизм коньковой вентиляции состоит из привода 1 (рис.1), реечных передач 2, валов 3 и узла конечных выключателей (рис.4).

4.2.1. Привод (мотор-редуктор 5854-023) располагается на 10 оси теплицы и служит для управления механизмом вентиляции в теплице в автоматическом или ручном режиме.

1) мотор-редуктор 1 (рис.2) устанавливается на кронштейне 2, который крепится к ригелю металлоконструкции теплицы шпилькой. Концы выходного вала мотор-редуктора жестко соединяются с валами 4 посредством осей 5.

2) валы соединяются с реечной передачей с помощью полухомутов 6.

4.3.2. Реечная передача предназначена для преобразования вращательного движения вала в поступательное движение рейки, шарнирно соединенной с форточкой и состоит (см. рис.3) из корпуса 1, втулки квадратного сечения 6, зубчатого колеса 5, рейки 2, подшипников скольжения из полиамида 4, роликов 7, пальцев 10 и накладки 3 с шайбой 9. Последняя имеет паз, при помощи которого регулируется равномерность зазора между форточкой и подфорточным прогоном на всей длине теплицы.

Втулка квадратного сечения 6 закреплена на прогоне теплицы с помощью кронштейнов 8 и подшипников скольжения 4. Прогоны крепятся к ригелям теплицы посредством болтов.

4.3.3. Соединение валов производится посредством двух ступенчатых полухомутов (соединенных между собой посредством болтов) через втулку соединительную (квадратного сечения).

4.4. Механизм боковой вентиляции состоит из привода 1 (см. рис.1) реечных передач 4, валов 3, узла конечных выключателей (см. рис. 6).

Принцип действия и конструкция основных узлов механизма (см. рис. 5, 6, 7) аналогичны механизму коньковой вентиляции. Рейка 2 реечной передачи бокового механизма вентиляции имеет саблеобразную форму.

Изм.	Лист	N докум.	Подп.	Дата	5854-354 ИМ	Лист 3

Копировал Кухтинова — Формат А4

4.5. Принцип работы механизма вентиляции следующий: при температуре воздуха в теплице, превышающей заданную, по команде, данной оператором с пульта управления или датчика системы автоматики, включается мотор-редуктор.

4.5.1. Механизм обеспечивает открывание форточек одного ската или одной стены теплицы. Закрывание форточек происходит при реверсировании мотор-редуктора.

4.5.2. Отключение мотор-редуктора механизма в крайних положениях форточек осуществляется при помощи двух конечных выключателей (см. рис.4), а также, в случае превышения нагрузки сверх допустимого значения, при срабатывании микровыключателей устройства предельных моментов, расположенного в корпусе мотор-редуктора.

5. Подготовка изделия к монтажу.

5.1. Механизм вентиляции перед началом монтажа подвергается визуальному осмотру для выявления видимых дефектов и проверки его комплектности в целом. Проверку комплектности вести согласно паспорта 5854-354ПС. (Раздел „Комплект поставки").

5.2. Произвести проверку качества монтажа металлоконструкций блока теплиц, в котором намечен монтаж механизма вентиляции на соответствие требованиям проекта, при этом особое внимание обратить на прилегание фрамуг и отсутствие перекосов.

5.3. После проверки составить акт о качестве монтажа металлоконструкций, в акте отметить наличие или отсутствие остекления шатра теплицы.

Примечание: Если монтаж металлоконструкций теплицы и механизма вентиляции ведется разными строительными организациями, то теплица под монтаж механизма вентиляции передается по акту с участием представителя заказчика.

В случае начала монтажа механизма вентиляции перед остеклением шатра, монтируются только элементы механизма, которые можно установить перед остеклением (см. раздел 6). После выполнения остекления составить повторный акт приемки металлоконструкций под монтаж механизма вентиляции.

5.4. Подготовить площадку для монтажа механизма вентиляции, подготовить лестницы, легкие передвижные или переносные трапы для работы под коньком теплицы.

Изм.	Лист	N докум.	Подп.	Дата	5854-354 ИМ	Лист 4

5.5. Завезти узлы и детали механизма вентиляции.

5.6. Провести проверку валов на прямолинейность. При необходимости отрихтовать. Кривизна вала не должна превышать 1.5м на всей длине.

5.7. Узлы и отдельные детали, поступающие в порядке кооперации, или покупные изделия должны иметь клеймо ОТК или соответствующие документы, свидетельствующие о их качестве и требования по монтажу и эксплуатации.

5.8. Произвести раскладку узлов и деталей механизма вентиляции по теплице у места их монтажа согласно чертежей проекта 5854-354.

6. Монтаж

6.1. Монтаж узлов и деталей механизма вентиляции произвести в соответствии с требованиями чертежей проекта 5854-354 и настоящей инструкции.

6.2. Монтаж должен производиться без повреждений соприкасаемых изделий.

6.3. Монтаж может производиться как поочередно коньковой и боковой вентиляцией, так и одновременно.

6.4. Произвести монтаж привода:
I) коньковой вентиляции (см. рис. 2)
II) боковой вентиляции (см. рис. 7)

6.5. Подсоединить электродвигатель к электросети и проверить работу узла привода без нагрузки в течении 3...5 мин. в каждую сторону. Привод должен работать плавно без рывков.

6.6. Электродвигатель отсоединить от электросети.

6.7. Произвести монтаж реечных передач.

6.7.1. Собрать реечную передачу коньковой вентиляции (см. рис. 3). В корпусе I установить подшипники скольжения 4. Корпус вместе с подшипниками скольжения и звездочкой 5 одеть на втулку 6. Рейку 2 ввести в зацепление со звездочкой 5 и зафиксировать роликами 7.

6.7.2. Рейку 2 соединить болтами с накладкой 3. Болты не затягивать.

6.7.3. Присоединить собранную реечную передачу к кронштейну II при помощи пальца 10, ориентируя перфорированную сторону рейки к коньку теплицы.

6.7.4. Кронштейны в совместно с подшипниками скольжения 4 одеть на втулку 6 и закрепить при помощи болтов 13 на прогон 12.

6.7.5. Реечные передачи боковой вентиляции собираются аналогично коньковым.

6.8. Произвести монтаж валов 14, соединив их полухомутами 15 (см. рис. 3.) с квадратными втулками реечных передач.

6.9. Обеспечить соосность продольных валов и выходного вала, привода путем перемещения привода в вертикальной плоскости при помощи регулировочных болтов М10х50-7 и в горизонтальной плоскости при помощи пазов на плите и болтов М12х30-8 (см. рис. 2).

6.10. Произвести монтаж конечных выключателей (см. рис. 4).

6.11. Произвести смазку трущихся частей механизма вентиляции смазкой ЦИАТИМ-201 ГОСТ 6267-74:
I) I...I,5 см³ (0,9...I,4) смазки нанести на рабочую поверхность рейки;
II) 0,2...0,5 см³ смазки ввести в зазор мест трения подшипников скольжения механизма.

7. Наладка и обкатка.

7.1. Пусконаладочные работы и обкатку механизма вентиляции производить по участкам, приводимым в действие от одного привода.

7.2. Подсоединить привод.

7.3. Включением привода произвести подъем форточки на столько, чтобы зазор между элементом форточки и подфорточным прогоном был равен 70...100 мм. В качестве шаблона можно использовать деревянный брус.

7.4. Обеспечить равномерность зазора на всей длине форточки путем перемещения рейки по пазам накладки 3 (см. рис. 3)

7.5. Затянуть болты, соединяющие накладку и рейку.

7.6. Произвести подъем и опускание форточки. При этом вести визуальное наблюдение за работой всего механизма и реечных передач в особенности. Механизм в целом должен работать плавно без рывков и сбоев.
В случае обнаружения дефекта работы узлов или деталей, обкатку прекратить, выяснить причину и устранить дефект.

7.7. Произвести настройку работы узла конечных выключателей, при этом конечный выключатель установить так, чтобы в закрытом положении форточки (при размыкании цепи привода) обеспечивался зазор 3мм между элементом форточки и подфорточным прогоном (см. рис. 4). Угол открывания форточки можно изменять путем переустановки нижнего упора 6 по перфорированным пазам рейки.

7.8. Обкатать каждый механизм в течение 20...30 мин. При обкатке следить за сохранением постоянного зазора (щели) между элементом форточки и прогоном. При необходимости произвести регулировку (см. п. 7.4)

7.9. После выполнения всех требований, изложенных в настоящем разделе, наладку и обкатку механизма вентиляции считать законченной.

8. Сдача в эксплуатацию смонтированного изделия.

8.1. После проведения пуско-наладочных работ составляется акт сдачи механизма вентиляции в эксплуатацию. В состав комиссии должны входить представители организаций строителей, наладчиков и заказчика.

9. Техническое обслуживание.

9.1. Узлы, детали и комплектующие изделия механизма вентиляции, подлежащие техническому обслуживанию следующие:
1) привод мотор-редуктор;
2) передача реечная;
3) валы, соединения валов;
4) узел конечных выключателей;

9.2. Виды и периодичность технических обслуживаний.

9.2.1. Исходя из условий работы и обеспечения долговечности узлов механизма вентиляции предусмотрены следующие виды планового технического обслуживания.
ЕО - ежедневное техническое обслуживание
ТО-1 - техническое обслуживание №1
ТО-2 - техническое обслуживание №2
ГО - годовое техническое обслуживание.

9.3. Ежедневное техническое обслуживание проводится в дневную смену в период эксплуатации механизма вентиляции.

9.3.1. Проверить работу механизма вентиляции в ручном режиме. Все механизмы должны работать плавно без рывков и заеданий.

9.3.2. Проверить работу конечных выключателей. Для этого необходимо полностью открыть форточку (служебного положения) до срабатывания конечного выключателя и закрыть - до срабатывания конечного выключателя.

9.3.3. Проверить визуально отсутствие течи масла в мотор-редукторе.

9.3.4. Проверить визуально надежность крепления мотор-редукторов.

9.3.5. При обнаружении дефектов, влияющих на дальнейшую работоспособность (см. п.10 характерные неисправности и методы их устранения) произвести работы по устранению неисправностей.

9.4. Техническое обслуживание №1 проводится один раз в месяц во время эксплуатации механизма вентиляции.

9.4.1. Провести работы в объеме ежедневного технического обслуживания.

9.4.2. Проверить надежность крепления конечных выключателей, при необходимости подтянуть болтовые соединения.

9.4.3. Проверить отсутствие заклинивания форточек. При обнаружении дефект устранить.
ВНИМАНИЕ. При заклинивании форточек работа механизма вентиляции не допускается.

9.5. Техническое обслуживание №2 проводится один раз в пол года.

9.5.1. Проверить состояние болтовых соединений крепления привода. При необходимости подтянуть.
Проверить отсутствие течи масла в приводе. При обнаружении определить причину и устранить.

9.5.2. Проверить состояние всех болтовых соединений на продольных валах в первых трех узлах реечных передач, отстоящих от мотор-редуктора влево и вправо.

9.5.3. Произвести смазкой ЦИАТИМ-201 ГОСТ 6267-74 смазку:
1) реечного зацепления. Количество наносимой смазки для одной реечной передачи - 1...1,5 см³ (0,9...1,4г); смазку нанести на рабочую поверхность реек.
2) подшипников скольжения (реечной передачи). Смазка в количестве 0,2...0,5 см³ вводится в зазор между валом и втулкой при помощи шприца

9.6. Сезонное техническое обслуживание проводится один раз в год, лучше в конце культурооборота в зимний период.

9.6.1. Провести работу в объеме технического обслуживания №2.

9.6.2. Проверить визуально состояние валов, узлов соединения валов со втулками реечных передач. Детали с явно выраженными деректами (изогнутый вал, трещины в соединяемых деталях и т.п.) исправить или заменить новыми.

9.6.3. Произвести ревизию узлов реечных передач. Особое внимание обратить на:

1.) Надежность крепления в форточке;

2) состояние рабочих поверхностей реек; зубчатых колес и втулок.

Критерием неработоспособности этих деталей является:

износ отогнутой рабочей поверхности зуба рейки.

толщина стенки втулки 4 (см. рис. 3) менее 1 мм.

износ зуба колеса, при котором нарушается зацепления с рейкой (происходит проскальзывание колеса относительно рейки).

9.6.4. Проверить визуально взаимное расположение реек и продольного вала. Рейка должна быть установлена строго перпендикулярно валу.

9.6.5. Произвести окраску деталей механизма вентиляции в местах повреждения антикоррозионного покрытия. Окраска производится эмалью ПФ-115 ГОСТ 6465-76 или эмалью ХС-710 ГОСТ 9355-81 в три слоя по грунту ХС-010 ГОСТ 9355-81.

9.7. В процессе эксплуатации механизма вентиляции следить за взаимным расположением ригелей и стоек металлоконструкций каркаса теплицы. Искривление валов механизма вентиляции вследствии просадки фундаментов теплицы не допускается. Достижение прямолинейности валов осуществлять за счет дополнительных проставок под стойки теплицы.

9.8. Техническое обслуживание комплектующих изделий конечных выключателей и мотор-редуктора проводить в соответствии с инструкциями по эксплуатации на эти изделия.

9.9. Техническое обслуживание должно осуществляться в соответствии с графиком, составленным инженерно-технической службой комбината и утвержденным руководством.

ВНИМАНИЕ! При эксплуатации механизма вентиляции в летний период, когда система отопления отключена, зазор между элементом форточки и проемом может быть увеличен при закрытой форточке до 15 мм и более. Это осуществляется с целью устранения возможных случаев заклинивания

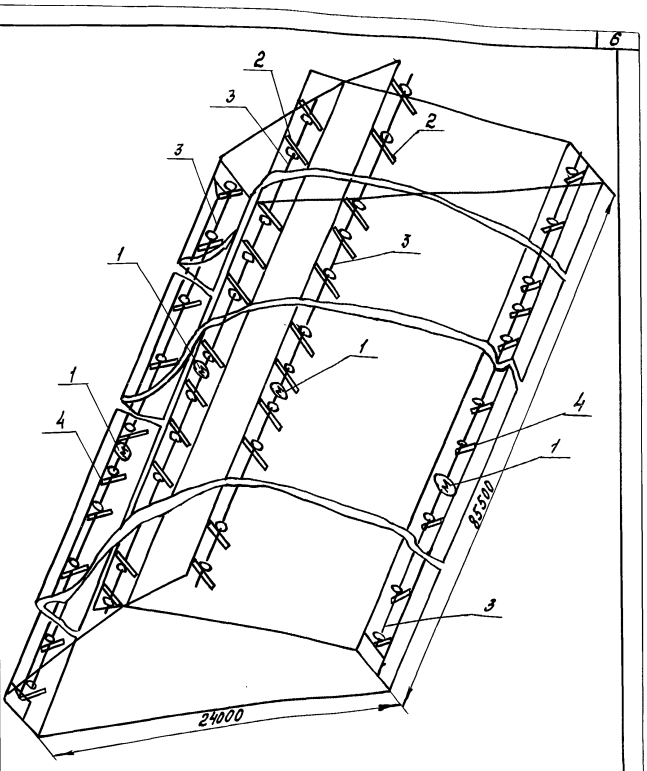

1- привод-мотор-редуктор 5859-023;
2- передача реечная;
3- Вал;
4- передача реечная.

Рис. 1

Привод коньковой вентиляции

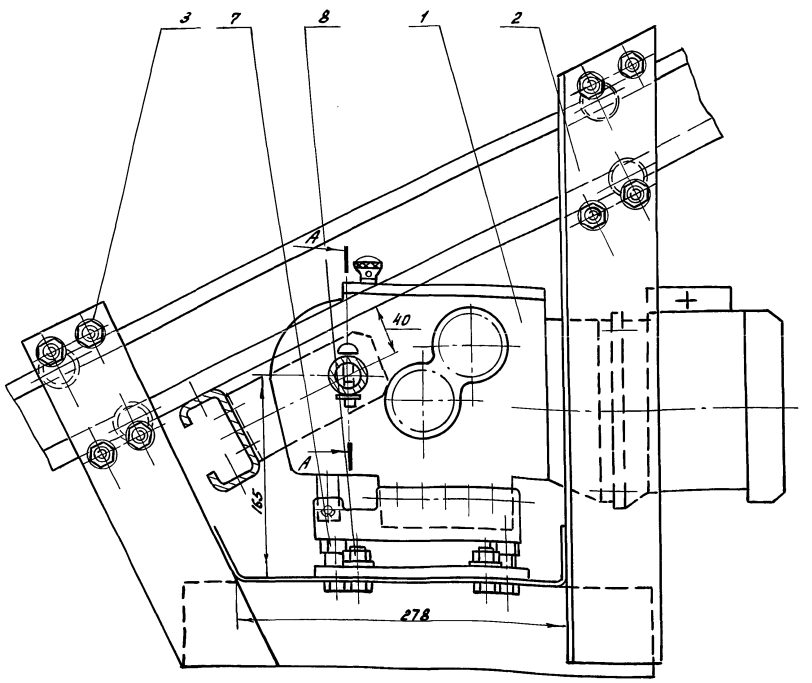

А - А

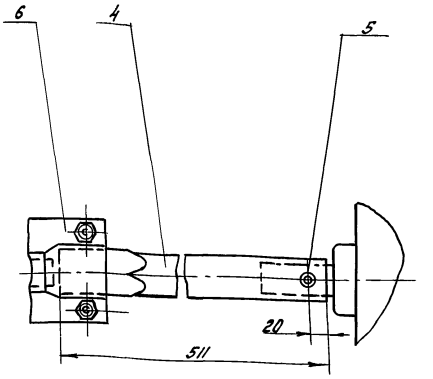

1- привод-мотор-редуктор 5859-023; 2-кронштейн; 3-шпилька; 4-Вал; 5-ось; 6-полухомут; 7-болт М10х50; 8-болт М12х30

Рис. 2

т.п.8го-1-32.88 Альбом 5
Инв. N подл. | Подп. и дата | Взам. инв. N | Инв. N дубл. | Подп. и дата

Реечная передача механизма коньковой вентиляции

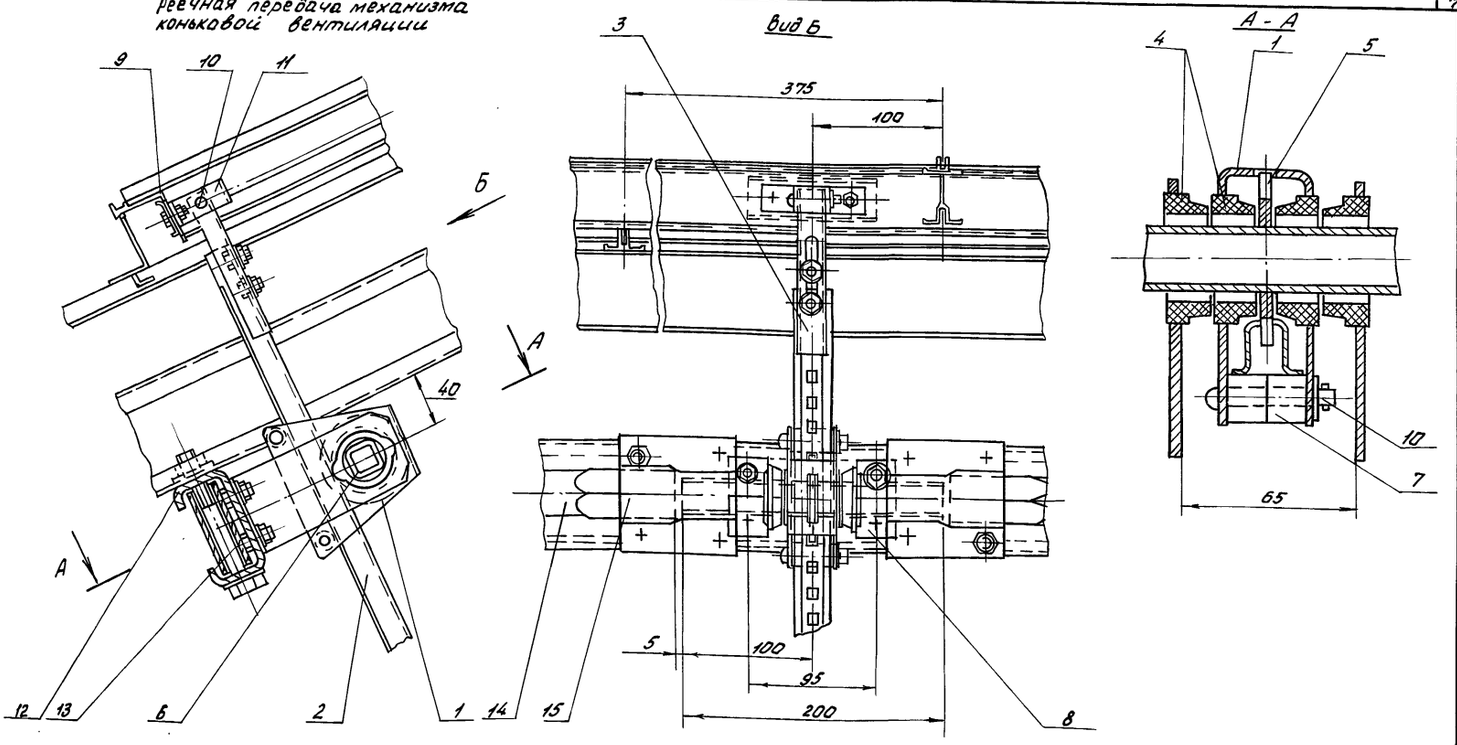

1- корпус; 2- рейка; 3- накладка; 4- подшипник скольжения; 5- зубчатое колесо; 6- втулка; 7- ролик; 8- кронштейн; 9- шайба; 10- палец; 11- кронштейн; 12- прогон; 13- болт М8×20; 14- вал; 15- полухомут

Рис. 3

Изм	Лист	№ докум.	Подп.	Дата	5854-354 ИМ	Лист 12

Копировал Фомушкина Формат А3

Крепление конечных выключателей механизма коньковой вентиляции

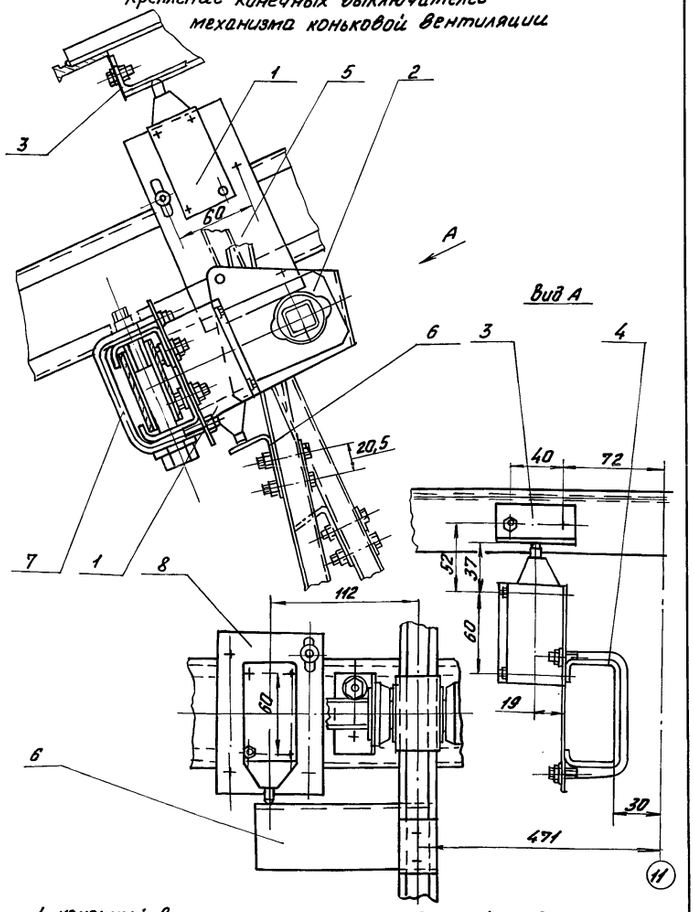

1- конечный выключатель; 2- кронштейн; 3- упор; 4- скоба; 5- плита; 6- упор; 7- скоба; 8- плита;

Рис. 4

Изм	Лист	№ докум.	Подп.	Дата	5854-354 ИМ	Лист 13

Копировал Фомушкина Формат А4

форточек и достигается регулировкой положения конечного выключателя.

10. Характерные неисправности и методы их устранения

Наиболее характерные неисправности возможные при эксплуатации механизма и методы их устранения указаны в таблице.

Наименование (внешнее проявление неисправности)	Вероятная причина	Способ устранения неисправности
Механизм работает рывками, заметна вибрация привода	Ослабление затяжки крепежных деталей привода. Нарушение взаимного расположения ригелей. Заклинивание форточек.	Затянуть болтовые соединения. Пользуясь проставками выставить стойки теплицы. Отрихтовать форточки и подфорточные прогоны.
Слышен треск, не характерный шум в работе механизма. Возможен бой стекла.	Раскрылся один из хомутов	Найти место расположения хомута. Затянуть болтовые соединения. Произвести настройку механизма вентиляции согласно п. 7.
В верхнем положении наблюдается скачкообразное движение форточки, слышен большой шум. Возможен бой стекла.	Не сработал конечный выключатель.	Проверить электрическую цепь питания конечного выключателя. Проверить взаимное расположение упора и конечного выключателя. Обнаруженные дефекты устранить.

Изм	Лист	№ докум.	Подп.	Дата	5854-354 ИМ	Лист 14

Копировал Фомушкина 23500-07 R Формат А4

Инв. № подл. | Подп. и дата | Взам. инв. № | Инв. № дубл. | Подп. и дата

Т.п. 810-1-29.88 Альбом 5

Реечная передача механизма боковой вентиляции теплицы

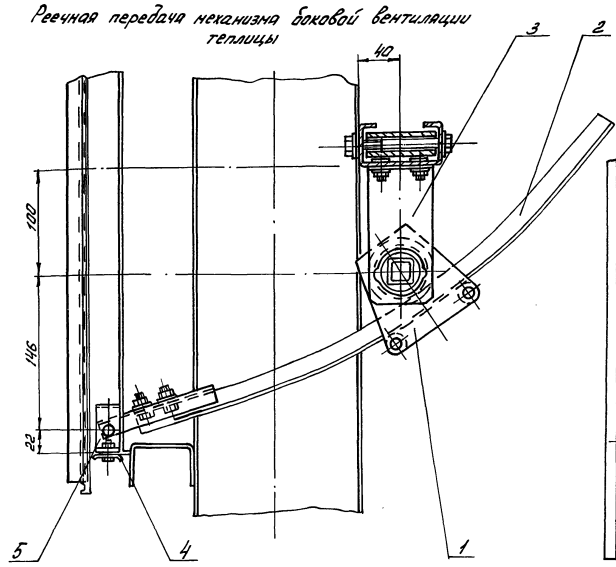

1- корпус; 2- рейка; 3- кронштейн; 4- шайба; 5- кронштейн

Рис. 5

Крепление конечных выключателей (механизма боковой вентиляции)

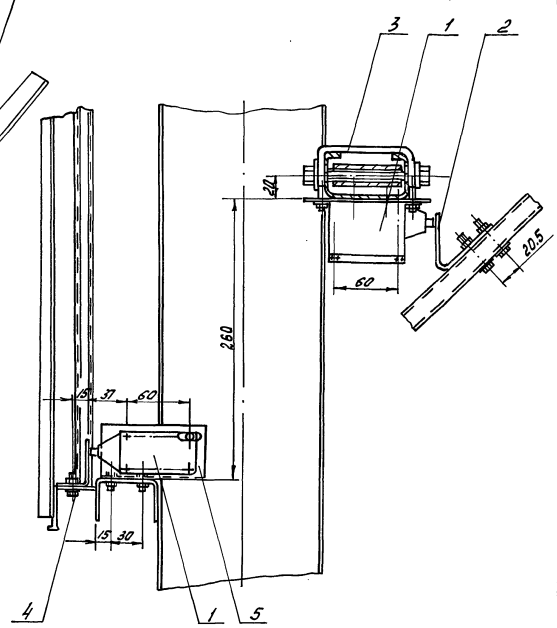

1- конечный выключатель; 2- упор; 3- скоба; 4- упор; 5- стойка

Рис. 6

Изм.	Лист	N докум.	Подп.	Дата	5854-354 ИМ	Лист 15

Копировал: Быстрова Формат А3

Т.П. 810-1-29.88 Альбом 5

Инв. N подл. | Подпись и дата | Взам. инв. N | Инв. N дубл. | Подпись и дата

Привод боковой вентиляции

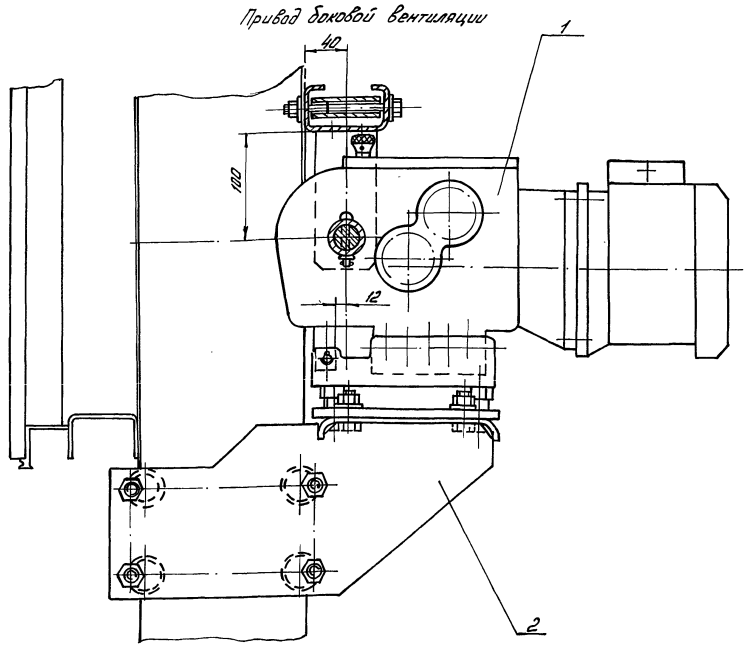

1- привод-мотор-редуктор 5854-023; 2- кронштейн

Рис 7

Изм.	Лист	N докум.	Подп.	Дата	5854-354 ИМ	Лист 16

Копировал: Быстрова 23500-07 9 Формат А3

Инв. N подл. | Подпись и дата | Взам. инв. N | Инв. N дубл. | Подпись и дата

Формат	Зона	Поз.	Обозначение	Наименование	Кол.	Примечание
				Документация		
А2			5854-354.01.00.000 СБ	Сборочный чертеж		
				Сборочные единицы		
А4		1	5859-023	Мотор-редуктор	2	
А4		2	5854-354.01.01.000	Вал в сборе	2	
-		3	-01	Вал в сборе	2	
А4		4	5854-354.01.02.000	Кронштейн	2	
				Детали		
А4		7	5854-065.011.104-01	Палец	228	
-		8	-03	Палец	114	
А3		9	5854-235.01.006	Полухомут	456	
А4		10	5854-235.01.016.006	Втулка	456	
А3		11	5854-235.01.016.011	Накладка	114	
А3		12	5854-235.01.016.014	Колесо зубчатое	114	
А4		13	5854-235.01.016.015	Втулка	456	
А4		14	5854-235.01.018.105	Шайба	2	
А4		15	5854-243.113	Корпус	114	
А2		16	5854-354.01.00.001	Рейка	114	
А4		17	5854-354.01.00.002	Втулка	114	
А4		18	5854-354.01.00.003	Кронштейн	114	
А4		19	5854-354.01.00.004	Шайба	114	

Т.П. 810-1-29.88 Альбом 5

Подп. и дата | Инв. № дубл. | Взам. инв. № | Подп. и дата | Инв. № подл.

Изм.	Лист	№ докум.	Подп.	Дата
Разраб.		Соломеник		11.07.88
Пров.		Силютин		11.07.88
Гл. контр.		Васильев		13.07.88
Н. контр.		Цодик		22.07.88
Утв.		Кривуля		20.07.88

5854-354.01.00.000

Механизм коньковой вентиляции

Лит.	Лист	Листов
	1	3

ЦЭКТБ „Промтеплица" Ворошиловград

Формат А4

Формат	Зона	Поз.	Обозначение	Наименование	Кол.	Примечание
А4		20	5854-354.01.00.005	Кронштейн	228	
А3		21	5854-354.01.00.006	Вал	2	
-		22	-01	Вал	108	
А4		23	5854-354.01.00.007	Плита	2	
А4		24	5854-354.01.00.008	Плита	2	
А4		25	5854-354.01.00.009	Скоба	8	
А4		26	5854-354.01.00.010	Упор	2	
А4		27	5854-354.01.00.011	Упор	2	
А4		28	5854-354.01.00.012	Шпилька	16	
А3		29	5854-354.01.00.013	Прогон	2	
А3		30	-01	Прогон	2	
-		31	5854-354.01.00.014	Прогон	34	
Б4		35	5854-354.01.00.018	Втулка		
				Труба $\frac{36\times3.0\ ГОСТ\ 8734\text{-}75}{Б20\ ГОСТ\ 8733\text{-}74}$		
				$L = 60 \pm 0{,}3$ 20 торцы	8	0,15кг
Б4		36	5854-354.01.00.019	Втулка		
				Труба $15\times2{,}8$ ГОСТ 3262-75		
				$L = 74 \pm 0{,}3$ 20 торцы	76	0,093кг
				Стандартные изделия		
				Болты ГОСТ 7798-70		
		37		М6×16.58.019	232	
		38		М6×30.58.019	4	
		39		М8×16.58.019	228	
		40		М8×20.58.019	456	
		41		М10×25.58.019	912	

Подп. и дата | Инв. № дубл. | Взам. инв. № | Подп. и дата | Инв. № подл.

Изм.	Лист	№ докум.	Подп.	Дата

5854-354.01.00.000

Лист 2

Формат А4

Формат	Зона	Поз.	Обозначение	Наименование	Кол.	Примечание
		43		М12×100.58.019	76	
		45		Винт В2М5-8g×50.58.019		
				ГОСТ 17475-80	16	
				Гайки ГОСТ 5915-70		
		46		М6.5.019	236	
		47		М8.5.019	716	
		48		М10.5.019	912	
		49		М12.5.019	108	
		51		Гайка М5.5.019 ГОСТ 5927-70	16	
		52		Шайба 1065Г.019 ГОСТ 6402-70	912	
				Шайбы ГОСТ 11371-78		
		53		5.02. Ст3.019	16	
		54		6.02. Ст3.019	4	
		55		8.02. Ст3.019	1172	
		56		12.02. Ст3.019	168	
		58		Ось 6-10h12×45.40Х.1.228-		
				-3Р2.Ц15 ГОСТ 9650-80	4	
		59		Шплинт 2×16.001		
				ГОСТ 397-79	346	
				Прочие изделия		
		61		Выключатель путевой		
				ВП15-21А211-54Т2.3		
				ТУ16-526.470-80	4	0,32кг

Подп. и дата | Инв. № дубл. | Взам. инв. № | Подп. и дата | Инв. № подл.

Изм.	Лист	№ докум.	Подп.	Дата

5854-354.01.00.000

Лист 3

Формат А4

5854-354.01.00.002

√ (√)

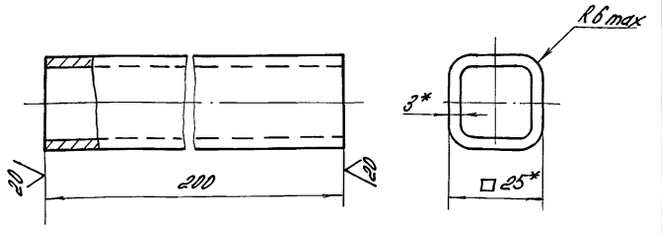

1* Размеры для справок
2. Покрытие Гор Ц60...100

Подп. и дата | Инв. № дубл. | Взам. инв. № | Подп. и дата | Инв. № подл.

Изм.	Лист	№ докум.	Подп.	Дата
Разраб.		Бузина		11.07.88
Пров.		Сапаматин		12.07.88
Н. контр.		Цодик		23.07.88
Утв.		Кривуля		20.07.88

5854-354.01.00.002

Втулка

Лит.	Масса	Масштаб
	0,42	1:1

Лист | Листов 1

Труба $\frac{25\times25\times3\ ГОСТ\ 8639\text{-}82}{В20\ ГОСТ\ 73663\text{-}68}$

ЦЭКТБ „Промтеплица" Ворошиловград

Копировал Варич 23500-07 10 Формат А4

5854-354.01.00.000 СБ

Альбом 5

т.п.810-1-29.88

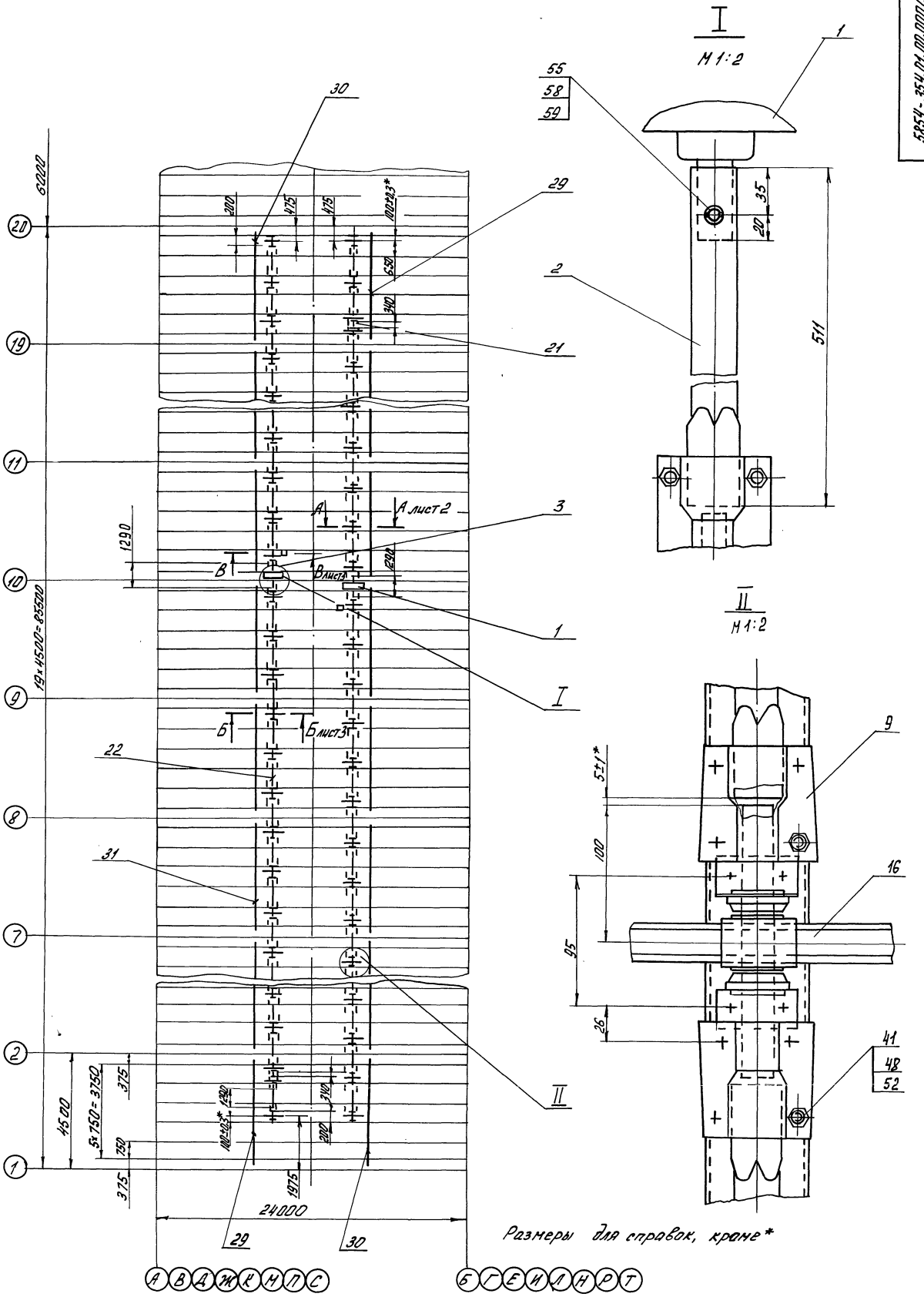

Размеры для справок, кроме *

					5854-354.01.00.000 СБ			
Изм	Лист	N докум.	Подп.	Дата	Механизм коньковой вентиляции	Лит	Масса	Масштаб
Разраб.		Соломеник		11.07.88			1677	1:100
Пров		Силютин		11.07.88		Лист 1	Листов 3	
Гл. конст.		Васильев		11.07.88		ЦЭКТБ, Промтеплица г. Ворошиловград		
Н. контр.		Цодик		22.07.88				
Утв		Кривуля		20.07.88				

Инв. N подл. | Подп. и дата | Взам. инв. N | Инв. N дубл. | Подп. и дата

5854-354-01.00.000 СБ

Альбом 5

т.п.810-1-29.88

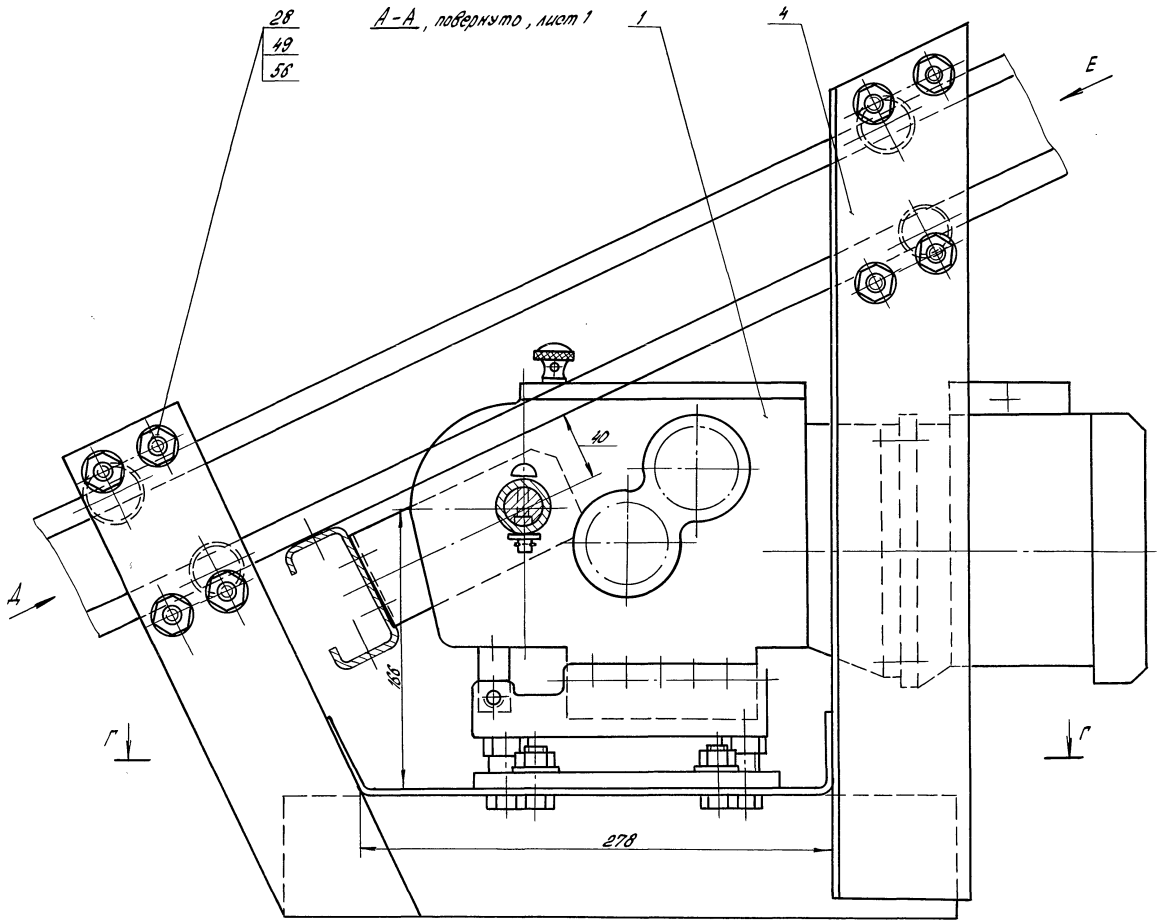

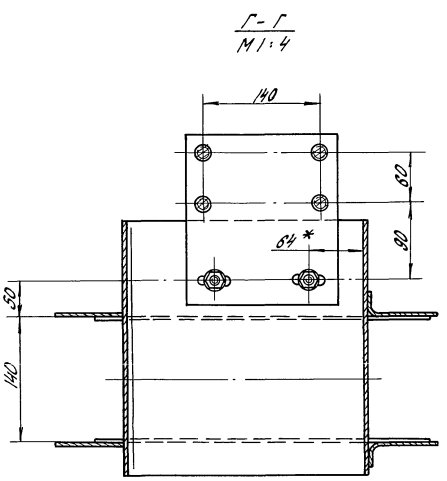

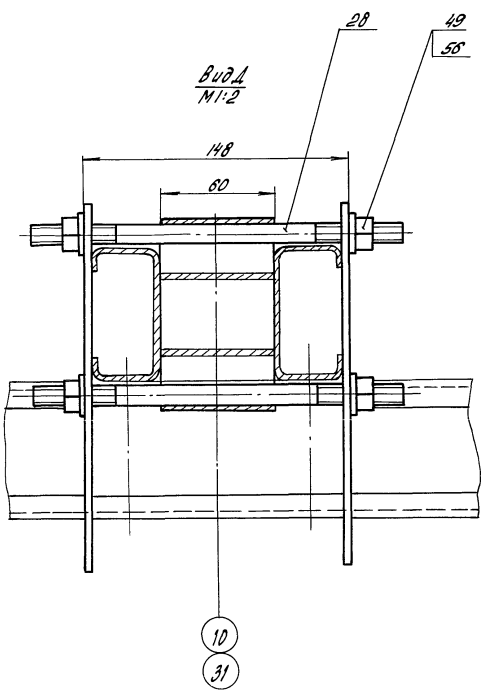

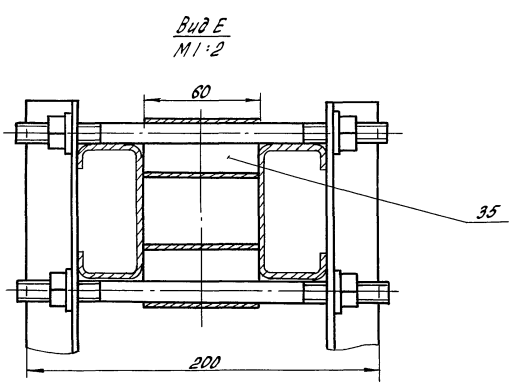

					5854-354.01.00.000 СБ			
Изм.	Лист	№ докум.	Подп.	Дата	Механизм коньковой вентиляции	Лит.	Масса	Масштаб
Разраб.		Соломеник		11.02.87			–	1:2
Пров.		Силютин		11.07.88		Лист 2	Листов	
Гл. конст.		Васильев		11.07.88		ЦЭКТБ „Промтеплица" Ворошиловград		
Н. контр.		Цодик		22.07.88				
Утв.		Кривуля		22.07.88				

Инв. № подл. | Подп. и дата | Взам. инв. № | Инв. № дубл. | Подп. и дата

Копировал Попова 23500-07 12 Формат А2

5854 - 354.01.00.000 СБ

Альбом 5

Т.п. 810-1-29.88

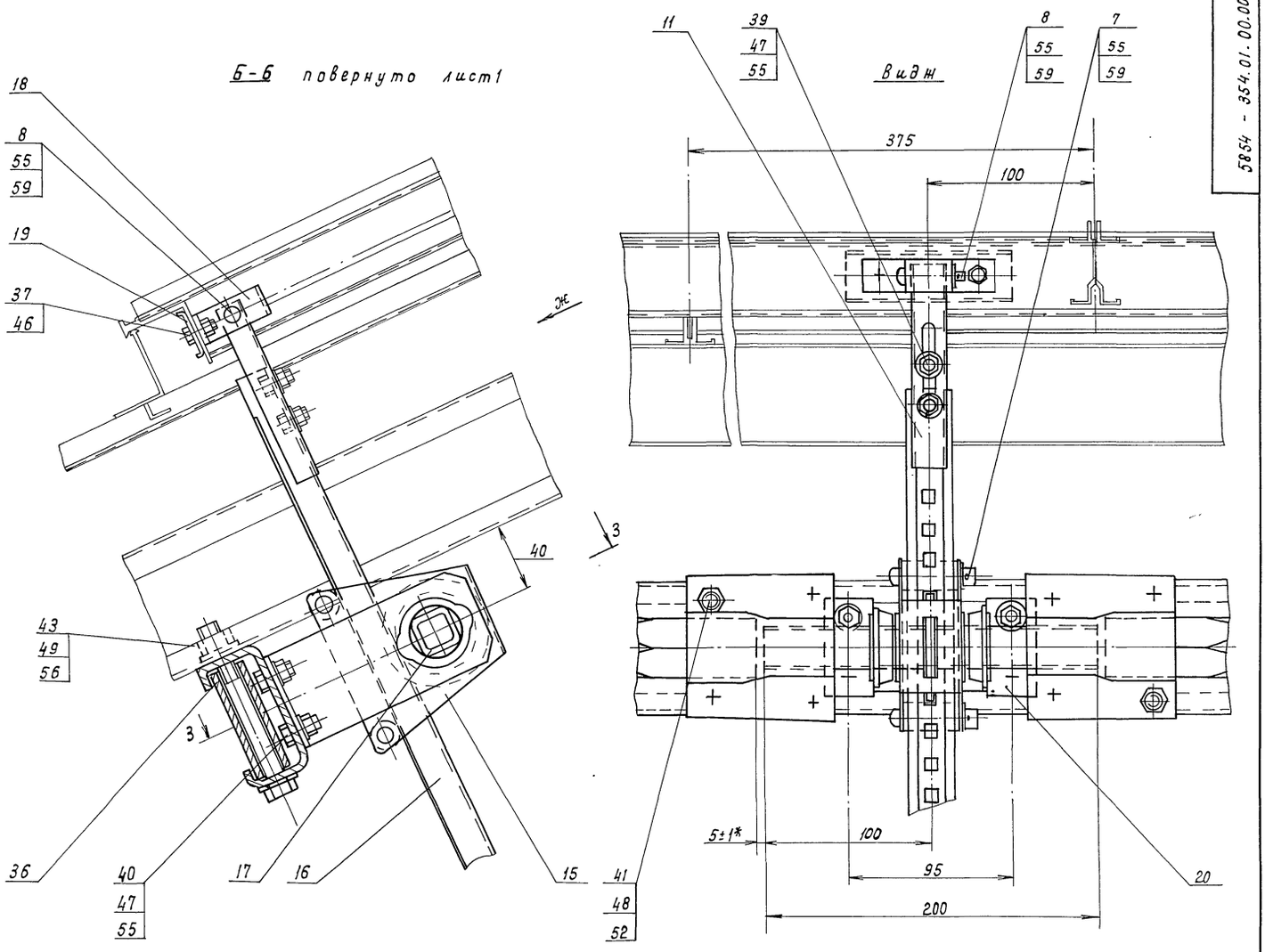

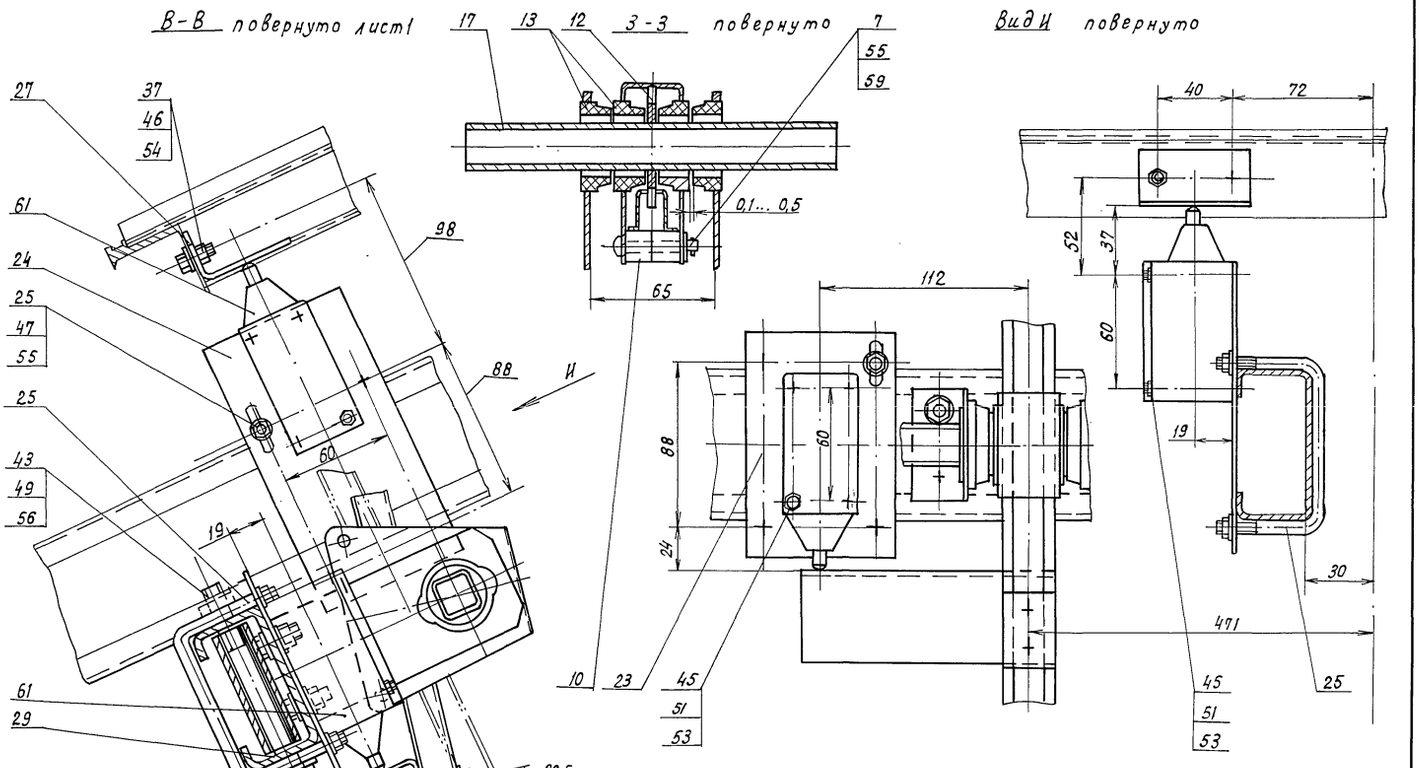

					5854 - 354.01.00.000 СБ			
Изм.	Лист	N докум.	Подп.	Дата	Механизм коньковой вентиляции	Лит.	Масса	Масштаб
Разраб.		Соломеник		11.07.88			—	1:2
Пров.		Силютин		11.07.88		Лист 3	Листов	
Гл.конст.		Васильев		12.07.88		ЦЭКТБ „Проттеплица" Ворошиловград		
Н.контр.		Цодик		12.07.88				
Утв.		Кривуля		20.07.88				

Инв.N подл. | Подп. и дата | Взам.инв.N | Инв.N дубл. | Подп. и дата

5854-354.01.01.000

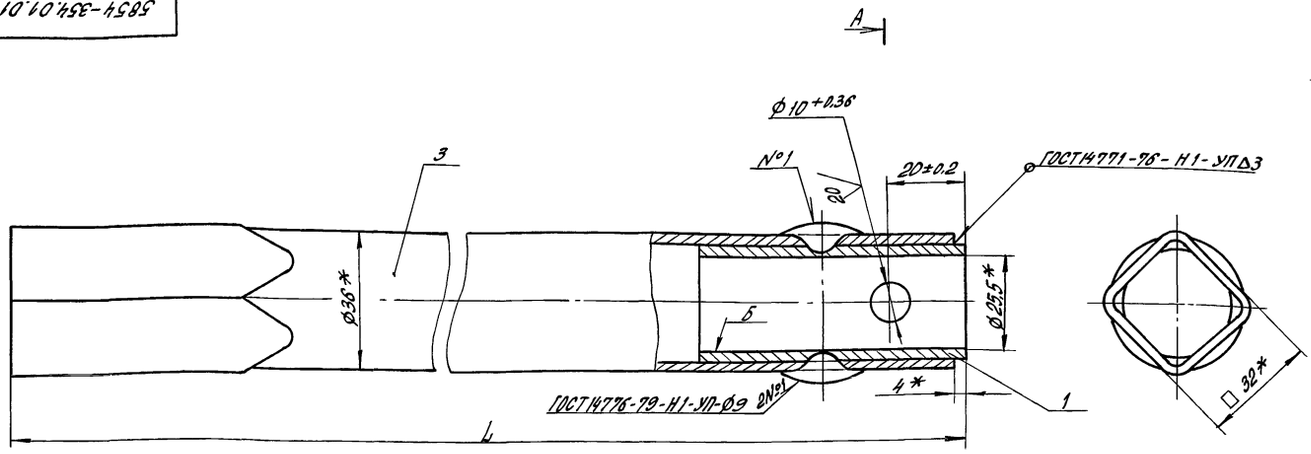

А – А

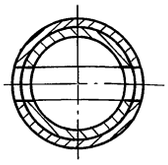

Обозначение	L, мм	Масса, кг
5854-354.01.01.000	511±2,0	0,99
-01	547±2,0	1,1

1. * Размеры для справок.
2. Покрытие Гор. Ц60...100, поверхность Б предохранить.

Изм.	Лист	№ докум.	Подп.	Дата	5854-354.01.01.000 СБ			
Разраб.		Соломеник		11.07.88	Вал в сборе	Лит.	Масса	Масштаб
Пров.		Силютин		11.07.88			см. табл.	1:1
						Лист	Листов 1	
Н.контр.		Цодик		22.07.88		ЦЭКТБ „Промтеплица" Ворошиловград		
Утв.		Кривуля		20.07.88				

Копировал Попова

Формат А3

Инв.№ подл. | Подпись и дата | Взам.инв.№ | Инв.№ дубл. | Подпись и дата

т.п.810-1-29.88 Альбом 5

5854-354.01.00.003

40 √ (√)

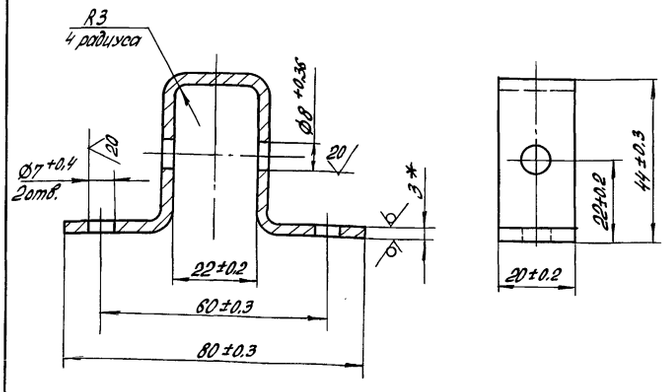

1. * Размер для справок.
2. Покрытие Гор. Ц60...100.

Изм.	Лист	№ докум.	Подп.	Дата	5854-354.01.00.003			
Разраб.		Бузина		11.07.88	Кронштейн	Лит.	Масса	Масштаб
Пров.		Саламатин		11.07.88			0,08	1:1
						Лист	Листов 1	
Н.контр.		Цодик		22.07.88	Лист Б-ПН-3.0 ГОСТ 19904-74 Ст3 ГОСТ 16523-70	ЦЭКТБ „Промтеплица" Ворошиловград		
Утв.		Кривуля		20.07.88				

Копировал Попова

Формат А4

Инв.№ подл. | Подпись и дата | Взам.инв.№ | Инв.№ дубл. | Подпись и дата

5854-354.01.00.004

20 √ (√)

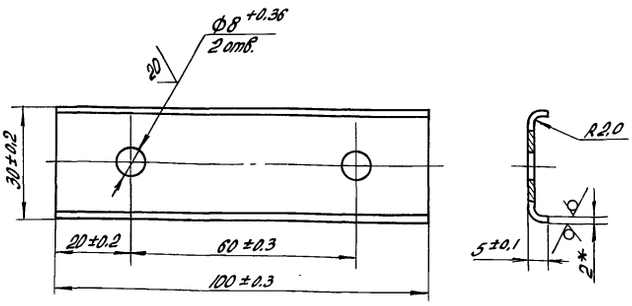

1. * Размер для справок.
2. Покрытие Гор. Ц60...100.

Изм.	Лист	№ докум.	Подп.	Дата	5854-354.01.00.004			
Разраб.		Бузина		11.07.88	Шайба	Лит.	Масса	Масштаб
Пров.		Саламатин		11.07.88			0,063	1:1
						Лист	Листов 1	
Н.контр.		Цодик		22.07.88	Лист Б-ПН-2.0 ГОСТ 19904-74 Ст3 ГОСТ 16523-70	ЦЭКТБ „Промтеплица" Ворошиловград		
Утв.		Кривуля		20.07.88				

Копировал Попова

Формат А4

Инв.№ подл. | Подпись и дата | Взам.инв.№ | Инв.№ дубл. | Подпись и дата

5854 - 354.01.00.015

Альбом 5

Т.П.810-1-29.88

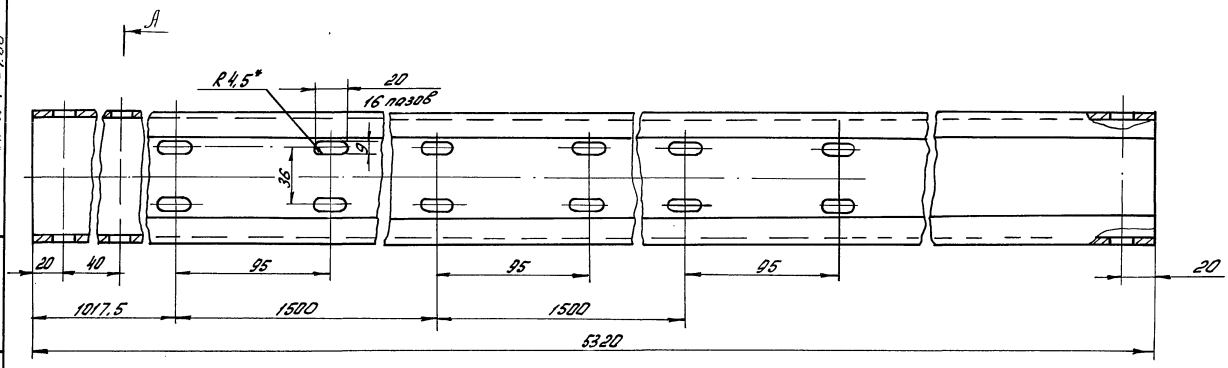

А - А

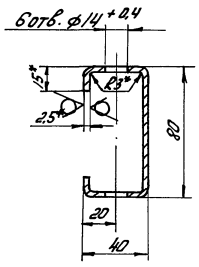

1.* Размеры для справок
2. Неуказанные предельные отклонения размеров Н14 ± t2/2
3. Покрытие Гор. Ц60 ... 100

					5854- 354.01.00.015			
Изм.	Лист	N докум.	Подп.	Дата	Прогон	Лит	Масса	Масштаб
Разраб.		Соломеник		11.07.88			18	1:2
Пров.		Силютин		11.07.88		Лист	Листов 1	
Н.контр.		Цодик		22.07.88	Профиль N20ОСТ10.0006.001-80 Ст3 ГОСТ11474-76	ЦЭКТБ „Промтеплица" Ворошиловград		
Утв.		Кривуля		20.07.88				

Копировал: Быстрова Формат А3

Инв. N подл. | Подп. и дата | Взам. инв. N | Инв. N дубл. | Подп. и дата

5854- 354.01.02.000СБ

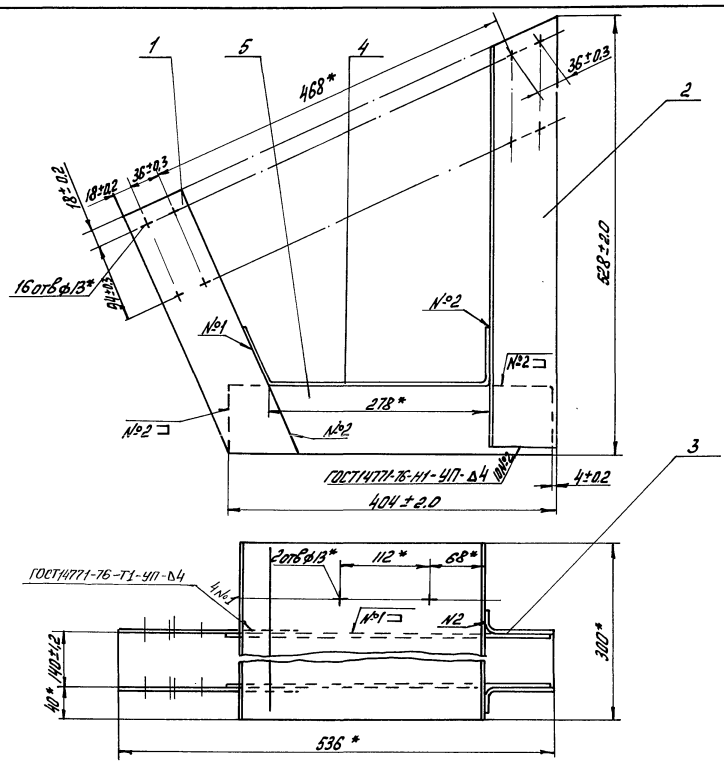

1* Размеры для справок
2. Покрытие гор. Ц60... 100

					5854- 354.01.02.000СБ			
Изм.	Лист	N докум.	Подп.	Дата	Кронштейн	Лит	Масса	Масштаб
Разраб.		Бузина		11.07.88			9.65	1:4
Пров.		Саламатин		11.07.88		Лист	Листов 1	
Н.контр.		Цодик		22.07.88		ЦЭКТБ „Промтеплица" Ворошиловград		
Утв.		Кривуля		20.07.88				

Инв. N подл. | Подп. и дата | Взам. инв. N | Инв. N дубл. | Подп. и дата

5854-354.01.00.001

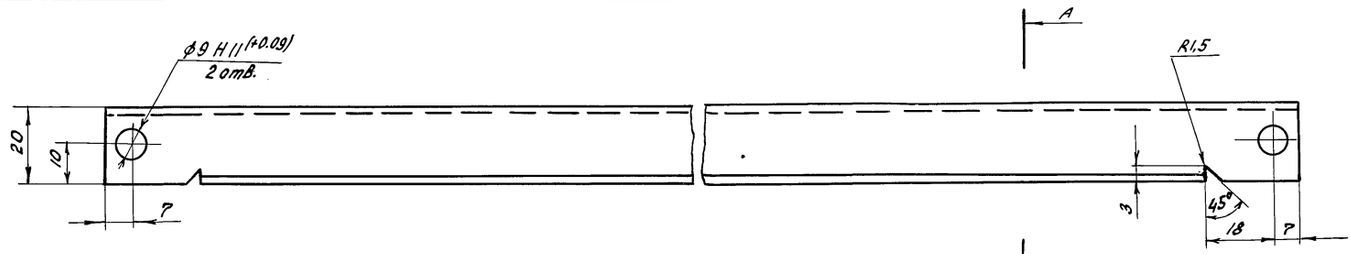

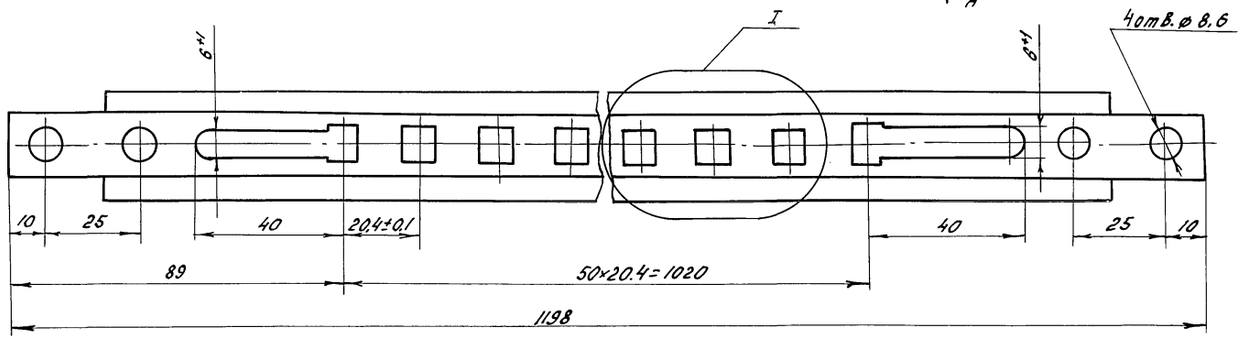

I
М 4:1

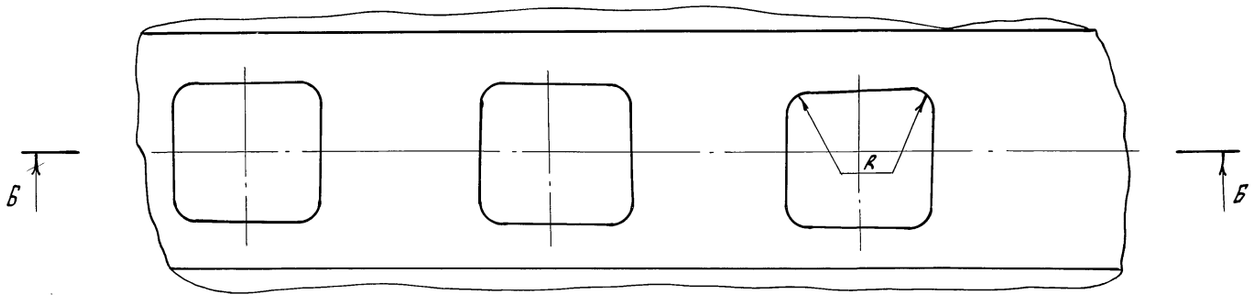

Б - Б
М 4:1

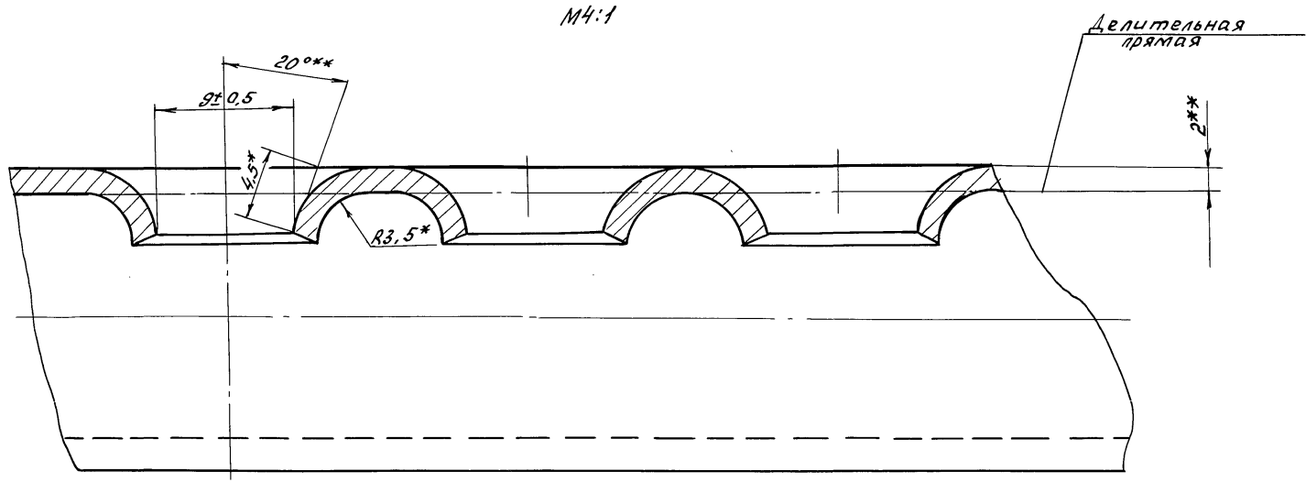

А - А
М 4:1

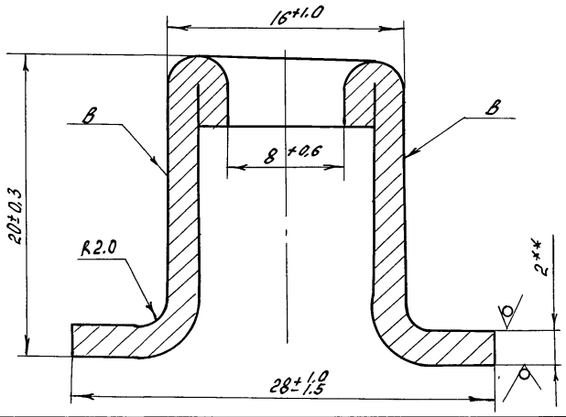

1. *Размеры обеспечиваются инструментом
2. ** Размеры для справок
3. Неуказанные предельные отклонения размеров: $H14; \pm \frac{t2}{2}$
4. Неуказанные радиусы скруглений R не более 1.5мм
5. На пов. В допускаются риски глубиной не более 0,2 мм
6. В местах перехода надрывы не допускаются
7. Покрытие Гор.Ц 60...100 нерабочих поверхностях рейки допускаются наплывы цинка толщиной не более 1.5 мм

				5854-354.01.00.001			
Изм.	Лист	N докум.	Подп.	Дата			
Разраб.		Бузина		11.07.88	Рейка	Лит	Масса 1.1 / Масшт 1:1
Пров.		Саламатин		11.07.88			
						Лист	Листов 1
Н.контр.		Цовик		22.07.88	Лист 5-ЛН-2.01ГОСТ 19904-74 / 5-N-H-15ГОСТ 16523-70	ЦЭКТБ, Промтеплица Ворошиловград	
Утв.		Ковальчук		26.07.88			

23500-07 16 Формат А2

Инв. № подл. | Подп. и дата | Взам. инв. № | Инв. № дубл. | Подп. и дата

7.900-1-29.88 Альбом 5

Альбом 5

т.п 8 10-1-29.88

5854-354.01.00.005

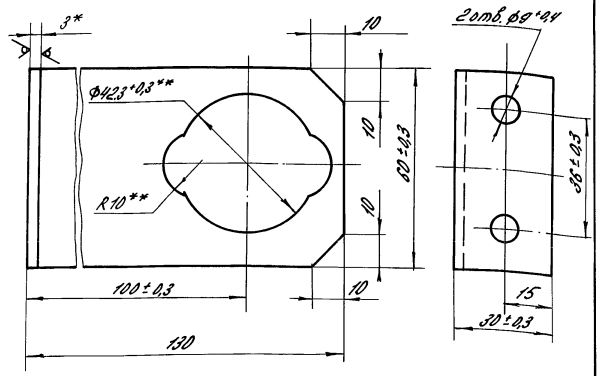

1. *Размер для справок.
2. Неуказанные предельные отклонения размеров $\pm\frac{\pm 2}{2}$.
3. ** Размеры обеспеч. инструментом.
4. Покрытие Гор. Ц60... 100
5. Радиус гиба 3 мм.

Изм.	Лист	№ докум.	Подп.	Дата	5854-354.01.00.005	Лит.	Масса	Масштаб
Разраб.		Казбан		11.07.87	Кронштейн		0,21	1:1
Провер.		Саламатин		11.07.87		Лист	Листов 1	
Н. контр.		Цодик		22.07.87	Лист Б-ПН-3.0 ГОСТ 19904-74 / ст3кп ГОСТ 16523-70	ЦЭКТБ „Промтеплица" Ворошиловград		
Утв.		Кривуля		20.07.88		Формат А4		

Инв. № подл. | Подп. и дата | Взам. инв. № | Инв. № дубл. | Подп. и дата

5854-354.01.00.006

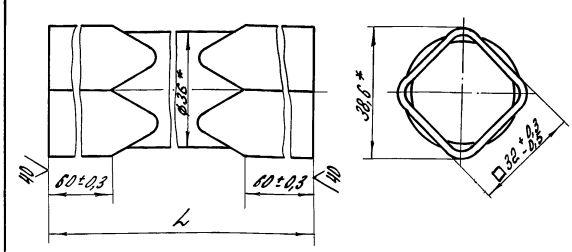

Обозначение	L, мм	Масса, кг
5854-354.01.00.006	340±0,8	0,58
-01	1290±1,2	2,2

1. *Размеры для справок.
2. Трещины при изготовлении квадрата не допускаются.
3. Покрытие Гор. Ц60... 100

Изм.	Лист	№ докум.	Подп.	Дата	5854-354.01.00.006	Лит.	Масса	Масштаб
Разраб.		Казбан		11.07.87	Вал		См. табл.	1:1
Провер.		Саламатин		11.07.87		Лист	Листов 1	
Н. контр.		Цодик		22.07.88	Труба 36×2,0 ГОСТ 10704-76 / 820 ГОСТ 10705-80	ЦЭКТБ „Промтеплица" Ворошиловград		
Утв.		Кривуля		20.07.88		Формат А4		

Инв. № подл. | Подп. и дата | Взам. инв. № | Инв. № дубл. | Подп. и дата

5854-354.01.00.007

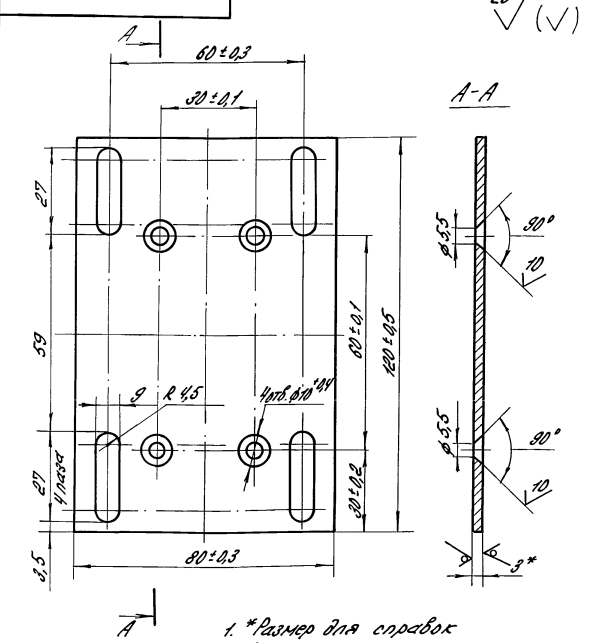

1. *Размер для справок
2. Неуказанные предельные отклонения размеров $\pm\frac{t_2}{2}$.
3. Покрытие Гор. Ц60... 100

Изм.	Лист	№ докум.	Подп.	Дата	5854-354.01.00.007	Лит.	Масса	Масштаб
Разраб.		Казбан		11.07.87	Плита		0,22	1:1
Пров.		Саламатин		11.07.87		Лист	Листов 1	
Н. контр.		Цодик		22.07.88	Лист Б-ПН-3.0 ГОСТ 19904-74 / ст3кп ГОСТ 16523-70	ЦЭКТБ „Промтеплица" Ворошиловград		
Утв.		Кривуля		20.07.88		Формат А4		

Инв. № подл. | Подп. и дата | Взам. инв. № | Инв. № дубл. | Подп. и дата

5854-354.01.00.008

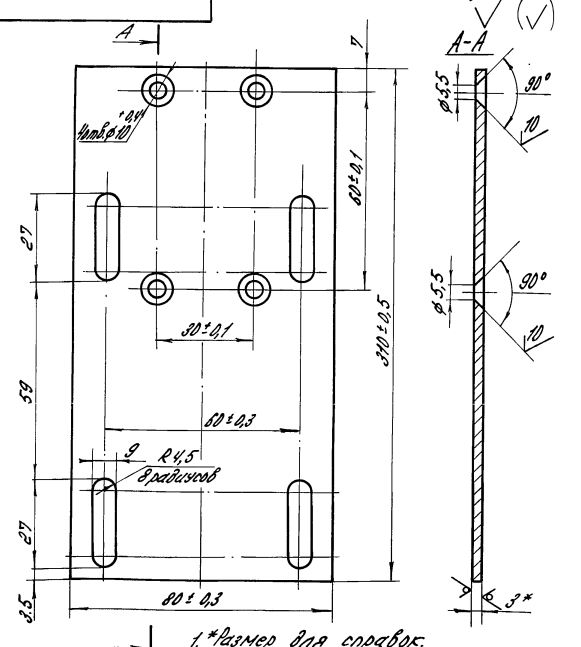

1. *Размер для справок.
2. Неуказанные предельные отклонения размеров $\pm\frac{t_2}{2}$.
3. Покрытие Гор. Ц60... 100

Изм.	Лист	№ докум.	Подп.	Дата	5854-354.01.00.008	Лит.	Масса	Масштаб
Разраб.		Казбан		11.07.87	Плита		0,57	1:1
Пров.		Саламатин		11.07.87		Лист	Листов 1	
Н. контр.		Цодик		22.07.88	Лист Б-ПН-3.0 ГОСТ 19904-74 / ст3кп ГОСТ 16523-70	ЦЭКТБ „Промтеплица" Ворошиловград		
Утв.		Кривуля		20.07.88		Формат А4		

Инв. № подл. | Подп. и дата | Взам. инв. № | Инв. № дубл. | Подп. и дата

Альбом 5

Т.П. 810-1-29.88

5854-354.01.00.009

40 (√)

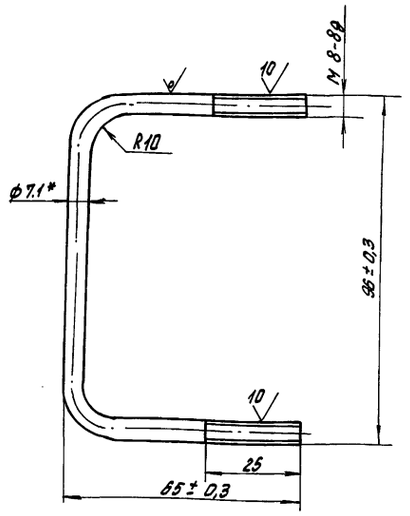

1.* Размер для справок

2. Неуказанные предельные отклонения размеров $\pm\frac{\pm 2}{2}$.

3. Покрытие Ц15... 21 хр. бцв.

Изм.	Лист	№ докум.	Подп.	Дата	354.01.00.009			
Разраб.		Соломеник		11.07.88	Скоба	Лит	Масса	Масштаб
Пров.		Силютин		11.07.88			0,05	1:1
Гл.констр.		Васильев		11.07.88		Лист	Листов 1	
Н.контр.		Цодик		22.07.88	Круг 7.1-3ГОСТ7417-75 / 20-Н-5-БГОСТ1050-74	ЦЭКТБ „Промтеплица" Ворошиловград		
Утв.		Кривуля		20.07.88				

Копировал Фомушкина — Формат А4

Инв.№ подл. | Подп. и дата | Взам.инв.№ | Инв.№ дубл. | Подп. и дата

5854-354.01.00.010

20 (√)

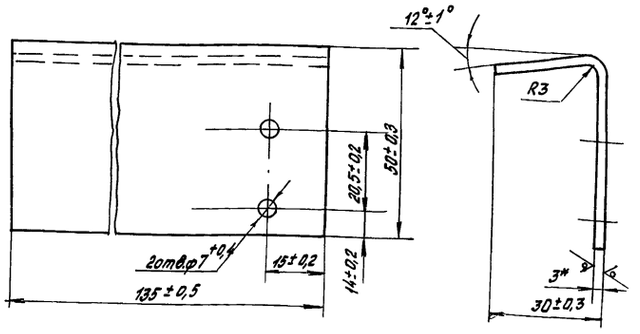

1.* Размер для справок.

2. Покрытие Гор. Ц60... 100

Изм.	Лист	№ докум.	Подп.	Дата	5854-354.01.00.010			
Разраб.		Ефремова		11.07.88	Упор	Лит	Масса	Масштаб
Пров.		Саламатин		11.07.88			0,23	1:1
Гл.констр.		Васильев		11.07.88		Лист	Листов 1	
Н.контр.		Цодик		22.07.88	Лист Б-ПН-3.0 ГОСТ19904-74 / Ст3кп. ГОСТ16523-70	ЦЭКТБ „Промтеплица" Ворошиловград		
Утв.		Кривуля		20.07.88				

Копировал Фомушкина — Формат А4

Инв.№ подл. | Подп. и дата | Взам.инв.№ | Инв.№ дубл. | Подп. и дата

5854-354.01.00.011

20 (√)

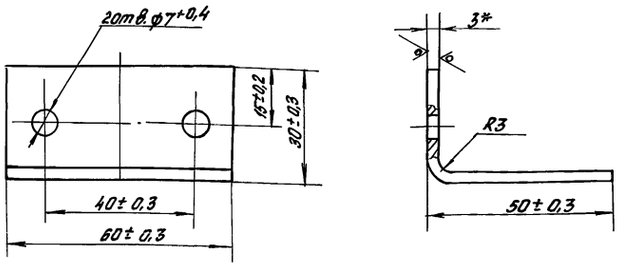

1.* Размер для справок

2. Покрытие Гор. Ц60... 100

Изм.	Лист	№ докум.	Подп.	Дата	5854-354.01.00.011			
Разраб.		Ефремова		11.07.88	Упор	Лит	Масса	Масштаб
Пров.		Саламатин		11.07.88			0,1	1:1
Гл.констр.		Васильев		11.07.88		Лист	Листов 1	
Н.контр.		Цодик		22.07.88	Лист Б-ПН-3.0 ГОСТ19904-74 / Ст3кп 16523-70	ЦЭКТБ „Промтеплица" Ворошиловград		
Утв.		Кривуля		20.07.88				

Копировал Фомушкина — Формат А4

Инв.№ подл. | Подп. и дата | Взам.инв.№ | Инв.№ дубл. | Подп. и дата

5854-354.01.00.012

20 (√)

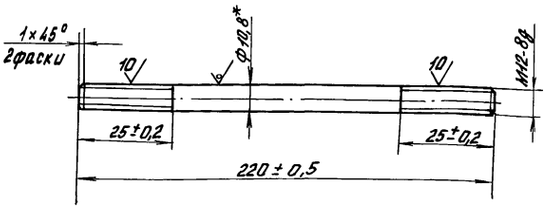

1.* Размер для справок

2. Покрытие Ц15... 21 хр. бцв

Изм.	Лист	№ докум.	Подп.	Дата	5854-354.01.00.012			
Разраб.		Ефремова		11.07.88	Шпилька	Лит	Масса	Масштаб
Пров.		Саламатин		11.07.88			0,2	1:2
Гл.констр.		Васильев		11.07.88		Лист	Листов 1	
Н.контр.		Цодик		22.07.88	Круг 10,8-3ГОСТ7417-75 / 45-Н-5-БГОСТ1050-74	ЦЭКТБ „Промтеплица" Ворошиловград		
Утв.		Кривуля		20.07.88				

Копировал Фомушкина — Формат А4

5854-354.01.00013

20 √(∨)

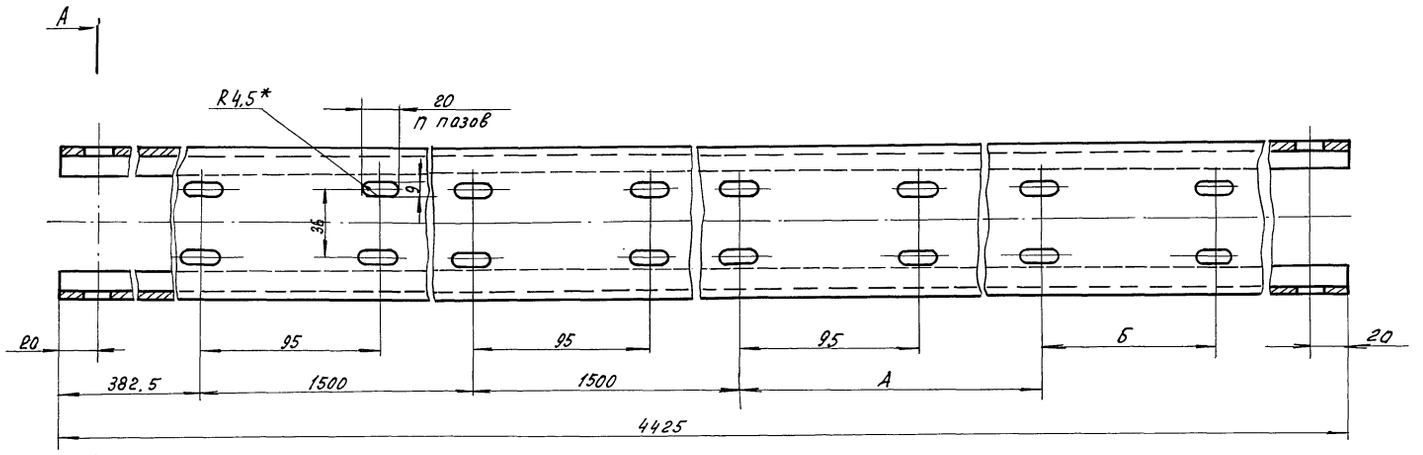

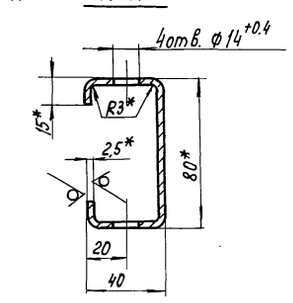

Размеры, мм

Обозначение	А	Б	n	Масса кг
5854-354.01.00.013	550	95	16	15
-01	—	—	14	14,9

1* Размеры для справок
2. Неуказанные предельные отклонения размеров H14, ± t2/2
3. Покрытие Гор. Ц60... 100

					5854-354.01.00.013	
Изм.	Лист	№ докум.				Лит. / Масса / Масштаб
Разраб.		Соломеник		11.07.88	Прогон	См. табл. / 1:2
Провер.		Силютин		11.07.88		Лист 1 / Листов 1
Н. контр.		Цодик		12.07.88	Профиль N20 ОСТ 70.0006.001-80 Ст3 ГОСТ 11474-76	ЦЭКТБ „Промтеплица" Ворошиловград
Утв.		Кривуля		20.07.88		

Копировал Ахротова — Формат А3

Альбом 5 Т.П. 810-1-2.88

Инв. N подл. | Подпись и дата | Взам. инв. N | Инв. N дубл. | Подпись и дата

5854-354.01.00.014

20 √(∨)

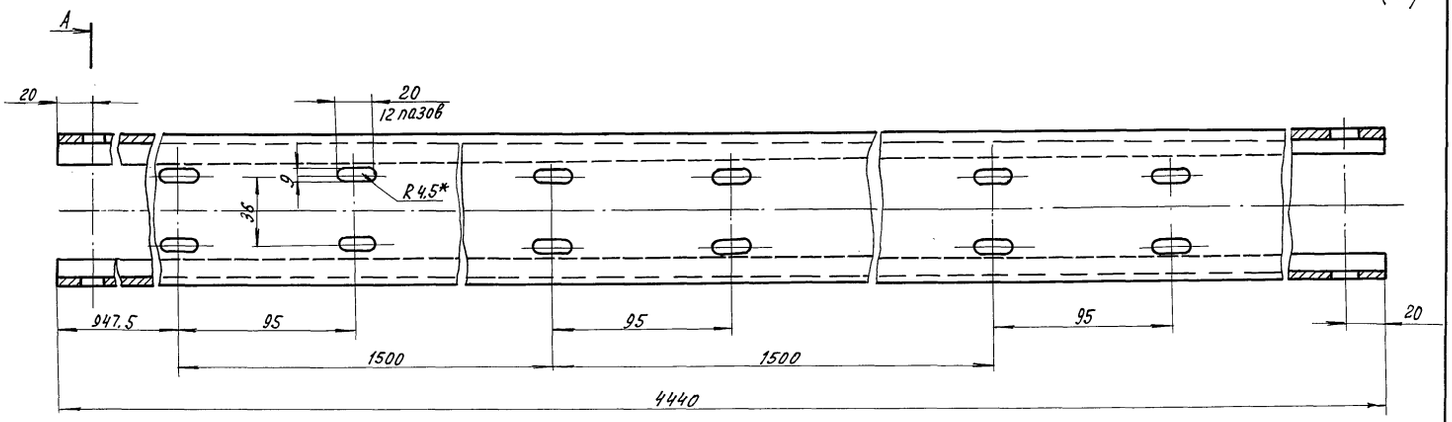

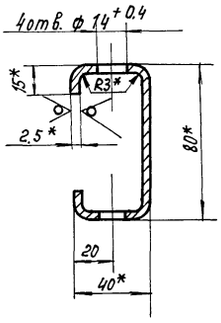

1* Размеры для справок
2. Неуказанные предельные отклонения размеров: H14, ± t2/2
3. Покрытие Гор. Ц60... 100

					5854-354.01.00.014	
Изм.	Лист	№ докум.	Подп.	Дата		Лит. / Масса / Масштаб
Разраб.		Соломеник		11.07.88	Прогон	15 / 1:2
Пров.		Силютин		11.07.88		Лист 1 / Листов 1
Н. контр.		Цодик		12.07.88	Профиль N20 ОСТ 70.0006.001-80 Ст3 ГОСТ 11474-76	ЦЭКТБ „Промтеплица" Ворошиловград
Утв.		Кривуля		20.07.88		

Копировал Ахротова — 23500-07 19 — Формат А3

Инв. N подл. | Подпись и дата | Взам. инв. N | Инв. N дубл. | Подпись и дата

Альбом 5

ТМ 810-1-22.86

Формат	Зона	Поз.	Обозначение	Наименование	Кол.	Примечание
				Документация		
А2			5854-354.01.00.000 СБ	Сборочный чертеж		
				Сборочные единицы		
А4		1	5859-023	Мотор-редуктор	2	
А4		2	5854-354.01.01.000	Вал в сборе	2	
-		3	-01	Вал в сборе	2	
А4		4	5854-354.01.02.000	Кронштейн	2	
				Детали		
А4		7	5854-065.011.10У-01	Палец	240	
-		8	-03	Палец	120	
А3		9	5854-235.01.006	Полухомут	480	
А4		10	5854-235.01.016.006	Втулка	480	
А3		11	5854-235.01.016.011	Накладка	120	
А3		12	5854-235.01.016.014	Колесо зубчатое	120	
А4		13	5854-235.01.016.015	Втулка	480	
А4		14	5854-235.01.018.105	Шайба	2	
А4		15	5854-243.113	Корпус	120	
А2		16	5854-354.01.00.001	Рейка	120	
А4		17	5854-354.01.00.002	Втулка	120	
А4		18	5854-354.01.00.003	Кронштейн	120	
А4		19	5854-354.01.00.004	Шайба	120	

Инв.№подл. | Подп. и дата | Взам.инв.№ | Инв.№дубл. | Подп. и дата

Изм.	Лист	N докум.	Подп.	Дата
Разраб.		Соломник		11.07.87
Пров.		Силютин		11.07.87
Гл.конст.		Васильев		11.07.87
Н.контр.		Цодик		11.07.87
Утв.		Кривуля		20.07.87

5854-354.02.00.000

Механизм коньковой вентиляции

Лит.	Лист	Листов
	1	3

ЦЭКТБ „Промтеплица" г. Ворошиловград

Копировал: Быстрова Формат А4

Формат	Зона	Поз.	Обозначение	Наименование	Кол.	Примечание
А4		20	5854-354.01.00.005	Кронштейн	240	
А3		21	5854-354.01.00.006	Вал	2	
-		22	-01	Вал	114	
А4		23	5854-354.01.00.007	Плита	2	
А4		24	5854-354.01.00.008	Плита	2	
А4		25	5854-354.01.00.009	Скоба	8	
А4		26	5854-354.01.00.010	Упор	2	
А4		27	5854-354.01.00.011	Упор	2	
А4		28	5854-354.01.00.012	Шпилька	16	
А3		29	5854-354.01.00.013	Прогон	2	
А3		30	-01	Прогон	2	
-		31	5854-354.01.00.014	Прогон	34	
А3		32	5854-354.01.00.015	Прогон	2	
А4		34	5854-354.01.00.017	Вкладыш	2	
Б1		35	5854-354.02.00.018	Втулка		
				Труба $\frac{36\times3,0\ ГОСТ\ 8734-75}{Б20\ ГОСТ\ 8733-74}$		
				$L=60\pm0,3\ \sqrt{20}$ торцы	8	0,15 кг
Б4		36	5854-354.02.00.019	Втулка		
				Труба 15×2,8 ГОСТ 3262-75		
				$L=74\pm0,3\ \sqrt{20}$ торцы	82	0,093 кг
				Стандартные изделия		
				Болты ГОСТ 7798-70		
		37		М6×16.58.019	244	
		38		М6×30.58.019	4	
		39		М8×16.58.019	240	
		40		М8×20.58.019	480	
		41		М10×25.58.019	960	

Инв.№подл. | Подп. и дата | Взам.инв.№ | Инв.№дубл. | Подп. и дата

Изм.	Лист	N докум.	Подп.	Дата

5854-354.02.00.000

Лист 2

Копировал: Быстрова Формат А4

Формат	Зона	Поз.	Обозначение	Наименование	Кол.	Примечание
		43		М12×100.58.019	82	
		45		Винт В2М5-8g×50.058.019 ГОСТ 17475-80	16	
				Гайки ГОСТ 5915-70		
		46		М6.5.019	248	
		47		М8.5.019	736	
		48		М10.5.019	960	
		49		М12.5.019	114	
		51		Гайка М5.5.019 ГОСТ 15927-70	16	
		52		Шайба 1065Г.019 ГОСТ 16402-70	960	
				Шайбы ГОСТ 11371-78		
		53		5.02.Ст3.019	16	
		54		6.02.Ст3.019	4	
		55		8.02.Ст3.019	1220	
		56		12.02.Ст3.019	164	
		58		Ось 6-10Н12×45.40Х.1.228-3.02.Ц.15 ГОСТ 9650-80	4	
		59		Шплинт 2×16.021 ГОСТ 397-79	364	
				Прочие изделия		
		61		Выключатель путевой ВПК-2110211-54У2.3 ТУ 16-526.470-80	4	0,32 кг

Инв.№подл. | Подп. и дата | Взам.инв.№ | Инв.№дубл. | Подп. и дата

Изм.	Лист	N докум.	Подп.	Дата

5854-354.02.00.000

Лист 3

Копировал: Быстрова Формат А4

5854-354.01.00.017

20 √(V)

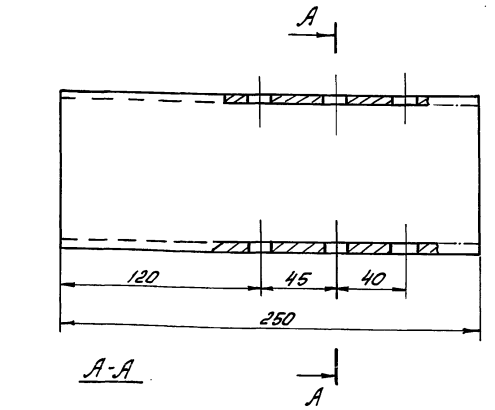

1.* Размер для справок
2. Неуказанные предельные отклонения размеров ± t2/2
3. Покрытие Гор Ц 60... 1000

Инв.№подл. | Подп. и дата | Взам.инв.№ | Инв.№дубл. | Подп. и дата

Изм.	Лист	N докум.	Подп.	Дата
Разраб.		Соломник		11.07.87
Пров.		Силютин		11.07.87
Н.контр.		Цодик		11.07.87
Утв.		Кривуля		20.07.87

5854-354.01.00.017

Вкладыш

Лит.	Масса	Масштаб
	1,2	1:2
Лист	Листов 1	

Лист Б-ПН-Ч.0 ГОСТ 19904-74 / Ст3 ГОСТ 14637-79

ЦЭКТБ „Промтеплица" г. Ворошиловград

Копировал: Быстрова 23500-07 20 Формат А4

5854-354.02.00.000 СБ

Альбом 5

т.п.810-1-29.88

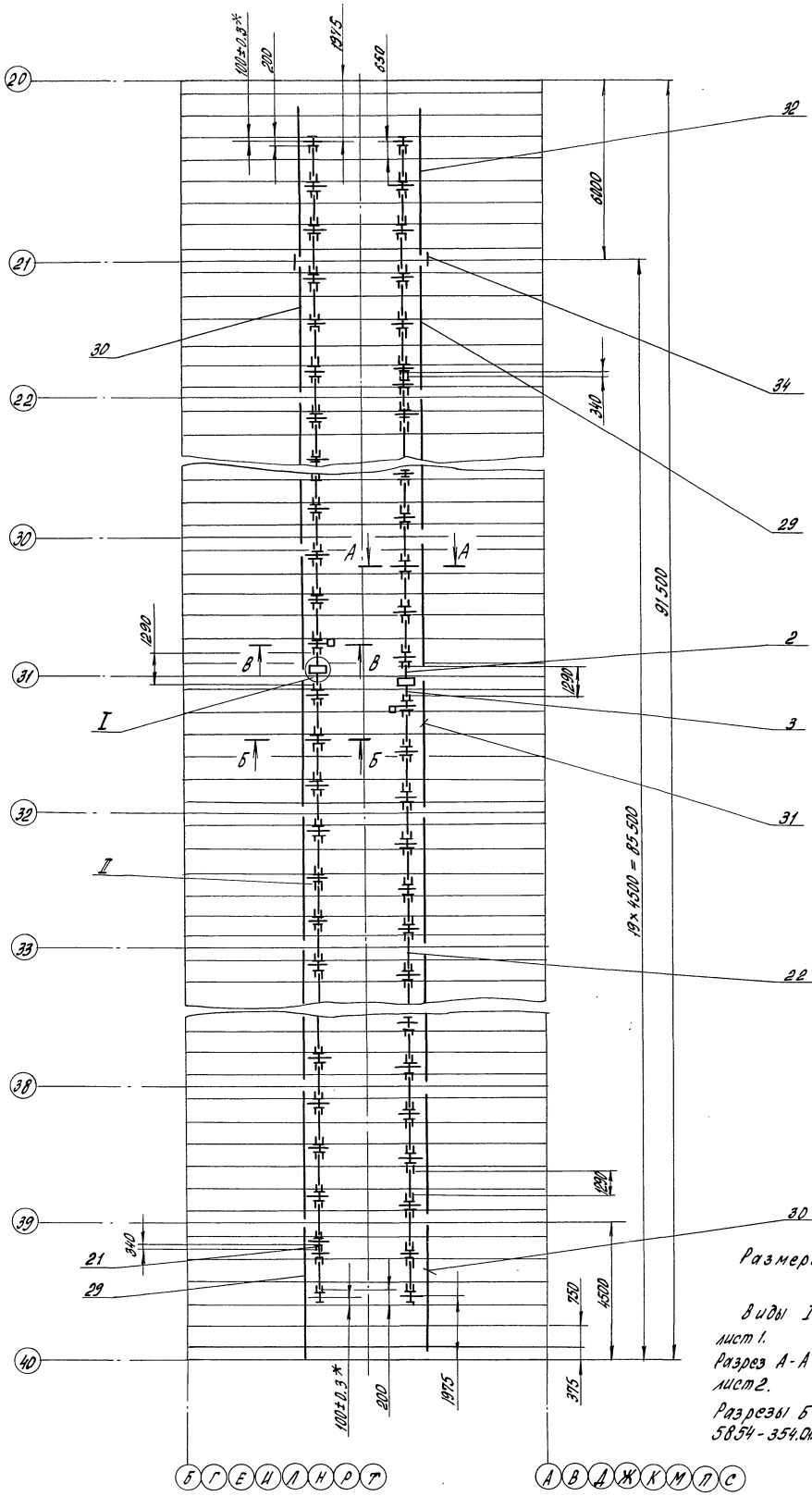

Размеры для справок, кроме *

Виды I, II смотри черт. 5854-354.01.00.000 СБ, лист 1.

Разрез А-А смотри черт. 5854-354.01.00.000 СБ, лист 2.

Разрезы Б-Б; В-В смотри черт. 5854-354.01.00.000 СБ лист 3.

					5854-354.02.00.000 СБ			
Изм.	Лист	№ докум.	Подп.	Дата	Механизм коньковой вентиляции	Лит.	Масса	Масштаб
Разраб.		Соломенник		11.07.86			1710	1:100
Пров.		Силютин		11.07.86		Лист	Листов 1	
Гл.констр.		Васильев		12.07.86		ЦЭКТБ „Промтеплица" Ворошиловград		
Н.контр.		Цодик		12.07.86				
Утв.		Кривуля		20.07.86				

Инв. № подл. | Подп. и дата | Взам. инв. № | Инв. № дубл. | Подп. и дата

Копировал Попова 23500-07 21 Формат А2

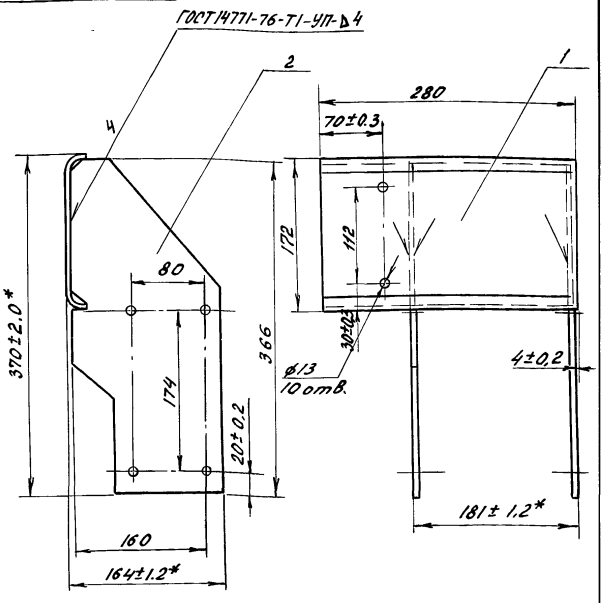

1. Размеры для справок, кроме *.
2. Покрытие гор. Ц60...100

Изм	Лист	N докум	Подп.	Дата	5854-354.03.01.000 СБ			
Разраб		Соломенник		11.07.88	Кронштейн	Лит.	Масса	Масшт
Пров.		Силютин		11.07.88			4,44	1:4
Т.контр.		Васильев		11.07.88		Лист	Листов 1	
Н.контр		Цовик		11.07.88	ЦЭКТБ „Промтеплица" Ворошиловград			
Утв		Кривуля		20.07.88				

Инв. № подл. | Подп. и дата | Взам. инв. № | Инв. № дубл. | Подп. и дата

Копировал Иноземцева — Формат А4

Формат	Зона	Поз.	Обозначение	Наименование	Кол.	Примечание
А3		20	5854-354.01.00.006-01	Вал	104	
А4		21	5854-354.01.00.007	Плита	2	
А4		22	5854-354.01.00.009	Скоба	4	
А4		23	5854-354.01.00.011	Упор	2	
А4		24	5854-354.01.00.012	Шпилька	8	
А3		25	5854-354.01.00.013	Прогон	2	
А3		26	-01	Прогон	2	
-		27	5854-354.01.00.014	Прогон	34	
А3		30	5854-354.03.00.001	Рейка	112	
А4		31	5854-354.03.00.002	Стойка	2	
А4		32	5854-354.03.00.003	Упор	2	
Б4		33	5854-354.03.00.004	Втулка		
				Труба 36х3.0 ГОСТ 8734-75 / Б20 ГОСТ 8733-74		
				$L = 52 \pm 0,3^{20}$ √ торцы	8	0,15 кг
Б4		34	5854-354.03.00.005	Втулка		
				Труба 15х2,8 ГОСТ 3262-75		
				$L = 74 \pm 0,3^{20}$ √ торцы	76	0,093 кг
				Стандартные изделия		
				Болты ГОСТ 7798-70		
		36		М6х16.58.019	232	
		37		М6х30.58.019	4	
		38		М8х16.58.019	224	
		39		М8х20.58.019	448	
		40		М10х25.58.019	996	
		41		М12х100.58.019	76	

Изм. | Лист | N докум. | Подп. | Дата | 5854-354.03.00.000 | Лист 2

Копировал Иноземцева — Формат А4

Формат	Зона	Поз.	Обозначение	Наименование	Кол.	Примечание
				Документация		
А2			5854-354.03.00.000	Сборочный чертеж		
				Сборочные единицы		
А4		1	5859-023	Мотор-редуктор	2	
А4		2	5854-354.01.01.000	Вал в сборе	2	
-		3	-01	Вал в сборе	2	
А4		4	5854-354.03.01.000	Кронштейн	2	
				Детали		
А4		7	5854-065.011.104-01	Палец	224	
-		8	-03	Палец	112	
А3		9	5854-235.01.006	Полухомут	448	
А4		10	5854-235.01.016.006	Втулка	448	
А3		11	5854-235.01.016.011	Накладка	112	
А3		12	5854-235.01.016.014	Колесо зубчатое	112	
А4		13	5854-235.01.016.015	Втулка	448	
А4		14	5854-243.113	Корпус	112	
А4		15	5854-354.01.00.002	Втулка	112	
А4		16	5854-354.01.00.003	Кронштейн	112	
А4		17	5854-354.01.00.004	Шайба	112	
А4		18	5854-354.01.00.005	Кронштейн	224	
А3		19	5854-354.01.00.006	Вал	2	

Изм	Лист	N докум.	Подп.	Дата	5854-354.03.00.000			
Разраб.		Соломенник		11.07.88	Механизм боковой вентиляции	Лит.	Лист 1	Листов 3
Пров.		Силютин		11.07.88				
Т.контр.		Васильев		11.07.88		ЦЭКТБ „Промтеплица" Ворошиловград		
Н.контр		Цовик		11.07.88				
Утв		Кривуля		20.07.88				

Инв. № подл. | Подп. и дата | Взам. инв. № | Инв. № дубл. | Подп. и дата

Копировал Иноземцева — Формат А4

Формат	Зона	Поз.	Обозначение	Наименование	Кол.	Примечание
		44		Винт В2М5-8gх50.58.019 ГОСТ 17475-80	16	
				Гайки ГОСТ 5915-70		
		46		М5.5.019	16	
		47		М6.5.019	236	
		48		М8.5.019	680	
		49		М10.5.019	896	
		50		М12.5.019	76	
		51		Шайба 10 65Г.019 ГОСТ 6402-70	996	
		52		Шайба 6.02.08 кп 019 ГОСТ 6958-78	4	
				Шайбы ГОСТ 11371-78		
		53		5.02.Ст3.019	16	
		54		6.02.Ст3.019	4	
		55		8.02.Ст3.019	1476	
		56		12.02.Ст3.019	168	
		58		Ось 6-10h12х45 40Х.1.228-302.Ц15 ГОСТ 9650-80	4	
		59		Шплинт 2х16.001 ГОСТ 397-79	340	
				Прочие изделия		
		65		Выключатель путевой ВП 15-21А211-54У2.3 ТУ16-526.470-80	4	0,32 кг

Изм. | Лист | N докум. | Подп. | Дата | 5854-354.03.00.000 | Лист 3

Копировал Иноземцева — Формат А4

5854 - 354.03.00.000СБ

Альбом 5

т.п.810-1-29.88

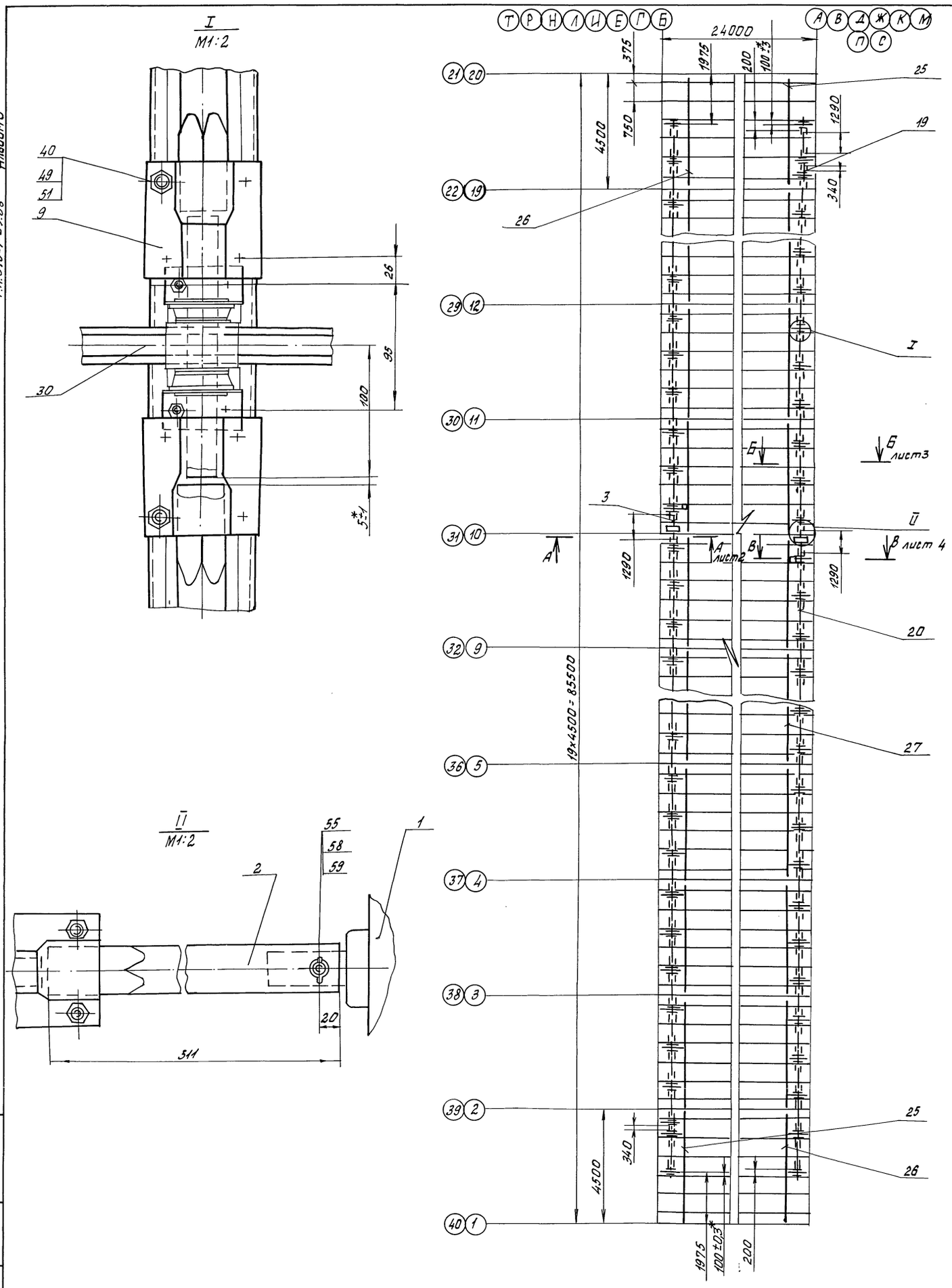

Размеры для справок, кроме *

					5854 - 354.03.00.000 СБ			
Изм.	Лист	№ докум.	Подп.	Дата	Механизм боковой вентиляции Сборочный чертеж	Лит.	Масса	Масштаб
Разраб.		Соломеник		11.07.88			1662	1:100
Провер.		Силютин		11.07.88				
Гл. констр.		Васильев		12.07.88		Лист 1	Листов 4	
Н. контр.		Цодик		12.07.88		ЦЭКТБ „Промтеплица" Ворошиловград		
Утв.		Кривуля		20.07.88				

Инв. № подл. | Подп. и дата | Взам. инв. № | Инв. № дубл. | Подп. и дата

Крайпровод Фомичкина 23500-07 23 Формат А2

5854-354.03.00.000 СБ

Альбом 5

т.п. 810-1-29.88

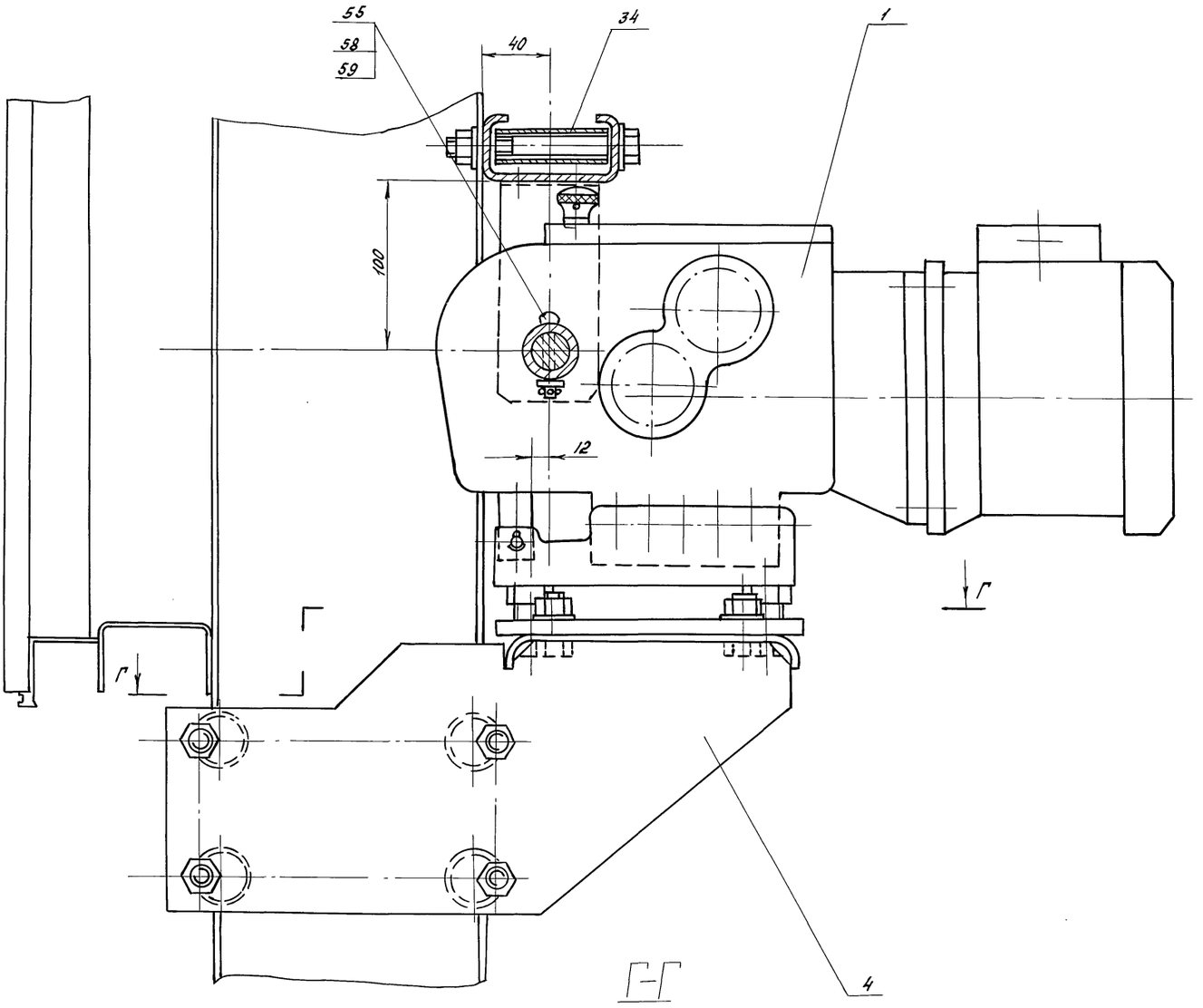

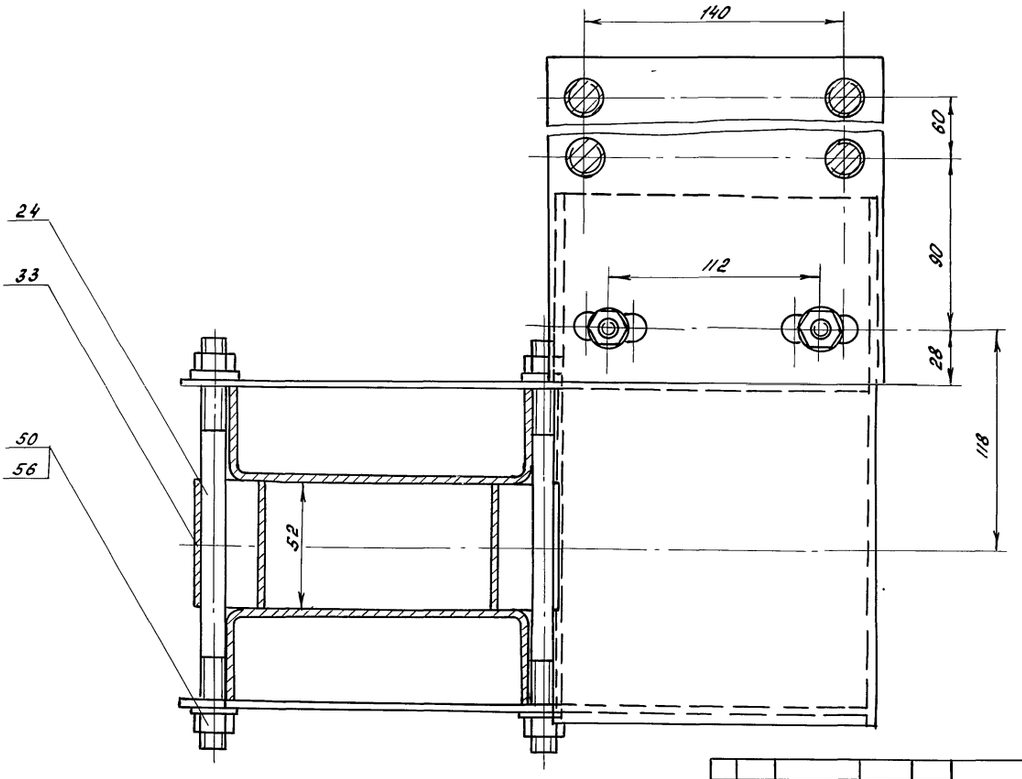

					5854-354.03.00.000 СБ			
Изм	Лист	№ докум.	Подп	Дата	Механизм боковой вентиляции	Лит.	Масса	Масшт
Разраб.		Соломеник		11.07.88			—	1:2
Провер.		Силютин		11.07.88				
Гл.конст.		Васильев		11.07.88		Лист 2	Листов	
Н.контр.		Цодик		11.07.88		ЦЭКТБ „Промтеплица" Ворошиловград		
Утв.		Фивуля		20.07.88				

Инв.№ подл. | Подп. и дата | Взам.инв.№ | Инв.№ дубл. | Подп. и дата

Копировал Иноземцева 23500-07 24 Формат А3

5854-354.03.00.000 СБ

Альбом 5

т.п. 810-1-29.88

Б-Б / М1:2 повернуто лист 1

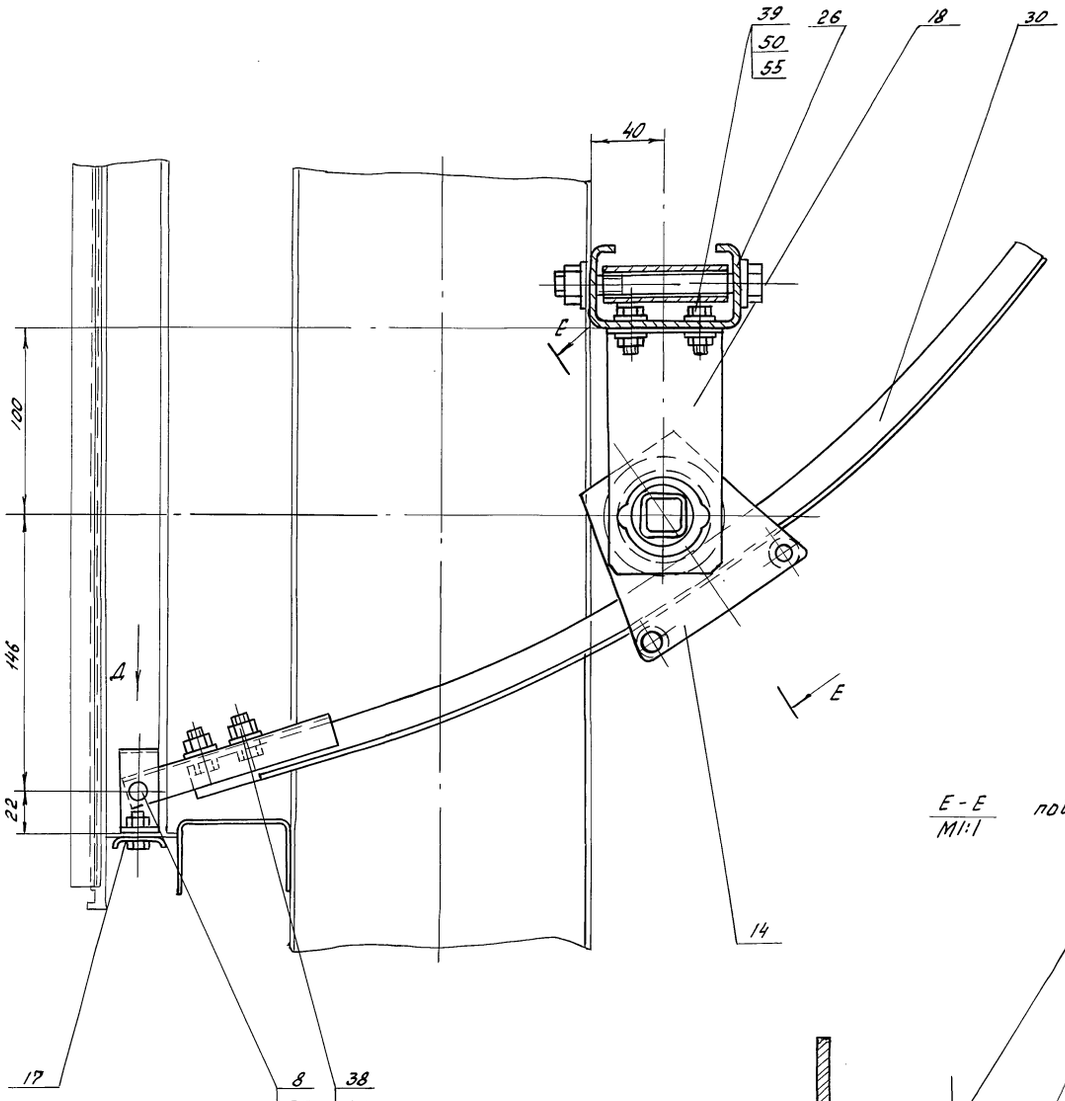

Е-Е / М1:1 повернуто

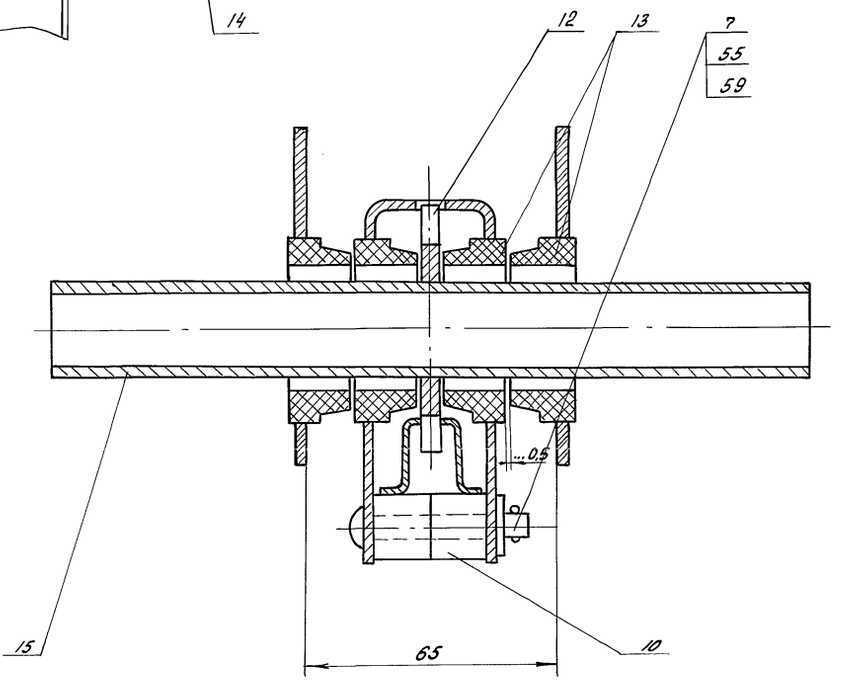

Вид Д / М1:2

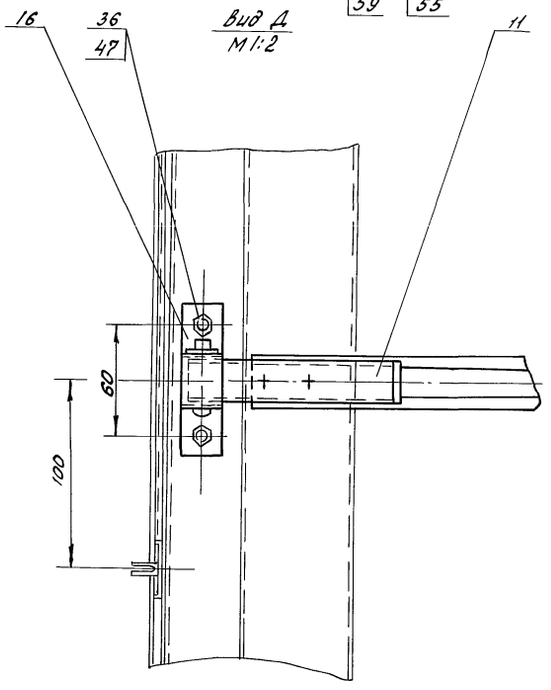

					5854-354.03.00.000 СБ			
Изм	Лист	N докум	Подп.	Дата	Механизм боковой вентиляции	Лит	Масса	Масштаб
Разраб.		Соломеник		11.07.88			—	1:100
Провер		Силютин		11.07.88		Лист 3	Листов	
Гл.конст.		Васильев		11.07.88				
Н.контр.		Цодик		22.07.88		ЦЭКТБ „Промтеплица" г.Ворошиловград		
Утв		Кривуля		20.07.88				

Инв.N подл. | Подп. и дата | Взам.инв.N | Инв.N дубл. | Подп. и дата

Копировал Иноземцева 23500-07 25 Формат А2

5854-354.03.00.000СБ

Альбом 5

т.п.810-1-29.88

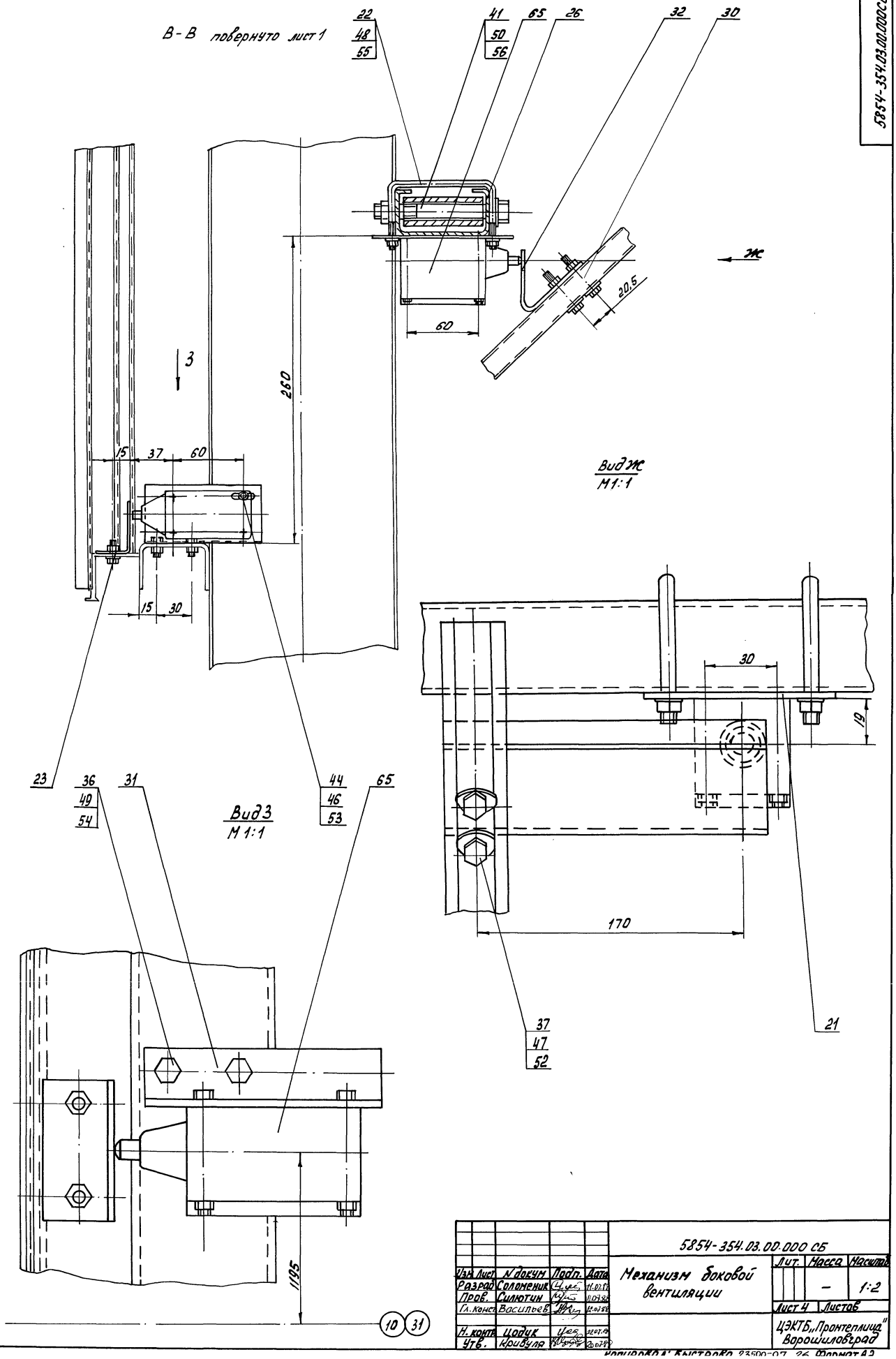

					5854-354.03.00.000 СБ			
Изм.	Лист	N докум.	Подп.	Дата	Механизм боковой вентиляции	Лит.	Масса	Масштаб
Разраб.		Соломеник		11.02.88			–	1:2
Пров.		Силютин		11.07.88				
Гл. конст.		Васильев		12.07.88		Лист 4	Листов	
Н. контр.		Цодук		22.07.88		ЦЭКТБ „Промтеплица" Ворошиловград		
Утв.		Кривуля		20.07.88				

Инв. N подл. | Подп. и дата | Взам. инв. N | Инв. N дубл. | Подп. и дата

Копировал: Быстрова 23500-07 26 Формат А2

5854-354.03.00.001

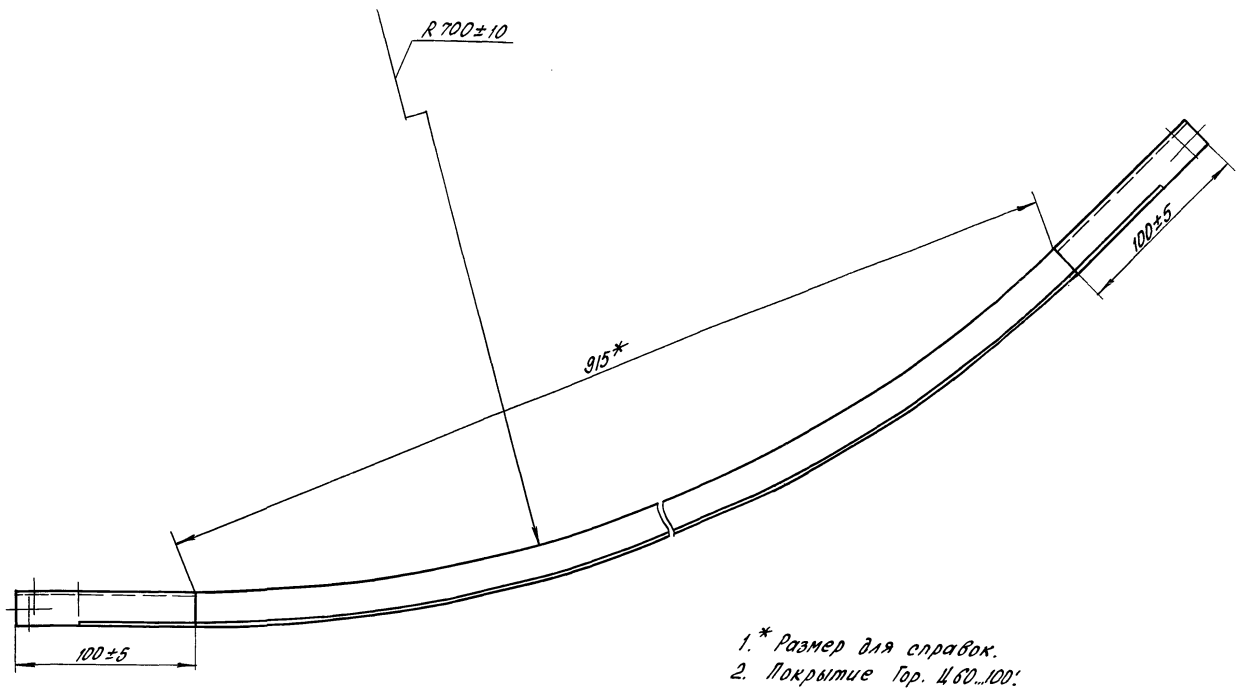

1.* Размер для справок.
2. Покрытие Гор. Ц60...100.

Изм.	Лист	№ докум.	Подп.	Дата	5854-354.03.00.001			
Разраб.		Соломеник		11.07.88	Рейка	Лит.	Масса	Масштаб
Пров.		Силютин		11.07.88			11	1:2
						Лист	Листов 1	
Н.контр.		Цодик		12.07.88	Заготовка: рейка 5854-354.01.00.001	ЦЭКТБ „Промтеплица" Ворошиловград		
Утв.		Кривуля		20.07.88				

Копировал Попова

Формат А4

Инв. № подл. | Подп. и дата | Взам. инв. № | Инв. № дубл. | Подп. и дата

т.п.810-1-29.88 Альбом 5

5854-354.03.00.002

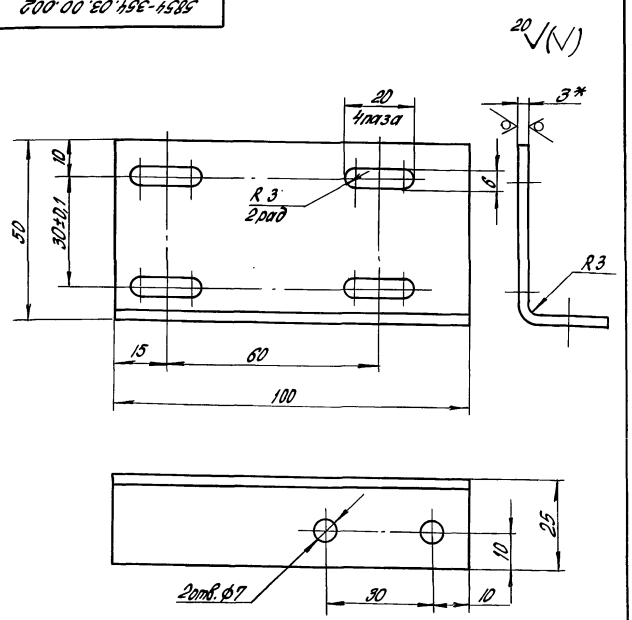

1.* Размер для справок.
2. Неуказанные предельные отклонения размеров: H14; $\pm\frac{t2}{2}$.
3. Покрытие Гор. Ц60...100.

Изм.	Лист	№ докум.	Подп.	Дата	5854-354.03.00.002			
Разраб.		Соломеник		11.07.88	Стойка	Лит.	Масса	Масштаб
Пров.		Силютин		11.07.88			0.18	1:1
						Лист	Листов 1	
Н.контр.		Цодик		22.07.88	Лист Б-ПН-3.0 ГОСТ 19904-74 Ст 3кп ГОСТ 16523-70	ЦЭКТБ „Промтеплица" Ворошиловград		
Утв.		Кривуля		20.07.88				

Копировал Попова

Формат А4

5854-354.03.00.003

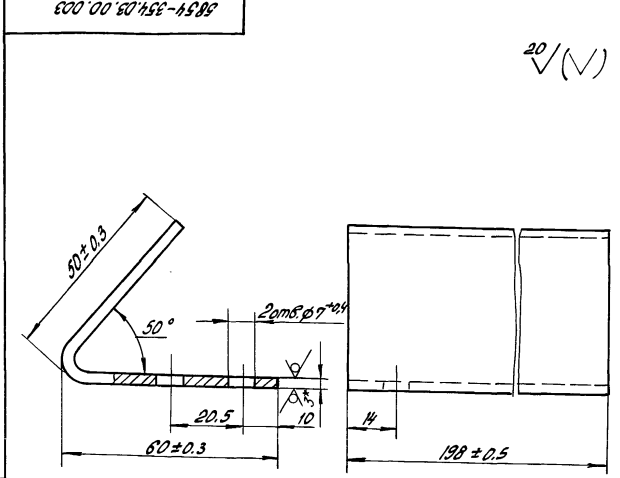

1.* Размер для справок.
2. Неуказанные предельные отклонения размеров $\pm\frac{t2}{2}$.
3. Покрытие Гор. Ц60... 100.

Изм.	Лист	№ докум.	Подп.	Дата	5854-354.03.00.003			
Разраб.		Соломеник		11.07.88	Упор	Лит.	Масса	Масштаб
Пров.		Силютин		11.07.88			0,35	1:1
						Лист	Листов 1	
Н.контр.		Цодик		22.07.88	Лист Б-ПН-3.0 ГОСТ 19903-74 Ст3кп ГОСТ 16523-70	ЦЭКТБ „Промтеплица" Ворошиловград		
Утв.		Кривуля		20.07.88				

Копировал Попова 23500-07 27

Формат А4

Т.П.810.1-29.88 Альбом 5

Формат	Зона	Поз.	Обозначение	Наименование	Кол.	Примечание
				Документация		
А2			5858-028.00.00.000 СБ	Сборочный чертеж		
А2			5858-028.00.00.000 ИЭ	Инструкция по эксплуатации		
				Сборочные единицы		
А4		1	5858-028.14.00.000	Балка	1	
А4		2	-01	Балка	1	
А4		3	5858-028.15.00.000	Балка	4	
А4		4	-01	Балка	8	
А4		5	5858-028.16.00.000	Ползун	1	
А4		6	5858-028.17.00.000	Опора	10	
А4		7	5858-028.18.00.000	Опора	2	
А4		8	5858-028.19.00.000	Блок	24	
А4		9	5858-028.20.00.000	Планка	204	
А4		10	5858-028.21.00.000	Планка	22	
А4		11	5858-028.22.00.000	Опора	170	
А4		12	5858-028.23.00.000	Опора	34	
А4		13	5858-028.24.00.000	Балка	1	
А4		14	-01	Балка	1	
А4		19	5858-016.017	Натяжное устройство	24	

Инв. № подл. 54802 | Подп. и дата | Взам. инв. № | Инв. № дубл. | Подп. и дата

Изм.	Лист	№ докум.	Подп.	Дата
Разраб.		Лобанова		11.07.88
Пров.		Силютин		11.07.88
Гл. констр.		Васильев		11.07.88
Н. контр.		Цодик		11.07.88
Утв.		Кривуля		11.07.88

5858-028.00.00.000

Механизм зашторивания кровли ангарных теплиц пролетом 24 м

Лит	Лист	Листов
	1	5

ЦЭКТБ „Промтеплица" Ворошиловград

Копировал: Владыкина Формат: А4

Формат	Зона	Поз.	Обозначение	Наименование	Кол.	Примечание
А4		20	5858-027.02.00.000	Шарнир	2	
А4		21	5859-030	Мотор-редуктор	1	
				Детали		
А4		25	5858-028.00.00.025	Плита	1	
А4		26	5858-028.00.00.026	Планка	38	
А4		27	5858-028.00.00.027	Штора	38	
А3		28	5858-028.00.00.028	Кронштейн	1	
А4		29	5858-028.00.00.029	Винт	1	
А4		30	5858-028.00.00.030	Вкладыш	4	
А4		31	5858-028.00.00.031	Пробка	1	
А4		32	5858-028.00.00.032	Прокладка	1	
А4		33	5858-028.00.00.033	Упор	24	
А4		34	5858-028.00.00.034	Балка	1	
А3		35	5858-028.00.00.035	Балка	1	
А3		36	5858-028.00.00.036	Кнопка	3500	
А4		37	5858-028.00.00.037	Шайба	3500	
А4		38	5858-028.00.00.038	Вал	1	
А4		39	-01	Вал	4	
А4		40	-02	Вал	1	
А4		41	-03	Вал	1	
А4		42	5858-028.00.00.039	Муфта	2	
А3		43	5858-028.00.00.040	Кронштейн	4	
А3		44	-01	Кронштейн	4	
А4		45	5858-028.00.00.041	Труба	190	
А3		46	5858-028.00.00.042	Переходник	76	

Инв. № подл. 54803 | Подп. и дата | Взам. инв. № | Инв. № дубл. | Подп. и дата

Изм.	Лист	№ докум.	Подп.	Дата

5858-028.00.00.000 Лист 2

Копировал: Владыкина Формат: А4

Формат	Зона	Поз.	Обозначение	Наименование	Кол.	Примечание
Б4		49	5858-028.00.00.045	Штора		
				Полотно иглопробивное термоскрепленное S=1,27 ТУ 17-14-255-85		
				85500±10×750±0,6	2	8,52 кг
Б4		50	5858-028.00.00.046	Труба		
				Труба ПВХ-100 ОТ32 „Техническая" ТУ6-19-99-78		
				L=1730±1,2 20/ торцы	76	0,59 кг
Б4		51	5858-028.00.00.047	Труба		
				Труба ПВХ-100 ОТ32 „Техническая" ТУ6-19-99-78		
				L=3000±2 20/ торцы	38	1.026 кг
А4		59	5858-016.111	Подвеска	9200	
А3		60	5858-016.112-02	Зажим	456	
А4		61	5858-027.00.00.002	Муфта	2	
А4		62	5858-027.00.00.007	Скоба	36	
А4		63	5858-027.00.00.008	Уголок	36	

Инв. № подл. 54804 | Подп. и дата | Взам. инв. № | Инв. № дубл. | Подп. и дата

Изм.	Лист	№ докум.	Подп.	Дата

5858-028.00.00.000 Лист 3

Копировал: Владыкина Формат: А4

Формат	Зона	Поз.	Обозначение	Наименование	Кол.	Примечание
				Стандартные изделия		
				Болты ГОСТ 7798-70		
		68		М6-6g×10.58.019	228	
		69		М8-6g×30.58.019	24	
		70		М8-6g×55.58.019	14	
		71		М10-6g×20.58.019	34	
		72		М10-6g×30.58.019	84	
		73		М10-6g×100.58.019	28	
		74		М10-6g×160.58.019	16	
		82		Винт В1М5-6g×50.58.019 ГОСТ 17473-80	4	
				Гайки ГОСТ 5915-70		
		84		М8-6Н.06.019	14	
		85		М10-6Н.06.019	614	
		87		Гайка М5.5.019 ГОСТ 5927-70	4	
				Шайбы ГОСТ 6402-70		
		88		5.65Г.019	4	
		89		8.65Г.019	14	
		90		10.65Г.019	614	

Инв. № подл. 54805 | Подп. и дата | Взам. инв. № | Инв. № дубл. | Подп. и дата

Изм.	Лист	№ докум.	Подп.	Дата

5858-028.00.00.000 Лист 4

23500-07 28

Копировал: Владыкина Формат: А4

Формат	Зона	Поз.	Обозначение	Наименование	Кол.	Примечание
				Прочие изделия		
		93		Выключатель путевой		
				типа ВП15-21А211-54Т2-3		
				ТУ 16-526.470-80	2	
				Материалы		
		96		Канат 4.0-Г-СС-Н-160		
				ГОСТ 3062-80	2100	м
		97		Проволока 1.2		
				ГОСТ 15892-70	100	м
		98		Проволока 3.0-0-1Ц		
				ГОСТ 3282-74	460	м
		99		Проволока 4.0-0-1Ц		
				ГОСТ 3282-74	1050	м

Альбом 5

т.п.810-1-29.88

Подп. и дата

Инв. № дубл.

Взам. инв. №

Подп. и дата 24.10.88г.

Инв. № подл. 54806

Изм.	Лист	№ докум.	Подп.	Дата	5858-028.00.00.000	Лист 5

Копировал

Формат А4

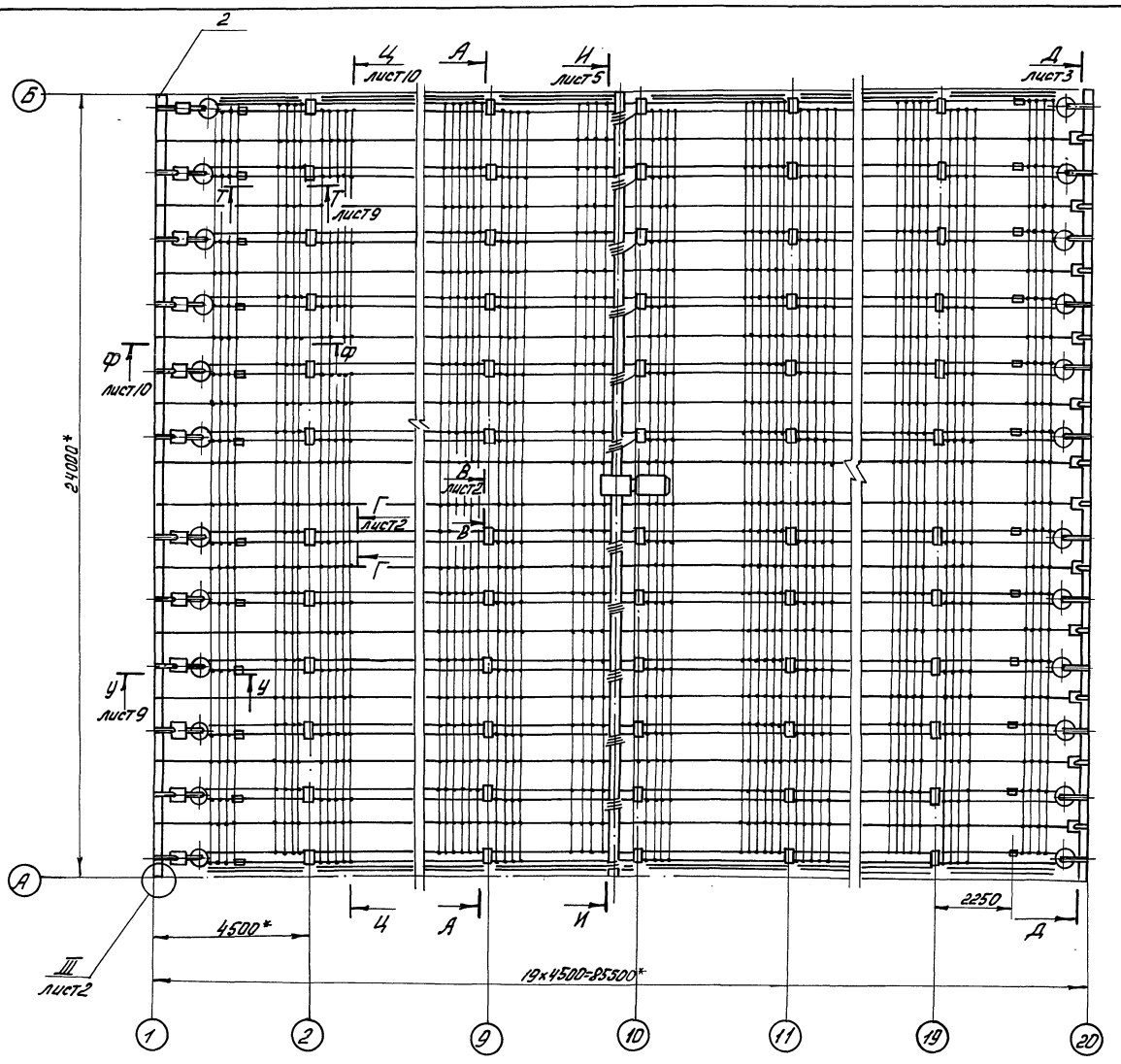

А — А повернуто

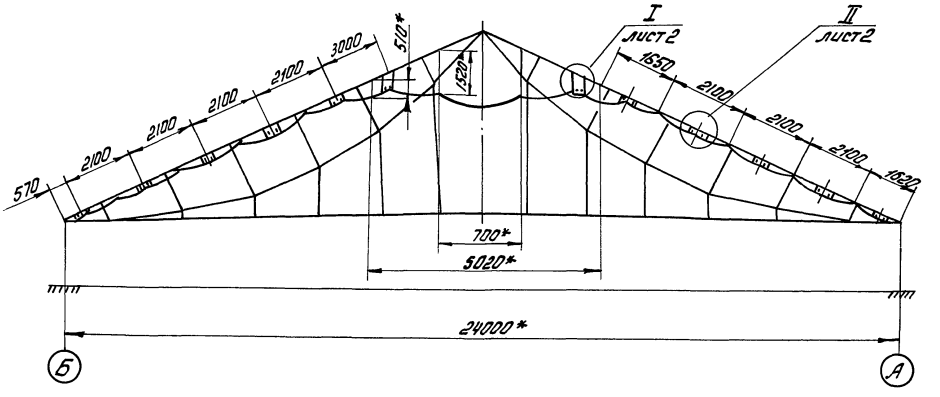

1.*Размеры для справок

2.Неуказанные предельные отклонения размеров $\pm \frac{IT}{2}$

					6858-028.00.00.000 СБ		
Изм.	Лист	N докум.	Подп.	Дата	Механизм заторможения кровли ангарных теплиц пролетом 24м	Лит	Масса 1857	Масштаб 1:100
Разраб.		Лобанова		11.09.88				
Пров.		Силютин		11.09.88		Лист 1	Листов 10	
Гл. констр.		Васильев		11.09.88		ЦЭКТБ, "Промтеплица" Ворошиловград		
Н. контр.		Цодик		23.09.88				
ГИП		Кривуля		20.09.88				

Корректор А. Быстрова 23500-07 30 Формат А3

5858-028.00.00.000 СБ

Альбом 5

т.п. 810-1-29.88

I
М 1:2 лист 1

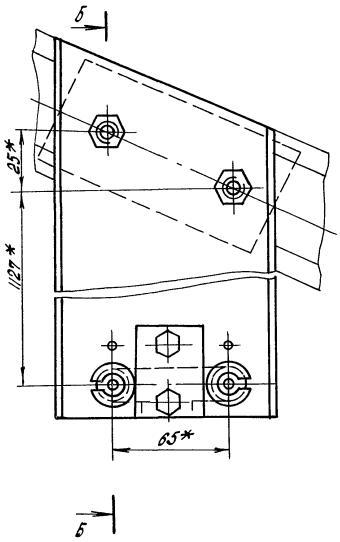

Б – Б
М 1:2

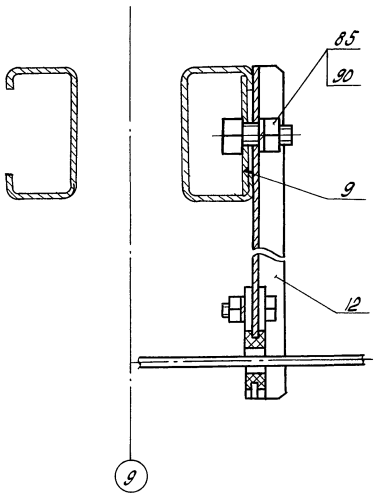

II
М 1:2 лист 1

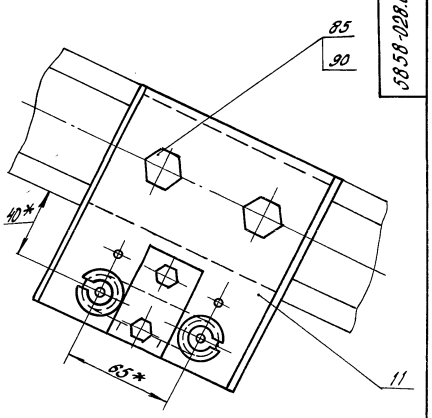

В – В
М 1:2 лист 1

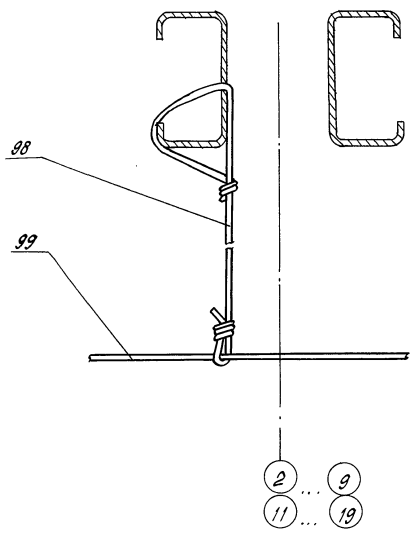

III
М 1:2 лист 1

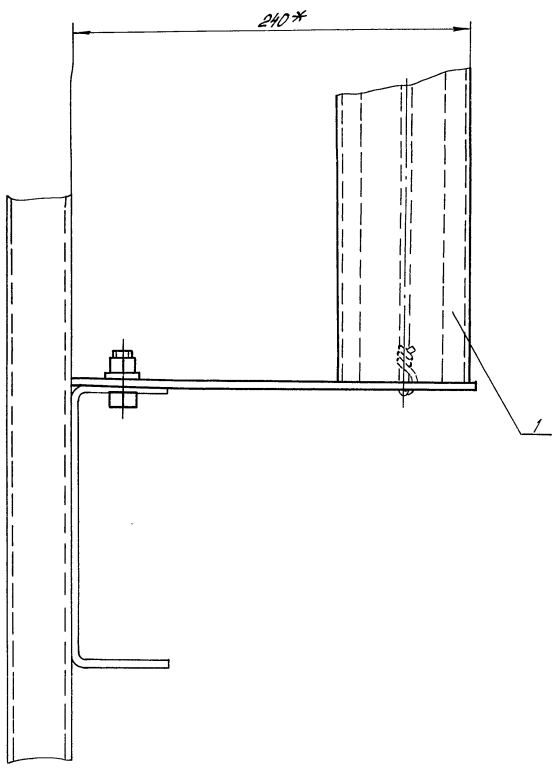

Г – Г
М 1:2 лист 1

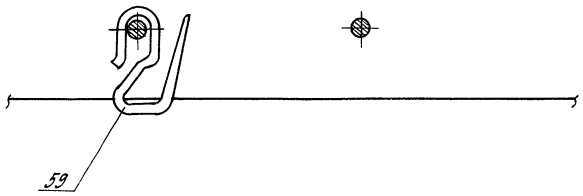

					5858-028.00.00.000 СБ			
Изм.	Лист.	№ докум.	Подп.	Дата	Механизм зашторивания кровли ангарных теплиц пролетом 24м	Лит.	Масса	Масштаб
Разраб.		Лобанова		11.07.88			—	—
Пров.		Силютин		11.07.88		Лист 2	Листов	
Гл. констр.		Васильев		12.07.88		ЦЭКТБ „Промтеплица" Ворошиловград		
Н. контр.		Цодик		22.07.88				
Утв.		Кривуля		20.07.88				

Копировал Попова 23500-07 31 Формат А2

Подп. и дата	Взам. инв. №	Инв. № дубл.	Подп. и дата

5858-028.00.00.000СБ

Альбом 5

т.п. 810-1-29.88

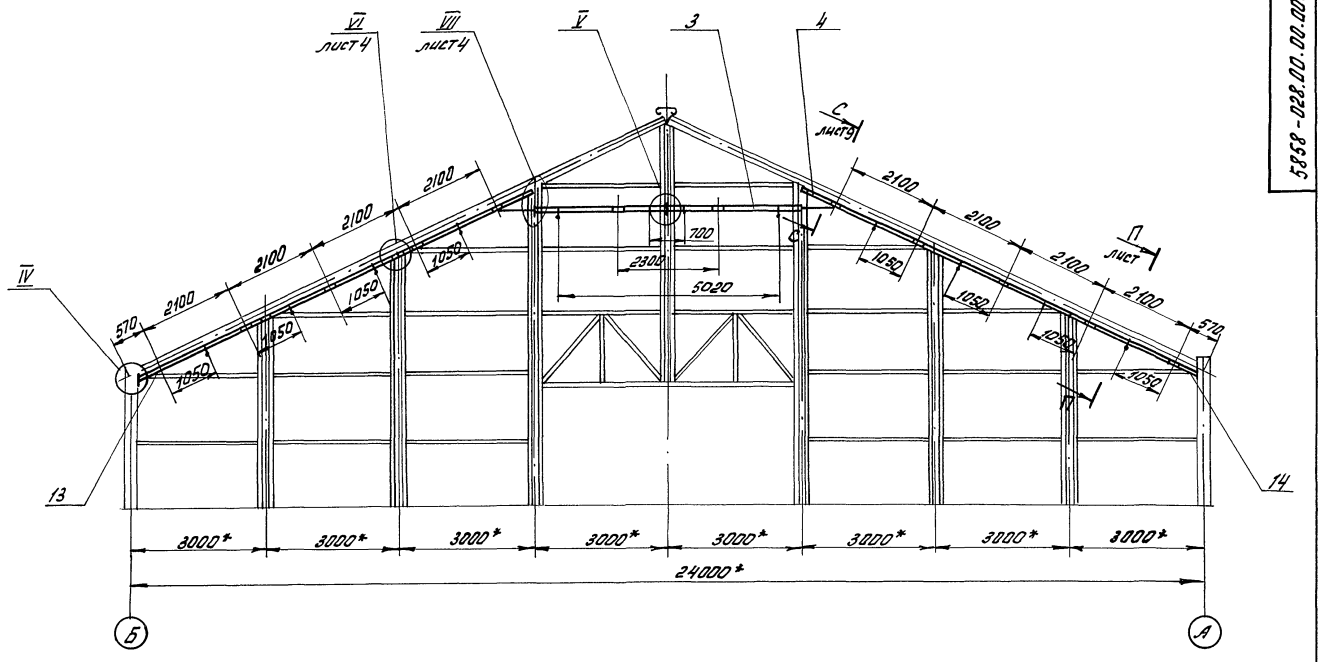

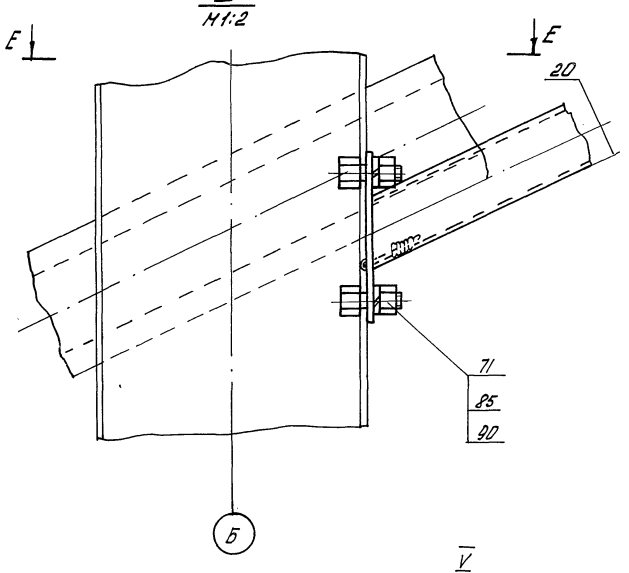

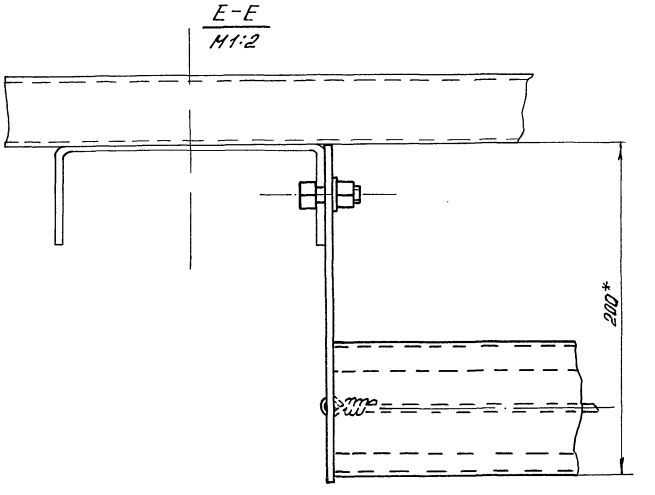

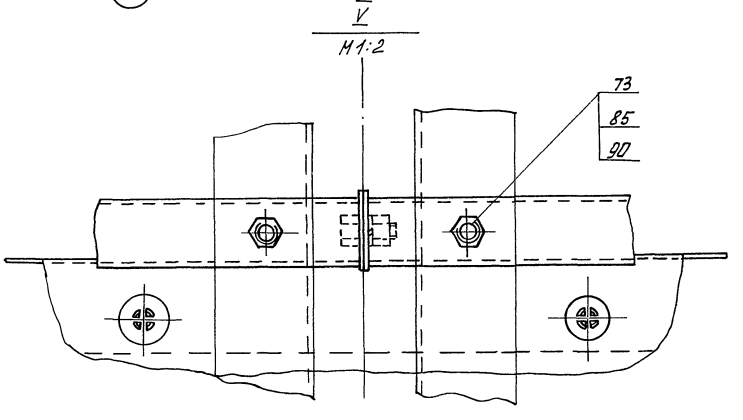

					5858-028.00.00.000СБ			
Изм.	Лист	N докум.	Подп.	Дата	Механизм зашторивания кровли ангарных теплиц пролетом 24м	Лит	Масса	Масштаб
Разраб.		Лобанова		11.07.88			-	1:75
Пров.		Силютин		11.07.88		Лист 3	Листов	
Гл. констр.		Васильев		12.07.87		ЦЭКТБ „Промтеплица" Ворошиловград		
Н. контр.		Цодик		12.07.87				
Утв.		Кривуля		20.07.87				

Инв. N подл. | Подпись и дата | Взам. инв. N | Инв. N дубл. | Подпись и дата

Копировал: Быстрова 23500-07 32 Формат А2

5858-028.00.00.000 СБ

Т.П. 810-1-29.88 Альбом 5

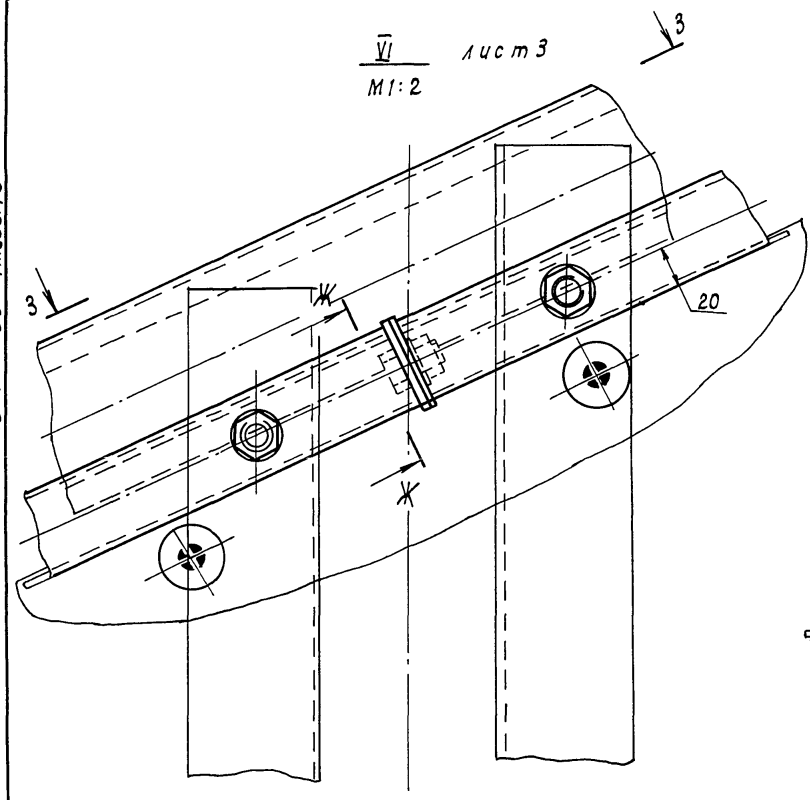

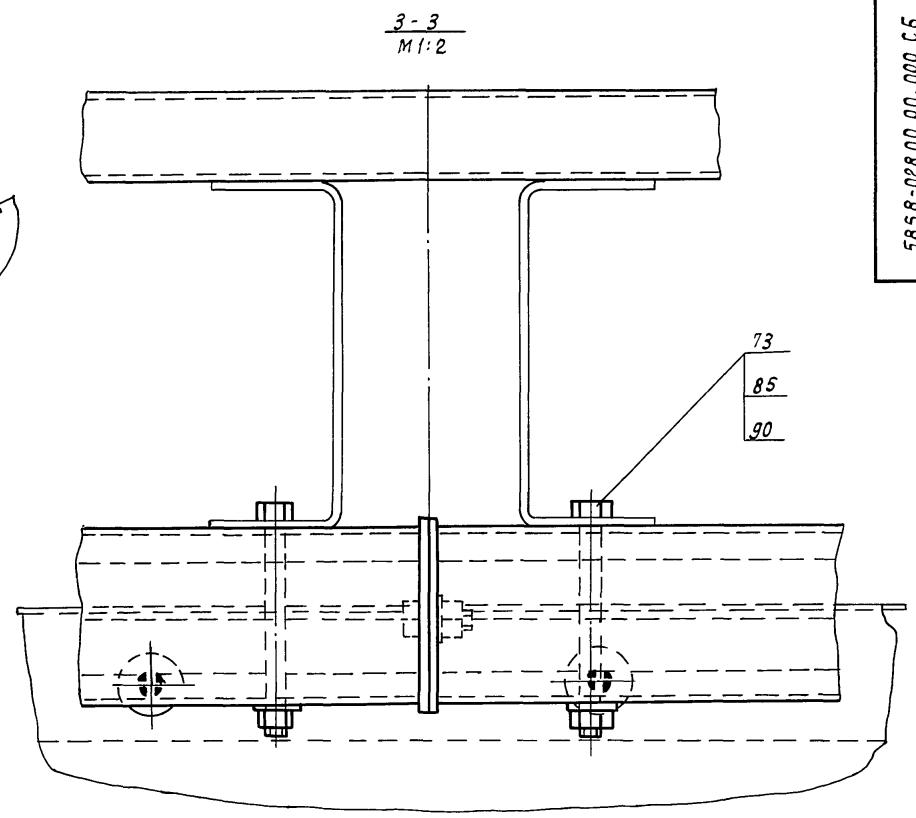

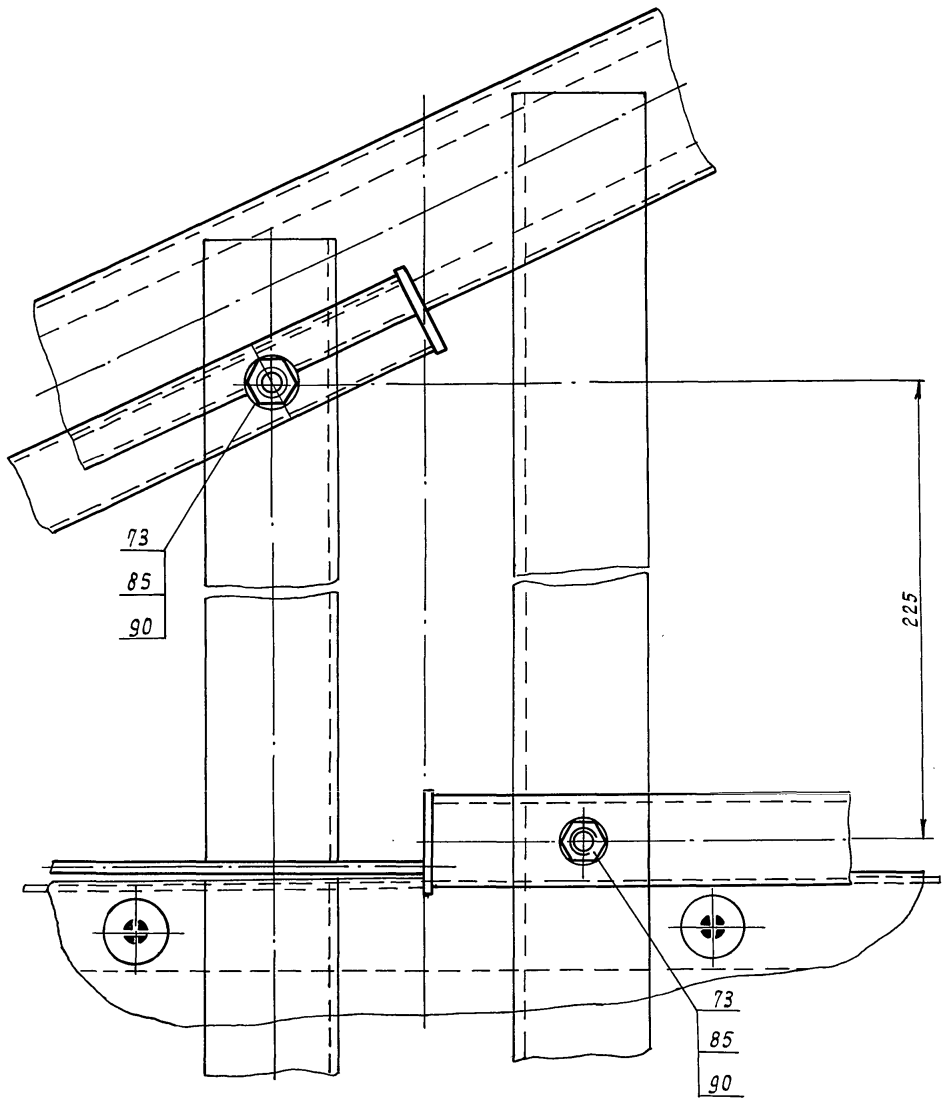

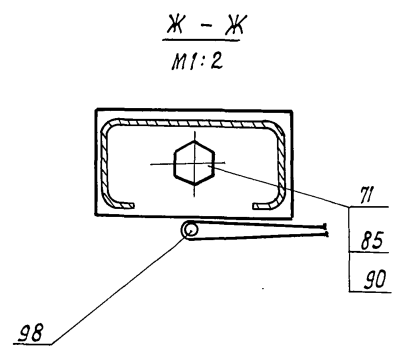

					5858-028.00.00.000 СБ			
Изм.	Лист	N докум.	Подп.	Дата	Механизм заштори-вания кровли ангар-ных теплиц проле-том 24 м	Лит.	Масса	Масштаб
Разраб.		Лобанова		11.07.88				—
Пров.		Силютин		11.07.88		Лист 4	Листов	
Гл. констр.		Васильев		12.07.88		ЦЭКТБ „Промтеплица"		
Н. контр.		Цодик		22.07.88		Ворошиловград		
Утв.		Кривуля		20.07.88				

Инв. N подл. | Подп. и дата | Взам. инв. N | Инв. N дубл. | Подп. и дата

И – И повернуто, лист 1

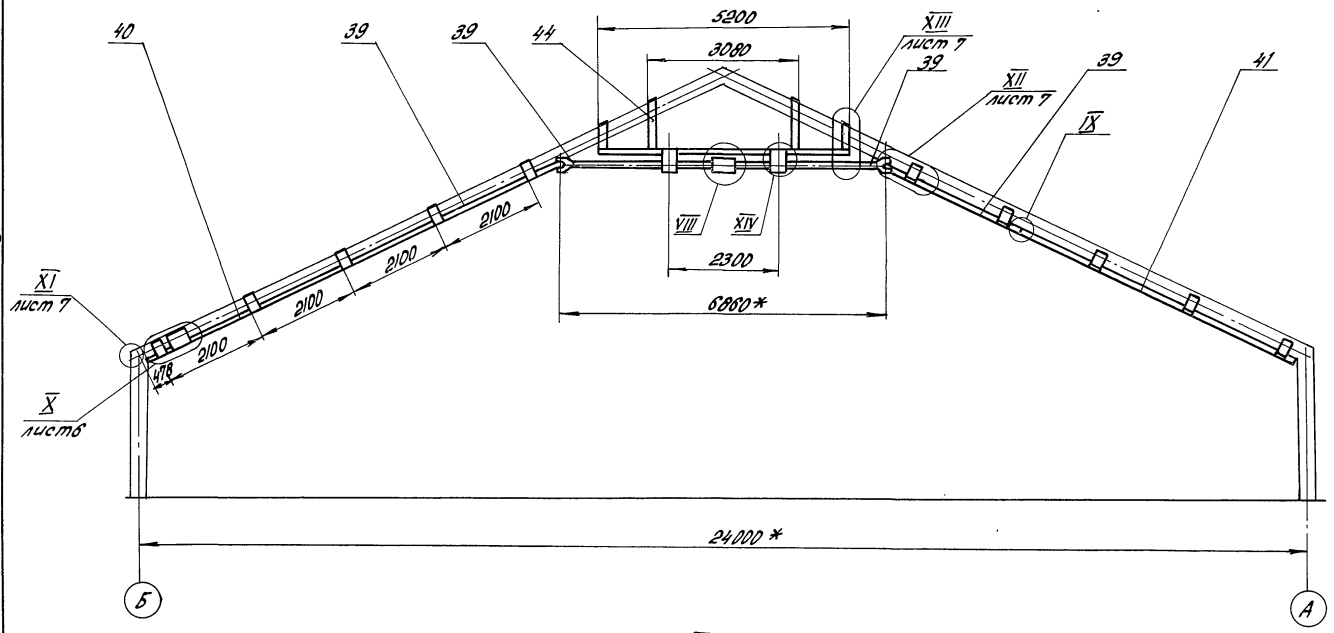

VIII
М1:2

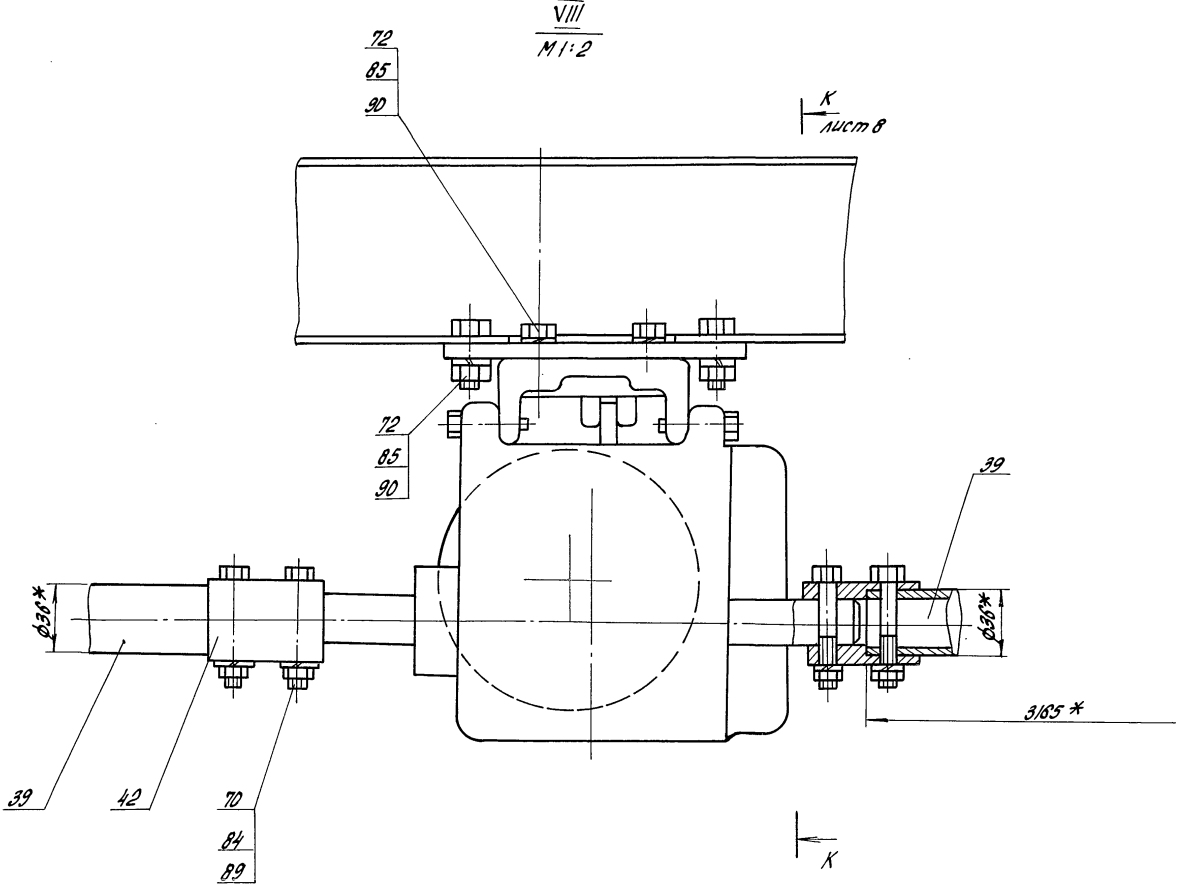

IX
М1:2

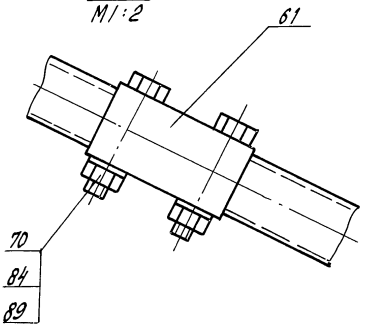

					5858-028.00.00.000 СБ		
Изм.	Лист	№ докум.	Подп.	Дата	Механизм зашторивания кровли ангарных теплиц пролетом 24 м	Лит.	Масса	Масштаб
Разраб.		Лобанова		11.07.88			–	1:75
Пров.		Силютин		11.07.88		Лист 5	Листов	
Т. контр.		Васильев		11.07.88		ЦЭКТБ "Промтеплица" Ворошиловград		
Н. контр.		Цодик		12.07.88				
Утв.		Кривуля		20.07.88				

Копировал полка 23500-07 34 Формат А2

Инв. № подл. | Подп. и дата | Взам. инв. № | Инв. № дубл. | Подп. и дата

5858-028.00.00.000 СБ

т.п. 810-1-29.88 Альбом 5

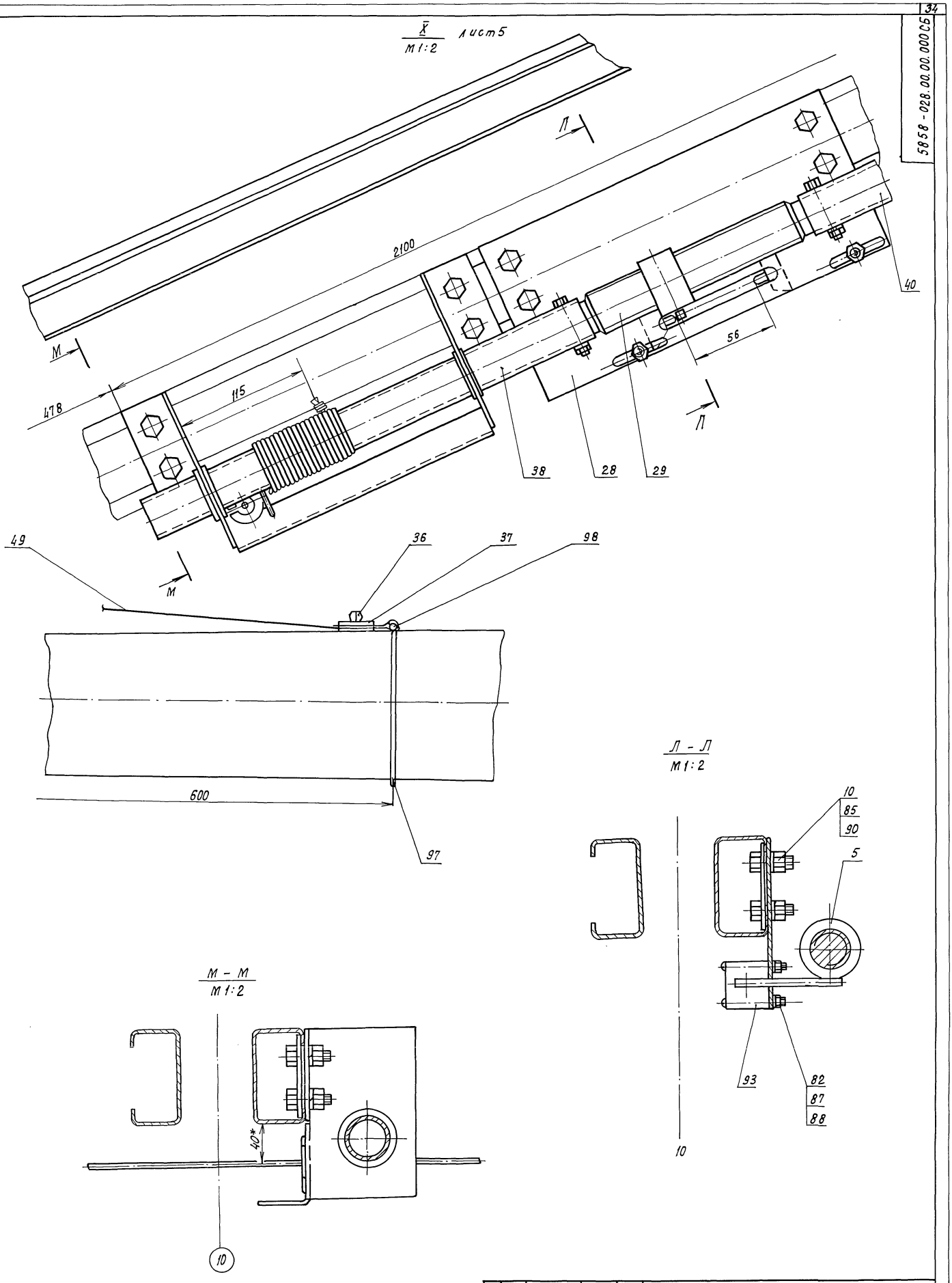

					5858-028.00.00.000 СБ		
Изм.	Лист	№ докум.			Механизм заштоpивания кровли ангарных теплиц пролетом 24 м	Лит.	Масса	Масштаб
Разраб.		Лобанова		11.07.88			–	–
Пров.		Силютин		11.07.88		Лист 6	Листов
Гл.констр.		Васильев		12.07.88		ЦЭКТБ „Промтеплица"	
Н.контр.		Цодик		12.07.88		Ворошиловград	
Утв.		Кривуля		20.07.88			

Инв.№ подл. | Подп. и дата | Взам. инв.№ | Инв.№ дубл. | Подп. и дата

Копировал Кухтинова 23500-07 35 Формат А2

5858-028.00.00.000 СБ

т.п. 810-1-29.88 Альбом 5

XI / М 1:2 лист 5

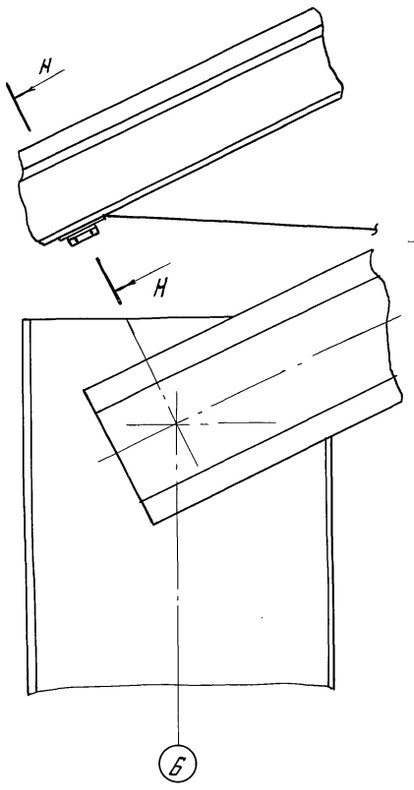

XII / М 1:4 лист 5

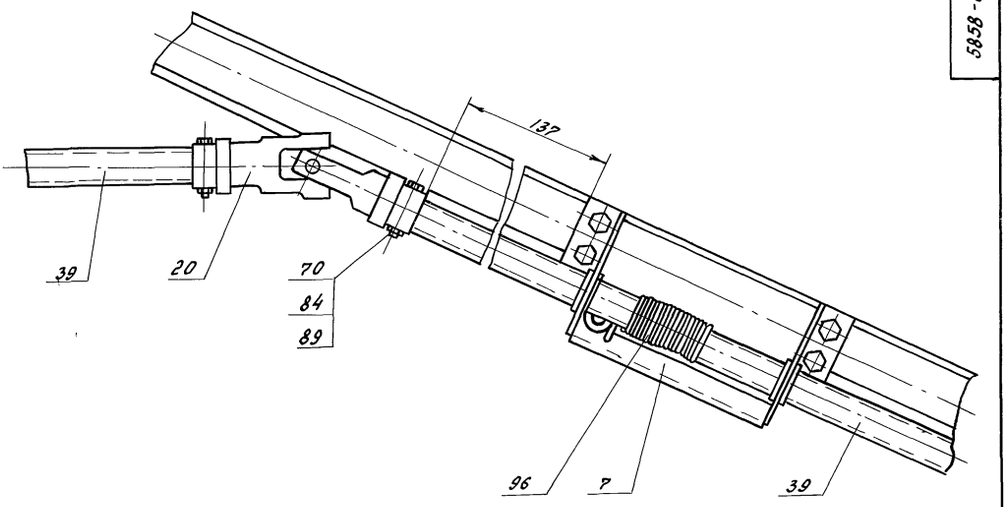

Н – Н / М 1:1

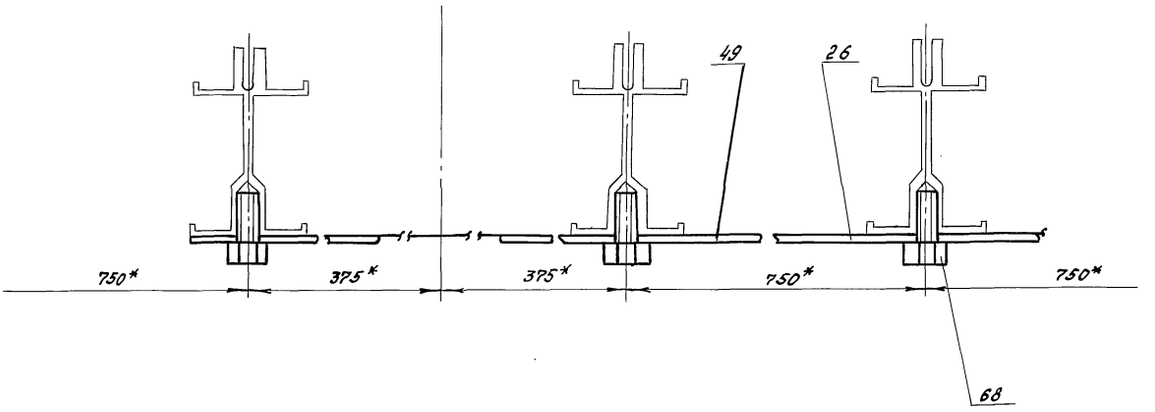

XIII / М 1:2 лист 5

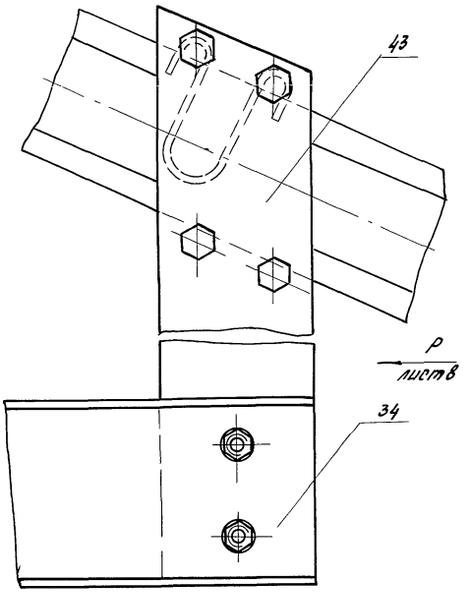

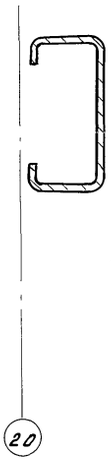

П – П / М 1:2 лист 3

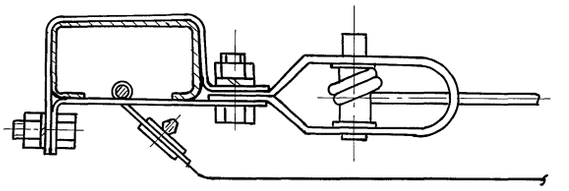

					5858-028.00.00.000 СБ			
Изм.	Лист	№ докум.	Подп.	Дата	Механизм заштоpивания кровли ангарных теплиц пролетом 24м	Лит.	Масса	Масштаб
Разраб.		Лобанова		11.07.88			—	—
Пров		Силютин		11.07.88		Лист 7	Листов	
Гл. констр.		Васильев		12.07.88		ЦЭКТБ „Промтеплица" Ворошиловград		
Н. контр.		Цодик		22.07.88				
Утв.		Кривуля		20.07.88				

Инв. № подл. | Подп. и дата | Взам. инв. № | Инв. № дубл. | Подп. и дата

Корпровал Иноземцева 23500-07 36 Формат А2

5858-028.00.00.000 СБ

Т.П. 810.1-29.88 Альбом 5

XIV лист 5

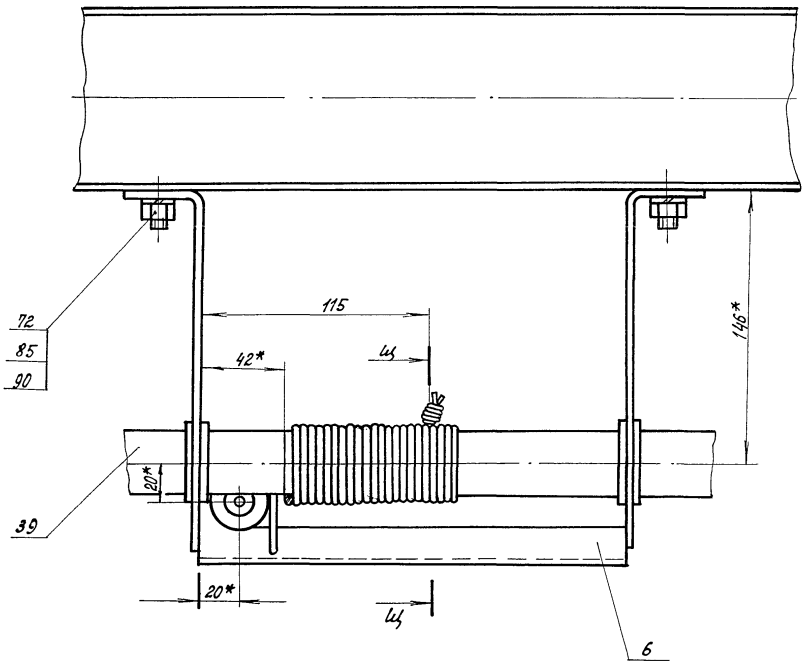

Вид Р лист 7

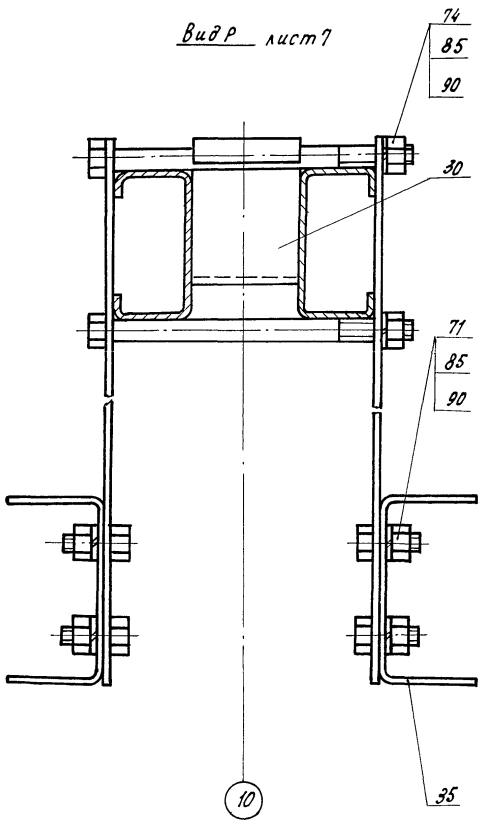

К - К лист 5

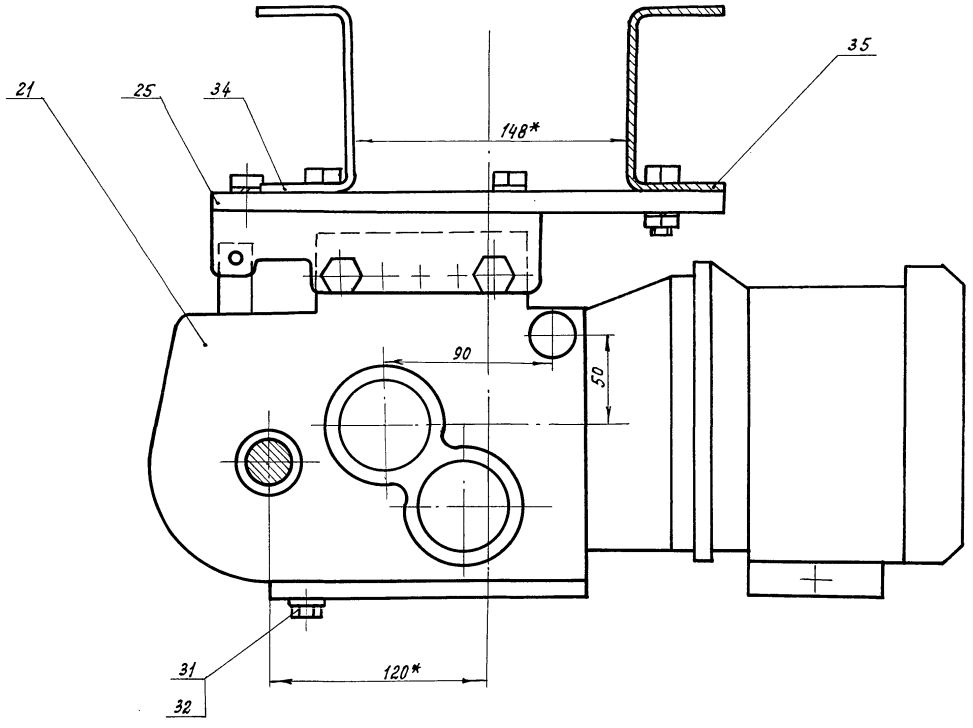

Ц - Ц
М 1:1

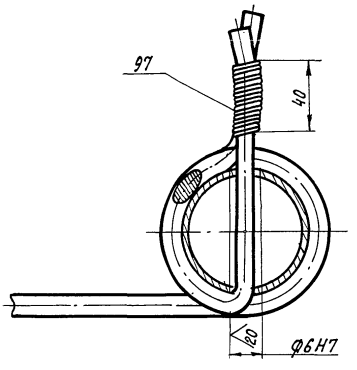

					5858-028.00.00.000 СБ		
Изм.	Лист	№ докум.	Подп.	Дата			
Разраб.		Лобанова		11.09.88	Механизм защеторивания кровли	Лит	Масса	Масштаб
Пров.		Силютин		11.09.88				1:2
Гл. констр.		Васильев		12.09.88		Лист 8	Листов	
Н. контр.		Цадик		20.09.88		ЦЭКТБ „Промтеплица" Ворошиловград		
Утв.		Кривуля		20.09.88				

Копировал Ахромова 23500-07 37 Формат: А2

Инв. № подл. | Подп. и дата | Взам. инв. № | № дубл. | Подп. и дата

5858-028.00.00.000СБ

Альбом 5

Т.П.810-1-29.88

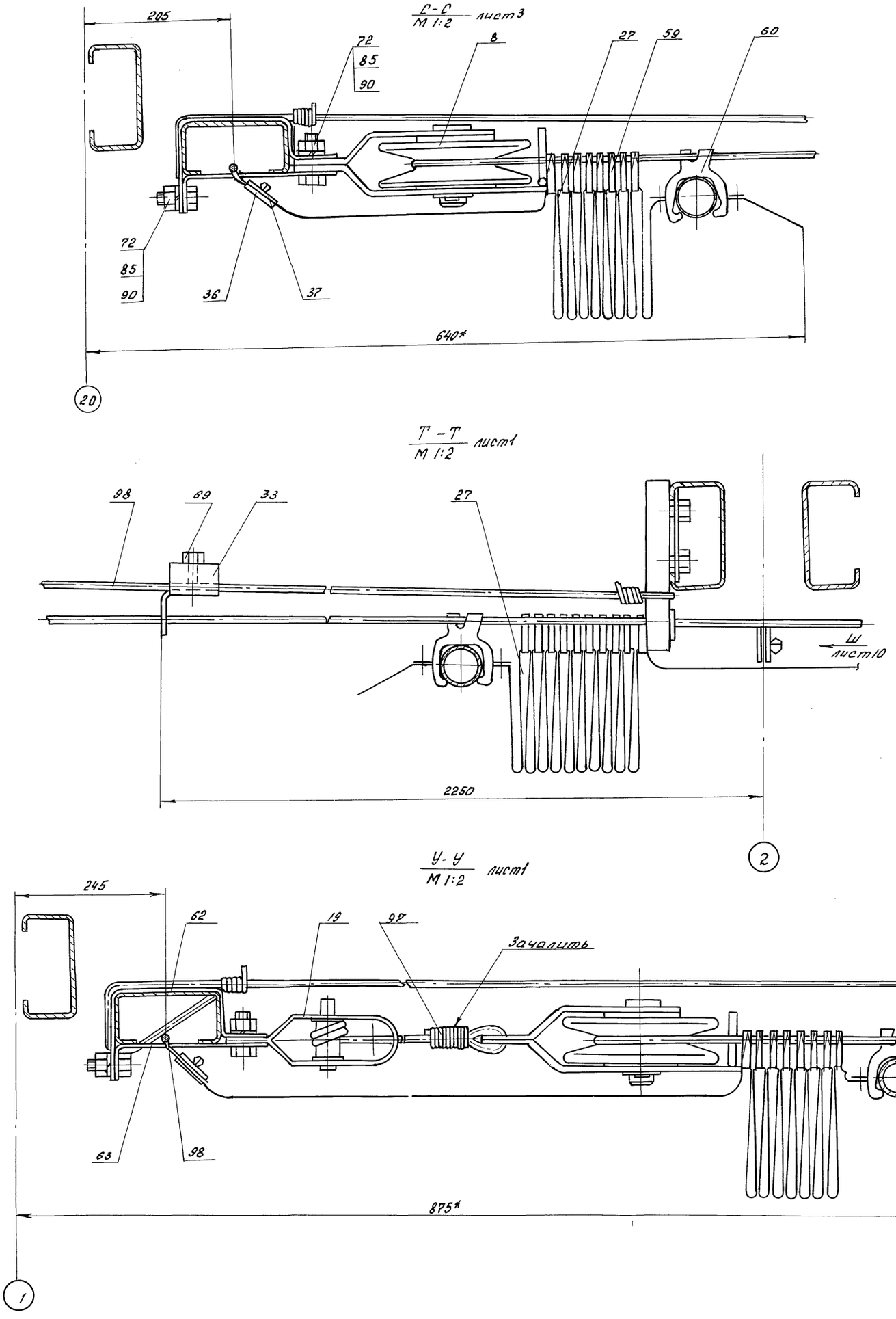

					5858-028.00.00.000СБ			
Изм.	Лист	N докум.	Подп.	Дата	Механизм заштоpивания кровли ангарных теплиц пролетом 24м	Лит.	Масса	Масшт.
Разраб.		Лобанова		11.07.88			—	—
Пров.		Силютин		11.07.88		Лист 9	Листов	
Гл.констр.		Васильев		12.07.88		ЦЭКТБ „Промтеплица" Ворошиловград		
Н.контр.		Цодик		12.07.88				
Утв.		Кривуля		20.07.88				

Инв.N подл. | Подп. и дата | Взам.инв.N | Инв.N дубл. | Подп. и дата

Копировала Иноземцева 23500-07 38 Формат: А2

5858-028.00.00.000СБ

Т.П. 810-1-29.88 Альбом 5

Ф - Ф / М 1:2 лист1

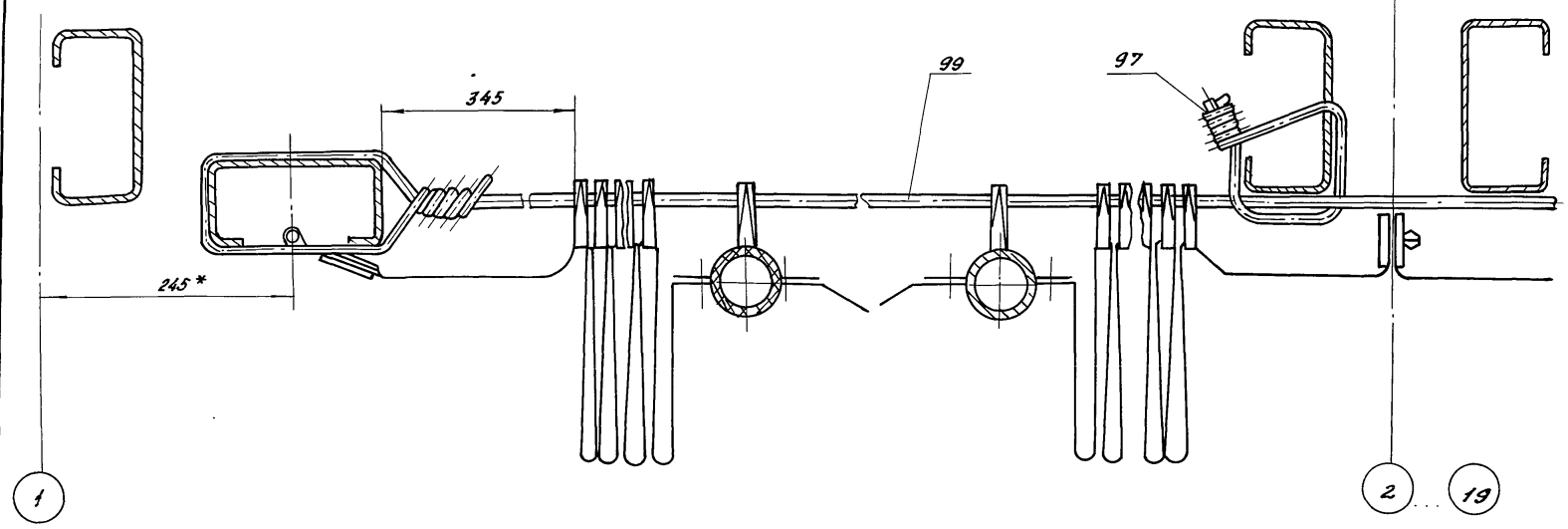

Ц - Ц / М1:75 лист1

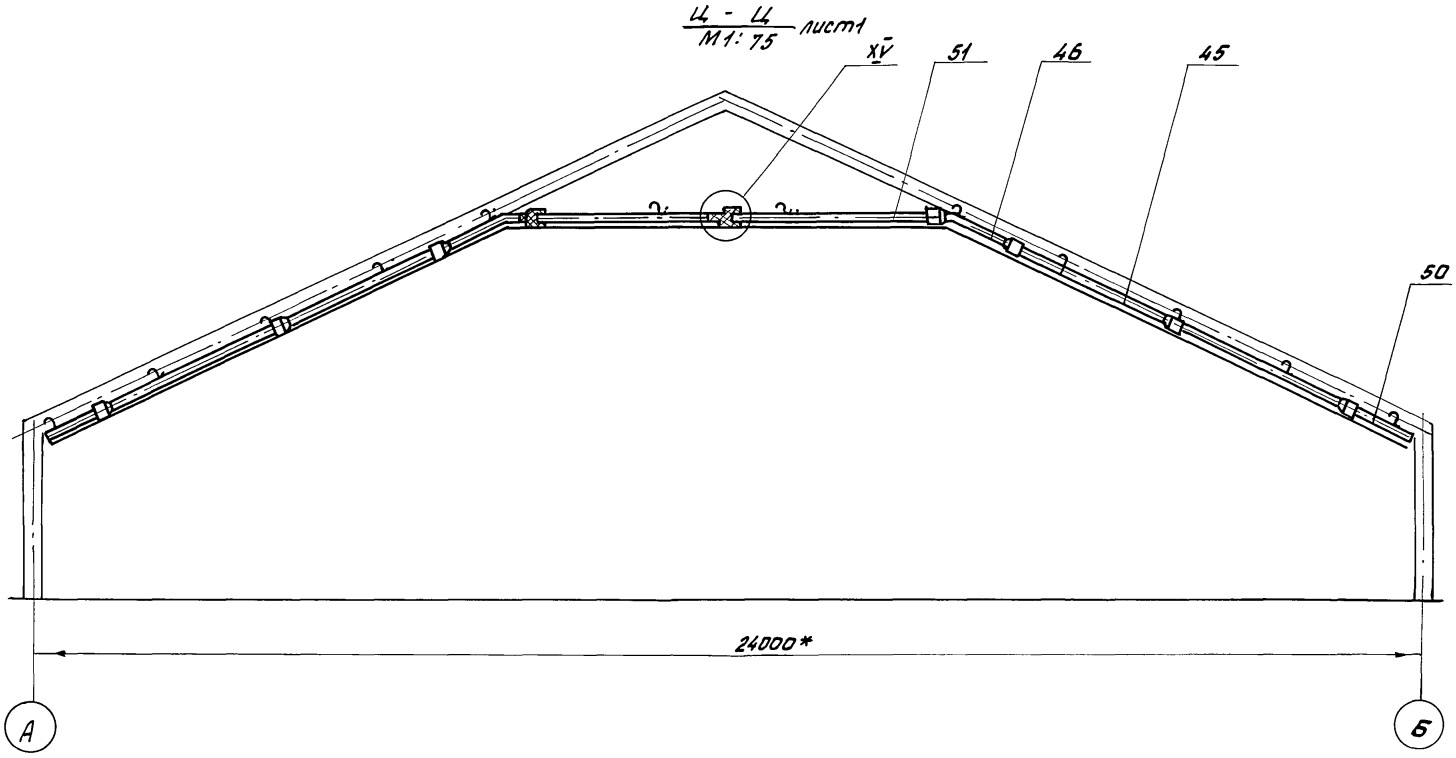

Вид Ш / М1:2 лист9

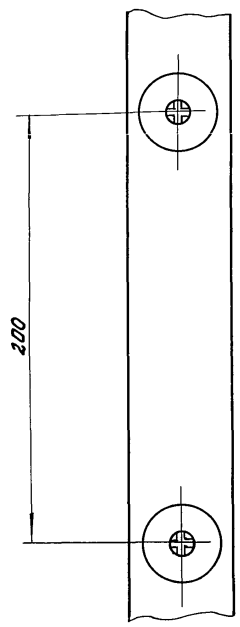

XV / М1:2

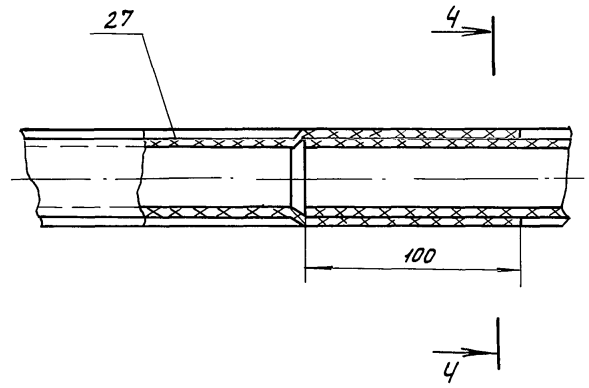

4 - 4 / М1:1

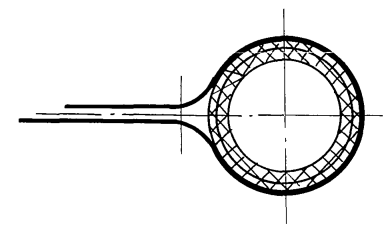

					5858-028.00.00.000СБ			
Изм	Лит	№докум.	Подп.	Дата	Механизм зашторивания кровли ангарных теплиц пролетом 24м	Лит	Масса	Масштаб
Разраб.		Лобанова		11.09.88				
Пров.		Силютин		11.09.88		Лист 10	Листов	
Гл.констр.		Васильев		11.09.88		ЦЭКТБ „Промтеплица" Ворошиловград		
Н.контр.		Цодик		22.07.88				
Утв.		Кривуля		20.07.88				

Инв.№ подл. | Подп. и дата | Взам.инв.№ | Инв.№ дубл. | Подп. и дата

Т.П.810-1-2.88 Альбом 5

1. Введение

1.1. Настоящая инструкция регламентирует порядок работы по монтажу, пуску, регулированию и обкатке механизма зашторивания кровли ангарных теплиц пролетом 24м, (ТП 810-1-

1.2. При проведении работ, описанных в инструкции механизма зашторивания, необходимо руководствоваться настоящей инструкцией, чертежами 5858-028, а так же СНиП III-4-80.

1.3. Администрация предприятия приказом назначает технический персонал, ответственный за правильную эксплуатацию механизма зашторивания и поддержания ее в постоянной готовности к работе.

2. Общие указания.

2.1. В процессе эксплуатации механизма зашторивания следить за наличием смазки ЦИАТИМ-201 ГОСТ 6267-74 в корпусе мотор-редуктора 5859-030, а на поверхности подшипников скольжения поворотных роликов-солидола марки „С" ГОСТ 4366-76.

2.2. Контролировать наличие смазки в соединении ползун (5858-028.16.00.000СБ) - винт (5858-028.00.00.029)

2.3. Следить за годностью изоляционного покрытия подводящих кабелей к мотор-редуктору (5859-030) и концевым выключателям.

2.4. Перед началом монтажных работ проверить комплектность поставки согласно спецификации 5858-028.00.00.000

					5858-028.00.00.000 ИЭ	
Изм.	Лист	N докум.	Подп.	Дата		
Разраб.	Лоданова			11.03.88	Механизм зашторивания кровли ангарных теплиц пролетом 24м инструкция по эксплуатации	Лит. / Лист 1 / Листов 14
Пров.	Силютин			11.03.88		
Гл. конст.	Васильев			11.03.88		
Н. контр.	Цадик			11.03.88		ЦЭКТБ „Прантеплица" Ворошиловград
Утв.	Кривуля			11.03.88		

Копировал: Быстрова Формат А4

3. Указание мер безопасности.

3.1. К работе допускаются лица, прошедшие инструктаж по технике безопасности.

3.2. При проведении безопасных методов работы руководствоваться соответствующими главами СНиП III-4-80

4. Порядок установки.

4.1. Механизм зашторивания устанавливается в ангарной теплице пролетом 24м, длиной 85,5м.

4.2. Монтаж механизма зашторивания осуществляется после завершения строительно-монтажных работ по каркасу, ограждающим конструкциям, остеклению, отоплению, механизму вентиляции.

5. Подготовка к монтажу

5.1. Перед началом монтажа произвести осмотр поставленного заводом-изготовителем механизма зашторивания и проверить его комплектность.

5.2. Проверить наличие смазки ЦИАТИМ-201 ГОСТ 6267-74 в мотор-редукторе 5859-030, количество которой должно быть не менее 800г.

5.3. Проверить качество сборки мотор-редуктора. Валы редуктора должны вращаться свободно, без заеданий.

5.4. Проверить валы на прямолинейность. При необходимости отрихтовать. Кривизна валов не должна превышать 1,5мм на длине одного метра, но не более 3мм на всей длине.

5.5. Проверить наличие смазки в карданных шарнирах.

					5858-028.00.00.000 ИЭ	Лист 2
Изм.	Лист	N докум.	Подп.	Дата		

Копировал: Быстрова Формат А4

5.6. После выполнения работ, перечисленных в пункте 4.2, и сдачи теплицы под монтаж механизма зашторивания подготавливают место для монтажа этого механизма.

5.7. Крупногабаритные и тяжелые торцевые балки, площадку под привод рекомендуется смонтировать в процессе монтажа каркаса теплицы, используя для этих целей монтажный кран.

6. Монтаж

6.1. Произвести раскладку узлов и деталей механизма зашторивания в теплице у мест их монтажа согласно чертежей проекта 5858-028.00.00.000

6.2. Повреждение сопрягаемых поверхностей деталей на всех этапах работ не допускается

6.3. Монтаж узлов и деталей механизма зашторивания производить согласно сборочным чертежам проекта 5858-028.00.00.000 и настоящей инструкции.

6.3.1.* Закрепить балки 5858-028.14.00.000 СБ 5858-028.14.00.000-01СБ; 5858-028.15.00.000СБ; 5858-028.15.00.000-01СБ 5858-028.24.00.000СБ; 5858-028.24.00.000-01СБ к колоннам по цифровым осям теплицы 1 и 20.

6.3.2. Произвести сборку привода механизма зашторивания внизу у места монтажа. Для этого собрать согласно чертежам балки 5858-028.00.00.034. 5858-028.00.00.035 с кронштейнами 5858-028.00.00.040, 5858-028.00.00.040-01, с плитой 5858-028.00.00.025 и мотор-редуктором 5859-030СБ.

6.3.3.* Поднять собранный привод и закрепить его к металлоконструкции теплицы на 10 оси

Примечание * см. пункт 5.7

					5858-028.00.00.000 ИЭ	Лист 3
Изм.	Лист	N докум.	Подп.	Дата		

Копировал: Быстрова Формат А4

6.3.4. Закрепить опоры 5858-028.18.00.000СБ к балке 5858-028.00.00.034

6.3.5. Нанизать опоры 5858-028.17.00.000СБ на валы 5858-028.00.00.038; 5858-028.00.00.038-01; 5858-028.00.00.038-02 5858-028.00.00.038-03.

6.3.6. Надеть муфты 5858-027.00.00.002 на концы валов 5858-028.00.00.038-01, предназначенных для разноименных скатов теплицы

6.3.7. Закрепить опоры 5858-027.17.00.000СБ совместно с валами 5858-028.00.00.038, 5858-028.00.00.038-01; 5858-028.00.00.038-02; 5858-028.00.00.038-03 к ригелям теплицы по цифровой оси 10.

6.3.8. Соединить концы валов 5858-028.00.00.038-01 с 5858-028.00.00.038-02; 5858-028.00.00.038-01 с 5858-028.00.00.038-03 муфтами 5858-027.00.00.002 и зафиксировать их.

6.3.9. Закрепить шарниры 5858-027.02.00.000СБ на концах валов 5858-028.00.00.038-01

6.3.10. Надеть муфты 5858-028.00.00.039 на концы выходного вала мотор-редуктора 5859-030СБ.

6.3.11. Соединить и зафиксировать шарниры 5858-027.02.00.000СБ с валами 5858-028.00.00.038-01

6.3.12. Соединить и зафиксировать концы валов 5858-028.00.00.038-01 муфтами 5858-028.00.00.039.

6.3.13. Закрепить кронштейн 5858-028.00.00.028 к ригелю теплицы по цифровой оси 10.

6.3.14. Собрать ползун 5858-028.16.00.000СБ с винтом 5858-028.00.00.029, выставить их на кронштейне 5858-028.00.00.028 и закрепить к балам 5858-028.00.00.038 и 5858-028.00.00.038-02.

6.3.15. Установить и закрепить на кронштейне 5858-028.00.00.028 путевые выключатели.

					5858-028.00.00.000 ИЭ	Лист 4
Изм.	Лист	N докум.	Подп.	Дата		

Копировал: Быстрова 23500-07 40 Формат А4

6.4. Выставить и закрепить кронштейны 5858-028.22.00.001 опор 5858-028.22.00.000СБ к ригелям теплицы по цифровым осям кроме 1, 10, 20.

6.5. Выставить и закрепить кронштейны 5858-028.23.00.001 опор 5858-028.23.00.000СБ к ригелям теплицы по цифровым осям кроме 1, 10, 20.

6.6. Собрать блок 5858-028.19.00.000СБ с деталями 5858-027.00.00.007 и 5858-027.00.00.008, зафиксировав одним болтом.

6.6.1. Выставить и закрепить блок 5858-028.19.00.000СБ на балках 5858-028.15.00.000СБ; 5858-028.15.00.000-01СБ; 5858-028.24.00.000СБ; 5858-028.24.00.000-01СБ по цифровой оси 20 теплицы.

6.7. Собрать блок 5858-028.19.00.000СБ с натяжным устройством 5858-016.017СБ и деталями 5858-027.00.00.007, 5858-027.00.00.008.

6.7.1. Выставить и закрепить собранные блоки 5858-028.19.00.000СБ на балках 5858-028.14.00.000СБ; 5858-028.14.00.000-01СБ; 5858-028.15.00.000СБ; 5858-028.15.00.000-01СБ по цифровой оси 1 теплицы.

6.8. Отрезать от бухты каната ф4мм двенадцать тросов длиной L=172500мм, нанизать упоры 5858-028.00.00.033.

6.8.1. Завести полученные троса в пазы кронштейнов 5858-028.22.00.001; 5858-028.23.00.001; 5858-028.17.00.001; 5858-028.18.00.001 опор 5858-028.22.00.000СБ; 5858-028.23.00.000СБ; 5858-028.17.00.000СБ; 5858-028.18.00.000СБ совместно с втулками 5858-028.17.00.003 и зафиксировать платиками 5858-028.22.00.002 и упорами 5858-028.17.00.002.

6.8.2. Заправитить троса в направляющие канавки блоков 5858-028.19.00.000 сб.

6.8.3. Намотать на валы 5858-028.00.00.038; 5858-028.00.00.038-01; 5858-028.00.00.038-02; 5858-028.00.00.038-03

24 витка каната.

6.8.4. Просверлить отверстие ф8мм в валах, пропустить один из концов каната в отверстие.

6.8.5. Соединить концы каната, обмотав их проволокой ф1,2мм.

6.9. Натяжным устройством 5858-016.017СБ натянуть подвижные троса с усилием не превышающим 600Н (60кг)

6.10. Собрать натяжное устройство 5858-016.017СБ с деталями 5858-027.00.00.007, 5858-027.00.00.008.

6.10.1. Выставить и закрепить натяжные устройства 5858-016.017СБ на балках 5858-028 15.00.000СБ; 5858-028.15.00.000-01СБ; 5858-028.24.00.000СБ; 5858-028.24.00.000-01СБ по цифровой оси 20 теплицы.

6.10.2. Отрезать от бухты проволоки ф4,0мм 12 стяжек длиной L=86000мм и закрепить их на цифровых осях 1 и 20 теплицы с предварительным натяжением.

6.10.3. Отрезать от бухты проволоки ф3мм подвески для крепления стяжек: 36 шт длиной L=1900мм, 36 шт длиной L=300мм и зафиксировать ими стяжки к ригелям теплицы на всех цифровых осях кроме 1и 20. Усилие натяжения не должно превышать 600Н (60кг).

6.10.4. Отрезать от бухты проволоки ф1.2мм подвески для крепления стяжек на скатах кровли 144 шт длиной L=250мм и зафиксировать ими стяжки к ригелям теплицы на всех цифровых осях кроме 1и 20.

6.11. Закрепить шторы 5858-028.00.00.046 планкой 5858-028.00.00.026 к шпросам теплицы Ш1. При монтаже шторы сделать разрезы полотна под элементы фермы теплицы.

6.11.1. Отрезать от бухты проволоки ф3мм две стяжки длиной L=86000мм, привязать их к элементу торца теплицы.

6.11.2. Отрезать от бухты проволоки ф1,2мм подвески 36шт длиной L=300мм, зафиксировать стяжки к затяжке фермы теплицы на всех осях кроме 1 и 20.

6.11.3. Закрепить другой край шторы 5858-028.00.00.046 к стяжке с помощью кнопок 5858-028.00.00.036 и шайб 5858-028.00.00.037.

6.12. Отрезать от бухты проволоки ф3.0мм двадцать четыре троса длиной L=5000мм, надеть на них упор 5858-028.00.00.033.

6.12.1. Установить упор 5858-028.00.00.033.

6.13. Собрать шторы 5858-028.00.00.027 с трубами 5858-028.00.00.041; 5858-028.00.00.047; 5858-028.00.00.048 и переходником 5858-028.00.00.042.

6.13.1. Сшить края двух смежных штор по цифровым осям кроме 1и20, используя кнопки 5858-028.00.00.036 и шайб 5858-028.00.00.037.

6.13.2. Подвесить сшитые шторы на подвижные и неподвижные троса.

6.13.3. Отрезать от бухты проволоки ф3.0мм два троса длиной L=25000мм.

6.13.4. Натянуть эти троса вдоль торцевых балок по 1 и 20 оси теплицы.

6.13.5. Подвесить собранные шторы 5858-028.00.00.027 на подвижные и неподвижные троса по цифровой оси 1 и 20.

6.13.6. Закрепить шторы к тросам торцевых балок по 1 и 20 оси теплицы с помощью кнопок 5858-028.00.00.036 и шайб 5858-028.00.00.037.

6.14. После окончания монтажных работ проверить отсутствие на механизме зашторивания посторонних предметов.

6.15. Нанести смазку на все места предусмотренные проектом.

6.18. Произвести пробное зашторивание. При опробовании вести визуальное наблюдение за работой всего механизма. Механизм в целом должен работать плавно без рывков. В случае обнаружения каких-либо дефектов в работе узлов или деталей пробное зашторивание прекратить, выяснить причину и устранить дефекты.

7. Подготовка к наладке и монтажным испытаниям

7.1. Перед первым пробным пуском механизма зашторивания необходимо:

7.1.1. Выполнить требования, изложенные в пункте 3.

7.1.2. Проверить детали и в целом механизм зашторивания на соответствие технической документации и техническому заданию.

7.1.3. Проверить наличие смазки ЦИАТИМ-201 ГОСТ 6267-74 ЦИАТИМ-208 ГОСТ 18422-90 в корпусе мотор-редуктора, при необходимости долить нужное количество смазки.

7.1.4. Проверить наличие смазки солидол марки „С" на поверхностях трения узлов поворотных роликов и подшипников приводного вала.

7.1.5. Проверить отсутствие на элементах механизма зашторивания посторонних предметов, которые мешали бы его работе.

7.2. Визуально оценить готовность механизма зашторивания к работе, для чего:

7.2.1. проверить соосность осей втулок поддерживающих опор по цифровым осям теплицы;

7.2.2. проверить правильность захода подвижных тросов в направляющие канавки поворотных роликов;

Альбом 5
Т.П. 810-1-2008
Инв. № подл. | Подп. и дата | Взам. инв. № | Инв. № дубл. | Подп. и дата

при необходимости заправить тросы в канавки и отрегулировать их натяжение,

7.2.3. проверить правильность навешивания штор на подвижные и поддерживающие тросы.

7.3. Проверку механизма зашторивания на соответствие технической документации производить визуально и выборочными измерениями посредством измерительного универсального инструмента - линейки с ценой деления 1мм и верхним пределом измерения 500мм ГОСТ 427-75, штангенциркуля по 2 классу точности и верхним пределом измерения до 400мм ГОСТ 166-80 и рулетки измерительной металлической по 3 классу точности длиной 50м ГОСТ 7502-80.

7.4. При проверке правильности подвески штор к подвижным тросам следует учитывать, что кромки разноименных штор должны быть зафиксированы на разных тросах так, чтобы обеспечивалось встречное их движение.

7.5. Пробным пуском мотор-редуктора проверить готовность механизма зашторивания к испытаниям.

8. Монтажные испытания и обкатка.

8.1. Перед началом испытаний механизма зашторивания необходимо:

8.1.1. руководителю работ ознакомить персонал, участвующий в испытаниях, с порядком проведения работ и с мероприятиями по безопасному их выполнению;

8.1.2. предупредить работающих на смежных участках о времени проведения испытаний;

8.1.3. проверить визуально, а при необходимости с помощью приборов проверку крепления оборудования;

8.1.4. Оградить и обозначить соответствующими знаками зону испытаний;

8.1.5. обеспечить возможность аварийного выключения испытуемого оборудования;

8.1.6. проверить отсутствие на элементах механизма посторонних предметов;

8.1.7. Определить места и условия безопасного пребывания лиц, занятых испытанием;

8.1.8. обеспечить освещенность рабочих мест не менее 50лк;

8.1.9. Определить лиц, ответственных за выполнение мероприятий по обеспечению безопасности, предусмотренных руководителем испытаний.

8.2. Устранение неполадок, обнаруженных в процессе испытаний, следует производить только после полной остановки механизма.

8.3. Испытания под нагрузкой проводятся после устранения неполадок и повреждений, обнаруженных после испытаний вхолостую. Целью испытаний является проверка целесообразности принятых конструктивных решений, соответствия механизма зашторивания своему назначению, стабильности и надежности работы.

8.4. Обкатку механизма зашторивания следует производить в следующем порядке.

8.4.1. Снять запрещающий плакат с щита управления.

8.4.2. Произвести в ручном режиме реверсивную обкатку собранного механизма в течении 20...30 мин. в каждую сторону. Вся собранная часть механизма зашторивания должна работать без рывков и заеданий. В случае обнаружения дефекта работы узлов и деталей, обкатку прекратить, выяснить причину

и устранить.

8.4.3. Произвести настройку работы путевых выключателей таким образом, чтобы мотор-редуктор выключался в крайних положениях штор при отсутствии видимых зазоров между сомкнутыми кромками штор.

8.4.4. Произвести осмотр узлов механизма зашторивания.

8.4.5. Все отверстия, засверловка которых производилась по месту перед монтажом, покрыть эмалью ПФ 115 ГОСТ 6465-76 в два слоя.

8.5. Критерием оценки результатов испытаний является:

8.5.1. плавность перемещения подвижных штор, тросов;

8.5.2. отсутствие заклинивания и рывков в механизме;

8.5.3. Вращение приводного вала без рывков и заклинивания;

8.5.4. плотное прилегание кромок штор без видимых зазоров

9. Техническое обслуживание.

9.1. Ежесменное техническое обслуживание (проводить перед началом смены).

9.1.1. Проверить целостность изоляции электропроводки и надежность заземления привода.

9.1.2. Проверить работу механизма в ручном режиме. Механизм должен работать плавно без рывков и заеданий. Особое внимание обратить на исправность конечных выключателей.

9.2. Техническое обслуживание N1 (проводить один раз

в месяц.)

9.2.1. Провести работы предусмотренные п. 9.1.

9.2.2. Произвести обслуживание мотор-редуктора:

1) очистить от пыли и грязи;

2) проверить отсутствие течи масла, при обнаружении определить причину и устранить дефект.

3) проверить надежность крепления, при необходимости подтянуть гайки.

9.2.3. Проверить надежность крепления путевых выключателей, соединения приводного вала с выходными валами мотор-редуктора.

9.2.4. Выборочно проверить состояние узлов поворотных роликов, обратив особое внимание на состояние поверхностей трения. При обнаружении дефектов, влияющих на дальнейшую работоспособность, детали узлов поворотных роликов заменить.

9.3. Техническое обслуживание N2 (проводить один раз в шесть месяцев)

9.3.1. Провести работу в объеме п. 9.2 (ТО-1)

9.3.2. Произвести смазку солидолом марки „С" ГОСТ 4366-76;

1) подшипников скольжения на приводном валу. Смазка в количестве 0.2...0.5см³ вводится в зазор между валом и втулкой;

2) рабочих поверхностей узлов поворотных роликов. Количество наносимой смазки для одного узла 1...1.5см³

3) шарниров приводного вала

9.4. Сезонное техническое обслуживание (проводится один раз в год)

9.4.1. Произвести работу в объеме п. 9.3.

9.4.2. Проверить и при необходимости добавить в мотор-редуктор смазку ЦИАТИМ-201 ГОСТ 6267-74

Альбом 5
7.П.810-1-29.88

9.4.3. Проверить состояние приводного вала, особенно места соединения с мотор-редуктором. Дефектные элементы вала заменить.

9.5. Не реже одного раза в три года производить полную ревизию узлов и деталей механизма.

9.5.1. Произвести работы в объеме п. 9.4.

9.5.2. Произвести визуальный осмотр всего механизма. Изношенные узлы и детали демонтировать и заменить.

9.5.3. Проверить состояние вала приводного и его сочленения с мотор-редуктором и шарнирами.

9.5.4. Проверить состояние соединения винт (5858-028.00.00.029) – ползун (5858-028.16.00.000СБ).

9.5.5 Произвести ревизию всех узлов поворотных роликов, поддерживающих кронштейнов и кронштейнов подшипников скольжения. Особое внимание обратить на:

1) состояние рабочих поверхностей;
2) жесткость корпусов;
3) надежность их крепления.

9.5.6. Изношенные детали заменить, подтянуть болты крепления.

9.5.7. Нанести смазку согласно п. 9.3.2.

10. Порядок работы.

10.1. Заторивание теплицы осуществляется обслуживающим персоналом с пульта управления системы автоматики ФИТОАРМ по заданной программе.

10.2. В процессе работы, следить за состоянием всего механизма заторивания.

10.3. В случае обнаружения каких-либо отклонений от нормальной работы механизма заторивания

необходимо отключить двигатель мотор-редуктора и устранить замеченные неполадки.

10.4. Вести журнал учета работы механизма заторивания, где отражать все возникающие в процессе эксплуатации недостатки и способы их устранения.

11. Характерные неисправности и методы их устранения.

Наименование неисправности внешние проявления и дополнительные признаки	Вероятная причина	Метод устранения	Примечание
Трос соскользнул из поворотного ролика	Слабое натяжение троса	Уложить трос в канавку ролика и натянуть трос натяжным устройством	
Трос провисает более 40мм на длине 1500мм	Тоже	Натянуть трос натяжным устройством	

12. Хранение и транспортировка.

12.1 Хранить упакованные узлы и детали механизма заторивания на монтажной площадке под навесом не более 6 месяцев с момента поступления на объект.

5858-028.15.00.000СБ

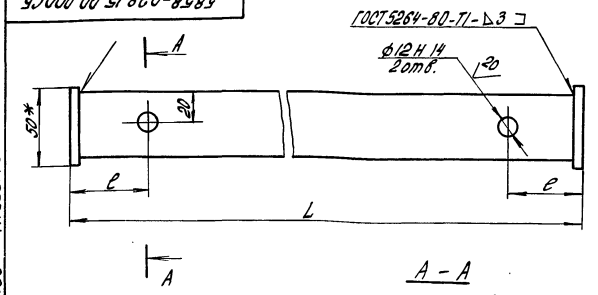

А – А

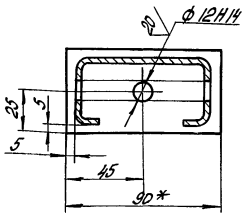

Обозначение	L, мм	c, мм	Масса, кг
5858-032.15.00.000	3000	70	10.36
-01	3310	77	11.41

1.* Размеры для справок.
2. Неуказанные предельные отклонения размеров ± t2/2.
3. Покрытие Гор. Ц60... 100.

Изм.	Лист	№ докум.	Подп.	Дата
Разраб.		Петлякова		11.03.88
Пров.		Силютин		11.03.88
Н.контр.		Цодик		22.07.88
Утв.		Кривуля		20.07.88

5858-028.15.00.000СБ

Балка

Лит.	Масса	Масштаб
	см. табл.	1:2

Лист | Листов 1

ЦЭКТБ, Промтеплица, Ворошиловград

Копировал Попова

Формат А4

5858-028.16.00.000СБ

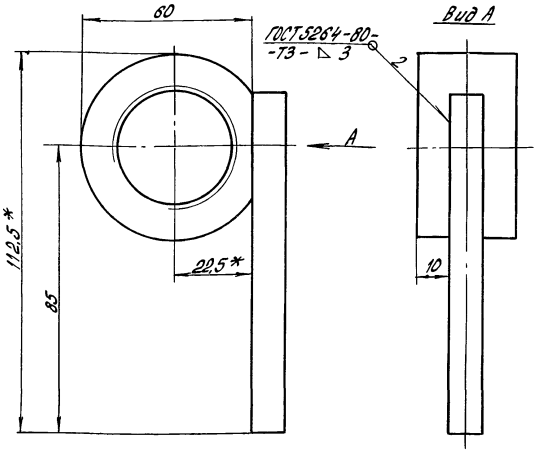

1.* Размеры для справок.
2. Неуказанные предельные отклонения размеров ± t2/2.
3. Покрытие Гор. Ц60... 100.

Изм.	Лист	№ докум.	Подп.	Дата
Разраб.		Кудряшова		11.03.88
Пров.		Силютин		11.03.88
Н.контр.		Цодик		22.07.88
Утв.		Кривуля		20.07.88

5858-028.16.00.000СБ

Ползун

Лит.	Масса	Масштаб
	0,38	1:1

Лист | Листов 1

ЦЭКТБ, Промтеплица, Ворошиловград

Копировал Попова

Формат А4

5858-028.14.00.000СБ

5858-028.14.00.000 – изображено
5858-028.14.00.000-01 – зеркальное отражение

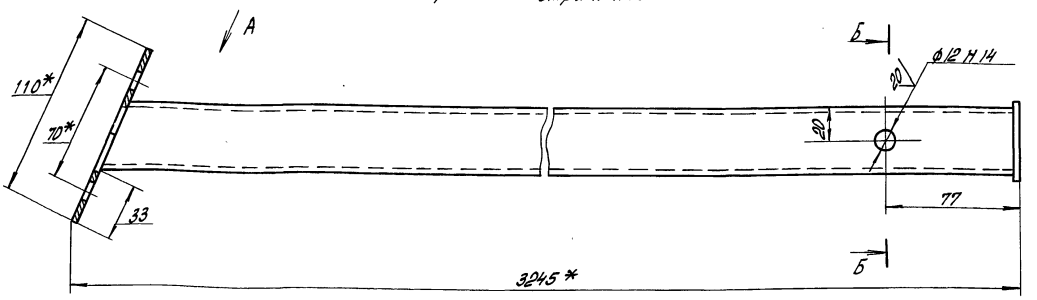

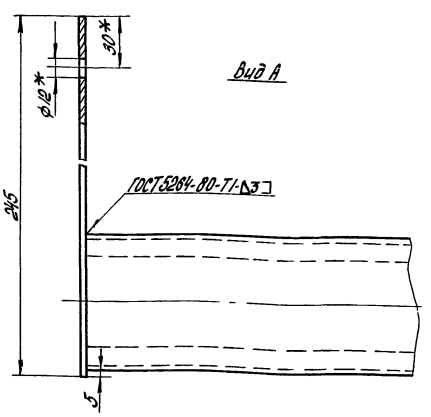

Б – Б

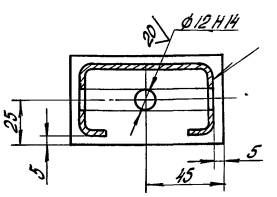

1.* Размеры для справок
2. Неуказанные пред. откл. размеров ± t2/2.
3. Покрытие Гор. Ц60... 100.

Изм.	Лист	№ докум.	Подп.	Дата
Разраб.		Лобанова		11.03.88
Пров.		Силютин		11.03.88
Н.контр.		Цодик		22.07.88
Утв.		Кривуля		20.07.88

5858-028.14.00.000СБ

Балка

Лит.	Масса	Масштаб
	11.55	1:2

Лист | Листов 1

ЦЭКТБ, Промтеплица, Ворошиловград

Копировал Попова

Формат А3

Альбом 5
Т.П. 810-1-29.88

Инв. № подл. | Подп. и дата | Взам. инв. № | Инв. № дубл. | Подп. и дата

5858-028.17.00.000СБ

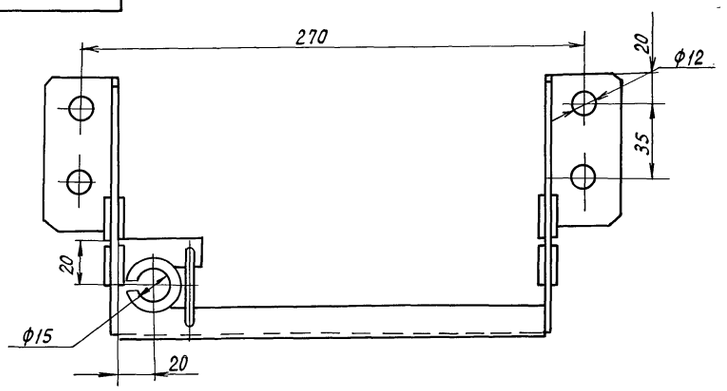

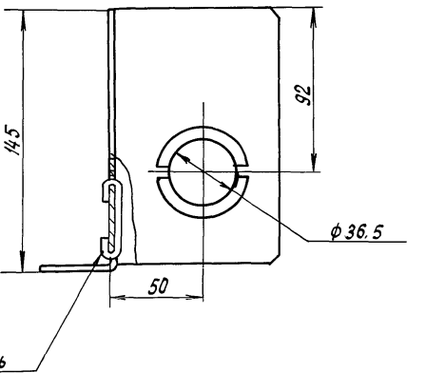

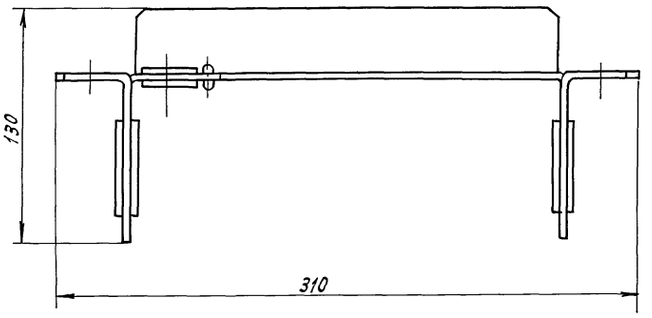

Размеры для справок

				5858-028.17.00.000 СБ		
Изм.	Лист	N докум.	Подп.	Дата		
Разраб.		Ставнийчук		11.07.88	Опора	Лит. / Масса / Масштаб: 1,1 / 1:2
Пров.		Силютин		11.07.88		Лист 1 / Листов 1
Н. контр.		Цодик		22.07.88		ЦЭКТБ „Промтеплица" Ворошиловград
Утв.		Кривуля		20.07.88		

Копировал Кухтинова

Формат А3

Инв. № подл. | Подп. и дата | Взам. инв. № | Инв. № дубл. | Подпись и дата

Т.П.820-1-2988 Альбом 5

5858-028.18.00.000СБ

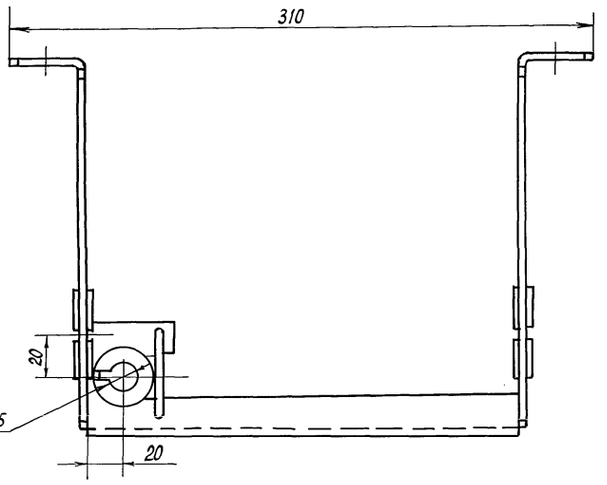

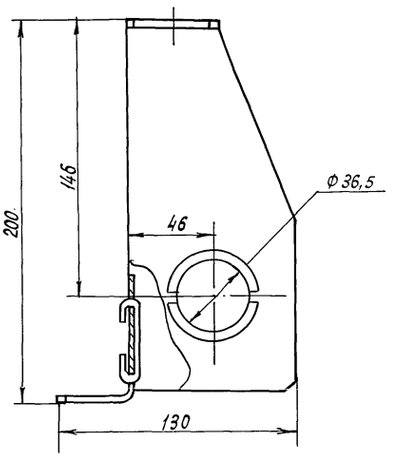

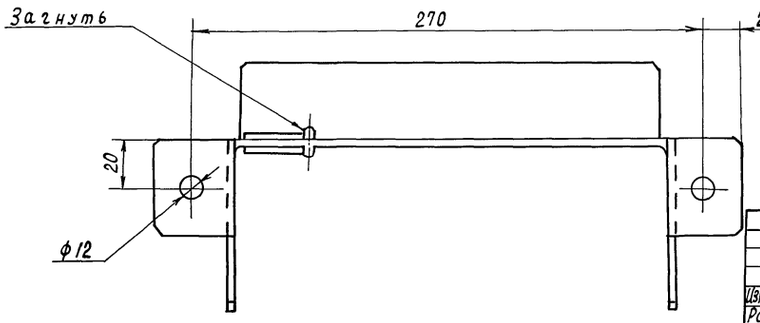

Размеры для справок

				5858-028.18.00.000СБ		
Изм.	Лист	N докум.	Подп.	Дата		
Разраб.		Ставнийчук		11.07.88	Опора	Лит. / Масса / Масштаб: 1,19 / 1:2
Пров.		Силютин		11.07.88		Лист 1 / Листов 1
Н. контр.		Цодик		22.07.88		ЦЭКТБ „Промтеплицуй" Ворошиловград
Утв.		Кривуля		20.07.88		

Копировал Кухтинова

Формат А3

Инв. № подл. | Подп. и дата | Взам. инв. № | Инв. № дубл. | Подп. и дата

5858-028.21.00.000СБ

Т.П. 810-1-29.88 Альбом 5

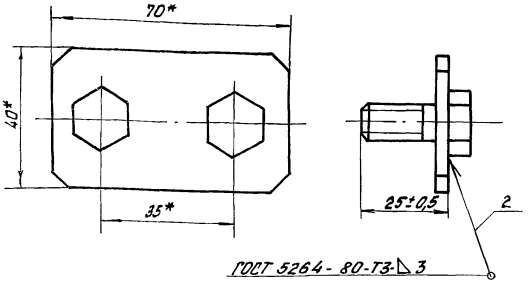

ГОСТ 5264-80-Т3-△3

1.* Размеры для справок.

2. Покрыть эмалью серого цвета ПФ-115 ГОСТ 6465-76, предварительно покрыв грунтовкой ГФ-021 ГОСТ 25129-82

Изм.	Лист	№ докум.	Подп.	Дата	5858-028.21.00.000СБ			
Разраб.		Третьякова		11.07.88	Планка	Лит	Масса	Масштаб
Провер.		Силютин		11.07.88			0,12	1:1
Н.контр.		Цовик		12.07.88		Лист	Листов 1	
Утв.		Кривуля		20.07.88		ЦЭКТБ, Промтеплица г. Ворошиловград		

Копировал Фомушкина Формат А4

Инв.№ подл. | Подп. и дата | Взам. инв.№ | Инв.№ дубл. | Подпись и дата

5858-028.20.00.000СБ

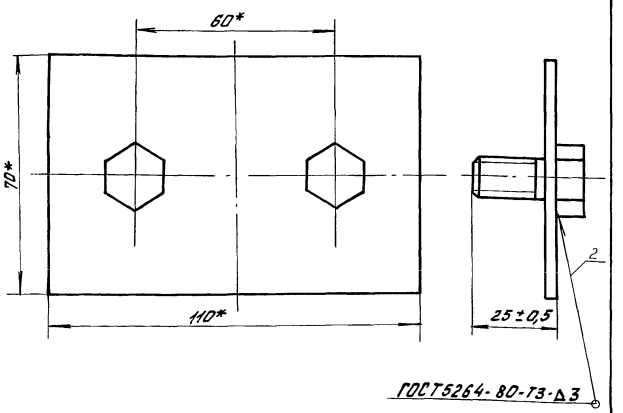

ГОСТ 5264-80-Т3-△3

1.* Размеры для справок.

2. Покрыть эмалью серого цвета ПФ-115 ГОСТ 6465-76; предварительно покрыв грунтовкой ГФ-021 ГОСТ 25129-82 в один слой.

Изм.	Лист	№ докум.	Подп.	Дата	5858-028.20.00.000СБ			
Разраб.		Третьякова		11.07.88	Планка	Лит	Масса	Масштаб
Провер.		Силютин		11.07.88			0,2	1:1
Н.контр.		Цовик		12.07.88		Лист	Листов 1	
Утв.		Кривуля		20.07.88		ЦЭКТБ, Промтеплица г. Ворошиловград		

Копировал Фомушкина Формат А4

Инв.№ подл. | Подп. и дата | Взам. инв.№ | Инв.№ дубл. | Подпись и дата

5858-028.19.00.000СБ

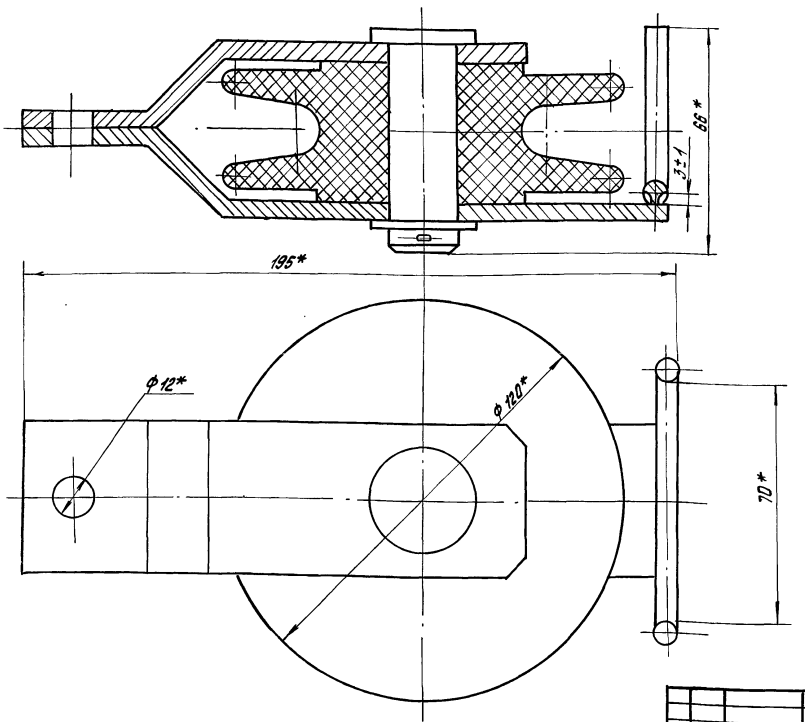

1* Размеры для справок

Изм.	Лист	№ докум.	Подп.	Дата	5858-028.19.00.000СБ			
Разраб.		Третьякова		11.07.88	Блок	Лит	Масса	Масштаб
Провер.		Силютин		11.07.88			0,8	1:1
Н.контр.		Цовик		12.07.88		Лист	Листов 1	
Утв.		Кривуля		20.07.88		ЦЭКТБ, Промтеплица г. Ворошиловград		

Инв.№ подл. | Подп. и дата | Взам. инв.№ | Инв.№ дубл. | Подпись и дата

5858-028.22.00.000 СБ

Альбом 5

Т.П. 810-1-20.88

Инв. N подл. | Подп. и дата | Взам. инв. N | Инв. N дубл. | Подп. и дата

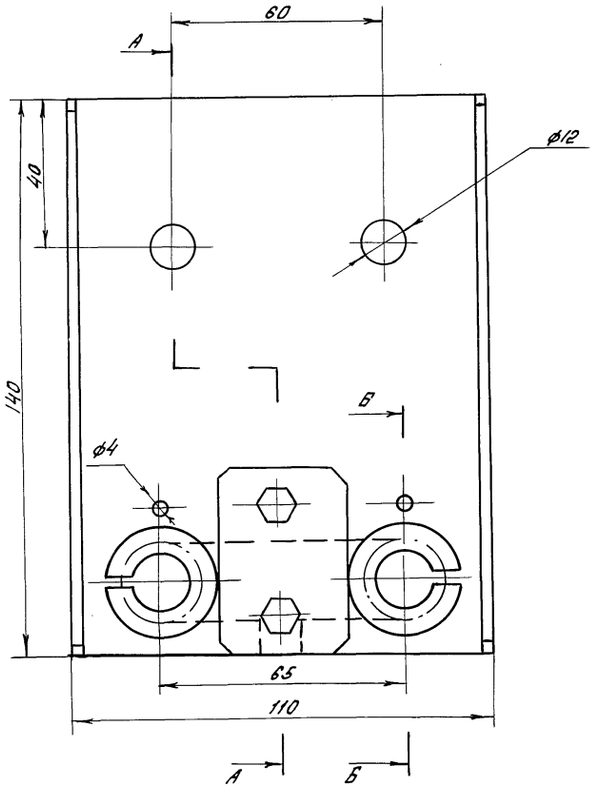

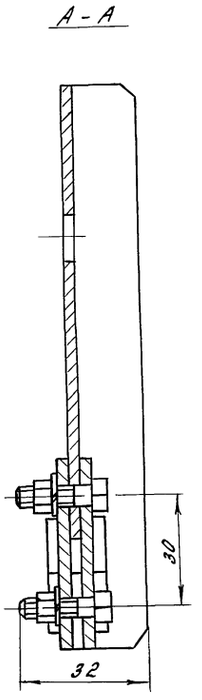

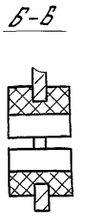

Размеры для справок

					5858-028.22.00.000 СБ		
Изм.	Лист	N докум.	Подп.	Дата	Опора	Лит.	Масса	Масшт
Разраб.		Третьякова		11.09.88			0,7	1:1
Пров.		Силютин		11.09.88		Лист	Листов 1
Н. контр.		Цобик		12.09.88	ЦЭКТБ „Промтеплица" Ворошиловград		
Утв.		Кривуля		20.09.88			

Копировал Иноземцева Формат А3

5858-028.23.00.000 СБ

Инв. N подл. | Подп. и дата | Взам. инв. N | Инв. N дубл. | Подп. и дата

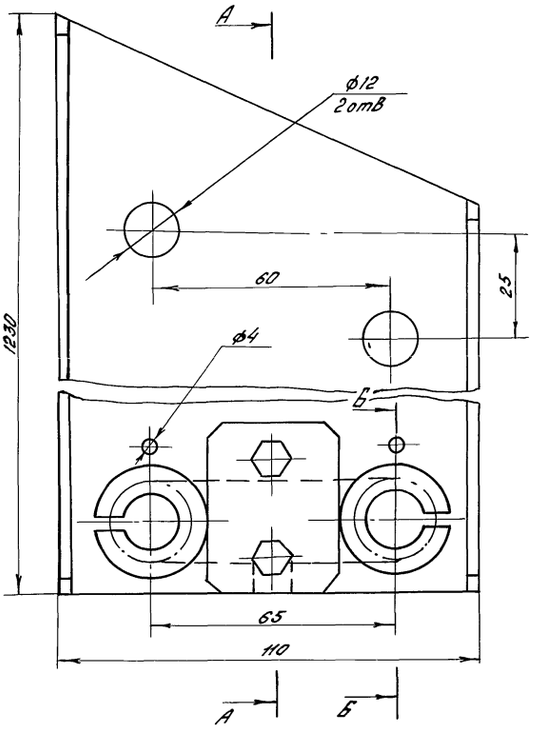

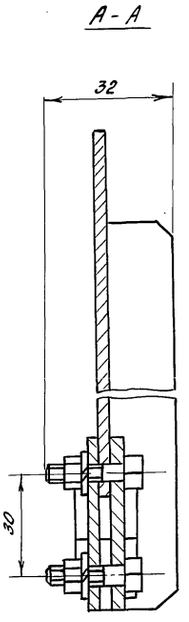

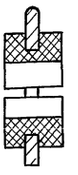

Размеры для справок

					5858-028.23.00.000 СБ		
Изм.	Лист	N докум.	Подп.	Дата	Опора	Лит.	Масса	Масшт
Разраб		Лобанова		11.09.88			4,355	1:1
Пров		Силютин		11.09.88		Лист	Листов 1
Н. контр.		Цобик		22.09.88	ЦЭКТБ „Промтеплица" Ворошиловград		
Утв		Кривуля		20.09.88			

Копировал Иноземцева 23500-07 47 Формат А3

5858-028.24.00.000 СБ

5858-028.24.00.000 - изображено.
5858-028.24.00.000-01 - зеркальное отражение

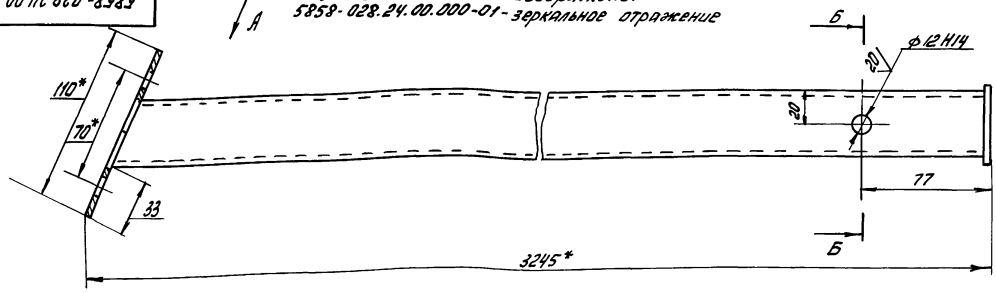

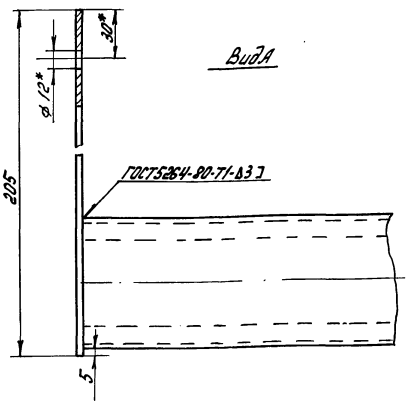

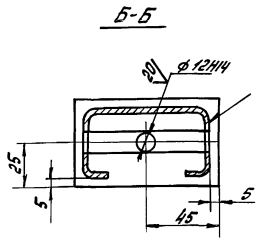

1.* Размеры для справок
2. Неуказанные пред. откл. размеров $\pm \frac{t_2}{2}$
3. Покрытие Гор Ц60... 100

Изм.	Лист	N докум.	Подп.	Дата	5858-028.24.00.000 СБ	Лит.	Масса	Масштаб
Разраб.		Лоданова		11.07.88	Балка		11.55	1:2
Пров.		Силютин		11.07.88		Лист	Листов 1	
Н. контр.		Цодик		22.07.88		ЦЭКТБ „Промтеплица" Ворошиловград		
Утв.		Кривуля		20.07.88				

Копировал: Быстрова Формат А3

Инв. N подл. | Подпись и дата | Взам. инв. N | Инв. N дубл. | Подпись и дата

т.п. 810-1-29.88 Альбом 5

5858-028.00.00.025

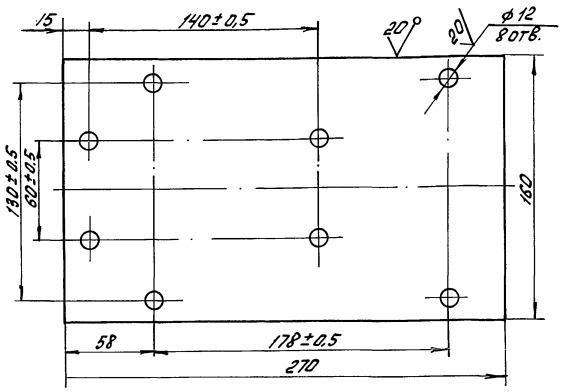

1.* Размер для справок
2. Неуказанные предельные отклонения размеров: Н14; $\pm \frac{t_2}{2}$
3. Покрытие Гор Ц60... 100

Изм.	Лист	N докум.	Подп.	Дата	5858-028.00.00.025	Лит.	Масса	Масштаб
Разраб.		Ставнийчук		11.07.88	Плита		3.34	1:2
Пров.		Силютин		11.07.88		Лист	Листов 1	
Н. контр.		Цодик		22.07.88	Лист Б-0-ПН-10 ГОСТ 19903-74 Ст 3 кп ГОСТ 14637-79	ЦЭКТБ „Промтеплица" Ворошиловград		
Утв.		Кривуля		20.07.88				

Копировал: Быстрова Формат А4

5858-028.00.00.026

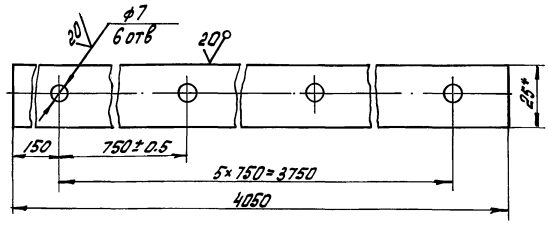

1.* Размеры для справок
2. Неуказанные предельные отклонения размеров: Н14; $\pm \frac{t_2}{2}$.
3. Покрытие Гор Ц60... 100

Изм.	Лист	N докум.	Подп.	Дата	5858-028.00.00.026	Лит.	Масса	Масштаб
Разраб.		Ставнийчук		11.07.88	Планка		1.8	1:1
Пров.		Силютин		11.07.88		Лист	Листов 1	
Н. контр.		Цодик		22.07.88	Лента 1,5×25 Б Ст 3 сп ГОСТ 6009-74	ЦЭКТБ „Промтеплица" Ворошиловград		
Утв.		Кривуля		20.07.88				

Копировал: Быстрова 23500-07 4 8 Формат А4

Альбом 5

т.п. 810-1-29.88

5858-028.00.00.027

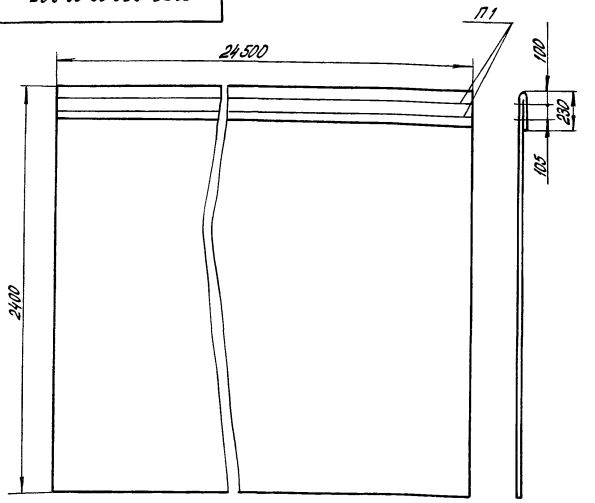

1. Сшивание производить нитками капроновыми в бабинах для трикотажной промышленности ГОСТ 7054-76.
2. * Размер для справок.
3. Предельные отклонения размеров: $\pm \frac{t_2}{2}$.

Изм.	Лист	№ докум.	Подп.	Дата	5858-028.00.00.027			
Разраб.		Ставнийчук		11.07.88	Штора	Лит.	Масса	Масштаб
Пров.		Силютин		11.07.88			8,12	1:200
						Лист	Листов 1	
Н.контр.		Цодик		22.07.88	Полотно иглопробивное термоскрепленное ТУ17-14-255.85	ЦЭКТБ „Промтеплица" Ворошиловград		
Утв.		Кривуля		20.07.88				

Инв. № подл. | Подп. и дата | Взам. инв. N | Инв. № дубл. | Подп. и дата

Копировал Попова

Формат А4

5858-028.00.00.029

20 (√)

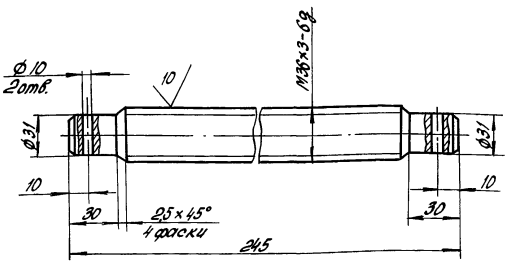

1. Неуказанные предельные отклонения размеров: H14; h14; $\pm \frac{t_2}{2}$
2. Покрытие Ц15...21 × р. бцв.

Изм.	Лист	№ докум.	Подп.	Дата	5858-028.00.00.029			
Разраб.		Третьякова		11.07.88	Винт	Лит.	Масса	Масштаб
Пров.		Силютин		11.07.88			1,1	1:2
						Лист	Листов 1	
Н.контр.		Цодик		22.07.88	Круг 38-В ГОСТ 2590-71 Ст3кп-2-1-ГОСТ 535-79	ЦЭКТБ „Промтеплица" Ворошиловград		
Утв.		Кривуля		20.07.88				

Инв. № подл. | Подп. и дата | Взам. инв. N | Инв. № дубл. | Подп. и дата

Копировал Попова

Формат А4

5858-028.00.00.028

√(√)

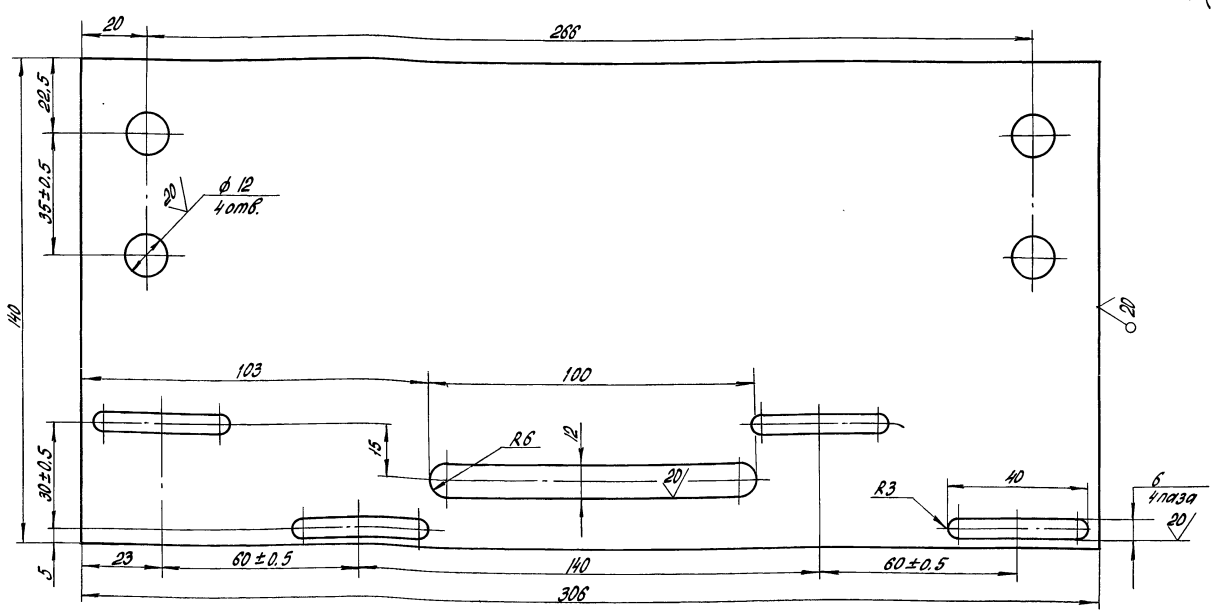

1. Неуказанные предельные отклонения размеров: H14; $\pm \frac{t_2}{2}$.
2. Покрытие Гор. Ц60...100.

Изм.	Лист	№ докум.	Подп.	Дата	5858-028.00.00.028			
Разраб.		Ставнийчук		11.07.88	Кронштейн	Лит.	Масса	Масштаб
Пров.		Силютин		11.07.88			1,13	1:1
						Лист	Листов 1	
Н.контр.		Цодик		22.07.88	Лист Б-0-ПН-3.0 ГОСТ 19903-74 Ст3кп ГОСТ 16523-70	ЦЭКТБ „Промтеплица" Ворошиловград		
Утв.		Кривуля		20.07.88				

Инв. № подл. | Подп. и дата | Взам. инв. N | Инв. № дубл. | Подп. и дата

Копировал Попова 23500-07 49

Формат А3

5858-028.00.00.030

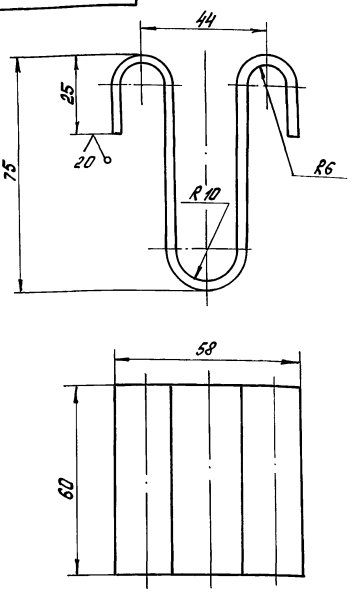

1. Предельные отклонения размеров $\pm\frac{t_2}{2}$
2. Покрытие Гор Ц60...100

Изм.	Лист	N докум.	Подп.	Дата
Разраб.		Третьякова		11.07.88
Пров.		Силютин		11.07.88
Н. контр.		Цодик		22.07.88
Утв.		Кривуля		20.07.88

5858-028.00.00.030

Вкладыш

Лит.	Масса	Масштаб
	0.04	1:1

Лист | Листов 1

Лист Б-ПН-3.0 ГОСТ 19903-74 / Ст3кп ГОСТ 16523-70

ЦЭКТБ „Промтеплица" Ворошиловград

Копировал: Быстрова

Формат А4

Инв. N подл. | Подп. и дата | Взам. инв. N | Инв. N дубл. | Подп. и дата

5858-028.00.00.031

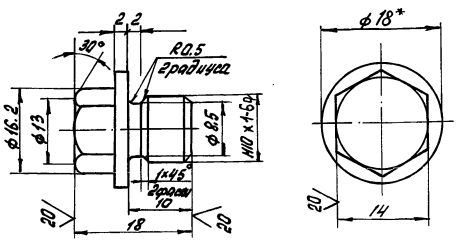

1.* Размер для справок.
2. Предельные отклонения размеров h14; $\frac{t_2}{2}$
3. Покрытие Ц15...21хр бцв.

Изм.	Лист	N докум.	Подп.	Дата
Разраб.		Буданова		11.07.88
Пров.		Силютин		11.07.88
Н. контр.		Цодик		22.07.88
Утв.		Кривуля		20.07.88

5858-028.00.00.031

Пробка

Лит.	Масса	Масштаб
	0.017	2:1

Лист | Листов 1

Круг 18-В ГОСТ 2590-71 / Ст3кп ГОСТ 535-79

ЦЭКТБ „Промтеплица" Ворошиловград

Копировал: Быстрова

Формат А4

Инв. N подл. | Подп. и дата | Взам. инв. N | Инв. N дубл. | Подп. и дата

5858-028.00.00.032

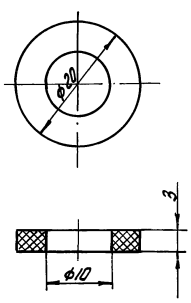

Изм.	Лист	N докум.	Подп.	Дата
Разраб.		Третьякова		11.07.88
Пров.		Силютин		11.07.88
Н. контр.		Цодик		22.07.88
Утв.		Кривуля		20.07.88

5858-028.00.00.032

Прокладка

Лит.	Масса	Масштаб
	0.001	2:1

Лист | Листов 1

Паронит ПОН 3 ГОСТ 481-80

ЦЭКТБ „Промтеплица" Ворошиловград

Копировал: Быстрова

Формат А4

Инв. N подл. | Подп. и дата | Взам. инв. N | Инв. N дубл. | Подп. и дата

5858-028.00.00.033

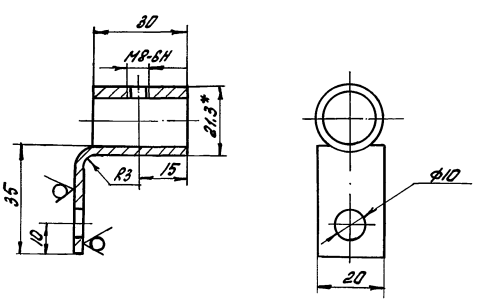

1.* Размер для справок.
2. Предельные отклонения размеров H14; $\pm\frac{t_2}{2}$
3. Покрытие Ц15...21хр бцв.

Изм.	Лист	N докум.	Подп.	Дата
Разраб.		Буданова		11.07.88
Пров.		Силютин		11.07.88
Н. контр.		Цодик		22.07.88
Утв.		Кривуля		20.07.88

5858-028.00.00.033

Упор

Лит.	Масса	Масштаб
	0.063	1:1

Лист | Листов 1

Труба 15x2.5 ГОСТ 3262-75

ЦЭКТБ „Промтеплица" Ворошиловград

Копировал: Быстрова

23500-07 50

Формат А4

Инв. N подл. | Подп. и дата | Взам. инв. N | Инв. N дубл. | Подп. и дата

5858-028.00.00.034

Альбом 5

ГП 810-1-29.88

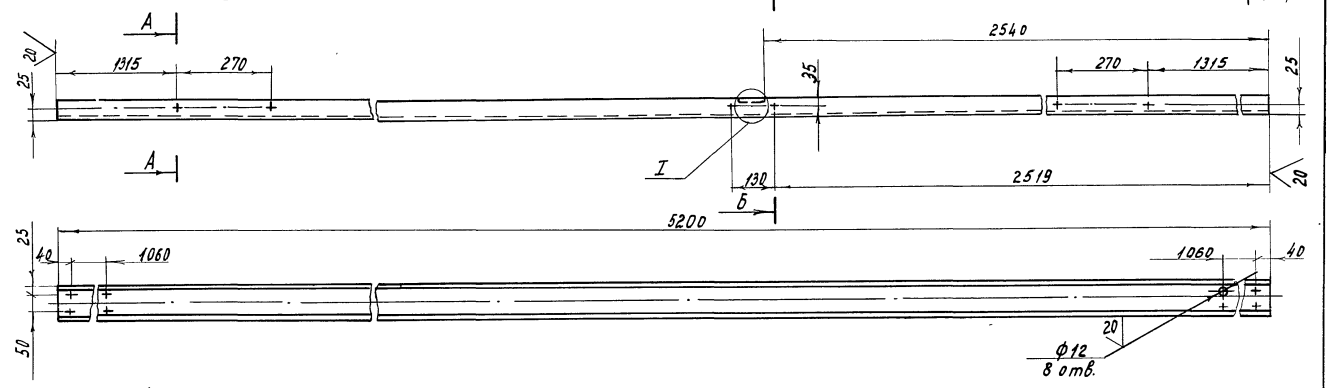

А-А
М1:2

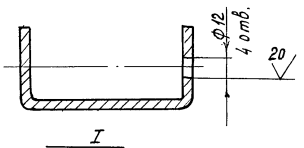

Б-Б
М1:2

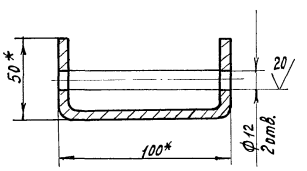

I
М1:2

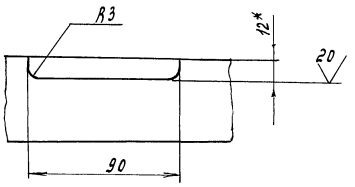

1.* Размеры для справок.
2. Предельные отклонения размеров H14; $\pm \frac{t^2}{2}$.
3. Покрытие Гор. ц 60...100.

					5858-028.00.00.034		
Изм.	Лист	№ докум.	Подп.	Дата	Балка	Лит.	Масса	Масштаб
Разраб.		Третьякова		11.03.88			23,2	1:10
Пров.		Силютин		11.03.88		Лист	Листов 1
Н. контр.		Удодик		22.03.88	Швеллер 100×50×3 ГОСТ 8278-83 Ст3кп ГОСТ 11474-76	ЦЭКТБ „Промтеплица" Ворошиловград	
Утв.		Кривуля		22.03.88			

Копировал Муратова Формат А3

Инв. № подл. | Подп. и дата | Взам. инв. № | Инв. № дубл. | Подп. и дата

5858-028.00.00.035

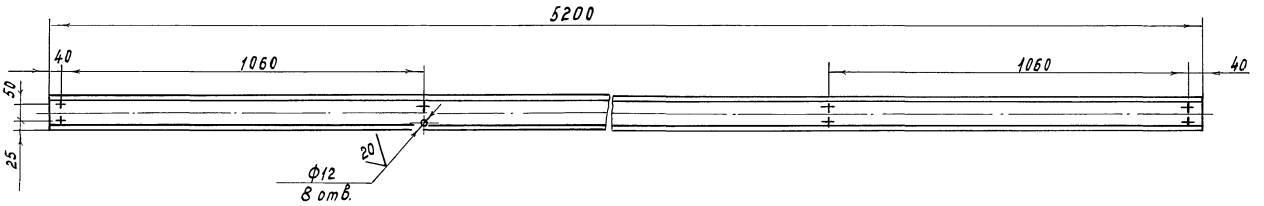

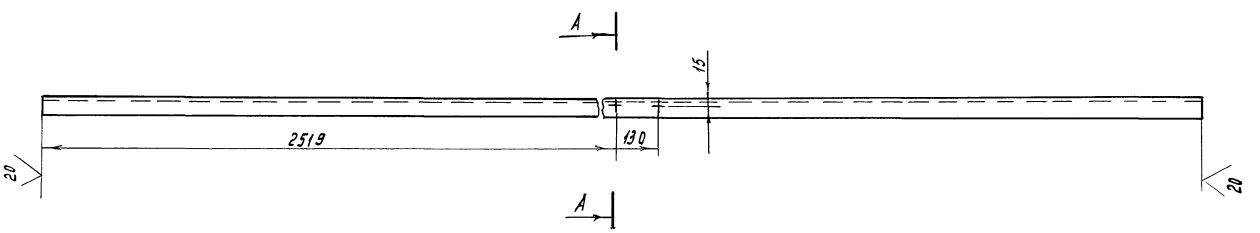

А-А
М1:2

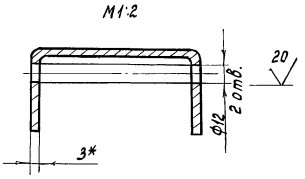

1. Предельные отклонения размеров H14 $\pm \frac{t2}{2}$.
3. Покрытие Гор.ЦБО...100.

					5858-028.00.00.035		
Изм.	Лист	№ докум.	Подп.	Дата	Балка	Лит.	Масса	Масштаб
Разраб.		Третьякова		11.03.88			23,2	1:10
Пров.		Силютин		11.03.88		Лист	Листов 1
Н. контр.		Удодик		22.03.88	Швеллер 100×50×3 ГОСТ 8278-83 Ст3кп ГОСТ 11474-76	ЦЭКТБ „Промтеплица" Ворошиловград	
Утв.		Кривуля		22.03.88			

Копировал Муратова 23509-07 51 Формат А3

5858-028.000.00.036

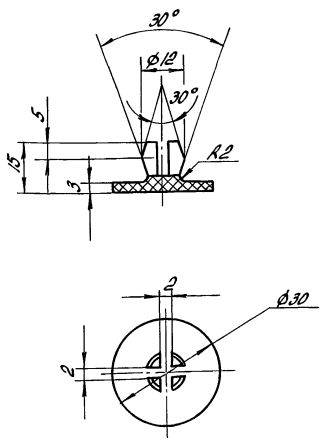

Предельные отклонения размеров: $h14; \pm \frac{t2}{2}$.

Изм.	Лист	№ докум.	Подп.	Дата	5858-028.00.00.036	Лит.	Масса	Масштаб
Разраб.		Сачкова		11.07.88	Кнопка		0.001	1:1
Пров.		Силютин		11.07.88		Лист	Листов 1	
Н.контр.		Цодик		22.07.88	Полиамид ПАС-210/310 ОСТ 6-06-С9-83	ЦЭКТБ „Промтеплица" Ворошиловград		
Утв.		Кривуля		20.07.88				

Копировал Попова — Формат А4

Инв. № подл. | Подп. и дата | Взам. инв. № | Инв. № дубл. | Подп. и дата

т.п. 810-1-29.88 Альбом 5

5858-028.00.00.037

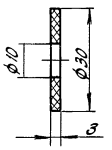

Предельные отклонения размеров $H14; \pm \frac{t2}{2}$.

Изм.	Лист	№ докум.	Подп.	Дата	5858-028.00.00.037	Лит.	Масса	Масштаб
Разраб.		Сачкова		11.07.88	Шайба		0.001	1:1
Пров.		Силютин		11.07.88		Лист	Листов 1	
Н.контр.		Цодик		22.07.88	Полиамид ПАС 210/310 ОСТ 6-06-С9-83	ЦЭКТБ „Промтеплица" Ворошиловград		
Утв.		Кривуля		20.07.88				

Копировал Попова — Формат А4

Инв. № подл. | Подп. и дата | Взам. инв. № | Инв. № дубл. | Подп. и дата

5858-028.00.00.038

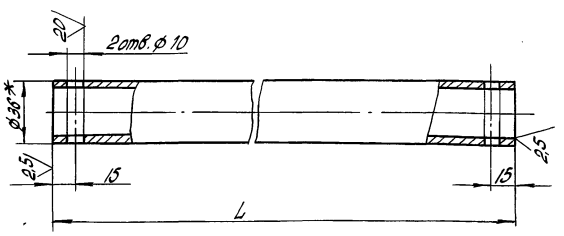

1.* Размеры для справок.
2. Предельные отклонения размеров; $h14; \pm \frac{t2}{2}$.
3. Покрытие Гор. Ц 60...100.

Обозначение	L, мм	Масса, кг
5858-028.00.00.038	400	0,67
-01	3165	5,31
-02	5000	8,40
-03	5595	9,4

Изм.	Лист	№ докум.	Подп.	Дата	5858-028.00.00.038	Лит.	Масса	Масштаб
Разраб.		Сачкова		11.07.88	Вал		см. табл.	1:2
Пров.		Силютин		11.07.88		Лист	Листов 1	
Н.контр.		Цодик		22.07.88	Труба 36×2 ГОСТ 8734-75 Б 10 ГОСТ 8733-74	ЦЭКТБ „Промтеплица" Ворошиловград		
Утв.		Кривуля		20.07.88				

Копировал Попова — Формат А4

Инв. № подл. | Подп. и дата | Взам. инв. № | Инв. № дубл. | Подп. и дата

5858-028.00.00.039

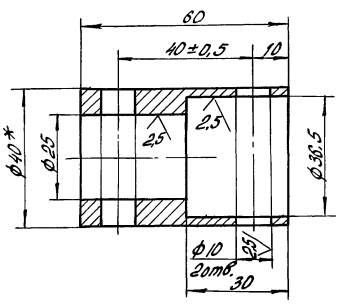

1.* Размер для справок.
2. Неуказанные предельные отклонения размеров $H14; \pm \frac{t2}{2}$.
3. Покрытие Ц 15...21 хр. бцв.

Изм.	Лист	№ докум.	Подп.	Дата	5858-028.00.00.039	Лит.	Масса	Масштаб
Разраб.		Сачкова		11.07.88	Муфта		0,2	1:1
Пров.		Силютин		11.07.88		Лист	Листов 1	
Н.контр.		Цодик		22.07.88	Круг 40 В ГОСТ 2590-71 Ст3кп2-1 ГОСТ 535-79	ЦЭКТБ „Промтеплица" Ворошиловград		
Утв.		Кривуля		20.07.88				

Копировал Попова 23500-07 52 — Формат А4

Инв. № подл. | Подп. и дата | Взам. инв. № | Инв. № дубл. | Подп. и дата

5858-028.00.00.040.

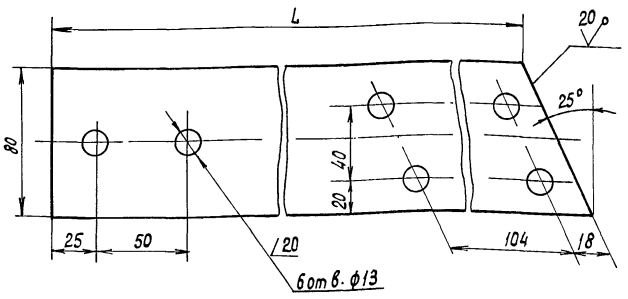

Обозначение	L, мм	Масса
5858-028.00.00.040	365	0,9
-01	860	2,2

1. Предельные отклонения размеров Н14; $\pm\frac{t_2}{2}$
2. Покрытие Гор. Ц 60...100

Изм	Лист	N докум.	Подп.	Дата
Разраб.		Сачкова		11.07.88
Пров.		Силютин		11.07.88
Н.контр.		Цодик		22.07.88
Утв.		Кривуля		20.07.88

5858-028.00.00.040

Кронштейн

Лит.	Масса	Масштаб
	см. табл.	1:2

Лист | Листов 1

Лист Б-ПН-40 ГОСТ 19903-74
2-III-Ст3кп ГОСТ 14637-79

ЦЭКТБ „Промтеплица" Ворошиловград

Копировал Кухтинова

Формат А4

Инв. N подл. | Подп. и дата | Взам. инв. N | Инв. N дубл. | Подп. и дата

т.п. 810-1-29.88 Альбом 6

5858-028.00.00.041

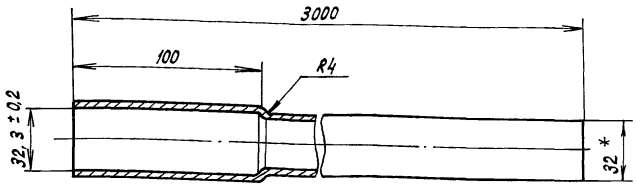

1. *Размер для справок.
2. Предельные отклонения размеров $\pm\frac{t_2}{2}$.

Изм	Лист	N докум.	Подп.	Дата
Разраб.		Сачкова		11.07.88
Пров.		Силютин		11.07.88
Н.контр.		Цодик		22.07.88
Утв.		Кривуля		20.07.88

5858-028.00.00.041

Труба

Лит.	Масса	Масштаб
	1.026	1:2

Лист | Листов 1

Труба ПВХ-100 С32 „Техническая" ТУ6-19-231-83

ЦЭКТБ „Промтеплица" Ворошиловград

Формат А4

Инв. N подл. | Подп. и дата | Взам. инв. N | Инв. N дубл. | Подп. и дата

5858-028.00.00.042

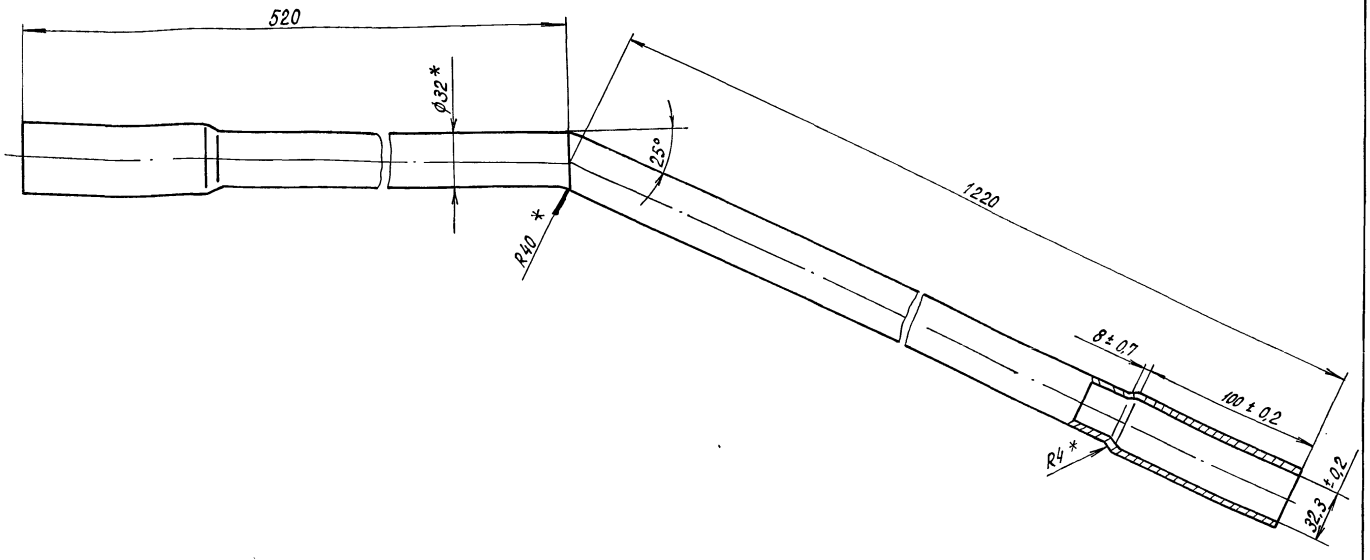

1.* Размеры для справок
2. Предельные отклонения размеров; $\pm\frac{t_2}{2}$

Изм	Лист	N докум.	Подп	Дата
Разраб.		Сачкова		11.07.88
Пров.		Силютин		11.07.88
Н.контр.		Цодик		22.07.88
Утв.		Кривуля		20.07.88

5858-028.00.00.042

Переходник

Лит.	Масса	Масштаб
	0,06	1:2

Лист | Листов 1

Труба ПВХ-100 С32 „Техническая" ТУ6-19-231-83

ЦЭКТБ „Промтеплица" Ворошиловград

Копировал Кухтинова 23500-07 53 Формат А3

Инв. N подл. | Подп. и дата | Взам. инв. N | Инв. N дубл. | Подп. и дата

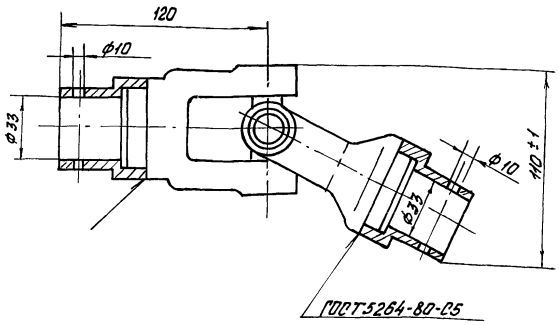

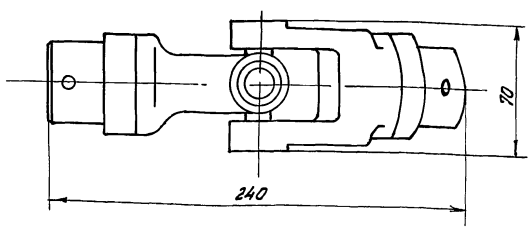

1. Размеры для справок.

2. Покрытие наружных поверхностей грунтовка ПФ-020 ГОСТ 18186-79 в один слой, эмаль ПФ-133, серая ГОСТ 926-82 в два слоя, кроме отверстий.

					5858-027.02.00.000СБ		
Изм.	Лист	№ докум.	Подп.			Лит.	Масса	Масштаб
Разраб.		Ставний		11.03.88	Шарнир М31-2		3,93	1:2
Пров.		Симютин		11.03.88		Лист	Листов 1
Н.контр.		Цодик		22.03.88		ЦЭКТБ „Промтеплица" г. Ворошиловград	
Утв.		Кривуля		22.03.88			

Копировал Фомушкина

Формат А3

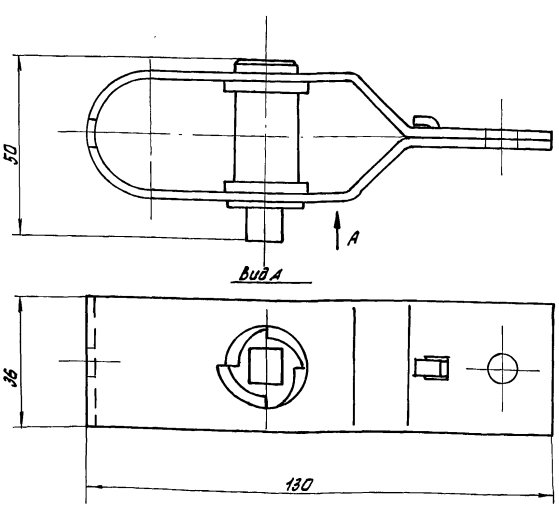

1. Размеры для справок.

					5858-016.017.СБ		
Изм.	Лист	№ докум.	Подп.	Дата	Устройство натяжное	Лит.	Масса	Масштаб
Разраб.		Лобанова		11.03.88			0,269	1:1
Пров.		Симютин		11.03.88		Лист	Листов 1
Н.контр.		Цодик		22.03.88		ЦЭКТБ „Промтеплица" г. Ворошиловград	
Утв.		Кривуля		22.03.88			

Копировал Фомушкина

Формат А3

5858-016.111

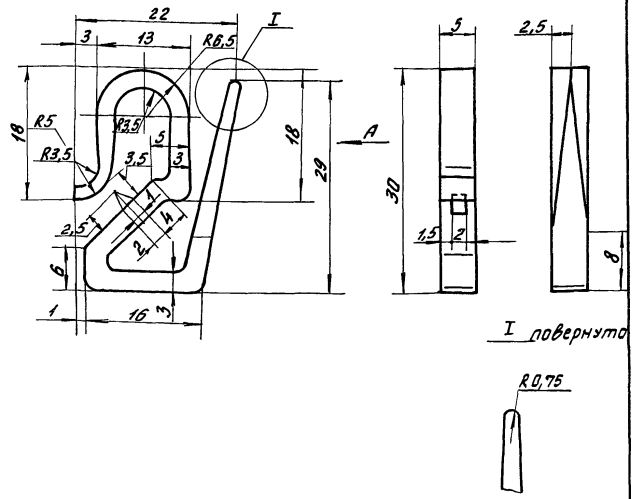

1. Неуказанные предельные отклонения размеров $\pm \frac{t_2}{2}$
2. Облой удалять без зарезов.
3. В местах облоя и литников чистота поверхности допускается до 20
4. Чистота поверхности прессформы 0,32

Изм.	Лист	№ докум.	Подп.	Дата	5858-016.111	Лит.	Масса	Масштаб
Разраб.		Третьякова		11.07.88	Подвеска		0,0015	2:1
Пров.		Силютин		11.07.88		Лист	Листов 1	
Н.контр.		Цодик		22.07.88	Полиамид ПАС-2.10/310 ОСТ6-06-С9-83	ЦЭКТБ „Промтеплица" Ворошиловград		
Утв.		Кривуля		20.07.88				

Копировал Фомушкина Формат: А4

Т.П 810-1-29.88 Альбом 5

Инв.№ подл. | Подп. и дата | Взам.инв.№ | Инв.№ дубл. | Подп. и дата

5858-027.00.00.002

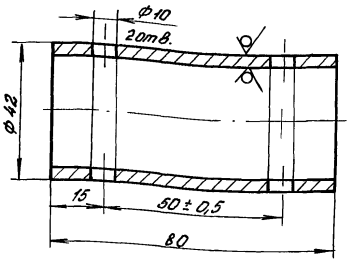

1* Размер для справок
2. Неуказанные предельные отклонения размеров Н14, $\pm \frac{t_2}{2}$
3. Покрытие Ц15... 21хр. бцв

Изм.	Лист	№ докум.	Подп.	Дата	5858-027.00.00.002	Лит.	Масса	Масштаб
Разраб.		Третьякова		11.07.88	Муфта М31-36		0,21	1:1
Пров.		Силютин		11.07.88		Лист	Листов 1	
Н.контр.		Цодик		22.07.88	Труба 42×2,5 ГОСТ 8732-76 / АСт2сп ГОСТ 8731-74	ЦЭКТБ „Промтеплица" Ворошиловград		
Утв.		Кривуля		20.07.88				

Копировал Фомушкина Формат: А4

Инв.№ подл. | Подп. и дата | Взам.инв.№ | Инв.№ дубл. | Подп. и дата

5858-016.112-02

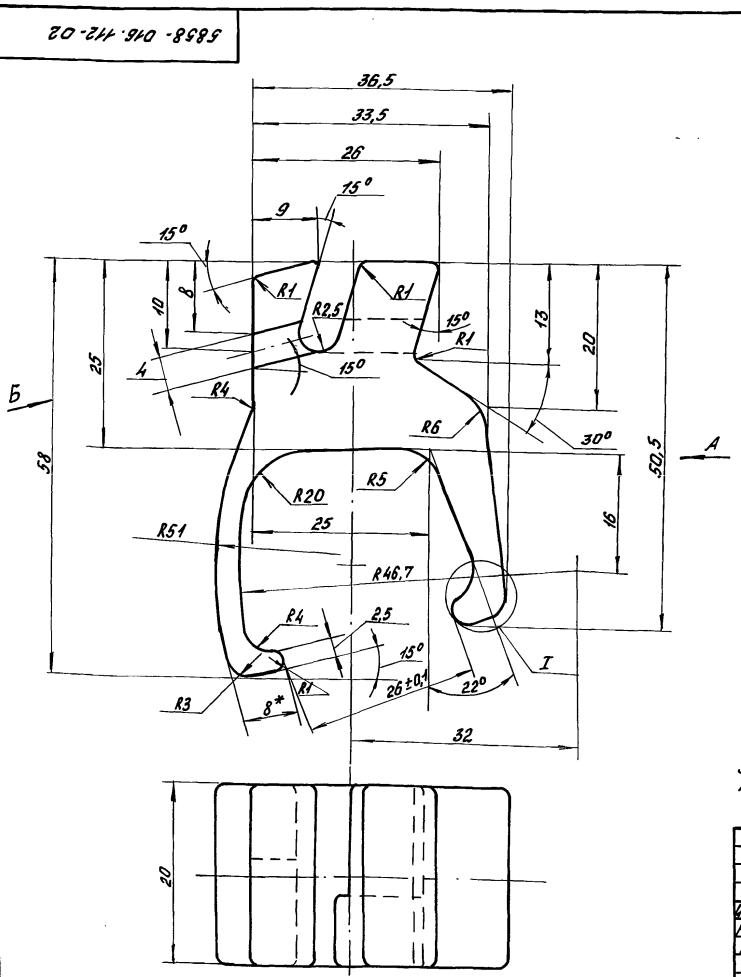

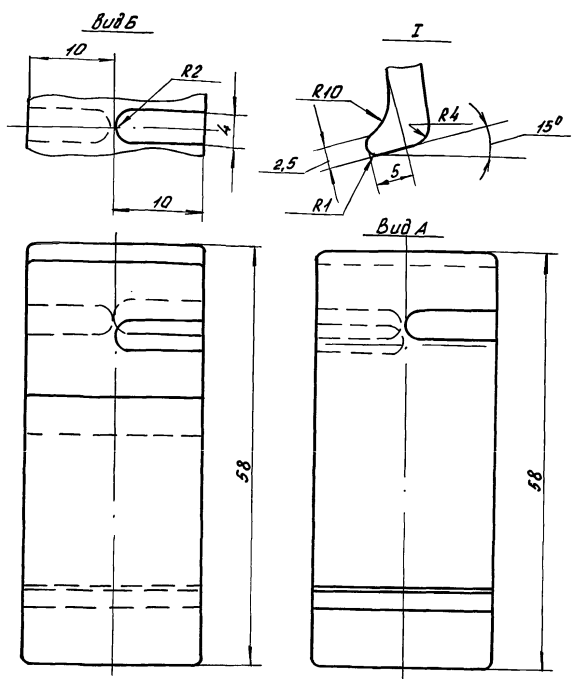

1. Предельные отклонения размеров $\pm \frac{t_2}{2}$.
2. Литейные радиусы R 0,5.
3. В местах облоя и литников чистота поверхности допускается 20.
4. Облой удалять без зарезов.

Изм.	Лист	№ докум.	Подп.	Дата	5858-016.112-02	Лит.	Масса	Масштаб
Разраб.		Третьякова		11.07.88	Зажим		0,017	2:1
Пров.		Силютин		11.07.88		Лист	Листов 1	
Н.контр.		Цодик		22.07.88	Полиамид ПАС-210/310 ОСТ6-06-С9-83	ЦЭКТБ „Промтеплица" Ворошиловград		
Утв.		Кривуля		20.07.88				

Копировал Фомушкина 23500-07 55 Формат А3

Инв.№ подл. | Подп. и дата | Взам.инв.№ | Инв.№ дубл. | Подп. и дата

тп. 810-1-29.88 Альбом 5

5858-027.00.00.007

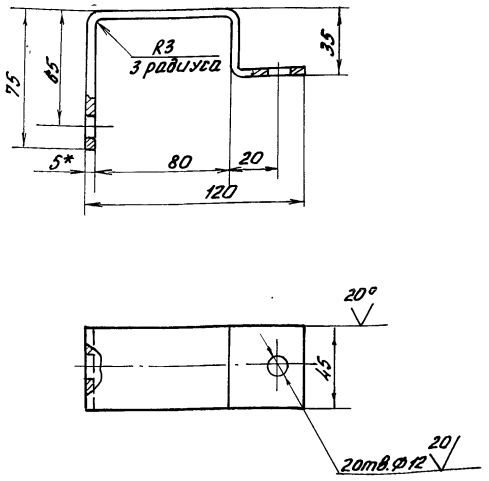

1.* Размер для справок.
2. Предельные отклонения размеров Н14; $\pm\frac{t_2}{2}$
3. Покрытие Гор. Ц60...100.

Изм	Лист	№ докум.	Подп.	Дата	5858-027.00.00.007	Лит.	Масса	Масштаб
Разраб.		Сачкова		11.07.88	Скоба М31-41		0,28	1:2
Пров.		Силютин		11.07.88		Лист	Листов 1	
Н. контр.		Цодик		22.07.88	Лист Б-ПН-5,0 ГОСТ 19903-74 / Ст3кп ГОСТ 14637-79	ЦЭКТБ „Промтеплица" Ворошиловград		
Утв.		Кривуля		20.07.88				

Инв. № подл. | Подп. и дата | Взам. инв. № | Инв. № дубл. | Подп. и дата

Копировал Фомушкина

Формат: А3

5858-027000.008

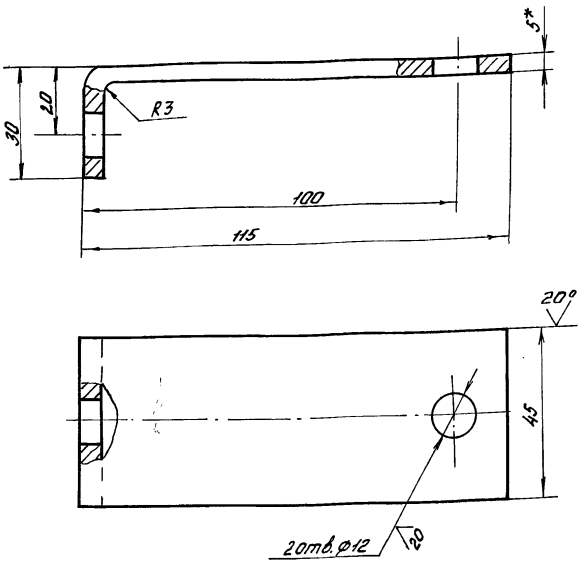

1.* Размер для справок.
2. Предельные отклонения размеров: Н14; $\pm\frac{t_2}{2}$
3. Покрытие Гор. Ц60...100

Изм	Лист	№ докум.	Подп.	Дата	5858-027.00.00.008	Лит.	Масса	Масштаб
Разраб.		Сачкова		11.07.88	Уголок М31-42		0,17	1:1
Пров.		Силютин		11.07.88		Лист	Листов 1	
Н. контр.		Цодик		22.07.88	Лист Б-ПН-5,0 ГОСТ 19903-74 / Ст3кп ГОСТ 14637-79	ЦЭКТБ „Промтеплица" Ворошиловград		
Утв.		Кривуля		20.07.88				

Инв. № подл. | Подп. и дата | Взам. инв. № | Инв. № дубл. | Подп. и дата

Копировал Фомушкина

Формат А3

Формат	Зона	Поз.	Обозначение	Наименование	Кол.	Примечание
				Документация		
А2			5839-022.00.00.000 СБ	Сборочный чертеж		
А4			5839-022.00.00.000 ИЭ	Инструкция по эксплуатации		
				Сборочные единицы		
А4		1	5839-022.01.00.000	Привод	1	
А4		2	5839-022.02.00.000	Привод	4	
А4		3	5839-022.03.00.000	Кронштейн	2	
А4		4	5839-022.04.00.000	Кронштейн	2	
А4		5	5839-022.05.00.000	Ролик поддерживающий	504	
А4		6	5839-022.06.00.000	Ролики поворотные	28	
А4		7	5839-022.07.00.000	Трос в сборе	28	
		8	-01	Трос в сборе	56	
А4		9	5839-022.08.00.000	Стеллаж	14	
				Детали		
А4		22	5839-022.00.00.001	Кронштейн	12	
А4		23	5839-022.00.00.002	Скоба	504	
		24	-01	Скоба	24	
		25	-02	Скоба	12	
		26	-03	Скоба	24	
А4		27	5839-022.00.00.003	Петля	5	
А4		28	5839-022.00.00.004	Уголок	504	
А4		29	5839-022.00.00.005	Платик	6	
		30	-01	Платик	14	
А4		37	5839-012.01.00.00.016	Кольцо	7644	
				Стандартные изделия		
				Болты ГОСТ 7798-70		
		39		М6х20.58.019	504	
		40		М10х25.58.019	12	
				Гайки ГОСТ 5915-70		
		43		М6.5.019	1512	
		44		М10.5.019	132	
		45		М20.5.019	56	
				Шайбы ГОСТ 6402-70		
		47		6.65Г.019	1512	
		48		10.65Г.019	120	
				Шайбы ГОСТ 11371-78		
		49		10.02.Ст3.кп.019	144	
		50		20.02.Ст3.кп.019	56	
				Материалы		
		52		Нить вискозная ТУ6-06-1135-77		115000м
		53		Проволока К0-1.0 ГОСТ 792-67		254,75м
		54		Проволока К0-6.0 ГОСТ 792-67		23,0м
		55		Канат 4,9-Г-СС-Н-160 ГОСТ 3062-80		1024,8м

Альбом 5

Гп.810-1-39.88

Разраб. Чуйкова 10.88
Пров. Силютин 10.88
Т.контр. Засульев 10.88
Н.контр. Чубик 10.88
Утв. Кривуля 10.88

Механизм приспускания растений ангарных теплиц пролетом 24 м

Лит. | Лист 1 | Листов 4

ЦЭКТБ. Промтеплица Ворошиловград

5839-022.00.00.000

Инв.№ подл. | Подп. и дата | Взам. инв.№ | Инв.№ дубл. | Подп. и дата

54166

Изм. Лист № докум. Подп. Дата

Копировал: Владыкина Формат: А4

Инв.№ подл. 54167 | Подп. и дата 24.10.88 | Взам. инв.№ | Инв.№ дубл. | Подп. и дата

Изм. Лист № докум. Подп. Дата

5839-022.00.00.000 Лист 2

Копировал: Владыкина Формат: А4

Инв.№ подл. 54168 | Подп. и дата 24.10.88 | Взам. инв.№ | Инв.№ дубл. | Подп. и дата

Изм. Лист № докум. Подп. Дата

5839-022.00.00.000 Лист 3

Копировал: Владыкина Формат: А4

Инв.№ подл. 54169 | Подп. и дата 24.10.88 | Взам. инв.№ Инв.№ дубл. | Подп. и дата

Изм. Лист № докум. Подп. Дата

5839-022.00.00.000 Лист 4

Копировал: Владыкина 23500-07 57 Формат: А4

5839-022.00.00.000.СБ

ТП 810-1-2188 Альбом 5

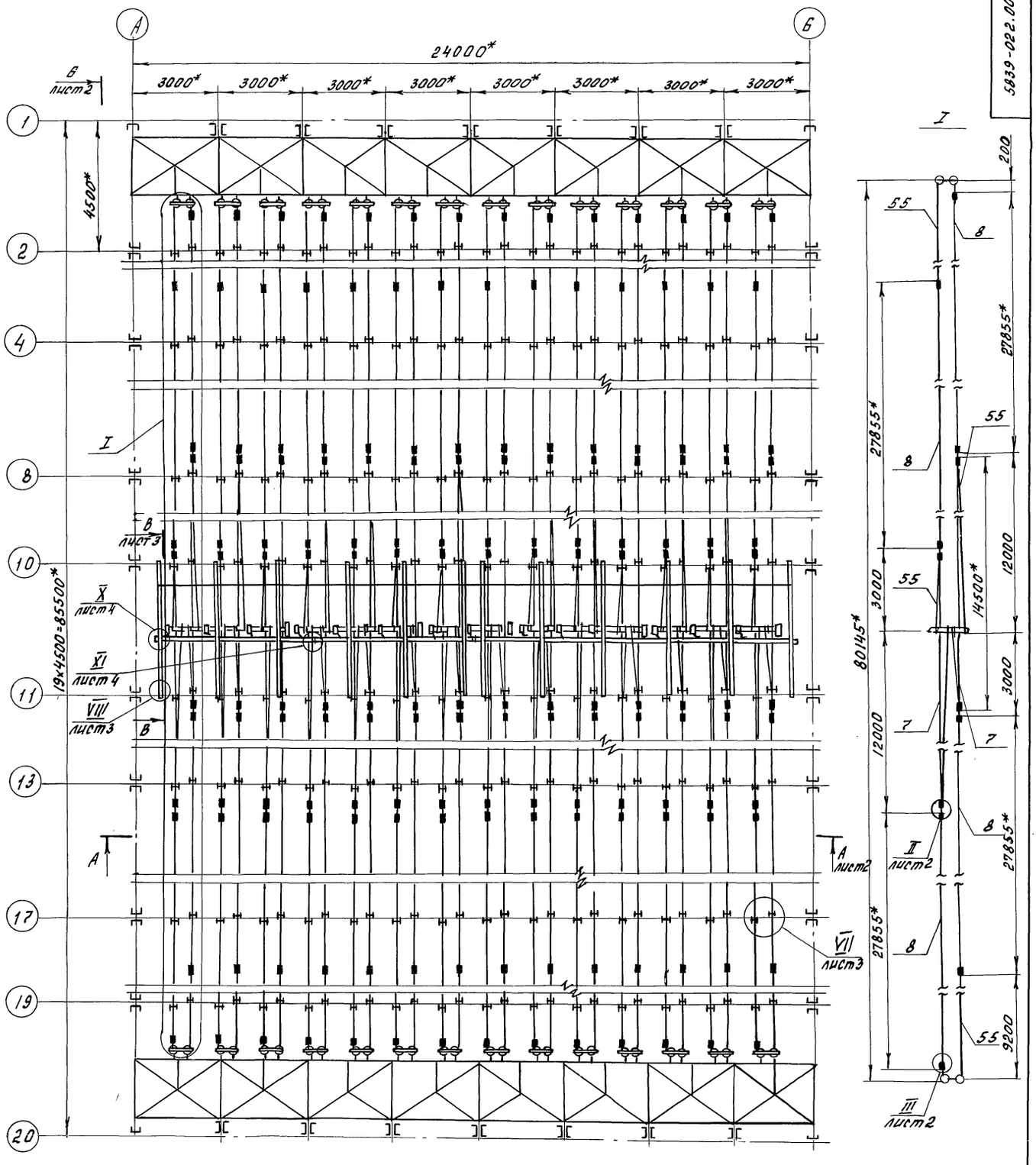

1.* Размеры для справок.

2.*1 Размеры уточнить при монтаже.

3. Предельные отклонения размеров $\pm \frac{t}{2}$.

4. Детали 32, 33 допускается поставлять в бухтах, с разрезкой по размерам при монтаже.

				5839-022.00.00.000.СБ			
Изм.	Лист	N докум.	Подп.	Дата	Механизм приспускания растений ангарных теплиц пролетом 24м	Лит	Масса	Масшт.
Разраб.		Новикова		10.07.88			3212,4	1:100
Провер.		Силютин		10.07.88				
Зав. сект.		Силютин		10.07.88		Лист 1	Листов 4	
Гл. конст.		Васильев		20.07.88				
Н. контр.		Додик		20.07.88		ЦЭКТБ, Промтеплица Ворошиловград		
Утв.		Кривуля		20.07.88				

Копировал Иноземцева

Инв. № подл. | Подп. и дата | Взам. инв. № | Инв. № дубл. | Подп. и дата

5839-022.00.00.000 СБ

Т.П. 810-1-29.88 Альбом 5

А-А

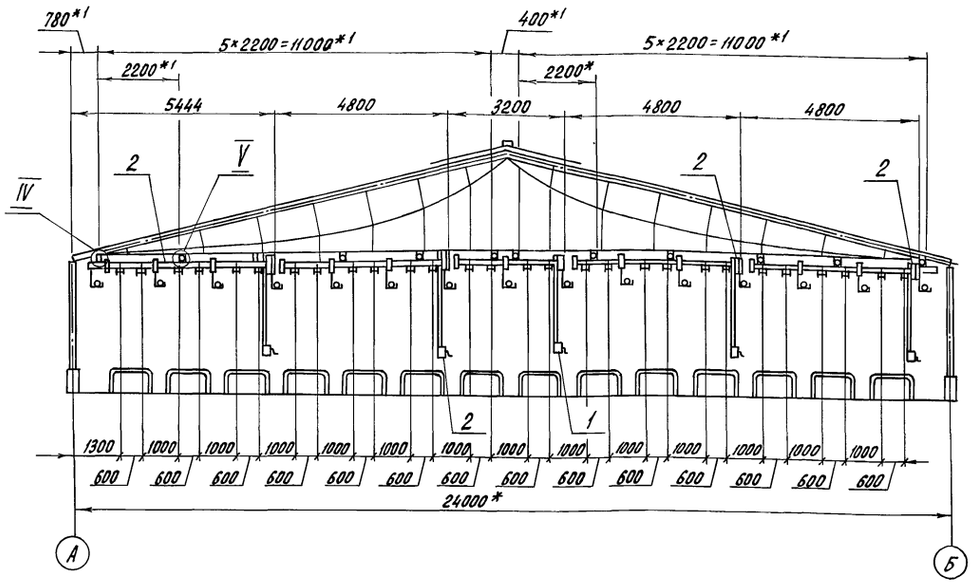

Б-Б повернуто, лист 1

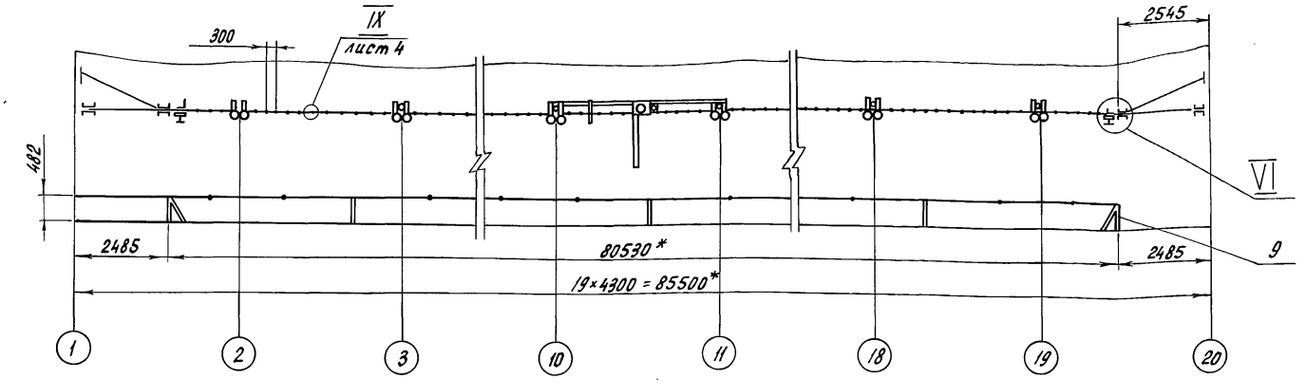

II / М1:2 повернуто, лист 1

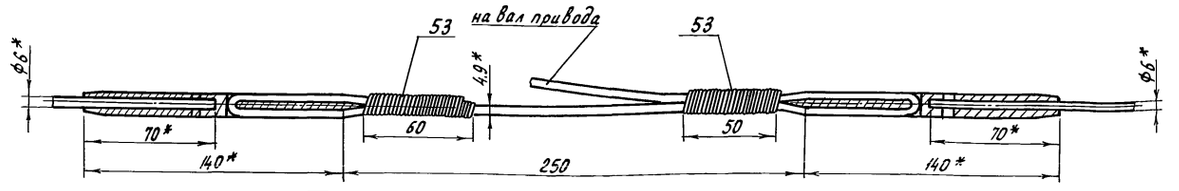

III / М1:2 повернуто, лист 1

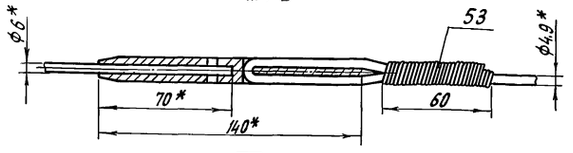

IV / М1:2

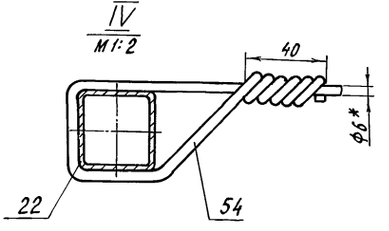

V / М1:2

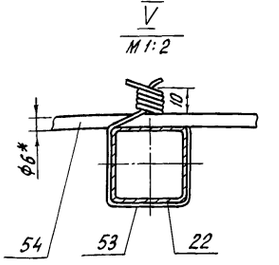

VI / М1:5

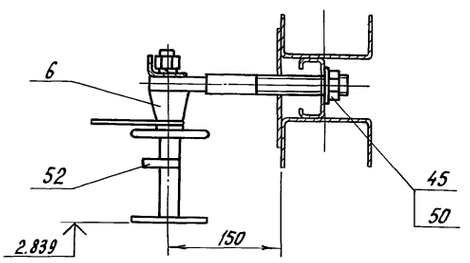

					5839-022. 00.00.000 СБ		
Изм.	Лист	N докум.	Подп.	Дата			
Разраб.		Новикова		4.07.88	Механизм приспускания растений ангарных теплиц пролетом 24м.	Лит	Масса	Масштаб
Провер.		Силютин		4.07.88			—	1:100
Зав.сект.		Силютин		4.07.88		Лист 2	Листов	
Гл.констр.		Васильев		4.07.88		ЦЭКТБ "Промтеплица" Ворошиловград		
Н.контр.		Цодик		4.07.88				
Утв.		Кривуля		4.07.88				

Копировал Перелыгина 23500-07 59 Формат А2

Инв.N подл. | Подп. и дата | Взам. инв.N | Инв.N дубл. | Подп. и дата

В-В повернуто, лист 1

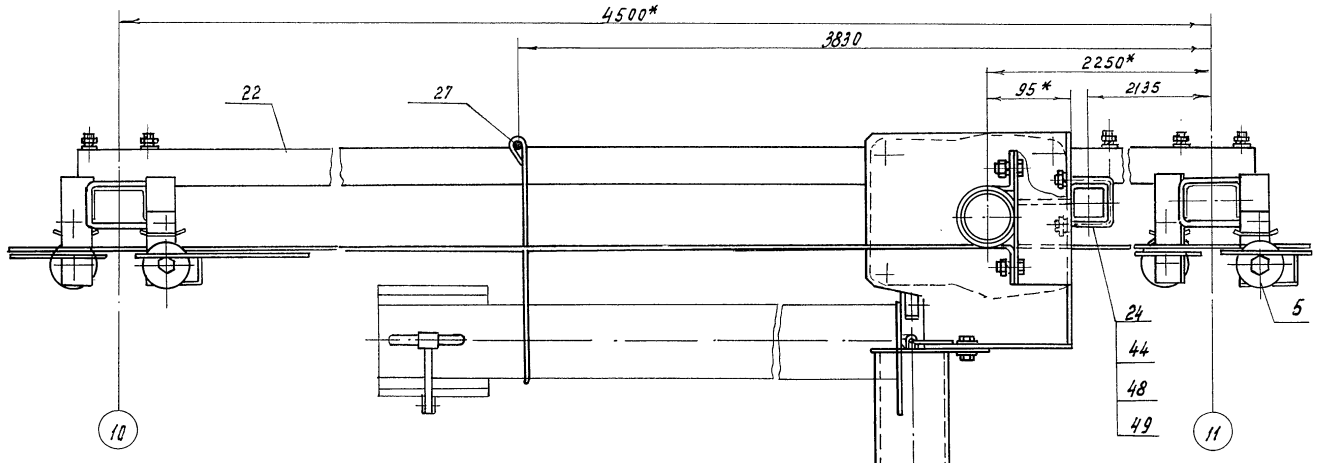

VII лист 1
М1:2

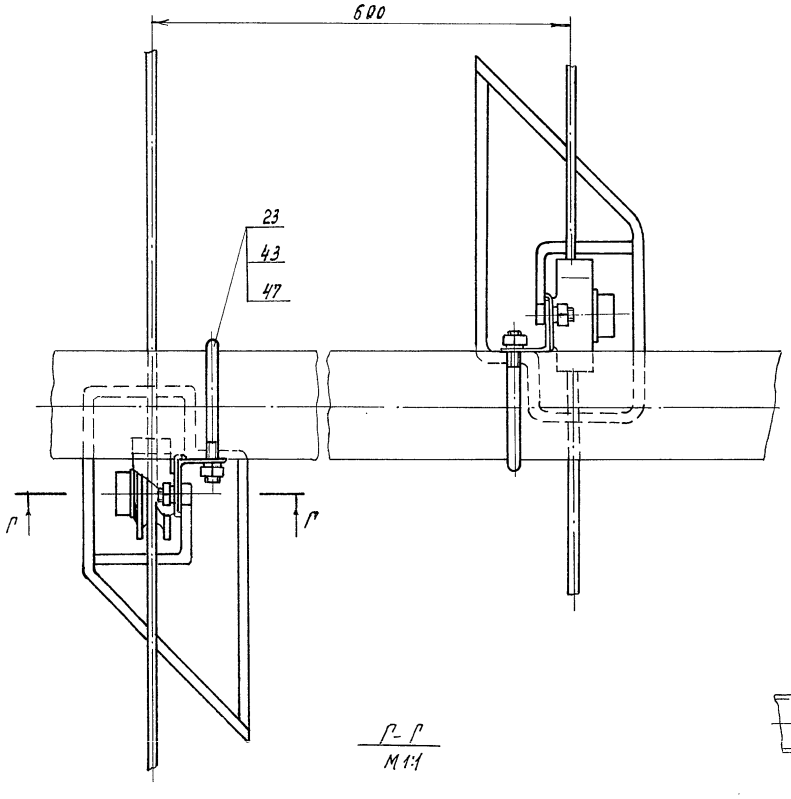

Г-Г
М1:1

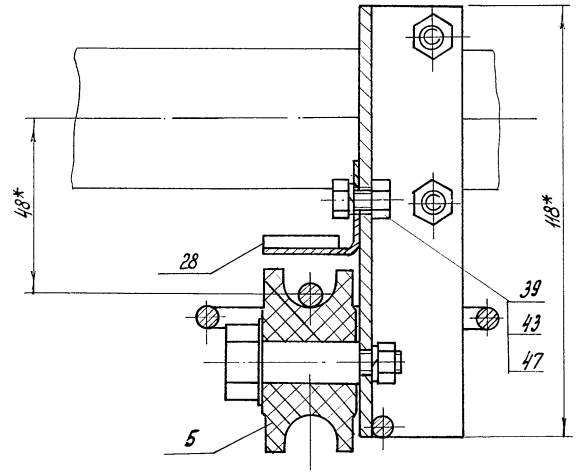

Д-Д
М1:2

VIII лист 1

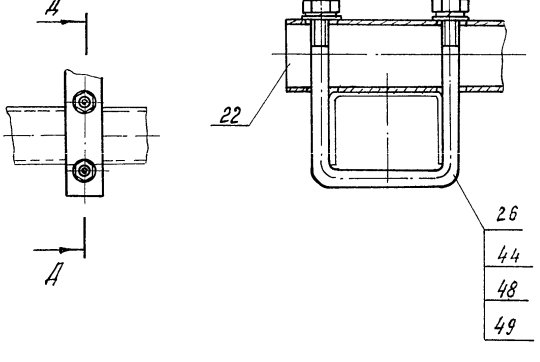

					5839-022.00.00.000СБ		
Изм.	Лист	№докум.	Подп.	Дата	Механизм приспускания растений ангарных теплиц пролетом 24 м	Лит	Масса	Масштаб
Разраб.		Новикова		11.07.88				1:4
Провер.		Силютин		11.07.88		Лист 3	Листов	
Гл.спец.		Силютин		11.07.88				
Гл.констр.		Васильев		11.07.88		ЦЭКТБ „Промтеплица" Ворошиловград		
Н.контр.		Цодик		12.07.88				
Утв.		Кривуля		20.07.88				

Копировал Муратова 23500-07 60 Формат А2

Инв.№подл. | Подп. и дата | Взам.инв.№ | Инв.№дубл. | Подп. и дата

5839-022.00.00.000 СБ

Т.П. 810-1-29.88 Альб.5

Схема закрепления шпалер растений на металлоконструкциях теплицы

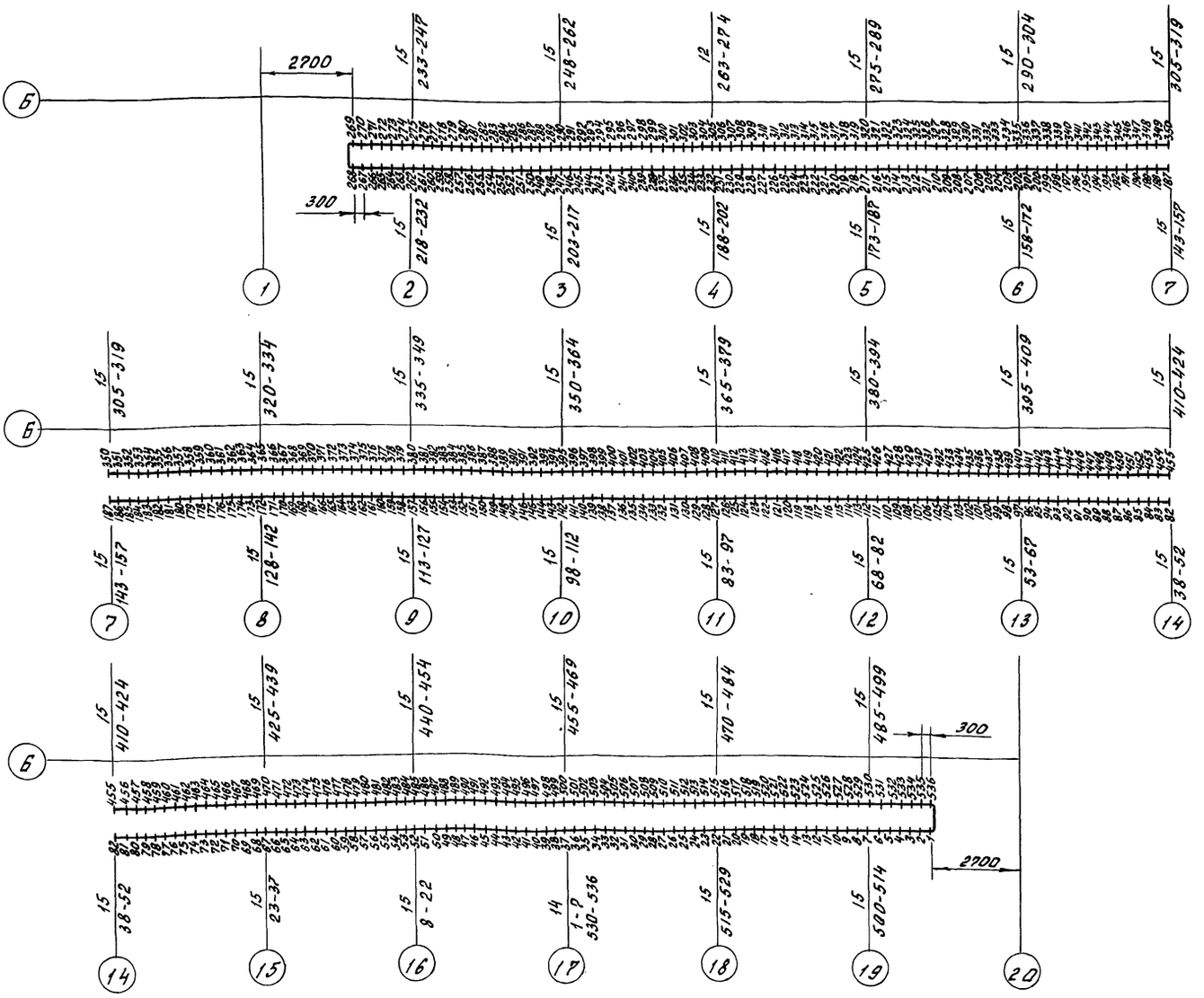

IX / М1:1 лист 2

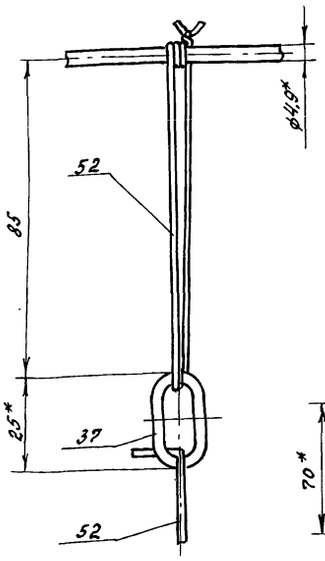

X / М1:2 лист 1

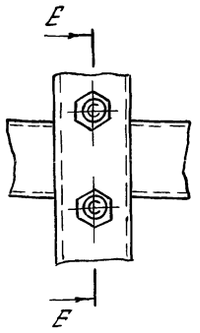

Ж-Ж / М1:2

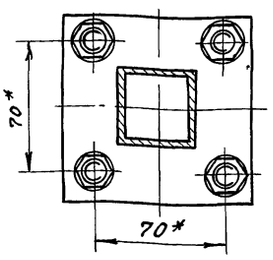

Е-Е / М1:2 повернуто

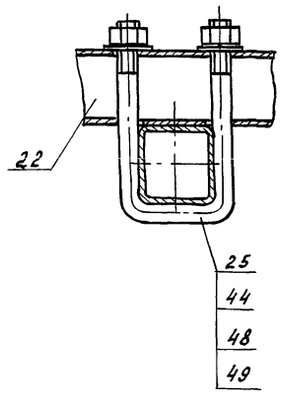

XI / М1:2 лист 1

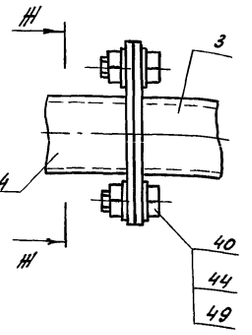

					5839-022.00.00.000 СБ		
Изм.	Лист	N докум.	Подп.	Дата	Механизм приспускания растений ангарных теплиц пролетом 24м	Лит.	Масса	Масшт.
Разраб.		Новикова		11.07.88				1:100
Провер.		Силютин		11.07.88		Лист 4	Листов	
Зав.сект.		Силютин		11.07.88				
Гл.конст.		Васильев		11.07.88		ЦЗКТБ "Промтеплица" Ворошиловград		
Н.контр.		Цобик		22.07.88				
Утв.		Кривуля		20.07.88				

Копировал Цноземцева 23500-07 61 Формат А2

Инв.N подл. | Подп. и дата | Взам.инв.N | Инв.N дубл. | Подп. и дата

Т.П. 810-1-29.88 Альбом 5

1. Введение.

1.1. Настоящая инструкция регламентирует порядок работы по монтажу, пуску, регулированию и обкатке механизма приспускания растений ангарных теплиц пролетом 24м, площадью 2000 м².

1.2. При проведении работ по вводу и в процессе эксплуатации механизма приспускания необходимо руководствоваться настоящей инструкцией, комплектом чертежей 5839-022.00.00.000, а также СНиП III-4-80.

1.3. Администрация предприятия приказом назначает технический персонал, ответственный за правильную эксплуатацию механизма приспускания растений и поддержания её в постоянной готовности к работе.

2. Общие указания.

2.1. В процессе эксплуатации механизма приспускания следить за наличием смазки ЦИАТИМ-201 ГОСТ 6267-74 в корпусе червячного редуктора РЧ-84.02000-03, а на поверхности скольжения поворотных и поддерживающих роликов - солидола марки „С" ГОСТ 4366-76.

2.2. Следить за натяжением тросов и их правильной заправкой в направляющие канавки поворотных и поддерживающих роликов.

2.3. В процессе эксплуатации следить за состоянием соединения гильзы 5839-012-01.12.00.001 с тросами 5839-022.07.00.001 и 5839-022.07.00.002.

3. Указание мер безопасности.

3.1. К работе допускаются лица прошедшие инструктаж по технике безопасности.

3.2. При проведение безопасных методов работы руководствоваться соответствующими главами СНиП III-4-80

4. Порядок установки.

4.1. Механизм приспускания растений устанавливается в ангарных теплицах пролетом 24м, длиной 85,5м, площадью 2000 м² каждая.

4.2. Монтаж механизма приспускания осуществляется после завершения строительно-монтажных работ по каркасу, ограждающим конструкциям, остеклению, отоплению, механизму вентиляции, механизму зашторивания и подвесным монорельсам.

5. Подготовка к монтажу.

5.1. Перед началом монтажа произвести осмотр деталей механизма приспускания и проверить его комплектность.

5.2. Проверить наличие смазки ЦИАТИМ-201 ГОСТ 6267-74 в редукторах РЧ-84.02.000-03, количество которой должно быть не менее 500 см³.

5.3. Проверить качество сборки червячных редукторов, особое внимание обратить на проворачиваемость вала червяка. Вал должен проворачиваться легко от руки.

5.4. Проверить валы на прямолинейность. При необходимости отрихтовать. Кривизна валов не должна превышать 1,5мм на длине одного метра, но не более 3мм на всей длине.

5.5. Нанести смазку солидол марки „С" ГОСТ 4366-76 на поверхности осей поворотных и поддерживающих роликов.

5.6. После выполнения работ перечисленных в пункте 4.2. и сдачи теплицы под монтаж механизма приспускания подготавливают место для монтажа механизма.

6. Монтаж.

6.1. Произвести раскладку узлов и деталей механизма приспускания в теплице у мест их монтажа.

6.2. Повреждение сопрягаемых поверхностей деталей на всех этапах работ не допускается.

6.3. Монтаж узлов и деталей механизма приспускания производить согласно сборочным чертежам проекта 5839-022 и настоящей инструкции.

6.3.1. Установить и закрепить поддерживающие ролики 5839-022.05.00.000 на затяжках по цифровым осям теплицы (кроме 1 и 20) скобами 5839-022.00.00.002.

6.3.2. Установить и закрепить поворотные ролики на торцевых балках теплицы.

6.3.3. Установить кронштейны 5839-022.00.00.001 на затяжки цифровых осей теплицы 10 и 11 и закрепить скобами 5839-022.00.00.002-03.

6.3.4. Закрепить кронштейны 5839-022.03.00.000 и 5839-022.04.00.000 к кронштейнам 5839-022.00.00.001 скобами 5839-022.00.00.002-02. Монтаж вести в направлении от оси А к оси Б.

6.3.5. Закрепить приводы 5839-022.01.00.000 и 5839-022.02.00.000 к кронштейнам 5839-022.03.00.000, 5839-022.03.00.000 скобами 5839-022.00.00.002-01

6.3.6. Уложить в направляющие канавки поддерживающих и поворотных роликов тросы 5839-022.07.00.000, 5839-022.07.00.000-01 и тросы длиной 10500мм предварительно собрав их на земле.

6.3.7. Намотать на 56 витков тросы длиной 26100 мм на валы приводов 5839-022.01.00.000 и 5839-022.02.00.000 и уложить их концы в направляющие канавки поддерживающих роликов.

6.3.8. Соединить тросы намотанные на валы приводов с тросами 5839-022.07.00.000 и 5839-022.07.000-01 выдержав размер 80145мм.

6.3.9. Установить и закрепить уголок 5839-022.00.00.004.

6.3.10. Нанизать на тросс поз. 54 петли 5839-022.00.00.003 и закрепить его к кронштейнам 5839-022.00.00.001, располагая петли против червячных редукторов приводов 5839-022.01.00.000 и 5839-022.02.00.000. В период

Изм	Лист	N докум	Подп	Дата	5839-022.00.00.000 ИЭ	Лист 2

Изм	Лист	N докум	Подп	Дата	5839-022.00.00.000 ИЭ	Лист 3

Изм	Лист	N докум	Подп	Дата	5839-022.00.00.000 ИЭ	Лист 4

Изм	Лист	N докум	Подп	Дата	5839-022.00.00.000 ИЭ	Лист 2

Разраб	Новикова		11.07.88	Механизм приспускания растений ангарных теплиц пролетом 24м. Инструкция по эксплуатации	Лит.	Лист 1	Листов 13
Провер	Силютин		11.07.88		ЦЭКТБ „Промтеплица" Ворошиловград		
Гл. констр	Васильев		12.07.88				
Н. контр	Цодик		22.07.88				
Утв	Кривуля		29.07.88				

Инв. N подл. | Подп. и дата | Взам. инв. N | Инв. N дубл. | Подп. и дата

Копировал Иноземцева Формат А4

Инв. N подл. | Подп. и дата | Взам. инв. N | Инв. N дубл. | Подп. и дата

Копировал Иноземцева Формат А4

Инв. N подл. | Подп. и дата | Взам. инв. N | Инв. N дубл. | Подп. и дата

Копировал Иноземцева Формат А4

Инв. N подл. | Подп. и дата | Взам. инв. N | Инв. N дубл. | Подп. и дата

Копировал Иноземцева Формат А4

Инв. N подл. | Подп. и дата | Взам. инв. N | Инв. N дубл. | Подп. и дата

между процессами приспускания растений конический редуктор должен быть поднят на петли.

6.3.11 Натянуть тросы. Усилие натяжения не должно превышать 500 Н (50 кгс).

6.3.12 Закрепить шпалерные веревки поз. 52 совместно с кольцами 5839-012.01.00.00.016 согласно схемы расположения растений.

6.3.13 При укладке нитей поз. 52 на оси поворотных роликов 5839-022.06.00.000 необходимо, что бы нити укладывались в той последовательности, как высажены растения. Нить от ближайшего растения расположенная на оси должна находиться снизу.

6.3.14 Установить в проектное положение стеллажи 5839-022.08.00.000 предназначенные для укладки стеблей приспускаемых растений, предварительно заглубив стойки 5839-012.01.04.01.000, 5839-022.05.00.001 в грунт на глубину ~ 200 мм.

6.4. После окончания монтажных работ проверить отсутствие на системе приспускания посторонних предметов.

6.5. Произвести пробное приспускание поворотом рукоятки конического редуктора, после чего краской обозначить на корпусе конического редуктора рабочее направление вращения рукоятки.

6.6. При опробовании вести визуальное наблюдение за работой всей системы. Система в целом должна работать плавно без рывков.

В случае обнаружения каких-либо дефектов в работе узлов или деталей

7. Подготовка к наладке и монтажным испытаниям

7.1. Перед первым пуском механизма приспускания необходимо:

1) проверить детали и в целом механизм приспускания на соответствие технической документации и техническому заданию;

2) проверить наличие смазки ЦИАТИМ-201 ГОСТ 6267-74, ЦИАТИМ 208 ГОСТ 18422-70 в корпусах червячных редукторов, при необходимости ввести через масленку необходимое количество смазки;

3) проверить наличие смазки солидол марки „С" на поверхностях трения поворотных, поддерживающих роликов и подшипников приводного вала;

4) проверить отсутствие на элементах механизма приспускания посторонних предметов.

7.2. Визуально оценить готовность механизма приспускания к работе, для чего:

1) проверить соосность размещения поддерживающих роликов по всей длине каждого ряда растений;

2) проверить правильность захода подвижных тросов в направляющие канавки поворотных и поддерживающих роликов, при необходимость заправить тросы в направляющие канавки и отрегулировать их натяжение;

3) проверить правильность укладки шпалерных веревок на оси поворотного ролика, при этом учесть, что первая веревка (при снятии с оси поворотного ролика) должна быть внизу, а последняя в самом верху.

7.3. Пробным поворотом рукоятки конического редуктора проверить рабочее направление вращения.

7.4. Направление положения шпалерных веревок на четных или нечетных рядах растений, если считать от оси „А" должно быть одинаковым.

8. Монтажные испытания и обкатка.

8.1. Перед началом испытаний механизма приспускания необходимо:

1) руководителю работ ознакомить персонал, участвующий в испытаниях, с порядком проведения работ и с мероприятиями по безопасному их выполнению;

2) предупредить работающих на смежных участках о времени проведения испытаний;

3) проверить визуально, а при необходимости с помощью приборов проконтролировать крепление оборудования;

4) оградить и обозначить соответствующими знаками зону испытаний;

5) проверить отсутствие на элементах механизма посторонних предметов;

6) определить места и условия безопасного пребывания лиц, занятых испытанием;

7) обеспечить освещенность рабочих мест не менее 50 лк;

8) определить лиц, ответственных за выполнение мероприятий по обеспечению безопасности предусмотренных руководителем испытаний.

8.2. Испытания под нагрузкой проводятся после устранения неполадок и повреждений обнаруженных после испытаний в холостую. Целью

испытаний является проверка целесообразности принятых конструктивных решений, соответствия механизма приспускания своему назначению, стабильности и надежности работы.

8.3. Произвести приспускание растений с максимальной нагрузкой, т.е. нагрузка на одну шпалерную веревку должна составлять 4х1,5 = 6 кг. При этом вести визуальное наблюдение за работой приводного вала и стрелой прогиба тросов.

Вся собранная часть системы приспускания должна работать без рывков и заклиниваний.

В случае обнаружения дефекта работы узлов и деталей, обкатку прекратить, выяснить причину и устранить.

8.4. Критерием оценки результатов испытаний является:

1) плавность, отсутствие заклинивания и рывков в системе;

2) вращение вала без рывков и заклиниваний;

3) последовательное снятие нитей с оси ролика и отсутствие заеданий или запутывания.

9. Техническое обслуживание

9.1 Ежесменное техническое обслуживание (проводить перед началом смены).

9.1.1. Проверить правильность заправки тросов в направляющие канавки поддерживающих и поворотных роликов.

9.1.2. Проверить натяжение тросов, и при необходимости натянуть.

9.1.3. Проверить правильность укладки тросов

на приводных валах (нахлестывание витков друг на друга не допускается).

9.1.4. Проверить правильность укладки шпалерных веревок на осях поворотных роликов.

9.2. Техническое обслуживание №1 (проводить один раз в месяц).

9.2.1. Провести работы в объеме по пункту 9.1.

9.2.2. Произвести обслуживание червячных и конических редукторов:

1) очистить от пыли и грязи;

2) проверить отсутствие течи масла в червячных редукторах, при обнаружении определить причину и устранить;

3) проверить надежность крепления, при необходимости подтянуть гайки;

4) нанести солидол марки „С" ГОСТ4366-76 на шестерни конического редуктора (в количестве 50 гр).

9.2.3. Проверить надежность:

1) крепления поворотных роликов;

2) крепления поддерживающих роликов;

3) крепления опор приводных валов;

4) соединения приводных валов с червячными редукторами;

5) соединения червячных редукторов с коническими редукторами.

9.2.4. Выборочно проверить состояние поверхностей подшипников скольжения и поворотных роликов. При обнаружении дефектов, влияющих на работоспособность (большой эксплуатационный износ), детали заменить.

9.3. Техническое обслуживание №2 (проводить

Инв.№подл. | Подп. и дата | Взам.инв.№ | Инв.№дубл. | Подп. и дата

Т.П.810-1-2988 Альбом 5

один раз в 6 месяцев).

9.3.1. Провести работы в объеме пункта 9.2.

9.3.2. Произвести смазку солидол марки „С" ГОСТ4366-76:

1) рабочих поверхностей подшипников скольжения. Смазка в количестве 0,2-0,5 см³ вводится в зазор между валом и вкладышем;

2) рабочих поверхностей поворотных и поддерживающих роликов. Смазка в количестве 0,2-0,5 см³ наносится на поверхность трения скольжения.

9.4. Сезонное техническое обслуживание (проводится один раз в год).

9.4.1. Добавить смазку ЦИАТИМ-201 ГОСТ 6267-74 в червячные редукторы в объеме 200 см³. Смазку заправить шприцем через масленку, расположенную в корпусе редуктора.

9.4.2. Провести работы в объеме пункта 9.3.

9.4.3. Проверить состояние валов, их соединений особенно в местах сочленения с редукторами. Дефектные элементы заменить.

9.5. Не реже одного раза в три года производить полную ревизию узлов и деталей механизма.

9.5.1. Провести работы в объеме пункта 9.4.

9.5.2. Демонтировать редукторы червячные и конические.

9.5.3. Разобрать редукторы. Ревизию проводить в сухих помещениях, исключающих попадание влаги и пыли.

9.5.4. Промыть все детали демонтированных узлов в дизельном топливе или керосине, до удаления старой смазки.

9.5.5. Произвести визуальный осмотр всех деталей. Изношенные узлы и детали заменить (при этом зубчатые колеса конического редуктора, червячное колесо и червяк червячного редуктора менять попарно).

9.5.6. После просушки все рабочие поверхности деталей смазать.

9.5.7. При сборке в корпуса редукторов заложить:

1) червячного редуктора - смазку ЦИАТИМ-201 ГОСТ 6267-74 в объеме 500 см³.

2) конического редуктора - солидол марки „С" ГОСТ4366-76 в количестве 50 см³.

Входные валы собранных редукторов должны проворачиваться легко от руки.

10. Порядок работы.

10.1. Приспускание растений осуществляется обслуживающим персоналом тепличного комбината при участии не менее 3-х человек.

Один рабочий рукояткой привода конического редуктора, вращая по направлению указанной стрелкой на корпусе редуктора, приводит во вращение приводной вал механизма приспускания и одновременно наблюдает за процессом приспускания растений в зоне его местонахождения.

Двое рабочих находятся в районе поворотных роликов у 1й и 20й осях теплицы и следят за процессом приспускания растений в этих зонах.

10.2. Приспускание растений осуществляется

в следующем порядке:

1) надеть рукоятку на входной вал конического редуктора;

2) вывести из зацепления фиксатор;

3) вращая рукоятку привода механизма системы приспускания по направлению указанному стрелкой на корпусе конического редуктора, осуществить приспускание растений на заданную величину, но не более 70 мм за один раз;

4) ввести в зацепление фиксатор.

10.3. Частоту и периодичность приспускания растений определять согласно технологическому процессу.

10.4. В процессе приспускания растений необходимо следить за правильной и аккуратной укладкой стеблей растений на стеллаж (в нужном направлении, без резких изгибов стебля и его поломок), правильной укладкой на приводном валу витков приводного троса (наложение витков друг на друга не допускается), а также за тем, чтобы подвижные троса не соскакивали с поворотных и поддерживающих роликов.

10.5. Шпалерные веревки должны легко сниматься с осей поворотных роликов в заданной последовательности.

10.6. В случае обнаружения каких-либо указанных в п.п. 10.4. и 10.5 отклонений от нормы приспускания растений необходимо процесс приспускания приостановить и устранить недоделку.

10.7. Вести журнал учета работы системы

приспускания растений, где отражать все возникающие в процессе эксплуатации недостатки и способы их устранения.

11. Характерные неисправности и методы их устранения.

Наименование неисправности, внешнее проявление и дополнительные признаки	Вероятная причина	Метод устранения	Примечание
Трос соскользнул из поворотного ролика.	Слабое натяжение троса	Уложить трос в канавку ролика и натянуть винт	
Провисание троса более 100мм на длине 4500мм	То же	Натянуть трос винтом	

12. Хранение

12.1. Хранить упакованные узлы и детали механизма приспускания на монтажной площадке под навесом не более 3х месяцев с момента поступления на объект.

5839-022.01.00.000СБ

Т.П.810-1-29.88 Альбом 5

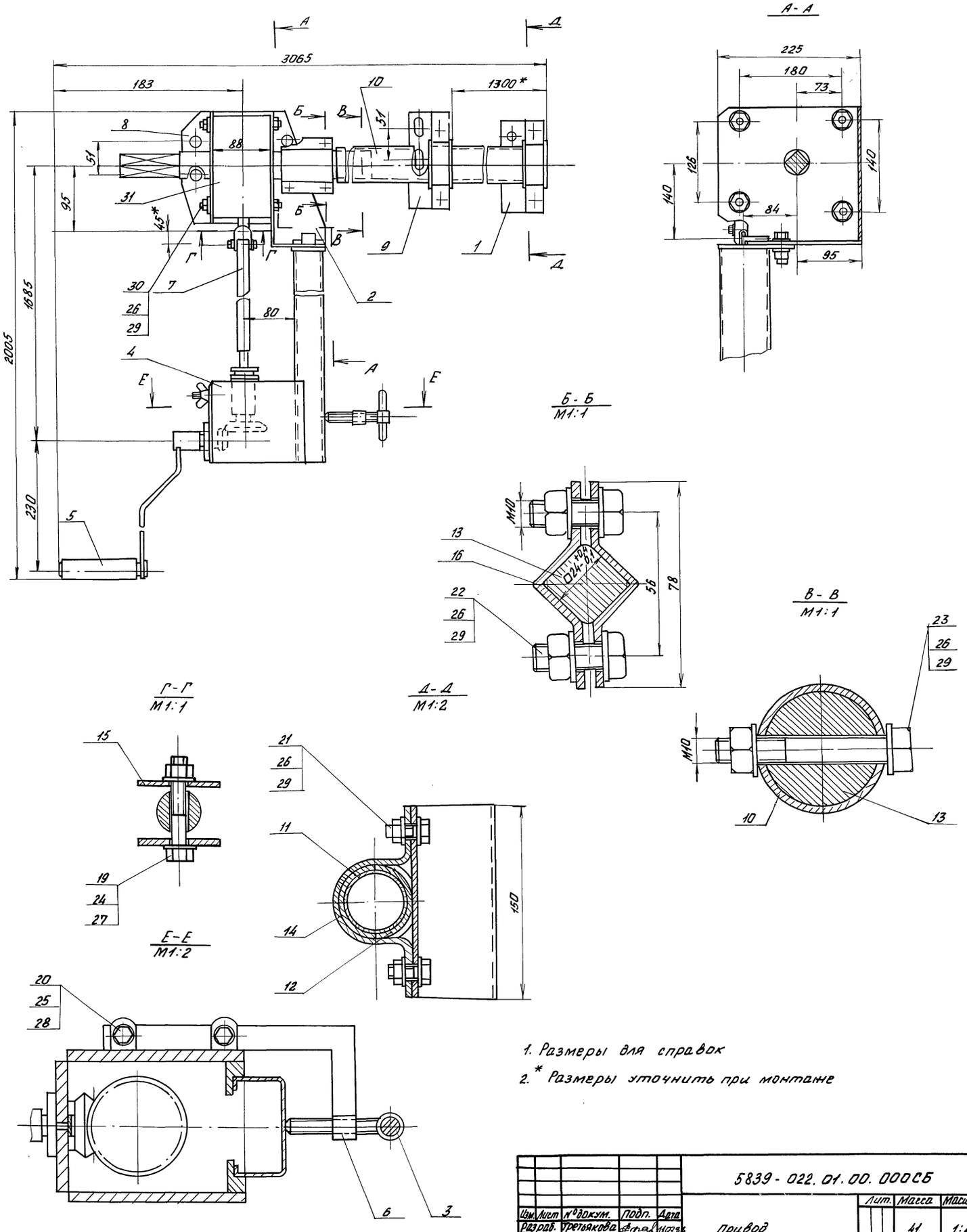

1. Размеры для справок
2. * Размеры уточнить при монтаже

					5839-022.01.00.000СБ			
Изм.	Лист	№ докум.	Подп.	Дата	Привод	Лит.	Масса	Масшт.
Разраб.		Третьякова		11.07.88			41	1:4
Провер.		Силютин		11.07.88		Лист	Листов 1	
Зав. сект.		Силютин		11.07.88				
Гл. констр.		Васильев		11.07.88		ЦЭКТБ „Промтеплица" Ворошиловград		
Н. контр.		Цодик		22.07.88				
Утв.		Кривуля		20.08.88				

Инв. № подл. | Подп. и дата | Взам. инв. № | Инв. № дубл. | Подп. и дата

Копировал Фомушкина 23500-07 66 Формат 12

5839-022.02.00.000.СБ

Т.П. 810-1-1988 Альбом 5

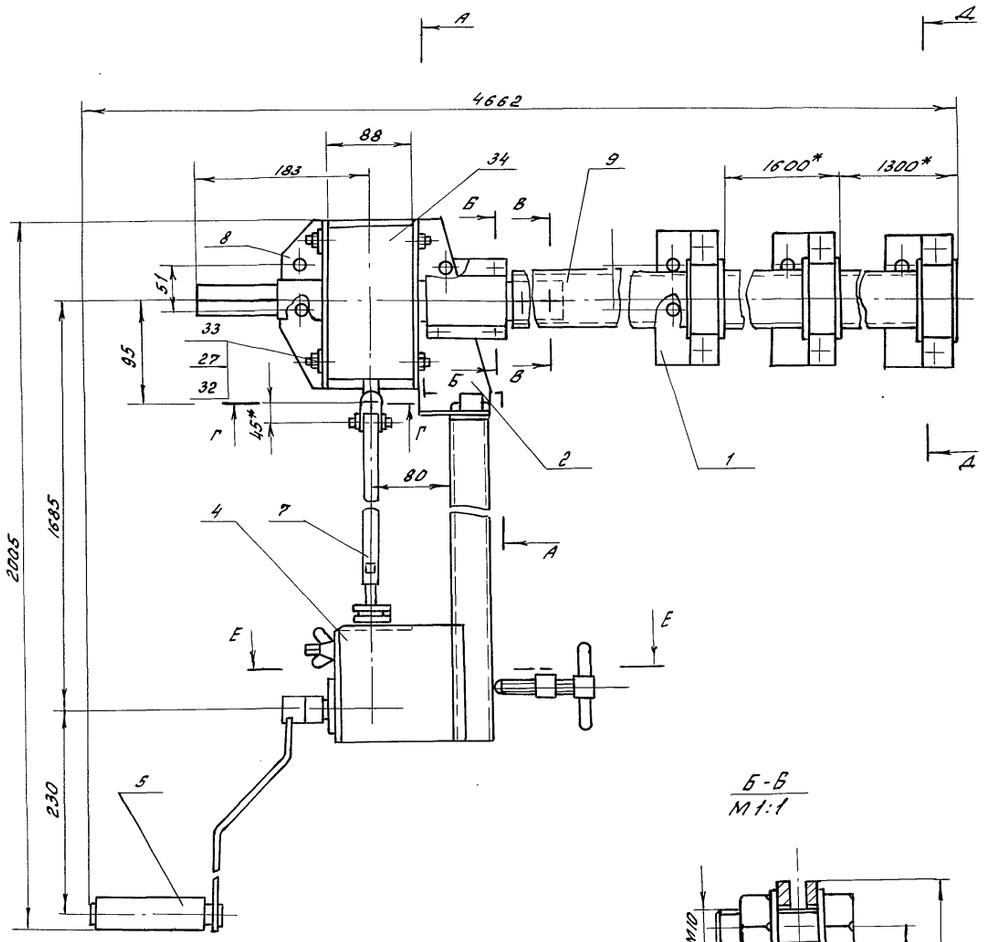

А-А

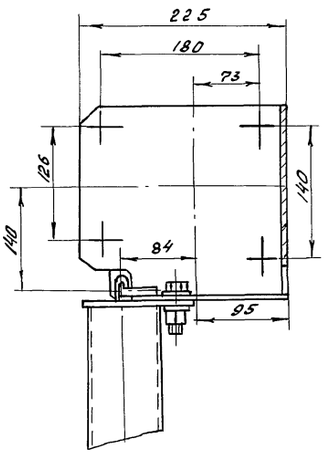

Б-Б
М1:1

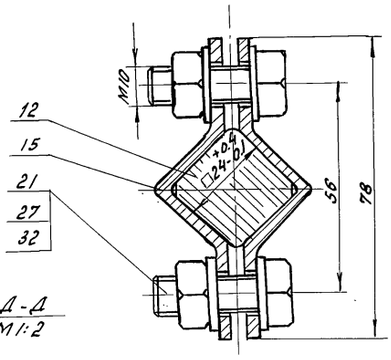

В-В
М1:1

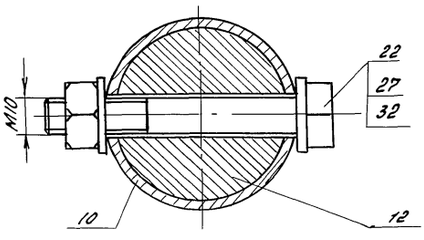

Г-Г
М1:1

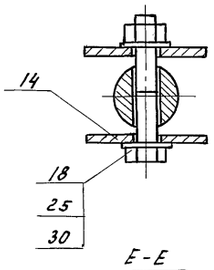

Д-Д
М1:2

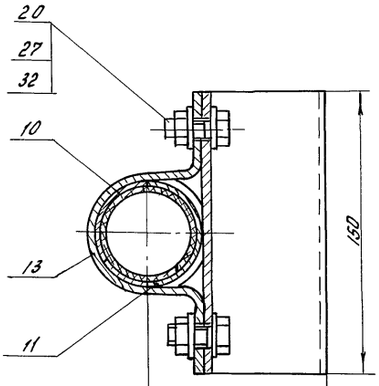

Е-Е
М1:2

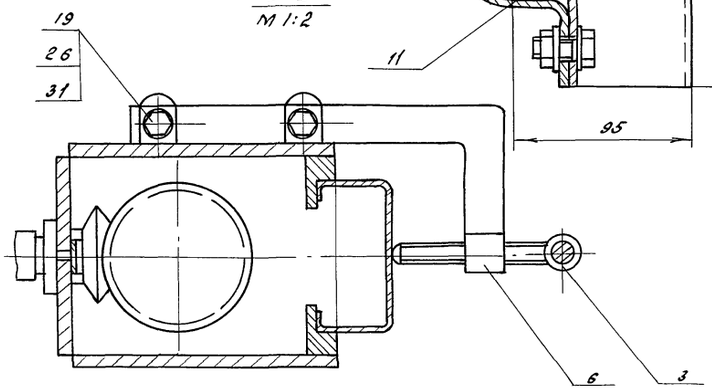

1. Размеры для справок.
2.* Размеры уточнить при монтаже.

					5839-022.02.00.000-СБ		
Изм.	Лист	№ докум.	Подп.	Дата	Привод	Лит.	Масса	Масштаб
Разраб.	Третьякова			11.03.88			42	1:4
Провер.	Силютин			11.03.88		Лист	Листов 1
Зав.сект.	Силютин			11.03.88			
Гл.констр.	Васильев			11.03.88		ЦЭКТБ „Промтеплица" Ворошиловград	
Н.контр.	Ходик			11.03.88			
Утв.	Кривуля			11.03.88			

Инв. № подл. | Подп. и дата | Взам. инв. № | Инв. № дубл. | Подпись и дата

5839-022.03.00.000.СБ

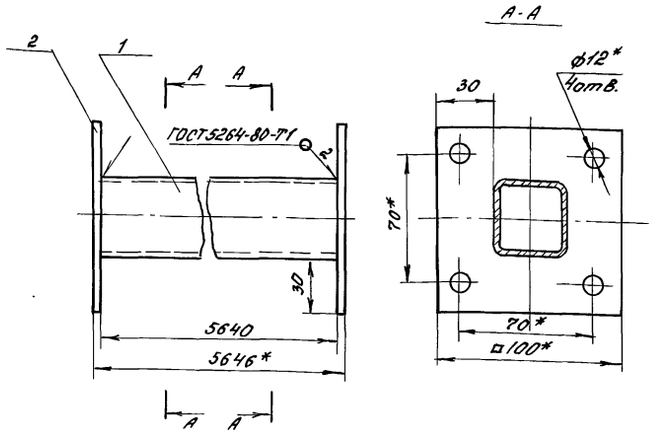

1. * Размеры для справок.
2. Покрытие Гор.Ц 60... 100
3. Предельные отклонения размеров: $H14, \pm \frac{t_2}{2}$

Изм.	Лист	N докум.	Подп.	Дата	5839-022.03.00.000.СБ			
Разраб.		Третьякова		11.07.88	Кронштейн	Лит	Масса	Масштаб
Пров.		Силютин		11.07.88			13.1	1:2
Зав.сект.		Силютин		11.07.88		Лист	Листов 1	
Н.контр.		Цодик		12.07.88		ЦЗКТБ, Промтеплица Ворошиловград		
Утв.		Кривуля		20.07.88				

Копировал Иноземцева Формат А4

5839-022.04.00.000.СБ

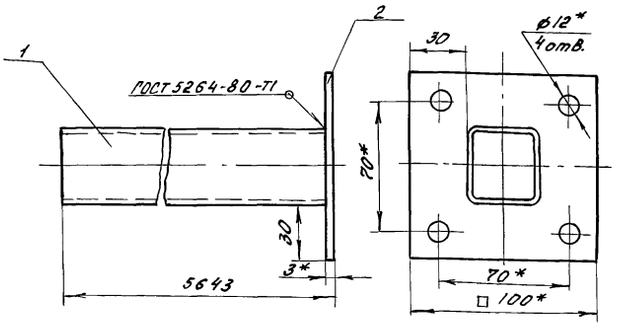

1. * Размеры для справок.
2. Покрытие Гор Ц 60... 100
3. Предельные отклонения размеров: $H14, \pm \frac{t_2}{2}$

Изм.	Лист	N докум.	Подп.	Дата	5839-022.04.00.000.СБ			
Разраб.		Третьякова		11.07.88	Кронштейн	Лит	Масса	Масштаб
Пров.		Силютин		11.07.88			12,95	1:2
Зав.сект.		Силютин		11.07.88		Лист	Листов 1	
Н.контр.		Цодик		12.07.88		ЦЗКТБ, Промтеплица Ворошиловград		
Утв.		Кривуля		20.07.88				

Копировал Иноземцева Формат А4

5839-022.05.00.000СБ

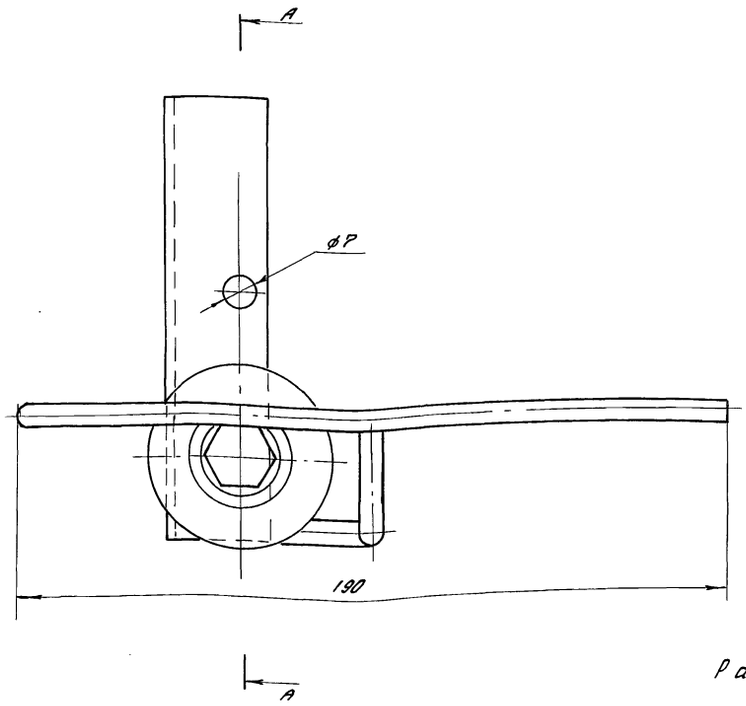

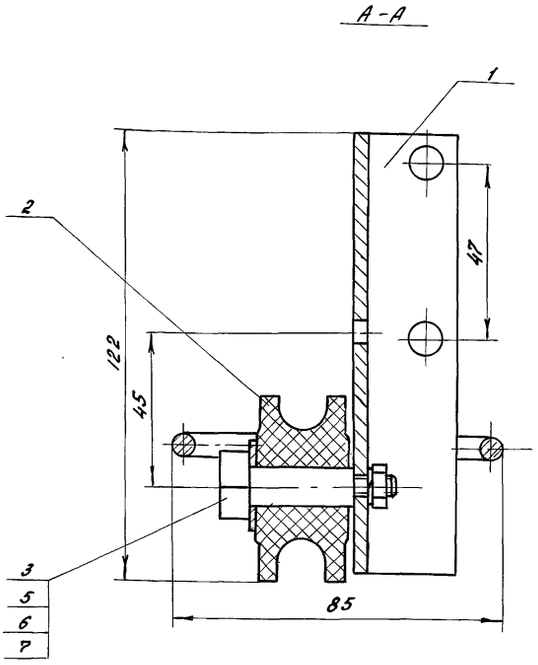

Размеры для справок.

Изм.	Лист	N докум.	Подп.	Дата	5839-022.05.00.000СБ			
Разраб.		Третьякова		11.07.88	Ролик поддерживающий	Лит	Масса	Масштаб
Пров.		Силютин		11.07.88			0,353	1:1
Зав.сект.		Силютин		11.07.88		Лист	Листов 1	
Н.контр.		Цодик		12.07.88		ЦЗКТБ, Промтеплица Ворошиловград		
Утв.		Кривуля		20.07.88				

Т.П. 810-1-2988 Альбом 5

Инв.№подл. | Подп. и дата | Взам.инв.№ | Инв.№дубл. | Подп. и дата

5839-022.06.00.000.СБ

Альбом 5

Т.п. 810-1-29.88

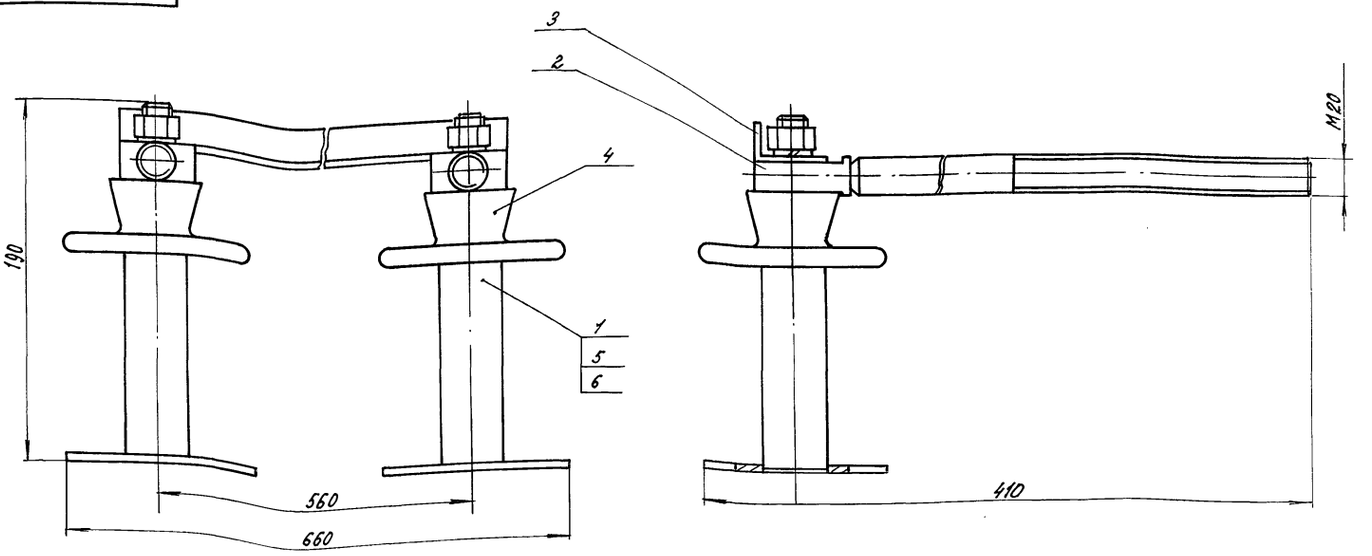

Размеры для справок

				5839-022.06.00.000.СБ			
Изм.	Лист	№ докум.	Подп.	Дата	Ролики поворотные	Лит.	Масса	Масш.
Разраб.		Третьякова		11.09.87			5,1	1:2
Провер.		Силютин		11.09.87		Лист	Листов 1	
Зав. сект.		Силютин		11.09.87		ЦЭКТБ „Промтеплица" Ворошиловград		
Н. контр.		Цодик		12.09.87				
Утв.		Кривуля		20.09.87				

Копировал Ахромова Формат А3

5839-022.07.00.000СБ

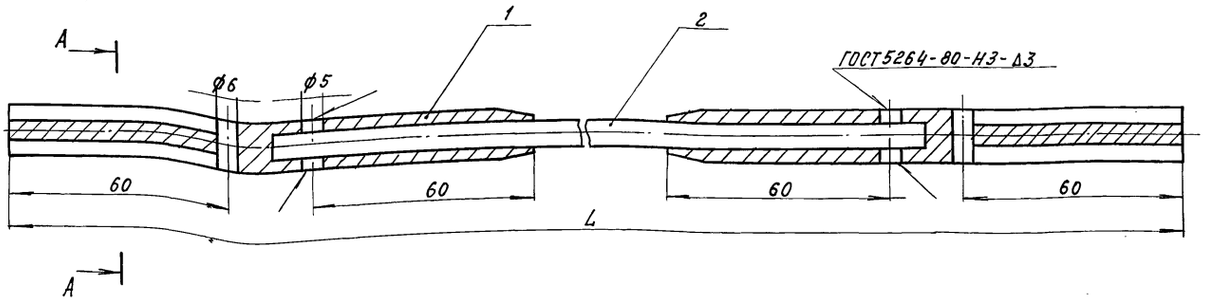

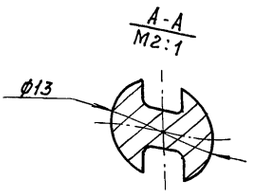

1. Размеры для справок
2. Покрытие Гор. Ц60...100

Обозначение	L, мм	Масса кг
5839-022.07.00.000.СБ	14500	3,378
-01СБ	27855	6,528

				5839-022.07.00.000 СБ			
Изм.	Лист	№ докум.	Подп.	Дата	Трос в сборе	Лит.	Масса	Масштаб
Разраб.		Третьякова		11.09.87			см табл.	1:1
Провер.		Силютин		11.09.87		Лист	Листов 1	
Зав. сект.		Силютин		11.09.87		ЦЭКТБ „Промтеплица" Ворошиловград		
Н. контр.		Цодик		12.09.87				
Утв.		Кривуля		20.09.87				

Копировал Ахромова 28500-07 69 Формат А3

Инв. № подл. | Подп. и дата | Взам. инв. № | Инв. № дубл. | Подп. и дата

5839-022.08.00.000 СБ

Альбом 5

Т.П.890-1-29.93

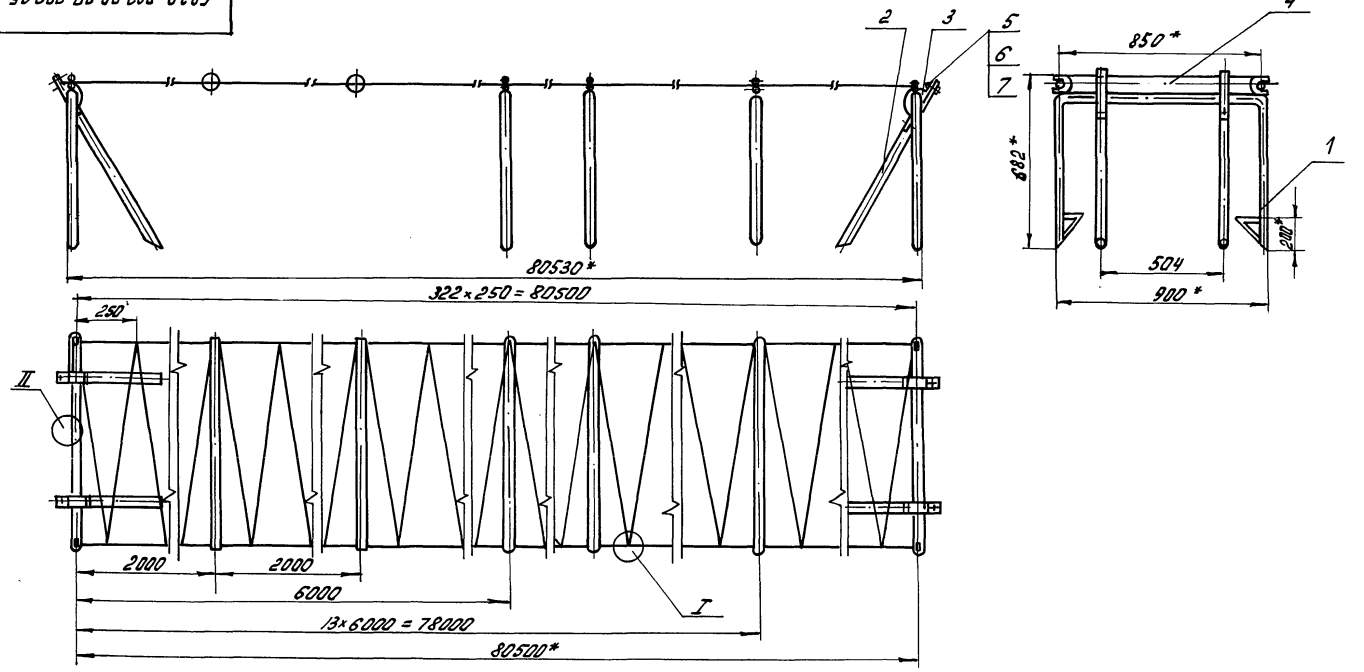

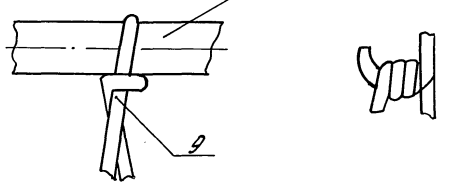

1.* Размеры для справок.

2. Предельные отклонения размеров: $\pm \frac{t2}{2}$

					5839-022.08.00.000 СБ		
Изм.	Лист	№ докум.	Подп.	Дата			
Разраб.		Третьяков		11.03.93	Стеллаж	Лит	Масса 115 / Масштаб 1:15
Пров.		Силютин		11.03.93		Лист	Листов
Зав.сек.		Силютин		11.03.93			
Гл.констр.		Васильев		11.03.93		ЦЭКТБ „Промтеплица" г. Ворошиловград	
Н.контр.		Цодик		22.03.93			
Утв.		Кривуля		22.03.93			

Копировал: Быстрова

Формат А3

Инв.№ подл. | Подп. и дата | Взам.инв.№ | Инв.№ дубл. | Подп. и дата

Альбом 5

т.п. 810-1-29.88

5839-022.00.00.001

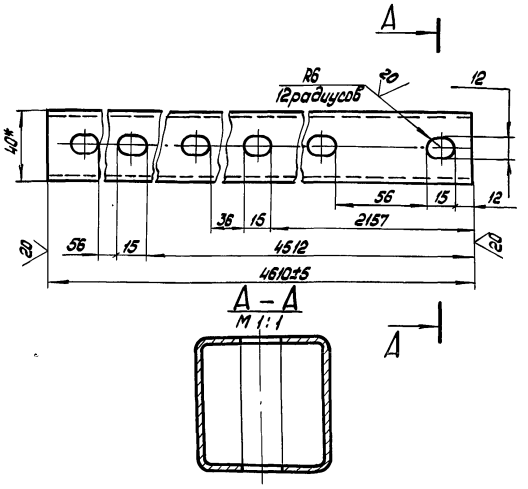

1.* Размер для справок
2. Предельные отклонения размеров: $H14, \pm \frac{t_2}{2}$
3. Покрытие Гор. Ц60... 100.

Изм.	Лист	№ докум.	Подп.	Дата
Разраб.		Третьякова		11.07.88
Пров.		Силютин		11.07.88
Зав.сектр.		Силютин		11.07.88
Н.контр.		Цодик		22.07.88
Утв.		Кривуля		20.07.88

5839-022.00.00.001

Кронштейн

Лит	Масса	Масштаб
	10,5	1:2

Лист | Листов 1

Профиль N230СТ70.0006.001-80 / Ст3кп ГОСТ 11474-76

ЦЭКТБ „Промтеплица" Ворошиловград

Копировал: Владыкина Формат: А4

Инв. № подл. | Подп. и дата | Взам. инв. № | Инв. № дубл. | Подп. и дата

5839-022.00.00.002

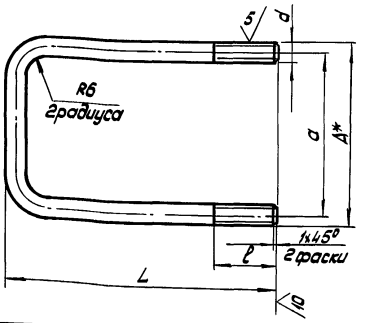

Обозначение	d	L	a	A*	ℓ	Материал	Масса, кг
5839-022.00.00.002	М6-8g	80	47±0,5	53	20	Круг 6-В ГОСТ 2590-71 / Ст3кп2-1 ГОСТ 535-79	0,05
-01	М10-8g	65	51±0,5	61	25	Круг В10 ГОСТ 2590-71 / Ст3кп2-1 ГОСТ 535-79	0,04
-02		110					0,06
-03			71±0,5	81			0,07

1.* Размер для справок
2. Неуказанные предельные отклонения размеров: $\pm \frac{t_2}{2}$
3. Покрытие Ц15... 21хр. бцв

Изм.	Лист	№ докум.	Подп.	Дата
Разраб.		Третьякова		11.07.88
Пров.		Силютин		11.07.88
Зав.сектр.		Силютин		11.07.88
Н.контр.		Цодик		22.07.88
Утв.		Кривуля		20.07.88

5839-022.00.00.002

Скоба

Лит	Масса	Масштаб
	см. табл.	б/м

Лист | Листов 1

см. табл.

ЦЭКТБ „Промтеплица" Ворошиловград

Копировал: Владыкина Формат: А4

Инв. № подл. | Подп. и дата | Взам. инв. № | Инв. № дубл. | Подп. и дата

5839-022.00.00.003

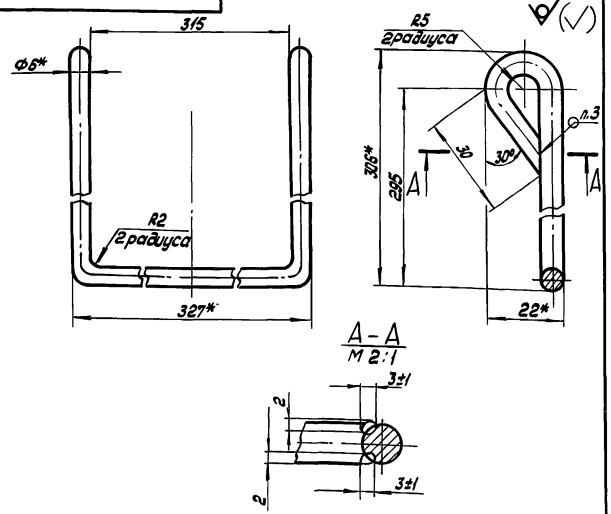

1.* Размеры для справок
2. Неуказанные предельные отклонения размеров: $H14, \pm \frac{t_2}{2}$
3. Сварка ручная дуговая
4. Покрытие Гор. Ц60... 100.

Изм.	Лист	№ докум.	Подп.	Дата
Разраб.		Третьякова		11.07.88
Пров.		Силютин		11.07.88
Зав.сектр.		Силютин		11.07.88
Н.контр.		Цодик		22.07.88
Утв.		Кривуля		20.07.88

5839-022.00.00.003

Петля

Лит	Масса	Масштаб
	0,2	1:1

Лист | Листов 1

Круг 6-В ГОСТ 2590-71 / Ст3 кп2-1 ГОСТ 535-79

ЦЭКТБ „Промтеплица" Ворошиловград

Копировал: Владыкина Формат: А4

Инв. № подл. | Подп. и дата | Взам. инв. № | Инв. № дубл. | Подп. и дата

5839-022.00.00.004

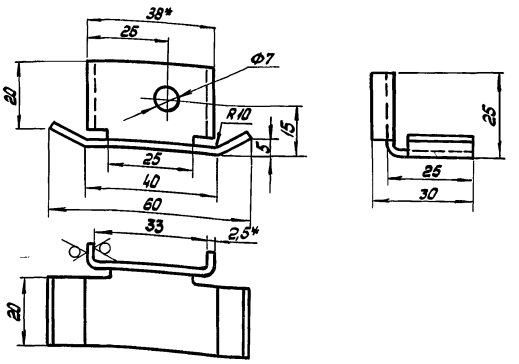

1.* Размеры для справок
2. Предельные отклонения размеров: $H14, \pm \frac{t_2}{2}$
3. Неуказанные радиусы 2,5 мм
4. Покрытие Гор. Ц60... 100

Изм.	Лист	№ докум.	Подп.	Дата
Разраб.		Третьякова		11.07.88
Пров.		Силютин		11.07.88
Зав.сектр.		Силютин		11.07.88
Н.контр.		Цодик		22.07.88
Утв.		Кривуля		20.07.88

5839-022.00.00.004

Уголок

Лит	Масса	Масштаб
	0,03	1:1

Лист | Листов 1

Лист Б-ПН-2,5 ГОСТ 19904-74 / Ст3 кп ГОСТ 16523-70

ЦЭКТБ „Промтеплица" Ворошиловград

Копировал: Владыкина Формат: А4

23500-07 71

5839-012-01.00.00.016

Альбом 5

т.п. 810-1-29.88

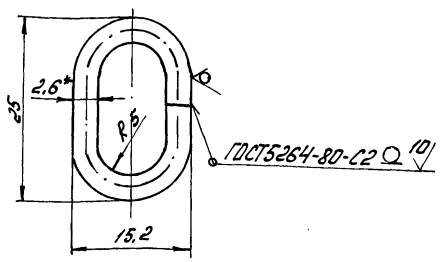

1* Размер для справок

2. Предельные отклонения размеров: Н14, $\pm\frac{t_3}{2}$.

3. Покрытие Ц15... 21 хр. бцв

Изм.	Лист	N докум.	Подп.	Дата
Разраб.		Третьякова		11.07.88
Пров.		Силютин		11.07.88
Зав.сек.		Силютин		11.07.88
Н.контр.		Цодик		22.07.88
Утв.		Кривуля		20.07.88

5839-012-01.00.00.016

Кольцо

Лит.	Масса	Масштаб
	0.029	2:1

Лист | Листов 1

Проволока КС 2,6 ГОСТ 792-67

ЦЭКТБ „Промтеплица" Ворошиловград

Копировал: Быстрова

Формат А4

5839-022.00.00.005

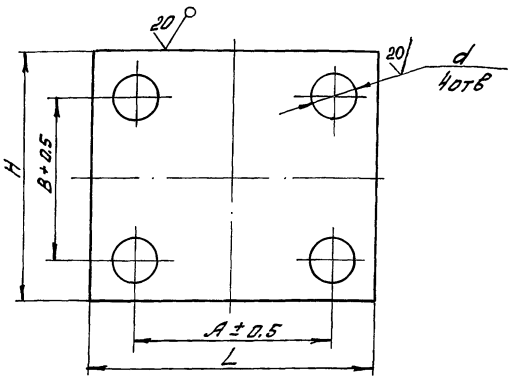

Обозначение	A±0.5, мм	B+0.5 мм	L, мм	H, мм	d, мм	Масса кг
5839-022.00.00.005	110	90	160	140	18	0.82
-01	120		180			0.93
-02	70		120			0.62
-03		70	100		12	0.4

1. Неуказанные предельные откл. размеров: Н14, $\pm t\frac{t_2}{2}$

2. Покрытие Гор Ц60... 100

Изм.	Лист	N докум.	Подп.	Дата
Разраб.		Третьякова		11.07.88
Пров.		Силютин		11.07.88
Зав.сек.		Силютин		11.07.88
Н.контр.		Цодик		22.07.88
Утв.		Кривуля		20.07.88

5839-022.00.00.005

Платик

Лит.	Масса	Масштаб
	см. табл.	б/м

Лист | Листов 1

Лист Б-ПН-5.0 ГОСТ 19903-74 / Ст3кп ГОСТ 14637-79

ЦЭКТБ „Промтеплица" Ворошиловград

Копировал: Быстрова

Формат А4

gost.e-ecolog.ru