ТИПОВОЙ ПРОЕКТ
810-1-29.88

ТЕПЛИЦЫ И СОЕДИНИТЕЛЬНЫЙ КОРИДОР БЛОКА ЗИМНИХ ТЕПЛИЦ ПРОЛЕТОМ 24 М ПЛОЩАДЬЮ 3 ГА

АЛЬБОМ 4

23500-06

gost.e-ecolog.ru

				Привязан
Инв. N				

Копировал Иноземцева

Формат А4

ТИПОВОЙ ПРОЕКТ

810-1-29.88

ТЕПЛИЦЫ И СОЕДИНИТЕЛЬНЫЙ КОРИДОР БЛОКА ЗИМНИХ ТЕПЛИЦ ПРОЛЕТОМ 24 М ПЛОЩАДЬЮ 3 ГА

АЛЬБОМ 4

ИЗДЕЛИЯ СТРОИТЕЛЬНЫЕ

Разработан институтом „Гипронисельпром"
Госагропрома СССР
Главный инженер института А.Д. Бутенко
Главный инженер проекта Л.С. Каминский

Утвержден Госагропромом СССР
приказ от 15.07.87 № 549
Введен в действие институтом „Гипронисельпром" Госагропрома СССР
Приказ от 18.10.88 № 142

				Привязан	
Инв. №					

Альбом 4

N листов	Наименование и обозначение документов Наименование листа	Стр.
	Содержание альбома	2
	Стойка С-1 АРЦ 01.00	3
	Ригель Р-1 АРЦ 02.00	3
	Стойка С-1. Сборочный чертеж АРЦ-01.00	4
	Ригель Р-1. Сборочный чертеж АРЦ-02.00	5
	Ригель (Р1-1, Р1-2) АРЦ-02.01	6
	Прогон П-1 АРЦ-03.00	6
	Изделие закладное М1 АРЦ-04.00	7
	Панель цокольная ПЦ1. Сборочный чертеж КЖЦ-01.00.000СБ	8,9
	Панель цокольная ПЦ1 КЖЦ-01.00.00	10
	Сетка С1 КЖЦ-01.01.00	10
	Каркас (КР1, КР2) КЖЦ-01.02.00	11
	Изделие закладное МН1 КЖЦ-01.03.00	12
	Изделие закладное МН2 КЖЦ-01.04.00	12
	Каркас (КР3...КР5) КЖЦ-02.00.00	13
	Каркас (КР6, КР7) КЖЦ-03.00.00	14
	Каркас (КР8... КР10) КЖЦ-04.00.00	15
	Каркас КР11 КЖЦ-05.00.00	16
	Каркас КР12 КЖЦ-06.00.00	16
	Каркас КР13 КЖЦ-07.00.00	17
	Сетка С2 КЖЦ-07.01.00	17
	Каркас КР14 КЖЦ-08.00.00	18
	Сетка С3 КЖЦ-09.00.00	18
	Сетка С4 КЖЦ-10.00.00	19
	Сетка С5 КЖЦ-11.00.00	19
	Сетка (С6, С7) КЖЦ-12.00.00	20
	Сетка (С8... С11) КЖЦ-13.00.00	21
	Деталь монтажная (МД1, МД2) КЖЦ-14.00.00	22
	Анкер (А1, А2) КЖЦ-15.00.00	22
	Сетка (С12, С13) КЖЦ-16.00.00	23
	Сетка (С14... С17) КЖЦ-17.00.00	24
	Каркас КР15 КЖЦ-18.00.00	25
	Каркас КР16 КЖЦ-19.00.00	26

Взамин. №

Подпись и дата

Инв. № подл.

Привязан:

Инв. №

Н. контр.	Ткач		13.01.88
Нач. отд.	Сладко		13.01.88
ГИП	Каминский		13.01.88

т.п. 810-1-29.88

Содержание альбома № 4

Стадия	Лист	Листов
Р		1

ГИПРОНИСЕЛЬПРОМ г. Орел

23500-06 3

Копировал Фомушкина

Формат А4

Альбом 4

Формат	Зона	Поз.	Обозначение	Наименование	Кол.	Примечание
				Документация		
А3			АРИ-01.00 СБ	Сборочный чертеж		
				Детали		
Б.Ч		1	АРИ-01.01	Швеллер 30×50×4-Б ГОСТ 8278-83 Ст3кп2 ГОСТ 11474-76		
				Р=2290	2	11.91 кг
Б.Ч		2	АРИ-01.02	Лист Б-ПН-НО-4 ГОСТ 19903-74 Ст3кп2 ГОСТ 14637-79		
				75×240	2	0,57 кг
Б.Ч		3	АРИ-01.03	Лист Б-ПН-НО-4 ГОСТ 19903-74 Ст3кп2 ГОСТ 14637-79		
				85×69	4	0,18 кг
Б.Ч		4	АРИ-01.04	Уголок 80×40×4-Б ГОСТ 19772-74 Ст3кп2 ГОСТ 11474-76		
				Р=168	1	0,50 кг

Привязан

Инв. N

Инв. N подл. | Подпись и дата | Взам. инв. N

Н. контр.	Ткач		15.07.88
Гл. спец. СО	Дженеев		15.07.88
Гл. констр.	Лукин		19.07.88
Рук. сект.	Овсянников		27.07.88
Рук. гр.	Халеков		25.09.88
Ст. инж.	Белоусов		25.09.88
Прав.	Халеков		25.09.88

Т.п. 810-1-29.88 АРИ-01.00

Стойка С-1

Стадия	Лист	Листов
Р		1

ГИПРОНИСЕЛЬПРОМ г. Орел

Копировал Николаева Формат А4

Формат	Зона	Поз.	Обозначение	Наименование	Кол.	Примечание
				Документация		
А3			АРИ-02.00 СБ	Сборочный чертеж		
				Детали		
А4		1	АРИ-02.01	Ригель Р1-1	2	
А4		2	АРИ-02.01-01	Ригель Р1-2	2	
Б.Ч		3	АРИ-02.02	Лист Б-ПН-НО-4 ГОСТ 19903-74 Ст3кп2 ГОСТ 14637-79		
				170×350	2	1.57 кг
Б.Ч		4	АРИ-02.03	Лист Б-ПН-НО-4 ГОСТ 19903-74 Ст3кп2 ГОСТ 14637-79		
				60×140	6	0,26 кг
Б.Ч		5	АРИ-02.04	Лист Б-ПН-НО-4 ГОСТ 19903-74 Ст3кп2 ГОСТ 14637-79		
				60×80	2	0,15 кг
Б.Ч		6	АРИ-02.05	Лист Б-ПН-НО-4 ГОСТ 19903-74 Ст3кп2 ГОСТ 14637-79		
				52×140	2	0,23 кг

Привязан

Инв. N

Инв. N подл. | Подпись и дата | Взам. инв. N

Н. контр.	Ткач		15.07.88
Гл. спец.	Дженеев		15.07.88
Гл. констр.	Лукин		19.07.88
Рук. сект.	Овсянников		27.07.88
Рук. гр.	Халеков		25.09.88
Ст. инж.	Белоусов		25.09.88
Прав.	Халеков		25.09.88

Т.п. 810-1-29.88 АРИ-02.00

Ригель Р-1

Стадия	Лист	Листов
Р		1

ГИПРОНИСЕЛЬПРОМ г. Орел

Копировал Николаева 23500-06 4 Формат А4

Альбом 4

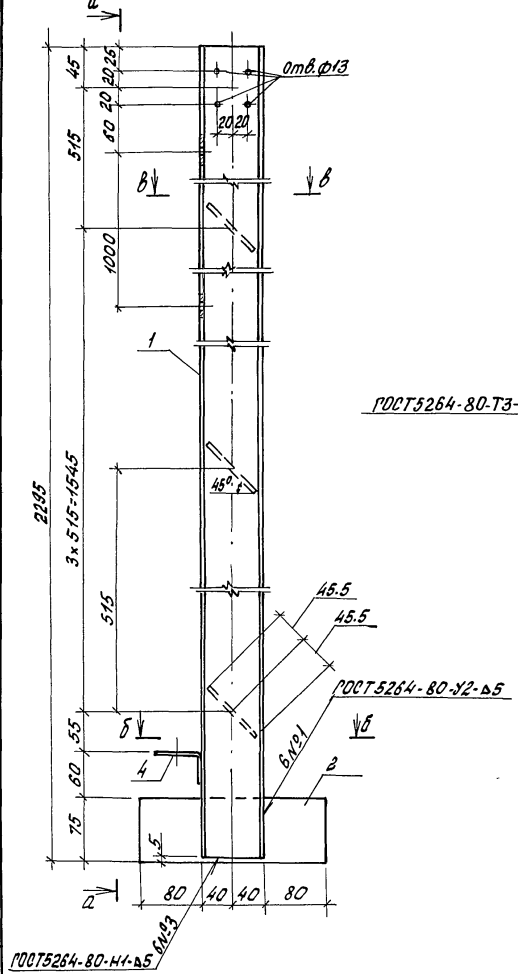

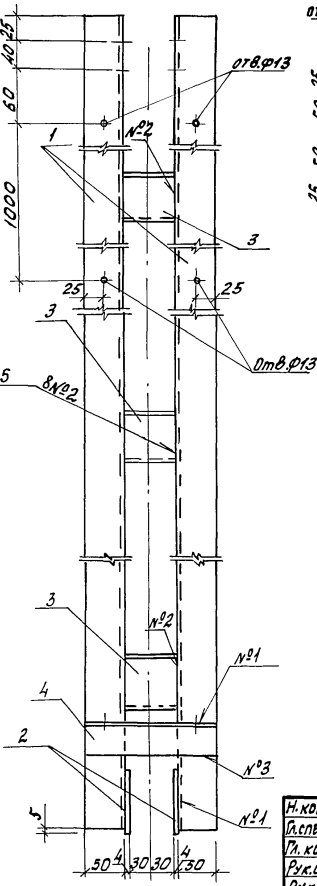

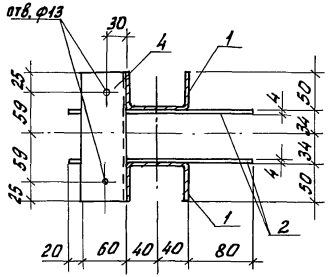

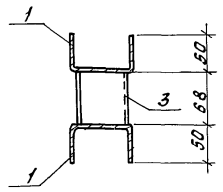

Покрытие - окраска в 2 слоя эмалью ПФ-115 ГОСТ 6465-76 по грунтовке ГФ-021 ГОСТ 25129-82.

Н.контр.	Ткач		13.09.88
Гл.спец.отд	Дженеев		13.09.88
Гл.констр.	Лукин		13.09.88
Рук.сект.	Овсянников		13.09.88
Рук.гр.	Халеков		13.09.88
Ст.инж.	Белоусов		13.09.88
Пров.	Халеков		13.09.88

Привязан

Инв.N

Т.п. 810-1-29.88

АРЦ-01.00 СБ

Стойка С-1

Сборочный чертеж

Стадия	Масса	Масштаб
Р	26,18	1:5
Лист	Листов 1	

ГИПРОНИСЕЛЬПРОМ г. Орел

Инв.№ подл. | Подпись и дата | Взам.инв.№

23500-06 5

Копировал Фомушкина

Формат А3

Альбом 4

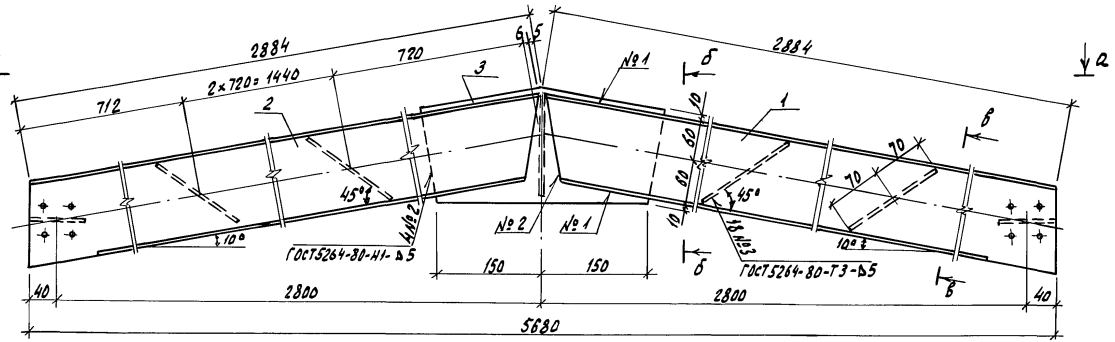

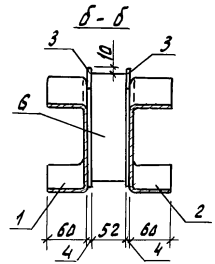

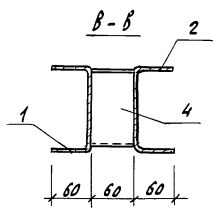

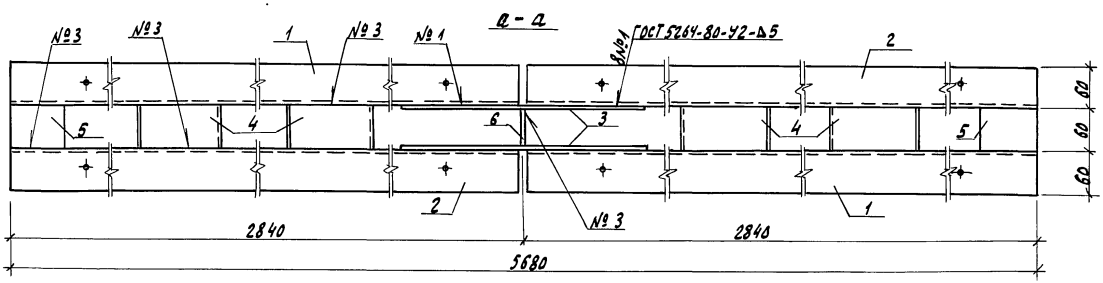

Покрытие-окраска в 2 слоя эмалью ПФ-115 ГОСТ 6465-76
по грунтовке ГФ-021 ГОСТ 25129-82

Н.контр.	Ткач		08.01.88
Гл.специал.	Жариев		15.01.88
Гл.констр.	Лукин		14.01.88
Рук.сект.	Овсянников		18.01.88
Рук.гр.	Халеков		25.01.88
Ст.инж.	Белочсов		25.01.88
Пров.	Халеков		25.01.88

Привязан

Инв.N

т.п. 810-1-29.88 АРИ-02.00 СБ

Ригель Р-1.
Сборочный чертеж.

Стадия	Масса	Масштаб
Р	88,62	1:5
Лист	Листов 1	

ГИПРОНИСЕЛЬПРОМ г.Орел

Копировал Николаева 23500-06 6 Формат А3

Инв.N подл. | Подпись и дата | Взам.инв.N

АРЦ - 02.01- изображено

АРЦ- 02.01-01- зеркальное отражение

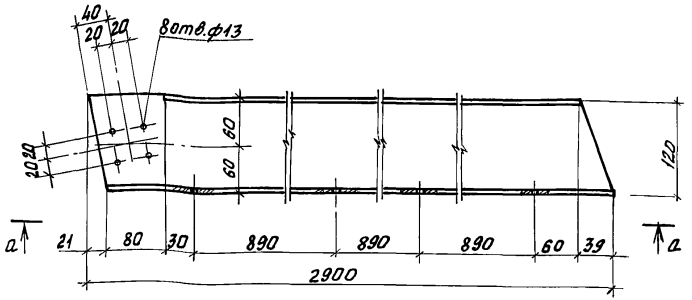

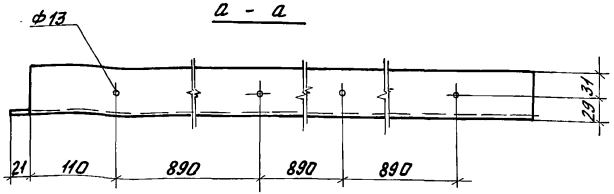

Привязан

Инв.№

Н.контр.	Ткач		11.07.88
Гл.спец.отд	Дженеев		13.07.88
Гл.констр	Лукин		14.07.88
Рук.сект.	Овсянников		27.07.88
Рук.гр.	Халеков		25.07.88
Ст.инж.	Белоусов		25.07.88
Пров.	Халеков		25.07.88

Т.п. 810-1-29.88 АРЦ-02.01

Ригель (Р1-1, Р1-2)

Стадия	Масса	Масштаб
Р	20,29	1:5
Лист	Листов 1	

Швеллер 120×60×4-Б ГОСТ 8278-83 Вст3кп2 ГОСТ 11474-76

ГИПРОНИСЕЛЬПРОМ г. Орел

Копировал Фомушкина Формат А4

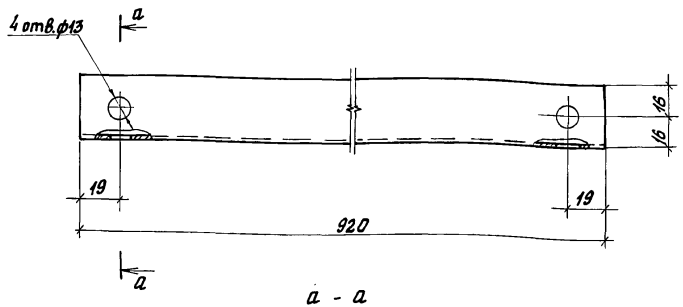

Покрытие- окраска в 2 слоя эмалью ПФ-115 ГОСТ 6465-76 по грунтовке ГФ-021 ГОСТ 25129-82

Привязан

Инв.№

Н.контр.	Ткач		14.07.88
Гл.спец.отд	Дженеев		15.07.88
Гл.констр	Лукин		21.07.88
Рук.сект.	Овсянников		27.07.88
Рук.гр.	Халеков		25.07.88
Ст.инж.	Белоусов		26.07.88
Пров.	Халеков		25.07.88

Т.п. 810-1-29.88 АРЦ- 03.00

Прогон П1

Стадия	Масса	Масштаб
Р	3,37	1:2
Лист	Листов 1	

Швеллер 60×32×4-Б ГОСТ 8278-83 Вст3кп2 ГОСТ 11474-76

ГИПРОНИСЕЛЬПРОМ г. Орел

23500-06 7

Копировал Фомушкина Формат А4

Взам.инв.№ | Подпись и дата | Инв.№ подл.

Альбом 4

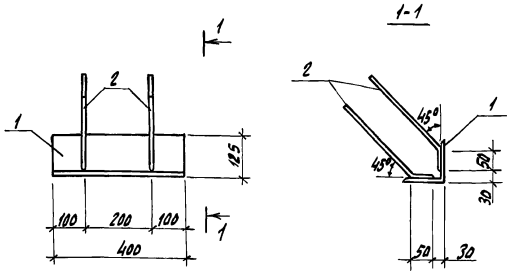

Формат	Зона	Поз.	Обозначение	Наименование	Кол.	Примеч.
				Детали		
Б4		1	АРИ-04.01	Уголок 125×125×8-В ГОСТ 8509-86 L=400 Вст3пс6 ГОСТ 535-79	1	6,2 кг
Б4		2	АРИ-04.02	ф10 АТ ГОСТ 5781-82 L=380	4	0,23 кг

1. Сварка ручная дуговая, тип соединения Н1-Рш ГОСТ 14098-85
2. Покрытие - мет. Ц 120.

Привязан

Инв. N

Инв. N подл. | Подпись и дата | Взам. инв. N

Н. контр.	Ткач		13.01.88
Гл. спец. отд.	Дженеев		13.01.88
Гл. констр.	Лукин		14.01.88
Рук. сект.	Овсянников		27.04.88
Рук. гр.	Халеков		25.04.88
Ст. инж.	Белочков		25.04.88
Техник	Черкасова		25.04.88
Пров.	Белочков		25.04.88

т.п. 810-1-29.88 АРИ-04.00

Изделие закладное М1

Стадия	Масса	Масштаб
Р	7.12	1:10
Лист	Листов 1	

ГИПРОНИСЕЛЬПРОМ г. Орел

Копировал Николаева Формат А4

Привязан

Инв. N

Инв. N подл. | Подпись и дата | Взам. инв. N

т.п. 810-1-29.88

Стадия	Масса	Масштаб
Лист	Листов	

ГИПРОНИСЕЛЬПРОМ г. Орел

Копировал Николаева 23500-06 8 Формат А4

Альбом 4

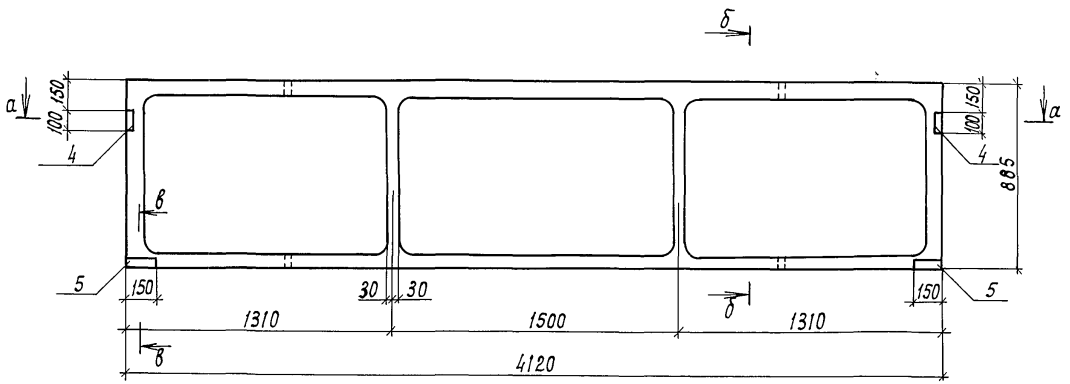

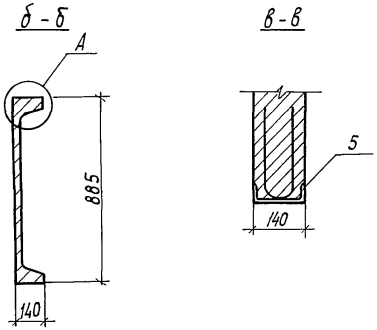

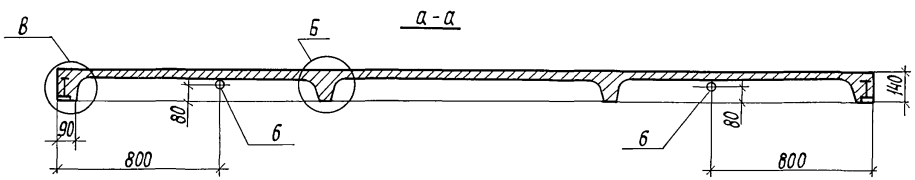

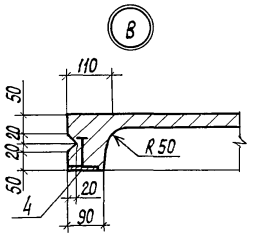

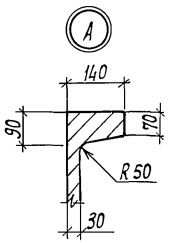

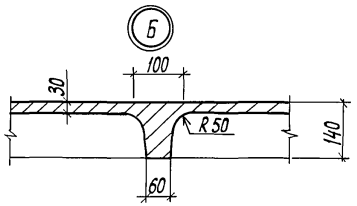

Привязан

Инв. №

Н. контр.	Ткач		20.07.88
Гл. спец-ог	Дженеев		20.07.88
Гл. конст.	Укин		21.07.88
Рук. сект.	Овсянников		22.07.88
Рук. гр.	Халеков		25.07.88
Ст. инж.	Белоусов		25.07.88
Инж.	Станчина		25.07.88
Пров.	Белоусов		25.07.88

Т.п. 810-1-29.88 КНИ-01.00.00СБ

Панель цокольная ПЦ1
Сборочный чертеж

Стадия	Масса	Масштаб
Р	530	1:20
Лист 1	Листов 2	

ГИПРОНИСЕЛЬПРОМ г. Орел

23500-06 9

Копировал Кухтинова

Формат А3

Инв. № подл. | Подпись и дата | Взам. инв. №

Альбом 4

Схема армирования

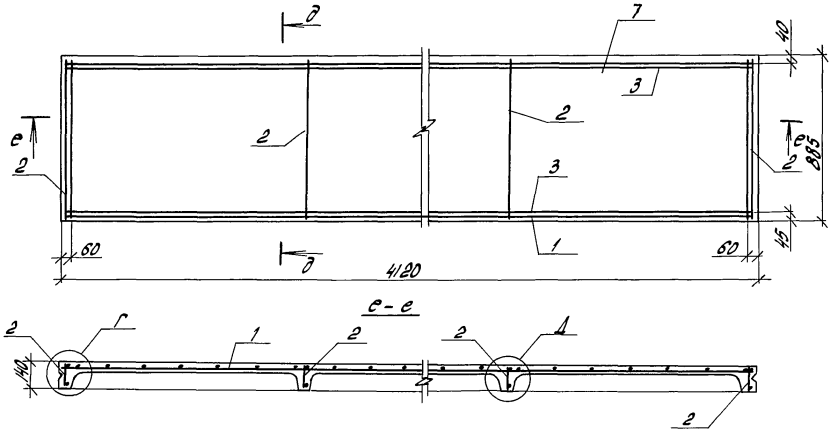

Ведомость расхода стали на элемент, кг

Марка элемента	Изделия арматурные						Изделия закладные										Общий расход
	Арматура класса					Всего	Арматура класса		Прокат марки				Труба		Всего		
	А-III		Вр-I				А-III		Вст3пс6				В20				
	ГОСТ5781-82		ГОСТ6727-80				ГОСТ5781-82		ГОСТ8240-72		ГОСТ103-76			ГОСТ8734-75			
	ф10	Итого	ф3	ф4	Итого		ф8	Итого	[14	Итого	-40х8	-60х6	Итого	30х3,0	Итого		
ПЦ 1	10.08	10.08	2,15	1,34	3,49	13,57	1,08	1,08	3,7	3,7	0,4	0,56	0,96	0,64	0,64	6,38	19,95

Привязан

Инв. №

Инв. № подл. | Подпись и дата | Взам. инв. №

т.п. 810-1-29.88 КЖИ-01.00.00 СБ

Лист 2

23500-06 10

Копировал Попова

Формат А3

Альбом 4

Формат	Зона	Поз.	Обозначение	Наименование	Кол.	Примеч.
				Документация		
А3			КЖИ-01.00.00 СБ	Сборочный чертеж		
				Сборочные единицы		
А4		1	КЖИ-01.01.00	Сетка С1	1	
А4		2	КЖИ-01.02.00	Каркас КР1	4	
А4		3	КЖИ-01.02.00-01	Каркас КР2	2	
А4		4	КЖИ-01.03.00	Изделие закладное МН1	2	
А4		5	КЖИ-01.04.00	Изделие закладное МН2	2	
				Детали		
Б4		6	КЖИ-01.00.01	Труба 30х3.0 ГОСТ 8734-75 В 20 ГОСТ 8733-74 С=80	4	0,16 кг
				Материалы		
		7		Бетон класса В15, по морозостойкости F75, по водонепроницаемости W6	0,21	м³

Привязан

Инв. №

Н.контр.	Ткач		13.07.88
Гл.спец.отд.	Дмитриев		13.07.88
Гл.констр.	Лукин		13.07.88
Рук.сект.	Овсянников		27.04.88
Рук.гр.	Халеков		25.04.88
Техник	Черкасова		25.04.88
Пров.	Белоусов		25.04.88

Т.п. 810-1-29.88 КЖИ-01.00.00

Панель цокольная ПЦ1

Стадия	Лист	Листов
Р		1

ГИПРОНИСЕЛЬПРОМ г. Орел

Инв. № подл. | Подпись и дата | Взам. инв. №

Копировал Попова Формат А4

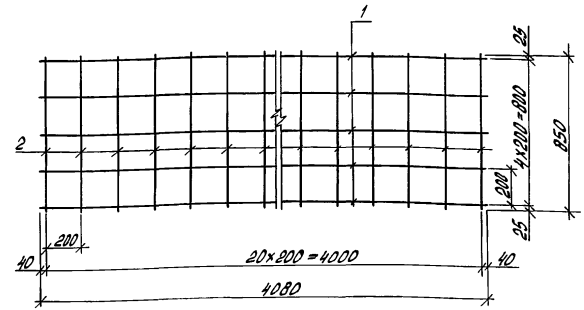

Формат	Зона	Поз.	Обозначение	Наименование	Кол.	Примеч.
				Детали		
				Прокатка 38п-1 ГОСТ 8727-80		
Б4		1	КЖИ-01.01.01	С=4080	5	0,22 кг
Б4		2	КЖИ-01.01.02	С=850	21	0,05 кг

Сварку производить контактной точечной сваркой, тип соединения К1-Кт, ГОСТ 14098-85

Привязан

Инв. N

Н.контр.	Ткач		13.07.88
Гл.спец.отд.	Дмитриев		13.07.88
Гл.констр.	Лукин		13.07.88
Рук.сект.	Овсянников		27.04.88
Рук.гр.	Халеков		25.04.88
Н.инж.	Афонюшкина		25.04.88
Пров.	Белоусов		25.04.88

Т.п. 810-1-29.88 КЖИ-01.01.00

Сетка С1

Стадия	Масса	Масштаб
Р	2,15	1:20
Лист	Листов 1	

ГИПРОНИСЕЛЬПРОМ г. Орел

Копировал Попова Формат А4

Альбом 4

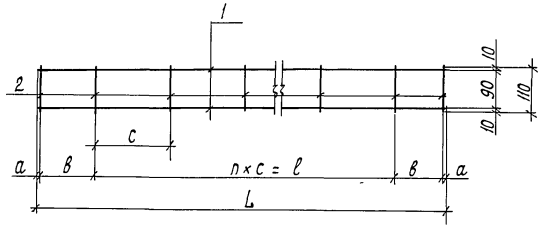

Обозначение	Марка	a мм	в мм	c мм	n	ℓ мм	L мм	Масса кг
КЖИ-01.02.00	КР1	20	115	150	4	600	870	0.23
-01	КР2	40	200	200	18	3600	4080	5.25

Формат	Зона	Поз.	Обозначение	Наименование	Кол.	Примеч.
				КЖИ-01.02.00		
				Детали		
				Проволока 4Вр-I ГОСТ 6727-80		
Б.Ч		1	КЖИ-01.02.01	ℓ = 870	2	0.08 кг
Б.Ч		2	КЖИ-01.02.02	ℓ = 110	7	0.01 кг
				КЖИ-01.02.00-01		
				Детали		
Б.Ч		1	КЖИ-01.02.01-01	ф10 AIII ГОСТ 5781-82 ℓ=4080	2	2.52 кг
Б.Ч		2	КЖИ-01.02.02-01	Проволока 4Вр-I ГОСТ 6727-80		
				ℓ = 110	21	0.01 кг

Сварку производить контактной точечной сваркой, тип соединения К1-Кт ГОСТ 14098-85

Н.контр.	Ткач		12.07.88
Гл.спец.отд	Дженеев		13.07.88
Гл.констр.	Лукин		27.07.88
Рук.сект.	Овсянников		27.07.88
Рук.гр.	Халеков		25.07.88
Инж.	Афоничкина		25.07.88
Пров.	Белоусов		25.07.88

Т.п. 810-1-29.88 КЖИ-01.02.00

Каркас (КР1, КР2)

Стадия	Масса	Масштаб
Р	см. табл.	1:10
Лист	Листов 1	

ГИПРОНИСЕЛЬПРОМ г. Орел

Привязан

Инв.№

Инв.№ подл. | Подпись и дата | Взам. инв.№

23500-06 12

Копировал Кухтинова

Формат А3

Альбом 4

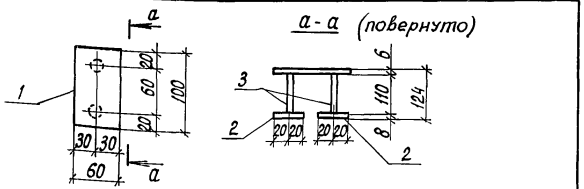

Формат	Зона	Поз.	Обозначение	Наименование	Кол.	Примечание
				Детали		
БЧ		1	КЖИ-01.03.01	Полоса $\frac{Б-6\times60\ ГОСТ\ 103-76}{Вст3пс6\ ГОСТ\ 535-79}$ $\ell=100$	1	0,28 кг
БЧ		2	КЖИ-01.03.02	Полоса $\frac{Б-8\times40\ ГОСТ\ 103-76}{Вст3пс6\ ГОСТ\ 535-79}$ $\ell=40$	2	0,10 кг
БЧ		3	КЖИ-01.03.03	ФВА-Ⅲ ГОСТ 5781-82 $\ell=110$	2	0,04 кг

1. Сварка ручная дуговая, тип соединения Т2-Рф-ГОСТ 14098-85.
2. Покрытие - мет. Ц 120.

Привязан

Инв. №

Взам. инв. № | Подпись и дата | Инв. № подл.

Н. контр.	Ткач		25.01.88
Гл. спецотд.	Дженеев		25.01.88
Гл. констр.	Лукин		27.01.88
Рук. сект.	Овсянников		27.01.88
Рук. гр.	Халеков		25.01.88
Техник	Черкасова		25.01.88
Пров.	Белоусов		25.01.88

810-1-29.88 КЖИ-01.03.00

Изделие закладное МН1

Стадия	Масса	Масштаб
Р	0,56	1:5
Лист	Листов 1	

ГИПРОНИСЕЛЬПРОМ г. Орел

Копировал Кухтинова

Формат А4

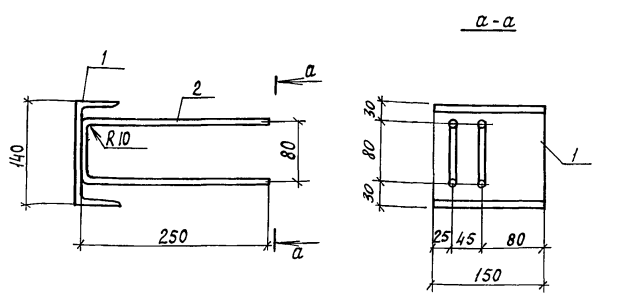

Формат	Зона	Поз.	Обозначение	Наименование	Кол.	Примечание
				Детали		
БЧ		1	КЖИ-01.04.01	Швеллер 14 ГОСТ 8240-72 Вст3кп2 ГОСТ 535-79 $\ell=150$	1	1,85 кг
БЧ		2	КЖИ-01.04.02	ФВА Ⅲ ГОСТ 5781-82, $\ell=570$	2	0,23 кг

1. Сварка ручная дуговая, тип соединения Н1-Рш ГОСТ 14098-85
2. Покрытие - мет. Ц 120

Привязан

Инв. №

Взам. инв. № | Подпись и дата | Инв. № подл.

Н. контр.	Ткач		25.01.88
Гл. спецотд.	Дженеев		25.01.88
Гл. конст.	Лукин		27.01.88
Рук. сект.	Овсянников		27.01.88
Рук. гр.	Халеков		25.01.88
Инж.	Станчина		25.01.88
Пров.	Белоусов		25.01.88

т.п. 810-1-29.88 КЖИ-01.04.00

Изделие закладное МН2

Стадия	Масса	Масштаб
Р	2,31	1:5
Лист	Листов 1	

ГИПРОНИСЕЛЬПРОМ г. Орел

23500-06 13

Копировал Кухтинова

Формат А4

Альбом 4.

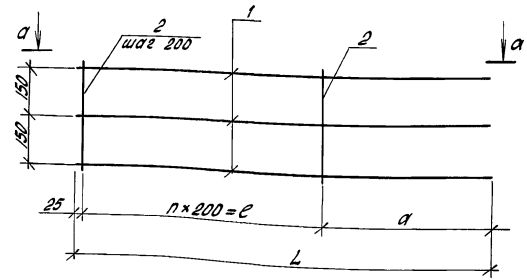

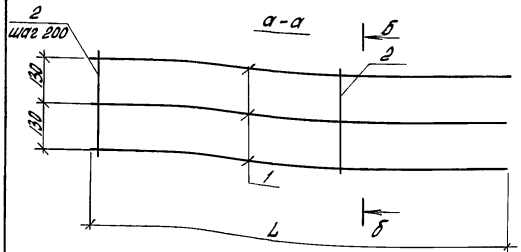

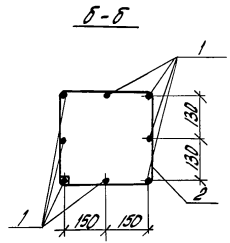

Формат	Зона	Поз.	Обозначение	Наименование	Кол.	Примеч.
				КЖИ-02.00.00		
				Детали		
БЧ		1	КЖИ-02.00.01	Ф18А-III ГОСТ 5781-82 ℓ=5650	8	11.29 кг
БЧ		2	КЖИ-02.00.02	Ф6А-I ГОСТ 5781-82 ℓ=1280	29	0,28 кг
				КЖИ-02.00.00-01		
				Детали		
БЧ		1	КЖИ-02.00.01-01	Ф18А-III ГОСТ 5781-82 ℓ=4325	8	8,65 кг
БЧ		2	КЖИ-02.00.02-01	Ф6А-I ГОСТ 5781-82 ℓ=1280	18	0,28 кг
				КЖИ-02.00.00-02		
				Детали		
БЧ		1	КЖИ-02.00.01-02	Ф18А-III ГОСТ 5781-82 ℓ=5650	8	11,29 кг
БЧ		2	КЖИ-02.00.02-02	Ф6А-I ГОСТ 5781-82 ℓ=1280	24	0,28 кг

Сварку производить контактной точечной сваркой тип соединения К1-Кт ГОСТ 14098-85.

Обозначение	Марка	a, мм	n	e, мм	L, мм	Масса, кг
КЖИ-02.00.00	КР3	25	28	5600	5650	98.44
-01	КР4	900	17	3400	4325	74.24
-02	КР5	1025	23	4600	5650	97.04

Н.контр.	Ткач	[signature]	13.07.88
Гл.спец.отд.	Дженеев	[signature]	13.07.88
Гл.констр.	Лукин	[signature]	24.07.88
Рук.сект.	Овсянников	[signature]	12.7.04.88
Рук. гр.	Халеков	[signature]	15.04.88
Ст.инж.	Белоусов	[signature]	15.04.88
Техник	Черкасова	[signature]	25.04.88
Пров.	Кладько	[signature]	25.04.88

т.п. 810-1-29.88 КЖИ-02.00.00

Каркас (КР3... КР5)

Стадия	Масса	Масштаб
Р	см. табл.	1:20

Лист | Листов 1

ГИПРОНИСЕЛЬПРОМ г. Орел

Привязан

Инв. N

Инв. N подл. | Подпись и дата | Взам. инв. N

23500-06 14

Копировал Попова

Формат А3

Альбом 4

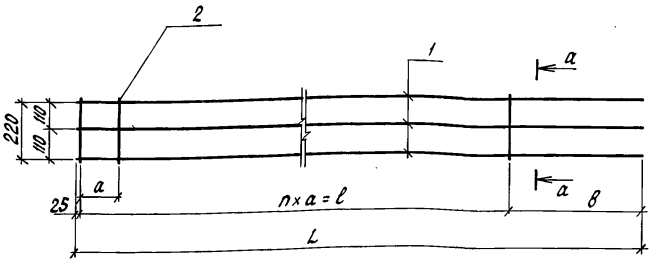

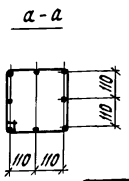

Обозначение	Марка	a мм	n мм	ℓ мм	в мм	L мм	Масса кг
КЖИ-03.00.00	КР6	200	17	3400	690	4115	33,16кг
-01	КР7	150	2	300	745	1070	8,26кг

Формат	Зона	Поз.	Обозначение	Наименование	Кол.	Примеч.
				КЖИ-03.00.00		
				Детали		
Б4		1	КЖИ-03.00.01	ф12 А-III ГОСТ 5781-82 ℓ=4115	8	3,65кг
Б4		2	КЖИ-03.00.02	ф6 А-I ГОСТ 5781-82 ℓ=1000	18	0,22кг
				КЖИ-03.00.00-01		
				Детали		
Б4		1	КЖИ-03.00.01-01	ф12 А-III ГОСТ 5781-82 ℓ=1070	8	0,95кг
Б4		2	КЖИ-03.00.02-01	ф6 А-I ГОСТ 5781-82 ℓ=1000	3	0,22кг

Сварку производить контактной точечной сваркой тип соединения К1-Кт ГОСТ 14098-85

Н.контр.	Ткач		12.07.88
Гл.специал.	Дженеев		13.07.88
Гл.констр.	Лукин		14.07.88
Рук.сект.	Овсянников		27.07.88
Рук.гр.	Халеков		25.04.88
Ст.инж.	Белоусов		25.04.88
Инж.	Афонщикина		25.04.88
Пров.	Кладько		25.04.88

Т.п. 810-1-29.88 КЖИ-03.00.00

Каркас (КР6, КР7)

Стадия	Масса	Масштаб
Р	см. табл.	1:20
Лист	Листов 1	

ГИПРОНИСЕЛЬПРОМ г.Орел

Привязан

Инв. N

Инв. N подл. | Подпись и дата | Взам. инв. N

23500-06 15

Копировал Перелыгина

Формат А3

Альбом 4

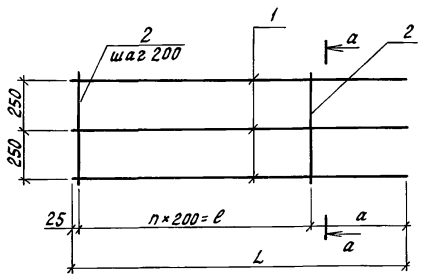

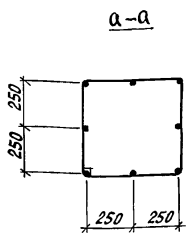

Обозначение	Марка	а, мм	n	ℓ, мм	L, мм	Масса, кг
КЖИ-04.00.00	КР8	25	23	4600	4650	85,92
-01	КР9	1085	23	4600	5710	102,88
-02	КР10	25	14	2800	2850	52,80

Формат	Зона	Поз.	Обозначение	Наименование	Кол.	Примеч.
				КЖИ-04.00.00		
				Детали		
Б4		1	КЖИ-04.00.01	ф18А-III ГОСТ 5781-82 ℓ=4650	8	9,30 кг
Б4		2	КЖИ-04.00.02	ф6А-I ГОСТ 5781-82 ℓ=2160	24	0,48 кг
				КЖИ-04.00.00-01		
				Детали		
Б4		1	КЖИ-04.00.01-01	ф18А-III ГОСТ 5781-82 ℓ=5710	8	11,42 кг
Б4		2	КЖИ-04.00.02-01	ф6А-I ГОСТ 5781-82 ℓ=2160	24	0,48 кг
				КЖИ-04.00.00-02		
				Детали		
Б4		1	КЖИ-04.00.01-02	ф18А-III ГОСТ 5781-82 ℓ=2850	8	5,70 кг
Б4		2	КЖИ-04.00.02-02	ф6А-I ГОСТ 5781-82 ℓ=2160	15	0,48 кг

Сварку производить контактной точечной сваркой, тип соединения К1-Кт ГОСТ 14098-85

Н.контр.	Ткач		27.07.88
Гл.спец.отд.	Дженеев		18.07.88
Гл.констр	Лукин		27.07.88
Рук.сект	Обсянников		27.07.88
Рук.гр.	Халеков		25.04.88
Ст.инж.	Белоусов		25.04.88
Техник	Черкасова		25.04.88
Пров.	Кладько		25.04.88

Привязан

Инв. N

т.п.810-1-29.88 КЖИ-04.00.00

Каркас (КР8...КР10)

Стадия	Масса	Масштаб
Р	см. табл.	1:20
Лист	Листов 1	

ГИПРОНИСЕЛЬПРОМ г. Орел

Инв. N подл. | Подпись и дата | Взам. инв. N

23500-06 16

Копировал Перелыгина

Формат А3

Альбом 4

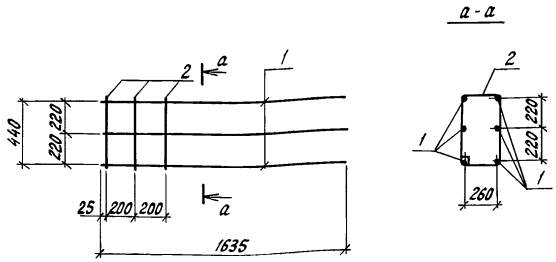

Формат	Зона	Поз.	Обозначение	Наименование	Кол.	Примеч.
				Детали		
Б4		1	КЖИ-05.00.01	ф18А-III ГОСТ 5781-82 ℓ=1635	6	3,27кг
Б4		2	КЖИ-05.00.02	ф6А-I ГОСТ 5781-82 ℓ=1560	3	0,35кг

Сварку производить контактной точечной сваркой тип соединения К1-К7 ГОСТ 14098-85

Привязан

Инв.N

Взам.инв.N | Подпись и дата | Инв.N подл.

Н.контр.	Ткач		12.07.88
Гл.спец.отд	Дженеев		13.07.88
Гл.констр.	Лукин		14.07.88
Рук.сект	Овсянников		27.07.88
Рук.гр.	Халеков		25.07.88
Ст.инж.	Белоусов		25.07.88
Техник	Черкасова		25.07.88
Пров.	Кладько		25.07.88

Т.п. 810-1-29.88

КЖИ-05.00.00

Каркас КР11

Стадия	Масса	Масштаб
Р	20,67	1:20
Лист	Листов 1	

ГИПРОНИСЕЛЬПРОМ г.Орел

Копировал Перелыгина

Формат А4

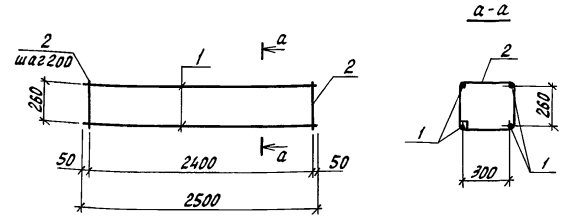

Формат	Зона	Поз.	Обозначение	Наименование	Кол.	Примеч.
				Детали		
Б4		1	КЖИ-06.00.01	ф12А-III ГОСТ 5781-82 ℓ=2500	4	2,22кг
Б4		2	КЖИ-06.00.02	ф6А-I ГОСТ 5781-82 ℓ=1240	13	0,28кг

Сварку производить контактной точечной сваркой, тип соединения К1-К7 ГОСТ 14098-85

Привязан

Инв.N

Взам.инв.N | Подпись и дата | Инв.N подл.

Н.контр.	Ткач		12.07.88
Гл.спец.отд	Дженеев		13.07.88
Гл.констр.	Лукин		14.07.88
Рук.сект	Овсянников		27.07.88
Рук.гр.	Халеков		25.07.88
Ст.инж.	Белоусов		25.07.88
Техник	Черкасова		25.07.88
Пров.	Кладько		25.07.88

Т.п. 810-1-29.88

КЖИ-06.00.00

Каркас КР12

Стадия	Масса	Масштаб
Р	12,52	1:20
Лист	Листов 1	

ГИПРОНИСЕЛЬПРОМ г.Орел

23500-06 17

Копировал Перелыгина

Формат А4

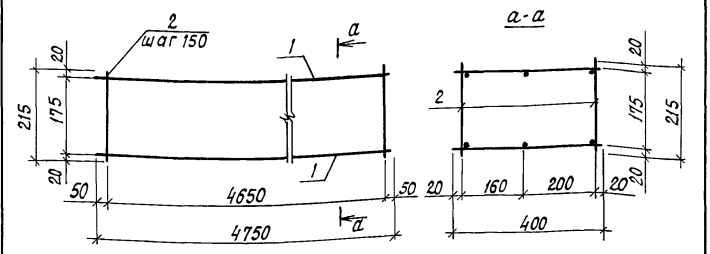

Формат	Зона	Поз.	Обозначение	Наименование	Кол.	Примеч.
				Сборочные единицы		
А4		1	КЖИ-07.01.00	Сетка С2	2	24,39
				Детали		
Б4		2	КЖИ-07.00.01	ф8А-I ГОСТ 5781-82 ℓ=215	64	0.09кг

Сварку производить контактной точечной сваркой тип соединения К1-Кт ГОСТ 14098-85

Привязан

Инв.№

Н.контр.	Ткач		12.07.88
Гл.специал.	Дженеев		13.07.88
Гл.конст.	Лукин		14.07.88
Рук.сект.	Овсянников		27.04.88
Рук.гр.	Халеков		25.04.88
Ст.инж.	Белоусов		25.04.88
Техник	Черкасова		25.04.88
Пров.	Кладько		25.04.88

т.п. 810-1-29.88

КЖИ-07.00.00

Каркас КР13

Стадия	Масса	Масштаб
Р	54,54	1:10
Лист	Листов 1	

ГИПРОНИСЕЛЬПРОМ г. Орел

Копировал Кухтинова

Формат А4

Инв.№ подл. | Подпись и дата | Взам. инв.№

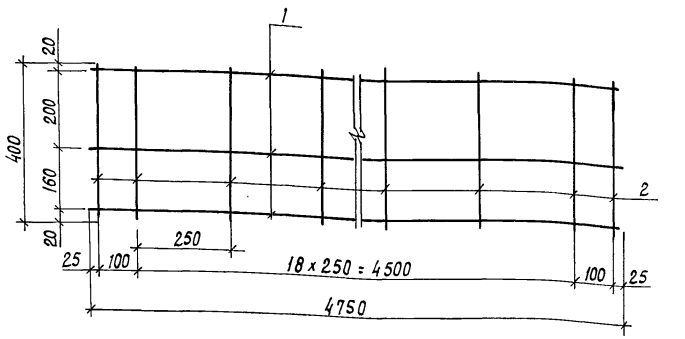

Формат	Зона	Поз.	Обозначение	Наименование	Кол.	Примеч.
				Детали		
Б4		1	КЖИ-07.01.01	ф16А-III ГОСТ 5781-82 ℓ=4750	3	7.50кг
Б4		2	КЖИ-07.01.02	ф6А-I ГОСТ 5781-82 ℓ=400	21	0,09кг

Сварку производить контактной точечной сваркой, тип соединения К1-Кт ГОСТ 14098-85

Привязан

Инв.№

Н.контр.	Ткач		12.07.88
Гл.специал.	Дженеев		13.07.88
Гл.конст.	Лукин		14.07.88
Рук.сект.	Овсянников		27.04.88
Рук.гр.	Халеков		25.04.88
Ст.инж.	Белоусов		25.04.88
Техник	Черкасова		25.04.88
Пров.	Кладько		25.04.88

т.п. 810-1-29.88

КЖИ-07.01.00

Сетка С2

Стадия	Масса	Масштаб
Р	24,39	1:10
Лист	Листов 1	

ГИПРОНИСЕЛЬПРОМ г. Орел

23500-06 18

Копировал Кухтинова

Формат А4

Инв.№ подл. | Подпись и дата | Взам. инв.№

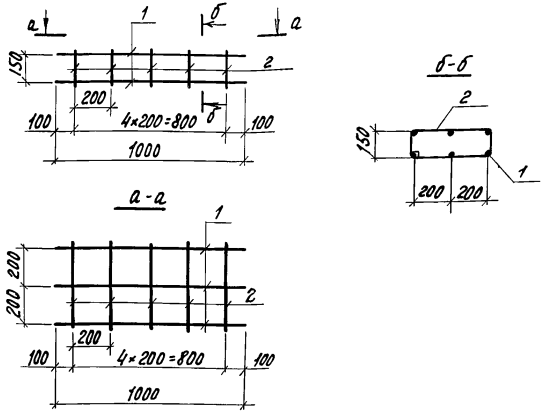

Формат	Зона	Поз.	Обозначение	Наименование	Кол.	Примеч.
				Детали		
БЧ		1	КЖИ-08.00.01	ф12А-III ГОСТ 5781-82 ℓ=1000	6	0.89кг
БЧ		2	КЖИ-08.00.02	ф6А-I ГОСТ 5781-82 ℓ=1200	5	0.27кг

Сварку производить контактной точечной сваркой, тип соединения К1-К7 ГОСТ 14098-85

Привязан

Инв. N

Н. контр.	Ткач		12.04.88
Гл. спец. отд.	Дженеев		15.04.88
Гл. констр.	Лукин		25.04.88
Рук. арект.	Овсянников		27.04.88
Рук. гр.	Халеков		25.04.88
Ст. инж.	Белоусов		25.04.88
Техник	Черкасова		25.04.88
Пров.	Кладько		25.04.88

т.п. 810-1-29.88 КЖИ-08.00.00

Каркас КР14

Стадия	Масса	Масштаб
Р	6,69	1:20
Лист	Листов 1	

ГИПРОНИСЕЛЬПРОМ г. Орел

Копировал Ахромова Формат А4

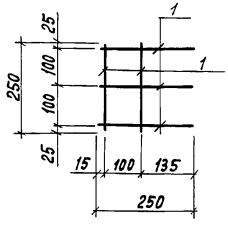

Формат	Зона	Поз.	Обозначение	Наименование	Кол.	Примеч.
				Детали		
БЧ		1	КЖИ-09.00.01	ф10 А-III ГОСТ 5781-82 ℓ=250	5	0.15кг

Сварку производить контактной точечной сваркой, тип соединения К1-К7 ГОСТ 14098-85

Привязан

Инв. N

Н. контр.	Ткач		12.04.88
Гл. спец. отд.	Дженеев		15.04.88
Гл. констр.	Лукин		25.04.88
Рук. арект.	Овсянников		27.04.88
Рук. гр.	Халеков		25.04.88
Ст. инж.	Белоусов		25.04.88
Техник	Черкасова		25.04.88
Пров.	Кладько		25.04.88

т.п. 810-1-29.88 КЖИ-09.00.00

Сетка С3

Стадия	Масса	Масштаб
Р	0.75	1:10
Лист	Листов 1	

ГИПРОНИСЕЛЬПРОМ г. Орел

Копировал Ахромова Формат А4

Инв. N подл. | Подпись и дата | Взам. инв. N

Альбом 4

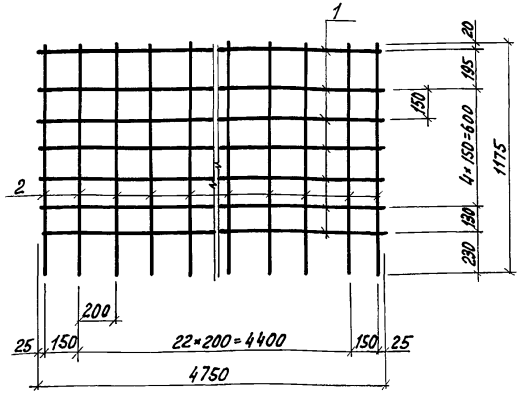

Формат	Зона	Поз.	Обозначение	Наименование	Кол.	Примечание
				Детали		
Б.Ч.		1	КЖИ-10.00.01	ф10А-III ГОСТ 5781-82 ℓ=4750	7	2.93 кг
Б.Ч.		2	КЖИ-10.00.02	ф6А-I ГОСТ 5781-82 ℓ=1175	25	0.26 кг

Сварку производить контактной точечной сваркой, тип соединения К1-К7 ГОСТ 14098-85

Привязан

Инв. N

Н. контр.	Ткач		15.07.88
Гл. спец. отд.	Дженеев		15.07.88
Гл. констр.	Лукин		15.07.88
Рук. сект.	Овсянников		27.04.88
Рук. гр.	Халеков		25.04.88
Ст. инж.	Белоусов		25.04.88
Пров.	Кладько		25.04.88

т.п. 810-1-29.88

КЖИ-10.00.00

Сетка С4

Стадия	Масса	Масштаб
Р	27,01	1:20
Лист	Листов 1	

ГИПРОНИСЕЛЬПРОМ г. Орел

Инв. N подл. | Подпись и дата | Взам. инв. N

Копировал Ахротова

Формат А4

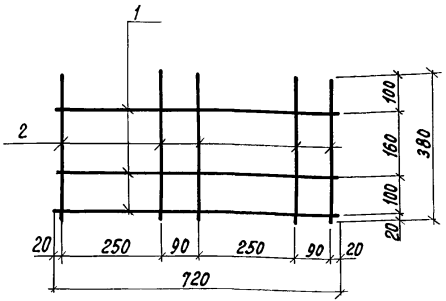

Формат	Зона	Поз.	Обозначение	Наименование	Кол.	Примечание
				Детали		
Б.Ч.		1	КЖИ-11.00.01	ф10А-III ГОСТ 5781-82 ℓ=720	3	0.44 кг
Б.Ч.		2	КЖИ-11.00.02	ф10А-III ГОСТ 5781-82 ℓ=380	5	0.23 кг

Сварку производить контактной точечной сваркой, тип соединения К1-К7 ГОСТ 14098-85

Привязан

Инв. N

Н. контр.	Ткач		15.07.88
Гл. спец. отд.	Дженеев		15.07.88
Гл. констр.	Лукин		15.07.88
Рук. сект.	Овсянников		27.04.88
Рук. гр.	Халеков		25.04.88
Ст. инж.	Белоусов		25.04.88
Пров.	Кладько		25.04.88

т.п. 810-1-29.88

КЖИ-11.00.00

Сетка С5

Стадия	Масса	Масштаб
Р	2,47	1:10
Лист	Листов 1	

ГИПРОНИСЕЛЬПРОМ г. Орёл

Инв. N подл. | Подпись и дата | Взам. инв. N

23500-06 20

Копировал Ахротова

Формат А4

Альбом 4

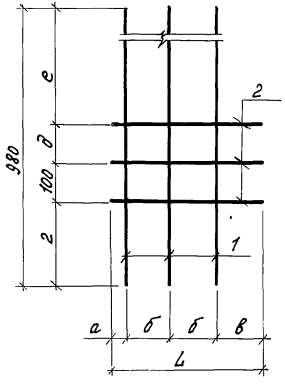

Обозначение	Марка	а мм	б мм	в мм	г мм	д мм	е мм	L мм	Масса кг
КЖН-12.00.00	С6	40	110	120	230	100	550	380	3.30
-01	С7	280	200	140	240	110	530	820	4.14

Формат	Зона	Поз.	Обозначение	Наименование	Кол.	Примечание
				Детали		
Б4		1	КЖИ-12.00.01	ф12 А-III ГОСТ 5781-82		
				ℓ=980	3	0.87кг
			Переменные данные	для исполнений КЖН-12.00.00		
Б4		2	КЖИ-12.00.02	ф10 А-III ГОСТ 5781-82		
				ℓ=380	3	0.23кг
				КЖН-12.00.00-01		
Б4		2	КЖИ-12.00.02-01	ф10 А-III ГОСТ 5781-82		
				ℓ=820	3	0.51кг

Сварку производить контактной точечной сваркой, тип соединения К1-КтГОСТ14098-85

Привязан

Инв. N

Н. контр.	Ткач		4.02.88
Гл. спец. отд.	Дженеев		11.02.88
Гл. констр.	Лукин		17.04.89
Рук. сект.	Овсянников		27.04.88
Рук. гр.	Халеков		25.04.88
Ст. инж.	Белоусов		25.04.88
Пров.	Кладько		25.04.88

т.п. 810-1-29.88 КЖИ-12.00.00

Сетка (С6, С7)

Стадия	Масса	Масштаб
Р	см. табл.	1:10
Лист	Листов 1	

ГИПРОНИСЕЛЬПРОМ г. Орел

Инв. N подл. | Подпись и дата | Взам. инв. N

Копировал Ахромова Формат А3

Альбом 4

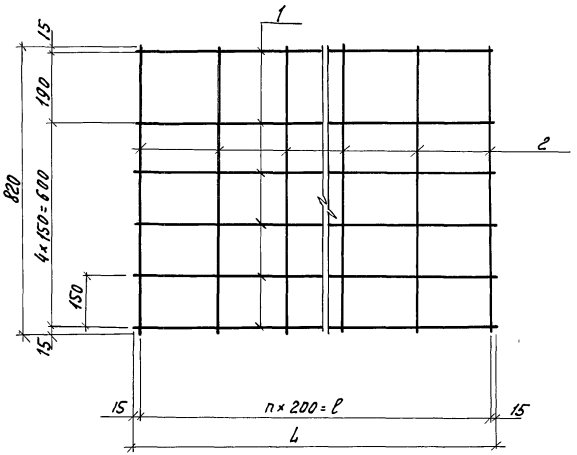

Обозначение	Марка	n	ℓ мм	L мм	Масса кг
КЖИ 13.00.00	С8	7	1400	1430	5,92
-01	С9	27	5400	5430	22,34
-02	С10	5	1000	1030	4,32
-03	С11	25	5000	5030	20,70

Формат	Зона	Поз.	Обозначение	Наименование	Кол.	Примечание
				КЖИ-13.00.00		
				Детали		
Б.Ч.		1	КЖИ-13.00.01	ф10А-III ГОСТ 5781-82 ℓ=1430	6	0,88 кг
Б.Ч.		2	КЖИ-13.00.02	Проволока 4Вр-I ГОСТ 6727-80 ℓ=820	8	0,08 кг
				КЖИ-13.00.00-01		
				Детали		
Б.Ч		1	КЖИ-13.00.01-01	ф10А-III ГОСТ 5781-82 ℓ=5430	6	3,35 кг
Б.Ч		2	КЖИ-13.00.02-01	Проволока 4Вр-I ГОСТ 6727-80 ℓ=820	28	0.08 кг
				КЖИ-13.00.00-02		
				Детали		
Б.Ч.		1	КЖИ-13.00.01-02	ф10А-III ГОСТ 5781-82 ℓ=1030	6	0,64 кг
Б.Ч.		2	КЖИ-13.00.02-02	Проволока 4Вр-I ГОСТ 6727-80 ℓ=820	6	0,08 кг
				КЖИ-13.00.00-03		
				Детали		
Б4		1	КЖИ-13.00.01-03	ф10А-III ГОСТ 5781-82 ℓ=5030	6	3.10 кг
Б4		2	КЖИ-13.00.02-03	Проволока 4Вр-I ГОСТ 6727-80 ℓ=820	26	0.08 кг

Сварку производить контактной точечной сваркой, тип соединения К1-Кт ГОСТ 14098-85

Н.контр.	Ткач		13.07.88
Гл.спец.отд.	Дженеев		13.07.88
Гл.констр.	Лукин		24.06.88
Рук.сект.	Овсянников		27.04.88
Рук.гр.	Халеков		25.04.88
Ст.инж.	Белоусов		25.04.88
Пров.	Кладько		25.04.88

т.п. 810-1-29.88 КЖИ-13.00.00

Сетка (С8... С11)

Стадия	Масса	Масштаб
Р	см. табл.	1:10

Лист | Листов 1

ГИПРОНИСЕЛЬПРОМ г.Орел

Привязан

Инв. N

Инв.N подл. | Подпись и дата | Взам.инв.N

23500-06 22

Копировал Ахротова

Формат А3

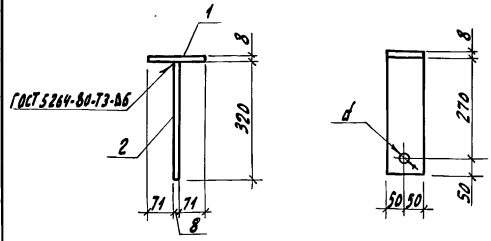

Обозначение	Марка	d, мм
КЖИ-14.00.00	МД-1	ф12
-01	МД-2	ф16

Формат	Зона	поз.	Обозначение	Наименование	Кол.	Примеч.
				Детали		
				Полоса $\frac{6-8\times100\ ГОСТ\ 103-76}{Ст3кп2\ ГОСТ\ 535-79}$		
Б4	1		КЖИ-14.00.01	ℓ = 150	1	0,94кг
Б4	2		КЖИ-14.00.02	ℓ = 320	1	2,01кг

1. Сварку производить электродами Э42 по ГОСТ 9467-75
2. Покрытие - мет. Ц 120

Привязан

Инв. N

Инв. N подл. | Подпись и дата | Взам. инв. N

Н. контр.	Ткач		15.07.88
Гл. специал.	Дженеев		15.07.88
Гл. констр.	Лукин		21.07.88
Рук. сект.	Овсянников		21.07.88
Рук. гр.	Халеков		25.07.88
Ст. инж.	Белочусов		25.07.88
Техник	Черкасова		25.07.88
Пров.	Кладько		25.07.88

т.п. 810-1-29.88 КЖИ-14.00.00

Деталь монтажная (МД-1, МД-2)

Стадия	Масса	Масштаб
Р	2,95	1:10
Лист	Листов 1	

ГИПРОНИСЕЛЬПРОМ г. Орел

Копировал Николаева Формат А4

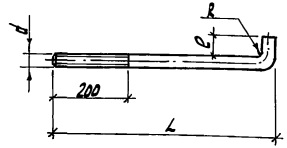

Обозначение	Марка	d	R	L	e	Материал	Масса кг
КЖИ-15.00.00	А1	М30-8g	30	950	90	Круг 30-В ГОСТ 2590-71 / Ст3кп2 ГОСТ 535-79	5,72
КЖИ-15.00.00-01	А2	М6-8g	16	600	50	Круг 16-В ГОСТ 2590-71 / Ст3кп2 ГОСТ 535-79	1,01

Привязан

Инв. N

Инв. N подл. | Подпись и дата | Взам. инв. N

Н. контр.	Ткач		15.07.88
Гл. специал.	Дженеев		15.07.88
Гл. констр.	Лукин		21.07.88
Рук. сект.	Овсянников		21.07.88
Рук. гр.	Халеков		25.07.88
Ст. инж.	Белочусов		25.07.88
Техник	Черкасова		25.07.88
Пров.	Кладько		25.07.88

т.п. 810-1-29.88 КЖИ-15.00.00

Анкер (А1, А2)

см. табл.

Стадия	Масса	Масштаб
Р	см. табл.	1:10
Лист	Листов 1	

ГИПРОНИСЕЛЬПРОМ г. Орел

Копировал Николаева 23500-06 2 Формат А4

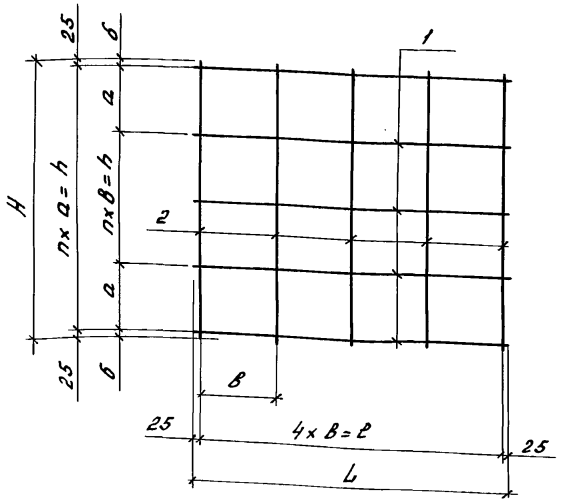

Обозначение	Марка	a мм	n	h мм	H мм	B мм	ℓ мм	L мм	Масса кг
КЖИ-16.00.00	С12	280	5	1400	1450	300	1200	1250	9,13
-01	С13	175	4	700	750	175	700	750	3.00

Формат	Зона	Поз.	Обозначение	Наименование	Кол.	Примеч.
				КЖИ-16.00.00		
				Детали		
				ф10А-III ГОСТ 5781-82		
Б.4		1	КЖИ-16.00.01	ℓ=1250	6	0,77кг
Б.4		2	КЖИ-16.00.02	ℓ=1450	5	0,90кг
				КЖИ-16.00.00-01		
				Детали		
				ф8А-III ГОСТ 5781-82		
Б.4		1	КЖИ-16.00.01-01	ℓ=750	5	0.30кг
Б.4		2	КЖИ-16.00.02-01	ℓ=750	5	0.30кг

Сварку производить контактной точечной сваркой тип соединения К1-Кт ГОСТ 14098-85

Н.контр.	Ткач		13.07.88
Гл.спец.отд	Дженеев		13.07.88
Гл.констр	Лукин		13.07.88
Рук.сект.	Овсянников		27.04.88
Рук.гр.	Халеков		25.04.88
Инж.	Ароничкина		25.04.88
Пров.	Белоусов		25.04.88

т.п. 810-1-29.88 КЖИ-16.00.00

Сетка (С12, С13)

Стадия	Масса	Масштаб
Р	см. табл.	1:2
Лист	Листов 1	

ГИПРОНИСЕЛЬПРОМ г. Орел

Привязан

Инв.№

Инв.№ подл. | Подпись и дата | Взам.инв.№

Копировал Иноземцева

Формат А3

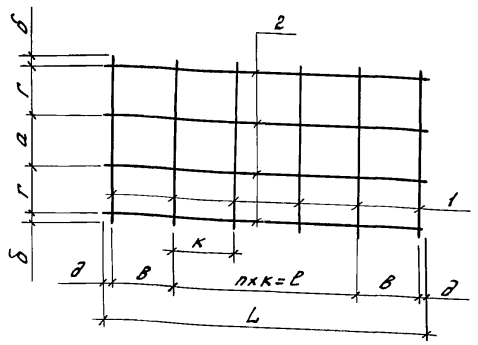

Обозначение	Марка	а мм	б мм	в мм	г мм	д мм	ℓ мм	n	к мм	L мм	Масса кг
КЖЦ-17.00.00	С14	225	25	250	225	30	550	2	275	1110	3.07
-01	С15	200	20	175	170	30	600	3	200	1010	1.18
-02	С16	200	20	150	170	25	600	3	200	950	1.82
-03	С17	200	30	170	175	20	400	2	200	780	1.48

Формат	Зона	Поз.	Обозначение	Наименование	Кол.	Примечание
				КЖЦ-17.00.00		
				Детали		
БЧ		1	КЖЦ-17.00.01	Проволока 4Вр-I ГОСТ 6727-80 ℓ=725	5	0.07кг
БЧ		2	КЖЦ-17.00.02	ф10А-III ГОСТ 5781-82 ℓ=1110	4	0,68 кг
				КЖЦ-17.00.00-01		
				Детали		
БЧ		1	КЖЦ-17.00.01-01	Проволока 4Вр-I ГОСТ 6727-80 ℓ=580	6	0,05кг
БЧ		2	КЖЦ-17.00.02-01	ф6А-III ГОСТ 5781-82 ℓ=1010	4	0,22кг
				КЖЦ-17.00.00-02		
				Детали		
БЧ		1	КЖЦ-17.00.01-02	Проволока 4Вр-I ГОСТ 6727-80 ℓ=580	6	0.05кг
БЧ		2	КЖЦ-17.00.02-02	ф8А-III ГОСТ 5781-82 ℓ=950	4	0.38кг
				КЖЦ-17.00.00-03		
				Детали		
БЧ		1	КЖЦ-17.00.01-03	ф8А-III ГОСТ 5781-82 ℓ=610	5	0,24кг
БЧ		2	КЖЦ-17.00.02-03	Проволока 4Вр-I ГОСТ 6727-80 ℓ=780	4	0.07кг

Сварку производить контактной точечной сваркой тип соединения К1-Кт ГОСТ 14098-85

Н.контр.	Ткач		13.07.88
Гл.специалист	Дженеев		13.07.88
Гл.констр.	Лукин		21.07.88
Рук.сект.	Овсянников		22.07.88
Рук.гр.	Халеков		25.07.88
Инж.	Арончикина		25.07.88
Пров.	Белоусов		25.07.88

Т.п. 810-1-29.88

КЖЦ-17.00.00

Сетка (С14... С17)

Стадия	Масса	Масштаб
Р	см табл.	1:20
Лист	Листов 1	

ГИПРОНИСЕЛЬПРОМ г. Орел

Привязан

Инв.N

Инв.N подл. | Подпись и дата | Взам.инв.N

23500-06 25

Копировал Иноземцева

Формат А3

Альбом 4

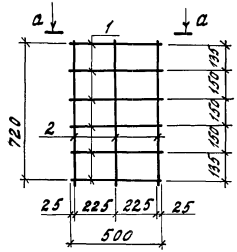

а - а

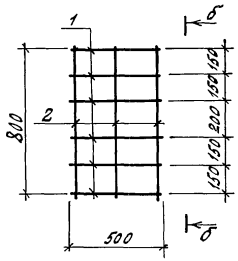

б - б

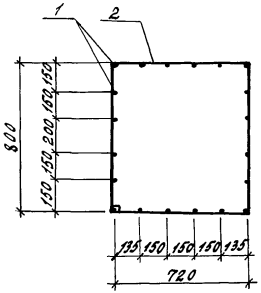

Формат	Зона	Поз.	Обозначение	Наименование	Кол.	Примеч.
				Детали		
Б4		1	КЖИ-18.00.01	ФЮА-Ш ГОСТ 5781-82 ℓ=500	20	0,31 кг
Б4		2	КЖИ-18.00.02	ФБА-I ГОСТ 5781-82 ℓ=3200	3	0,71 кг

Сварку производить контактной точечной сваркой, тип соединения К1-Кт ГОСТ 14098-85

Привязан

Инв. N

Н.контр.	Ткач		25.04.88
Гл.спец.отд.	Аженеев		25.04.88
Гл.констр.	Лукин		25.04.88
Рук.сект.	Овсянников		25.04.88
Рук. гр.	Халеков		25.04.88
Ст. инж.	Белоусов		25.04.88
Техник	Черкасова		25.04.88
Пров.	Кладько		25.04.88

Т.п. 810-1-29.88 КЖИ-18.00.00

Каркас КР 15

Стадия	Масса	Масштаб
Р	8.33	1:20
Лист	Листов 1	

ГИПРОНИСЕЛЬПРОМ г. Орел

Инв. N подл. | Подпись и дата | Взам. инв. N

Копировал Николаева Формат А3

Альбом 4

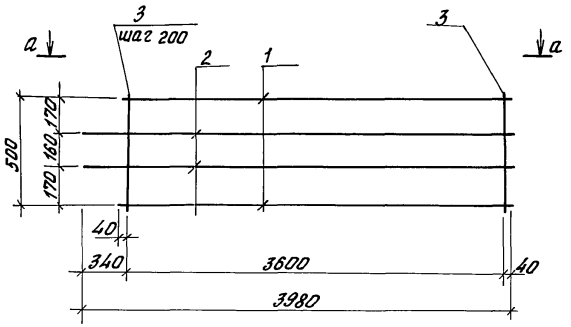

а - а

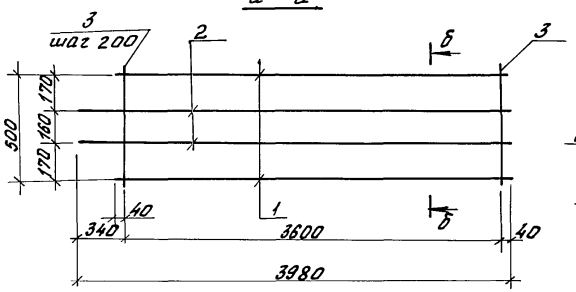

б - б

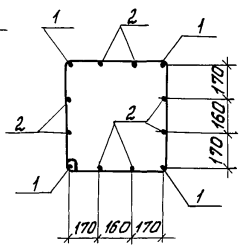

Формат	Зона	Поз.	Обозначение	Наименование	Кол.	Примеч.
				Детали		
Б4		1	КЖИ-19.00.01	ф14А-III ГОСТ 5781-82 ℓ=3680	4	4,45кг
Б4		2	КЖИ-19.00.02	ф14А-III ГОСТ 5781-82 ℓ=3980	8	4,81кг
Б4		3	КЖИ-19.00.03	ф6А-I ГОСТ 5781-82 ℓ=2165	19	0,48кг

Сварку производить контактной точечной сваркой.
тип соединения К1-Кт ГОСТ 14098-85

Н.контр.	Ткач		13.07.88
Гл.спец.отд.	Аменеев		13.07.88
Гл.констр.	Лукин		13.07.88
Рук.сект.	Овсянников		28.04.88
Рук.гр.	Халеков		28.04.88
Ст.инж.	Белоусов		26.04.88
Техник	Черкасова		28.04.88
Пров.	Кладько		28.04.88

т.п. 810-1-29.88 КЖИ-19.00.00

Каркас КР16

Стадия	Масса	Масштаб
Р	65,4	1:20
Лист	Листов 1	

ГИПРОНИСЕЛЬПРОМ г.Орел

Привязан

Инв.№

Взам.инв.№ | Подпись и дата | Инв.№ подл.

gost.e-ecolog.ru

23500-06 (27)

Копировал Фотушкина

Формат А3