# ТИПОВОЙ ПРОЕКТ 810-1-12.86

# БЛОК ЗИМНИХ ПОЧВЕННЫХ ТЕПЛИЦ ПЛОЩАДЬЮ 6 ГА С ПОДСТРОПИЛЬНОЙ ФЕРМОЙ И С АЛЮМИНИЕВЫМИ ПРОФИЛЯМИ В ОГРАЖДЕНИИ

## АЛЬБОМ X

## ПРОИЗВОДСТВЕННО-ВСПОМОГАТЕЛЬНЫЕ И БЫТОВЫЕ ПОМЕЩЕНИЯ

## СТРОИТЕЛЬНЫЕ ИЗДЕЛИЯ

21549-10

gost.e-ecolog.ru

# ТИПОВОЙ ПРОЕКТ
# 810-1-12.86
# БЛОК ЗИМНИХ ПОЧВЕННЫХ ТЕПЛИЦ ПЛОЩАДЬЮ 6 ГА С ПОДСТРОПИЛЬНОЙ ФЕРМОЙ И С АЛЮМИНИЕВЫМИ ПРОФИЛЯМИ В ОГРАЖДЕНИИ

## АЛЬБОМ X


Разработан
институтом „Гипронисельпром"
Министерства плодоовощного хозяйства СССР
Главный инженер института А. Бутенко
Главный инженер проекта В. Каширин



Утвержден
Минплодоовощхозом СССР
Письмо от 16. 11. 84 № 03-7-52/6210
Введен в действие институтом „Гипронисельпром"
Приказ № 130 от 1. 08. 86 г.


| | | | | | |
|---|---|---|---|---|---|
| | | | | Привязан | |
| | | | | | |
| Инв. № | | | | | |

Типовой проект Альбом I


| Обозначение или марка листа | Наименование | стр. |
|---|---|---|
| | Содержание альбома | 2 |
| АРЦ-01.00 | Изделие закладное МН1 | 3 |
| АРЦ-02.00 | Изделие закладное (МН2; МН3) | 4 |
| АРЦ-03.00 | Изделие закладное (МН4; МН5) | 5 |
| АРЦ-04.00 | Изделие закладное МН6 | 6 |
| АРЦ-05.00 | Наддверная вставка (ДВ1, ДВ2) | 7 |
| АРЦ-06.00 | Решетка РП1 | 8 |
| АРЦ-07.00 | Перегородка щитовая УД6 | 9 |
| КЖИ-01.00 | Перемычка ЗПР41-44,38.44-а | 10 |
| КЖИ-02.00 | Подставка под коллекторы ППК1 | 11 |
| КЖИ-02.00.СБ | Подставка под коллекторы ППК1. Сборочный чертеж | 12 |
| КЖИ-03.00 | Опора под водоподогреватель ОПВ1 | 13 |
| КЖИ-03.00СБ | Опора под водоподогреватель ОПВ1. Сборочный чертеж | 14 |
| КЖИ-04.00 | Опора под водоподогреватель ОПВ2 | 15 |
| КЖИ-04.00СБ | Опора под водоподогреватель ОПВ2. Сборочный чертеж | 16 |
| КЖИ-05.00 | Стремянка СТ1 | 17 |
| КЖИ-06.00 | Изделие закладное МН1 | 18 |
| КЖИ-07.00 | Изделие закладное МН2 | 19 |
| КЖИ-08.00 | Изделие соединительное МС2; МС3 | 20 |
| КЖИ-09.00 | Болт анкерный А2 | 20 |
| КЖИ-10.00 | Балка (Б2; Б3) | 21 |
| КЖИ-11.00 | Решетка стальная РС1, РС2 | 22 |
| КЖИ-12.00 | Колонна К2 | 23 |
| КЖИ-13.00 | Колонна К3 | 24 |
| КЖИ-14.00 | Колонна К4 | 25 |
| КЖИ-15.00 | Колонна К5 | 26 |
| КЖИ-16.00 | Изделие соединительное МС4 | 27 |
| КЖИ-17.00 | Изделие соединительное МС5 | 27 |
| КЖИ-18.00.00 | Плита покрытия (П6 ÷ П8; П10) | 28 |
| КЖИ-18.01.00 | Сетка арматурная (СА1; СА2) | 29 |
| КЖИ-19.00 | Плита покрытия П9 | 30 |
| КЖИ-20.00 | Балочная клетка БК1 | 31 |
| КЖИ-21.00 | Балочная клетка БК2 | 32 |
| КЖИ-22.00 | Изделие закладное МН3 | 33 |
| КЖИ-23.00 | Балка Б1 | 34 |
| КЖИ-24.00 | Панель стеновая ПС1 | 35 |
| КЖИ-25.00 | Панель стеновая ПС2 | 36 |
| КЖИ-26.00 | Панель стеновая ПС3 | 37 |
| КЖИ-27.00 | Панель стеновая ПС4 | 38 |
| КЖИ-28.00 | Панель стеновая ПС5 | 39 |
| КЖИ-29.00 | Панель стеновая ПС6 | 40 |
| КЖИ-30.00 | Панель стеновая ПС7 | 41 |
| КЖИ-31.00 | Панель стеновая ПС8 | 42 |
| КЖИ-32.00 | Панель стеновая ПС9 | 43 |
| КЖИ-33.00 | Панель стеновая ПС10 | 44 |
| КЖИ-34.00 | Панель стеновая ПС11 | 45 |
| КЖИ-35.00 | Панель стеновая ПС12 | 46 |
| КЖИ-36.00 | Ножка Н-2 | 47 |
| КЖИ-36.01 | Уголок | 48 |
| КЖИ-37.00 | Винт В-2 | 48 |
| КЖИ-38.00 | Втулка Вт-4 | 49 |
| КЖИ-39.00 | Накладка НМ-1 | 49 |
| КЖИ-40.00 | Щит деревянный ЩД-4 | 50 |
| КЖИ-41.00 | Площадка П-8 | 51 |
| КЖИ-42.00 | Площадка П-10 | 51 |


Взам. инв. N | Подпись и дата | Инв. N подл.

| | | | |
|---|---|---|---|
| Инв. N | | | |
| Н. контр. | Ткач | | 20.1.86 |
| Нач. отд. | Васильев | | 1.86 |
| ГИП | Каширин | | 1.86 |

Привязан

810-1-12.86. • -ДС

Содержание альбома

| Стадия | Лист | Листов |
|---|---|---|
| Р | | 1 |

ГИПРОНИСЕЛЬПРОМ г. Орел

21549-10 3

Копировал Полякова

Формат А3

Альбом X

Типовой проект

| Формат | Зона | Поз. | Обозначение | Наименование | Кол. | Примечание |
|---|---|---|---|---|---|---|
| | | | | | | |
| | | | | Детали | | |
| БЧ | | | — АРЦ-01.01 | Уголок Б-50×50×5 ГОСТ 8509-72 С=465 Ст3кп2-1 ГОСТ 535-79 | 2 | 1,66 кг. |
| БЧ | | | — АРЦ-01.02 | Уголок Б-50×50×5 ГОСТ 8509-72 С=1000 Ст3кп2-1 ГОСТ 535-79 | 1 | 3,77 кг. |

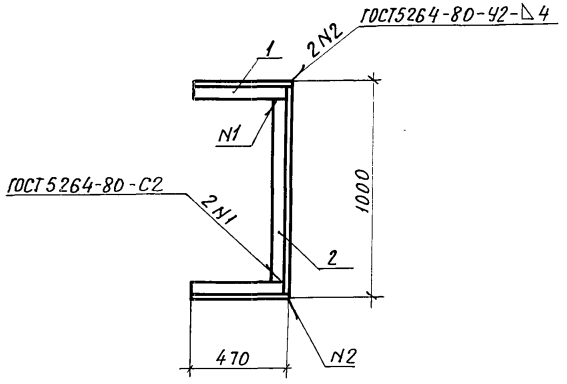


Привязан

Инв. №

| | | | |
|---|---|---|---|
| Н. контр. | Ткач | | 20.12.85 |
| Гл. специалист | Слабко | | 12.84 |
| Гл. констр. | Миронов | | 12.85 |
| Рук. сект. | Лшениснов | | 12.85 |
| Рук. гр. | Гудий | | 30.12.85 |
| Инж. | Власова | | 25.12.85 |
| Пров. | | | |

810-1-12.86. АРЦ-01.00

Изделие закладное МН 1

| Стадия | Масса | Масштаб |
|---|---|---|
| Р | 7.09 | 1:20 |
| Лист | Листов 1 | |

ГИПРОНИСЕЛЬПРОМ г. Орел

Инв. № подл. | Подпись и дата | Взам. инв. №

21549-10 4

Копировал: Иванова

Формат А3

Альбом X

Типовой проект

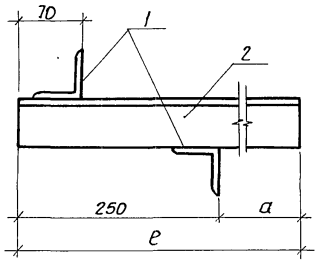


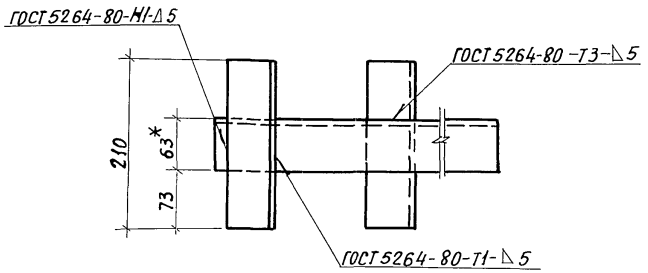


| Обозначение | Марка | ℓ, мм | a мм | Масса кг |
|---|---|---|---|---|
| АРЦ-02.00 | МН2 | 750 | 500 | 5,62 |
| -01 | МН3 | 550 | 300 | 4,66 |

| Формат | Зона | Поз. | Обозначение | Наименование | Кол. | Примечание |
|---|---|---|---|---|---|---|
| | | | | Детали | | |
| Б4 | | 1 | -АРЦ-02.01 | Уголок Б-63×63×5 ГОСТ 8509-72 ℓ=210 Вст3кп-2-1 ГОСТ 535-79 | 2 | 1,01 кг |
| | | | | Переменные данные для исполнений | | |
| | | | | АРЦ-02.00 | | |
| | | | | Детали | | |
| Б4 | | 2 | -АРЦ-02.02 | Уголок Б-63×63×5 ГОСТ 8509-72 ℓ=750 Вст3кп-2-1 ГОСТ 535-79 | 1 | 3,6 кг |
| | | | | АРЦ-02.00.01 | | |
| | | | | Детали | | |
| Б4 | | 2 | -АРЦ-02.02-01 | Уголок Б-63×63×5 ГОСТ 8509-72 ℓ=550 Вст3кп-2-1 ГОСТ 535-79 | 1 | 2,64 кг |

* Размер для справок.

Привязан

Инв. №

Взам. инв. № | Подпись и дата | Инв. № подл.

| | | | |
|---|---|---|---|
| Н. контр. | Ткач | | 20.1.86 |
| Гл. специал. | Слабко | | 1.86 |
| Гл. констр. | Миронов | | 12.85 |
| Рук. сект. | Пшеничнов | | 12.85 |
| Рук. гр. | Гудий | | 30.12.85 |
| Инж. | Власова | | 25.12.85 |
| Пров. | | | |

810-1-12.86 - АРЦ-02.00

Изделие закладное (МН2; МН3)

| Стадия | Масса | Масштаб |
|---|---|---|
| Р | см. табл. | 1:5 |
| Лист | Листов 1 | |

ГИПРОНИСЕЛЬПРОМ г. Орел

21549-10 5

Копировал: Иванова

Формат А3

Альбом X

Типовой проект

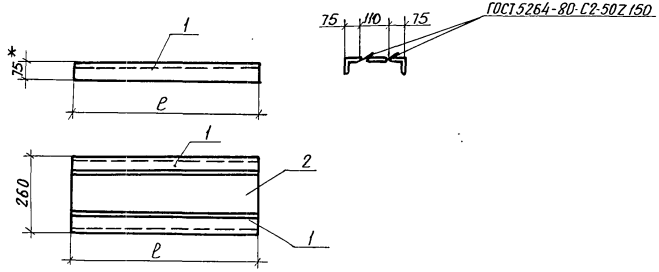


| Формат | Зона | Поз. | Обозначение | Наименование | Кол. | Примечание |
|---|---|---|---|---|---|---|
| | | | | АРЦ-03.00 | | |
| | | | | Детали | | |
| БЧ | | 1 | АРЦ-03.01 | Уголок Б-75×75×5 ГОСТ 8509-72 ℓ=1000 Вст.3кп2-I ГОСТ 535-79 | 2 | 5,8 кг |
| БЧ | | 2 | АРЦ-03.02 | Лист Б-ПН-НО-5,0 ГОСТ 19903-74 ℓ=1000 Вст.3пс3 ГОСТ 14637-79 | 1 | 4,32 кг. |
| | | | | АРЦ-03.00-01 | | |
| | | | | Детали | | |
| БЧ | | 1 | АРЦ-03.01-01 | Уголок Б-75×75×5 ГОСТ 8509-72 ℓ=1050 Вст.3кп-2-I ГОСТ 535-79 | 2 | 6,09 кг. |
| БЧ | | 2 | АРЦ-03.02-01 | Лист Б-ПН-НО-5,0 ГОСТ 19903-74 ℓ=1050 Вст.3пс3 ГОСТ 14637-79 | 1 | 4,54 кг. |

| Обозначение | Марка | ℓ мм. | Масса, кг |
|---|---|---|---|
| АРЦ-03.00 | МН4 | 1000 | 15,92 |
| -01 | МН5 | 1050 | 16,72 |

* Размер для справок

Привязан

Инв. №

| | | | |
|---|---|---|---|
| Н. контр. | Ткач | | 20.1.86 |
| Гл. спец. отд. | Слабко | | 1.86 |
| Гл. констр. | Миронов | | 12.85 |
| Рук. сект. | Пшенисное | | 12.85 |
| Рук. гр. | Гудий | | 12.85 |
| Инж. | Власова | | 26.12.85 |
| Пров. | | | |

810-1-12.86 АРЦ-03.00

Изделие закладное (МН4), (МН5)

| Стадия | Масса | Масштаб |
|---|---|---|
| Р | см. табл. | 1:2 |

Лист | Листов 1

ГИПРОНИСЕЛЬПРОМ г. Орел

Взам. инв. №

Подпись и дата

Инв. № подл.

21549-10 6

Копировал: Иванова

Формат А3

Альбом X

Типовой проект

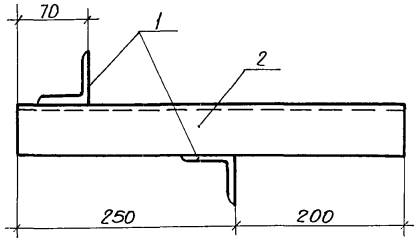


| Формат | Зона | Поз | Обозначение | Наименование | Кол. | Примечание |
|---|---|---|---|---|---|---|
| | | | | Детали | | |
| БЧ | | 1 | АРЦ-04.01 | Уголок Б-63х63х5 ГОСТ 8509-72 / Вст.3кп2-1 ГОСТ 535-79 ℓ=300 | 2 | 1,44 кг |
| БЧ | | 2 | АРЦ-04.02 | Швеллер 12 ГОСТ 8240-72 / Вст.3кп2-1 ГОСТ 535-79 ℓ=450 | 1 | 4,68 кг |

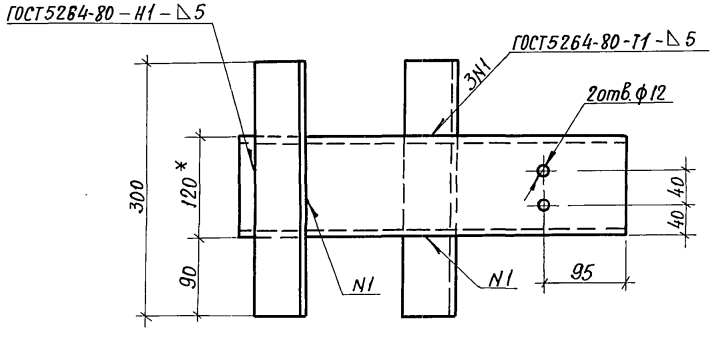


* Размеры для справок.

Привязан

Инв. №

| | | | |
|---|---|---|---|
| Н.контр. | Ткач | | 20.12.86 |
| Гл.специал. | Слабко | | 1.86 |
| Гл.констр. | Миронов | | 12.85 |
| Рук.сект | Пшеничнов | | 12.85 |
| Рук. гр. | Гудий | | 30.12.85 |
| Инж. | Власова | | 24.12.85 |
| Пров. | | | |

810-1-12-86. – АРЦ – 04.00

Изделие закладное МН6

| Стадия | Масса | Масштаб |
|---|---|---|
| Р | 7,56 | 1:5 |
| Лист | Листов 1 | |

ГИПРОНИСЕЛЬПРОМ г. Орел

Инв. № подл. | Подпись и дата | Взам. инв. №

21549-10 7

Копировал: Иванова

Формат А3

Альбом X

Типовой проект

1-1

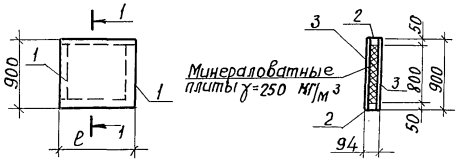


| Обозначение | Марка | ℓ мм. |
|---|---|---|
| АРИ-05.00 | ДВ1 | 1050 |
| -01 | ДВ2 | 1550 |

| Формат | Зона | Поз. | Обозначение | Наименование | Кол. | Примечание |
|---|---|---|---|---|---|---|
| | | | | Детали | | |
| БЧ | | 1 | -АРИ-05.01 | Брусок 50×75 ГОСТ 24454-80 ℓ=820 | 2 | 0.003 м³ |
| | | | Переменные данные | для исполнений | | |
| | | | | АРИ-05.00 | | |
| | | | | Детали | | |
| БЧ | | 2 | -АРИ-05.02 | Брусок 50×75 ГОСТ 24454-80 ℓ=1050 | 2 | 0.004 м³ |
| | | | | Материалы | | |
| | | 3 | | Плита П-1Т 10×900 | | |
| | | | | ГОСТ 10632-77 ℓ=1050 | 2 | 0.010 м³ |
| | | | | АРИ 05.00-01 | | |
| | | | | Детали | | |
| БЧ | | 2 | -АРИ-05.02-01 | Брусок 50×75 ГОСТ 24454-80 ℓ=1550 | 2 | 0.006 м³ |
| | | | | Материалы | | |
| | | 3 | | Плита П-1Т 10×900 | | |
| | | | | ГОСТ 10632-77 ℓ=1550 | 2 | 0.014 м³ |

Привязан

Инв. №

| | | | |
|---|---|---|---|
| Н. контр. | Ткач | | 20.12.85 |
| Гл. спец. от | Слабко | | 1.86 |
| Гл. констр | Миронов | | 12.85 |
| Рук. сект. | Шиенинов | | 12.85 |
| Рук. гр. | Гудий | | 30.12.85 |
| Инж. | Власова | | 24.12.85 |
| Пров. | | | |

810-1-12.86 -АРИ-05.00

Наддверная вставка (ДВ1, ДВ2)

| Стадия | Масса | Масштаб |
|---|---|---|
| Р | см. спец. | 1:50 |
| Лист | Листов 1 | |

ГИПРОНИСЕЛЬПРОМ г. Орел

21549-10 8

Копировал: Иванова

Формат А3

Инв. № подл. | Подпись и дата | Взам. инв. №

Типовой проект Альбом V

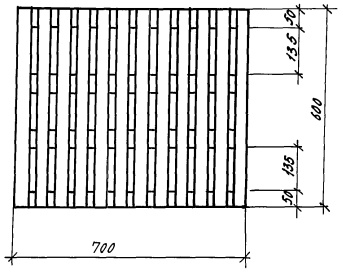


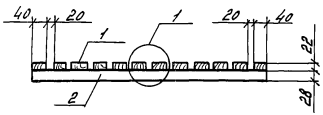


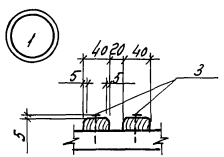


| Формат | Зона | Поз. | Обозначение | Наименование | Кол. | Примечание |
|---|---|---|---|---|---|---|
| | | | | | | |
| | | | | | | |
| | | | | Детали | | |
| БЧ | | 1 | АРИ-06.01 | Рейка 40×22 ГОСТ 24454-80 Г=600 | 12 | 0,0005 м³ |
| БЧ | | 2 | АРИ-06.02 | Рейка 50×28 ГОСТ 24454-80 Г=700 | 4 | 0,001 м³ |
| | | | | | | |
| | | | | Стандартные изделия | | |
| | | 3 | | Гвозди К2,0×40 ГОСТ 4028-63 | 48 | |

Привязан.

Инв.№

| | | | |
|---|---|---|---|
| Н.контр. | Ткач | | 20.11.86 |
| Нач.спец.отд. | Слабко | | 1.12.86 |
| Гл.констр. | Мироной | | 12.12.86 |
| Рук.сект. | Пшеничнов | | 17.12.86 |
| Рук.гр. | Губий | | 30.12.86 |
| Инж. | Власова | | 14.11.86 |
| Пров. | | | |

810-1-12.86. АРИ-06.00

Решетка РП1

| Стадия | Масса | Масштаб |
|---|---|---|
| Р | 0,01 м³ | 1:10 |

Лист | Листов 1

ГИПРОНИСЕЛЬПРОМ г.Орел

Инв.№ подл. | Подпись и дата | Взам.инв.№

21549-10 Э

Копировал Полякова

Формат А3

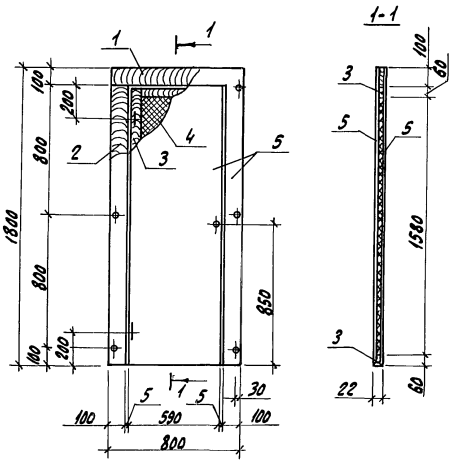


| Формат | Зона | Поз. | Обозначение | Наименование | Кол. | Примечание |
|---|---|---|---|---|---|---|
| | | | | | | |
| | | | | Детали | | |
| БЧ | | 1 | -АРИ-07.01 | Доска 100×19 ГОСТ 24454-80 ℓ=800 | 1 | 0.002 м³ |
| БЧ | | 2 | -АРИ-07.02 | Доска 125×19 ГОСТ 24454-80 ℓ=1800 | 2 | 0.004 м³ |
| БЧ | | 3 | -АРИ-07.03 | Доска 60×19 ГОСТ 24454-80 ℓ=4260 | 1 | 0.005 м³ |
| БЧ | | 4 | -АРИ-07.04 | Плита П-17 19×470 | | |
| | | | | ГОСТ 10632-77 ℓ=1570 | 1 | 0.56 м² |
| | | | | | | |
| | | | | Материалы | | |
| | | 5 | | Пластик | | |
| | | | | ДБСП-БМВ-1800×820×1.6 | | |
| | | | | ГОСТ 9590-76 | | 2.96 м³ |

Перегородка УД-6 отличается от перегородки УД5 по серии 416-0-1, ал. 2, вып. 7 размером по ширине.

Привязан

Инв. № подл. | Подпись и дата | Взам. инв. №

Инв. N

| | | | |
|---|---|---|---|
| Н.контр. | Ткач | | 20.12.86 |
| Гл.специалист | Славко | | 1.86 |
| Гл. констр. | Миронов | | 12.85 |
| Рук. сект. | Пшеничнов | | 12.85 |
| Рук. гр. | Гудий | | 30.01.86 |
| Инж. | Власова | | 24.12.85 |

810-1-12.86 - АРИ-07.00

Перегородка щитовая УД6

| Стадия | Масса | Масштаб |
|---|---|---|
| Р | | 1:20 |
| Лист | Листов 1 | |

ГИПРОНИСЕЛЬПРОМ г. Орел

Копировал Николаева

21549-10 10

Формат А3

Альбом X

Типовой проект

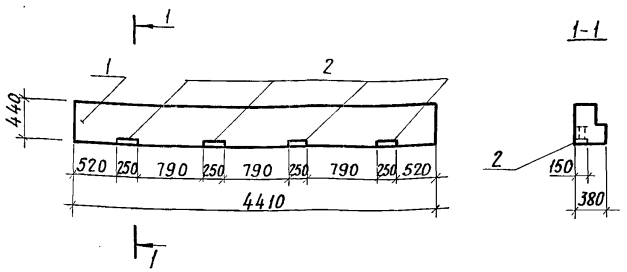


| Формат | Зона | Поз. | Обозначение | Наименование | Кол. | Примечание |
|---|---|---|---|---|---|---|
| | | | | | | |
| | | | | Сборочные единицы | | |
| | | 1 | 1.138-10.3 50000-01 | Перемычка ЗПР41-44.38.44 | 1 | 1530 кг |
| | | 2 | 1.400-15.81 120-64 | Изделие закладное МН 115-5 | 4 | 2,6 кг |

Ведомость расхода стали на дополнительные закладные изделия, кг:

| Марка элемента | Изделия закладные | | | | | | | Всего |
|---|---|---|---|---|---|---|---|---|
| | Арматура класса К-AIII ГОСТ 5781-82 | | | Проект марки Вст.3кп2-1 ГОСТ 103-76 | | | | |
| | ф8 | | Итого | δ=6 | δ=8 | | Итого | |
| ЗПР41-44.38.44-а | 1,6 | | 1,6 | 7,2 | 1,6 | | 8,8 | 10,4 |

| | | | |
|---|---|---|---|
| Н.контр. | Ткач | | 20.12.88 |
| Гл.спецотд | Слабко | | 1.12 |
| Гл.констр. | Миронов | | 12.88 |
| Рук.сект. | Пшеничнов | | 12.88 |
| Рук.гр. | Гудий | | 30.11.88 |
| Инж. | Юшкова | | 24.11.88 |
| Пров. | | | |

810-1-12.86 -КЖИ-01.00

Перемычка ЗПР41-44.38.44-а

| Стадия | Масса | Масштаб |
|---|---|---|
| Р | 1530 | 1:50 |
| Лист | Листов 1 | |

ГИПРОНИСЕЛЬПРОМ г. Орел

Привязан

Инв. №

Инв. № подл. | Подпись и дата | Взам. инв. №

21549-10 11

Копировал: Иванова Формат А3

Альбом V

Типовой проект

| Формат | Зона | Поз. | Обозначение | Наименование | Кол. | Примечание |
|---|---|---|---|---|---|---|
| | | | | Документация | | |
| А3 | | | -КЖИ-02.00СБ | Сборочный чертеж | | |
| | | | | Детали | | |
| БЧ | | 1 | -КЖИ-02.01 | Стойка | | |
| | | | | Швеллер 16 ГОСТ 8240-72 / Вст.3кп2-1 ГОСТ 535-79 | | |
| | | | | L = 1260 | 4 | 17,9 кг |
| БЧ | | 2 | -КЖИ-02.02 | Стойка | | |
| | | | | Швеллер 16 ГОСТ 8240-72 / Вст.3кп2-1 ГОСТ 535-79 | | |
| | | | | L = 660 | 2 | 9,2 кг |
| БЧ | | 3 | -КЖИ-02.03 | Перемычка | | |
| | | | | Швеллер 16 ГОСТ 8240-72 / Вст.3кп2-1 ГОСТ 535-79 | | |
| | | | | L = 1900 | 3 | 27,0 кг |
| БЧ | | 4 | -КЖИ-02.04 | Связь продольная | | |
| | | | | Швеллер 16 ГОСТ 8240-72 / Вст.3кп2-1 ГОСТ 535-79 | | |
| | | | | L = 4720 | 1 | 67 кг. |

Взам. инв. №

Подпись и дата

Инв. № подл.

Привязан

Инв. №

| | | | |
|---|---|---|---|
| Н.контр. | Ткач | | 10.1.86 |
| Гл.специал. | Слабко | | 1.86 |
| Гл.констр. | Миронов | | 12.85 |
| Рук.сект. | Шпенинсков | | 12.85 |
| Рук.гр. | Гудий | | 30.12.85 |
| Инж. | Юшкова | | 24.12.85 |
| Пров. | | | |

810-1-12.86 КЖИ-02.00

Подставка под коллекторы ППК1

| Стадия | Лист | Листов |
|---|---|---|
| Р | 1 | 2 |

ГИПРОНИСЕЛЬПРОМ г. Орел

Копировал: Иванова Формат А4

| Формат | Зона | Поз. | Обозначение | Наименование | Кол. | Примечание |
|---|---|---|---|---|---|---|
| БЧ | | 5 | -КЖИ-02.05 | Связь поперечная | | |
| | | | | Уголок Б-63×63×6 ГОСТ 8509-72 / Вст.3кп2-1 ГОСТ 535-79 | | |
| | | | | L = 1050 | 4 | 14,9 |
| БЧ | | 6 | -КЖИ-02.06 | Пята | | |
| | | | | Лист Б-ПН-НО-5 ГОСТ 19903-74 / Вст.3кп2-1 ГОСТ 14637-79 | | |
| | | | | 300×200 | 6 | 4,68 кг |
| БЧ | | 7 | -КЖИ-02.07 | Косынка | | |
| | | | | Лист Б-ПН-НО-5 ГОСТ 19903-74 / Вст.3кп2-1 ГОСТ 14637-79 | | |
| | | | | 150×150 | 3 | 0,87 кг |
| БЧ | | 8 | -КЖИ-02.07 | Связь поперечная | | |
| | | | | Уголок Б-63×63×6 ГОСТ 8509-72 / Вст.3кп2-1 ГОСТ 535-79 | | |
| | | | | L = 2220 | 2 | 12,7 кг |
| БЧ | | 9 | -КЖИ.02.08 | Хомут | | |
| | | | | Круг В-24 ГОСТ 2590-71 / Вст.3кп2-1 ГОСТ 535-79 | | |
| | | | | L разв. = 1363,3 | 6 | 4,8 кг |
| | | | | Стандартные изделия | | |
| | | 10 | | Гайка М24.7Н.5 ГОСТ 5915-70 | 24 | |
| | | 11 | | Шайба 24.01.012 ГОСТ 10906-78 | 12 | |

Взам. инв. №

Подпись и дата

Инв. № подл.

Привязан

Инв. №

810-1-12.86 КЖИ-02.00

Лист 2

21549-10 12

Копировал: Иванова Формат А4

Альбом V

Типовой проект

Вид А-А

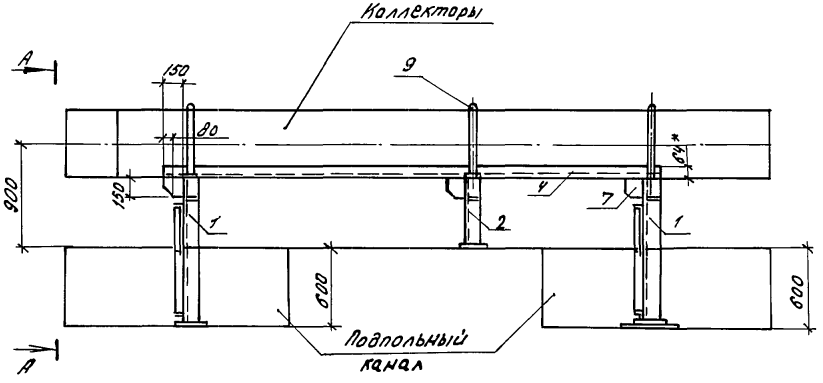


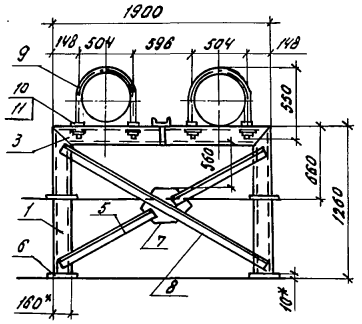


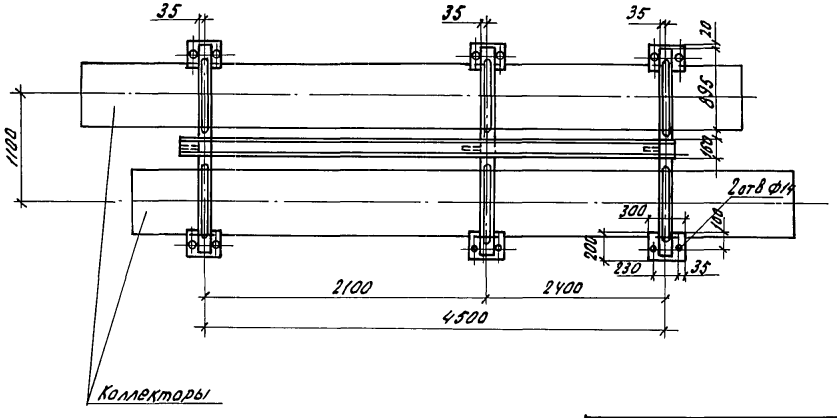


1. Сварку производить по ГОСТ 5264-80 с катетом шва 4мм по месту прилегания деталей.
2. Опору окрасить эмалью ПФ-115 по ГОСТ 6465-76 по грунтовке ФЛ-03к ГОСТ 9109-81.

| | | | |
|---|---|---|---|
| Н. контр. | Ткач | | 20.12.86 |
| Гл. специал. | Славко | | 1.86 |
| Гл. констр. | Миронов | | 12.85 |
| Рук. сект. | Пшеничков | | 12.85 |
| Рук. гр. | Гудий | | 30.12.85 |
| Инж. | Юшкова | | 24.12.85 |
| Пров. | | | |

Привязан

Инв. №

810-1-12.86 -КЖИ-02.00СБ

Подставка под коллекторы ППК1
Сборочный чертеж

| Стадия | Масса | Масштаб |
|---|---|---|
| Р | 382,5 | 1:10 |
| Лист | Листов 1 | |

ГИПРОНИСЕЛЬПРОМ г. Орел.

Инв. № подл. | Подпись и дата | Взам. инв. №

21549-10 13

Копировал Баздырева

Формат А3

Альбом X

Типовой проект

| Формат | Зона | Поз. | Обозначение | Наименование | Кол. | Примечание |
|---|---|---|---|---|---|---|
| | | | | Документация | | |
| А3 | | | КЖИ – 03.00 СБ. | Сборочный чертеж | | |
| | | | | Детали | | |
| Б4 | | 1 | КЖИ – 03.01 | Стойка | | |
| | | | | Швеллер 10 ГОСТ 8240-72 / Вст.3сп5-1 ГОСТ 535-79 | | |
| | | | | L = 1700 | 2 | 14,6 кг |
| Б4 | | 2 | КЖИ – 03.02 | Опора | | |
| | | | | Уголок Б-90×56×6 ГОСТ 8510-72 / Вст.3кп2-1 ГОСТ 535-79 | | |
| | | | | L = 860 | 8 | 5,8 кг |
| Б4 | | 3 | КЖИ-03.03 | Подкос | | |
| | | | | Уголок Б-50×50 ГОСТ 8509-72 / Вст.3кп 2-1 ГОСТ 535-79 | | |
| | | | | L = 720 | 2 | 3,46 кг |
| Б4 | | 4 | КЖИ– 03.04 | Подкос | | |
| | | | | Уголок Б-50×50 ГОСТ 8509-72 / Вст.3кп2-1 ГОСТ 535-79 | | |
| | | | | L = 640 | 2 | 3,07 кг |

Взам. инв. №

Подп. и дата

Инв. № подл.

Привязан

Инв. №

| | | | |
|---|---|---|---|
| Н. контр. | Ткач | | 20.12.86 |
| Гл. спец. отд. | Слабко | | 1.86 |
| Гл. констр. | Миронов | | 12.86 |
| Рук. сект. | Пшеничнов | | 12.86 |
| Рук. гр. | Гудий | | 20.12.86 |
| Инж. | Юшкова | | 24.12.86 |
| Пров. | | | |

810-1-12.86 –КЖИ-03.00

Опора под водоподогреватель ОПВ1

| Стадия | Лист | Листов |
|---|---|---|
| Р | 1 | 2 |

ГИПРОНИСЕЛЬПРОМ г. Орел

Копировал: Иванова Формат А4

| Формат | Зона | Поз. | Обозначение | Наименование | Кол. | Примечание |
|---|---|---|---|---|---|---|
| Б4 | | 5 | КЖИ- 03.05 | Основание | | |
| | | | | Уголок Б-50×50 ГОСТ 8509-72 / Вст.3кп2-1 ГОСТ 535-79 | | |
| | | | | L = 540 | 4 | 2,59 кг |
| Б4 | | 6 | КЖИ- 03.06 | Плита | | |
| | | | | Лист Б-ПН-НО-12 ГОСТ 19903-74 / Вст.3пс3-1 ГОСТ 14637-79 | | |
| | | | | 200×200 | 6 | 3,75 кг |
| Б4 | | 7 | КЖИ- 03.07 | Косынка | | |
| | | | | Полоса Б-8×130 ГОСТ 103-76 / Вст.3сп2-1 ГОСТ 535-79 | | |
| | | | | L = 230 | 4 | 1,9 кг |
| Б4 | | 8 | КЖИ - 03.08 | Косынка | | |
| | | | | Лист Б-ПН-НО-8 ГОСТ 19903-74 / Вст.3пс3-1 ГОСТ 14637-79 | | |
| | | | | 250×150 | 4 | 2,4 кг |
| Б4 | | 9 | КЖИ- 03.09 | Скоба | | |
| | | | | Полоса Б-4×40 ГОСТ 103-76 / Вст.3сп2-1 ГОСТ 535-79 | | |
| | | | | L = 455 | 16 | 0,6 кг |
| Б4 | | 10 | КЖИ– 03.10 | Связь | | |
| | | | | Уголок Б-75×50×5 ГОСТ 8510-72 / Вст.3кп2-1 ГОСТ 535-79 | | |
| | | | | L = 3175 | 2 | 15,2 кг |
| | | | | Стандартные изделия | | |
| | | 11 | | Болт М12-8g×25,58 ГОСТ 7796-70 | 37 | |
| | | 12 | | Гайка М12-7Н.5 ГОСТ 5915-70 | 37 | |

Взам. инв. №

Подпись и дата

Инв. № подл.

Привязан

Инв. №

810-1-12.86 КЖИ – 03.00

Лист 2



Копировал: Иванова Формат А4

Альбом V

Типовой проект

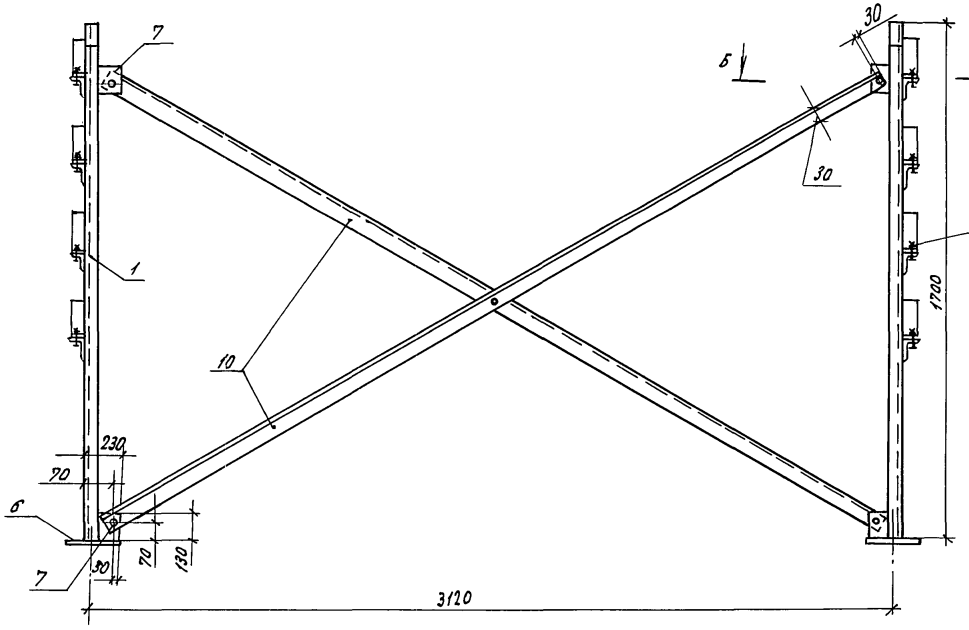


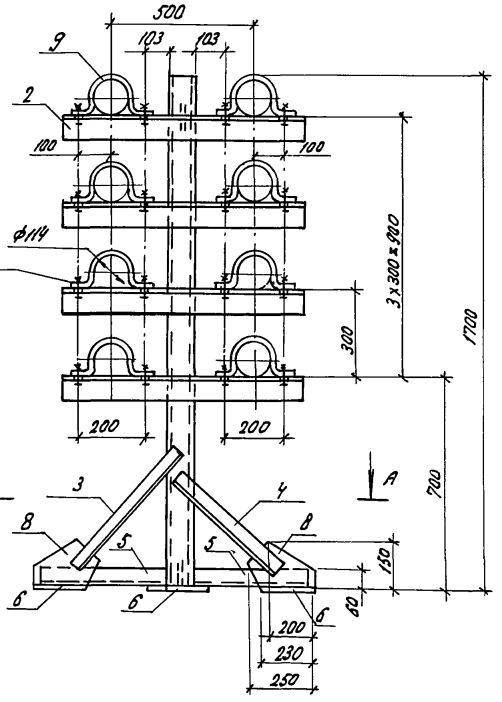


А-А

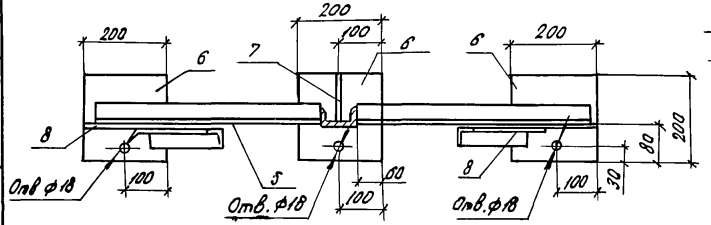


Б-Б

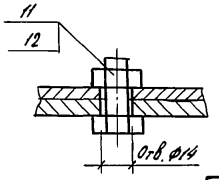


Поз. 9

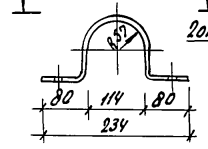


В-В

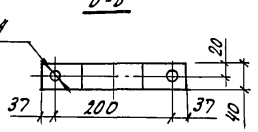


1. Сварку производить по ГОСТ 5264-80 с катетом шва 4мм по месту прилегания деталей.
2. Опору окрасить эмалью ПФ-115 по ГОСТ 6465-76 по грунтовке ФЛ-03К ГОСТ 9109-81.

| | | | |
|---|---|---|---|
| Н.контр. | Ткач | | 20.1.86 |
| Гл.спец.отд. | Славко | | 1.86 |
| Гл.констр. | Миронов | | 12.85 |
| Рук.сект. | Пшеничнов | | 11.85 |
| Рук. гр. | Гудий | | 30.11.85 |
| Инж. | Юшкова | | 24.11.85 |

Привязан

Инв.№

810-1-12.86 КЖИ-03.00 СБ

Опора под водоподогреватель ОП81
Сборочный чертеж

| Стадия | Масса | Масштаб |
|---|---|---|
| Р | 178,7 | 1:10 |
| Лист | Листов 1 | |

ГИПРОНИСЕЛЬПРОМ г.Орел

21549-10 15

Копировал Бездырева Формат А3

Инв.№ подл. | Подпись и дата | Взам.инв.№

Альбом X

Типовой проект

| Формат | Зона | Поз. | Обозначение | Наименование | Кол. | Примечание |
|---|---|---|---|---|---|---|
| | | | | Документация | | |
| А3 | | | КЖСИ-04.00.СБ | Сборочный чертеж | | |
| | | | | Детали | | |
| БЧ | | 1 | КЖСИ-04.01 | Стойка | | |
| | | | | Швеллер 10 ГОСТ 8240-72 / Вст.3сп5-1 ГОСТ 535-79 | | |
| | | | | L = 1600 | 2 | 13.7 кг |
| БЧ | | 2 | КЖСИ-04.02 | Опора | | |
| | | | | Уголок Б-90х56х6 ГОСТ 8510-72 / Вст.3кп2-1 ГОСТ 535-79 | | |
| | | | | L = 720 | 4 | 4.8 кг |
| БЧ | | 3 | КЖСИ-04.03 | Подкос | | |
| | | | | Уголок Б-50х50х5 ГОСТ 8509-72 / Вст.3кп 2-1 ГОСТ 535-79 | | |
| | | | | L = 720 | 2 | 3.46 кг |
| БЧ | | 4 | КЖСИ-04.04 | Основание | | |
| | | | | Уголок Б-50х50х5 ГОСТ 8509-72 / Вст.3кп 2-1 ГОСТ 535-79 | | |
| | | | | L = 540 | 2 | 2.59 кг |

Взам. инв. №

Подпись и дата

Инв. № подл.

Привязан

Инв. №

| | | | |
|---|---|---|---|
| Н.контр. | Ткач | | 12.86 |
| Гл.спец.отд. | Слабко | | 12.86 |
| Гл.констр. | Миронов | | 12.86 |
| Рук.сект. | Пшеничнов | | 12.86 |
| Рук.гр. | Гудий | | 12.86 |
| Инж. | Юшкова | | 12.86 |
| Пров. | | | |

810-1-12.86 КЖИ-04.00

Опора под водоподогреватель ОПВ2.

| Стадия | Лист | Листов |
|---|---|---|
| Р | 1 | 2 |

ГИПРОНИСЕЛЬПРОМ г. Орел

Копировал: Иванова Формат А4

| Формат | Зона | Поз. | Обозначение | Наименование | Кол. | Примечание |
|---|---|---|---|---|---|---|
| БЧ | | 5 | КЖСИ-04.05 | Плита | | |
| | | | | Лист Б-ПН-НО-12 ГОСТ 19903-74 / Вст.3пс3-1 ГОСТ 14637-79 | | |
| | | | | 200х200 | 4 | 3.75 кг |
| БЧ | | 6 | КЖСИ-04.06 | Косынка | | |
| | | | | Полоса Б-8х130 ГОСТ 103-76 / Вст.3сп2-1 ГОСТ 535-79 | | |
| | | | | L = 130 | 4 | 1.0 кг |
| БЧ | | 7 | КЖСИ-04.07 | Косынка | | |
| | | | | Лист Б-ПН-НО-8 ГОСТ 19903-74 / Вст.3пс.3-1 ГОСТ 14637-79 | | |
| | | | | 250х150 | 2 | 2.4 кг |
| БЧ | | 8 | КЖСИ-04.08 | Скоба | | |
| | | | | Полоса Б-4х40 ГОСТ 103-76 / Вст.3сп.2-1 ГОСТ 535-79 | | |
| | | | | L = 1010 | 4 | 1.32 кг |
| БЧ | | 9 | КЖСИ-04.09 | Связь | | |
| | | | | Уголок Б-50х50х5 ГОСТ 8509-72 / Вст.3кп.2-1 ГОСТ 535-79 | | |
| | | | | L = 1560 | 2 | 5.88 кг |
| | | | | Стандартные изделия | | |
| | | 10 | | Болт М12-8g х 25.58 ГОСТ 7796-10 | 13 | |
| | | 11 | | Гайка М12-7Н ГОСТ 5915-70 | 13 | |

Взам. инв. №

Подпись и дата

Инв. № подл.

Привязан

Инв. №

810-1-12.86 КЖИ-04.00 Лист 2

21549-10 16

Копировал: Иванова Формат А4

Альбом X

Типовой проект

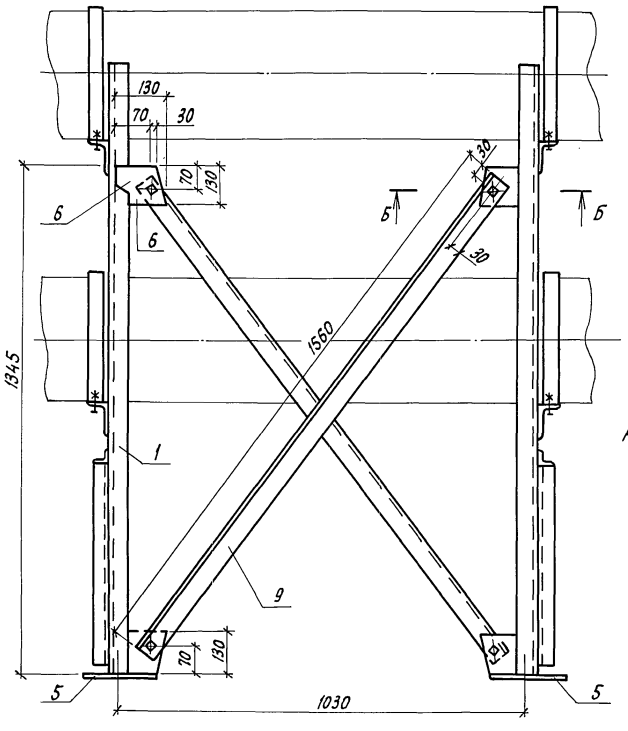


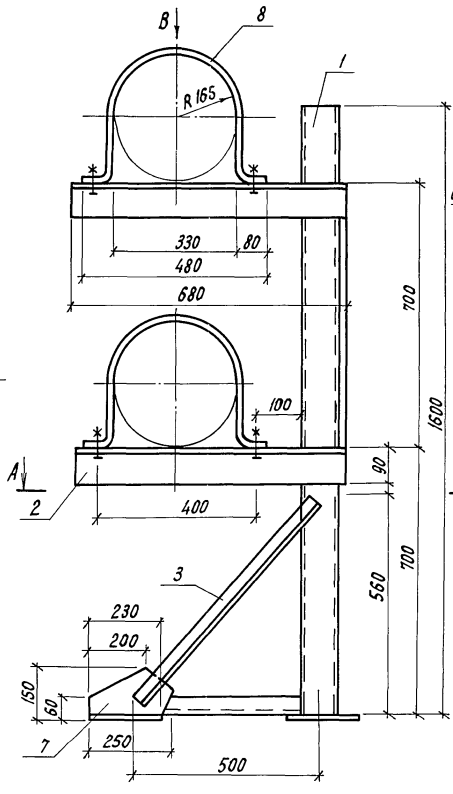


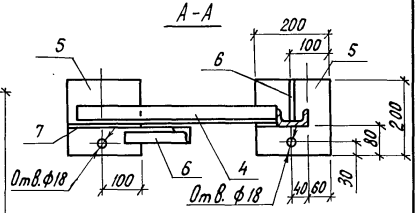


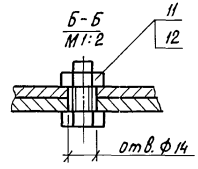


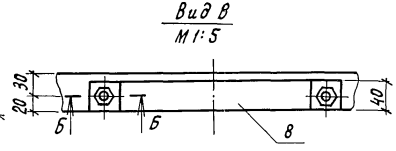


1. Сварку производить по ГОСТ 5264-80 с катетом шва 4мм по месту прилегания деталей.
2. Опору окрасить эмалью ПФ-115 по ГОСТ 6465-76 по грунтовке ФЛ-03к ГОСТ 9109-81.

Привязан

| | | | |
|---|---|---|---|
| Н.контр. | Ткач | | 20.1.86 |
| Гл.спец.отд. | Слабко | | 1.86 |
| Гл.констр. | Миронов | | 12.85 |
| Рук.сект. | Пшеничнов | | 12.85 |
| Рук. гр. | Гудий | | 30.12.85 |
| Инж. | Юшкова | | 24.12.85 |
| Пров. | | | |

810-1-12.86 КЖИ-04.00СБ

Опора под водоподогреватель ОПВ2
Сборочный чертеж

| Стадия | Масса | Масштаб |
|---|---|---|
| Р | 99,54 | 1:10 |
| Лист | Листов 1 | |

ГИПРОНИСЕЛЬПРОМ г. Орел

Инв.N подл. | Подпись и дата | Взам.инв.N

21549-10 17

Копировал Перелыгина

Формат А3

Альбом V

Типовой проект

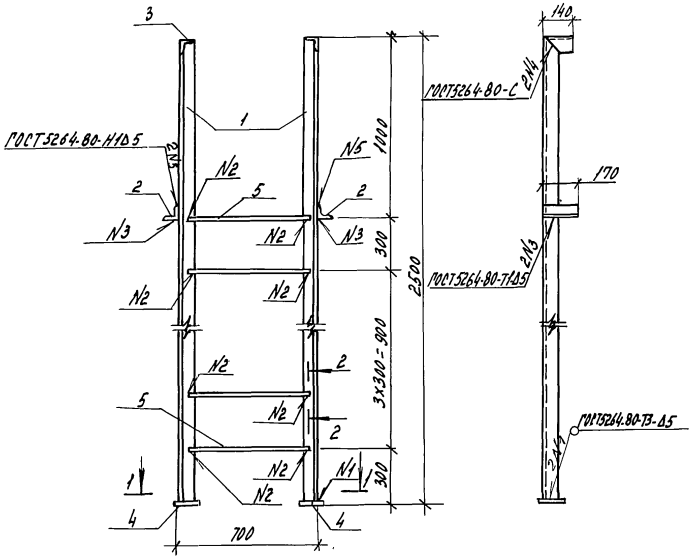


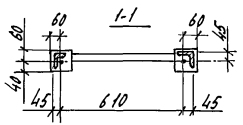


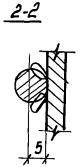


шов N2 - сварка ручная вуповая

| Формат | Зона | Поз. | Обозначение | Наименование | Кол. | Примечание |
|---|---|---|---|---|---|---|
| | | | | Детали | | |
| Б4 | | 1 | -КНИ-05.01 | Уголок Б-75х75х6 ГОСТ 8509-72 L=2500 Вст3кп-2-1 ГОСТ 535-79 | 2 | 17,2кг |
| Б4 | | 2 | -КНИ-05.02 | Уголок Б-75х75х6 ГОСТ 8509-72 L=170 Вст3кп-2-1 ГОСТ 535-79 | 2 | 1,2кг |
| Б4 | | 3 | -КНИ-05.03 | Уголок Б-75х75х6 ГОСТ 8509-72 L=140 Вст3кп-2-1 ГОСТ 535-79 | 2 | 1,0кг |
| Б4 | | 4 | -КНИ-05.04 | Полоса Б-6х100 ГОСТ 103-76 Вст3сп-1 ГОСТ 535-79 L=100 | 2 | 0,5кг |
| Б4 | | 5 | -КНИ-05.05 | А-I-18 ГОСТ 5781-82 L=670 | 5 | 1,31кг |

Привязан

Инв.N

| | | | |
|---|---|---|---|
| Н.контр. | Ткач | | 20.12 |
| Гл.спец.отд. | Слабко | | 1.86 |
| Гл.констр. | Миронов | | 12.85 |
| Рук.сект. | Пщенисное | | 12.85 |
| Рук.гр. | Гудин | | 30.11.85 |
| Инж. | Ющкова | | 24.12.85 |
| Пров. | | | |

810-1-12.86 -КНИ-05.00

Стремянка СТ1

| Стадия | Масса | Масштаб |
|---|---|---|
| Р | 46,5 | 1:20 |
| Лист | Листов 1 | |

ГИПРОНИСЕЛЬПРОМ г.Орел

Инв.N подл. | Подпись и дата | Взам.инв.N

21549-10 18

Копировал Полякова

Формат А3

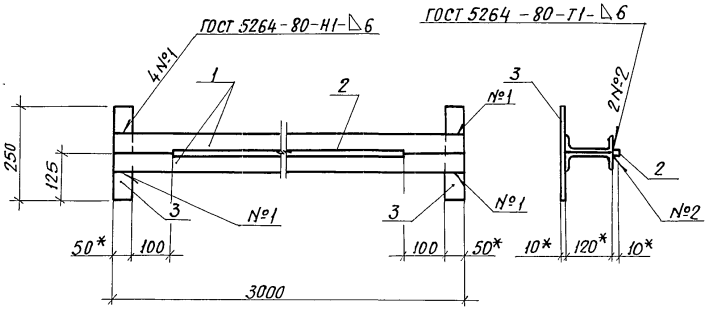


* Размер для справок

| Формат | Зона | Поз. | Обозначение | Наименование | Кол. | Примечание |
|---|---|---|---|---|---|---|
| | | | | | | |
| | | | | Детали | | |
| БЧ | | 1 | – КЖЦ–06.01 | Швеллер 12 ГОСТ 8240-72 Вст.3кп-2 ГОСТ 535-79 ℓ=3000 | 2 | 31.2 кг |
| БЧ | | 2 | – КЖЦ–06.02 | Квадрат В-10 ГОСТ 2591-71 Вст.3сп.-1 ГОСТ 535-79 ℓ=2700 | 1 | 2.12 кг |
| БЧ | | 3 | – КЖЦ–06.03 | Полоса Б-10×50 ГОСТ 103-76 Вст.3сп.-1 ГОСТ 535-79 ℓ=250 | 2 | 1.0 кг |

Привязан

Инв. №

| | | | |
|---|---|---|---|
| Н.контр. | Ткач | | 20.1.86 |
| Гл.спецотд. | Слабко | | 1.86 |
| Гл.констр. | Миронов | | 12.85 |
| Рук.сект. | Пшеничнов | | 12.85 |
| Рук.гр. | Гудий | | 30.12.85 |
| Инж. | Юшкова | | 24.12.85 |
| Пров. | | | |

810-1-12.86 – КЖЦ–06.00

Изделие закладное МН1

| Стадия | Масса | Масштаб |
|---|---|---|
| Р | 65,5 | 1:10 |
| Лист | Листов 1 | |

ГИПРОНИСЕЛЬПРОМ г. Орел

Взам. инв. № | Подпись и дата | Инв. № подл.

21549-10 19

Копировал: Иванова

Формат А3

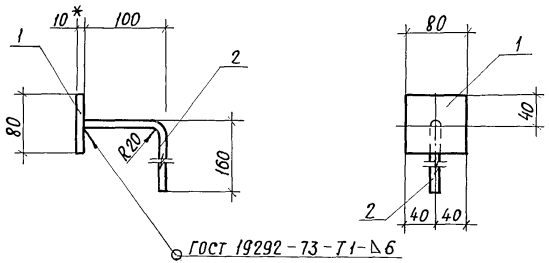


* Размер для справок

| Формат | Зона | Поз. | Обозначение | Наименование | Кол. | Примечание |
|---|---|---|---|---|---|---|
| | | | | | | |
| | | | | Детали | | |
| БЧ | | 1 | -КЖИ-07.01 | Полоса $\frac{Б-10\times80\ ГОСТ\ 103-76}{Вст.3сп.1\ ГОСТ\ 535-79}$ ℓ=80 | 1 | 0,5 кг |
| БЧ | | 2 | -КЖИ-07.02 | А-I-10 ГОСТ 5781-82 ℓ=270 | 1 | 0,2 кг |

Привязан

Инв. №

| | | | |
|---|---|---|---|
| Н.контр. | Ткач | | 20.12.86 |
| Гл.специалист | Слабко | | 1.86 |
| Гл.констр. | Миронов | | 12.86 |
| Рук.сект. | Пшеничнов | | 12.86 |
| Рук.гр. | Гудий | | 30.12.86 |
| Инж. | Ющкова | | 24.11.86 |
| Пров. | | | |

810-1-12.86 КЖИ-07.00

Изделие закладное МН2

| Стадия | Масса | Масштаб |
|---|---|---|
| Р | 0,7 | 1:5 |
| Лист | Листов 1 | |

ГИПРОНИСЕЛЬПРОМ
г. Орел

21549-10 20

Копировал: Иванова Формат А3

Инв.№ подл. | Подпись и дата | Взам. инв.№

Альбом X

Типовой проект

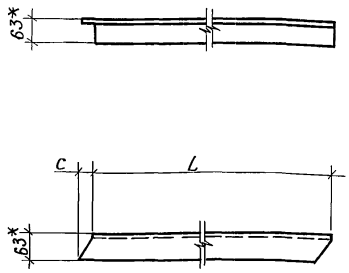


| Обозначение | Марка | L, мм | $C_1$ мм | Масса, кг |
|---|---|---|---|---|
| КЖИ-08.00 | МС2 | 2285 | 27 | 11,0 |
| -01 | МС3 | 2180 | 17 | 10,5 |
| | | | | |

* Размер для справок.

Привязан

Инв. №

Взам. инв. №

Подпись и дата

Инв. № подл.

| | | | |
|---|---|---|---|
| Н.контр. | Ткач | | 20.12.86 |
| Гл.спец.отд | Слабко | | 1.86 |
| Гл.констр | Миронов | | 12.85 |
| Рук.сект | Пшеничнов | | 12.85 |
| Рук.гр. | Гудий | | 30.12.85 |
| Инж. | Юшкова | | 29.12.85 |
| Пров. | | | |

-КЖИ-08.00

Изделие соединительное МС2; МС3

| Стадия | Масса | Масштаб |
|---|---|---|
| Р | см. табл. | 1:10 |

Лист | Листов 1

Уголок Б-63х63х5 ГОСТ 8509-72
Вст.3кп-2-I ГОСТ 535-79

ГИПРОНИСЕЛЬПРОМ г. Орел

Копировал: Иванова Формат А4

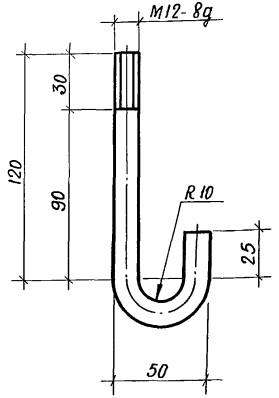


Привязан

Инв. №

Взам. инв. №

Подпись и дата

Инв. № подл.

| | | | |
|---|---|---|---|
| Н.контр. | Ткач | | 20.12.86 |
| Гл.спец.отд | Слабко | | 1.86 |
| Гл.констр | Миронов | | 12.85 |
| Рук.сект. | Пшеничнов | | 12.85 |
| Рук.гр. | Гудий | | 30.12.85 |
| Инж. | Юшкова | | 29.12.85 |
| Пров. | | | |

810-1-12.86 -КЖИ-09.00

Болт анкерный А2

| Стадия | Масса | Масштаб |
|---|---|---|
| Р | 0,2 | 1:2 |

Лист | Листов 1

А-I-12 ГОСТ 5781-82. $\ell$=200

ГИПРОНИСЕЛЬПРОМ г. Орел

21549-10 21

Копировал: Иванова Формат А4

Альбом X

Типовой проект

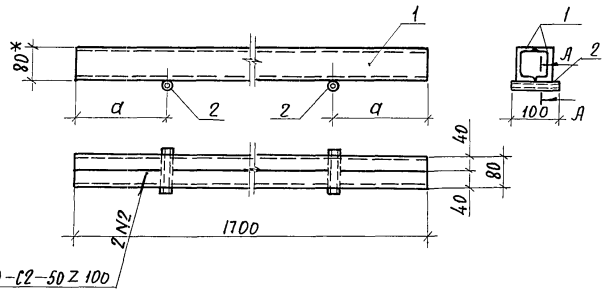


| Обозначение | Марка | a, мм | Масса, кг |
|---|---|---|---|
| -КЖИ-10.00 | Б2 | 440 | 24.55 |
| -01 | Б3 | 315 | 24.55 |
| | | | |

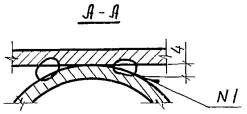


1. Шов N1 - сварка ручная дуговая
2* Размер для справок.

| Формат | Зона | Поз. | Обозначение | Наименование | Кол. | Примечание |
|---|---|---|---|---|---|---|
| | | | | КЖИ-10.00 | | |
| | | | | Детали | | |
| Б4 | | 1 | -КЖИ-10.01 | Швеллер 8 ГОСТ 8240-72 / Вст.3кп-2-1 ГОСТ 535-79 ℓ=1700 | 2 | 12.0 кг |
| Б4 | | 2 | -КЖИ-10.02 | Труба 40х3 ГОСТ 10704-76 / В-Бст.3сп ГОСТ 10705-80 ℓ=100 | 2 | 0.275 кг |
| | | | Различие исполнений КЖИ 10.00 и КЖИ-10.00-01 по сборочному чертежу. | | | |

Привязан

Инв. №

| | | | |
|---|---|---|---|
| Н.контр. | Ткач | | 20.11.86 |
| Гл.спец.отд | Слабко | | 1.12.86 |
| Гл.констр. | Миронов | | 12.12.86 |
| Рук.сект. | Пшеничнов | | 11.12.86 |
| Рук.гр. | Гудий | | 30.12.86 |
| Инж. | Юшкова | | 24.11.86 |
| Пров. | | | |

810-1-12.86 -КЖИ-10.00

Балка (Б2; Б3)

| Стадия | Масса | Масштаб |
|---|---|---|
| Р | см. табл. | 1:10 |

Лист | Листов 1

ГИПРОНИСЕЛЬПРОМ г. Орел

Инв. № подл. | Подпись и дата | Взам. инв. №

21549-10 22

Копировал: Иванова

Формат А3

Типовой проект Альбом X

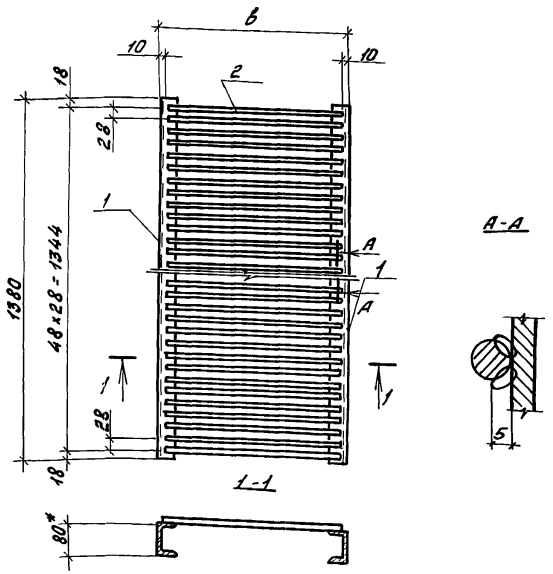


| Обозначение | Марка | в, мм | Масса, кг |
|---|---|---|---|
| КНШ-11.00 | РС1 | 415 | 26,4 |
| -01 | РС2 | 460 | 27,2 |

1. Сварка ручная дуговая.
2.* Размер для справок.

| Формат | Зона | Поз. | Обозначение | Наименование | Кол. | Примечание |
|---|---|---|---|---|---|---|
| | | | | **Детали** | | |
| Б4 | | 1 | КНШ-11.01 | Швеллер 8 ГОСТ 8240-72 / Вст3кп-2-ГОСТ 535-79 ℓ=1380 | 2 | 9,7кг |
| | | | | **Переменные данные для исполнений** | | |
| | | | | **КНШ-11.00** | | |
| Б4 | | 2 | КНШ-11.02 | А-I-10 ГОСТ 5781-82 ℓ= 395 | 29 | 0,24кг |
| | | | | **КНШ-11.00-01** | | |
| Б4 | | 2 | КНШ-11.02-01 | А-I-10 ГОСТ 5781-82 ℓ= 440 | 29 | 0,27кг |

Привязан

Инв.№

Взам.инв.№ | Подпись и дата | Инв.№ подл.

| | | | |
|---|---|---|---|
| Н.контр. | Ткач | | 20.12.86 |
| Гл.спец.отд. | Сливко | | 1.12 |
| Гл.констр. | Миронов | | 11.86 |
| Рук.сект. | Пшеничнов | | 11.86 |
| Рук.гр. | Губий | | 30.12.86 |
| Инж. | Юшкова | | 24.11.86 |
| Пров. | | | |

810-1-12.86 - КНШ-11.00

Решетка стальная (РС1, РС2)

| Стадия | Масса | Масштаб |
|---|---|---|
| Р | см. таблицу | 1:10 |
| Лист | Листов 1 | |

ГИПРОНИСЕЛЬПРОМ г. Орел



Копировал Фомушкина Формат А3

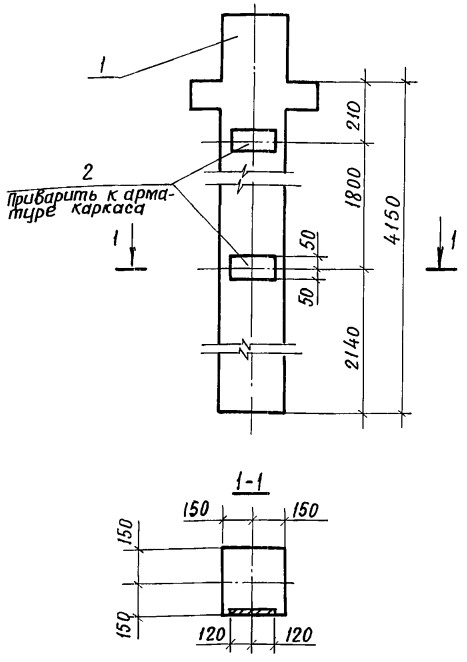


| Формат | Зона | Поз | Обозначение | Наименование | Кол. | Примечание |
|---|---|---|---|---|---|---|
| | | | | Сборочные единицы | | |
| | | 1 | Серия 1.020-1/83 Вып. 2-1 | Колонна 1КД 3.36 | 1 | 1.035т |
| | | 2 | Серия 1.020-1/83 Вып.2-15 | Изделие закладное МН34 | 2 | 1.53 кг |

Ведомость расхода стали на дополнительные закладные изделия, кг.

| Марка элемента | Изделия закладные | | | | Всего |
|---|---|---|---|---|---|
| | Арматура класса | | Прокат марки | | |
| | A III | | Вст3кп2 | | |
| | ГОСТ 5781-82 | | ГОСТ 103-76 | | |
| | ф8 | Итого | δ=6 | Итого | |
| К-2 | 0,80 | 0,80 | 2,26 | 2,26 | 3,06 |

Привязан

Инв.№

| | | | |
|---|---|---|---|
| Н.контр. | Ткач | | 20.12.86 |
| Гл.спец.отд | Слабко | | 1.86 |
| Гл.констр | Миронов | | 12.86 |
| Рук.сект. | Пшеничнов | | 12.86 |
| Рук.гр. | Гудий | | 20.12.86 |
| Инж. | Юшкова | | 24.12.86 |
| Пров. | | | |

810-1-12.86 -КЖИ -12.00

Колонна К2.

| Стадия | Масса | Масштаб |
|---|---|---|
| Р | 1035 | 1:20 |
| Лист | Листов 1 | |

ГИПРОНИСЕЛЬПРОМ г. Орел

21549-10 24

Копировал: Иванова Формат А3

Инв.№ подл. | Подпись и дата | Взам.инв.№

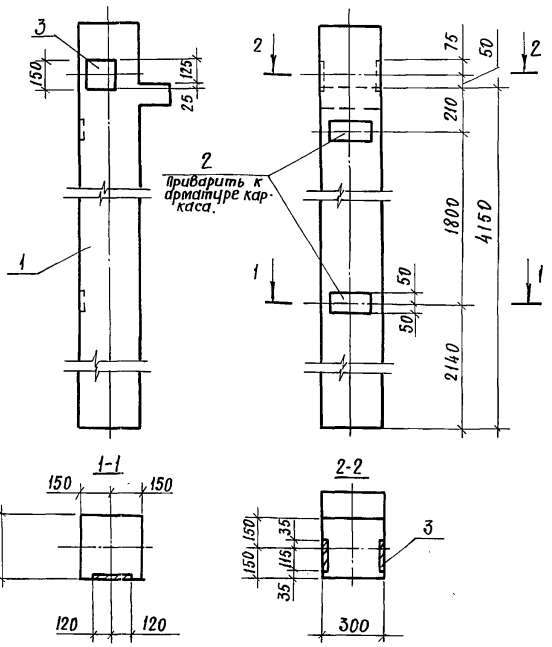


Ведомость расхода стали на дополнительные закладные изделия, кг.

| Марка элемента | Изделия закладные | | | | | | Всего |
|---|---|---|---|---|---|---|---|
| | Арматура класса | | | Прокат марки. | | | |
| | A III | | | Вст.3 кп 2 | | | |
| | ГОСТ 5781-82 | | | ГОСТ 103-76 | | | |
| | ф8 | ф12 | Итого | δ=6 | δ=8 | Итого | |
| К-3 | 0,80 | 1.04 | 2,84 | 2,26 | 2,82 | 5.08 | 6,92 |

| Формат | Зона | Поз. | Обозначение | Наименование | Кол. | Примечание |
|---|---|---|---|---|---|---|
| | | | | | | |
| | | | | Сборочные единицы | | |
| | | 1 | Серия 1.020-1/83 Вып. 2-1 | Колонна 1К03.36 | 1 | 1.018 т |
| | | 2 | Серия 1.020-1/83 Вып. 2-15 | Изделие закладное МН34 | 2 | 1.53 кг |
| | | 3 | Серия 1.020-1/83 Вып. 2-15 | Изделие закладное МН41 | 1 | 3.86 кг. |

Привязан

Инв. №

| | | | |
|---|---|---|---|
| Н. контр. | Ткач | | 20.12.85 |
| Гл. спец. отд. | Слабко | | 1.86 |
| Гл. констр. | Миронов | | 12.85 |
| Рук. сект. | Пшеничнов | | 12.85 |
| Рук. гр. | Гудий | | 30.12.85 |
| Инж. | Юшкова | | 24.12.85 |
| Пров. | | | |

810-1-12.86 — КЖИ-13.00

Колонна К3

| Стадия | Масса | Масштаб |
|---|---|---|
| Р | 1018 | 1:20 |
| Лист | Листов 1 | |

ГИПРОНИСЕЛЬПРОМ г. Орел

Взам. инв. №

Подпись и дата

Инв. № подл.

21549-10 25

Копировал: Иванова

Формат А3

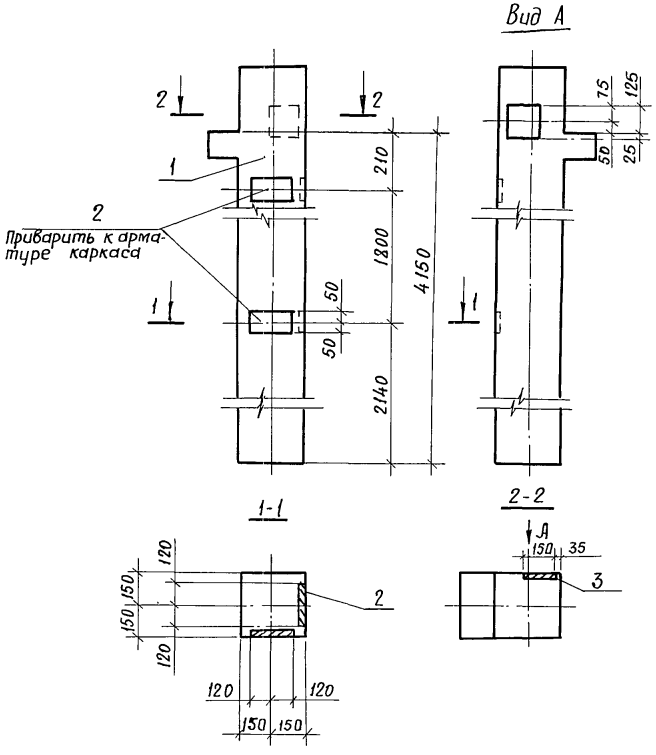


| Формат | Зона | Поз. | Обозначение | Наименование | Кол. | Примечание |
|---|---|---|---|---|---|---|
| | | | | | | |
| | | | | Сборочные единицы | | |
| | | 1 | Серия 1.020-1/83 Вып. 2-1 | Колонна 1К03.36 | 1 | 1.018т |
| | | 2 | Серия 1.020-1/83 Вып. 2-15 | Изделие закладное МН34 | 4 | 1.53т |
| | | 3 | Серия 1.020-1/83 Вып.2-15 | Изделие закладное МН40 | 1 | 2.53кг |

Ведомость расхода стали на дополнительные закладные изделия, кг

| Марка элемента | Изделия закладные | | | | | | Всего |
|---|---|---|---|---|---|---|---|
| | Арматура класса | | | Прокат марки | | | |
| | A III | | | Вст.3 кп2 | | | |
| | ГОСТ 5781-82 | | | ГОСТ 103-76 | | | |
| | ф8 | ф12 | Итого | б=6 | б=8 | Итого | |
| К-4 | 1.60 | 1.12 | 2,72 | 4.52 | 1.41 | 5,93 | 8,65 |

Привязан

Инв. №

| | | | |
|---|---|---|---|
| Н.контр. | Ткач | | 20.12.86 |
| Гл.спец.отд. | Слабко | | 1.87 |
| Гл.констр. | Миронов | | 12.85 |
| Рук.сект. | Пшеничнов | | 12.85 |
| Рук.гр. | Гудий | | 30.12.85 |
| Инж. | Юшкова | | 24.12.85 |
| Пров. | | | |

810-1-12.86 -КЖИ-14.00

Колонна К4

| Стадия | Масса | Масштаб |
|---|---|---|
| Р | 1018 | 1:20 |
| Лист | Листов 1 | |

ГИПРОНИСЕЛЬПРОМ
г. Орел

21549-10 26

Копировал: Иванова

Формат А3

Инв. № подл. | Подпись и дата | Взам. инв. №

Альбом X

Типовой проект

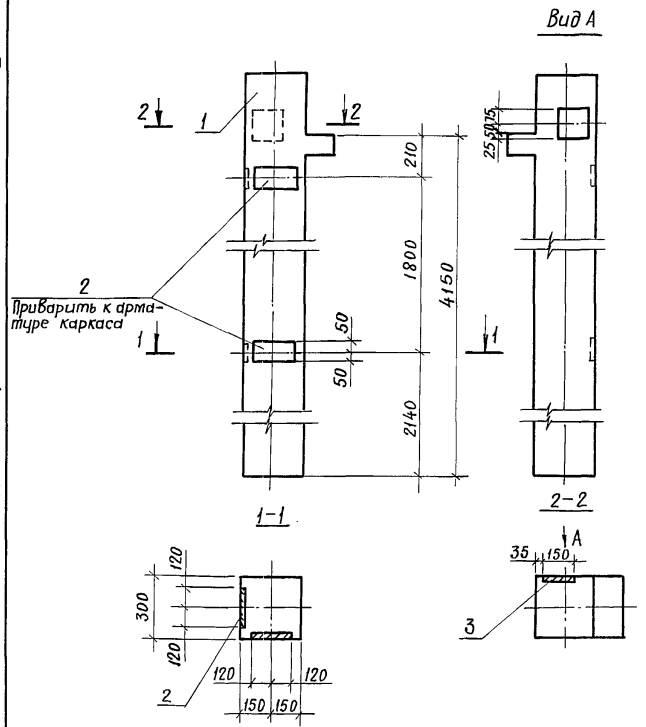


| Формат | Зона | Поз | Обозначение | Наименование | Кол. | Примечание |
|---|---|---|---|---|---|---|
| | | | | | | |
| | | | | Сборочные единицы | | |
| | | 1 | Серия 1.020-1/83 Вып. 2-1 | Колонна 1КФ3.36 | 1 | 1.018 т |
| | | 2 | Серия 1.020-1/83 Вып. 2-15 | Изделие закладное МН34 | 4 | 1.53 кг |
| | | 3 | Серия 1.020-1/83 Вып. 2-15 | Изделие закладное МН40 | 1 | 2.53 кг |

Ведомость расхода стали на дополнительные закладные изделия, кг

| Марка элемента | Изделия закладные | | | | | | Всего |
|---|---|---|---|---|---|---|---|
| | Арматура класса | | | Прокат марки | | | |
| | A III | | | Вст.3 кп.2 | | | |
| | ГОСТ 5781-82 | | | ГОСТ 103-76 | | | |
| | ф8 | ф12 | Итого | б=6 | б=8 | Итого | |
| К-5 | 1.60 | 1.12 | 2.72 | 4.52 | 1.41 | 5.93 | 8.65 |

Привязан

Инв. №

| | | | |
|---|---|---|---|
| Н.контр. | Ткач | | 20.12.86 |
| Гл.спец.отд | Слабко | | 1.86 |
| Гл.констр. | Миронов | | 12.86 |
| Рук.сект. | Пшеничнов | | 12.86 |
| Рук.гр. | Гудий | | 20.12.86 |
| Инж. | Юшкова | | 24.12.86 |
| Пров. | | | |

810-1-12.86 - КЖИ-15.00

Колонна К5

| Стадия | Масса | Масштаб |
|---|---|---|
| Р | 1018 | 1:20 |
| Лист | Листов 1 | |

ГИПРОНИСЕЛЬПРОМ
г. Орел

Взам. инв. №

Подпись и дата

Инв. № подл.



Копировал: Иванова

Формат А3

Альбом V

Типовой проект

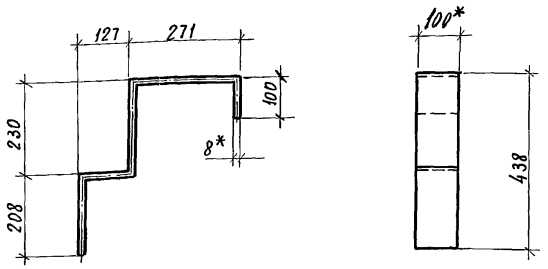


* Размер для справок

Привязан

Инв. №

| | | | |
|---|---|---|---|
| Н.контр. | Ткач | | 20.12.86 |
| Гл.специалист | Слабко | | 1.86 |
| Гл.констр. | Миронов | | 12.85 |
| Рук.сект. | Пшеничнов | | 12.85 |
| Рук. гр. | Гудий | | 30.12.85 |
| Инженер | Юшкова | | 24.12.85 |
| Проб. | | | |

-КЖИ-16.00

Изделие соединительное МС4

| Стадия | Масса | Масштаб |
|---|---|---|
| Р | 5,85 | 1:10 |
| Лист | Листов 1 | |

Полоса Б-8х100 ГОСТ 103-76 / Вст.3сп-I ГОСТ 535-79 ℓ=936

ГИПРОНИСЕЛЬПРОМ г. Орел

Взам. инв. №

Подпись и дата

Инв. № подл.

Копировал: Иванова Формат А4

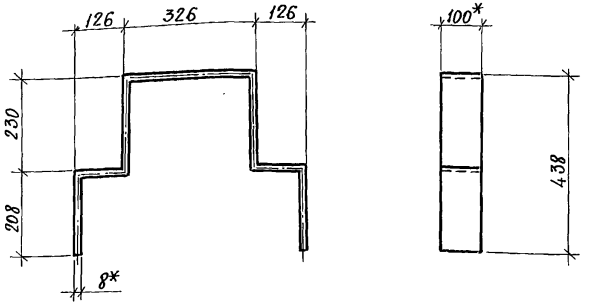


* Размер для справок.

Привязан

Инв. №

| | | | |
|---|---|---|---|
| Н.контр. | Ткач | | 20.12.86 |
| Гл.специалист | Слабко | | 1.86 |
| Гл.констр. | Миронов | | 12.85 |
| Рук.сект. | Пшеничнов | | 12.85 |
| Рук. гр. | Гудий | | 30.12.85 |
| Инж. | Юшкова | | 24.12.86 |
| Проб. | | | |

810-1-12.86 -КЖИ-17.00.

Изделие соединительное МС5

| Стадия | Масса | Масштаб |
|---|---|---|
| Р | 9,1 | 1:10 |
| Лист | Листов 1 | |

Полоса Б-8х100 ГОСТ 103-76 / Вст.3сп-I ГОСТ 535-79 ℓ=1454

ГИПРОНИСЕЛЬПРОМ г. Орел

Взам. инв. №

Подпись и дата

Инв. № подл.

21549-10 28

Копировал: Иванова Формат А4

Альбом V

Типовой проект

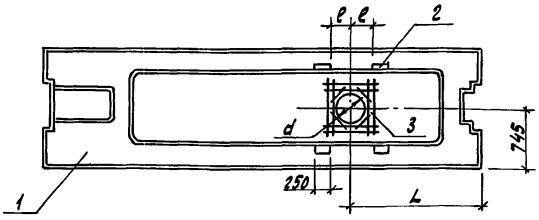


| Обозначение | Марка | L, мм | e, мм | d, мм | Масса, кг | Примечание |
|---|---|---|---|---|---|---|
| -КЖИ-18.00.00 | П6 | 825 | 370 | 700 | 2210 | |
| -КЖИ-18.00.00-01 | П7 | 1325 | 220 | 400 | 2210 | |
| -КЖИ-18.00.00-02 | П8 | 575 | 220 | 400 | 2210 | |
| -КЖИ-18.00.00-03 | П10 | 2425 | 220 | 400 | 2210 | |

Ведомость расхода стали на дополнительные закладные детали, кг

| Марка элемента | Изделия арматурные | | | Всего | Изделия закладные | | | | | | Всего | Общий расход |
|---|---|---|---|---|---|---|---|---|---|---|---|---|
| | Арматура класса А-III ГОСТ 5781-82 | | | | Арматура класса А-III ГОСТ 5781-82 | | | Прокат марки Вст3кп2-1 ГОСТ 8510-72 | | | | |
| | Ф6 | | Итого | | Ф8 | | Итого | Швеллер №36 | | Итого | | |
| П6 | 1,85 | | 1,85 | 1,85 | 1,6 | | 1,6 | 7,53 | | 7,53 | 9,13 | 10,98 |
| П7, П8, П10 | 1,32 | | 1,32 | 1,32 | 1,6 | | 1,6 | 7,53 | | 7,53 | 9,13 | 10,45 |
| | | | | | | | | | | | | |

| Формат | Зона | Поз. | Обозначение | Наименование | Кол. | Примечание |
|---|---|---|---|---|---|---|
| | | | | | | |
| | | | | Сборочные единицы | | |
| | | 1 | 1.041.1-2.6 2.0.00.0-07 | Плита ПРС56.15-6АтVП | 1 | 2210 кг |
| | | 2 | 1.400-15.в 1.540-01 | Изделие закладное МН540 | 4 | 2.28 кг |
| | | | | Переменные данные | | |
| | | | | для исполнений | | |
| | | | | -КЖИ 18.00.00 | | |
| | | | | Сборочные единицы | | |
| А3 | | | -КЖИ-18.01.00 | Сетка арматурная СА1 | 1 | 1.85 кг |
| | | | | -КЖИ 18.00.00-01 | | |
| | | | | -КЖИ 18.00.00-02 | | |
| | | | | -КЖИ 18.00.00-03 | | |
| | | | | Сборочные единицы | | |
| А3 | | | -КЖИ-18.01.00-01 | Сетка арматурная СА2 | 1 | 1.32 кг |

Привязан

Инв. N

| | | | |
|---|---|---|---|
| Н. контр. | Ткач | | 20.11.85 |
| Гл. специал. | Славко | | 1.86 |
| Гл. констр. | Миронов | | 1.86 |
| Рук. сект. | Пшеничнов | | 12.85 |
| Рук. гр. | Гудий | | 24.11.85 |
| Инж. | Юшкова | | 24.11.85 |

810-1-12.86 -КЖИ-18.00.00

Плита покрытия (П6 ÷ П8; П10)

| Стадия | Масса | Масштаб |
|---|---|---|
| Р | см. табл. | 1:50 |
| Лист | Листов 1 | |

ГИПРОНИСЕЛЬПРОМ г. Орел

Инв. N подл. | Подпись и дата | Взам. инв. N

Копировал Николаева 21549-10 29 Формат А3

Альбом I

Типовой проект

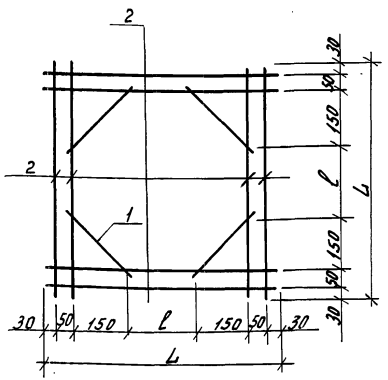


| Обозначение | Марка | $L_1$, мм | $\ell_1$, мм | Масса, кг |
|---|---|---|---|---|
| - КЖИ-18.01.00 | СА1 | 920 | 460 | 1,85 |
| - КЖИ-18.01.00-01 | СА2 | 620 | 160 | 1,32 |
| | | | | |

Изготовление сеток производить при помощи контактной точечной электросварки в соответствии с ГОСТ 14098-68 и СН 393-78.

| Формат | Поз. | Обозначение | Наименование | Кол. | Примечание |
|---|---|---|---|---|---|
| | | | | | |
| | | | Детали | | |
| БЧ | 1 | - КЖИ-18.01.01 | А-III-6 ГОСТ 5781-82 | | |
| | | | ℓ=250 | 4 | 0,056 кг |
| | | | | | |
| | | Переменные данные | для исполнений | | |
| | | | - КЖИ-18.01.00 | | |
| | | | Детали | | |
| БЧ | 2 | - КЖИ-18.01.02 | А-III-6 ГОСТ 5781-82 | | |
| | | | ℓ=920 | 8 | 0,20 кг |
| | | | | | |
| | | | - КЖИ-18.01.00-01 | | |
| | | | Детали | | |
| БЧ | 2 | - КЖИ-18.01.02-01 | А-III-6 ГОСТ 5781-82 | | |
| | | | ℓ=620 | 8 | 0,14 кг |

Привязан

Инв. №

| | | | |
|---|---|---|---|
| Н.контр. | Ткач | | 20.12.86 |
| Гл.специал. | Слабко | | 1.86 |
| Гл.констр. | Миронов | | 12.85 |
| Рук.сект. | Пшеничнов | | 12.85 |
| Рук.гр. | Гудий | | 20.12.86 |

810-1-12.86 КЖИ-18.01.00

Сетка арматурная (СА1; СА2)

| Стадия | Масса | Масштаб |
|---|---|---|
| Р | см. табл. | |
| Лист | Листов 1 | |

ГИПРОНИСЕЛЬПРОМ г. Орел

Копировал Муратова

21549-10 30

Формат А3

Альбом X

Типовой проект

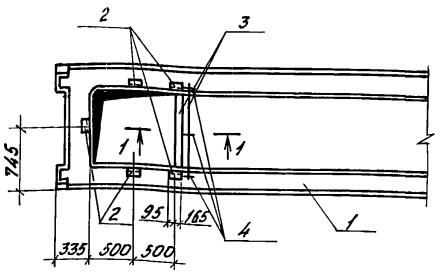


1-1

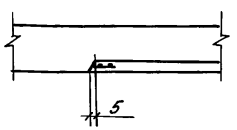


| Формат | Зона | Поз. | Обозначение | Наименование | Кол. | Примечание |
|---|---|---|---|---|---|---|
| | | | | Сборочные единицы | | |
| | | 1 | 1.041.1-2.6.2.0.00.0-07 | Плита ПРС 56.15-6АтV п | 1 | 2210 кг |
| | | | | Изделие закладное | | |
| | | 2 | 1.400-15.8.1540-01 | МН540 | 5 | 2,28 кг |
| | | | | Детали | | |
| Б.4 | | 3 | - КЖИ-19.01 | А-III-10 ГОСТ 5781-82 l=1100 | 2 | 0,68 |
| Б.4 | | 4 | - КЖИ-19.02 | А-III-6 ГОСТ 5781-82 l=100 | 3 | 0,022 |

Ведомость расхода стали на дополнительные закладные детали, кг

| Марка элемента | Изделия арматурные | | | | Изделия закладные | | | | | | | Общий расход |
|---|---|---|---|---|---|---|---|---|---|---|---|---|
| | Арматура класса А-III ГОСТ 5781-82 | | | Всего | Арматура класса А-III ГОСТ 5781-82 | | | Прокат марки Вст3кп2-I ГОСТ 8510-72 | | | Всего | |
| | ф6 | ф10 | Итого | | ф8 | | Итого | L100×63×6 | | Итого | | |
| П9 | 0,066 | 1,36 | 1,426 | 1,426 | 2,0 | | 2,0 | 9,41 | | 9,41 | 11,41 | 12,84 |

Привязан

Инв. N

| | | | |
|---|---|---|---|
| Н.контр. | Ткач | | 20.1.86 |
| Гл.спец.отд. | Слабко | | 1.86 |
| Гл.констр. | Миронов | | 12.85 |
| Рук.сект. | Пшенисное | | 12.85 |
| Рук.гр. | Гудий | | 30.12.85 |
| Инж. | Юшкова | | 24.12.85 |
| Пров. | | | |

810-1-12.86 - КЖИ-19.00

Плита покрытия П9

| Стадия | Масса | Масштаб |
|---|---|---|
| Р | 2210 | 1:50 |

Лист | Листов 1

ГИПРОНИСЕЛЬПРОМ г. Орел

21549-10 31

Инв. N подл. | Подпись и дата | Взам. инв. N

Копировал Фомушкина

Формат А3

Альбом V

Типовой проект

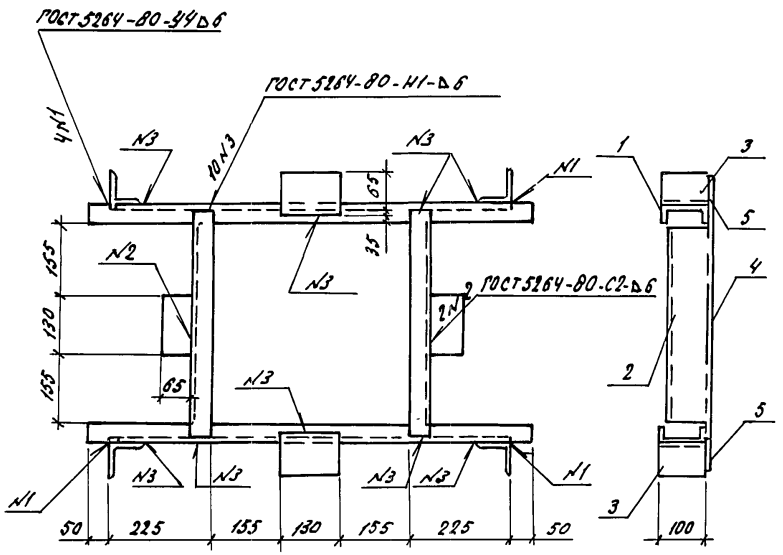


| Формат | Зона | Поз | Обозначение | Наименование | Кол. | Примечание |
|---|---|---|---|---|---|---|
| | | | | | | |
| | | | | Детали | | |
| БЧ | | 1 | -КМШ-20.01 | Швеллер 10 ГОСТ 8240-72 / Вст3кп-2-1 ГОСТ 535-79, ℓ=990 | | |
| | | | | | 2 | 8,504 кг |
| БЧ | | 2 | -КМШ-20.02 | Швеллер 10 ГОСТ 8240-72 / Вст3кп-2-1 ГОСТ 535-79, ℓ=520 | | |
| | | | | | 2 | 4,467 кг |
| БЧ | | 3 | -КМШ-20.03 | Уголок Б-75×75×8 ГОСТ 8509-72 / Вст3кп2 ГОСТ 535-79, ℓ=100 | | |
| | | | | | 4 | 0,902 кг |
| БЧ | | 4 | -КМШ-20.04 | Полоса Б-10×130 ГОСТ 103-76 / Вст3сп-2 ГОСТ 535-79, ℓ=65 | | |
| | | | | | 2 | 0,707 кг |
| БЧ | | 5 | -КМШ-20.05 | Полоса Б-10×130 ГОСТ 103-76 / Вст3сп-2 ГОСТ 535-79, ℓ=100 | | |
| | | | | | 2 | 1,021 кг |

Привязан

Инв. N

| | | | |
|---|---|---|---|
| Н. контр. | Ткач | | 20.1.86 |
| Гл. спец. отд. | Славко | | 1.86 |
| Гл. констр. | Миронов | | 12.86 |
| Рук. сект. | Пшежиснов | | 12.86 |
| Рук. гр. | Гудий | | 19.12.85 |
| Инж. | Юшкова | | 24.12.85 |

810-1-12.86. -КМШ-20.00

Балочная клетка БК1

| Стадия | Масса | Масштаб |
|---|---|---|
| Р | 33,01 | 1:10 |
| Лист | Листов 1 | |

ГИПРОНИСЕЛЬПРОМ г. Орел

Инв. N подл. | Подпись и дата | Взам. инв. N

21549-10 32

Копировал Базырева

Формат А3

Типовой проект Альбом X

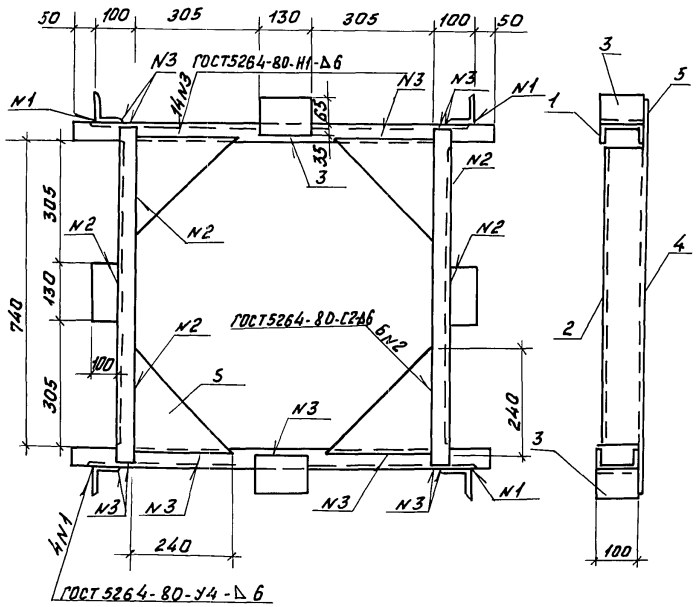


| Формат | Зона | Поз. | Обозначение | Наименование | Кол. | Примечание |
|---|---|---|---|---|---|---|
| | | | | | | |
| | | | | Детали | | |
| БЧ | | 1 | - КНЦ-21.01 | Швеллер 10 ГОСТ 8240-72 Вст3кп-2-1 ГОСТ 535-79 ℓ=1040 | 2 | 8,934 кг |
| БЧ | | 2 | - КНЦ-21.02 | Швеллер 10 ГОСТ 8240-72 Вст3кп-2-1 ГОСТ 535-79 ℓ=820 | 2 | 7,052 кг |
| БЧ | | 3 | - КНЦ-21.03 | Уголок Б-75×75×8 ГОСТ 8509-72 Вст3кп-2-1 ГОСТ 535-79 ℓ=100 | 4 | 0,902 кг |
| БЧ | | 4 | - КНЦ-21.04 | Полоса Б-10×130 ГОСТ 103-76 Вст3сп-1 ГОСТ 535-79 ℓ=100 | 4 | 1,021 кг |
| БЧ | | 5 | - КНЦ-21.05 | Лист Б-ПН-НО-10 ГОСТ 19903-74 Вст3пс ГОСТ 14637-79 | 4 | 4,553 кг |

Привязан

Инв. N

Взам. инв. N | Подпись и дата | Инв. N подл.

| | | | |
|---|---|---|---|
| Н. контр. | ткач | | 20.1.86 |
| Гл. спец. отд | Славко | | 1.86 |
| Гл. констр. | Миронов | | 17.1.86 |
| Рук. сект | Пшенисное | | 17.1.86 |
| Рук. гр. | Губий | | 30.1.86 |
| Инж. | Юшкова | | 24.1.86 |
| Пров. | | | |

810-1-12.86 - КНЦ-21.00

Балочная клетка

БК2

| Стадия | Масса | Масштаб |
|---|---|---|
| Р | 49,27 | 1:10 |
| Лист | Листов 1 | |

ГИПРОНИСЕЛЬПРОМ г. Орел



Копировал Фомушкина Формат А3

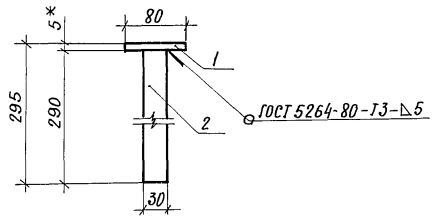


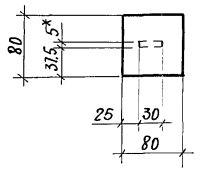


* Размер для справок.

| Формат | Зона | Поз. | Обозначение | Наименование | Кол. | Примечание |
|---|---|---|---|---|---|---|
| | | | | | | |
| | | | | Детали | | |
| БЧ | | 1 | -КЖИ-2201 | Полоса $\frac{Б\text{-}5\times80\ ГОСТ\ 103\text{-}76}{Вст.3сп\text{-}1\ ГОСТ\ 535\text{-}79}$ $\ell=80$ | 1 | 0,25кг |
| БЧ | | 2 | -КЖИ-2202 | Полоса $\frac{Б\text{-}5\times30\ ГОСТ\ 103\text{-}76}{Вст.3сп\text{-}1\ ГОСТ\ 535\text{-}79}$ $\ell=320$ | 1 | 0,34кг. |

Привязан

Инв. №

| | | | |
|---|---|---|---|
| Н.контр. | Ткач | | 20.12.86 |
| Гл.специалист | Слабко | | 1.86 |
| Гл.констр. | Миронов | | 12.85 |
| Рук.сект. | Пшеничнов | | 12.85 |
| Рук. | Гудий | | 30.12.85 |
| Инж. | Юшкова | | 24.12.85 |

810-1-12.86 -КЖИ-22.00

Изделие закладное МН3

| Стадия | Масса | Масштаб |
|---|---|---|
| Р | 0,59 | 1:5 |
| Лист | Листов 1 | |

ГИПРОНИСЕЛЬПРОМ г. Орел

21549-10 34

Копировал: Иванова

Формат А3

Инв. № подл. | Подпись и дата | Взам. инв. №

Альбом X

Типовой проект

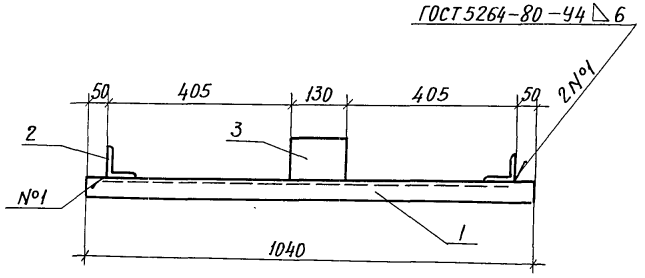


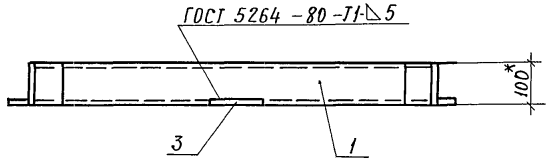


* Размер для справок

| Формат | Зона | Поз. | Обозначение | Наименование | Кол. | Примечание |
|---|---|---|---|---|---|---|
| | | | | Детали | | |
| БЧ | | 1 | -КЖИ-2301 | Швеллер 10 ГОСТ 8240-72 / Вст.3кп-2-I ГОСТ 535-79 ℓ=1040 | 1 | 8.934кг |
| БЧ | | 2 | -КЖИ-2302 | Уголок Б-75х75х8 ГОСТ 8509-72 / Вст.3кп-2-I ГОСТ 535-79 ℓ=100 | 2 | 0,902кг |
| БЧ | | 3 | -КЖИ-2303 | Полоса Б-10х130 ГОСТ 103-76 / Вст.3сп-2-I ГОСТ 535-79 ℓ=100 | 1 | 1.021кг |

Привязан

Инв. N°

Взам. инв. N°

Подпись и дата

Инв. N° подл.

| | | | |
|---|---|---|---|
| Н.контр. | Ткач | | 20.12.85 |
| Гл.спец.отд | Слабко | | 1.86 |
| Гл.констр. | Миронов | | 12.85 |
| Рук.сект. | Пшеничнов | | 12.85 |
| Рук.гр. | Гудий | | 31.12.85 |
| Инж. | Юшкова | | 24.12.85 |
| Пров. | | | |

810-1-12.86 -КЖИ-23.00

Балка Б1

| Стадия | Масса | Масштаб |
|---|---|---|
| Р | 11.759 | 1:10 |

Лист | Листов 1

ГИПРОНИСЕЛЬПРОМ г. Орел



Копировал: Иванова

Формат А3

Альбом I

Типовой проект

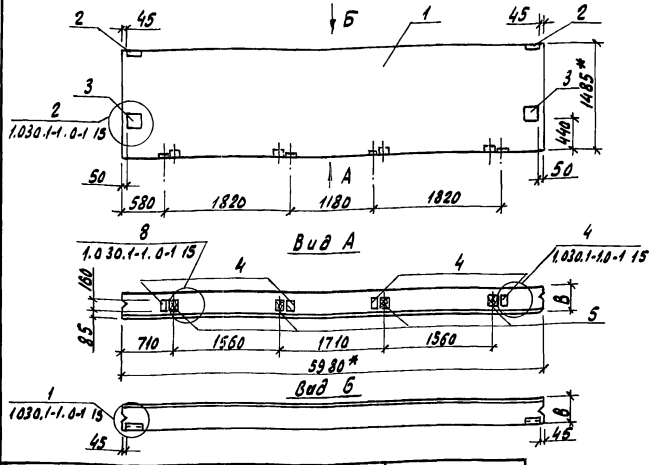


| Обозначение | Марка | В, мм | Примечание |
|---|---|---|---|
| -КЖИ-24.00 | ПС1 | 300 | |
| -КЖИ-24.00-01 | ПС1 | 250 | |

Ведомость расхода стали на дополнительные закладные изделия

| Марка элемента | Изделия закладные | | | | | | | | | | | Всего |
|---|---|---|---|---|---|---|---|---|---|---|---|---|
| | Арматура класса | | | | Прокат марки | | | | | | | |
| | А III | | | | В Ст 3 пс | | | | | В ст 3 кп 2 | | |
| | ГОСТ 5781-82 | | | | ГОСТ 19903-74 | | | | | ГОСТ 8509-72 | | |
| | Ф10 | | | Итого | δ=6 | δ=8 | δ=10 | δ=12 | Итого | L 63×6 | Итого | |
| ПС1 | 2.92 | | | 2.92 | 1.12 | 4.0 | 6.32 | 7.58 | 19.02 | 2.06 | 2.06 | 24.00 |

| Формат | Зона | Поз. | Обозначение | Наименование | Кол. | Примечание |
|---|---|---|---|---|---|---|
| | | | | Сборочные единицы | | |
| | | 2 | 1.030.1-1. 1-3 30 | Изделие закладное М1 | 2 | 1.85 кг |
| | | 3 | 1.030.1-1. 1-3 31 | Изделие закладное М5 | 2 | 7.39 кг |
| | | 4 | 1.030.1-1. 1-3 36 | Изделие закладное М9 | 4 | 1.38 кг |
| | | | | Детали | | |
| БЧ | | 5 | | Брус 80×160 ГОСТ 24454-80 | | |
| | | | | ℓ=120 | 4 | 0.001 м³ |
| | | | Переменные данные | для исполнений | | |
| | | | | -КЖИ-24.00 | | |
| | | | | Сборочные единицы | | |
| | | 1 | 1.030.1-1. 1-1. 06-07 | Панель стеновая | | |
| | | | | ПС 60.15.3.0-3Л | 1 | 3140 кг |
| | | | | -КЖИ-24.00-01 | | |
| | | | | Сборочные единицы | | |
| | | 1 | 1.030.1-1. 1-1. 06-04 | Панель стеновая | | |
| | | | | ПС 60.15.2.5-2Л | 1 | 2660 кг |

1. Марка бетона панелей по морозостойкости Мрз 35, плотность в сухом состоянии $\gamma = 900$ кг/м³.
2.* Размер для справок

Привязан

Инв. N

| | | | |
|---|---|---|---|
| Н. контр. | Ткач | | 20.1.86 |
| Гл. спец. | Слабко | | 1.86 |
| Гл. констр. | Миронов | | 12.85 |
| Рук. сект. | Пшеничнов | | 12.85 |
| Рук. гр. | Гудий | | 30.12.85 |

810-1-12.86 -КЖИ-24.00

Панель стеновая ПС1

| Стадия | Масса | Масштаб |
|---|---|---|
| Р | см. табл. | 1:50 |
| Лист | Листов 1 | |

ГИПРОНИСЕЛЬПРОМ г. Орел

Инв. N подл. | Подпись и дата | Взам. инв. N

Копировал Николаева 21549-10 36 Формат А3

Альбом X

Типовой проект

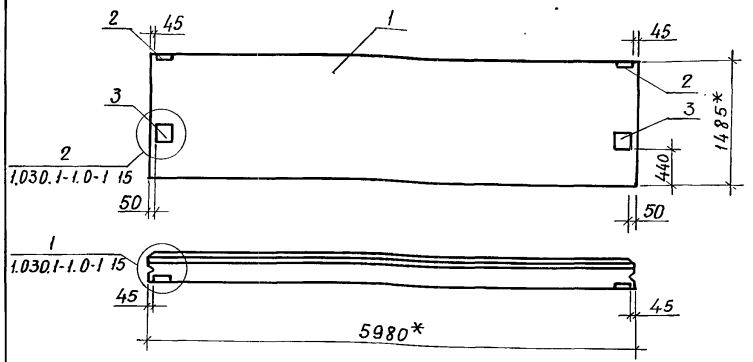


| Обозначение | Марка | B, мм | Примечание |
|---|---|---|---|
| -КЖИ-25.00 | ПС2 | 300 | |
| -КЖИ-25.00-01 | ПС2 | 250 | |

Ведомость расхода стали на дополнительные закладные изделия, кг.

| Марка элемента | Изделия закладные | | | | | | | | | Всего |
|---|---|---|---|---|---|---|---|---|---|---|
| | Арматура класса | | | Прокат марки | | | | | | |
| | AIII | | | B ст. 3 ПС | | | | | | |
| | ГОСТ 5781-82 | | | ГОСТ 19903-74 | | | | ГОСТ 8509-72 | | |
| | ф10 | | Итого | δ=6 | δ=10 | δ=12 | Итого | L63×6 | Итого | |
| ПС2 | 1.40 | | 1.40 | 1.12 | 6.32 | 7.58 | 15.02 | 2.06 | 2.06 | 18.48 |

| Формат | Зона | Поз | Обозначение | Наименование | Кол. | Примечание |
|---|---|---|---|---|---|---|
| | | | | Сборочные единицы | | |
| | | 2 | 1.030.1-1.1-3 30 | Изделие закладное М1 | 2 | 1.85 кг |
| | | 3 | 1.030.1-1.1-3 31 | Изделие закладное М5 | 2 | 7.39 кг |
| | | | Переменные данные | для исполнений | | |
| | | | | -КЖИ-25.00 | | |
| | | | | Сборочные единицы | | |
| | | 1 | 1.030.1-1.1-1 06-07 | Панель стеновая | | |
| | | | | ПС 60.15.30-3Л | 1 | 3140 кг |
| | | | | -КЖИ-25.00-01 | | |
| | | | | Сборочные единицы | | |
| | | 1 | 1.030.1-1.1-1 06-04 | Панель стеновая | | |
| | | | | ПС 60.15.25-2Л | 1 | 2660 кг |

1. * Размер для справок.
2. Марка бетона панелей по морозостойкости Мрз 35, плотность в сухом состоянии $\gamma = 900\ кг/м^3$

Привязан

Инв. №

| | | | |
|---|---|---|---|
| Н. контр. | Ткач | | 20.12.86 |
| Гл. спец. отд | Слабко | | 1.86 |
| Гл. констр. | Миронов | | 12.86 |
| Рук. сект | Пшеничнов | | 12.86 |
| Рук. гр. | Гудий | | 30.12.86 |
| Пров. | Щербакова | | 12.86 |

810-1-12.86 -КЖИ-25.00

Панель стеновая ПС2

| Стадия | Масса | Масштаб |
|---|---|---|
| Р | см. табл. | 1:50 |
| Лист | Листов 1 | |

ГИПРОНИСЕЛЬПРОМ г. Орел

Взам. инв. № | Подпись и дата | Инв. № подл.

21549-10 37

Копировал: Иванова Формат А3

Альбом V

Типовой проект

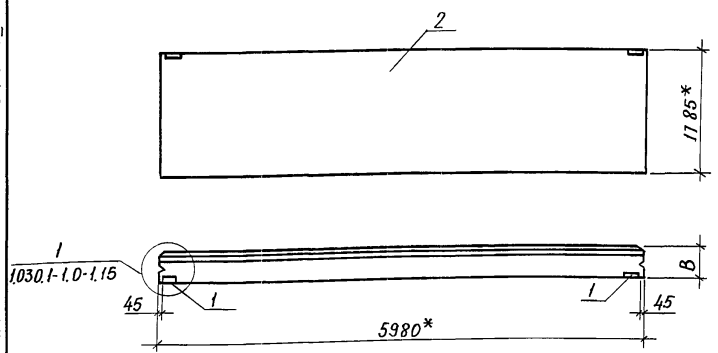


| Обозначение | Марка | В, мм | Примечание |
|---|---|---|---|
| КЖИ 26.00 | ПС3 | 300 | |
| КЖИ 26.00-01 | ПС3 | 250 | |

| Формат | Зона | Поз. | Обозначение | Наименование | Кол. | Примечание |
|---|---|---|---|---|---|---|
| | | | | | | |
| | | | | Сборочные единицы | | |
| | | 1 | 1.030.1-1.1-3 30 | Изделие закладное М1 | 2 | 1.85 кг |
| | | | | | | |
| | | | Переменные данные | для исполнений | | |
| | | | | -КЖИ-26.00 | | |
| | | | | Сборочные единицы | | |
| | | 2 | 1.030.1-1.1-1 07-08 | Панель стеновая | | |
| | | | | ПС 60.18.30-2л | 1 | 3760 кг |
| | | | | | | |
| | | | | -КЖИ-26.00-01 | | |
| | | | | Сборочные единицы | | |
| | | 2 | 1.030.1-1.1-1 07-05 | Панель стеновая | | |
| | | | | ПС 60.18.25-2л | 1 | 3190 кг |
| | | | | | | |

1. * Размер для справок
2. Марка бетона панелей по морозостойкости Мрз 35, плотность в сухом состоянии $\gamma = 900\ кг/м^3$.

Ведомость расхода стали на дополнительные закладные изделия, кг.

| Марка элемента | Изделия закладные | | | | | | Всего |
|---|---|---|---|---|---|---|---|
| | Арматура класса | | Прокат марки | | | | |
| | A III | | Вст.3 пс | | Вст.3 кп.2 | | |
| | ГОСТ 5781-82 | | ГОСТ 19903-74 | | ГОСТ 8509-72 | | |
| | ф 10 | Итого | δ=6 | Итого | L 83×6 | Итого | |
| ПС3 | 0,52 | 0,52 | 1,12 | 1,12 | 2,06 | 2,06 | 3,70 |

Привязан

Инв. №

| | | | |
|---|---|---|---|
| Н.контр. | Ткач | | 20.12.86 |
| Гл.специалист | Слабко | | 1.86 |
| Гл.констр. | Миронов | | 12.85 |
| Рук.сект. | Пшеничнов | | 12.85 |
| Рук.гр. | Гудий | | 20.12.85 |

810-1-12.86 - КЖИ- 26.00

Панель стеновая ПС3

| Стадия | Масса | Масштаб |
|---|---|---|
| Р | см. табл. | 1:50 |
| Лист | Листов 1 | |

ГИПРОНИСЕЛЬПРОМ г. Орел

Инв. № подл. | Подпись и дата | Взам. инв. №

21549-10 38

Копировал: Иванова

Формат А3

Альбом I

Типовой проект

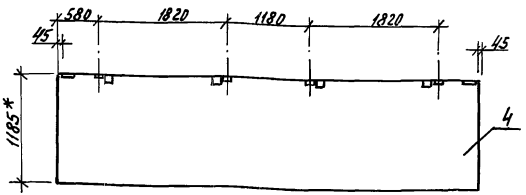


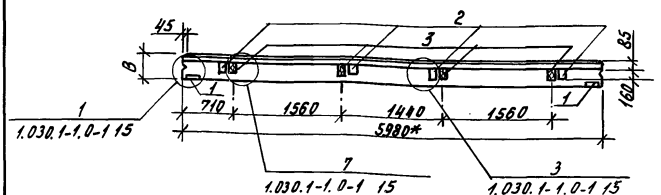


| Обозначение | Марка | В, мм | Примечание |
|---|---|---|---|
| -КЖИ- 27.00 | ПС4 | 300 | |
| -КЖИ- 27.00-01 | ПС4 | 250 | |

Ведомость расхода стали на дополнительные закладные изделия, кг

| Марка элемента | Изделия закладные | | | | | | | | Всего |
|---|---|---|---|---|---|---|---|---|---|
| | Арматура класса AIII | | | Прокат марки ВСт3пс | | | ВСт3кп2 | | |
| | ГОСТ 5781-82 | | | ГОСТ 19903-74 | | | ГОСТ 8509-72 | | |
| | ф10 | | Итого | б=6 | б=8 | Итого | L63х6 | Итого | |
| ПС4 | 2,04 | | 2,04 | 1,12 | 4,00 | 5,12 | 2,06 | 2,0С | 9,22 |

| Формат | Зона | Поз. | Обозначение | Наименование | Кол. | Примечание |
|---|---|---|---|---|---|---|
| | | | | | | |
| | | | | Сборочные единицы | | |
| | | 1 | 1.030.1-1.1-3 30 | Изделие закладное м1 | 2 | 1,85кг |
| | | 2 | 1.030.1-1.1-3 36 | Изделие закладное м9 | 4 | 1,38кг |
| | | | | Детали | | |
| Б4 | | 3 | | Брус 80х160 ГОСТ24454-80 | | |
| | | | | l=120 | 4 | 0,01м³ |
| | | | Переменные данные | для исполнений | | |
| | | | | -КЖИ-27.00 | | |
| | | | | Сборочные единицы | | |
| | | 4 | 1.030.1-1.1-1 05-06 | Панель стеновая | | |
| | | | | ПС60.12.3,0-3л | 1 | 2510кг |
| | | | | -КЖИ-27.00-01 | | |
| | | | | Сборочные единицы | | |
| | | 4 | 1.030.1-1.1-1 05-03 | Панель стеновая | | |
| | | | | ПС60.12.2,5-3л | 1 | 2120кг |

1.* Размер для справок.

2. Марка бетона панелей по морозостойкости Мрз 35, плотность в сухом состоянии $\gamma$ = 900 кг/м³.

Привязан

Инв.№

| | | | |
|---|---|---|---|
| Н.контр. | Ткач | | 20.11.86 |
| Гл.спец.отд. | Слабко | | 12.85 |
| Гл.конструктор | Миронов | | 12.85 |
| Рук.сект. | Пшеничнов | | 11.85 |
| Рук.гр. | Гудий | | 30.12.85 |

810-1-12.86 КЖИ-27.00

Панель стеновая ПС4.

| Стадия | Масса | Масштаб |
|---|---|---|
| Р | см. табл. | 1:50 |
| Лист | Листов 1 | |

ГИПРОНИСЕЛЬПРОМ г.Орел

Инв.№ подл. | Подпись и дата | Взам.инв.№

Копировал Муратова

21549-10 39

Формат А3

Альбом V

Типовой проект

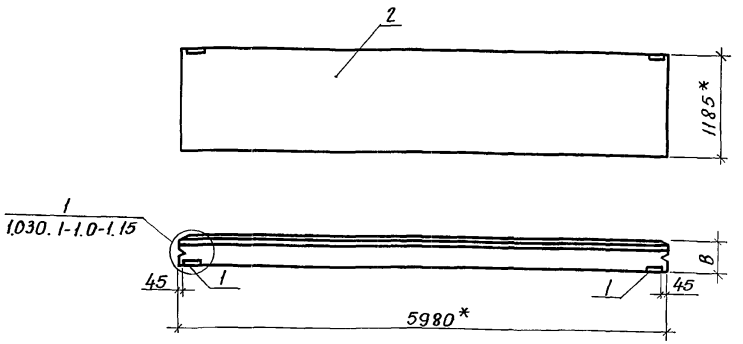


| Обозначение | Марка | в, мм. | Примечание |
|---|---|---|---|
| -КЖИ -28.00 | ПС5 | 300 | |
| -КЖИ -28.00 -01 | ПС5 | 250 | |

| Формат | Зона | Поз. | Обозначение | Наименование | Кол. | Примечание |
|---|---|---|---|---|---|---|
| | | | | | | |
| | | | | Сборочные единицы | | |
| | | 1 | 1.030.1-1. 1-3 30 | Изделие закладное М1 | 2 | 1,85кг |
| | | | | | | |
| | | | Переменные данные | для исполнений | | |
| | | | | - КЖИ-28.00 | | |
| | | | | Сборочные единицы | | |
| | | 2 | 1.030. 1-1. 1-1 05-06 | Панель стеновая | | |
| | | | | ПС 60. 12. 3.0-3Л | 1 | 2510кг |
| | | | | - КЖИ-28.00-01 | | |
| | | | | Сборочные единицы | | |
| | | 2 | 1.030. 1-1. 1-1 05-03 | Панель стеновая | | |
| | | | | ПС 60. 12. 2,5-3Л | 1 | 2120кг |

1.* Размер для справок.

2. Марка бетона панелей по морозостойкости Мрз 35, плотность в сухом состоянии. $\gamma = 900\ кг/м^3$

Ведомость расхода стали на дополнительные закладные изделия, кг

| Марка элемента | Изделия закладные | | | | | | Всего |
|---|---|---|---|---|---|---|---|
| | арматура класса | | Прокат марки | | | | |
| | A III | | Вст. 3 пс | | Вст.3 кп.2 | | |
| | ГОСТ 5781-82 | | ГОСТ 19903-74 | | ГОСТ 8509-72 | | |
| | ф10 | Итого | δ=6 | Итого | L63×6 | Итого | |
| ПС5 | 0,52 | 0,52 | 1.12 | 1.12 | 2.06 | 2.06 | 3.70 |

Взам. инв. №

Подпись и дата

Инв. № подл.

Привязан

Инв. №

| | | | |
|---|---|---|---|
| Н.контр. | Ткач | | 20.12.86 |
| Гл.спец.отд. | Слабко | | 1.86 |
| Гл.констр. | Миронов | | 1.86 |
| Рук.сект. | Пшеничнов | | 12.85 |
| Рук. гр. | Гудий | | 30.11.86 |

810-1-12.86 - КЖИ - 28.00

Панель стеновая ПС5

| Стадия | Масса | Масштаб |
|---|---|---|
| Р | см. табл. | 1:50 |
| Лист | Листов 1 | |

ГИПРОНИСЕЛЬПРОМ г. Орел

21549-10 40

Копировал: Иванова

Формат А3

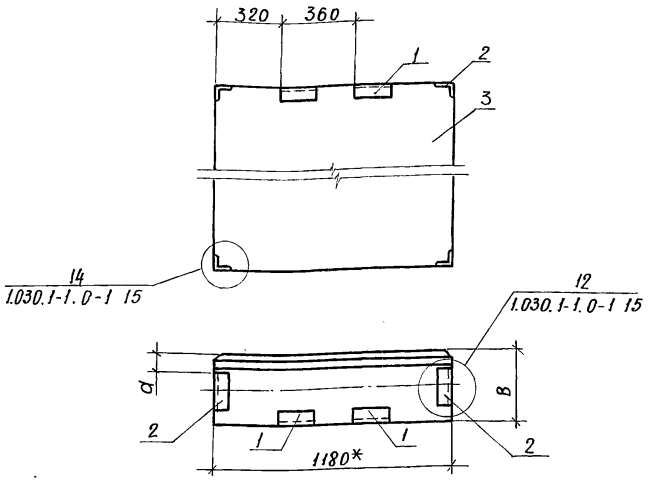


| Обозначение | Марка | в, мм | а, мм | Примечание |
|---|---|---|---|---|
| -КЖИ -29.00 | ПС6 | 300 | 100 | |
| -КЖИ -29.00-01 | ПС6 | 250 | 85 | |

Ведомость расхода стали на дополнительные закладные изделия кг.

| Марка элемента | Изделия закладные | | | | | | | | Всего |
|---|---|---|---|---|---|---|---|---|---|
| | Арматура класса | | | Прокат марки | | | | | |
| | AIII | | | ВСт.3 пс | | ВСт.3 кп 2 | | | |
| | ГОСТ 5781-82 | | | ГОСТ 19903-74 | | ГОСТ 8509-72 | | | |
| | ф10 | | Итого | δ=6 | Итого | L63×6 | L63×6 | Итого | |
| ПС6 | 2,28 | | 2,28 | 1.12 | 1.12 | 2.06 | 3.68 | 5.74 | 9.14 |

| Формат | Зона | Поз. | Обозначение | Наименование | Кол. | Примечание |
|---|---|---|---|---|---|---|
| | | | | Сборочные единицы | | |
| | | 1 | 1.030.1-1 1-3 30 | Изделие закладное М1 | 2 | 1,85 кг |
| | | 2 | 1.030.1-1. 1-3 35-01 | Изделие закладное М11 | 4 | 1.36 кг |
| | | | Переменные данные | для исполнений | | |
| | | | | -КЖИ -29.00 | | |
| | | | | Сборочные единицы | | |
| | | 3 | 1.030.1-1. 1-1 61-02 | Панель стеновая 2ПС12.18.3,0-А | 1 | 750 кг |
| | | | | -КЖИ-29.00-01 | | |
| | | | | Сборочные единицы | | |
| | | 3 | 1.030.1-1.1-1 61-01 | Панель стеновая 2ПС12.18.2,5-А | 1 | 630 кг |

1.* Размер для справок.
2. Марка бетона панелей по морозостойкости Мрз 35, плотность в сухом состоянии $\gamma = 900\ кг/м^3$.

Привязан

Инв. №

| | | | |
|---|---|---|---|
| Н.контр. | Ткач | | 20.12.86 |
| Гл.спец.отд | Слабко | | 1.86 |
| Гл.констр. | Миронов | | 12.86 |
| Рук.сект. | Пшеничнов | | 12.86 |
| Рук.гр. | Гудий | | 30.12.86 |

810-1-12.86 -КЖИ-29.00

Панель стеновая ПС6

| Стадия | Масса | Масштаб |
|---|---|---|
| Р | см. табл. | 1:50 |
| Лист | Листов 1 | |

ГИПРОНИСЕЛЬПРОМ г. Орел



Копировал: Иванова

Формат А3

Инв. № подл. | Подпись и дата | Взам. инв. №

Альбом X

Типовой проект

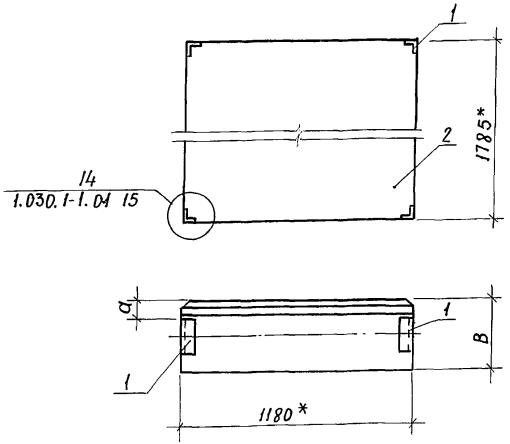


| Обозначение | Марка | B, мм | a, мм | Примечание |
|---|---|---|---|---|
| -КЖИ-30.00 | ПС7 | 300 | 100 | |
| -КЖИ-30.00-01 | ПС7 | 250 | 85 | |

Ведомость расхода стали на дополнительные закладные изделия, кг.

| Марка элемента | Изделия закладные | | | | Всего |
|---|---|---|---|---|---|
| | Арматура класса | | Прокат марки | | |
| | A III | | ВСт.3кп2 | | |
| | ГОСТ 5781-82 | | ГОСТ 8509-72 | | |
| | ф10 | Итого | L 63×6 | Итого | |
| ПС7 | 1.76 | 1.76 | 3.68 | 3.68 | 5.44 |

| Формат | Зона | Поз. | Обозначение | Наименование | Кол. | Примечание |
|---|---|---|---|---|---|---|
| | | | | Сборочные единицы | | |
| | | 1 | 1.030.1-1. 1-3 35-01 | Изделие закладное М11 | 4 | 1.36 кг |
| | | | | Переменные данные для исполнений | | |
| | | | | -КЖИ-30.00 | | |
| | | | | Сборочные единицы | | |
| | | 2 | 1.030.1-1. 1-1 61-02 | Панель стеновая | | |
| | | | | 2ПС 12.18.30-Л | 1 | 750 кг |
| | | | | -КЖИ-30.00-01 | | |
| | | | | Сборочные единицы | | |
| | | 2 | 1.030.1-1. 1-1 61-01 | Панель стеновая | | |
| | | | | 2ПС 12.18.2.5-Л | 1 | 630 кг |

1.* Размер для справок.

2. Марка бетона панелей по морозостойкости Мрз 35, плотность в сухом состоянии $\gamma = 900$ кг/м³.

Привязан

Инв. №

| | | | |
|---|---|---|---|
| Н.контр. | Ткач | | 10.86 |
| Гл.специал. | Слабко | | 1.87 |
| Гл.констр. | Миронов | | 12.85 |
| Рук.сект. | Пшеничнов | | 11.87 |
| Рук.гр. | Гудий | | 10.87 |

810-1-12.86 -КЖИ -30.00

Панель стеновая ПС7

| Стадия | Масса | Масштаб |
|---|---|---|
| Р | см. табл. | 1:50 |
| Лист | Листов 1 | |

ГИПРОНИСЕЛЬПРОМ г. Орел

21549-10 42

Копировал: Иванова

Формат А3

Взам. инв. №

Подпись и дата

Инв. № подл.

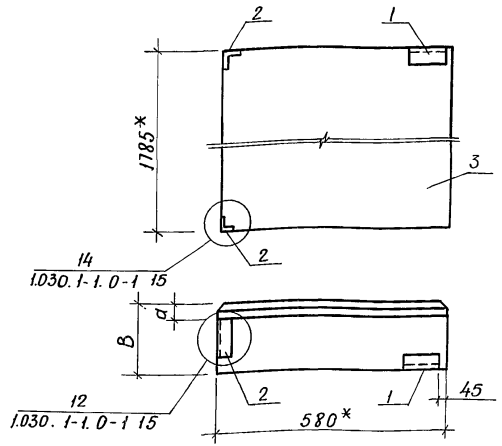


| Обозначение | Марка | B, мм | a, мм | Примечание |
|---|---|---|---|---|
| – КЖИ – 31.00 | ПС8 | 300 | 100 | |
| –КЖИ –31.00-01 | ПС8 | 250 | 85 | |

Ведомость расхода стали на дополнительные закладные изделия, кг:

| Марка элемента | Изделия закладные | | | | | | | | Всего |
|---|---|---|---|---|---|---|---|---|---|
| | Арматура класса | | | Прокат марки | | | | | |
| | AIII | | | Вст.3пс | | ВСт.3кп2 | | | |
| | ГОСТ 5781-82 | | | ГОСТ 19903-74 | | ГОСТ 8509-72 | | | |
| | ф10 | | Итого | δ=6 | Итого | L63×6 | L63×6 | Итого | |
| ПС8 | 1,14 | | 1,14 | 0,56 | 0,56 | 1,03 | 1,84 | 2,87 | 4,57 |

| Формат | Зона | Поз. | Обозначение | Наименование | Кол. | Примечание |
|---|---|---|---|---|---|---|
| | | | | | | |
| | | | | Сборочные единицы | | |
| | | 1 | 1.030.1-1.1-3 30 | Изделие закладное М1 | 1 | 1,85 кг |
| | | 2 | 1.030.1-1.1-3 35-01 | Изделие закладное М11 | 2 | 1,36 кг |
| | | | | | | |
| | | | Переменные данные | для исполнений | | |
| | | | | -КЖИ-31.00 | | |
| | | | | Сборочные единицы | | |
| | | 3 | 1.030.1-1.1-1 59-02 | Панель стеновая | | |
| | | | | 2ПС6.18.3.0-А | 1 | 3,10 кг |
| | | | | | | |
| | | | | -КЖИ-31.00-01 | | |
| | | | | Сборочные единицы | | |
| | | 3 | 1.030.1-1.1-1 59-01 | Панель стеновая | | |
| | | | | 2ПС6.18.2,5-А | 1 | 3,20 кг |

1. * Размер для справок.
2. Марка бетона панелей по морозостойкости Мрз 35, плотность в сухом состоянии $\gamma = 900\ кг/м^3$

Привязан

Инв. №

| | | | |
|---|---|---|---|
| Н.контр. | Ткач | | 20.11.86 |
| Гл.специал. | Слабко | | 1.12 |
| Гл.констр. | Миронов | | 1.12 |
| Руксект. | Пшеничнов | | 11.12 |
| Рук.гр. | Гудий | | 30.11.87 |

810-1-12.86 –КЖИ–31.00

Панель стеновая ПС8

| Стадия | Масса | Масштаб |
|---|---|---|
| Р | см. табл. | 1:10 |
| Лист | Листов 1 | |

ГИПРОНИСЕЛЬПРОМ г. Орел

Взам. инв. № | Подпись и дата | Инв. № подл.



Копировал: Иванова Формат А3

Альбом X

Типовой проект

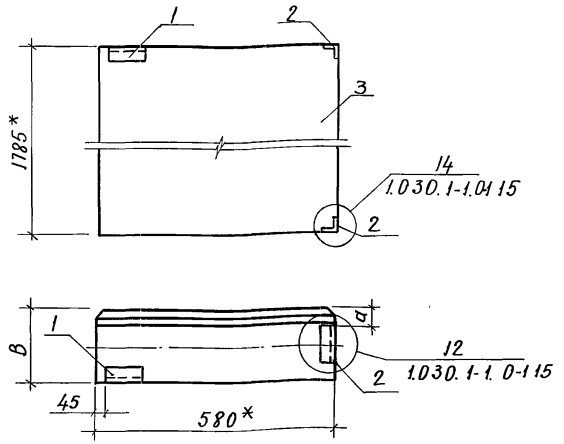


| Обозначение | Марка | В, мм | а, мм | Примечание |
|---|---|---|---|---|
| -КЖИ-32.00 | ПС9 | 300 | 100 | |
| -КЖИ-32.00-01 | ПС9 | 250 | 85 | |

| Формат | Зона | Поз. | Обозначение | Наименование | Кол. | Примечание |
|---|---|---|---|---|---|---|
| | | | | Сборочные единицы | | |
| | | 1 | 1.030.1-1.1-3 30 | Изделие закладное М1 | 1 | 1.85кг |
| | | 2 | 1.030.1-1.1-3. 35-01 | Изделие закладное МII | 2 | 1.36кг |
| | | | | Переменные данные для исполнений | | |
| | | | | -КЖИ-32.00 | | |
| | | | | Сборочные единицы | | |
| | | 3 | 1.030.1-1.1-1 59-02 | Панель стеновая | | |
| | | | | 2ПС6.18.3.0-А | 1 | 370кг |
| | | | | -КЖИ-32.00-01 | | |
| | | | | Сборочные единицы | | |
| | | 3 | 1.030.1-1.1-1 59-01 | Панель стеновая | | |
| | | | | 2ПС6.18.2.5-А | 1 | 320кг |

1. * Размер для справок.
2. Марка бетона панелей по морозостойкости Мрз 35, плотность в сухом состоянии $\gamma = 900\ кг/м^3$

Ведомость расхода стали на дополнительные закладные изделия, кг

| Марка элемента | Изделия закладные | | | | | | | | Всего |
|---|---|---|---|---|---|---|---|---|---|
| | Арматура класса | | | Прокат марки | | | | | |
| | A III | | | ВСт.3пс | ВСт.3кп2 | | | | |
| | ГОСТ 5781-82 | | | ГОСТ 19903-74 | ГОСТ 8509-72 | | | | |
| | ф10 | | Итого | б=6 | Итого | L63×6 | L63×6 | Итого | |
| ПС9 | 1.14 | | 1.14 | 0.56 | 0.56 | 1.03 | 1.84 | 2.87 | 4.57 |

Привязан

Инв. №

| | | | |
|---|---|---|---|
| Н.контр. | Ткач | | 10.1.86 |
| Гл.спец.отд. | Слабко | | 1.86 |
| Гл.констр. | Миронов | | 12.85 |
| Рук.сект. | Пшеничнов | | 12.85 |
| Рук.гр. | Гудий | | 30.12.85 |

810-1-12.86-КЖИ-32.00

Панель стеновая ПС9

| Стадия | Масса | Масштаб |
|---|---|---|
| Р | см. табл. | 1:10 |

Лист | Листов 1

ГИПРОНИСЕЛЬПРОМ г. Орел

Взам.инв.№ | Подпись и дата | Инв.№подл.



Копировал: Иванова

Формат А3

Типовой проект Альбом V

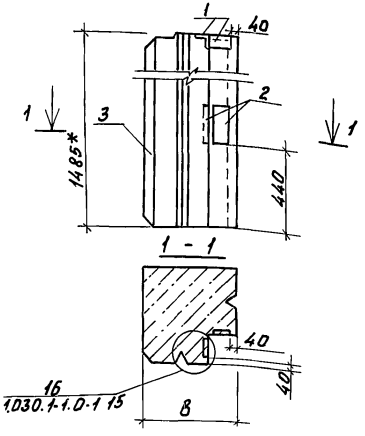


| Обозначение | Марка | B, мм | Примечание |
|---|---|---|---|
| -КНИ- 33.00 | ПС10 | 460 | |
| -КНИ- 33.00-01 | ПС10 | 410 | |

Ведомость расхода стали на дополнительные закладные изделия, кг

| Марка элемента | Изделия закладные | | | | | | | | | Всего |
|---|---|---|---|---|---|---|---|---|---|---|
| | Арматура класса | | | Прокат марки | | | | | | |
| | AIII | | | ВСт3пс | | | | ВСт3кп2 | | |
| | ГОСТ 5781-82 | | | ГОСТ 19903-74 | | | | ГОСТ 8509-72 | | |
| | ф10 | | Итого | δ=6 | δ=6 | δ=8 | Итого | L63×6 | Итого | |
| ПС 10 | 0,76 | | 0,76 | 1,12 | 0,68 | 2,52 | 4,32 | 1,38 | 1,38 | 6,46 |

| Формат | Зона | Поз. | Обозначение | Наименование | Кол | Примечание |
|---|---|---|---|---|---|---|
| | | | | Сборочные единицы | | |
| | | 1 | 1.030.1-1.1-3 30-04 | Изделие закладное М18 | 2 | 1,45 кг |
| | | 2 | 1.030.1-1.1-3 34-02 | Изделие закладное М19 | 2 | 1,78 кг |
| | | | | Переменные данные для исполнений | | |
| | | | | -КНИ-33.00 | | |
| | | | | Сборочные единицы | | |
| | | 3 | 1.030.1-1.1-1 69-18 | Панель стеновая | | |
| | | | | ЗПС46.150.30-Л | 1 | 320 кг |
| | | | | -КНИ-33.00-01 | | |
| | | | | Сборочные единицы | | |
| | | 3 | 1.030.1-1.1-1 68-12 | Панель стеновая | | |
| | | | | ЗПС41.150.25-Л | 1 | 290 кг |

1. * Размер для справок.
2. Марка бетона панелей по морозостойкости Мрз35, плотность в сухом состоянии $\gamma^{в} = 900\ кг/м^3$

Привязан

Инв.№

| | | | |
|---|---|---|---|
| Н.контр. | Ткач | | V.91 |
| Гл.спец.отд | Слабко | | 1.86 |
| Гл.конструктор | Миронов | | V.85 |
| Рук.сект. | Пшеничнов | | 12.86 |
| Рук.гр. | Гудий | | 30.11.88 |

810-1-12.86 КНИ-33.00

Панель стеновая ПС10

| Стадия | Масса | Масштаб |
|---|---|---|
| Р | см. табл. | 1:50 |
| Лист | Листов 1 | |

ГИПРОНИСЕЛЬПРОМ г. Орел

Взам.инв.№ | Подпись и дата | Инв.№ подл.



Копировал Фомушкина Формат А3

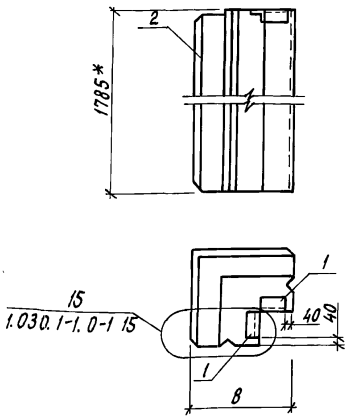


| Обозначение | Марка | В, мм | Примечание |
|---|---|---|---|
| -КЖИ-34.00 | ПС11 | 460 | |
| -КЖИ-34.00-01 | ПС11 | 410 | |

Ведомость расхода стали на дополнительные закладные изделия, кг

| Марка элемента | Изделия закладные | | | | | | Всего |
|---|---|---|---|---|---|---|---|
| | Арматура класса | | Прокат марки | | | | |
| | AIII | | ВСт3пс | | ВСт3кп2 | | |
| | ГОСТ 5781-82 | | ГОСТ 19903-74 | | ГОСТ 8509-72 | | |
| | ф10 | Итого | б=6 | Итого | L63×6 | Итого | |
| ПС11 | 0,40 | 0,40 | 1,12 | 1,12 | 1,38 | 1,38 | 2,90 |

| Формат | Зона | Поз. | Обозначение | Наименование | Кол. | Примечание |
|---|---|---|---|---|---|---|
| | | | | | | |
| | | | | Сборочные единицы | | |
| | | 1 | 1.030.1-1.1-3 30-04 | Изделие закладное М18 | 2 | 1,45кг |
| | | | | | | |
| | | | Переменные данные | для исполнений | | |
| | | | | -КЖИ-34.00 | | |
| | | | | Сборочные единицы | | |
| | | 2 | 1.030.1-1.1-1 69-19 | Панель стеновая | | |
| | | | | ЗПС 46.180.30-1 | 1 | 390кг |
| | | | | | | |
| | | | | -КЖИ-34.00-01 | | |
| | | | | Сборочные единицы | | |
| | | 2 | 1.030.1-1.1-1 68-13 | Панель стеновая | | |
| | | | | ЗПС 41.180.25-1 | 1 | 300кг |
| | | | | | | |
| | | | | | | |
| | | | | | | |

1.* Размер для справок.
2. Марка бетона панелей по морозостойкости Мрз35, плотность в сухом состоянии $\gamma = 900$ кг/м$^3$

Привязан

Инв. N

| | | | |
|---|---|---|---|
| Н.контр. | Ткач | | 20.12.86 |
| Гл.спец.отд. | Слабко | | 1.86 |
| Гл.констр. | Миронов | | 11.85 |
| Рук.сект. | Пшенисное | | 12.85 |
| Рук.гр. | Гудий | | 30.12.85 |

810-1-12.86 -КЖИ-34.00

Панель стеновая ПС11

| Стадия | Масса | Масштаб |
|---|---|---|
| Р | см. табл. | 1:50 |
| Лист | Листов 1 | |

ГИПРОНИСЕЛЬПРОМ г. Орел



Копировал Перелыгина

Формат А3

Инв. N подл. | Подпись и дата | Взам. инв. N

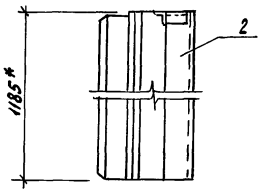


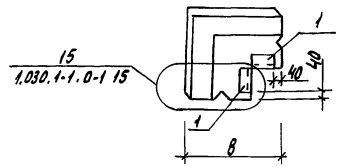


| Обозначение | Марка | в, мм | Примечание |
|---|---|---|---|
| -КЖИ-35.00 | ПС12 | 460 | |
| -КЖИ-35.00-01 | ПС12 | 410 | |

Ведомость расхода стали на дополнительные закладные изделия, кг.

| Марка элемента | Изделия закладные | | | | | | Всего |
|---|---|---|---|---|---|---|---|
| | Арматура класса | | Прокат марки | | | | |
| | AIII | | ВСт3пс | | ВСт3кп2 | | |
| | ГОСТ5781-82 | | ГОСТ19903-74 | | ГОСТ8509-72 | | |
| | ф10 | Итого | δ=6 | Итого | L63×6 | Итого | |
| ПС12 | 0.40 | 0.40 | 1.12 | 1.12 | 1.38 | 1.38 | 2.90 |

| Формат | Зона | Поз. | Обозначение | Наименование | Кол. | Примечание |
|---|---|---|---|---|---|---|
| | | | | | | |
| | | | | Сборочные единицы | | |
| | | 1 | 1.030.1-1.1-3 30-04 | Изделие закладное М18 | 2 | 1,45кг |
| | | | | | | |
| | | | Переменные данные | для исполнений | | |
| | | | | -КЖИ-35.00 | | |
| | | | | Сборочные единицы | | |
| | | 2 | 1.030.1-1. 1-1 69-16 | Панель стеновая | | |
| | | | | ЗПС 46.120. 30-л | 1 | 260кг |
| | | | | | | |
| | | | | -КЖИ-35.00-01 | | |
| | | | | Сборочные единицы | | |
| | | 2 | 1.030.1-1. 1-1 68-10 | Панель стеновая | | |
| | | | | ЗПС 41. 120. 25-л | 1 | 200кг |

1. * Размер для справок.
2. Марка бетона панелей по морозостойкости Мрз 35, плотность в сухом состоянии $\gamma = 900$ кг/м$^3$

Привязан

Инв. N

| | | | |
|---|---|---|---|
| Н.контр. | Ткач | | 12.86 |
| Гл.специал. | Славко | | 1.86 |
| Гл. констр. | Миронов | | 12.85 |
| Рук.сект. | Пырнисенов | | 12.85 |
| Рук. гр. | Гудий | | 12.85 |

810-1-12.86 -КЖИ-35.00

Панель стеновая ПС12

| Стадия | Масса | Масштаб |
|---|---|---|
| Р | см. табл. | 1:50 |
| Лист | Листов 1 | |

ГИПРОНИСЕЛЬПРОМ г. Орел

Копировал Николаева 21549-10 47 Формат А3

Инв. N подл. | Подпись и дата | Взам. инв. N

Альбом V

Типовой проект

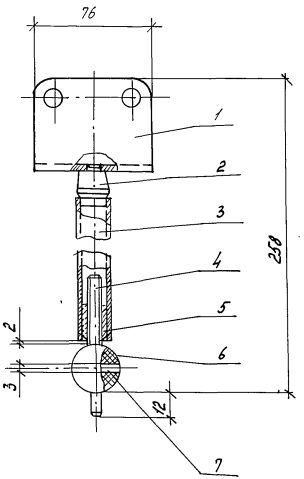


| | | | Обозначение | Наименование | Кол. | Примечание |
|---|---|---|---|---|---|---|
| | | | | | | |
| | | | | Детали | | |
| А4 | | 1 | КНИ-36.01 | Уголок | 1 | |
| | | 2 | 1.488.9-2.2 102 | Бобышка | 1 | |
| | | 3 | 1.488.9-2.2 103 | Стержень | 1 | |
| | | 4 | 1.488.9-2.2 104 | Шпилька | 1 | |
| | | 5 | 1.488.9-2.2 105 | Втулка | 1 | |
| | | 6 | 1.488.9-2.2 106 | Шар | 1 | |
| | | | | | | |
| | | | | | | |
| | | | | | | |
| | | | | Стандартные изделия | | |
| | | 7 | | Штифт 3С4х36 | | |
| | | | | ГОСТ 3128-70 | 1 | |

Покрытие – окраска в 2 слоя эмалью ПФ-115 ГОСТ 6465-76 по грунтовке ПФ-0142 ТУ 6-10-11-56-28-75

Привязан

Инв.N

| | | | |
|---|---|---|---|
| Н.контр. | Ткач | | 20.12.85 |
| Нач.сектор | Слабко | | 1.86 |
| Гл.констр. | Миронов | | 12.85 |
| Рук.сект | Пшеничнов | | 12.85 |
| Рук.гр. | Губий | | 20.12.85 |
| Техник | Малыщев | | 27.12.85 |
| Пров. | Губий | | 20.12.85 |

810-1-12.86 КНИ-36.00

Ножка Н-2

| Стадия | Масса | Масштаб |
|---|---|---|
| Р | 0,55 | 1:2 |
| Лист | Листов 1 | |

ГИПРОНИСЕЛЬПРОМ г.Орел

21549-10 48

Копировал Полякова Формат А4

Инв.N подл. | Подпись и дата | Взам. инв.N

Альбом X

Типовой проект

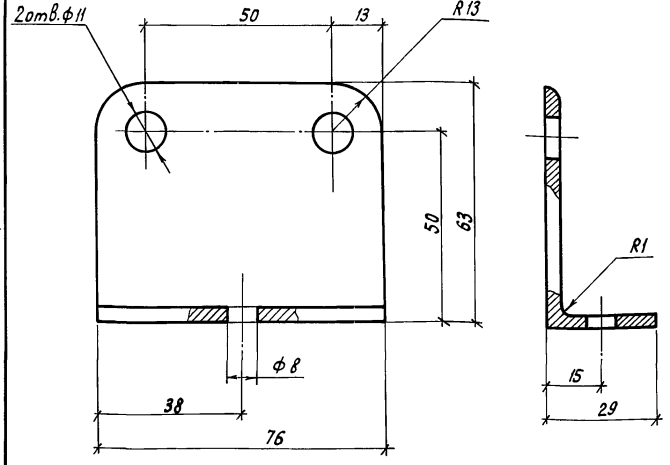


Покрытие - окраска в 2 слоя эмалью ПФ-115 ГОСТ 6465-76 по грунтовке ПФ-0142 ТУ 6-10-11-56-28-75

Привязан

Инв. N

| | | | |
|---|---|---|---|
| Н.контр. | Ткач | | 20.12.85 |
| Гл.специал. | Слабко | | 12.85 |
| Гл.констр. | Миронов | | 12.85 |
| Рук.сект. | Пшеничнов | | 12.85 |
| Рук.гр. | Гудий | | 20.12.85 |
| Техник | Малышев | | 20.12.85 |
| Пров. | Гудий | | 20.12.85 |

КЖИ-36.01

Уголок

| Стадия | Масса | Масштаб |
|---|---|---|
| Р | 0,26 | 1:1 |
| Лист | Листов 1 | |

Уголок 63×63×5-Б-ГОСТ 85 0972 / Вст 3 кп 2 ГОСТ 535-79

ГИПРОНИСЕЛЬПРОМ г. Орел

Инв. N подл. | Подпись и дата | Взам. инв. N

Копировал Перелыгина

Формат А4

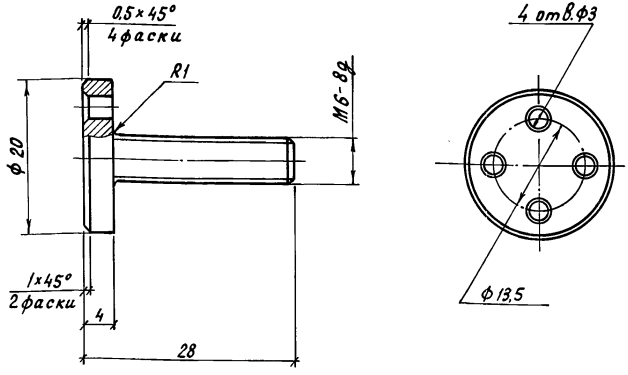


Покрытие - окраска в 2 слоя эмалью ПФ-115 ГОСТ 6465-75 по грунтовке ПФ-0142 ТУ6-10-11-56-26-75

Привязан

Инв. N

| | | | |
|---|---|---|---|
| Н.контр. | Ткач | | 20.12.85 |
| Гл.специал. | Слабко | | 1.86 |
| Гл.констр. | Миронов | | 12.85 |
| Рук.сект. | Пшеничнов | | 12.85 |
| Рук.гр. | Гудий | | 20.12.85 |
| Техник | Малышев | | 20.12.85 |
| Пров. | Гудий | | 20.12.85 |

810-1-12.86

КЖИ-37.00

Винт В-2

| Стадия | Масса | Масштаб |
|---|---|---|
| Р | 0,012 | 2:1 |
| Лист | Листов 1 | |

Круг 20-В-ГОСТ 2590-71 / Вст 3 кп 2 ГОСТ 535-79

ГИПРОНИСЕЛЬПРОМ г. Орел

Инв. N подл. | Подпись и дата | Взам. инв. N

Копировал Перелыгина

Формат А4

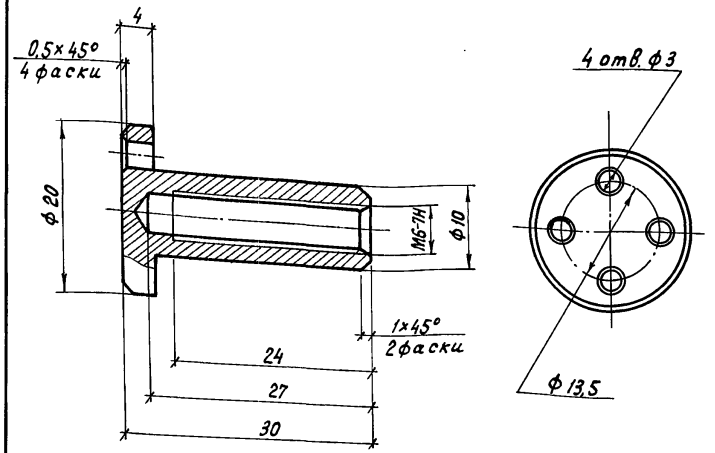


Покрытие - окраска в 2 слоя эмалью ПФ-115 ГОСТ 6465-76 по грунтовке ПФ-0142 ТУ6-10-11-56-28-75.

Привязан

Инв. N

Взам. инв. N | Подпись и дата | Инв. N подл.

| | | | |
|---|---|---|---|
| Н.контр. | Ткач | | 20.1.86 |
| Гл.специал. | Славко | | 1.86 |
| Гл.констр. | Миронов | | 12.85 |
| Рук.сект. | Пшеничнов | | 12.85 |
| Рук.гр. | Гудий | | 30.12.85 |
| Техник | Малышев | | 27.12.85 |
| Пров. | Гудий | | 30.12.85 |

КЖИ-38.00

Втулка Вт-4

| Стадия | Масса | Масштаб |
|---|---|---|
| РП | 0,015 | 2:1 |
| Лист | Листов 1 | |

Круг 20-В-ГОСТ 2590-71 / Вст 3 кп 2 ГОСТ 535-79

ГИПРОНИСЕЛЬПРОМ г. Орел

Копировал Перелыгина

Формат А4



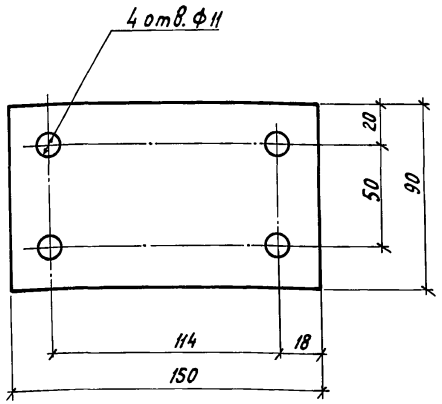


Покрытие - окраска в 2 слоя эмалью ПФ-115 ГОСТ 6465-76 по грунтовке ПФ-0142 ТУ6-10-11-56-28-75

Привязан

Инв. N

Взам. инв. N | Подпись и дата | Инв. N подл.

| | | | |
|---|---|---|---|
| Н.контр. | Ткач | | 20.1.86 |
| Гл.специал. | Славко | | 1.86 |
| Гл.констр. | Миронов | | 12.85 |
| Рук.сект. | Пшеничнов | | 12.85 |
| Рук.гр. | Гудий | | 30.12.85 |
| Техник | Малышев | | 27.12.85 |
| Пров. | Гудий | | 30.12.85 |

810-1-12.86 КЖИ-39.00

Накладка НМ-1

| Стадия | Масса | Масштаб |
|---|---|---|
| Р | 0,43 | 2:1 |
| Лист | Листов 1 | |

Лист Б-ПН-НО-4 ГОСТ 19903-74 / Вст 3 сп 2 ГОСТ 14637-79 90×150

ГИПРОНИСЕЛЬПРОМ г. Орел

21549-10 50

Копировал Перелыгина

Формат А4

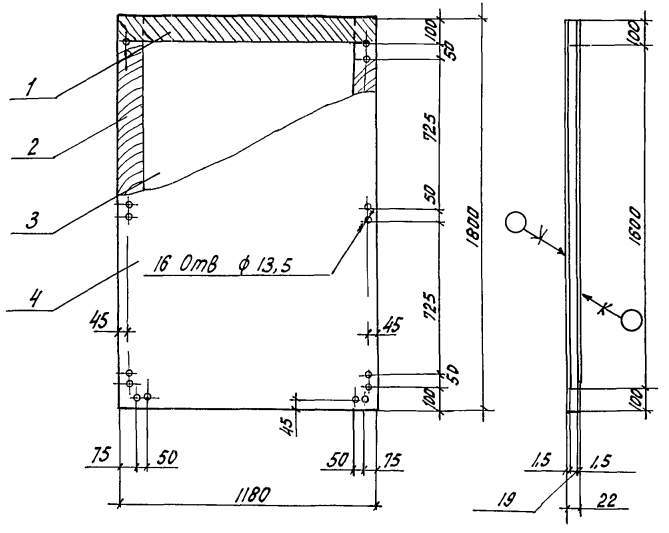


| Формат | Зона | Поз | Обозначение | Наименование | Кол. | Примечание |
|---|---|---|---|---|---|---|
| | | | | | | |
| | | | | | | |
| | | | | Детали | | |
| | | | | | | |
| БЧ | | 1 | КЖЦ - 40. 01 | Доска 19×100 ГОСТ 24454-80 ℓ=1180 | 2 | 0,002 м³ |
| БЧ | | 2 | КЖЦ - 40. 02 | Доска 19×100 ГОСТ 24454-80 ℓ=1800 | 2 | 0,003 м³ |
| БЧ | | 3 | КЖЦ - 40. 03 | Плита П-1Т19×1060 ГОСТ 10632-77 ℓ=1680 | 1 | 1,78 м² |
| | | | | | | |
| | | | | | | |
| | | | | Материалы | | |
| | | | | | | |
| БЧ | | 4 | | Пластик ДБСП - 1800×1180×1,5 | | |
| | | | | ГОСТ 9590 - 76 | | 4,24 м² |
| | | | | | | |

Щиты изготовлять с помощью клея ПВА-М ТУ 6 - 15 - 761 - 76.

Привязан

Инв.№

| | | | |
|---|---|---|---|
| Н. контр. | Ткач | | 20.12.86 |
| Гл. специал. | Слабко | | 1.86 |
| Гл. констр. | Миронов | | 12.85 |
| Рук. сект. | Пшеничнов | | 12.85 |
| Рук. гр. | Губий | | 30.12.85 |
| Техник | Малышев | | 27.12.85 |
| Пров. | Губий | | 30.12.85 |

810-1-12.86 КЖЦ - 40.00

Щит деревянный ЩД-4

| Стадия | Масса | Масштаб |
|---|---|---|
| Р | 37,2 | 1:20 |
| Лист | Листов 1 | |

ГИПРОНИСЕЛЬПРОМ г. Орел

Инв.№ подл. | Подпись и дата | Взам. инв.№

21549-10 51

Копировал Кухтинова

Формат А4

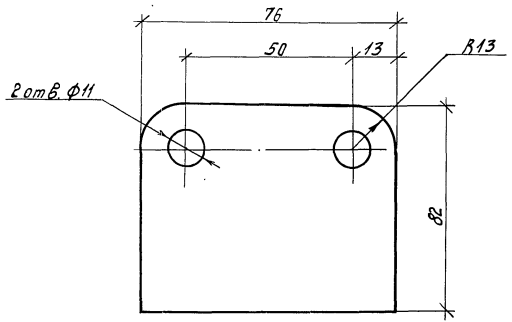


Привязан

Инв. N

| | | | |
|---|---|---|---|
| Н.контр. | Ткач | | 20.11.86 |
| Гл.специал. | Слабко | | 1.86 |
| Гл.констр. | Миронов | | 12.85 |
| Рук.сект. | Пшеничнов | | 12.85 |
| Рук.гр. | Гудий | | 30.11.85 |
| Техник | | | 30.11.85 |
| Пров. | Гудий | | 30.11.85 |

КЖЦ-41.00

Прокладка П-8

| Стадия | Масса | Масштаб |
|---|---|---|
| Р | 0,008 | 1:1 |
| Лист | Листов 1 | |

Пластина I лист
ТМКЦ-С-1,5 ГОСТ 7338-77

ГИПРОНИКЕЛЬПРОМ
г. Орел

Копировал Муратова

Формат А4

gost.e-ecolog.ru



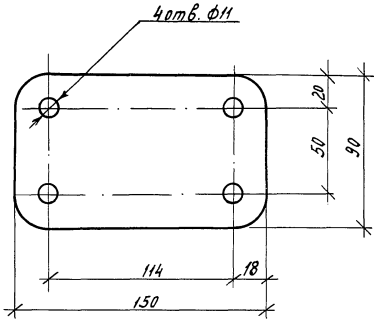


Привязан

Инв. N

| | | | |
|---|---|---|---|
| Н.контр. | Ткач | | 20.11.86 |
| Гл.специал. | Слабко | | 1.11 |
| Гл.констр. | Миронов | | 12.85 |
| Рук.сект. | Пшеничнов | | 12.85 |
| Рук.гр. | Гудий | | 30.11.85 |
| Техник | Мальшев | | 30.11.85 |
| Пров. | Гудий | | 30.11.85 |

810-1-12.86 КЖЦ-42.00

Прокладка П10

| Стадия | Масса | Масштаб |
|---|---|---|
| Р | 0,02 | 1:2 |
| Лист | Листов 1 | |

Пластина I лист
ТМКЦ-С-1,5 ГОСТ 7338-77

ГИПРОНИКЕЛЬПРОМ
г. Орел

21549-10 52

Копировал Муратова

Формат А4