ТИПОВОЙ ПРОЕКТ

810-1-12.86

БЛОК ЗИМНИХ ПОЧВЕННЫХ ТЕПЛИЦ ПЛОЩАДЬЮ 6 ГА С ПОДСТРОПИЛЬНОЙ ФЕРМОЙ И С АЛЮМИНИЕВЫМИ ПРОФИЛЯМИ В ОГРАЖДЕНИИ

АЛЬБОМ V

БЛОЧНЫЕ ТЕПЛИЦЫ И СОЕДИНИТЕЛЬНЫЙ КОРИДОР

СИСТЕМА ТЕПЛОЗАЩИТНОГО ШТОРНОГО ЭКРАНА

gost.e-ecolog.ru

				Привязан
Инв. №				

ТИПОВОЙ ПРОЕКТ
810-1-12.86
БЛОК ЗИМНИХ ПОЧВЕННЫХ ТЕПЛИЦ ПЛОЩАДЬЮ 6 ГА С ПОДСТРОПИЛЬНОЙ ФЕРМОЙ И С АЛЮМИНИЕВЫМИ ПРОФИЛЯМИ В ОГРАЖДЕНИИ

АЛЬБОМ V

Разработан
институтом „Гипронисельпром"
Министерства плодоовощного хозяйства СССР

Главный инженер института А.Д. Бутенко
Главный инженер проекта В.И. Каширин

Утвержден
Минплодоовощхозом СССР
Письмо от 16.11.84 № 03-7-58/6210
Введен в действие институтом „Гипронисельпром"
Приказ № 130 от 1.08.86г

				Привязан
Инв. №				

Согласовано: Рук.сект.ЭА Александрова Рук.сект.ОВ Умнякова Рук.гр.ВК Балкова

Согласовано: А.Спектакова Рук.сект.ОВ Рук.гр.АС Белов

ТП 810-1-12.86

Обозначение	Наименование	Стр
	Содержание альбома	2
Ф130.00.00.00	Система теплозащитного шторного экрана. Спецификация	2,3
Ф130.02.00.00	Кронштейн. Спецификация	3
Ф130.03.00.00	Кронштейн. Спецификация	3
Ф130.04.00.00	Кронштейн. Спецификация	3
Ф130.01.00.00	Привод. Спецификация	4
Ф130.00.00.21	Зажим. Чертеж детали	4
Ф130.05.00.00	Звездочка. Спецификация	4
Ф130.00.00.00 КЗ	Система теплозащитного шторного экрана. Схема кинематическая.	5
Ф130.00.00.00 СБ	Система теплозащитного шторного экрана. Сборочный чертеж.	6,7,8,9
Ф130.01.00.00СБ	Привод. Сборочный чертеж.	10
Ф130.02.00.00СБ	Кронштейн. Сборочный чертеж.	11
Ф130.03.00.00СБ	Кронштейн. Сборочный чертеж	11
Ф130.00.00.01	Вал. Чертеж детали.	11
Ф130.04.00.00 СБ	Кронштейн. Сборочный чертеж	11
Ф130.05.00.00 СБ	Звездочка. Сборочный чертеж	12
Ф130.01.01.00 СБ	Рама. Сборочный чертеж	12
Ф130.00.00.10	Пластина. Чертеж детали	13
Ф130.00.00.14	Пластина. Чертеж детали	13
Ф130.00.00.13	Шайба. Чертеж детали	13
Ф130.00.00.15	Штанга. Чертеж детали	13
Ф130.00.00.09	Палец. Чертеж детали.	14
Ф130.01.00.02	Звездочка Z=12. Чертеж детали	14
Ф130.00.00.08	Втулка. Чертеж детали.	14
Ф130.00.00.07	Блок. Чертеж детали	14
Ф130.01.00.01	Втулка. Чертеж детали	15
Ф130.00.00.02	Втулка. Чертеж детали	15
Ф130.00.00.11	Петля. Чертеж детали	15
Ф130.00.00.12	Пластина. Чертеж детали	15
Ф130.00.00.04	Подвеска. Чертеж детали	16
Ф130.00.00.06	Пластина. Чертеж детали	16
Ф130.00.00.05	Накладка. Чертеж детали	16
Ф130.00.00.03	Накладка. Чертеж детали	16

Изм. Лист № докум. Подпись Дата

Начотд Васильев

ГИП Каширин

Блок теплиц пл.6га с подстропильной фермой и с алюминиевыми профилями в ограждении

Содержание альбома

Лит А | Лист 1 | Листов 2

ГИПРОНИСЕЛЬПРОМ г.Орёл

Инв.№ подл. | Подпись и дата | Взам.инв.№ | Инв.№ дубл. | Подпись и дата

Копировал Фомушкина Формат А4

Содержание альбома Лист 2

Инв.№ подл. | Подпись и дата | Взам.инв.№ | Инв.№ дубл. | Подпись и дата

Копировал Фомушкина Формат А4

Типовой проект 810-1-12.86 Альбом V

Формат	Зона	Поз.	Обозначение	Наименование	Кол.	Примеч.
				Документация		
А2			Ф130.00.00.00 СБ	Сборочный чертеж		
А2			Ф130.00.00.00 КЗ	Схема кинематическая		
				Сборочные единицы		
А4		1	Б-01-03-00	Зажим	5904	
А2		2	Ф130.01.00.00	Привод	12	
А4		3	Ф130.02.00.00	Кронштейн	528	
А4		4	Ф130.03.00.00	Кронштейн	528	
А4		5	Ф130.04.00.00	Кронштейн	528	
А4		6	Ф130.05.00.00	Звездочка	528	
А4		7	944-4.5858-002.018	Блочок	181440	
				Детали		
А4		12	Ф130.00.00.01	Вал	204	
А4		13	-01	Вал	24	
А4		14	-02	Вал	24	
А4		15	Ф130.00.00.02	Втулка	25872	
А4		16	Ф130.00.00.03	Накладка	12672	
А4		17	Ф130.00.00.04	Подвеска	25920	
А4		18	Ф130.00.00.05	Накладка	12672	
А4		19	-01	Накладка	38016	
А4		20	Ф130.00.00.06	Пластина	25344	
А4		21	Ф130.00.00.07	Блок	1056	
А4		22	Ф130.00.00.08	Втулка	228	
А4		23	Ф130.00.00.09	Палец	1056	
А4		24	Ф130.00.00.10	Пластина	1056	
А4		25	Ф130.00.00.11	Петля	181440	
А4		26	Ф130.00.00.12	Пластина	1080	
А4		27	Ф130.00.0013	Шайба	181440	
А4		28	Ф130.00.00.14	Пластина	2112	
А4		29	Ф130.00.00.15	Штанга	6048	
А4		30	-01	Штанга	288	
Б4		31	Ф130.00.00.16	Опора		
				Металло-пластмассовый трос ТУ14-170-120-80		
				L = 76000мм	1080	
Б4		32	Ф130.00.00.17	Тяга		
				Металло-пластмассовый трос ТУ-14-170-120-80	528	L=150000см
Б4		33	Ф130.00.00.18	Вкладыш		
				Стеклотекстолит КАСТ 20 ГОСТ 10292-74		
				1300×20мм	6336	
Б4		34	-01	Вкладыш		
				Стеклотекстолит КАСТ 20 ГОСТ 10292-74	576	
Б4		35	-02	Вкладыш		
				Стеклотекстолит КАСТ 20 ГОСТ 10292-74		
				1700×20 мм	6048	
Б4		36	Ф130.00.00.19	Прижим		
				Профиль №8 ОСТ 70.0006.001-80 Ст.3кп ГОСТ 11474-76		
				L = 30 ± 3Т15/2	50688	0.06 кг

Разраб. Лопатьев

Пров. Каширин

Рук.гр. Боев 19.05.88

Н.контр. Чикова 21.05.88

Ф130.00.00.00

Система теплозащитного шторного экрана

Лит А | Лист 1 | Листов 3

ГИПРОНИСЕЛЬПРОМ г.Орёл

Инв.№ подл. | Подп. и дата | Взам.инв.№ | Инв.№ дубл. | Подп. и дата

Копировал Фомушкина Формат А4

Ф130.00.00.00 Лист 2

Инв.№ подл. | Подп. и дата | Взам.инв.№ | Инв.№ дубл. | Подп. и дата

Копировал Фомушкина Формат А4 21560-05 3

Типовой проект 810-1-12.86 Альбом V

Формат	Зона	Поз.	Обозначение	Наименование	Кол.	Примеч.
				Документация		
А4			Ф130.02.00.00 СБ	Сборочный чертеж		
				Детали		
Б4		1	Ф130.02.00.01	Пластина		
				Лист Б-ПН-НО-2,5 ГОСТ 19903-74 / 3-IV ст3пс ГОСТ 16523-70	1	0,049кг
Б4		2	Ф130.02.00.02	Пластина		
				Лист Б-ПН-НО-2,5 ГОСТ 19903-74 / 3-IV ст3пс ГОСТ 16523-70	2	0,099кг

Ф130.02.00.00

Изм.	Лист	N докум.	Подп.	Дата
Разраб.		Лопатьев		
Пров.		Кашурин		
Рук. гр.		Боев		19.05.83
Н. контр.		Чикова		21.05.83

Кронштейн

Лит	Лист	Листов
А		1

ГИПРОНИСЕЛЬПРОМ г. Орел

Копировал Извекова Формат А4

Формат	Зона	Поз.	Обозначение	Наименование	Кол.	Примеч.
				Документация		
А4			Ф130.03.00.00 СБ	Сборочный чертеж		
				Детали		
Б4		1	Ф130.03.00.01	Пластина		
				Лист Б-ПН-НО-2,5 ГОСТ 19903-74 / 3-IV Ст3пс ГОСТ 16523-70	1	0.103кг
Б4		2	Ф130.03.00.02	Опора		
				Лист Б-ПН-НО-2,5 ГОСТ 19903-74 / 3-IV Ст3пс ГОСТ 16523-70	1	0,26кг
Б4		3	Ф130.03.00.03	Вкладыш		
				Полиамид 610 литьевой ГОСТ 10589-75	2	0.003

Ф130.03.00.00

Изм.	Лист	N докум.	Подп.	Дата
Разраб.		Лопатьев		
Пров.		Кашурин		
Рук. гр.		Боев		19.05.83
Н. контр.		Чикова		21.05.83

Кронштейн

Лит	Лист	Листов
А		1

ГИПРОНИСЕЛЬПРОМ г. Орел

Копировал Извекова Формат А4

ТП 810-1-12.86

Формат	Зона	Поз.	Обозначение	Наименование	Кол.	Примеч.
				Документация		
А4			Ф130.04.00.00 СБ	Сборочный чертеж		
				Детали		
Б4		1	Ф130.04.00.01	Скоба		
				Лист Б-ПН-НО-2,5 ГОСТ 19903-74 / 3-IV Ст3пс ГОСТ 16523-70	1	0,341кг
Б4		2	Ф130.04.00.02	Пластина		
				Лист Б-ПН-НО-2,5 ГОСТ 19903-74 / 3-IV ст3пс ГОСТ 16523-70	2	0.173кг

Ф130.04.00.00

Изм.	Лист	N докум.	Подп.	Дата
Разраб.		Лопатьев		
Пров.		Кашурин		
Рук. гр.		Боев		19.05.83
Н. контр.		Чикова		21.05.83

Кронштейн

Лит	Лист	Листов
А		1

ГИПРОНИСЕЛЬПРОМ г. Орел

Копировал Извекова Формат А4

Формат	Зона	Поз.	Обозначение	Наименование	Кол.	Примеч.
Б4		37	Ф130.00.00.20	Экран		
				Полотно клеевое нетканое		
				ТУ 17 РСФСР 52-9676-82		
				70400×3250	288	13.73кг
А4		38	Ф130.00.00.21	Замин	67680	
		39	5854-040.105-02	Палец	480	
		40	610-45/71Ф-04-02-06	Ролик	1056	
		41	944-4 5858-002.120	Ось	1056	
				Стандартные изделия		
				Болты ГОСТ 7796-70		
		43		М8×20.58.0120	29616	
		44		М8×30.58.0120	1056	
		45		М8×45.58.0120	528	
				Болты ГОСТ 7798-70		
		47		М6×35.58.0120	51840	
		48		М6×40.58.0120	1056	
		49		М6×45.58.0120	25344	
				Гайки ГОСТ 5915-70		
		51		М6.5.0120	78240	
		52		М8.5.0120	32256	
				Шайбы ГОСТ 11371-78		
		54		6.01.0120	78240	
		55		8.01.0120	32736	
		56		Шплинт 1.6×12.0120 ГОСТ 397-79	1536	
		57		Цепь ПР-19.05-3180 ГОСТ 13568-75, L=3333.75мм	528	
		58		Звено С ПР-19.05-3180 ГОСТ 13568-75	528	

Ф130.00.00.00 Лист 3

Копировал Извекова Формат А4 21549-05 4

Типовой проект 80-1-12.86 Альбом V

Формат	Зона	Поз.	Обозначение	Наименование	Кол.	Примечание
				Документация		
А2			ф 130.01.00.00 СБ	Сборочный чертеж		
				Сборочные единицы		
А3		1	ф 130.01.01.00	Рама	1	
				Детали		
А4		4	ф 130.01.00.01	Втулка	2	
		5	5854-107.02.011.101	Звездочка Z=16	1	
		6	ф 130.01.00.02	Звездочка Z=12	1	
А4		7	5854-107.02.011.102-01	Вал	1	
		8	ГТ 06.00.01	Палец	1	
		9	ВТ 09.00.03	Полумуфта	1	
Б4		10	ф 130.01.00.03	Накладка		
				Лист Б-ПН-НО-5.0 ГОСТ 19903-74 ВСт3пс3 ГОСТ 14637-79	4	0.275кг
				Стандартные изделия		
		12		Болт М12×40.58.0120 ГОСТ 7798-70	8	
		13		Винт М8×20.58.0120		
				ГОСТ 17475-80	2	
		14		Гайка М12.5.0120 ГОСТ 5915-70	18	
		15		Гайка М30×15.5.0120 ГОСТ 11871-80	2	
		16		Шайба 12.65Г.0120		
				ГОСТ 6402-70	18	

Ф130.01.00.00

Изм.	Лист	N докум.	Подп.	Дата
Разраб.		Лопатьев		
Пров.		Кашкрин		
Рук. гр.		Боев		19.05.88
Н. контр.		Чикова		21.05.88

Привод

Лит.	Лист	Листов
А	1	2

ГИПРОНИСЕЛЬПРОМ г. Орел

Инв. N подл. | Подп. и дата | Взам. инв. N | Инв. N дубл. | Подп. и дата

Копировал Цзвекова Формат А4

Формат	Зона	Поз.	Обозначение	Наименование	Кол.	Примечание
		17		Шайба 7019-0622		
				ГОСТ 14734-69	2	
		18		Шайба 8.01.0120 ГОСТ 11371-78	1	
				Шплильки ГОСТ 22034-76		
		19		М12×30 $\frac{22}{24}$.58.0120	4	
		20		М12-6д×190.58.0120	2	
		21		М12-6д×170.58.0120	2	
		22		Шплинт 1.6×12.01.20		
				ГОСТ 397-79	1	
		23		Шпонка 8×10×22		
				ГОСТ 23360-78	1	
		24		Цепь ПР-19.05-3180		
				ГОСТ 13568-75, L=952.5мм	1	1.45кг
		25		Звено С-ПР-19.05-3180		
				ГОСТ 13568-75	1	
				Прочие изделия		
		30		Механизм электрический многооборотный		
				МЭМТ-10/1-256	1	ТУ 25.02-100-72
		31		Редуктор червячный		
				24-63-10-53-1-1-Т2	1	

Ф130.01.00.00 Лист 2

Копировал Цзвекова Формат А4

ТП 80-1-12.86

Ф130.00.00.21

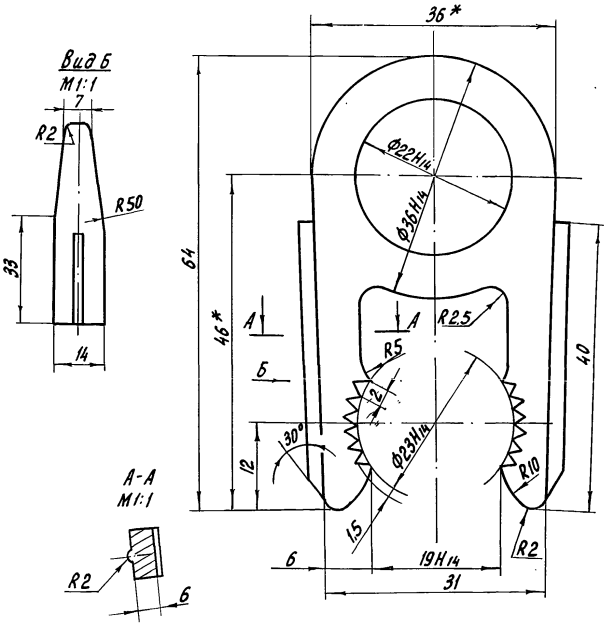

1.* Размеры для справок.

2. Неуказанные предельные отклонения размеров: диаметров - по Н14; h14; остальных - $\pm \frac{JT15}{2}$.

Ф130.00.00.21

Изм.	Лист	N докум.	Подп.	Дата
Разраб.		Лопатьев		
Пров.		Кашкрин		
Рук. гр.		Боев		19.05.88
Н. контр.		Чикова		21.05.88

Зажим

Лит	Масса	Масштаб
А	0.00365	2:1
Лист	Листов 1	

Полиамид 610 литьевой ГОСТ 10589-73

ГИПРОНИСЕЛЬПРОМ г. Орел

Инв. N подл. | Подп. и дата | Взам. инв. N | Инв. N дубл. | Подп. и дата

Копировал Цзвекова Формат А4

Формат	Зона	Поз.	Обозначение	Наименование	Кол.	Примечание
				Документация		
А4			ф 130.05.00.00 СБ	Сборочный чертеж		
				Детали		
Б4		1	ф 130.05.00.01	Диск		
				Сталь 45 ГОСТ 1050-74	1	0.43кг
Б4		2	ф 130.05.00.02	Ступица		
				Труба 32×2.8 ГОСТ 3262-75		
				$L = 50 \pm \frac{JT15}{2}$	1	0.11кг

Ф130.05.00.00

Изм.	Лист	N докум.	Подп.	Дата
Разраб.		Лопатьев		
Пров.		Кашкрин		
Рук. гр.		Боев		19.05.88
Н. контр.		Чикова		21.05.88

Звездочка

Лит	Лист	Листов
А	1	1

ГИПРОНИСЕЛЬПРОМ г. Орел

Инв. N подл. | Подп. и дата | Взам. инв. N | Инв. N дубл. | Подп. и дата

Копировал Цзвекова Формат А4

Ф 130.00.00.00 КЗ

Альбом V

Типовой проект 810-1-12.86

Схема расположения тросов
(шторы в закрытом положении)

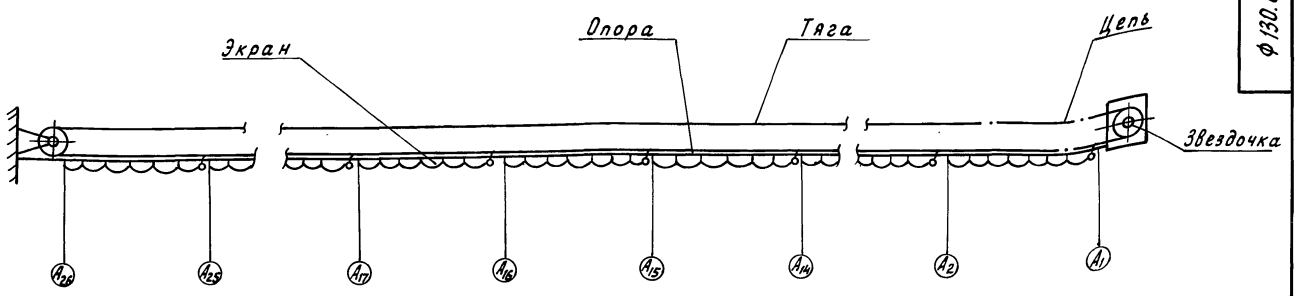

Схема расположения тросов
(шторы в открытом положении)

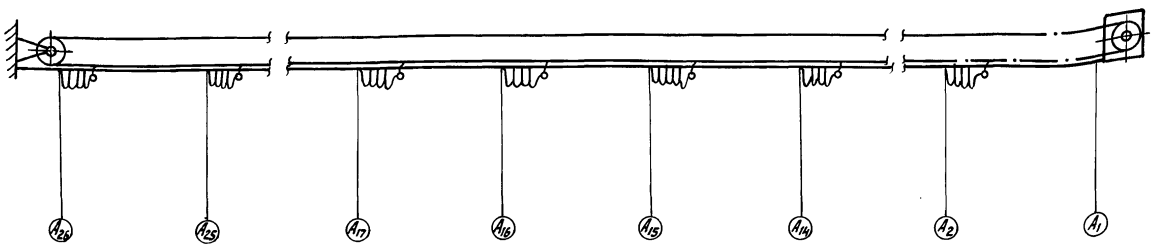

Кинематическая схема системы теплозащитного шторного экрана

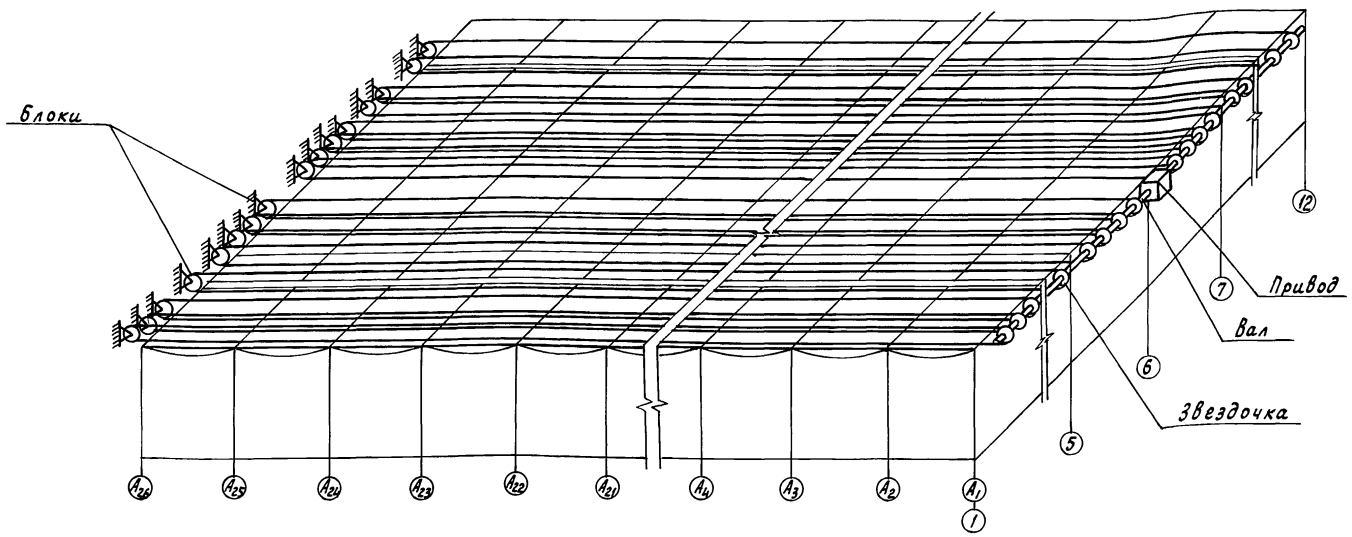

Кинематическая схема привода

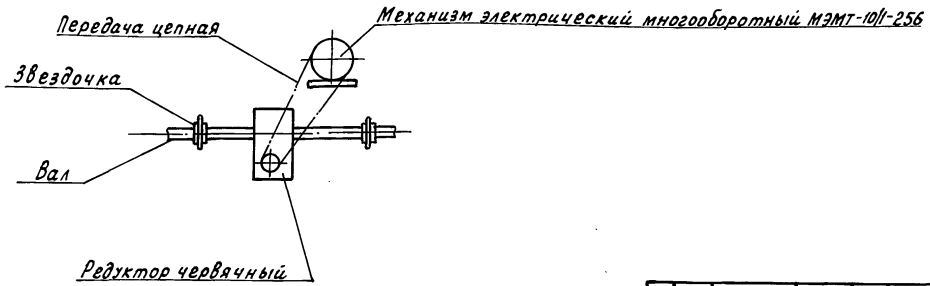

Изм.	Лист	№ докум.	Подп.	Дата	Ф 130.00.00.00 КЗ			
Разраб.		Лопатьев			Система теплозащитного шторного экрана Схема кинематическая	Лит.	Масса	Масштаб
Пров.		Каширин				А	—	—
Рук. гр.		Боев		19.05.86		Лист	Листов 1	
Н. контр.		Чикова		21.05.86		ГИПРОНИСЕЛЬПРОМ г. Орел		

Инв. № подл. | Подп. и дата | Взам. инв. № | Инв. № дубл. | Подп. и дата

Ф 130. 00. 00. 00 СБ

Типовой проект 810-1-12.86 Альбом V

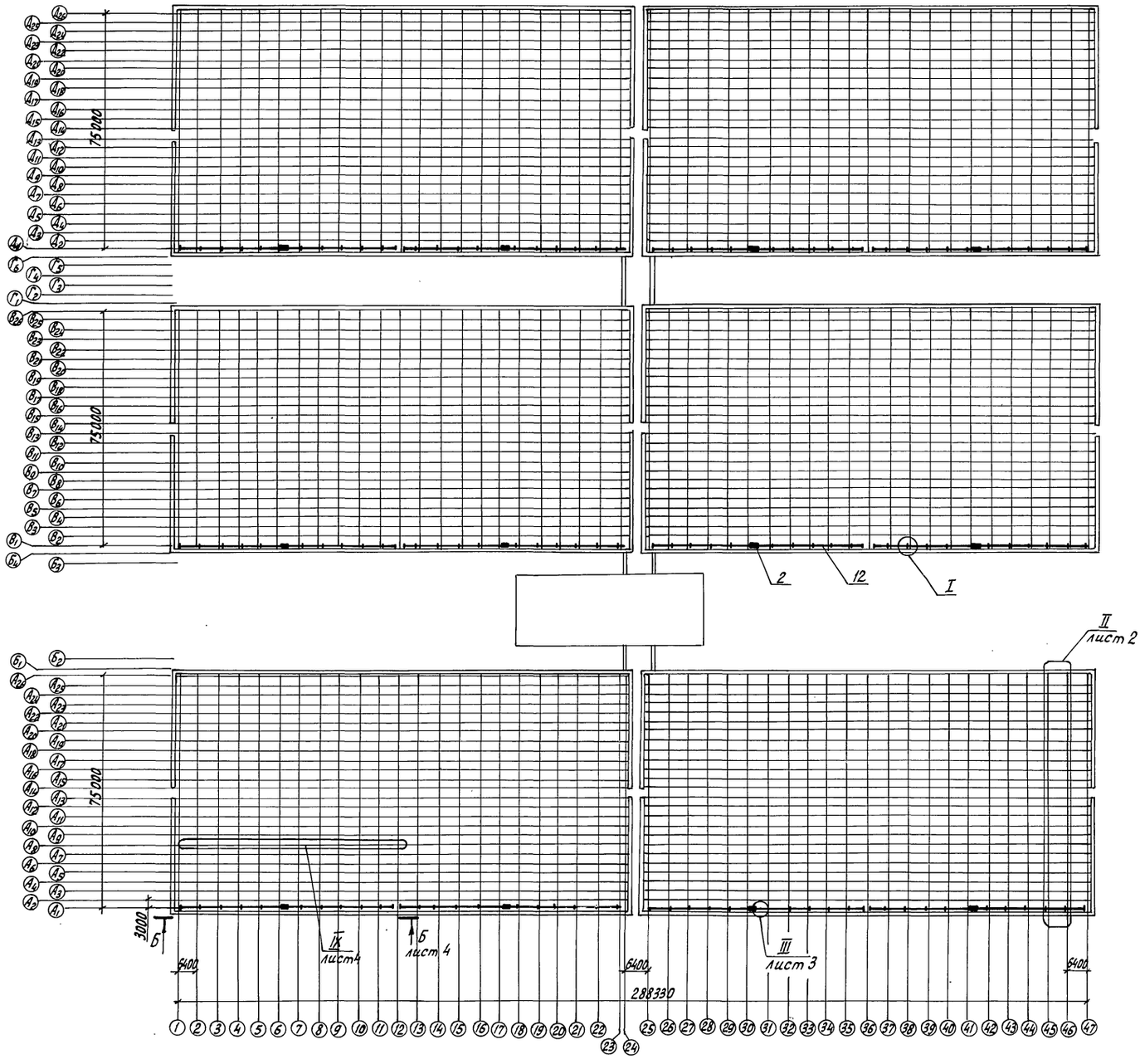

I
М1:2

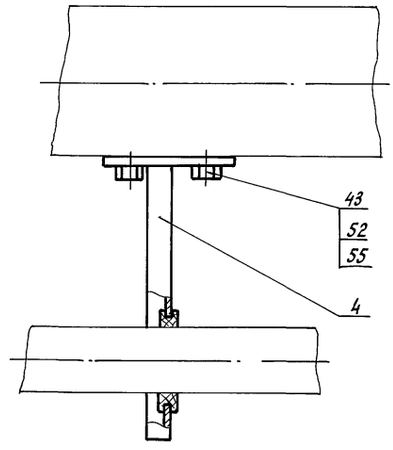

Вида повернуто

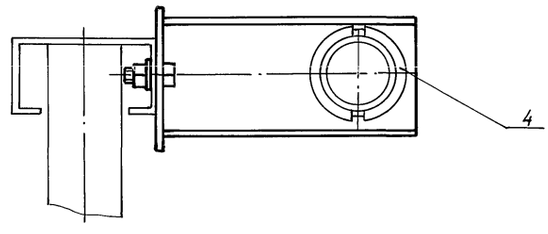

Размеры для справок

					Ф 130. 00. 00. 00 СБ		
Изм.	Лист	№ докум.	Подп.	Дата	Система теплозащитного шторного экрана. Сборочный чертеж	Лит.	Масса / Масштаб
Разраб.		Лопатьев				А	41282,7 / 1:1000
Пров.		Нашкрин				Лист 1	Листов 4
Рук. гр.		Боев		19.05.88			
Н. контр.		Чикова		21.05.88		ГИПРОНИСЕЛЬПРОМ г. Орел	

Инв. № подл. | Подп. и дата | Взам. инв. № | Инв. № дубл. | Подп. и дата

Корректор Николаева Формат А2 21549-05 7

Ф130.00.00.00СБ

Типовой проект 810-1-12.86 Альбом V

II / М1:200 лист 1

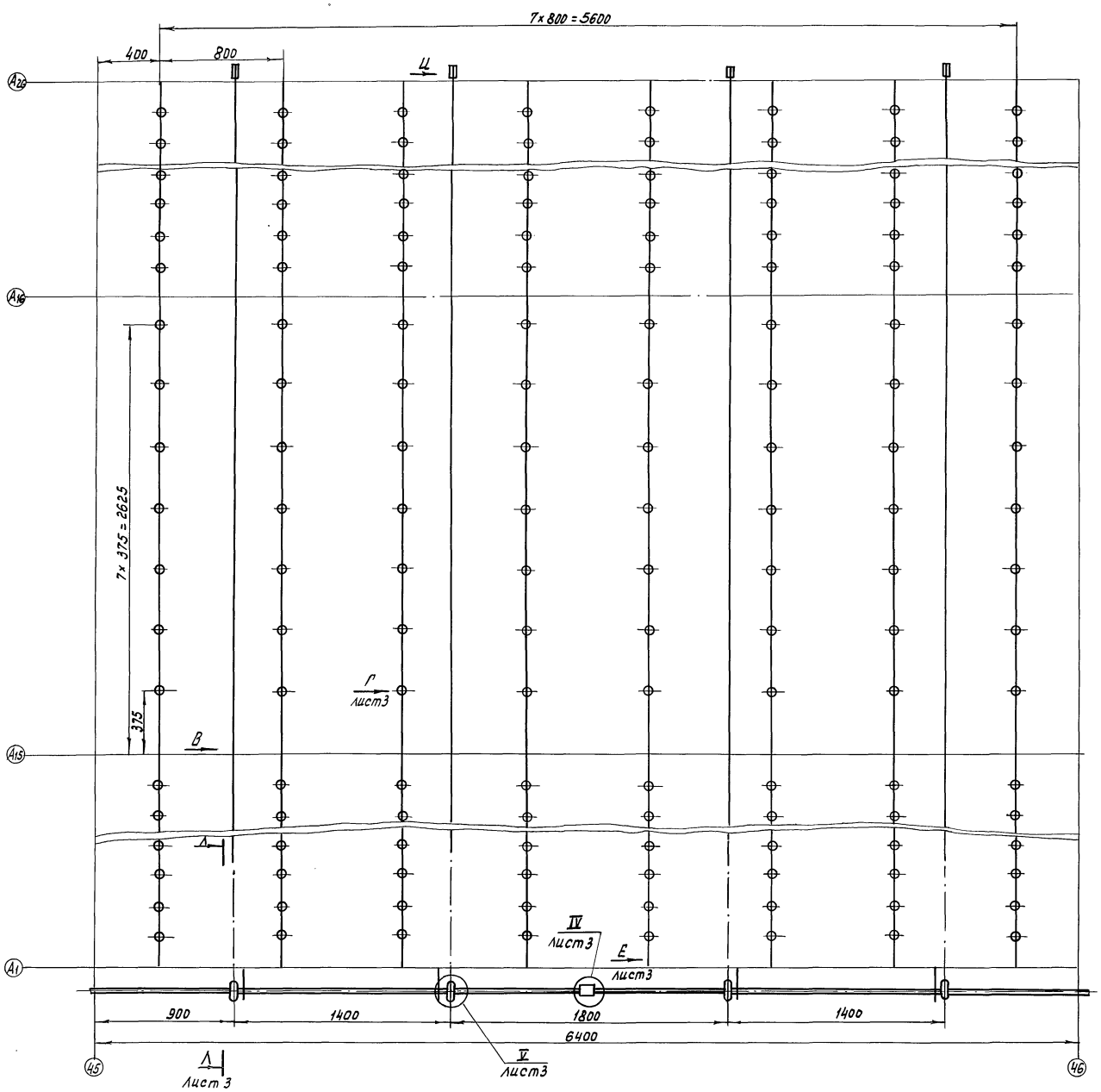

Вид В / М1:2 повернуто

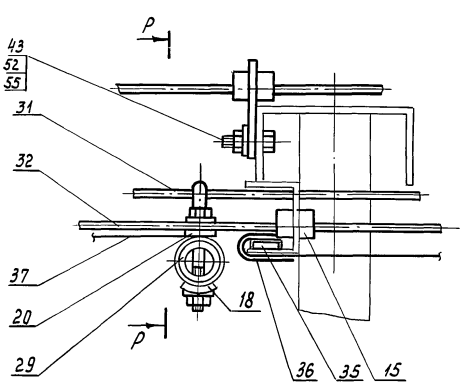

Р-Р

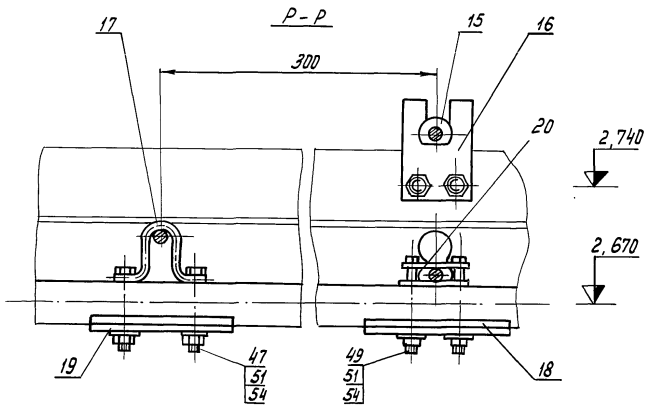

Изм.	Лист	№ докум.	Подп.	Дата	Ф130.00.00.00СБ	Лист 2

Кропорова Муратова Формат А2 21549-05 8

Инв. № подл. | Подп. и дата | Взам. инв. № | Инв. № дубл. | Подп. и дата

V / М1:1 лист 2

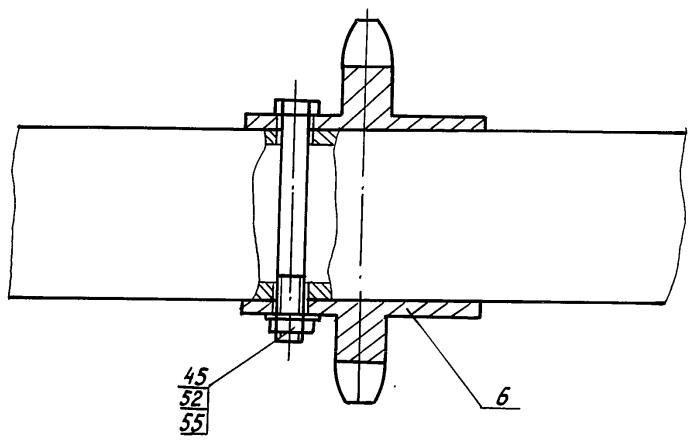

Вид Е / М1:2 повернуто, лист 2

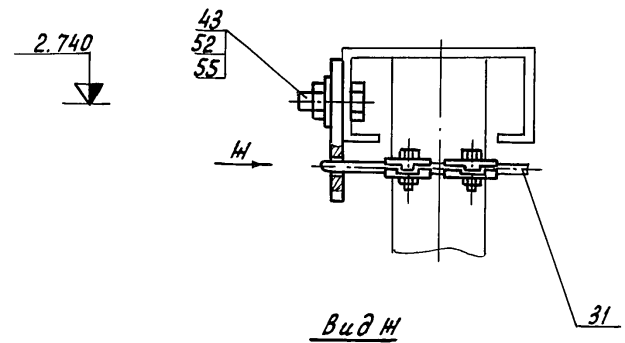

Вид Ж

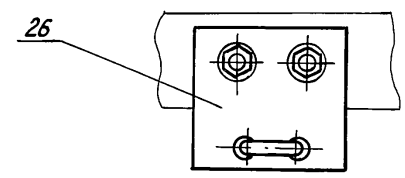

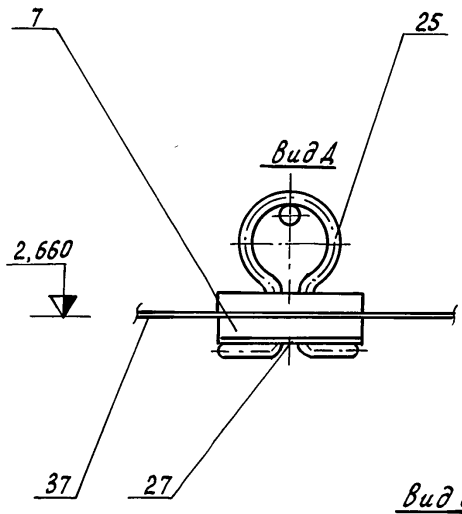

Вид Г / М1:1 повернуто, лист 2

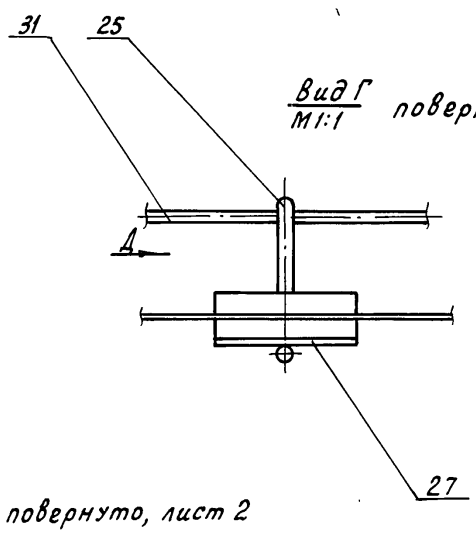

IV / М1:1 лист 2

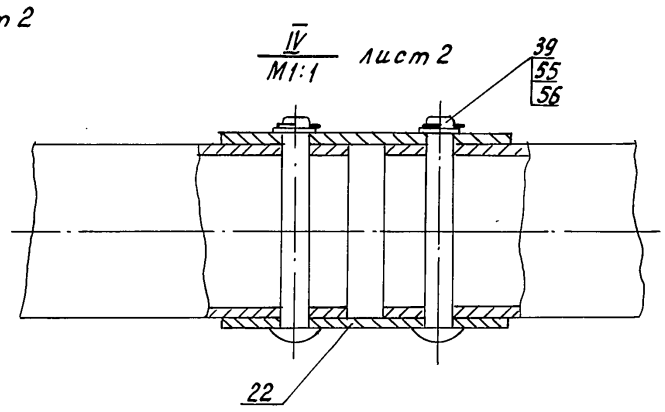

Вид И / М1:1 повернуто, лист 2

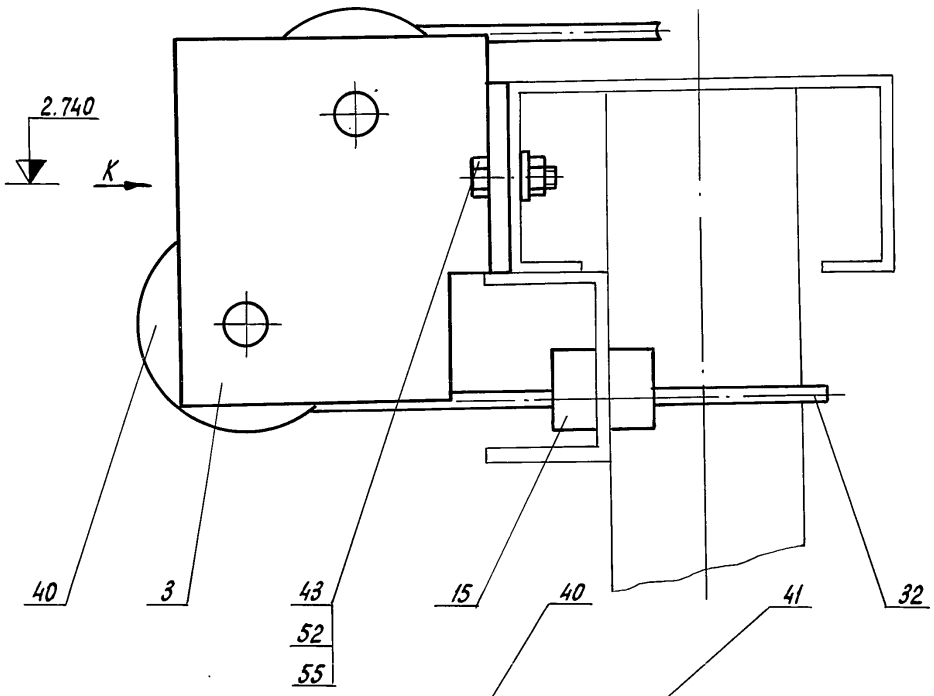

Вид К

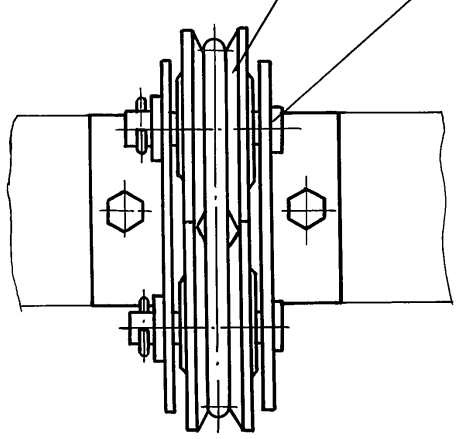

Л-Л / М1:10 повернуто, лист 2

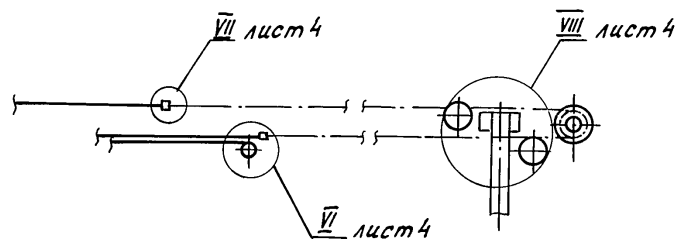

III / М1:2 лист 1

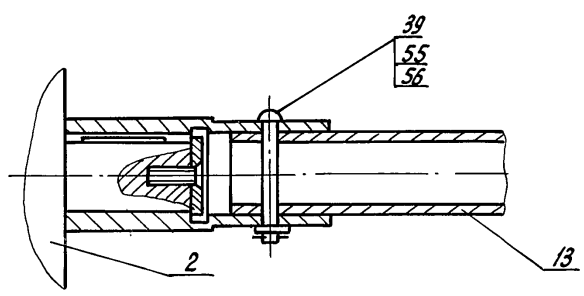

Инв.№ подл.	Подп. и дата	Взам. инв.№	Инв.№ дубл.	Подп. и дата

Изм.	Лист	№докум.	Подп.	Дата	Ф 130.00.00.00 СБ	Лист 3

Копировал Николаева Формат А3 21548-05 9

VI / М1:1 лист 3

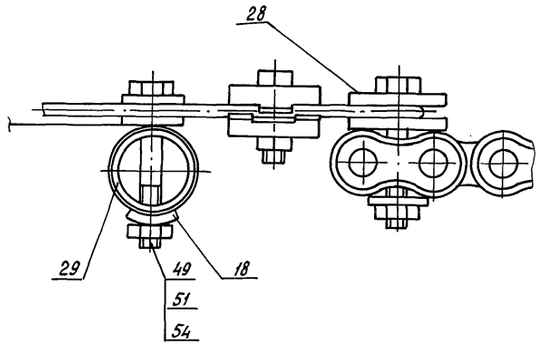

VIII / М1:2 лист 3

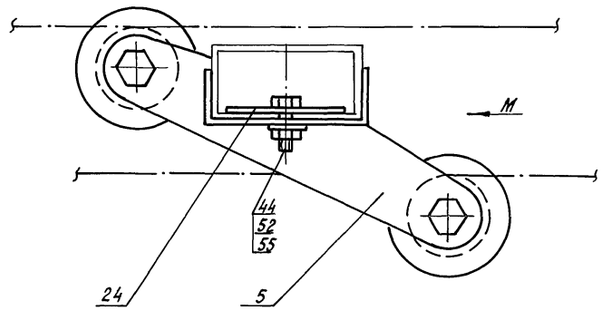

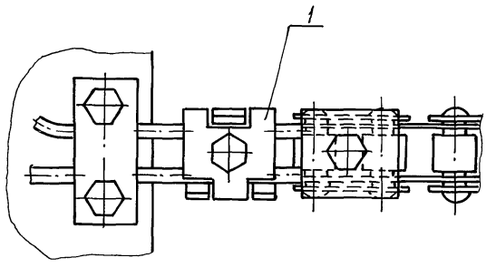

Вид М

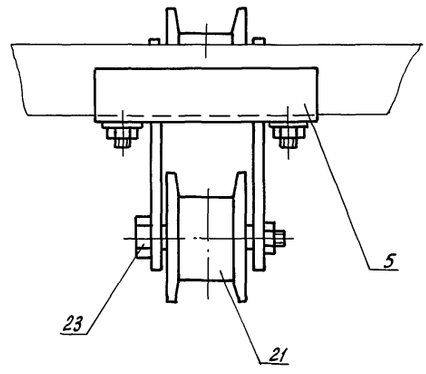

VII / М1:1 лист 3

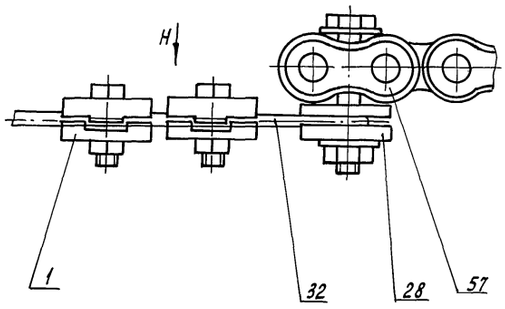

Вид Н

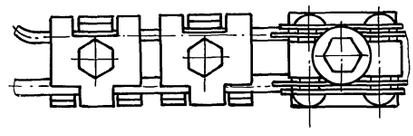

Б-Б / М1:100 лист 1

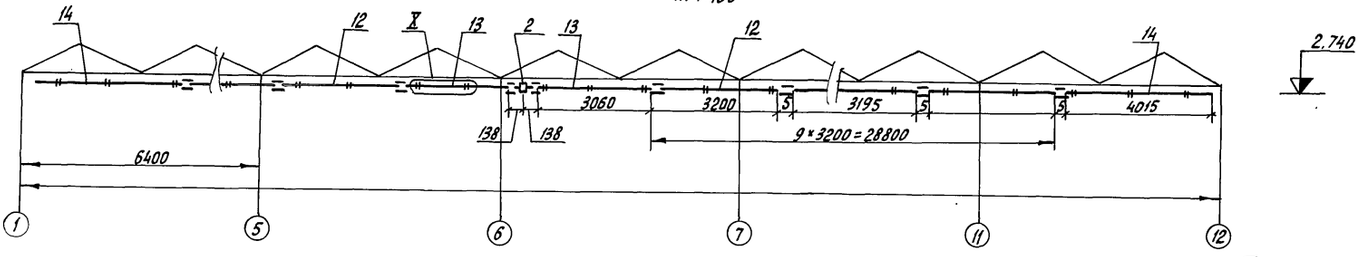

X / М1:5

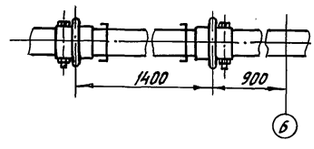

IX / М1:1 лист 1

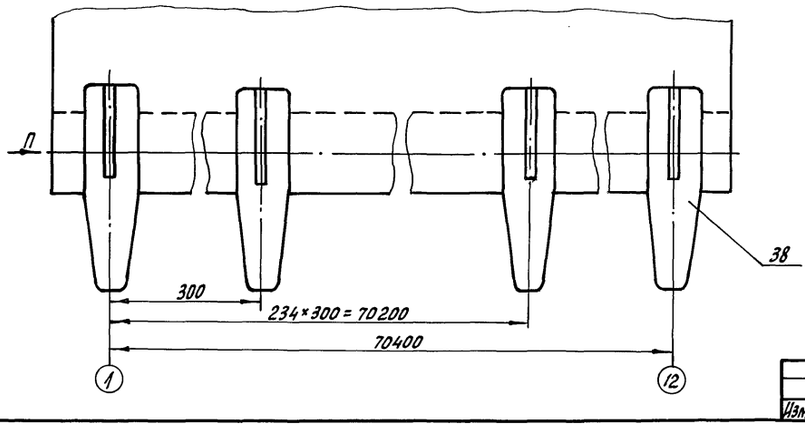

Вид П повернуто

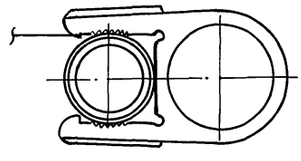

Изм.	Лист	N докум.	Подп.	Дата	Ф 130.00.00.00 СБ	Лист 4

Инв.№подл. | Подп. и дата | Взам.инв.№ | Инв.№дубл. | Подп. и дата

Ф130.01.00.00СБ

Типовой проект 801-1-28.86 Альбом V

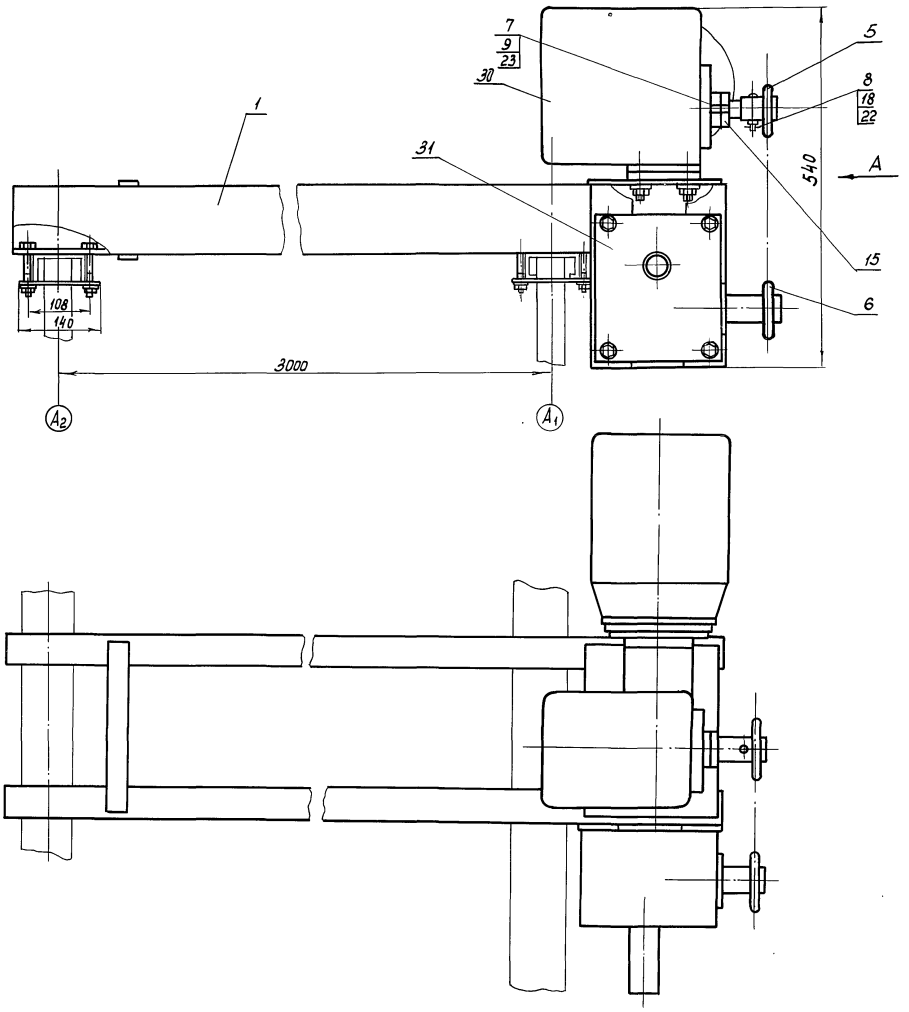

Вид А
М1:2

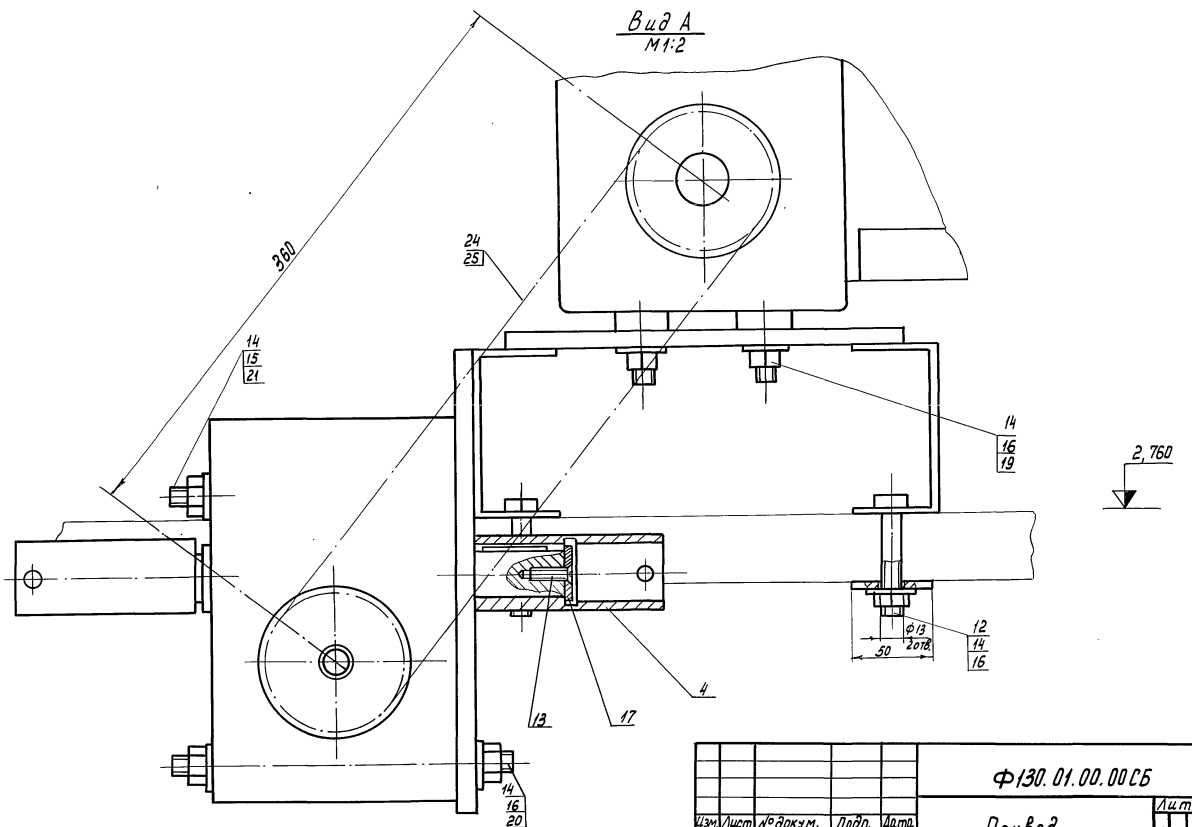

Изм.	Лист	№ докум.	Подп.	Дата
Разраб.		Лопатьев		
Пров.		Кашкарин		
Рук. гр.		Боев		12.05.86
Н. контр.		Чикова		21.05.86

Ф130.01.00.00СБ

Привод.
Сборочный чертеж.

Лит.	Масса	Масштаб
А	95,7	1:5
Лист	Листов 1	

ГИПРОНИСЕЛЬПРОМ
г. Орел

Копировал Муратова Формат А2 21549-05 11

Инв. № подл. | Подпись и дата | Взам. инв. № | Инв. № дубл. | Подпись и дата

Типовой проект 810-1-12.86 Альбом V

Ф 130.02.00.00 СБ

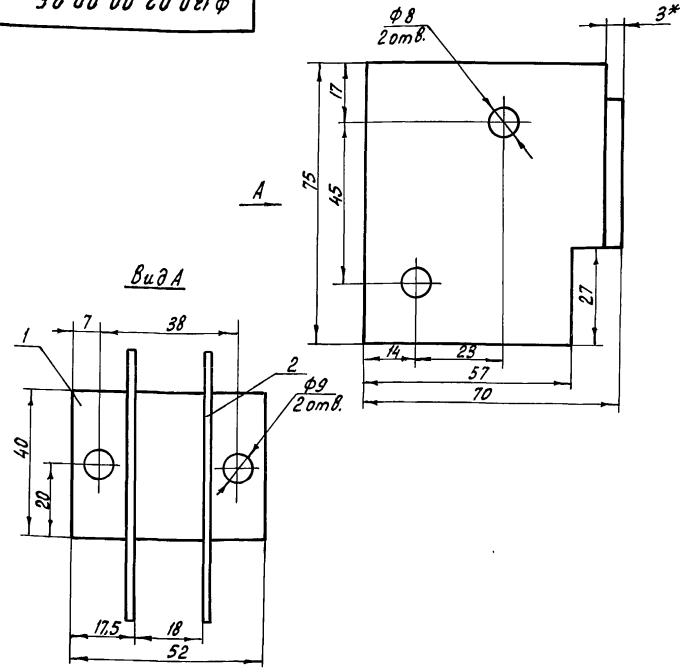

1.* Размеры для справок.
2. Сварку производить электродом ОММ-5-Э42-2,0 ГОСТ 5264-80 швом Т1 с катетом шва 2,5мм.
3. Предельные отклонения размеров: диаметров - по Н14, h14; остальных $\pm\frac{IT15}{2}$.
4. Покрытие Гор. Ц60.

Изм	Лист	N докум.	Подп.	Дата	Ф 130.02.00.00 СБ	Лит	Масса	Масштаб
Разраб.		Лопатьев			Кронштейн Сборочный чертеж	А	0,247	1:1
Пров.		Каширин				Лист	Листов 1	
Рук. гр.		Боев		19.05.83		ГИПРОНИСЕЛЬПРОМ г.Орел		
Н. контр.		Чикова		21.05.83				

Копировал Николаева Формат А4

Ф 130.03.00.00 СБ

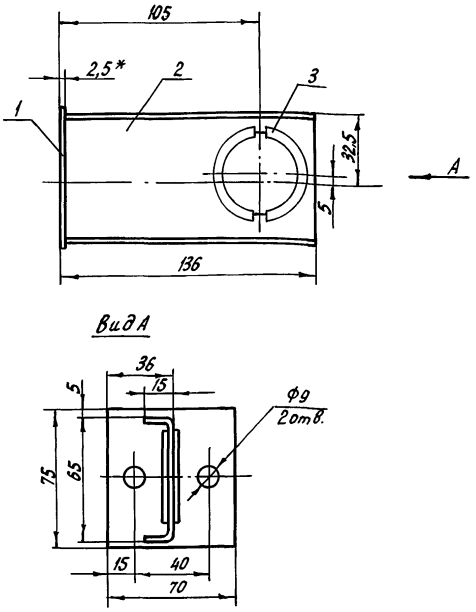

1.* Размеры для справок.
2. Сварку дет. поз. 1; 2 производить электродом: ОММ-5-Э42-2,0 ГОСТ 5264-80 швом Т1 с катетом шва 2,5мм.
3. Предельные отклонения размеров: диаметров - Н14; h14; остальных - $\pm\frac{IT15}{2}$.
4. Покрытие Гор Ц60 (до установки дет. поз. 3)

Изм	Лист	N докум.	Подп.	Дата	Ф 130.03.00.00 СБ	Лит	Масса	Масштаб
Разраб.		Лопатьев			Кронштейн Сборочный чертеж	А	0,369	1:2
Пров.		Каширин				Лист	Листов 1	
Рук. гр.		Боев		19.05.83		ГИПРОНИСЕЛЬПРОМ г.Орел		
Н. контр.		Чикова		21.05.83				

Копировал Николаева Формат А4

Ф 130.00.00.01

12,5 √(√)

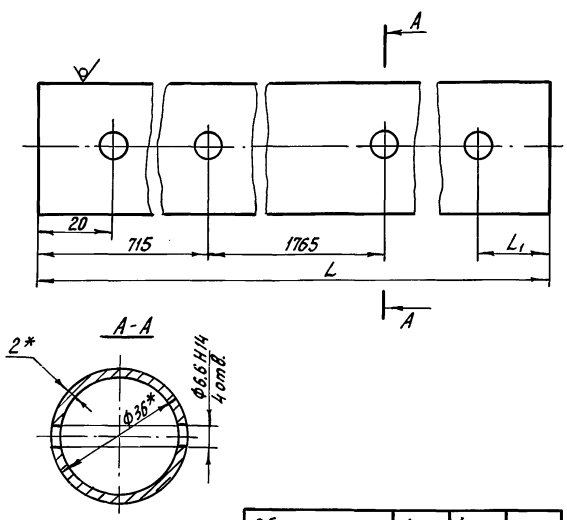

Обозначение	L, мм	L₁, мм	Масса, кг
Ф 130.00.00.01	3195	20	5,37
-01	3060	20	5,14
-02	4015	100	6,75

1.* Размеры для справок.
2. Неуказанные предельные отклонения размеров: диаметров по Н14; h14, остальных - $\pm\frac{IT15}{2}$.
3. Покрытие Гор. Ц60.

Изм	Лист	N докум.	Подп.	Дата	Ф 130.00.00.01	Лит	Масса	Масштаб
Разраб.		Лопатьев			Вал	А	см.табл.	1:1
Пров.		Каширин				Лист	Листов 1	
Рук. гр.		Боев		19.05.83		ГИПРОНИСЕЛЬПРОМ г.Орел		
Н. контр.		Чикова		21.05.83	Труба 36×2 ГОСТ 10704-76 / Б-Ст3сп ГОСТ 10705-80			

Копировал Николаева Формат А4

Ф 130.04.00.00 СБ

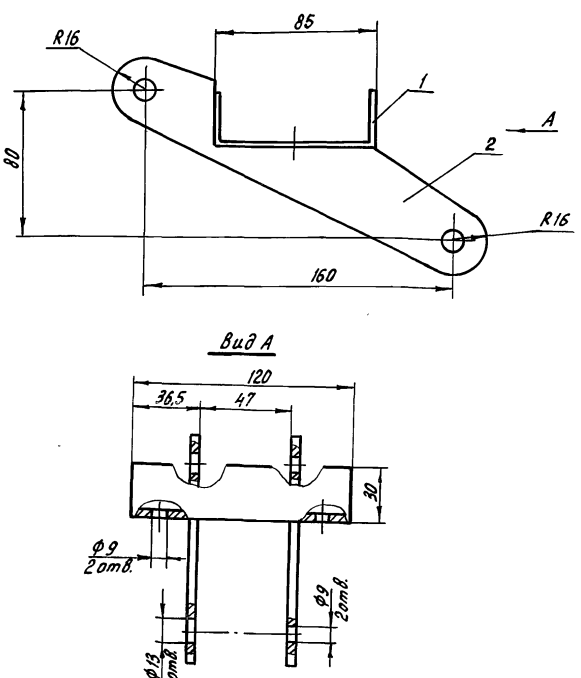

1. Предельные отклонения размеров: диаметров - Н14; h14; остальных - $\pm\frac{IT15}{2}$.
2. Сварку производить электродом ОММ-5-Э42-2,0 ГОСТ 5264-80 швом Т1 с катетом шва 2,5мм.
4. Покрытие Гор Ц60.

Изм	Лист	N докум.	Подп.	Дата	Ф 130.04.00.00 СБ	Лит	Масса	Масштаб
Разраб.		Лопатьев			Кронштейн Сборочный чертеж	А	0,687	1:2
Пров.		Каширин				Лист	Листов 1	
Рук. гр.		Боев		19.05.83		ГИПРОНИСЕЛЬПРОМ г.Орел		
Н. контр.		Чикова		21.05.83				

Копировал Николаева Формат А4 21549-05 12

ТП 810-1-12.86

Альбом

Типовой проект 810-1-12.86

Формат	Зона	Поз.	Обозначение	Наименование	Кол.	Примеч.
				Документация		
А3			Ф130.01.01.00 СБ	Сборочный чертеж		
				Детали		
Б4		1	Ф130.01.01.01	Опора		
				Швеллер 10 ГОСТ 8240-72 / ВСт.3сп-2-1 ГОСТ 535-79		
				$L = 3200 \pm \frac{IT15}{2}$	2	27.39 кг
Б4		2	Ф130.01.01.02	Пластина		
				Лист Б-ПН-НО-50 ГОСТ 19903-74 / ВСт.3пс3 ГОСТ 14637-79		
				$L = 254 \pm \frac{IT15}{2}$	10	0,36 кг
Б4		3	Ф130.01.01.03	Плита		
				Лист Б-ПН-НО-10 ГОСТ 19903-74 / ВСт.3пс3 ГОСТ 14637-79		
				$210 \times 254 \pm \frac{IT15}{2}$	1	3,99 кг
Б4		4	Ф130.01.01.04	Пластина		
				Лист Б-ПН-НО-10 ГОСТ 19903-74 / ВСт.3пс3 ГОСТ 14637-79		
				$L = 270 \pm \frac{IT15}{2}$	2	1,27 кг

Ф130.01.01.00

Изм.	Лист	N докум.	Подп.	Дата
Разраб.	Лопатьев			
Пров.	Каширин			
Рук. гр.	Боев			19.05.87
Н. контр.	Чикова			21.05.87

Рама

Лит	Лист	Листов
А		1

ГИПРОНИСЕЛЬПРОМ г. Орел

Копировал Попова Формат А4

Подп. и дата | Инв. № подл. | Взам. инв. № | Инв. № дубл. | Подп. и дата

Ф130.05.00.00 СБ

Число зубьев		z	12
Сопрягаемая цепь	Шаг	t	19,05
	Диаметр ролика	d	11,91
Профиль зуба по ГОСТ 591-69		—	без смещения
Класс точности по ГОСТ 591-69			3
Диаметр окружности впадин		d_i	61,53-0,76
Допуск на разность шагов		δ_t	0,16
Радиальное биение окружности впадин		ε_0	0,5
Торцевое биение зубчатого венца			0,5
Диаметр делительной окружности		$d_д$	73,6
Сопрягаемая цепь	Ширина внутренней пластины	b	18,08
	Расстояние между внутренними пластинами	$b_{в.п}$	12,70

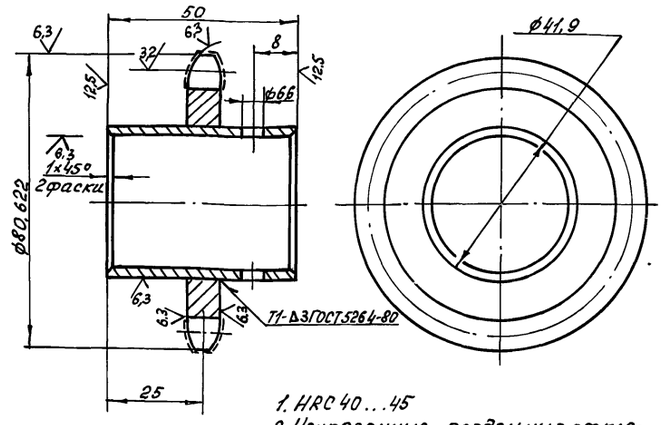

1. HRC 40...45
2. Неуказанные предельные отклонения размеров - $\pm \frac{IT15}{2}$
3. Покрытие Ц40

Ф130.05.00.00 СБ

Изм.	Лист	№ докум.	Подп.	Дата
Разраб.	Лопатьев			
Пров.	Каширин			
Рук. гр.	Боев			19.05.87
Н. контр.	Чикова			21.05.87

Звездочка

Сборочный чертеж

Лит	Масса	Масштаб
А	0,54	1:1
Лист	Листов 1	

ГИПРОНИСЕЛЬПРОМ г. Орел

Копировал Попова Формат А4

ТП 810-1-12.86

Ф130.07.01.00 СБ

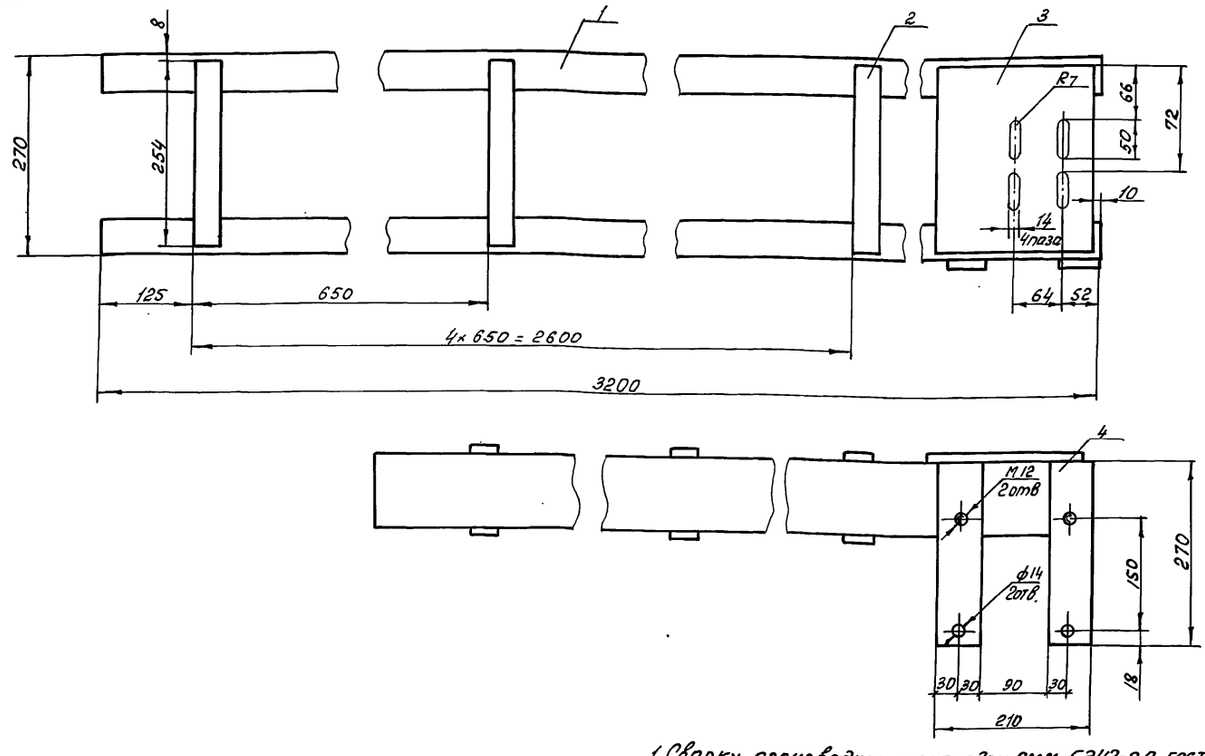

1. Сварку производить электродом ОММ-5Э42-2,0 ГОСТ 5264-80 швом Н1 иТ1 с катетом шва 3 по месту прилегания деталей.
2. Предельные отклонения размеров: диаметров - H14; h14; остальных - $\pm \frac{IT15}{2}$
3. Шероховатость обработанных поверхностей деталей Б4 - ^{12,5}, остальных
4. Покрытие Гор. Ц60.

Ф130.01.01.00 СБ

Изм.	Лист	№ докум.	Подп.	Дата
Разраб.	Лопатьев			
Пров.	Каширин			
Рук. гр.	Боев			19.05.87
Н. контр.	Чикова			21.05.87

Рама

Сборочный чертеж

Лит	Масса	Масштаб
А	63,11	1:5
Лист	Листов 1	

ГИПРОНИСЕЛЬПРОМ г. Орел

Копировал Попова Формат А1

Типовой проект 810-1-12.86 Альбом V

Ф130.00.00.10

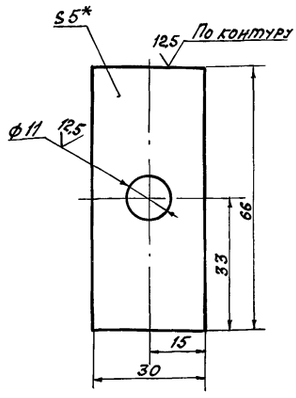

1.* Размер для справок.
2. Неуказанные предельные отклонения размеров $\pm \frac{JT15}{2}$
3. Покрытие Ц40.

Изм.	Лист	№ докум.	Подп.	Дата
Разраб.		Лопатьев		
Пров.		Каширин		
Рук. гр.		Боев		19.05.82
Н. контр.		Чикова		21.05.82

Ф130.00.00.10

Пластина

Лит.	Масса	Масштаб
А	0,049	1:1
Лист	Листов 1	

Лист Б-ПН-Н0-5.0 ГОСТ 19903-74 / В Ст.3пс3 ГОСТ 14637-79

ГИПРОНИСЕЛЬПРОМ г. Орел

Копировал Фомушкина Формат А4

Ф130.00.00.14

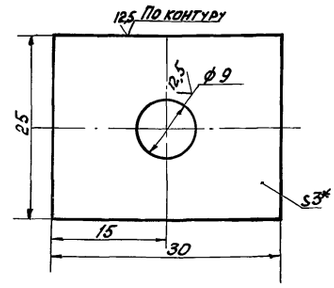

1.* Размер для справок
2. Неуказанные предельные отклонения размеров $\pm \frac{JT15}{2}$
3. Покрытие Ц40.

Изм.	Лист	№ докум.	Подп.	Дата
Разраб.		Лопатьев		
Пров.		Каширин		19.05.82
Рук. гр.		Боев		19.05.82
Н. контр.		Чикова		21.05.82

Ф130.00.00.14

Пластина

Лит.	Масса	Масштаб
А	0,017	2:1
Лист	Листов 1	

Лист Б-ПН-Н0-5.0 ГОСТ 19903-74 / В Ст.3пс3 ГОСТ 14637-79

ГИПРОНИСЕЛЬПРОМ г. Орел

Копировал Фомушкина Формат А4

ТП 810-1-12.86

Ф130.00.00.13

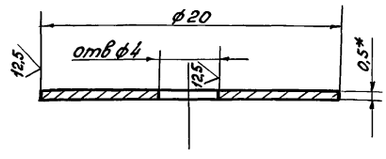

1.* Размер для справок
2. Неуказанные предельные отклонения размеров $\pm \frac{JT15}{2}$
3. Покрытие Ц15

Изм.	Лист	№ докум.	Подп.	Дата
Разраб.		Лопатьев		
Пров.		Каширин		
Рук. гр.		Боев		19.05.82
Н. контр.		Чикова		21.05.82

Ф130.00.00.13

Шайба

Лит.	Масса	Масштаб
А	0,003	4:1
Лист	Листов 1	

Лист Б-0.5 ГОСТ 19904-74 / Ст.3кп ГОСТ 16523-70

ГИПРОНИСЕЛЬПРОМ г. Орел

Копировал Фомушкина Формат А4

Ф130.00.00.15

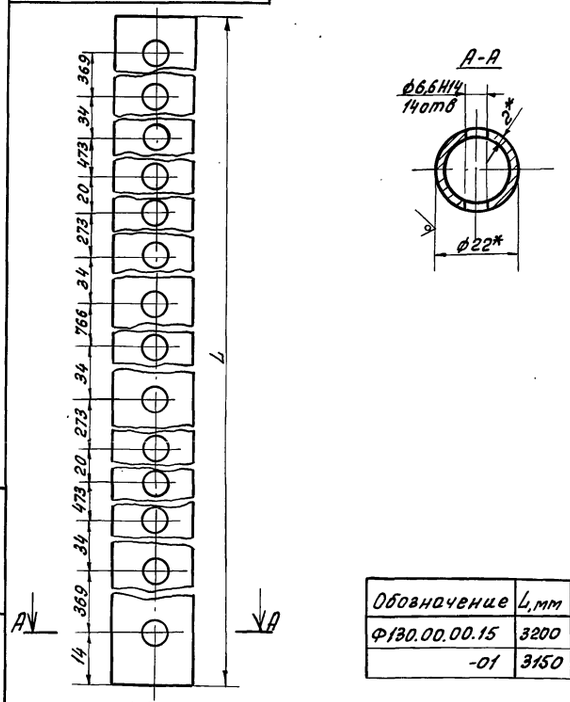

Обозначение	L, мм	Масса, кг
Ф130.00.00.15	3200	3,16
-01	3150	3,17

1.* Размеры для справок
2. Неуказанные предельные отклонения размеров $\pm \frac{JT15}{2}$
3. Покрытие Гор. Ц60.

Изм.	Лист	№ докум.	Подп.	Дата
Разраб.		Лопатьев		
Пров.		Каширин		
Рук. гр.		Боев		19.05.82
Н. контр.		Чикова		21.05.82

Ф130.00.00.15

Штанга

Лит.	Масса	Масштаб
А	см. табл.	1:1
Лист	Листов 1	

Труба 22х2 ГОСТ 10704-76 / Ст3 ГОСТ 10705-80

ГИПРОНИСЕЛЬПРОМ г. Орёл

Копировал Фомушкина Формат А4

Типовой проект 810-1-12.86 Альбом V

Ф130.00.00.09

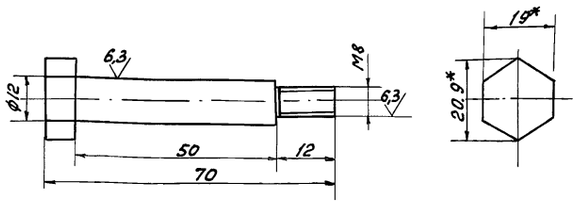

1.* Размеры для справок

2. Неуказанные предельные отклонения размеров: диаметра-h14; остальных- $\pm\frac{JT15}{2}$

3. Покрытие Ц40.

Изм.	Лист	№ докум.	Подп.	Дата	Ф130.00.00.09	Лит	Масса	Масштаб
Разраб.		Лопатьев			Палец	А	0,076	1:1
Пров.		Каширин				Лист	Листов 1	
Рук. гр.		Боев		19.05.85				
Н. контр.		Чикова		21.05.85	Шестигранник 19-5 ГОСТ 8560-78 / 45 ГОСТ 1051-73	ГИПРОНИСЕЛЬПРОМ г. Орёл		

Копировал Фомушкина Формат А4

Ф130.01.00.02

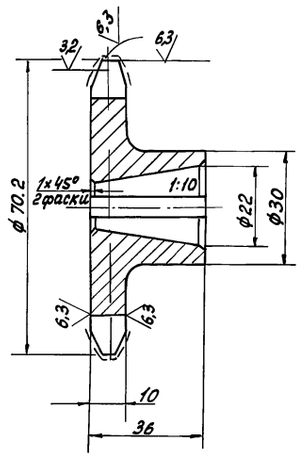

Число зубьев		z	12
Сопрягаемая цепь	Шаг	t	19,05
	Диаметр ролика	Д	11.91
Профиль зуба по ГОСТ 591-69		-	без смещения
Класс точности по ГОСТ 591-69			3
Диаметр окружности впадин		$Д_i$	61,53-0.76
Допуск на разность шагов		δ_t	0.16
Радиальное биение окружности впадин		E_0	0.5
Торцовое биение зубчатого венца		-	0.5
Диаметр делительной окружности		$a_д$	73,6
Сопрягаемая цепь	ширина внутренней пластины	в	18,08
	Расстояние между внутренними пластинами	$в_{вч}$	12,70

А-А

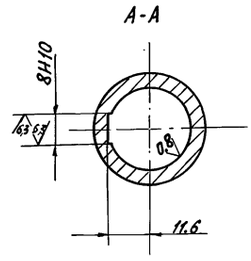

1. Неуказанные предельные отклонения размеров: диаметров h14; остальных- $\pm\frac{JT15}{2}$.

2. Покрытие Ц40.

Изм.	Лист	№ докум.	Подп.	Дата	Ф130.01.00.02	Лит	Масса	Масштаб
Разраб.		Лопатьев			Звездочка z=12	А	0,37	1:1
Пров.		Каширин				Лист	Листов 1	
Рук. гр.		Боев		19.05.85				
Н. контр.		Чикова		21.05.85		ГИПРОНИСЕЛЬПРОМ г. Орел		

Копировал Фомушкина Формат А4

Ф130.00.00.08

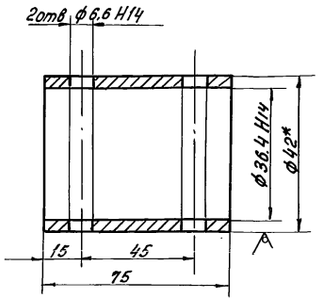

1.* Размер для справок

2. Неуказанные предельные отклонения размеров- $\pm\frac{JT15}{2}$

3. Покрытие Гор. Ц60

Изм.	Лист	№ докум.	Подп.	Дата	Ф130.0000.08	Лит	Масса	Масштаб
Разраб.		Лопатьев			Втулка	А	0,17	1:1
Пров.		Каширин				Лист	Листов 1	
Рук. гр.		Боев		19.05.85				
Н. контр.		Чикова		21.05.85	Труба 42×3 ГОСТ 10704-76 / Ст3 ГОСТ 10705-80	ГИПРОНИСЕЛЬПРОМ г. Орёл		

Копировал Фомушкина Формат А4

Ф130.00.00.07

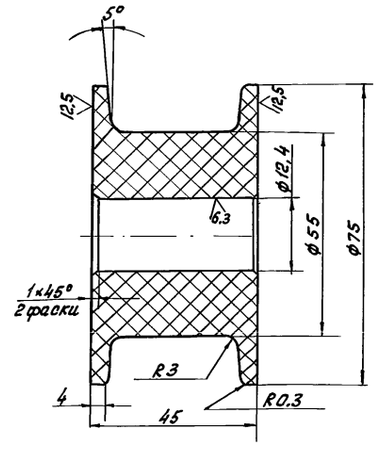

1. Предельные отклонения размеров: валов - по h14, остальных- $\pm\frac{JT15}{2}$

Изм.	Лист	№ докум.	Подп.	Дата	Ф130.00.00.07	Лит	Масса	Масштаб
Разраб.		Лопатьев			Блок	А	0.126	1:1
Пров.		Каширин				Лист	Листов 1	
Рук. гр.		Боев		19.05.85				
Н. контр.		Чикова		21.05.85	Полиамид 610 ГОСТ 10589-73	ГИПРОНИСЕЛЬПРОМ г. Орел		

Копировал Фомушкина Формат А4 21549 РБ 15

ТП 810-1-12.86

Типовой проект 810-1-12.86 Альбом V

Ф130.01.00.01

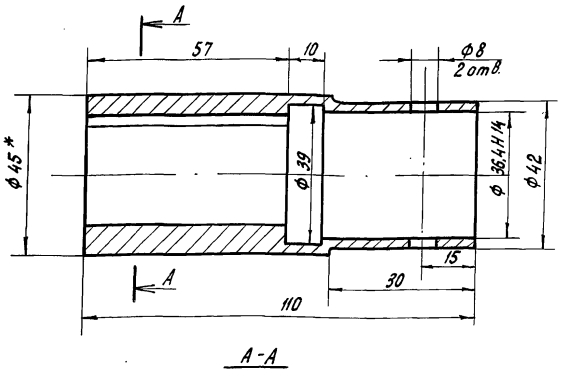

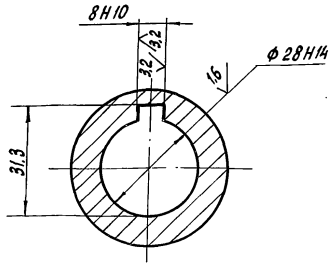

1.* Размер для справок.
2. Неуказанные предельные отклонения размеров: диаметров H14; h14; остальных $\pm \frac{JT15}{2}$.
3. Покрытие Гор. Ц60.

Изм.	Лист	N докум.	Подп.	Дата	Ф130.01.00.01			
Разраб.	Лопатьев				Втулка	Лит.	Масса	Масштаб
Пров.	Каширин					А	0,9	1:1
Рук. гр.	Боев			19.05.88		Лист	Листов 1	
Н.контр.	Чикова			21.05.88	Круг $\frac{B-45 ГОСТ 2590-71}{35 ГОСТ 1050-74}$	ГИПРОНИСЕЛЬПРОМ г. Орел		

Копировал Чубуткина Формат А4

Ф130.00.00.02

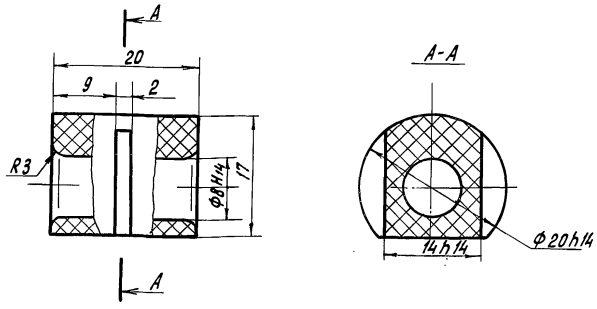

Предельные отклонения размеров: диаметров - H14; h14; остальных - $\pm \frac{JT15}{2}$.

Изм.	Лист	N докум.	Подп.	Дата	Ф130.00.00.02			
Разраб.	Лопатьев				Втулка	Лит.	Масса	Масштаб
Пров.	Каширин					А	0,005	2:1
Рук. гр.	Боев			19.05.88		Лист	Листов 1	
Н.контр.	Чикова			21.05.88	Полиамид 610 литьевой ГОСТ 10589-75	ГИПРОНИСЕЛЬПРОМ г. Орел		

Копировал Чубуткина Формат А4

ТТП 810-1-12.86

Ф130.00.00.11

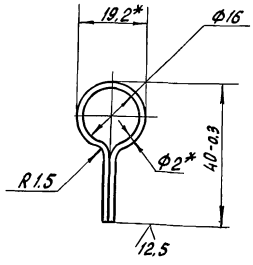

1.* Размеры для справок.
2. Неуказанные предельные отклонения размеров $\pm \frac{JT15}{2}$.
3. Покрытие Ц40.

Изм.	Лист	N докум.	Подп.	Дата	Ф130.00.00.11			
Разраб.	Лопатьев				Петля	Лит.	Масса	Масштаб
Пров.	Каширин					А	0,0025	1:1
Рук. гр.	Боев			19.05.88		Лист	Листов 1	
Н.контр.	Чикова			21.05.88	Проволока 2-II ГОСТ 3282-74	ГИПРОНИСЕЛЬПРОМ г. Орел		

Копировал Чубуткина Формат А4

Ф130.00.00.12

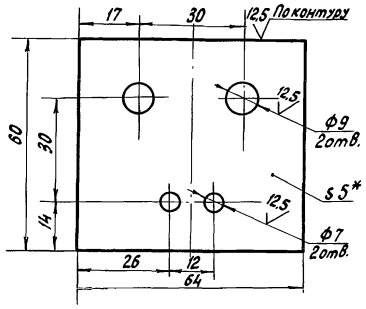

1.* Размер для справок.
2. Неуказанные предельные отклонения размеров $\pm \frac{JT15}{2}$.
3. Острые кромки для отверстий Ф7 не допускаются.
4. Покрытие Ц40.

Изм.	Лист	N докум.	Подп.	Дата	Ф130.00.00.12			
Разраб.	Лопатьев				Пластина	Лит.	Масса	Масштаб
Пров.	Каширин					А	0,12	1:1
Рук. гр.	Боев			19.05.88		Лист	Листов 1	
Н.контр.	Чикова			21.05.88	Лист Б-ПН-НО-5,0 ГОСТ 19903-74 / ВСт3пс 3 ГОСТ 14637-79	ГИПРОНИСЕЛЬПРОМ г. Орел		

Копировал Чубуткина Формат А4

Типовой проект 810-1-12.86 Альбом V

Ф130.00.00.04

12,5

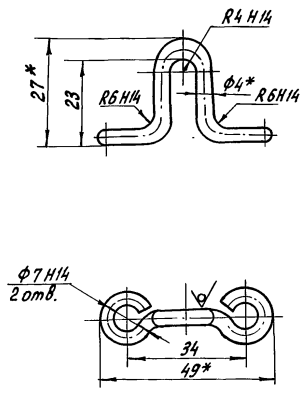

1. * Размеры для справок.
2. Неуказанные предельные отклонения размеров $\pm \frac{JT15}{2}$.
3. Покрытие Ц 40.

Изм.	Лист	N докум.	Подп.	Дата	Ф130.00.00.04			
Разраб.		Лопатьев			Подвеска	Лит	Масса	Масштаб
Пров.		Кашкирин				А	0,013	1:1
Рук. гр.		Боев		19.05.88		Лист	Листов 1	
Н. контр.		Чикова		21.05.88	Проволока 4,0-II ГОСТ 3282-74	ГИПРОНИСЕЛЬПРОМ г. Орел		

Копировал Чубуткина Формат А4

Ф130.00.00.06

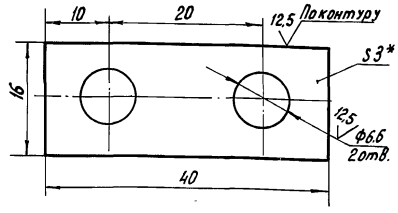

1. * Размер для справок.
2. Неуказанные предельные отклонения размеров $\pm \frac{JT15}{2}$.
3. Покрытие Ц 40.

Изм.	Лист	N докум.	Подп.	Дата	Ф130.00.00.06			
Разраб.		Лопатьев			Пластина	Лит	Масса	Масштаб
Пров.		Кашкирин				А	0,05	2:1
Рук. гр.		Боев		19.05.88		Лист	Листов 1	
Н. контр.		Чикова		21.05.88	Лист Б-ПН-НО-1.0 ГОСТ 19903-74 Ст3кп ГОСТ 16523-70	ГИПРОНИСЕЛЬПРОМ г. Орел		

Копировал Чубуткина Формат А4

ТП 810-1-12.86

Ф130.00.00.05

12,5

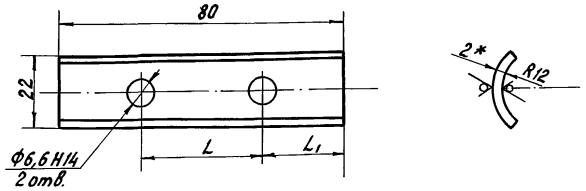

Обозначение	L, мм	L1, мм
Ф130.00.00.05	20	30
-01	34	23

1. * Размер для справок.
2. Неуказанные предельные отклонения размеров $\pm \frac{JT15}{2}$.
3. Покрытие Ц 40.

Изм.	Лист	N докум.	Подп.	Дата	Ф130.00.00.05			
Разраб.		Лопатьев			Накладка	Лит	Масса	Масштаб
Пров.		Кашкирин				А	0,035	1:1
Рук. гр.		Боев		19.05.88		Лист	Листов 1	
Н. контр.		Чикова		21.05.88	Лист Б-ПН-НО-2.0 ГОСТ 19903-74 Ст3кп ГОСТ 16523-70	ГИПРОНИСЕЛЬПРОМ г. Орел		

Копировал Чубуткина Формат А4

Ф130.00.00.03

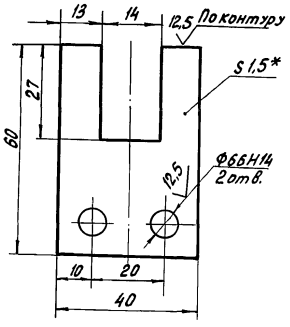

1. * Размер для справок.
2. Неуказанные предельные отклонения размеров $\pm \frac{JT15}{2}$.
3. Покрытие Ц40.

Изм.	Лист	N докум.	Подп.	Дата	Ф130.00.00.03			
Разраб.		Лопатьев			Накладка	Лит	Масса	Масштаб
Пров.		Кашкирин				А	0,077	1:1
Рук. гр.		Боев		19.05.88		Лист	Листов 1	
Н. контр.		Чикова		21.05.88	Лист Б-ПН-НО-1.5 ГОСТ 19903-74 Ст3кп ГОСТ 16523-70	ГИПРОНИСЕЛЬПРОМ г. Орел		

Копировал Чубуткина Формат А4

gost.e-ecolog.ru