ТИПОВЫЕ КОНСТРУКЦИИ, ИЗДЕЛИЯ И УЗЛЫ ЗДАНИЙ И СООРУЖЕНИЙ

Серия 1.465.1-3/80

ПЛИТЫ ПОКРЫТИЙ ЖЕЛЕЗОБЕТОННЫЕ РЕБРИСТЫЕ РАЗМЕРОМ 3 х 12м ДЛЯ ОДНОЭТАЖНЫХ ЗДАНИЙ

Выпуск 8

ПЛИТЫ 2 И 3-ГО ТИПОРАЗМЕРОВ
АРМАТУРНЫЕ И ЗАКЛАДНЫЕ ИЗДЕЛИЯ

РАБОЧИЕ ЧЕРТЕЖИ

gost.e-ecolog.ru

ТИПОВЫЕ КОНСТРУКЦИИ, ИЗДЕЛИЯ И УЗЛЫ ЗДАНИЙ И СООРУЖЕНИЙ

Серия 1.465.1-3/80

ПЛИТЫ ПОКРЫТИЙ ЖЕЛЕЗОБЕТОННЫЕ РЕБРИСТЫЕ РАЗМЕРОМ 3 х 12м ДЛЯ ОДНОЭТАЖНЫХ ЗДАНИЙ

Выпуск 8

ПЛИТЫ 2 И 3-ГО ТИПОРАЗМЕРОВ АРМАТУРНЫЕ И ЗАКЛАДНЫЕ ИЗДЕЛИЯ

Выпуск 8.
Толщина пластин поз. 1 закладных изделий М5, М6 и М9 равна 6 мм (на чертежах).
Указанные рабочие чертежи распространяет ЦИТП.

РАЗРАБОТАНЫ:

ЦНИИПРОМЗДАНИЙ

Гл. инженер ин-та — И.А.Петров
Начальник отд.№3 — А.Я.Розенблюм
Гл. инженер пр-та — В.А.Бажанова

НИИЖБ

Зам. директора ин-та — Н.Н.Коровин
Рук. лаборатории №5 — Г.И.Бердичевский
Ст. научн. сотрудник — А.А.Цветов

Утверждены и введены в действие с 01.01.83
Госстроем СССР
Постановление от 19.01.83 № 15

Обозначение	Наименование	№	Стр
1.465.1-3/80.8-ПЗ	Пояснительная записка		5
1.465.1-3/80.8-0010	Каркас плоский КР (КР1-КР6)		8
1.465.1-3/80.8-0010СБ	Каркас плоский КР (КР1-КР6)		
	Сборочный чертеж		10
1.465.1-3/80.8-0020	Каркас плоский КР (КР7-КР18)		11
1.465.1-3/80.8-0020СБ	Каркас плоский КР (КР7-КР18)		
	Сборочный чертеж		14
1.465.1-3/80.8-0030	Каркас плоский КР (КР19-КР22)		15
1.465.1-3/80.8-0030СБ	Каркас плоский КР (КР19-КР22)		
	Сборочный чертеж		16
1.465.1-3/80.8-0040	Каркас плоский КР (КР23-КР25)		17
1.465.1-3/80.8-0040СБ	Каркас плоский КР (КР23-КР25)		
	Сборочный чертеж		18
1.465.1-3/80.8-0050	Каркас плоский КР (КР26-КР29)		19
1.465.1-3/80.8-0050СБ	Каркас плоский КР (КР26-КР29)		
	Сборочный чертеж		21
1.465.1-3/80.8-0060	Каркас плоский КР30		22
1.465.1-3/80.8-0070	Каркас плоский КР31		23
1.465.1-3/80.8-0080	Каркас плоский КР32		24
1.465.1-3/80.8-0090	Каркас плоский КР33		25
1.465.1-3/80.8-0100	Каркас плоский КР34		26
1.465.1-3/80.8-0110	Каркас плоский КР35		27
1.465.1-3/80.8-0120	Каркас плоский КР (КР36-КР39)		28
1.465.1-3/80.8-0120СБ	Каркас плоский КР (КР36-КР39)		
	Сборочный чертеж		29
1.465.1-3/80.8-0130	Каркас плоский КР40		30

Нач.отд.	Розенблюм		1.465.1-3/80.8		
Гл.инж.пр.	Бажанова		Содержание	Стадия	Лист	Листов
				Р	1	3
				ЦНИИПРОМЗДАНИЙ		

Обозначение	Наименование	Стр.
1.465.1-3/80.8-1000	Каркас пространственный КП	
	(КП1 - КП4)	31
1.465.1-3/80.8-1000СБ	Каркас пространственный КП	
	(КП1 - КП4), сборочный чертеж	32
1.465.1-3/80.8-0140	Сетка арматурная С (С1-С4)	33
1.465.1-3/80.8-0140СБ	Сетка арматурная С (С1-С4)	
	Сборочный чертеж	34
1.465.1-3/80.8-0150	Сетка арматурная С (С1а-С4а)	35
1.465.1-3/80.8-0150СБ	Сетка арматурная С (С1а-С4а)	
	Сборочный чертеж	36
1.465.1-3/80.8-0160	Сетка арматурная С (С5-С7)	37
1.465.1-3/80.8-0160СБ	Сетка арматурная С (С5-С7)	
	Сборочный чертеж	38
1.465.1-3/80.8-0170	Сетка арматурная С8	39
1.465.1-3/80.8-0180	Сетка арматурная С9	40
1.465.1-3/80.8-0190	Сетка арматурная С10, С11	41
1.465.1-3/80.8-0200	Сетка арматурная С12, С13	42
1.465.1-3/80.8-0210	Сетка арматурная С14	43
1.465.1-3/80.8-0220	Сетка арматурная С15, С16	44
1.465.1-3/80.8-0230	Сетка арматурная С17, С18	45
1.465.1-3/80.8-0240	Сетка арматурная С19	46
1.465.1-3/80.8-0250	Изделие закладное М	
	(М1-1, М1-2; М2-1, М2-2)	47
1.465.1-3/80.8-0250СБ	Изделие закладное М	
	(М1-1, М1-2; М2-1, М2-2)	
	Сборочный чертеж	48
1.465.1-3/80.8-0260	Изделие закладное М	
	(М3-1, М3-2; М4-1, М4-2)	49
1.465.1-3/80.8-0260СБ	Изделие закладное М	
	(М3-1, М3-2; М4-1, М4-2)	
	Сборочный чертеж	50

Инв. № подл. | Подпись и дата

Обозначение	Наименование	Стр.
1.465.1-3/80.8-0270	Изделие закладное М5	51
1.465.1-3/80.8-0280	Изделие закладное М6, М7	52
1.465.1-3/80.8-0290	Изделие закладное М8	53
1.465.1-3/80.8-0300	Изделие закладное М9	54
1.465.1-3/80.8-0310	Изделие закладное М10; М11	55
1.465.1-3/80.8-0310СБ	Изделие закладное М10; М11	
	Сборочный чертеж	56
1.465.1-3/80.8-0320	Изделие закладное М12	57
1.465.1-3/80.8-001	Стержень арматурный СТН	
	(СТН 1 ... СТН 27)	58
1.465.1-3/80.8-001СБ	Стержень арматурный СТН	
	(СТН 1 ... СТН 27). Сборочный чертеж	59
1.465.1-3/80.8-002	Стержень арматурный	60
1.465.1-3/80.8-003	Стержень арматурный гнутый	63
1.465.1-3/80.8-0330	Изделие соединительное	
	МС1, МС2, МС3	65

Инв.№ подл. | Подпись и дата

1. Выпуск 8 серии 1.465.1-3/80 содержит рабочие чертежи арматурных и закладных изделий для плит 2 и 3-го типоразмеров, разработанных в выпусках 5, 6 и 7 настоящей серии.

2. Изготовление арматурных изделий должно производиться контактной точечной сваркой в соответствии с требованиями ГОСТ 10922-75 и „Инструкции по сварке соединений арматуры и закладных деталей железобетонных конструкций" (СН 393-78).

3. Стержни напрягаемой арматуры должны применяться в виде изделий, имеющих по концам временные концевые анкера для закрепления натянутой арматуры на упорах форм или стендов.

Кроме того, на стержнях из арматурной стали классов А-IIIв, А-IV, А-V, Ат-IVС, Ат-V, Ат-VСК и Ат-VI в определенных случаях, оговоренных в документе 1.465.1-3/80. 8-001, помимо временных концевых анкеров должны быть предусмотрены постоянные анкера в виде высаженных головок или опрессованных обойм.

Временные анкера в виде опрессованных обойм допускается предусматривать только на стержнях диаметром до 22 мм включительно.

4. Устройство анкеров на концевых участках стержней следует выполнять в соответствии с „Руководством по технологии изготовления предварительно напряженных железобетонных конструкций" (Стройиздат, 1975 г.).

5. Стержни напрягаемой арматуры классов А-IIIв, А-IV, Ат-IVС, Ат-VСК и А-V марки 23Х2Г2Т могут быть состыкованы контактной стыковой сваркой. Сварные стыки должны размещаться не ближе 3 м от середины стержня.

Нач. отд.	Разсадин			1.465.1-3/80. 8-А3			
Гл. инж. пр.	Баранова			Пояснительная записка	Стадия	Лист	Листов
					Р	1	3

Инв. № подл. | Подпись и дата

6. Закладные изделия М1-1; М1-2; М2-1; М2-2; М3-1; М3-2; М4-1; М4-2 должны изготовляться с учетом следующих требований:

- соединение анкеров (поз. 2 и 3 закладных изделий М1-1, М1-2, М2-1, М2-2 и поз. 3 и 4 закладных изделий М3-1, М3-2, М4-1, М4-2) с уголком следует выполнять контактной рельефной сваркой. Допускается применение ручной дуговой сварки швами;

- при рельефной сварке под каждый стержень штампуется один рельеф. Размеры рельефа принимать по ГОСТ 19292-73;

- соединение монтажной петли с уголком следует производить с помощью ручной дуговой сварки швами;

- ручную дуговую сварку швами следует производить в соответствии с ГОСТ 5264-80 электродами типа Э42-Т или Э42А-Ф по ГОСТ 9467-75. Размеры сварных швов должны соответствовать указанным на рабочих чертежах закладных изделий;

- при изготовлении опорных закладных изделий (М1-М4) особое внимание должно быть обращено на обеспечение высокого качества сварного соединения монтажной петли с уголком или пластиной за счет строгого соблюдения технологии и параметров сварки.

7. Закладные изделия М5-М12 должны изготовляться с учетом следующих требований:

- тавровые соединения анкерных стержней с пластиной или полкой уголка следует выполнять дуговой сваркой под флюсом. Допускается тавровые соединения выполнять ручной дуговой сваркой в раззенкованные отверстия многослойными (в три слоя) кольцевыми швами с применением электродов типа Э50А-Ф. Толщина шва 6 мм;

- крестообразные соединения анкерных стержней закладного изделия М8 допускается выполнять ручной дуговой сваркой;

- нахлесточные соединения элементов закладных изделий М6, М7 и М9 следует выполнять с помощью ручной дуговой сварки швами по ГОСТ 5264-80 с применением электродов типа Э42Т или Э42А-Ф.

8. Испытания соединений арматурных и закладных изделий и оценку их качества следует производить по ГОСТ 10922-75.

9. В пластинах или полках уголков закладных изделий разрешается устройство отверстий размером 10×10 мм для крепления изделия к борту формы инвентарными фиксаторами, обеспечивающими их проектное положение.

10. Арматурные и закладные изделия должны быть приняты поштучно техническим контролем предприятия-изготовителя. Каждое готовое изделие должно иметь бирку с указанием его марки.

11. Антикоррозийная защита закладных изделий должна выполняться в соответствии с указаниями, приведенными в составе проекта здания.

Инв.№ подл. | Подпись и дата

Формат	Зона	Поз	Обозначение	Наименование	Кол	Примечание
				Документация		9
А4			1.465.1-3/80. 8-0010СБ	Сборочный чертеж		
			Перетянные данные для исполнений			
				1.465.1-3/80. 8-0010		КР 1
				Детали		
А4		1,2	1.465.1-3/80 8-002 -34	Стержень арматурный	2	
А4		3	-60	Стержень арматурный	2	
А4		4	-28	Стержень арматурный	87	
				1.465.1-3/80. 8-0010-01		КР 2
				Детали		
А4		1,2	1.465.1-3/80. 8-002 -44	Стержень арматурный	2	
А4		3	-69	Стержень арматурный	2	
А4		4	-41	Стержень арматурный	87	
				1.465.1-3/80. 8-0010-02		КР 3
				Детали		
А4		1,2	1.465.1-3/80. 8-002 -51	Стержень арматурный	2	
А4		3	-69	Стержень арматурный	2	
А4		4	-47	Стержень арматурный	87	
				1.465.1-3/80. 8-0010-03		КР 4
				Детали		
А4		1	1.465.1-3/80. 8-002 -51	Стержень арматурный	2	
А4		2	-69	Стержень арматурный	4	
А4		3	-47	Стержень арматурный	87	

Нач. отд.	Розенблат		1.465.1-3/80. 8-0010
Гл. инж. пр.	Баштанова		Каркас плоский КР (КР 1-КР 6)
Ведущ. инж.	Лепыш		Стадия: Р; Лист: 1; Листов: 2
Ст. инж.	Петрова		ЦНИИПРОМЗДАНИЙ
Инженер	Николаева		

Формат	Зона	Поз	Обозначение	Наименование	Кол	Примечание
				1.465.1-3/80. 8-0010-04		КР 5
				Детали		
А4		1,2	1.465.1-3/80. 8-002-34	Стержень арматурный	2	
А4		3	-50	Стержень арматурный	2	
А4		4	-27	Стержень арматурный	87	
				1.465.1-3/80. 8-0010-05		КР 6
				Детали		
А4		1	1.465.1-3/80. 8-002-34	Стержень арматурный	1	
А4		2	-63	Стержень арматурный	1	
А4		3	-60	Стержень арматурный	2	
А4		4	-27	Стержень арматурный	87	

Рис. 1

ГОСТ 14098-68, КТ-2

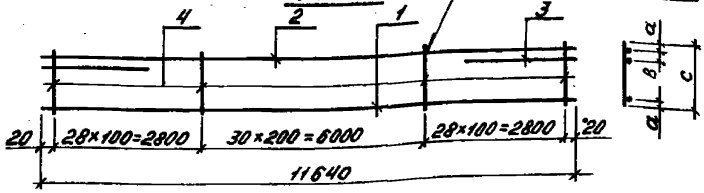

Рис. 2

(остальное - см. рис. 1)

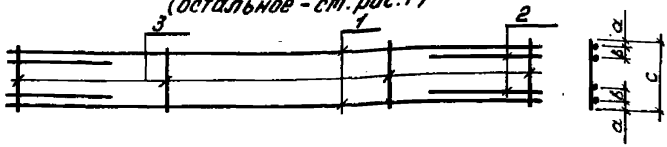

Обозначение	Марка	Рис.	Размеры, мм			Масса, кг
			a	в	c	
1.465.1-3/80. 8-0010	КР1	1	15	30	430	10.7
-01	КР2					16.2
-02	КР3					26.7
-03	КР4	2				29.3
-04	КР5	1			420	10.6
-05	КР6					16.1

Нач.отд.	Размыслов		
Гл.инж.пр.	Баженова		
Гл.спец.	Летыш		
Гл.инж.	Петрова		
Гл.техн.	Николаева		

1.465.1-3/80. 8-0010 СБ

Каркас плоский КР (КР1-КР6)

Сборочный чертеж

Стадия	Масса	Масштаб
Р	см. табл.	
Лист	Листов 1	

ЦНИИПРОМЗДАНИЙ

Формат	Зона	Поз	Обозначение	Наименование	Кол	Примечание
				Документация		
А4			1.465.1-3/80. 8-0020 СБ	Сборочный чертеж		
			Переменные данные для исполнений			
				1.465.1-3/80. 8-0020		КР 7
				Детали		
А4		1	1.465.1-3/80. 8-002 -72	Стержень арматурный	1	
А4		2	-21	Стержень арматурный	1	
А4		3	-11	Стержень арматурный	19	
А4		4	-64	Стержень арматурный	4	
				1.465.1-3/80. 8-0020-01		КР 8
				Детали		
А4		1	1.465.1-3/80. 8-002-77	Стержень арматурный	1	
А4		2	-33	Стержень арматурный	1	
А4		3	-26	Стержень арматурный	19	
А4		4	-73	Стержень арматурный	4	
				1.465.1-3/80. 8-0020-02		КР 9
				Детали		
А4		1	1.465.1-3/80. 8-002 -81	Стержень арматурный	1	
А4		2	-33	Стержень арматурный	1	
А4		3	-26	Стержень арматурный	19	
А4		4	-78	Стержень арматурный	4	
				1.465.1-3/80. 8-0020-03		КР 10
				Детали		
А4		1	1.465.1-3/80. 8-002 -86	Стержень арматурный	1	
А4		2	-43	Стержень арматурный	1	
А4		3	-39	Стержень арматурный	19	
А4		4	-82	Стержень арматурный	4	

Подпись и дата

Инв. № подл.

Нач.отд.	Розенблюм	
Гл.инж.пр.	Бажанова	
Вед.инж.	Летыш	
Ст.инж.	Петрова	
Инжен.	Николаева	

1.465.1-3/80 8-0020

Каркас плоский КР (КР7-КР 18)

Стадия	Лист	Листов
Р	1	

ЦНИИПРОМЗДАНИЙ

Формат	Зона	Поз	Обозначение	Наименование	Кол	Примечание
				1.465.1-3/80. 8-0020-04		КР 11
				Детали		
А4		1	1.465.1-3/80. 8-002 -72	Стержень арматурный	1	
А4		2	-77	Стержень арматурный	1	
А4		3	-26	Стержень арматурный	19	
А4		4	-64	Стержень арматурный	4	
				1.465.1-3/80. 8-0020-05		КР 12
				Детали		
А4		1	1.465.1-3/80. 8-002 -72	Стержень арматурный	1	
А4		2	-81	Стержень арматурный	1	
А4		3	-26	Стержень арматурный	19	
А4		4	-64	Стержень арматурный	4	
				1.465.1-3/80. 8-0020-06		КР 13
				Детали		
А4		1,2	1.465.1-3/80. 8-002 -77	Стержень арматурный	2	
А4		3	-26	Стержень арматурный	19	
А4		4	-73	Стержень арматурный	4	
				1.465.1-3/80. 8-0020-07		КР 14
				Детали		
А4		1	1.465.1-3/80. 8-002 -77	Стержень арматурный	1	
А4		2	-81	Стержень арматурный	1	
А4		3	-26	Стержень арматурный	19	
А4		4	-73	Стержень арматурный	4	
				1.465.1-3/80. 8-0020-08		КР 15
				Детали		
А4		1	1.465.1-3/80. 8-002 -81	Стержень арматурный	1	
А4		2	-77	Стержень арматурный	1	
А4		3	-26	Стержень арматурный	19	
А4		4	-73	Стержень арматурный	4	

Формат	Зона	Поз	Обозначение	Наименование	Кол	Примечание
				1.465.1-3/80. 8-0020-09		КР16
				Детали		
А4		1,2	1.465.1-3/80. 8-002-84	Стержень арматурный	2	
А4		3	-26	Стержень арматурный	19	
А4		4	-78	Стержень арматурный	4	
				1.465.1-3/80. 8-0020-10		КР17
				Детали		
А4		1	1.465.1-3/80. 8-002-86	Стержень арматурный	1	
А4		2	-77	Стержень арматурный	1	
А4		3	-39	Стержень арматурный	19	
А4		4	-82	Стержень арматурный	4	
				1.465.1-3/80. 8-0020-11		КР18
				Детали		
А4		1	1.465.1-3/80. 8-002-86	Стержень арматурный	1	
А4		2	-84	Стержень арматурный	1	
А4		3	-39	Стержень арматурный	19	
А4		4	-82	Стержень арматурный	4	

Инв. № подл. | Подпись и дата | Взам. инв. №

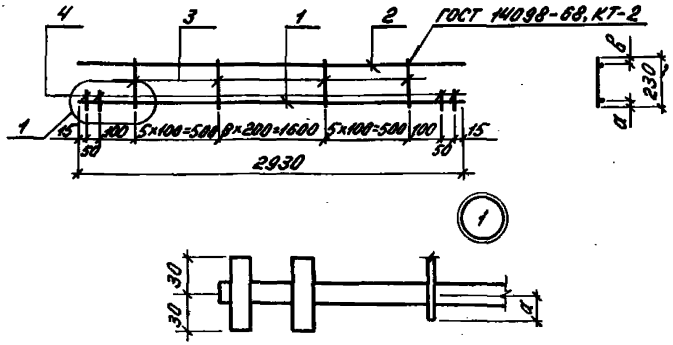

Обозначение	Марка	Размеры, мм		Масса, кг
		а	б	
1.465.1-3/80. 8-0020	КР7	15	10	3.5
-01	КР8			4.8
-02	КР9			6.0
-03	КР10	20		8.1
-04	КР11	15	15	6.9
-05	КР12			8.0
-06	КР13			8.0
-07	КР14			9.0
-08	КР15			9.1
-09	КР16			10.2
-10	КР17	20		10.9
-11	КР18			12.0

Нач.отд.	Розенблюм		
Гл.инж.пр.	Баканова		
Ведущ.	Летыш		
Ст.инж.	Петрова		
Инженер	Николаева		

1.465.1-3/80. 8 – 0020 СБ

Каркас плоский КР (КР7 – КР18) Сборочный чертеж

Стадия	Масса	Масштаб
Р	сп. табл.	
Лист	Листов 1	

ЦНИИПРОМЗДАНИЙ

Формат	Зона	Поз	Обозначение	Наименование	Кол	Примечание
				Документация		
А4			1.465.1-3/80. 8-0030 СБ	Сборочный чертеж		
			Переменные данные для исполнений			
				1.465.1-3/80. 8-0030		КР19
				Детали		
А4		1	1.465.1-3/80. 8-002-72	Стержень арматурный	1	
А4		2	-21	Стержень арматурный	1	
А4		3	-07	Стержень арматурный	18	
А4		4	-64	Стержень арматурный	2	
				1.465.1-3/80. 8-0030-01		КР20
				Детали		
А4		1	1.465.1-3/80. 8-002-77	Стержень арматурный	1	
А4		2	-33	Стержень арматурный	1	
А4		3	-24	Стержень арматурный	18	
А4		4	-73	Стержень арматурный	2	
				1.465.1-3/80. 8-0030-02		КР21
				Детали		
А4		1	1.465.-3/80. 8-002-81	Стержень арматурный	1	
А4		2	-33	Стержень арматурный	1	
А4		3	-24	Стержень арматурный	18	
А4		4	-78	Стержень арматурный	2	
				1.465.1-3/80. 8-0030-03		КР22
				Детали		
А4		1	1.465-3/80. 8-002-86	Стержень арматурный	1	
А4		2	-43	Стержень арматурный	1	
А4		3	-36	Стержень арматурный	18	
А4		4	-82	Стержень арматурный	2	

Инв. № подл. | Подпись и дата

Нач. отд.	Розенблюм	
Гл. инж.	Бажанова	
Вед. инж.	Лемыш	
Ст. инж.	Петрова	
Инжен.	Николаева	

1.465.1/80. 8-0030

Наркас плоский КР (КР19-КР22)

Стадия	Лист	Листов
		1

ЦНИИПРОМЗДАНИЙ

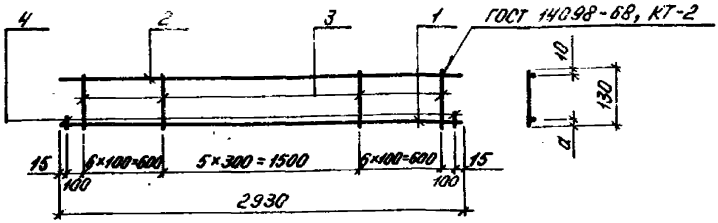

Обозначение	Марка	Размеры, мм	Масса, кг
		a	
1.465.1/80. 8-0030	КР19	15	3.2
-01	КР20		4.4
-02	КР21		5.5
-03	КР22	20	7.3

Нач.отд.	Розенблют		
Гл.инж.пр.	Бажанова		
Вед.инж.	Лемыш		
Ст.инж.	Петрова		
Инжен.	Николаева		

1.465.1-3/80. 8-0030 СБ

Каркас плоский КР (КР19-КР22). Сборочный чертеж

Стадия	Масса	Масштаб
Р	см табл.	
Лист	Листов 1	

ЦНИИПРОМЗДАНИЙ

Формат	Зона	Поз	Обозначение	Наименование	Кол	Примечание
				Документация		14
А4			1.465.1-3/80 8-0040СБ	Сборочный чертеж		
				Детали		
А4		1	1.465.1-3/80. 8-002-61	Стержень арматурный	1	
			Перетенные данные для исполнений			
				1.465.1-3/80. 8-0040		КР 23
				Детали		
А4		2	1.465.1-3/80. 8-002-62	Стержень арматурный	1	
А4		3	-07	Стержень арматурный	16	
А4		4	-53	Стержень арматурный	4	
				1.465.1-3/80. 8-0040-01		КР 24
				Детали		
А4		2	1.465.1-3/80. 8-002-72	Стержень арматурный	1	
А4		3	-07	Стержень арматурный	16	
А4		4	-64	Стержень арматурный	4	
				1.465.1-3/80. 8-0040-02		КР 25
				Детали		
А4		2	1.465.1-3/80 8-002-77	Стержень арматурный	1	
А4		3	-24	Стержень арматурный	16	
А4		4	-73	Стержень арматурный	4	

Инв.№подл. | Подпись и дата

Нач.отд.	Розенштейн	
Гл.инж.пр.	Балтанова	
Вед.инж.	Летыш	
Ст.инж.	Петрова	
Инжен.	Николаева	

1.465.1-3/80. 8-0040

Каркас плоский КР (КР 23 - КР 25)

Стадия	Лист	Листов
Р		1

ЦНИИПРОМЗДАНИЙ

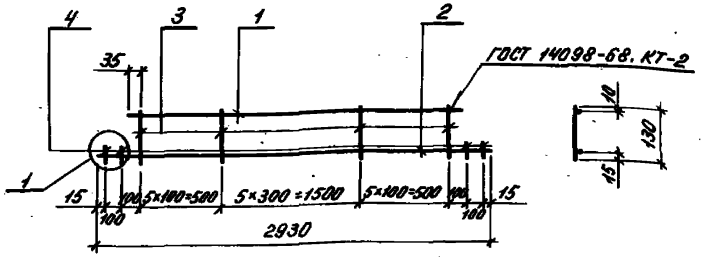



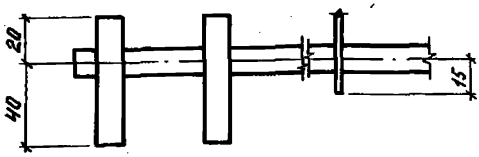

Обозначение	Марка	Масса, кг
1.465.1-3/80. 8-0040	КР23	3.8
-01	КР24	4.6
-02	КР25	5.7

				1.465.1-3/80. 8 - 0040 СБ			
				Каркас плоский КР (КР23-КР25). Сборочный чертеж	Стадия	Масса	Масштаб
					Р	ст. табл.	
Нач.отд.	Розенблют				Лист	Листов 1	
Гл.инж.пр.	Бажанова				ЦНИИПРОМЗДАНИЙ		
Вед.инж.	Летыш						
Ст.инж.	Петрова						
Инжен.	Николаева						

18461-09 19 Формат А4

Формат	Зона	Поз	Обозначение	Наименование	Кол	Примечание
				Документация		13
А4			1.465.1-3/80. 8-0040сб	Сборочный чертеж		
				Детали		
А4		1	1.465.1-3/80. 8-002-61	Стержень арматурный	1	
			Перетенные данные для исполнений			
				1.465.1-3/80. 8-0050		КР 26
				Детали		
А4		2	1.465.1-3/80. 8-002-71	Стержень арматурный	1	
А4		3	-72	Стержень арматурный	1	
А4		4	-10	Стержень арматурный	17	
А4		5	-65	Стержень арматурный	2	
А4		6	-64	Стержень арматурный	2	
				1.465.1-3/80. 8-0050-01		КР 27
				Детали		
А4		2	1.465.1-3/80. 8-002-76	Стержень арматурный	1	
А4		3	-77	Стержень арматурный	1	
А4		4	-25	Стержень арматурный	17	
А4		5	-74	Стержень арматурный	2	
А4		6	-73	Стержень арматурный	2	

Инв.№подл. | Подпись и дата

Нач.отд.	Розенблюм	
Гл.инж.пр.	Баташова	
Вед.инж.	Летыш	
Ст.инж.	Петрова	
Инжен.	Николаева	

1.465.1-3/80. 8-0050

Каркас плоский КР (КР 26 - КР 29)

Стадия	Лист	Листов
Р	5	

ЦНИИПРОМЗДАНИЙ

Формат	Зона	Поз	Обозначение	Наименование	Кол	Примечание
				1465.1-3/80. 8-0050 -02		КР 28
				Детали		
А4		2	1465.1-3/80. 8-002 -80	Стержень арматурный	1	
А4		3	-81	Стержень арматурный	1	
А4		4	-25	Стержень арматурный	17	
А4		5	-79	Стержень арматурный	2	
А4		6	-78	Стержень арматурный	2	
				1465.1-3/80. 8-0050 -03		КР 29
				Детали		
А4		2	1465.1-3/80. 8-002 -85	Стержень арматурный	1	
А4		3	-86	Стержень арматурный	1	
А4		4	-38	Стержень арматурный	17	
А4		5	-83	Стержень арматурный	2	
А4		6	-82	Стержень арматурный	2	

Инв. № подл. | Подп. и дата | Взам. инв. №

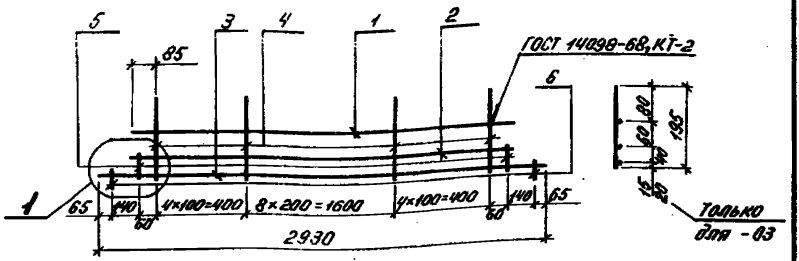

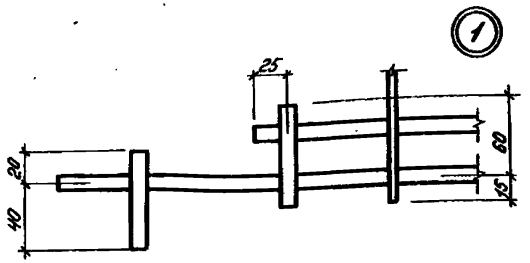

Обозначение	Марка	Масса, кг
1.465.1-3/80. 8-0050	КР26	7.0
-01	КР27	9.1
-02	КР28	11.2
-03	КР29	13.9

Нач.отд.	Розенблюм		
Гл.инж.пр.	Баженова		
Ведущ.	Летыш		
Ст.инж.	Петрова		
Инженер			

1.465.1-3/80. 8-0050 СБ

Каркас плоский КР (КР26-КР29). Сборочный чертеж

Стадия	Масса	Масштаб
Р	см. табл.	1
Лист	Листов 1	

ЦИНИПРОМЗДАНИЙ

32

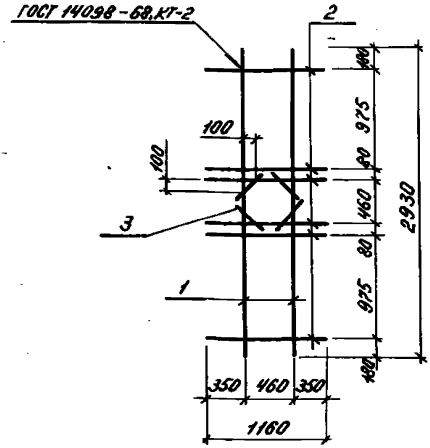

Формат	Зона	Поз	Обозначение	Наименование	Кол	Примечание
				Детали		
А4		1	1.465.1-3/80. 8 – 002-72	Стержень арматурный	2	
А4		2	-68	Стержень арматурный	6	
А4		3	-66	Стержень арматурный	4	

		1.465.1-3/80. 8-0060	
Нач.отд.	Розенблюм	Каркас плоский КР 30	Стадия: Р; Масса: 12,5; Масштаб:
Гл.инж.пр.	Баканова		Лист; Листов 1
Ведущ.	Летый		ЦНИИПРОМЗДАНИЙ
Ст.инж.	Петрова		
Инженер	Николаева		

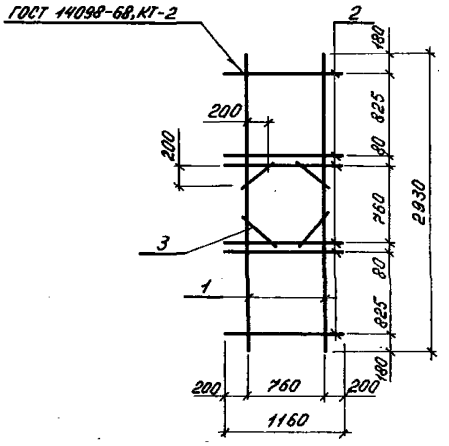

Формат	Зона	Поз	Обозначение	Наименование	Кол	Примечание
				Детали		
А4		1	1.465.1-3/80. 8-002 -72	Стержень арматурный	2	
А4		2	-68	Стержень арматурный	6	
А4		3	-66	Стержень арматурный	4	

Нач. отд.	Розенблюм		1.465.1-3/80. 8-0070
Гл. инж. пр.	Баранова		Каркас плоский КР 31
Ведущ. инж.	Летыш		
Ст. инж.	Петрова		
Инженер	Николаева		

Стадия	Масса	Масштаб
Р	2,5	
Лист	Листов 1	

ЦНИИПРОМЗДАНИЙ

Инв. № подл. | Подпись и дата

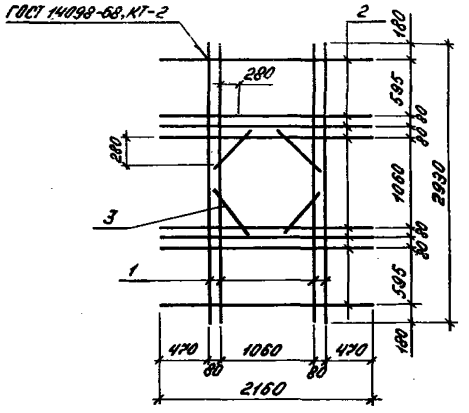

Формат	Зона	Поз	Обозначение	Наименование	Кол	Примечание
				Детали		
А4		1	1.465.1-3/80. 8 - 002-72	Стержень арматурный	4	
А4		2	-70	Стержень арматурный	8	
А4		3	-67	Стержень арматурный	4	

Нач.отд.	Розенблюм		
Гл.инж.пр.	Бажанова		
Вед.инж.	Лепыш		
Ст.инж.	Петрова		
Инжен.	Николаева		

1.465.1-3/80. 8 -0080

Каркас плоский
КР 32

Стадия	Масса	Масштаб
Р	28,0	

Лист | Листов 1

ЦНИИПРОМЗДАНИЙ

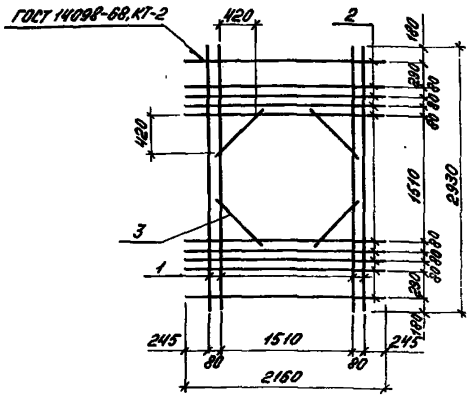

Формат	Зона	Поз	Обозначение	Наименование	Кол	Примечание
				Детали		
А4		1	1.465.1-3/80. 8 - 002 - 72	Стержень арматурный	4	
А4		2	-70	Стержень арматурный	10	
А4		3	-67	Стержень арматурный	4	

Нач.отд.	Розенштейн		
Гл.инж.пр.	Бажанова		
Вед.инж.	Лемыш		
Ст.инж.	Петрова		
Инжен.	Николаева		

1.465.1-3/80. 8 - 0030

Каркас плоский КР 33

Стадия	Масса	Масштаб
Р	31,6	

Лист | Листов 1

ЦНИИПРОМЗДАНИЙ

Инв.№ подл. | Подпись и дата

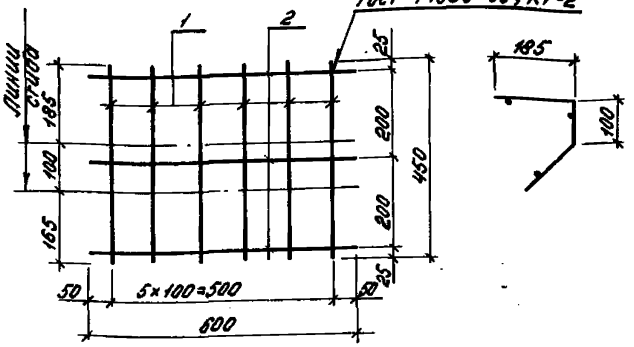

Формат	Зона	Поз	Обозначение	Наименование	Кол	Примечание
				Детали		
А4		1	1.465.1-3/80. 8 – 002 – 14	Стержень арматурный	6	
А4		2	– 16	Стержень арматурный	3	

Нач.отд.	Розенблат	
Гл.инж.пр.	Баманова	
Гл.спец.инж.	Петрова	
Ст.инж.	Летыш	
Инжен.	Николаева	

1.465.1-3/80. 8 – 0100

Каркас плоский КР 34

Стадия	Масса	Масштаб
Р	0,4	
Лист	Листов 1	

ЦНИИПРОМЗДАНИЙ

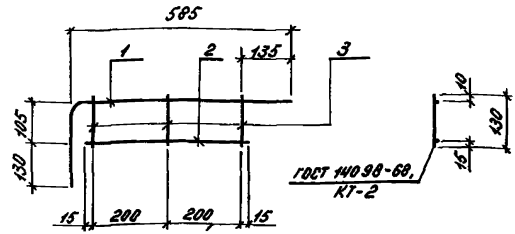

Формат	Зона	Поз	Обозначение	Наименование	Кол	Примечание
				Детали		
А4		1	14651-3/80 8 - 003 - 08	Стержень арматурный	1	
А4		2	14651-3/80 8 - 002 - 13	Стержень арматурный	1	
А4		3	- 07	Стержень арматурный	3	

Нач отд	Розенблюм		
Ст инж пр	Баженова		
Вед инж	Лепыш		
Ст инж	Петрова		
Инжен	Николаева		

14651-3/80 8 - 0110

Каркас КР35

Стадия	Масса	Масштаб
Р	0,6	

Лист | Листов

ЦНИИПРОМЗДАНИЙ

Инв № подл | Подпись и дата

Формат	Зона	Поз	Обозначение	Наименование	Кол	Примечание
				Документация	28	
А4			1.465.1-3/80. 8 - 0120 СБ	Сборочный чертеж		
			Переменные данные для исполнений			
				1.465.1-3/80. 8-0120		КР 36
				Детали		
А4		1	1.465.1-3/80. 8 - 002 -50	Стержень арматурный	2	
А4		2	-45	Стержень арматурный	4	
А4		3	-08	Стержень арматурный	12	
				1.465.1-3/80. 8-0120-01		КР 37
				Детали		
А4		1	1.465.1-3/80. 8 - 002-43	Стержень арматурный	2	
А4		2	-37	Стержень арматурный	4	
А4		3	-08	Стержень арматурный	12	
				1.465.1-3/80. 8-0120-02		КР 38
				Детали		
А4		1	1.465.1-3/80. 8-002 -49	Стержень арматурный	2	
А4		2	-46	Стержень арматурный	2	
А4		3	-12	Стержень арматурный	13	
				1.465.1-3/80. 8-0120-03		КР 39
				Детали		
А4		1	1.465.1-3/80. 8 - 002 -42	Стержень арматурный	2	
А4		2	-40	Стержень арматурный	2	
А4		3	-12	Стержень арматурный	13	

Нач. отд.	Розенблюм	
Инж.	Бажанова	
Инж.	Летыш	
Инж.	Петрова	
Инж.	Николаева	

1.465.1-3/80. 8 - 0120

Каркас плоский КР (КР 36 - КР 39)

Стадия	Лист	Листов
Р		1

ЦНИИПРОМЗДАНИЙ

Рис.1

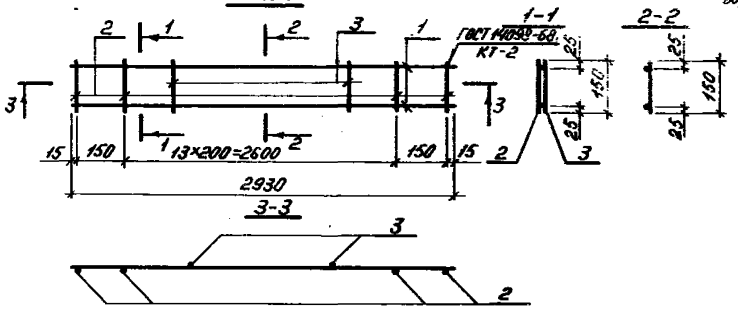

Рис.2

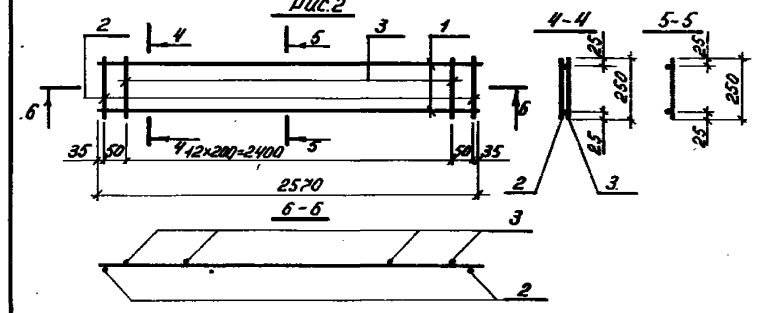

Обозначение	Марка	Рис.	Масса, кг
1.465.1-3/80. 8-0120	КР36	1	2.7
-01	КР37		1.6
-02	КР38	2	2.5
-03	КР39		1.5

Инв.№ подл. | Подпись и дата			

1.465.1-3/80. 8-0120 СБ

Нач.отд.	Розенблюм		
Гл.инж.пр.	Баженова		
Вед.инж.	Летыш		
Ст.инж.	Петрова		
Инженер	Николаева		

Каркас плоский КР (КР36-КР39). Сборочный чертеж

Стадия	Масса	Масштаб
Р	см. табл.	
Лист	Листов 1	

ЦНИИПромзернопроект

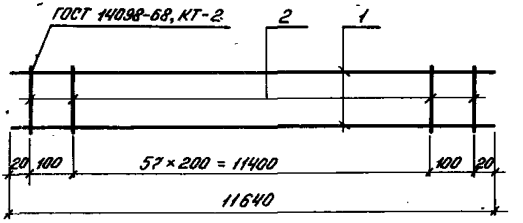

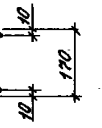

Формат	Зона	Поз	Обозначение	Наименование	Кол	Примечание
				Детали		
А4		1	1.465.1-3/80. 8-002-51	Стержень арматурный	2	
А4		2	-09	Стержень арматурный	60	

Нач.отд.	Розенблюм		
Гл.инж.пр.	Баканова		
Вед.инж.	Лепёшш		
Ст.инж.	Петрова		
Инжен.	Николаева		

1.465.1-3/80. 8-0130

Каркас плоский К.Р 40

Стадия	Масса	Масштаб
Р	10,1	
Лист	Листов 1	

ЦНИИПРОМЗДАНИЙ

Инв.№ подл. | Подпись и дата | Взам.инв.№

Формат	Зона	Поз	Обозначение	Наименование	Кол	Примечание
				Документация		ГК
А4			1.465.1-3/80. 8 - 1000 СБ	Сборочный чертеж		
				Детали		
А4		1	1.465.1-3/80. 8 - 002 -65	Стержень арматурный	8	
			Перетянные балные для исполнений			
				1.465.1-3/80. 8-1000		КП1
				Сборочные единицы		
А4		2	1.465.1-3/80. 8 - 0060	Каркас плоский КР30	2	
				1.465.1-3/80. 8-1000-01		КП2
				Сборочные единицы		
А4		2	1.465.1-3/80. 8 - 0070	каркас плоский КР31	2	
				1.465.1-3/80. 8-1000-02		КП3
				Сборочные единицы		
А4		2	1.465.1-3/80. 8 - 0080	Каркас плоский КР32	2	
				1.465.1-3/80. 8-1000-03		КП4
				Сборочные единицы		
А4		2	1.465.1-3/80. 8 - 0090	каркас плоский КР33	2	

Инв.№подл. | Подпись и дата

Нач.отд.	Розенблюм		1.465.1-3/80. 2 [illegible]	
Гл.инж.пр.	Банашова		Каркас пространственный КП (КП1 - КП4)	Стадия: Р; Лист: 1; Листов: 1
Вед.инж.	Летяшу			ЦНИИПРОМЗДАНИЙ
Ст.инж.	Петрова			
Инженер	Николаева			

Рис.1

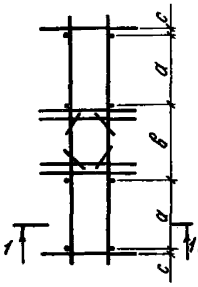

Рис.2

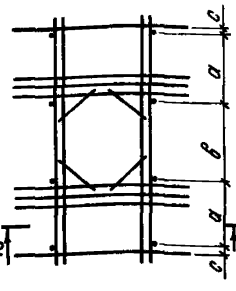

Рис.3

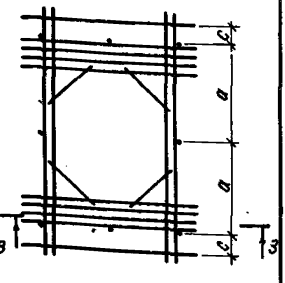

1-1

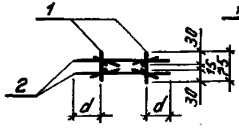

2-2

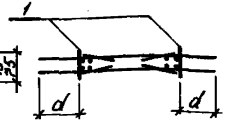

3-3

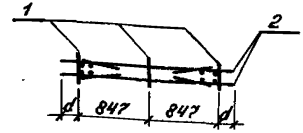

Обозначение	Марка	Рис.	Размеры, мм				Масса, кг
			a	в	c	d	
1.465.1-3/80. 8-1000	КП1	1	915	680	30	328	25.5
-01	КП2	1	770	970	30	188	25.5
-02	КП3	2	695	1000	30	458	56.3
-03	КП4	3	1015	—	270	233	64.1

1.465.1-3/80. 8-1000 СБ

Нач.отд.	Розенблюм	
Гл.инж.пр.	Баканова	
Вед.инж.	Летыш	
Ст.инж.	Петрова	
Инжен.	Николаева	

Каркас пространственный КП (КП1-КП4). Сборочный чертеж.

Стадия	Масса	Масштаб
Р	с.м. табл.	
Лист	Листов 1	

ЦНИИПРОМЗДАНИЙ

Формат	Зона	Поз	Обозначение	Наименование	Кол	Примечание
				Документация		33
А4			1.465.1-3/80. 8-0140 СБ	Сборочный чертеж		
				Детали		
А4		1	1.465.1-3/80. 8-002-04	Стержень арматурный	48	
			Перетенные данные для исполнений			
				1.465.1-3/80. 8-0140		С1
				Детали		
А4		2	1.465.1-3/80. 8-002-05	Стержень арматурный	20	
				1.465.1-3/80. 8-0140-01		С2
				Детали		
А4		2	1.465.1-3/80. 8-002-23	Стержень арматурный	16	
				1.465.1-3/80. 8-0140-02		С3
				Детали		
А4		2	1.465.1-3/80. 8-002-23	Стержень арматурный	20	
				1.465.1-3/80. 8-0140-03		С4
				Детали		
А4		2	1.465.1-3/80. 8-002-35	Стержень арматурный	16	

Инв. № подл. | Подпись и дата

Нач. отд.	Розенблюм		1.465.1-3/80. 8-0140
Гл. инж. пр.	Баканова		Сетка арматурная С (С1-С4)
Вед. инж.	Летных		
Ст. инж.	Петрова		
Инж.	Николаева		

Стадия	Лист	Листов
Р		1

ЦНИИПРОМЗДАНИЙ

Рис. 1

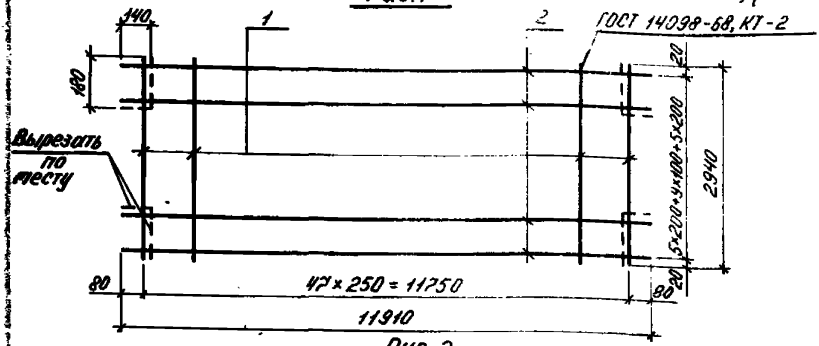

Рис. 2

(Остальное - см. рис. 1)

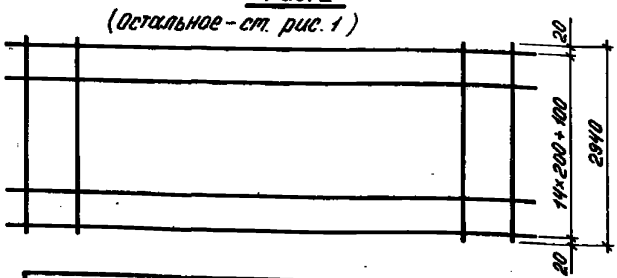

Обозначение	Марка	Рис.	Масса, кг	Соответствующая марка сетки по ГОСТ 8478-66(2117-64)
1.465.1-3/80. 8-0140	С1	1	19.7	150/250/3/3 2900×11750
-01	С2	2	24.8	200/250/4/3 2900×11750
-02	С3	1	29.2	150/250/4/3 2900×11750
-03	С4	2	34.7	200/250/5/3 2900×11750

Нач.отд.	Розенблюм		
Гл.инж.пр.	Баженова		
Рук.гр.	Петрыш		
Ст.инж.	Петрова		
Инженер	Николаева		

1.465.1-3/80. 8-0140 СБ

Сетка арматурная С (С1 - С4). Сборочный чертеж.

Стадия	Масса	Масштаб
Р	см. табл.	
Лист	Листов 1	

ЦНИИПРОМЗДАНИЙ

Формат	Зона	Поз	Обозначение	Наименование	Кол	Примечание
				Документация		35
А4			1.465.1-3/80. 8-0150 СБ	Сборочный чертеж		
				Детали		
А4		1	1.465.1-3/80. 8-002-01	Стержень арматурный	48	
			Перетенные данные для исполнений			
				1.465.1-3/80. 8-0150		С1а
				Детали		
А4		2	1.465.1-3/80. 8-002-05	Стержень арматурный	10	
				1.465.1-3/80. 8-0150-01		С2а
				Детали		
А4		2	1.465.1-3/80. 8-002-23	Стержень арматурный	8	
				1.465.1-3/80. 8-0150-02		С3а
				Детали		
А4		2	1.465.1-3/80. 8-002-23	Стержень арматурный	10	
				1.465.1-3/80. 8-0150-03		С4а
				Детали		
А4		2	1.465.1-3/80. 8-002-35	Стержень арматурный	8	

Инв.№ подл. | Подпись и дата

Нач.отд.	Розенблюм		1.465.1-3/80. 8-0150
Гл.инж.пр.	Баканова		Сетка арматурная С (С1а - С4а)
Гл.инж.	Детыш		Стадия: Р; Лист; Листов: 1
Ст.инж.	Петрова		ЦНИИПРОМЗДАНИЙ
Инжен.	Николаева		

Рис. 1

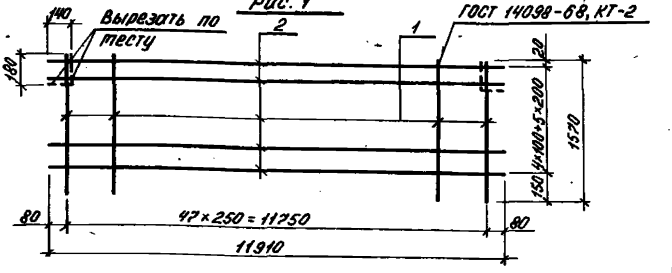

Рис. 2
(Остальное - см. рис. 1)

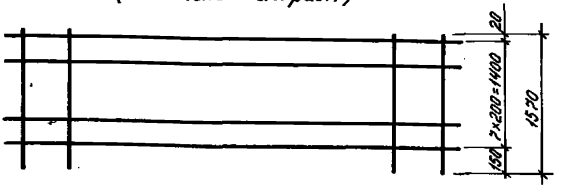

Обозначение	Марка	Рис.	Масса, кг
1.465.1-3/80. 8-0150	С1а	1	10,1
-01	С2а	2	12,7
-02	С3а	1	14,8
-03	С4а	2	17,8

Нач.отд.	Розенблют		
Инж.пр.	Бажанова		
Инж.	Летыш		
Инж.	Петрова		
Инж.	Николаева		

1.465.1-3/80. 8-0150 СБ

Сетка арматурная С (С1а - С4а). Сборочный чертеж.

Стадия	Масса	Масштаб
Р	см. табл.	
Лист	Листов 1	

ЦНИИПРОМЗДАНИЙ

Формат	Зона	Поз	Обозначение	Наименование	Кол	Примечание
				Документация		37
А4			1.465.1-3/80. 8-0160СБ	Сборочный чертеж		
				1.465.1-3/80. 8-0160		С5
				Детали		
А4		1	1.465.1-3/80. 8-002-31	Стержень арматурный	9	
А4		2	-29	Стержень арматурный	11	
				1.465.1-3/80. 8-0160-01		С6
				Детали		
А4		1	1.465.1-3/80. 8-002-31	Стержень арматурный	9	
А4		2	-29	Стержень арматурный	21	
				1.465.1-3/80. 8-0160-02		С7
				Детали		
А4		1	1.465.1-3/80. 8-002-32	Стержень арматурный	9	
А4		2	-29	Стержень арматурный	41	

Н. отд.	Розенблюм		
Гл.инж.пр.	Бажанова		
Вед.инж.	Летыш		
Ст.инж.	Петрова		
Инжен.	Николаева		

1.465.1-3/80. 8-0160

Сетка арматурная С (С5-С7)

Стадия	Лист	Листов
Р		1

ЦНИИПП...

Подпись и дата

Инв. № подл.

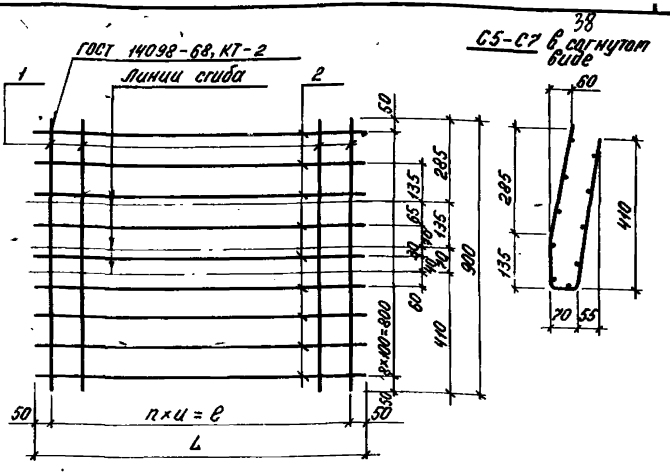

Обозначение	Марка	n	u, мм	l, мм	L, мм	Масса, кг
1.465.1-3/80. 8-0160	С5	10	100	1000	1100	2,8
-01	С6	20	50	1000	1100	4,1
-02	С7	40	50	2000	2100	8,0

Нач.отд.	Розенблюм		
Гл.инж.пр.	Баканова		
Вед.инж.	Лемыш		
Ст.инж.	Петрова		
Инжен.	Николаева		

1.465.1-3/80. 8-0160 СБ

Сетка арматурная С (С5-С7). Сборочный чертеж

Стадия	Масса	Масштаб
Р	см табл.	
Лист	Листов 1	

ЦНИИПРОМЗДАНИЙ

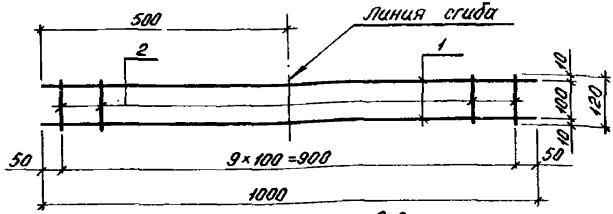

С8 в согнутом виде

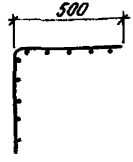

Формат	Зона	Поз	Обозначение	Наименование	Кол	Примечание
				Детали		
А4		1	1.465.1-3/80. 8-002-30	Стержень арматурный	2	
А4		2	-06	Стержень арматурный	10	

				1.465.1-3/80. 9-0120
Нач.отд.	Розенблюм			Сетка арматурная С8
Т.инж.пр.	Бажанова			
Вед.инж.	Лемьки			
Ст.инж.	Петрова			
Инжен.	Николаева			

Стадия	Масса	Масштаб
Р	24	
Лист	Листов 1	

ЦНИИПРОМЗДАНИЙ

Инв.№ подл. | Подпись и дата

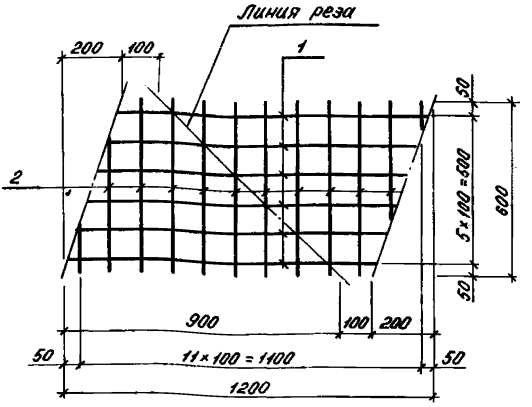

Формат	Зона	Поз	Обозначение	Наименование	Кол	Примечание
				Детали (на 2 шт.)		
А4		1	1.465.1-3/80. 8-002-17	Стержень арматурный	6	
А4		2	-16	Стержень арматурный	10	

		1.465.1-3/80. 8-0180	
Нач.отд.	Розенблюм	Сетка арматурная С9	Стадия: Р; Масса: 1,2; Масштаб:
Гл.инж.пр.	Блинкова		Лист; Листов 1
Вед.инж.	Летыш		ЦНИИПРОМЗДАНИЙ
Ст.инж.	Петрова		
Инженер	Николаева		

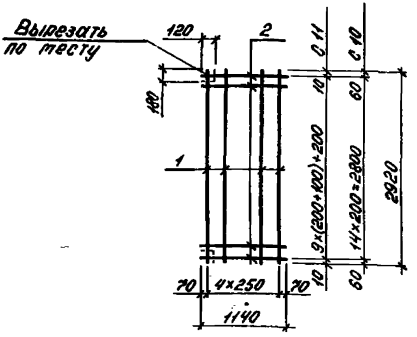

Формат	Зона	Поз	Обозначение	Наименование	Кол	Примечание
				Детали		
А4		1	1.465.1-3/80 8-002-03	Стержень арматурный	5	
			Перетенные данные для исполнений			
				1.465.1-3/80. 8-0190		С10(2,4кг)
				Детали		
А4		2	1.465.1-3/80. 8-002-18	Стержень арматурный	15	
				1.465.1-3/80 8-0190-01		С11(2,9кг)
				Детали		
А4		2	1.465.1-3/80 8-002-18	Стержень арматурный	20	

Инв.№ подл. | Подпись и дата | Взам.инв.№

Нач.отд.	Розенфлант	
Гл.инжен.	Баканова	
Вед.инж.	Летыш	
Ст.инж.	Петрова	
Инжен.	Николаева	

1.465.1-3/80. 8-0190

Сетка арматурная С (С10, С11)

Стадия	Масса	Масштаб
Р		
Лист	Листов 1	

ЦНИИПРОМЗДАНИЙ

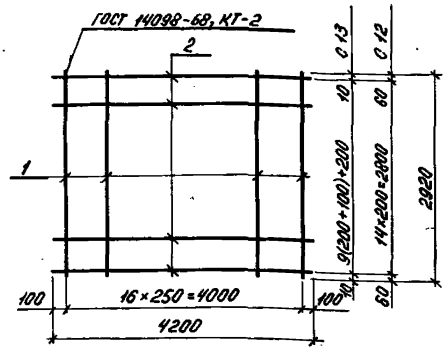

Формат	Зона	Поз	Обозначение	Наименование	Кол	Примечание
				Детали		
А4		1	1.465.1-3/80. 8-002-03	Стержень арматурный	17	
			Переменные данные для исполнений			
				1.465.1-3/80. 8-0200		С12(8,4кг)
				Детали		
А4		2	1.465.1-3/80. 8-002-22	Стержень арматурный	15	
				1.465.1-3/80. 8-0200-01		С13(10,3кг)
				Детали		
А4		2	1.465.1-3/80. 8-002-22	Стержень арматурный	20	

		1.465.1-3/80. 8-0200	
Нач.отд.	Розенблюм	Сетка арматурная С (С12, С13)	Стадия: Р; Масса: ; Масштаб:
Гл.инж.пр.	Баканова		Лист; Листов 1
Рабинж.	Летыш		ЦНИИПРОМЗДАНИЙ
Ст.инж.	Петрова		
Инженер	Николаева		

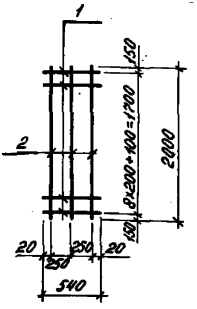

Формат	Зона	Поз	Обозначение	Наименование	Кол	Примечание
				Детали		
А4		1	1.465.1-3/80. 8 – 002 -15	Стержень арматурный	10	
А4		2	-02	Стержень арматурный	3	

Нач.отд.	Розенблют		
Гл.инж.пр.	Баканова		
Ведущ.	Летыш		
Ст.инж.	Петрова		
Констр.	Николаева		

1.465.1-3/80. 8 – 0210

Сетка арматурная С 14

Стадия	Масса	Масштаб
Р	0,8	
Лист	Листов 1	

ЦНИИПРОМЗДАНИЙ

Инв.№ подл. | Подпись и дата

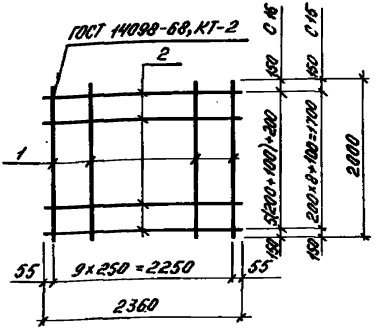

Формат	Зона	Поз	Обозначение	Наименование	Кол	Примечание
				Детали		
А4		1	1.465.1-3/80. 8-002-02	Стержень арматурный	10	
			Переменные данные для исполнений			
				1.465.1-3/80. 8-0220		С15(3,2кг)
				Детали		
А4		2	1.465.1-3/80. 8-002-20	Стержень арматурный	10	
				1.465.1-3/80. 8-0220-01		С16(3,6кг)
				Детали		
Б4		2	1.465.1-3/80. 8-002-20	Стержень арматурный	12	

Нач.отд.	Розенблюм		
Инж.пр.	Бажанова		
Инж.	Лемыш		
Инж.	Петрова		
Инж.	Николаева		

1.465.1-3/80. 8-0220

Сетка арматурная С (С15, С16)

Стадия	Масса	Масштаб
Р	см. табл.	

Лист | Листов 1

ЦНИИПРОМЗДАНИЙ

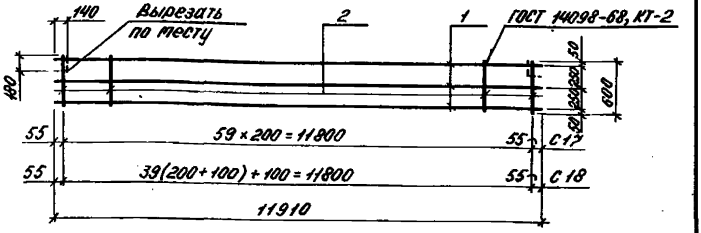

Формат	Зона	Поз	Обозначение	Наименование	Кол	Примечание
				Детали		
А4		1	1.465.1-3/80. 8-002-23	Стержень арматурный	3	
			Переменные данные для исполнений			
				1.465.1-3/80. 8-0230		С17(5,2кг)
				Детали		
А4		2	1.465.1-3/80. 8-002	Стержень арматурный	60	
				1.465.1-3/80. 8-0230-01		С18(5,8кг)
				Детали		
А4		2	1.465.1-3/80. 8-002	Стержень арматурный	80	

Нач.отд.	Розенблюм		
Гл.инж.пр.	Бажанова		
Вед.инж.	Лемыш		
Ст.инж.	Петрова		
Инж.	Николаева		
Инж.	Николаева		

1.465.1-3/80. 8-0230

Сетка арматурная С (С 17, С 18)

Стадия	Масса	Масштаб
Р		
Лист	Листов 1	

ЦНИИПРОМЗ

Инв. № подл. | Подпись и дата

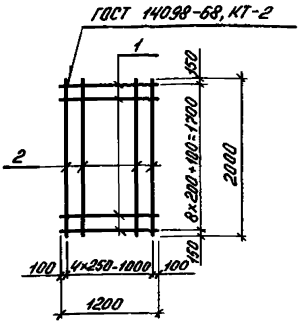

Формат	Зона	Поз	Обозначение	Наименование	Кол	Примечание
				Детали		
А4		1	1465 1-3/80 8-002 -19	Стержень арматурный	10	
А4		2	-02	Стержень арматурный	5	

Нач отд	Разенблюм		1465 1-3/80 8-0240
Гл инж пр	Баканова		Сетка арматурная С 19
Вед инж	Лепыш		Стадия: Р; Масса: 16; Масштаб:
Ст инж	Петрова		Лист; Листов 1
Инжен	Николаева		ЦНИИПРОМЗДАНИЙ

Формат	Зона	Поз	Обозначение	Наименование	Кол	Примечание
				Документация		
А4			1.465.1-3/80. 8-280СБ	Сборочный чертеж		
			1.465.1-3/80. 8ПЗ	Пояснительная записка		
				Детали		
Б4		1	1.465.1-3/80. 8-004	Уголок $\frac{140\times90\times8\ ГОСТ\ 8510\text{-}72}{В\ Ст3кп\ 2\text{-}1\ ТУМ\text{-}1\text{-}3023\text{-}80}$		
				$\ell = 160$	1	2.3 кг
А4		2	1.465.1-3/80. 8-003-04	Стержень арматурный	2	
А4		3	-05	Стержень арматурный	1	
А4		4	-06	Стержень арматурный	1	
			Переменные данные для исполнений			
				1.465.1-3/80. 8-0250		М1-1
				Детали		
А4		5	1.465.1-3/80. 8-003	Стержень арматурный	1	
				1.465.1-3/80. 8-0250-01		М1-2
				То же, что и для -00		
				1.465.1-3/80. 8-0250-02		М2-1
				Детали		
А4		5	1.465.1-3/80. 8-003-01	Стержень арматурный	1	
				1.465.1-3/80. 8-0250-03		М2-2
				То же, что и для -02		

Нач.отд.	Резенблюм		
Гл.инж.пр.	Бажанова		
Вед.инж.	Летыш		
Ст.инж.	Петрова		
Инжен.	Николаева		

1.465.1-3/80. 8-0250

Изделие закладное (М1-1; М1-2; М2-1; М2-2)

Стадия		Листов
Р		1

ЦНИИПРОМЗДАНИЙ

Инв. № подл. | Подпись и дата

М1-1, М2-1 – изображено
М1-2, М2-2 – зеркальное отражение

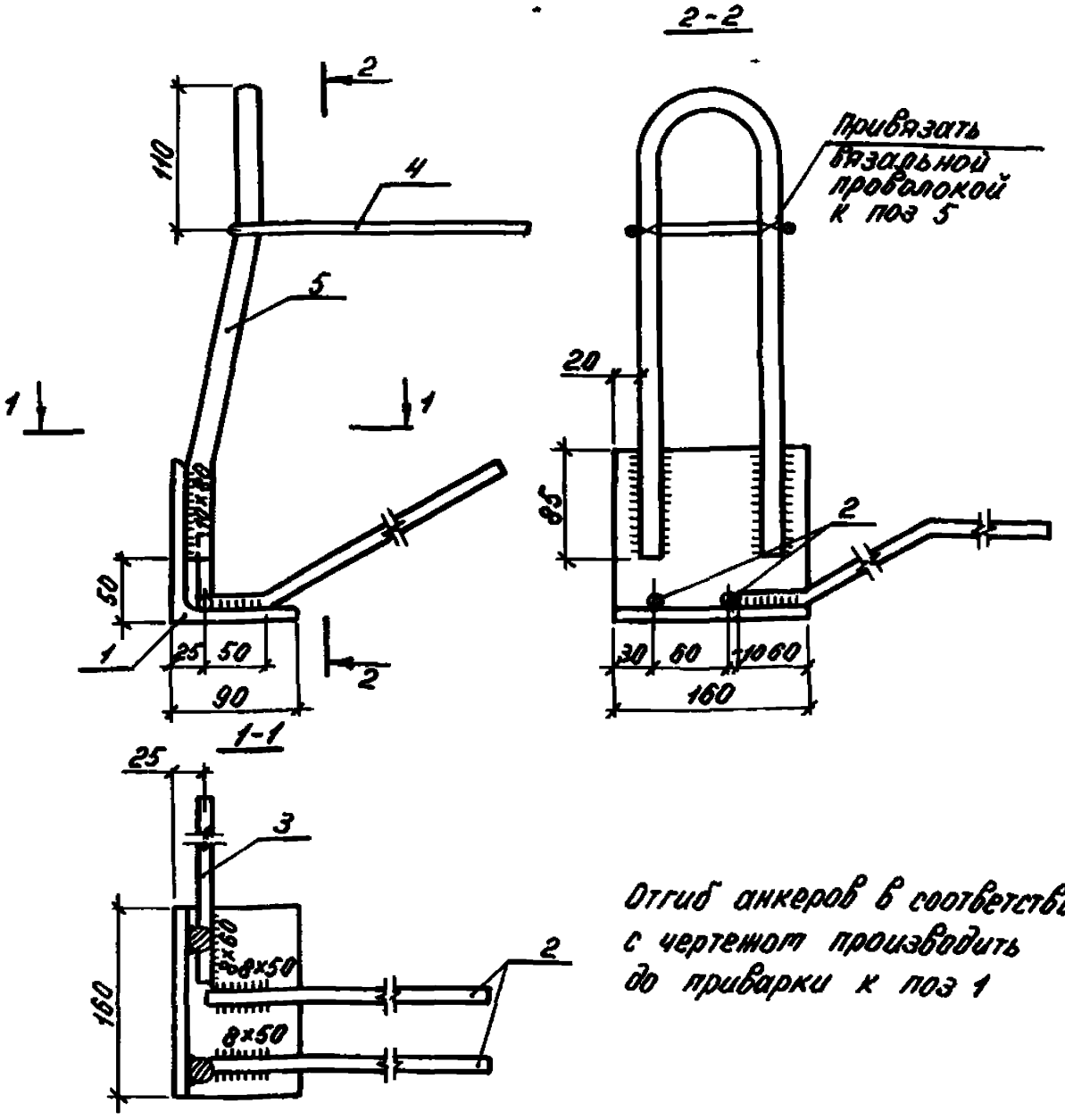

Отгиб анкеров в соответствии с чертежом производить до приварки к поз 1

			14651-3/80 8-0250С6		
Начотд	Розенблат		Изделие закладное М (М1-1, М1-2, М2-1, М2-2) Сборочный чертеж	Стадия	Масса	Масштаб
				Р		
Гл инжир.	Баканова			Лист	Листов 1	
Ведущий	Лепыш					
Ст инж	Петрова			ЦНИИПРОМЗДАНИЙ		
Инжен	Николаева					

Формат	Зона	Поз	Обозначение	Наименование	Кол	Примечание
				Документация		49
Б4			1.465.1-3/80. 8-0290СБ	Сборочный чертеж		
			1.465.1-3/80. 8-ПЗ	Пояснительная записка		
				Детали		
Б4		1	1.465.1-3/80. 8-004-01	Уголок [illegible] ГОСТ 8509-72 / ВСТ3кп2-1ГУ14-1-3023-80		
				l=160	1	1,7кг
Б4		2	1.465.1-3/80. 8-005	Полоса 145×8ГОСТ 103-76 / ВСТ3кп2-1ГУ14-1-3023-80		
				l=210	1	1,9кг
А4		3	1.465.1-3/80. 8-003-04	Стержень арматурный	2	
А4		4	-05	Стержень арматурный	1	
А4		5	-06	Стержень арматурный	1	
			Переменные данные	для исполнений		
				1.465.1-3/80. 8-0260		М3-1
				Детали		
А4		6	1.465.1-3/80. 8-003-02	Стержень арматурный	1	
				1.465.1-3/80. 8-0260-01		М3-2
				То же, что и для -00	1	
				1.465.1-3/80. 8-0260-02		М4-1
				Детали		
А4		6	1.465.1-3/80. 8-003-03	Стержень арматурный	1	
				1.465.1-3/80. 8-0260-03		М4-2
				То же, что и для -02	1	

Нач. отд.	Розенблюм	
Гл. инж. пр.	Бажанова	
Вед. инж.	Летыш	
Ст. инж.	Петрова	
Инж. вн.	Николаева	

1.465.1-3/80. 8-0260

Изделие закладное М (М3-1; М3-2; М4-1; М4-2)

Стадия	Лист	Листов
Р		1

ЦНИИПРОМЗДАНИЙ

Инв. № подл. | Подпись и дата

М3-1, М4-1 - изображено
М3-2, М4-2 - зеркальное отражение

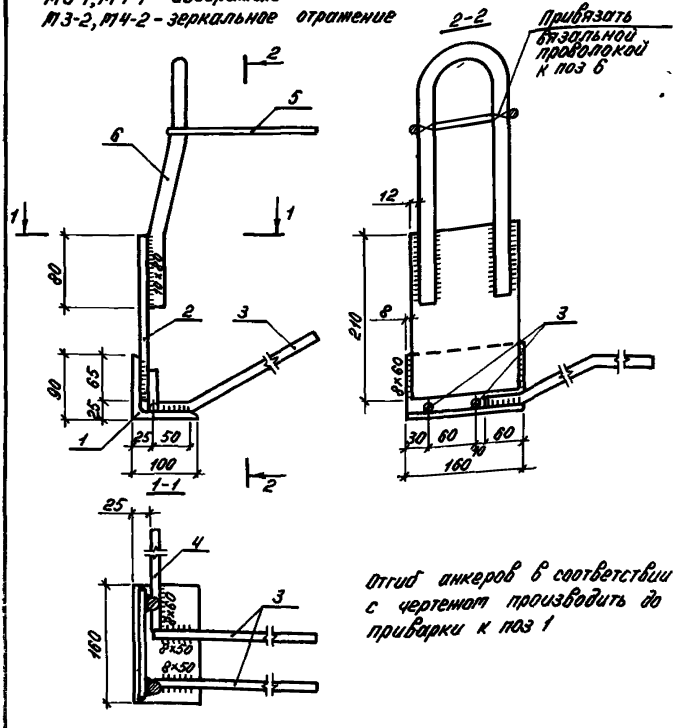

Отгиб анкеров в соответствии с чертежом производить до приварки к поз 1

				1465 1-3/80 8-0260СБ			
Нач отд	Розенблюм			Изделие закладное М (М3-1, М3-2, М4-1, М4-2) Сборочный чертеж	Стадия	Масса	Масштаб
					Р		
Гл инж пр	Бажанова				Лист	Листов 1	
Вед инж	Петыш				ЦНИИПРОМЗДАНИЙ		
Ст инж	Петрова						
Инжен	Николаева						

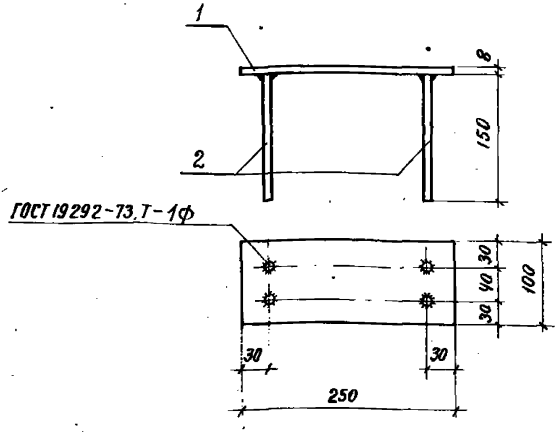

Формат	Зона	Поз.	Обозначение	Наименование	Кол.	Примечание
				Детали		
БЧ		1	1.465.1-3/80. 8-005-01	Полоса -100х6 ГОСТ 103-76 / ВСт3КП2-17У14-1-3023-80,		
				ℓ=250	1	1,2 кг
АЧ		2	1.465.1-3/80. 8-002-57	Стержень арматурный	4	

				1.465.1-3/80. 8-0270			
Нач. отд.	Розенблюм			Изделие закладное М5	Стадия	Масса	Масштаб
					Р	2.0	
Ст. инж. пр.	Бажанова				Лист	Листов 1	
Вед. инж.	Лемыш				ЦНИИПРОМЗДАНИЙ		
Ст. инж.	Петрова						
Инженер	Николаева						

Подпись и дата

Инв. № подл.

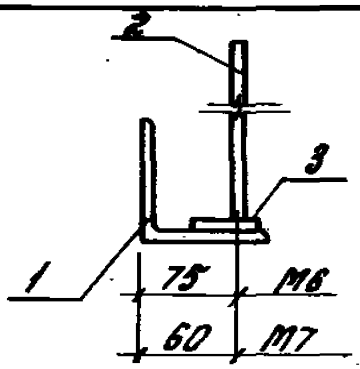

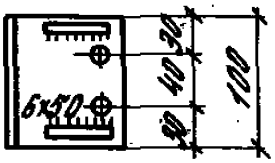

Формат	Зона	Поз	Обозначение	Наименование	Кол	Примечание
			Переменные данные для исполнений			
				1.465.1-3/80. 8-0280		М6
				Детали		
Б4		1	1.465.1-3/80. 8-004-02	Уголок 90х90х8 ГОСТ 8509-72 ВСт3кп2-1 ТУ14-1-3023-80		
				С=100	1	1,1 кг
Б4		2	1.465.1-3/80. 8-002-58	Стержень арматурный	2	
Б4		3	-62	Стержень арматурный	2	
				1.465.1-3/80. 8-0280-01		М7
				Тоже, что и для -00		См. черт.

Нач. отд.	Резенкина		1.465.1-3/80. 8-0280
Гл. спец. пр.	Баскакова		Изделие закладное М (М6, М7)
Гл. спец.	Лемиш		
Гл. инж.	Петрова		
Н. контр.	Николаева		

Стадия	Масса	Масштаб
Р	См. табл.	
Лист	Листов 1	

ЦНИИПРОМЗДАНИЙ

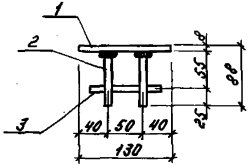

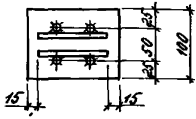

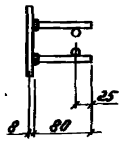

Закладные изделия М8 рекомендуется объединять с пространственными каркасами КП 1-КП4 до установки последних в форму.

Формат	Зона	Поз	Обозначение	Наименование	Кол	Примечание
				Детали		
Б4		1	1.465.1-3/80. 8-005-01	Полоса -100×6 ГОСТ 103-76 Вст3кп2-1 ТУ14-1-3023-80		
				ℓ=130	1	0.61кг
А4		2	1.465.1-3/80. 8-002-54	Стержень арматурный	4	
А4		3	-55	Стержень арматурный	2	

				1.465.1-3/80. 8-0290			
Нач.отд.	Розенблюм			Изделие закладное М8	Стадия	Масса	Масштаб
					Р	1.1	
Гл.инж.пр.	Бананова				Лист	Листов 1	
Ведущ.	Летыш				ЦНИИПромзернопроект		
Ст.инж.	Петрова						
Инжен.	Николаева						

Инв.№ подл. | Подп. и дата | Взам.инв.№

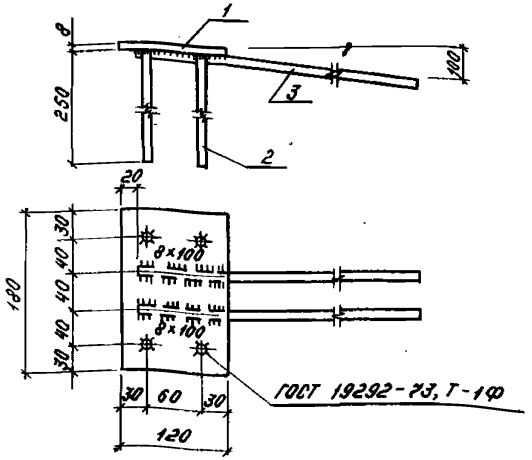

Формат	Зона	Поз	Обозначение	Наименование	Кол	Примечание
				Детали		
Б4		1	1.465.1-3/80. 8-005-02	Полоса $\frac{-120\times6\ ГОСТ\ 103-76}{ВСт3кп2-1ТУ\ 14-1-3023-80}$		
				$\ell=180$	1	1.4 кг
А4		2	1.465.1-3/80. 8-002-58	Стержень арматурный	4	
А4		3	1.465.1-3/80. 8-003-07	Стержень арматурный	2	

			1.465.1-3/80. 8-0300	
Нач. отд.	Розенштейн		Изделие закладное П9	Стадия: Р; Масса: 2.8; Масштаб:
Гл. инж. пр.	Баканова			Лист; Листов 1
Вед. инж.	Летый			ЦНИИПРОМЗДАНИЙ
Ст. инж.	Петрова			
Инж.	Николаева			

Формат	Зона	Поз	Обозначение	Наименование	Кол	Примечание
				Документация		55
А4			1.465.1-3/80. 8-0310 СБ	Сборочный чертеж		
			1.465.1-3/80. 8 ПЭ	Пояснительная записка		
				Детали		
Б4		1	1.465.1-3/80. 8-005-03	Полоса $\frac{-100\times8\ ГОСТ\ 103-76}{ВСТ3кп2-1\ ТУ14-1-3023-80}$		
				$\ell=200$	2	2.5кг
Б4		2	-04	Полоса $\frac{-50\times8\ ГОСТ\ 103-76}{ВСТ3кп2-1\ ТУ14-1-3023-80}$		
				$\ell=110$	2	0.7кг
А4		3	1.465.1-3/80. 8-002-56	Стержень арматурный	8	
			Переменные данные для исполнений			
				1.465.1-3/80. 8-0310		М 10
				Детали		
А4		4	1.465.1-3/80. 8-002-75	Стержень арматурный	1	
				1.465.1-3/80. 8-0310-01		М 11
				Детали		
А4		4	1.465.1-3/80. 8-002-84	Стержень арматурный	1	

Нач.отд.	Розенблют		
Гл.инж.пр.	Бажанова		
Вед.инж.	Летыш		
Инж.	Петрова		
Инжен.	Николаева		

1.465.1-

Изделие заклад
(М 10, М 11)

Стадия | Листов 1

ЦНИИПРОМЗДАНИЙ

Подпись и дата

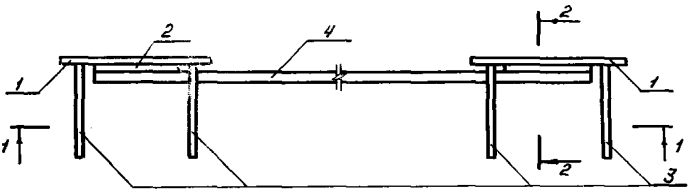

1-1

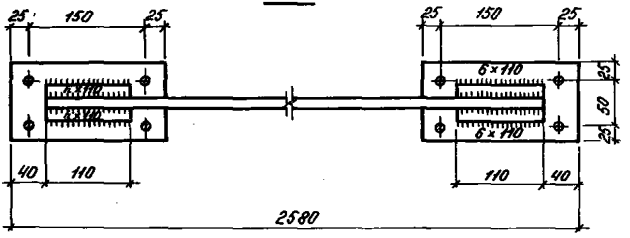

2-2

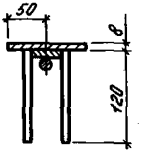

Марка закладного изделия	$h_{шв}$, мм
М 10	8
М 11	10

				1.465.1-3/80. 8 - 0310 СБ	
				Изделие закладное М (М10, М11). Сборочный чертеж	Стадия: Р; Масса: см. табл.; Масштаб:
Нач.отд.	Разенбаум				Лист; Листов 1
Гл.инж.пр.	Бажанова				ЦНИИПРОМЗДАНИЙ
Вед.инж.	Лепьш				
Ст.инж.	Петрова				
Инжен.	Николаева				

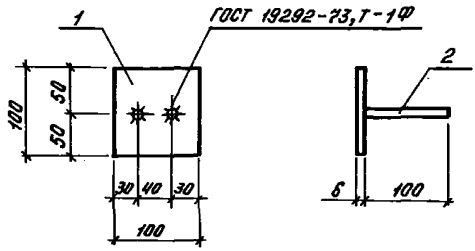

Формат	Зона	Поз	Обозначение	Наименование	Кол	Примечание
				Детали		
Б4		1	1.465.1-3/80. 8 – 005 -01	Полоса $\frac{-100\times6\ ГОСТ\ 103-76}{ВСт.3кп2-1ТУ14-1-3023-80}$		
				$\ell = 100$	1	0.5 кг
А4		2	1.465.1-3/80. 8 – 002 -55	Стержень арматурный	2	

1.465.1-3/80. 8 – 0320

Изделие закладное М 12

Стадия	Масса	Масштаб
Р	0.7	

Лист | Листов 1

Нач.отд.	Розенблюм	
Гл.инж.пр.	[illegible]	
Вед.инж.	[illegible]	
Ст.инж.	Петрова	
Инжен.	Николаева	

ЦНИИПРОМЗДАНИЙ

Инв.№ подл. | Подпись и дата

Обозначение	Марка	Рис.	Ф, мм	Длина, мм	Масса, кг	Класс стали
1.465.1-3/80. 8-001	СТН 1	1	20	12 000	29,6	А-IV ГОСТ 5781-81
-01	СТН 2	2	22		35,8	
-02	СТН 3	1	18		24,0	А-V ГОСТ 5781-81
-03	СТН 4		20		29,6	
-04	СТН 5	2	22		35,8	
-05	СТН 6	1	20		29,6	Ат-IVС
-06	СТН 7	2	22		35,8	
-07	СТН 8 x)		25		46,2	
-08	СТН 9 x)		28		58,0	
-09	СТН 10	1	20		29,6	Ат-V ГОСТ 10884-81
-10	СТН 11	2	22		35,8	
-11	СТН 12 x)		25		46,2	
-12	СТН 13	1	20		29,6	Ат-V СК ТУ14-1-2967-80
-13	СТН 14	2	22		35,8	
-14	СТН 15 x)		25		46,2	
-15	СТН 16	1	16		18,9	Ат-VI ГОСТ 10884-81
-16	СТН 17		18		24,0	
-17	СТН 18	2	20		29,6	
-18	СТН 19		22		35,8	
-19	СТН 20 x)		25		46,2	
-20	СТН 21	1	22		35,8	А-IIIв ГОСТ 5781-81
-21	СТН 22 x)	2	25		46,2	
-22	СТН 23 x)		28		58,0	
-23	СТН 24 x)		32		75,7	
-24	СТН 25		5		1,85	Вр-II ГОСТ 7348-81
-25	СТН 26		12		8,6	К-7 ГОСТ 13840-68
-26	СТН 27		15		13,4	

x) - постоянный анкер - только высаженные головки

Нач.отд.	Розенблют		
Гл.инж.пр.	Бажанова		
Вед.инж.	Летыш		
Ст.инж.	Петрова		
Инжен.	Николаева		

1.465.1-3/80. 8-001

Стержень напрягаемый СТН (СТН 1 ... СТН 27)

Стадия	Лист	Листов
Р		1

ЦНИИПРОМЗДАНИЙ

Инв. № подл. | Подпись и дата

Рис.1

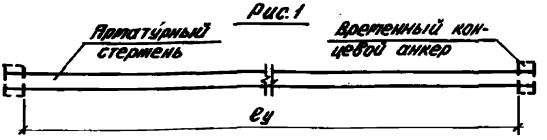

Рис.2

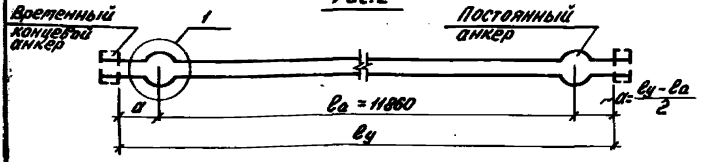

1

Высаженная головка

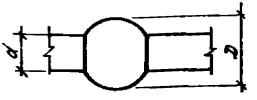

Опрессованная обойма

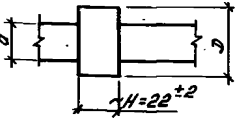

$D = 1.8d^{\pm 2}$

l_y – расстояние между упорными поверхностями временных концевых анкеров (определяется заводом-изготовителем)

				1.465.1-3/80. 8 – 001СБ			
				Стержень напрягаемый СТН (СТН1 ... СТН 27). Сборочный чертеж.	Стадия	Масса	Масштаб
Начотд.	Розенблюм				Р		
Стар.пр.	Баженова				Лист	Листов 1	
Вед.инж.	Лепкин				ЦНИИПРОМЗДАНИЙ		
Ст.инж.	Петрова						
Инжен.	Николаева						

Обозначение	Ф, мм	Длина, мм	Масса, кг	Примечание
1.465.1-3/80. 8 – 002	3 BpI	600	0.03	
-01	3 BpI	1570	0.08	
-02	3 BpI	2000	0.10	
-03	3 BpI	2920	0.15	
-04	3 BpI	2940	0.15	
-05	3 BpI	11910	0.62	
-06	4 BpI	120	0.01	
-07	4 BpI	130	0.01	
-08	4 BpI	150	0.01	
-09	4 BpI	170	0.02	
-10	4 BpI	195	0.02	
-11	4 BpI	230	0.02	
-12	4 BpI	250	0.02	ГОСТ 6727-80
-13	4 BpI	430	0.04	
-14	4 BpI	450	0.04	
-15	4 BpI	540	0.05	
-16	4 BpI	600	0.06	
-17	4 BpI	1000	0.09	
-18	4 BpI	1140	0.11	
-19	4 BpI	1200	0.11	
-20	4 BpI	2360	0.22	
-21	4 BpI	2930	0.27	
-22	4 BpI	4200	0.39	
-23	4 BpI	11910	1.10	
-24	5 BpI	130	0.02	
-25	5 BpI	195	0.03	
-26	5 BpI	230	0.03	

Инв.№ подл. | Подпись и дата

Нач.отд.	Розенблюм	
Гл.инж.пр.	Баженова	
Ст. инж.	Петрова	
Инжен.	Николаева	

1.465.1-3/80. 8 – 002

Стержень арматурный

Стадия	Лист	Листов
Р	1	

ЦНИИ

Обозначение	Ф, мм	Длина, мм	Масса, кг	Примечание
1.465.1-3/80. 8-002 - 27	5 Вр I	420	0.06	
- 28	5 Вр I	430	0.06	
- 29	5 Вр I	900	0.13	
- 30	5 Вр I	1000	0.14	ГОСТ
- 31	5 Вр I	1100	0.16	6727-80
- 32	5 Вр I	2100	0.30	
- 33	5 Вр I	2930	0.42	
- 34	5 Вр I	11640	1.68	
- 35	5 Вр I	11910	1.72	
- 36	6 А III	130	0.03	
- 37	6 А III	150	0.03	
- 38	6 А III	195	0.04	
- 39	6 А III	230	0.05	
- 40	6 А III	250	0.06	
- 41	6 А III	430	0.10	
- 42	6 А III	2570	0.57	
- 43	6 А III	2930	0.65	
- 44	6 А III	11640	2.58	
- 45	8 А III	150	0.06	ГОСТ
- 46	8 А III	250	0.10	5781-81
- 47	8 А III	430	0.17	
- 48	8 А III	1100	0.43	
- 49	8 А III	2570	1.02	
- 50	8 А III	2930	1.16	
- 51	8 А III	11640	4.60	
- 52	10 А III	50	0.03	
- 53	10 А III	60	0.04	
- 54	10 А III	80	0.05	
- 55	10 А III	100	0.06	
- 56	10 А III	170	0.10	
- 57	10 А III	195	0.12	

Обозначение	Ф, мм	Длина, мм	Масса, кг	Примечание
1.465.1-3/80. 8-002 -58	10А III	250	0.15	
-59	10А III	300	0.19	
-60	10А III	1500	0.93	
-61	10А III	2570	1.59	
-62	10А III	2930	1.81	
-63	10А III	11640	7.18	
-64	12А III	60	0.05	ГОСТ
-65	12А III	75	0.07	5781-81
-66	12А III	320	0.28	
-67	12А III	620	0.55	
-68	12А III	1160	1.03	
-69	12А III	1500	1.33	
-70	12А III	2160	1.92	
-71	12А III	2570	2.28	
-72	12А III	2930	2.60	
-73	14А III	60	0.07	
-74	14А III	75	0.09	
-75	14А III	2500	3.02	
-76	14А III	2570	3.10	
-77	14А III	2930	3.54	
-78	16А III	60	0.10	
-79	16А III	75	0.12	
-80	16А III	2570	4.05	
-81	16А III	2930	4.62	
-82	18А III	60	0.12	
-83	18А III	75	0.15	
-84	18А III	2500	5.00	
-85	18А III	2570	5.13	
-86	18А III	2930	5.85	
-87	18А III	430		
-88	18А III	600		

63

Рис.1

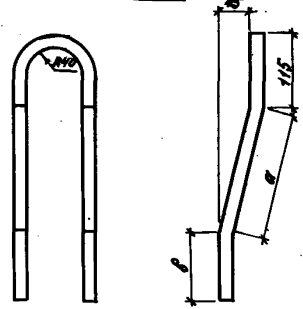

Рис.2

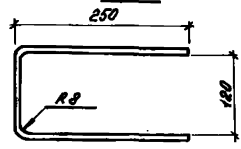

Обозначение	Рис.	Ф, мм и класс стали	Размеры, мм		Длина, мм	Масса, кг	Примечан.
			а	в			
1.465.1-3/80. 8-003	1	18АI	215	80	850	1.7	ГОСТ 5781-81
-01		20АI	215	80	850	2.1	
-02		18АI	115	80	660	1.3	
-03		20АI	115	80	660	1.6	
-06	2	8АIII	–	–	630	0.3	

Нач.отд.	Розенблюм		
Гл.инж.пр.	Баканова		
Вед.инж.	Лемыш		
Ст.инж.	Петрова		
Инжен.	Николаева		

1.465.1-3/80. 8-003

Стержень арматурный гнутый

Стадия	Масса	Масштаб
Р	см. табл.	

Лист 1 | Листов 2

ЦНИИПРОМЗДАНИЙ

Инв.№ подл. | Подпись и дата

Рис.3

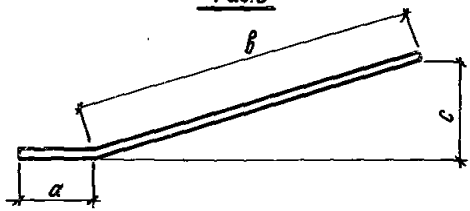

Рис.4

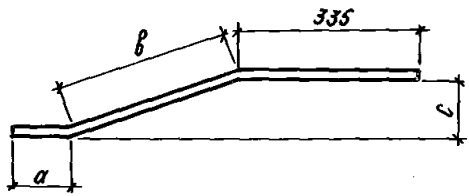

Рис.5

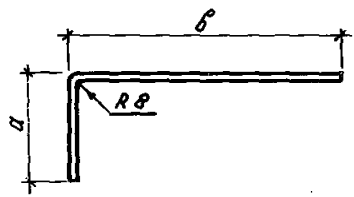

Обозначение	Рис.	Ф, мм и класс стали	Размеры, мм			Длина, мм	Масса, кг	Примечан.
			а	в	с			
1.465 1-3/80. 8-003-04	3	12 AIII	50	900	410	950	0.8	ГОСТ 5781-81
-05	4	12 AIII	60	265	60	660	0.6	
-07	3	12 AIII	80	370	100	450	0.4	
-08	5	10 AIII	235	585	–	820	0.5	

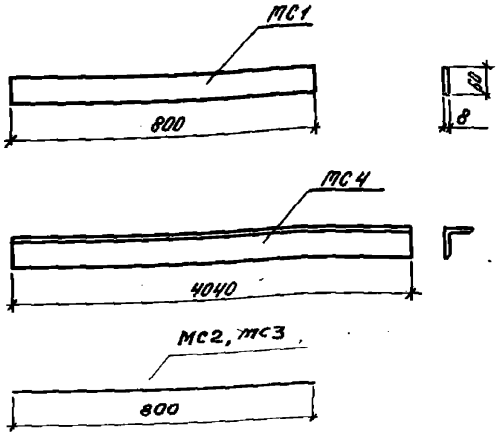

Формат	Зона	Поз.	Обозначение	Наименование	Кол.	Примечание
				Детали		
А4		1	1.465.1-3/80. 8 – 002 – 88	Стержень арматурный	1	МС 2
			– 87	Стержень арматурный	1	МС 3
А4		2	1.465.1-3/80. 8 – 005 – 01	Полоса $\frac{-60\times8\ ГОСТ\ 103-76}{В\ Ст.3\ кп2-1\ ТУ14-1-3023-80}$		МС 1
				$\ell = 800$	1	3,0 кг
А4		3	1.465.1-3/80. 8 – 004 – 02	Уголок $\frac{63\times63\times6\ ГОСТ\ 8509-72}{В\ Ст.3\ кп2-1\ ТУ14-1-3023-80}$		МС 4
				$\ell = 4040$	1	23,1 кг

1.465.1-3/80 8 – 0330

Изделие соединительное МС1, МС2, МС3, МС4

Стадия	Масса	Масштаб
Р	ст. табл.	

Лист | Листов

ЦНИИПРОМЗД

Нач. отд. Розенблюм

Ст. инж. Перова

Инженер Николаева

Инв. № подл. | Подпись и дата

gost.e-ecolog.ru