ТИПОВЫЕ КОНСТРУКЦИИ, ИЗДЕЛИЯ И УЗЛЫ ЗДАНИЙ И СООРУЖЕНИЙ

Серия 1.465.1-3/80

ПЛИТЫ ПОКРЫТИЙ ЖЕЛЕЗОБЕТОННЫЕ РЕБРИСТЫЕ РАЗМЕРОМ 3×12 м ДЛЯ ОДНОЭТАЖНЫХ ЗДАНИЙ

Выпуск 4

ПЛИТЫ 1-го ТИПОРАЗМЕРА
АРМАТУРНЫЕ И ЗАКЛАДНЫЕ ИЗДЕЛИЯ.
РАБОЧИЕ ЧЕРТЕЖИ

8461-05
ЦЕНА 1-79

gost.e-ecolog.ru

ТИПОВЫЕ КОНСТРУКЦИИ, ИЗДЕЛИЯ И УЗЛЫ ЗДАНИЙ И СООРУЖЕНИЙ

Серия 1.465.1-3/80

ПЛИТЫ ПОКРЫТИЙ ЖЕЛЕЗОБЕТОННЫЕ РЕБРИСТЫЕ РАЗМЕРОМ 3×12 м ДЛЯ ОДНОЭТАЖНЫХ ЗДАНИЙ

ВЫПУСК 4

ПЛИТЫ 1-го ТИПОРАЗМЕРА
АРМАТУРНЫЕ И ЗАКЛАДНЫЕ ИЗДЕЛИЯ

РАБОЧИЕ ЧЕРТЕЖИ

РАЗРАБОТАНЫ:

Киевский
ПРОМСТРОЙПРОЕКТ ГОССТРОЯ СССР

Гл. инж. ин-та И.Г. Харутонов
Начальник ОТП С.И. Савускан
Гл. инж. проекта ОТП В.А. Козлов

НИИЖБ ГОССТРОЯ СССР

Зам директора ин-та Н.Н. Коровин
Рук лаборатории №3 Г.И. Бердичевский

Утверждены
и введены в действие
с 01.04.83 Госстроем СССР
постановлением Госстроя СССР
от 19.01.83 № 15

18461-05 2

Обозначение	Наименование	Стр.
1.465.1-3/80.4 ПЗ	Пояснительная записка	5÷7
1.465.1-3/80.4-0010	Каркас плоский КР (КР1, КР2)	8
1.465.1-3/80.4-0010 СБ	Каркас плоский КР(КР1, КР2). Сборочный чертеж	9
1.465.1-3/80.4-0020	Каркас плоский КР(КР3-КР12)	10-12
1.465.1-3/80.4-0020 СБ	Каркас плоский КР(КР3-КР12). Сборочный чертеж	13
1.465.1-3/80.4-0030	Каркас плоский КР(КР13-КР18)	14,15
1.465.1-3/80.4-0030 СБ	Каркас плоский КР (КР13-КР18). Сборочный чертеж	16
1.465.1-3/80.4-0040	Каркас плоский КР(КР19-КР22).	17
1.465.1-3/80.4-0040 СБ	Каркас плоский КР(КР19-КР22). Сборочный чертеж	18
1.465.1-3/80.4-0050	Каркас плоский КР(КР23-КР27, КР23[а]-КР27[а])	19,20
1.465.1-3/80.4-0050 СБ	Каркас плоский КР(КР23-КР27, КР23[а]-КР27[а]).	21
	Сборочный чертеж	
1.465.1-3/80.4-0060	Каркас плоский КР(КР28-КР36)	22,24
1.465.1-3/80.4-0060 СБ	Каркас плоский КР(КР28-КР36). Сборочный чертеж	25
1.465.1-3/80.4-0070	Каркас плоский КР(КР37-КР40)	26,27
1.465.1-3/80.4-0070 СБ	Каркас плоский КР(КР37-КР40). Сборочный чертеж	28
1.465.1-3/80.4-0080	Каркас плоский КР(КР41-КР46).	29,30
1.465.1-3/80.4-0080 СБ	Каркас плоский КР(КР41-КР46). Сборочный чертеж	31
1.465.1-3/80.4-0090	Каркас плоский КР(КР47-КР50)	32
1.465.1-3/80.4-0090 СБ	Каркас плоский КР(КР47-КР50). Сборочный чертеж	33
1.465.1-3/80.4-0100	Каркас плоский КР(КР51-КР52)	34
1.465.1-3/80.4-0100 СБ	Каркас плоский КР(КР51-КР52). Сборочный чертеж	35
1.465.1-3/80.4-1000	Каркас пространственный КП (КП1-КП4)	36
1.465.1-3/80.4-1000 СБ	Каркас пространственный КП (КП1-КП4).	37
	Сборочный чертеж	
1.465.1-3/80.4-0110	Сетка С (С1-С6, С2А-С6А)	38-40
1.465.1-3/80.4-0110 СБ	Сетка С(С1-С6, С2А-С6А). Сборочный чертеж	41

Нач. отд.	Савуская	
ГИП	Козлов	
Рук. гр.	Дужак	
Ст. инж.	Гомутова	
Ст. тех.	Перакис	
Провер.	Дужак	

1.465.1-3/80.4

Содержание

Стадия	Лист	Листов
Р	1	3

Госстрой СССР
Киевский
Промстройпроект

Обозначение	Наименование	Стр.
1.465.1-3/80.4-0120	Сетка С (С1г-С4г)	42
1.465.1-3/80.4-0120 СБ	Сетка С (С1г-С4г). Сборочный чертеж	43
1.465.1-3/80.4-0130	Сетка С (С1а-С6а)	44,45
1.465.1-3/80.4-0130 СБ	Сетка С (С1а-С6а). Сборочный чертеж	46
1.465.1-3/80.4-0140	Сетка С (С7, С8)	47
1.465.1-3/80.4-0140 СБ	Сетка С (С7, С8). Сборочный чертеж	48
1.465.1-3/80.4-0150	Сетка С (С9)	49
1.465.1-3/80.4-0150 СБ	Сетка С (С9). Сборочный чертеж	50
1.465.1-3/80.4-0160	Сетка С (С10)	51
1.465.1-3/80.4-0160 СБ	Сетка С (С10). Сборочный чертеж	52
1.465.1-3/80.4-0170	Сетка С (С11-С15, С11А, С14А, С15А)	53,54
1.465.1-3/80.4-0170 СБ	Сетка С (С11-С15, С11А, С14А, С15А).	55
	Сборочный чертеж	
1.465.1-3/80.4-0180	Сетка С (С16-С20, С16А, С19А, С20А)	56,57
1.465.1-3/80.4-0180 СБ	Сетка С (С16-С20, С16А, С19А, С20А).	58
	Сборочный чертеж.	
1.465.1-3/80.4-0190	Сетка С (С21-С25, С21А, С24А, С25А)	59,60
1.465.1-3/80.4-0190 СБ	Сетка С (С21-С25, С21А, С24А, С25А).	61
	Сборочный чертеж	
1.465.1-3/80.4-0200	Сетка С (С26-С30, С26А, С29А, С30А)	62,63
1.465.1-3/80.4-0200 СБ	Сетка С (С26-С30, С26А, С29А, С30А).	64
	Сборочный чертеж	
1.465.1-3/80.4-0210	Сетка С (С31, С32)	65
1.465.1-3/80.4-0210 СБ	Сетка С (С31, С32). Сборочный чертеж	66
1.465.1-3/80.4-0220	Изделие закладное М (М1-1, М1-2, М2-1, М2-2)	67
1.465.1-3/80.4-0220 СБ	Изделие закладное М (М1-1, М1-2, М2-1, М2-2).	68
	Сборочный чертеж	
1.465.1-3/80.4-0230	Изделие закладное М (М3-1, М3-2, М4-1,	69,70
	М4-2, М5-1, М5-2, М6-1, М6-2)	
1.465.1-3/80.4-0230 СБ	Изделие закладное М (М3-1, М3-2, М4-1, М4-2,	

Обозначение	Наименование 4	Стр
1.465.1-3/80.4-0230 СБ	М5-1, М5-2, М6-1, М6-2). Сборочный чертеж	
1.465.1-3/80.4-0240	Изделие закладное М (М7-1, М7-2, М8-1, М8-2)	72
1.465.1-3/80.4-0240 СБ	Изделие закладное М (М7-1, М7-2, М8-1, М8-2).	73
	Сборочный чертеж	
1.465.1-3/80.4-0250	Изделие закладное М (М9, М10, М11)	74
1.465.1-3/80.4-0250 СБ	Изделие закладное М (М9, М10, М11).	75
	Сборочный чертеж.	
1.465.1-3/80.4-0260	Изделие закладное М (М12)	76
1.465.1-3/80.4-0260 СБ	Изделие закладное М (М12). Сборочный чертеж	77
1.465.1-3/80.4-0270	Изделие закладное М (М13)	78
1.465.1-3/80.4-0270 СБ	Изделие закладное М (М13). Сборочный чертеж	79
1.465.1-3/80.4-0280	Изделие закладное М (М14, М15)	80
1.465.1-3/80.4-0280 СБ	Изделие закладное М (М14, М15). Сборочный чертеж.	81
1.465.1-3/80.4-0290	Изделие закладное М (М16)	82
1.465.1-3/80.4-0290 СБ	Изделие закладное М (М16). Сборочный чертеж	83
1.465.1-3/80.4-0001	Стержень напрягаемый СТН (СТН1-СТН34)	84,85
1.465.1-3/80.4-0001 СБ	Стержень напрягаемый. Сборочный чертеж	86
1.465.1-3/80.4-0002	Стержень арматурный	87-89
1.465.1-3/80.4-0003	Стержень арматурный гнутый	90
1.465.1-3/80.4-0003 СБ	Стержень арматурный гнутый. Сборочный чертеж	91
1.465.1-3/80.4-0006	Полоса стальная гнутая	92

Рабочие чертежи плит, спецификации арматурных и закладных изделий, а также выборка стали на одну плиту приведены в выпусках 0, 1, 2 и 3 настоящей серии.

Стержни напрягаемой арматуры классов А-IIIВ, А-IV, Ат-IVС и А-V марки 23х2Г2Т могут быть состыкованы контактной стыковой сваркой. Сварные стыки должны размещаться не ближе 3м от середины стержня.

Дополнительную анкеровку стержней напрягаемой арматуры выполнять в соответствии с указаниями, приведенными в настоящем выпуске (см. документ 1.465.1-3/80.4-0001).

Изготовление арматурных изделий производить контактной точечной сваркой в соответствии с требованиями ГОСТ 10922-75 и „Инструкции по сварке соединений арматуры и закладных деталей железобетонных конструкций" (СН 393-78).

Плоские арматурные каркасы и сетки должны изготовляться при помощи контактной точечной сварки всех пересечений стержней в соответствии с требованиями ГОСТ 14098-68 „Соединения сварные арматуры железобетонных изделий и конструкций. Контактная и ванная сварка. Основные типы и конструктивные элементы."

Размеры каркасов и сеток на чертежах показаны по осям и торцам стержней.

Объединение плоских каркасов в пространственные необходимо производить в кондукторах при помощи электросварочных клещей.

Нач. отд.	Савускан			1.465.1-3/80.4-ПЗ			
ГИП	Козлов			Пояснительная записка	Стад.	Лист	Листов
Рук. гр.	Дужак				Р	1	3
Ст. инж.	Хомутова				Госстрой СССР Киевск...		
Техник	Бейзель				Промст...		
Провер.	Дужак						

Закладные изделия М1-М8 должны изготовляться с учетом следующих требований: 6

– соединение анкеров (см. поз. 3 и 4 документа 1.465.1-3/80. 4) с уголком следует выполнять контактной рельефной сваркой. Допускается применение ручной дуговой сварки швами;

– при рельефной сварке под каждый стержень штампуется один рельеф. Размеры рельефа принимать по ГОСТ 19292-73;

– соединение монтажной петли с уголком или пластиной следует производить с помощью ручной дуговой сварки швами;

– ручную дуговую сварку швами следует производить электродами типа Э42-Т или Э42А-Ф по ГОСТ 9467-75. Размеры сварных швов должны соответствовать указанным на рабочих чертежах закладных изделий.

Закладные изделия М9-М16 должны изготовляться с учетом следующих требований:

– тавровые соединения анкерных стержней с пластиной или полкой уголка следует выполнять дуговой сваркой под флюсом. Допускается тавровые соединения выполнять ручной дуговой сваркой многослойными (в три слоя) кольцевыми швами с применением электродов типа Э50А-Ф. Толщина шва 6 мм;

– крестообразные соединения анкерных стержней закладного изделия М12 допускается выполнять ручной дуговой сваркой;

– нахлесточные соединения элементов закладных изделий М10, М11, М13 следует выполнять с помощью ручной дуговой сварки швами с применением электродов типа Э42Т или Э42А-Ф.

Режимы всех видов сварки должны выбираться в соответствии с указаниями СН 393-78.

Испытания соединений арматурных и закладных изделий и оценку их качества следует производить по ГОСТ 10922-75.

Формат	Зона	Поз.	Обозначение	Наименование	Кол	Примеч.
				Документация		8
А4			1.465.1-3/80. 4-0010 СБ	Сборочный чертеж		
				Детали		
А4		1	1.465.1-3/80. 4-0002-43	Стержень арматурный	2	
А4		2	-32	Стержень арматурный	87	
			Переменные данные для исполнений			
				1.465.1-3/80. 4-0010		КР1
				Детали		
А4		3	1.465.1-3/80. 4-0002-45	Стержень арматурный	2	
				1.465.1-3/80. 4-0010-01		КР2
				Детали		
А4		3	1.465.1-3/80. 4-0002-45	Стержень арматурный	4	

Нач.отд.	Савускан		1.465.1-3/80. 4-0010
ГИП	Козлов		Каркас плоский КР (КР1-КР2)
Рук.гр.	Дужак		Стад. Р; Лист 1; Листов 1
Ст.инж.	Хомутова		Госстрой СССР Киевский Промстройпроект
Техник	Бейзель		
Провер.	Дужак		

Рис.1

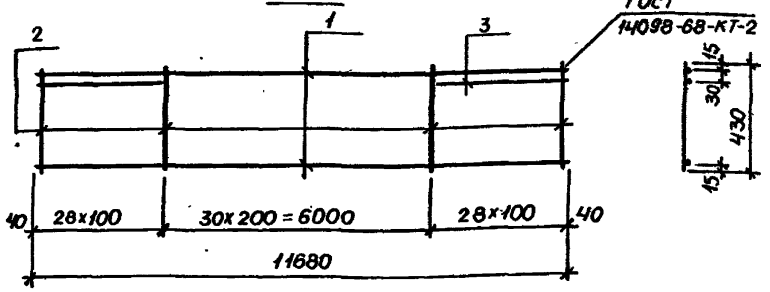

Рис.2

остальное см. рис.1

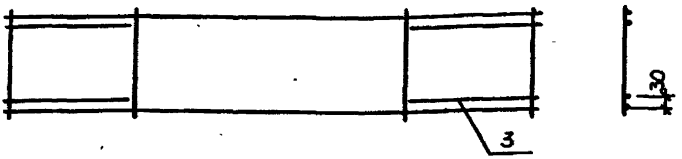

Обозначение	Марка	Рис	Масса, кг
1.465.1-3/80. 4-0010	КР1	1	10.0
-01	КР2	2	11.2

Нач.отд.	Савускан	
ГИП	Козлов	
Рук.гр.	Дужак	
Ст.инж.	Томутова	
Техник	Бейзель	
Конструктор	Дужак	

1.465.1-3/80. 4-0010 СБ

Каркас плоский КР (КР.1-КР2). Сборочный чертеж

Стад.	Масса	Масштаб
Р	см. табл.	
Лист	Листов 1	

Госстрой СССР Киевский Промстройпроект

Формат	Зона	Поз.	Обозначение	Наименование	Кол.	Примечание
				Документация		10
А4			1.465.1-3/80. 4-0020СБ	Сборочный чертеж		
				Детали		
А4		1	1.465.1-3/80. 4-0002-41	Стержень арматурный	1	
			Переменные данные для исполнений			
				1.465.1-3/80. 4-0020		КР3
				Детали		
А4		2	1.465.1-3/80. 4-0002-65	Стержень арматурный	1	
А4		3	-13	Стержень арматурный	19	
А4		4	-59	Стержень арматурный	4	
				1.465.1-3/80. 4-0020-01		КР4
				Детали		
А4		2	1.465.1-3/80. 4-0002-70	Стержень арматурный	1	
А4		3	-13	Стержень арматурный	19	
А4		4	-67	Стержень арматурный	4	
				1.465.1-3/80. 4-0020-02		КР5
				Детали		
А4		2	1.465.1-3/80. 4-0002-73	Стержень арматурный	1	
А4		3	-13	Стержень арматурный	19	
А4		4	-71	Стержень арматурный	4	

Нач.отд	Савуськан	
ГИП	Козлов	
рук.гр.	Дужак	
Ст.инж.	Хомутова	
Техник	Бейзель	
провер.	Дужак	

1.465.1-3/80. 4-0020

Каркас плоский КР (КР3 – КР12)

Стад.	Лист	Листов
Р	1	3

Госстрой СССР Киевский промстройпроект

Формат	Зона	Поз.	Обозначение	Наименование	Кол	Примечание
				1.465.1-3/80. 4-0020-03		КР6
				Детали		
А4		2	1.465.1-3/80. 4-0002-77	Стержень арматурный	1	
А4		3	-29	Стержень арматурный	19	
А4		4	-74	Стержень арматурный	4	
				1.465.1-3/80. 4-0020-04		КР7
				Детали		
А4		2	1.465.1-3/80. 4-0002-80	Стержень арматурный	1	
А4		3	-29	Стержень арматурный	19	
А4		4	-78	Стержень арматурный	4	
				1.465.1-3/80. 4-0020-05		КР8
				Детали		
А4		2	1.465.1-3/80. 4-0002-65	Стержень арматурный	1	
А4		3	-10	Стержень арматурный	21	
А4		4	-59	Стержень арматурный	2	
				1.465.1-3/80. 4-0020-06		КР9
				Детали		
А4		2	1.465.1-3/80. 4-0002-70	Стержень арматурный	1	
А4		3	-10	Стержень арматурный	21	
А4		4	-67	Стержень арматурный	2	
				1.465.1-3/80. 4-0020-07		К10
				Детали		
А4		2	1.465.1-3/80. 4-0002-73	Стержень арматурный	1	
А4		3	-10	Стержень арматурный	21	-
А4		4	-71	Стержень арматурный	2	

Формат	Зона	Поз.	Обозначение	Наименование 12	Кол.	Примечание
				1.465.1-3/80. 4-0020-08		КР11
				Детали		
АУ		2	1.465.1-3/80. 4-0002-77	Стержень арматурный	1	
АУ		3	-26	Стержень арматурный	21	
АУ		4	-74	Стержень арматурный	2	
				1.465.1-3/80. 4-0020-09		КР12
				Детали		
АУ		2	1.465.1-3/80. 4-0002-80	Стержень арматурный	1	
АУ		3	-26	Стержень арматурный	21	
АУ		4	-78	Стержень арматурный	2	

Рис. 1

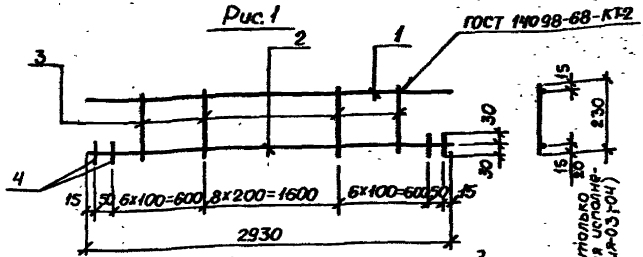

Рис. 2
Остальное см. рис. 1

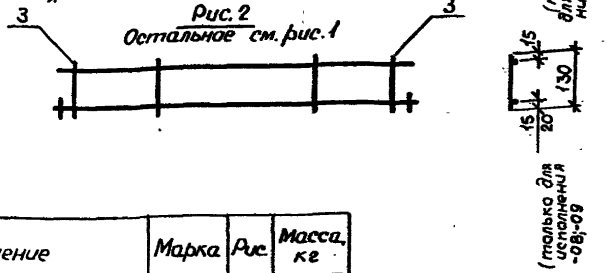

Обозначение	Марка	Рис.	Масса, кг
1.465.1-3/80. 4-0020	КР3	1	3,6
-01	КР4		4,6
-02	КР5		5,8
-03	КР6		7,4
-04	КР7		8,8
-05	КР8	2	3,4
-06	КР9		4,3
-07	КР10		5,5
-08	КР11		6,9
-09	КР12		8,3

Нач.отд.	Савускан		
ГИП	Козлов		
Рук.гр.	Дукак		
Ст.инж.	Хомутова		
Техник	Бейзель		
Провер.	Дукак		

1.465.1-3/80. 4-0020 СБ

Каркас плоский КР (КР3-КР12). Сборочный чертеж

Стад	Масса	Масштаб
Р	см. табл	–
Лист	Листов 1	

Госстрой СССР
Киевск...
Про...

Формат	Зона	Поз.	Обозначение	Наименование	Кол.	Примечание
				Документация		
А4			1.465.1-3/80. 4-0030 СБ	Сборочный чертеж		
				1.465.1-3/80. 4-0030		КР13
				Детали		
А4		1	1.465.1-3/80. 4-0002-65	Стержень арматурный	1	
А4		2	-56	Стержень арматурный	1	
А4		3	-10	Стержень арматурный	19	
А4		4	-59	Стержень арматурный	4	
				1.465.1-3/80. 4-0030-01		КР14
				Детали		
А4		1	1.465.1-3/80. 4-0002-70	Стержень арматурный	1	
А4		2	-56	Стержень арматурный	1	
А4		3	-10	Стержень арматурный	19	
А4		4	-67	Стержень арматурный	4	
				1.465.1-3/80. 4-0030-02		КР15
				Детали		
А4		1	1.465.1-3/80. 4-0002-73	Стержень арматурный	1	
А4		2	-56	Стержень арматурный	1	
А4		3	-10	Стержень арматурный	19	
А4		4	-71	Стержень арматурный	4	

Нач. отд.	Савускан		1.465.1-3/80. 4-0030
ГИП	Козлов		
Рук. гр.	Дужак		Каркас плоский КР (КР13-КР18)
Стинж.	Хомутова		Стад. Р; Лист 1; Листов 2
Техник	Бейзель		Госстрой СССР Киевский Промстройпроект
Провер.	Дужак		

Формат	Зона	Поз.	Обозначение	Наименование	Кол.	Примечание
				1.465.1-3/80. 4-0030-03		КР16
				Детали		
А4		1	1.465.1-3/80. 4-0002-77	Стержень арматурный	1	
А4		2	-56	Стержень арматурный	1	
А4		3	-26	Стержень арматурный	19	
А4		4	-74	Стержень арматурный	4	
				1.465.1-3/80. 4-0030-04		КР17
				Детали		
А4		1	1.465.1-3/80. 4-0002-80	Стержень арматурный	1	
А4		2	-56	Стержень арматурный	1	
А4		3	-26	Стержень арматурный	19	
А4		4	-78	Стержень арматурный	4	
				1.465.1-3/80. 4-0030-05		КР18
				Детали		
А4		1	1.465.1-3/80. 4-0002-30	Стержень арматурный	5	
А4		2	-33	Стержень арматурный	3	

Рис.1.

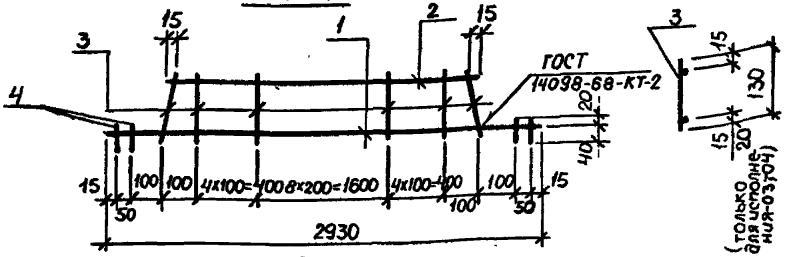

Рис.2

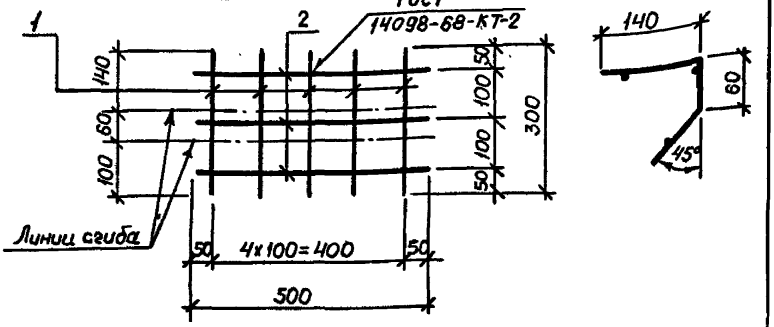

Обозначение	Марка	Рис	Масса, кг
1.465.1-3/80. 4-0030	КР13	1	4,6
-01	КР14		5,6
-02	КР15		6,8
-03	КР16		8,4
-04	КР17		9,8
-05	КР18	2	0,4

Нач.отд.	Савускан		
ГИП	Козлов		
Рук.гр.	Дужак		
Ст.инж.	Хомутова		
Техник	Вейзель		
Провер.	Дужак		

1.465.1-3/80. 4-0030СБ

Каркас плоский КР (КР13-КР18). Сборочный чертеж

Стад.	Масса	Масштаб
Р	см. табл.	—
Лист	Листов 1	

Госстрой СССР Киевский Промстройпроект

Формат	Зона	Поз.	Обозначение	Наименование	Кол.	Примечание
				Документация		
А4			1.465.1-3/80. 4-0040 СБ	Сборочный чертеж		
				1.465.1-3/80. 4-0040		КР19
				Детали		
А4		1	1.465.1-3/80. 4-0002-65	Стержень арматурный	2	
А4		2	-64	Стержень арматурный	6	
А4		3	-62	Стержень арматурный	4	
				1.465.1-3/80. 4-0040-01		КР20
				Детали		
А4		1	1.465.1-3/80. 4-0002-65	Стержень арматурный	2	
А4		2	-64	Стержень арматурный	6	
А4		3	-62	Стержень арматурный	4	
				1.465.1-3/80. 4-0040-02		КР21
				Детали		
А4		1	1.465.1-3/80. 4-0002-65	Стержень арматурный	4	
А4		2	-64	Стержень арматурный	8	
А4		3	-63	Стержень арматурный	4	
				1.465.1-3/80. 4-0040-03		КР22
				Детали		
А4		1	1.465.1-3/80. 4-0002-65	Стержень арматурный	4	
А4		2	-66	Стержень арматурный	10	
А4		3	-63	Стержень арматурный	4	

Нач.отд.	Савускан	
ГИП	Козлов	
Рук.гр.	Дужак	
Ст.инж.	Хомутова	
Техник	Бейзель	
Провер.	Дужак	

1.465.1-3/80. 4-0040

Каркас плоский КР (КР19–КР22)

Стад.	Лист	Листов
Р		1

Госстрой СССР Киевский Промстройпроект

Рис. 1

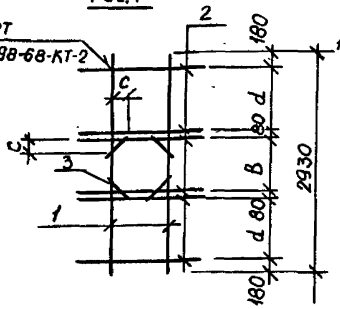

Рис. 3

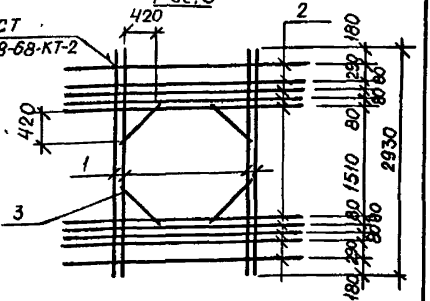

Рис. 2

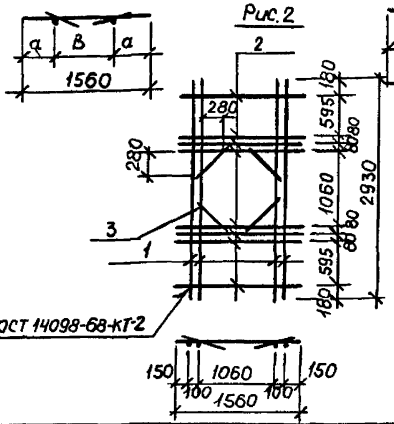

Обозначение	Марка	Рис.	Размеры, мм				Масса, кг
			a	B	c	d	
1.465.1-03/80. 4-0040	КР19	1	550	460	100	975	14.6
-01	КР20		400	760	200	825	14.6
-02	КР21	2	–	–	–	–	23.7
-03	КР22	3	–	–	–	–	39.8

Нач. отд.	Савускан	
ГИП	Козлов	
Рук. гр.	Дужак	
Ст. инж.	Хомутова	
Техник	Бейзель	
Провер.	Дужак	

1.465.1-3/80. 4-0040 СБ

Каркас плоский КР (КР19 – КР22). Сборочный чертеж

Стад.	Масса	Масштаб
Р	см. табл.	–
Лист	Листов 1	

Госстрой СССР
Киевский Промстройпроект

Формат	Зона	Поз.	Обозначение	Наименование	Кол.	Примечание
				Документация		
А4			1.465.1-3/80. 4-0050 СБ	Сборочный чертеж		
				Детали		
А4		1	1.465.1-3/80. 4-0002-57	Стержень арматурный	1	
А4		2	-27	Стержень арматурный	21	
				Переменные данные для исполнений		
				1.465.1-3/80. 4-0050-00		КР23
				1.465.1-3/80. 4-0050-05		КР23а
				Детали		
А4		3	1.465.1-3/80. 4-0002-65	Стержень арматурный	2	
А4		4	-61	Стержень арматурный	2	
				1.465.1-3/80. 4-0050-01		КР24
				1.465.1-3/80. 4-0050-06		КР24а
				Детали		
А4		3	1.465.1-3/80. 4-0002-70	Стержень арматурный	2	
А4		4	-68	Стержень арматурный	2	
				1.465.1-3/80. 4-0050-02		КР25
				1.465.1-3/80. 4-0050-07		КР25а
				Детали		
А4		3	1.465.1-3/80. 4-0002-73	Стержень арматурный	2	
А4		4	-72	Стержень арматурный	2	

Нач.отд	Савускан		1.465.1-3/80. 4-0050
ГИП	Козлов		Каркас плоский КР (КР23-КР27, КР23а-КР27а)
Рук.гр.	Дужак		Стад: Р; Лист: 1; Листов: 2
Ст.инж.	Комутова		Госстрой УССР Киевский Промстройпроект
Техник	Бейзель		
Провер.	Дужак		

Инв.№ подл. | Подп. и дата | Взам.инв.№ | Инв.№ дубл. | Подп. и дата | формат А4

Формат	Зона	Поз.	Обозначение	Наименование	Кол.	Примечание
				1.465.1-3/80. 4-0050-03		КР26
				1.465.1-3/80. 4-0050-08		КР26а
				Детали		
А4		3	1.465.1-3/80. 4-0002-77	Стержень арматурный	2	
А4		4	-75	Стержень арматурный	2	
				1.465.1-3/80. 4-0050-04		КР27
				1.465.1-3/80. 4-0050-09		КР27а
				Детали		
А4		3	1.465.1-3/80. 4-0002-80	Стержень арматурный	2	
А4		4	-79	Стержень арматурный	2	

Рис. 1

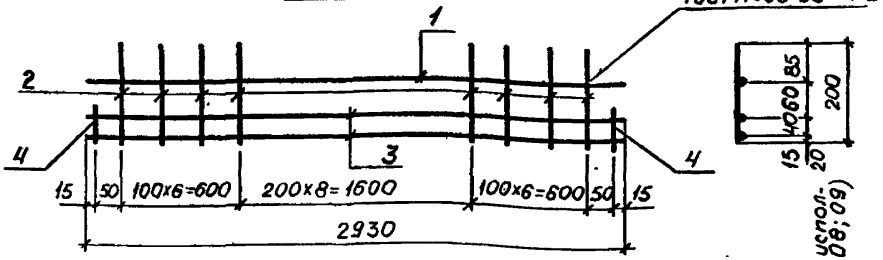

Рис. 2

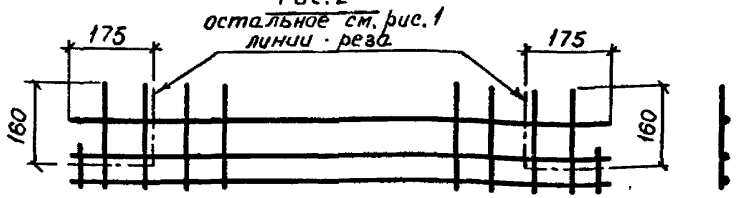

Обозначение	Марка	Рис.	Масса, кг
1.465.1-3/80. 4-0050	КР23	1	7,8
-01	КР24		9,7
-02	КР25		11,9
-03	КР26		14,5
-04	КР27		17,4
-05	КР23а	2	7,8
-06	КР24а		9,7
-07	КР25а		11,9
-08	КР26а		14,5
-09	КР27а		17,4

			1.465.1-3/80. 4-0050 СБ
Нач.отд.	Савускан		Каркас плоский КР (КР23-КР27, КР23а-КР27а). Сборочный чертеж
ГИП	Казлов		
Рук.гр.	Дужак		
Ст.инж.	Хомутова		
Техник	Бейзель		
Провер.	Дужак		

Стад.	Масса	Масштаб
Р	см. табл.	—
Лист	Листов 1	

Госстрой СР... Кир... Пр...

Формат	Зона	Поз.	Обозначение	Наименование	Кол.	Примечание
				Документация		
А4			1.465.1-3/80. 4-0060	Сборочный чертеж		
				1.465.1-3/80. 4-0060		КР28
				Детали		
А4		1	1.465.1-3/80. 4-0002-65	Стержень арматурный	1	
А4		2	-65	Стержень арматурный	1	
А4		3	-13	Стержень арматурный	19	
А4		4	-59	Стержень арматурный	4	
				1.465.1-3/80. 4-0060-01		КР29
				Детали		
А4		1	1.465.1-3/80. 4-0002-65	Стержень арматурный	1	
А4		2	-70	Стержень арматурный	1	
А4		3	-13	Стержень арматурный	19	
А4		4	-59	Стержень арматурный	4	
				1.465.1-3/80. 4-0060-02		КР30
				Детали		
А4		1	1.465.1-3/80. 4-0002-65	Стержень арматурный	1	
А4		2	-73	Стержень арматурный	1	
А4		3	-13	Стержень арматурный	19	
А4		4	-59	Стержень арматурный	4	

Нач.отд.	Савускан	
ГИП	Козлов	
Рук.гр.	Дужак	
Ст.инж.	Хомутова	
Техник	Бейзель	
Провер.	Дужак	

1.465.1-3/80. 4-0060

Каркас плоский КР (КР28-КР36)

Стад.	Лист	Листов
Р	1	3

Госстрой СССР
Киевский
Промстройпроект

18451-05 22 Формат А4

Формат	Зона	Поз.	Обозначение	Наименование	Кол.	Примечание
				1.465.1-3/80. 4-0060-03		КР31
				Детали		
А4		1	1.465.1-3/80. 4-0002-70	Стержень арматурный	1	
А4		2	-70	Стержень арматурный	1	
А4		3	-13	Стержень арматурный	19	
А4		4	-67	Стержень арматурный	4	
				1.465.1-3/80. 4-0060-04		КР32
				Детали		
А4		1	1.465.1-3/80. 4-0002-70	Стержень арматурный	1	
А4		2	-73	Стержень арматурный	1	
А4		3	-13	Стержень арматурный	19	
А4		4	-67	Стержень арматурный	4	
				1.465.1-3/80. 4-0060-05		КР33
				Детали		
А4		1	1.465.1-3/80. 4-0002-73	Стержень арматурный	1	
А4		2	-65	Стержень арматурный	1	
А4		3	-13	Стержень арматурный	19	
А4		4	-71	Стержень арматурный	4	
				1.465.1-3/80. 4-0060-06		КР34
				Детали		
А4		1	1.465.1-3/80. 4-0002-73	Стержень арматурный	1	
А4		2	-73	Стержень арматурный	1	
А4		3	-13	Стержень арматурный	19	
А4		4	-71	Стержень арматурный	4	

Формат	Зона	Поз.	Обозначение	Наименование	Кол.	Примечание
				1.465.1-3/80.4-0060-07		КР35
				Детали		
А4		1	1.465.1-3/80. 4-0002-77	Стержень арматурный	1	
А4		2	-65	Стержень арматурный	1	
А4		3	-29	Стержень арматурный	19	
А4		4	-74	Стержень арматурный	4	
				1.465.1-3/80. 4-0060-08		КР36
				Детали		
А4		1	1.465.1-3/80. 4-0002-77	Стержень арматурный	1	
А4		2	-73	Стержень арматурный	1	
А4		3	-29	Стержень арматурный	19	
А4		4	-74	Стержень арматурный	4	

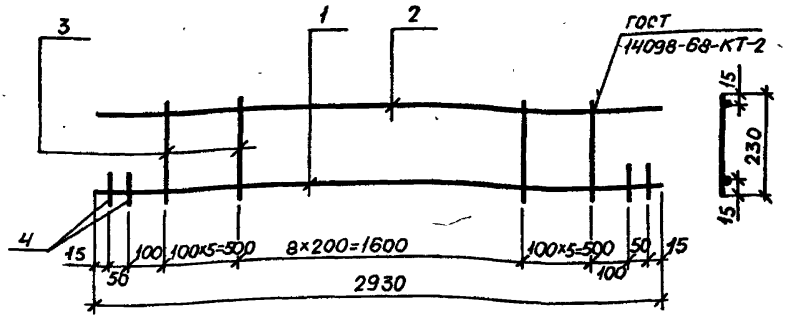

Обозначение	Марка	Масса, кг
1.465.1-3/80. 4-0080	КР28	5,8
-01	КР29	6,7
-02	КР30	7,8
-03	КР31	7,7
-04	КР32	8,8
-05	КР33	8,0
-06	КР34	10,0
-07	КР35	9,6
-08	КР36	11,6

Нач.отд	Савускан	
ГИП	Козлов	
Рук.гр.	Дужак	
Ст.инж.	Хомутова	
Техник	Бейзель	
Проверил	Дужак	

1.465.1-3/80. 4-0060 СБ

Каркас плоский КР (КР28-КР36). Сборочный чертеж

Стад.	Масса	Масштаб
Р	см. табл.	—
Лист	Листов 1	

Госстрой СССР Киевский Промстройпроект

Формат	Зона	Поз.	Обозначение	Наименование	Кол.	Примечание
				Документация		
А4			1.465.1-3/80. 4-0070 СБ	Сборочный чертеж		
				1.465.1-3/80. 4-0070		КР37
				Детали		
А4		1	1.465.1-3/80. 4-0002-43	Стержень арматурный	2	
А4		2	-31	Стержень арматурный	87	
А4		3	-45	Стержень арматурный	2	
				1.465.1-3/80. 4-0070-01		КР38
				Детали		
А4		1	1.465.1-3/80. 4-0002-65	Стержень арматурный	1	
А4		2	-28	Стержень арматурный	19	
А4		3	-61	Стержень арматурный	4	
А4		4	-41	Стержень арматурный	1	

Нач.отд.	Савуская	
ГИП	Козлов	
Рук.гр.	Дужак	
Ст.инж.	Хотутова	
Технік	Бейзель	
Провер.	Дужак	

1.465.1-3/80. 4-0070

Каркас плоский КР (КР37-КР40)

Стад.	Лист	Листов
Р	1	2

Госстрой СССР Киевский Промстройпроект

Копировал А5 Формат А4

Формат	Зона	Поз.	Обозначение	Наименование	Кол.	Примечание
				1.465.1-3/80. 4-0070-02		КР39
				Детали		
АУ		1	1.465.1-3/80. 4-0002 - 70	Стержень арматурный	1	
АУ		2	- 28	Стержень арматурный	19	
АУ		3	- 68	Стержень арматурный	4	
АУ		4	- 41	Стержень арматурный	1	
				1.465.1-3/80. 4-0070-03		КР40
				Детали		
АУ		1	1.465.1-3/80. 4-0002- 73	Стержень арматурный	1	
АУ		2	- 28	Стержень арматурный	19	
АУ		3	- 72	Стержень арматурный	4	
АУ		4	- 41	Стержень арматурный	1	

Рис. 1

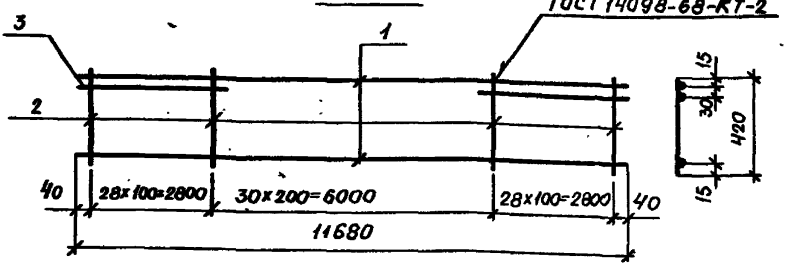

Рис. 2

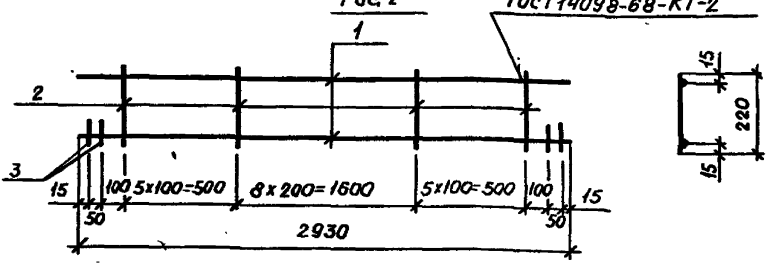

Обозначение	Марка	Рис.	Масса, кг
1.465.1-3/80. 4-0070	КР37	1	9,8
-01	КР38	2	4,0
-02	КР39		5,0
-03	КР40		6,2

Нач. отд	Савускан		
ГИП	Козлов		
Рук. гр.	Дужак		
Инж.	Хомутова		
Инж.	Бейзель		
Инж.	Дужак		

1.465.1-3/80. 4-0070 СБ

Каркас плоский КР (КР37-КР40). Сборочный чертеж

Стад.	Масса	Масштаб
Р	см. табл.	—
Лист	Листов 1	

Госстрой СССР Киевский Промстройпроект

Формат	Зона	Поз.	Обозначение	Наименование	Кол.	Примечание
				Документация		
А4			1.465.1-3/80. 4-0080 СБ	Сборочный чертеж		
				1.465.1-3/80. 4-0080		КР41
				Детали		
А4		1	1.465.1-3/80. 4-0002-65	Стержень арматурный	1	
А4		2	-24	Стержень арматурный	21	
А4		3	-41	Стержень арматурный	1	
А4		4	-59	Стержень арматурный	2	
				1.465.1-3/80. 4-0080-01		КР42
				Детали		
А4		1	1.465.1-3/80. 4-0002-70	Стержень арматурный	1	
А4		2	-24	Стержень арматурный	21	
А4		3	-41	Стержень арматурный	1	
А4		4	-67	Стержень арматурный	2	
				1.465.1-3/80. 4-0080-02		КР43
				Детали		
А4		1	1.465.1-3/80. 4-0002-73	Стержень арматурный	1	
А4		2	-24	Стержень арматурный	21	
А4		3	-41	Стержень арматурный	1	
А4		4	-71	Стержень арматурный	2	

Нач.отд.	Савускан	
Гип	Козлов	
Рук.гр.	Дужак	
Ст.инж.	Хомутова	
Техник	Бейзель	
Провер.	Дужак	

1.465.1-3/80. 4-0080

Каркас плоский КР (КР41-КР46)

Стад.	Лист	Листов
Р	1	2

Госстрой СССР
Киевский
Промо

Формат	Зона	Поз.	Обозначение	Наименование	Зо Кол.	Примечание
				1.465.1-3/80. 4-0080-03		КР 44
				Детали		
АЧ		1	1.465.1-3/80. 4-0002-65	Стержень арматурный	1	
АЧ		2	-56	Стержень арматурный	1	
АЧ		3	-24	Стержень арматурный	17	
АЧ		4	-25	Стержень арматурный	2	
АЧ		5	-59	Стержень арматурный	4	
				1.465.1-3/80. 4-0080-04		КР45
				Детали		
АЧ		1	1.465.1-3/80. 4-0002-70	Стержень арматурный	1	
АЧ		2	-56	Стержень арматурный	1	
АЧ		3	-24	Стержень арматурный	17	
АЧ		4	-25	Стержень арматурный	2	
АЧ		5	-67	Стержень арматурный	4	
				1.465.1-3/80. 4-0080-05		КР46
				Детали		
АЧ		1	1.465.1-3/80. 4-0002-73	Стержень арматурный	1	
АЧ		2	-56	Стержень арматурный	1	
АЧ		3	-24	Стержень арматурный	17	
АЧ		4	-25	Стержень арматурный	2	
АЧ		5	-71	Стержень арматурный	4	

Рис. 1

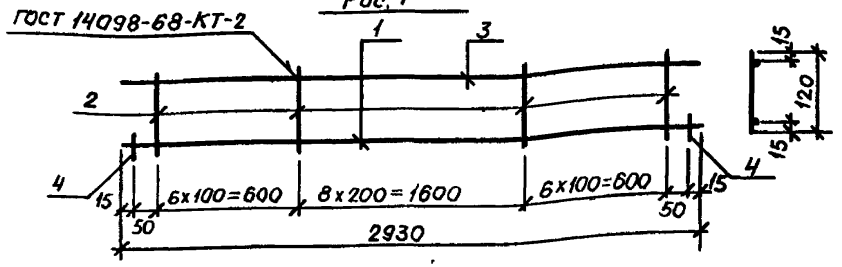

Рис. 2

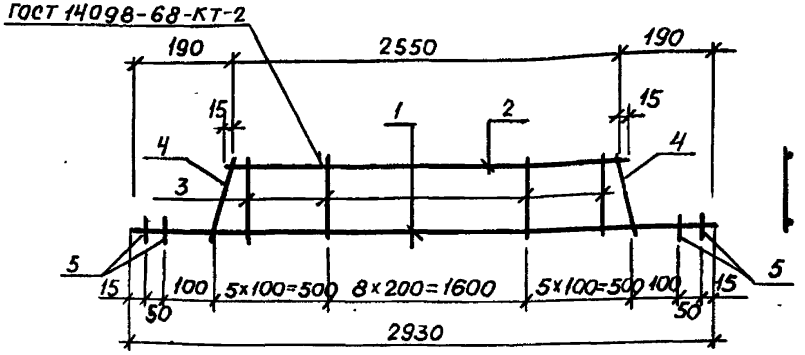

Обозначение	Марка	Рис.	Масса, кг
1.465.1-3/80. 4-0080	КР41	1	3,5
-01	КР42		4,4
-02	КР43		5,6
-03	КР44	2	4,7
-04	КР45		5,7
-05	КР46		6,9

Нач.отд.	Савускан	
ГИП	Козлов	
Рук.гр.	Дужак	
Ст.инж.	Томчупова	
Техник	Бейзель	
Провер.	Дужак	

1465.1-3/80. 4-0080 СБ

Каркас плоский КР (КР41 - КР46). Сборочный чертеж

Стад.	Масса	Масштаб
Р	см. табл.	–
Лист	Листов 1	

Госстрой СССР Киевский промстройпроект

Формат	Зона	Поз.	Обозначение	Наименование	32 Кол.	Примечание
				Документация		
А4			1.465.1-3/80. 4-0090 СБ	Сборочный чертеж		
				1.465.1-3/80. 4-0090		КР47
				Детали		
А4		1	1.465.1-3/80. 4-0002-58	Стержень арматурный	2	
А4		2	-11	Стержень арматурный	59	
				1.465.1-3/80. 4-0090-01		КР48
				Детали		
А4		1	1.465.1-3/80. 4-0002-57	Стержень арматурный	2	
А4		2	-11	Стержень арматурный	14	
А4		3	-50	Стержень арматурный	2	
				1.465.1-3/80. 4-0090-02		КР49
				Детали		
А4		1	1.465.1-3/80. 4-0002-57	Стержень арматурный	2	
А4		2	-08	Стержень арматурный	14	
А4		3	-48	Стержень арматурный	2	
				1.465.1-3/80. 4-0090-03		КР50
				Детали		
А4		1	1.465.1-3/80. 4-0002-55	Стержень арматурный	2	
А4		2	-09	Стержень арматурный	12	
А4		3	-49	Стержень арматурный	2	

Нач.отд.	Савускан		1.465.1-3/80. 4-0090
ГИП	Козлов		Каркас плоский КР (КР47-КР50)
Рук. гр.	Дужак		
Ст.инж.	Хомутова		
Техник	Бейзель		
Провер.	Дужак		

Стад.	Лист	Листов
Р		1

Госстрой СССР
Киевский
Промстройпроект

18461-05 33 формат А4

Рис. 1

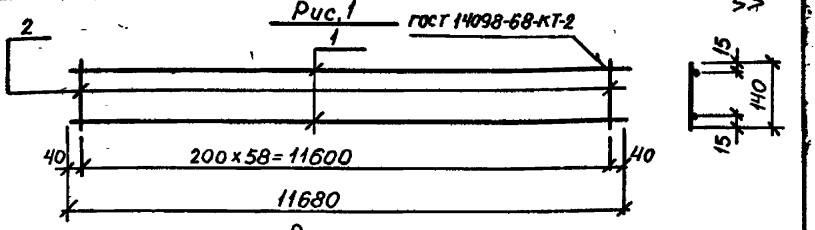

Рис. 2

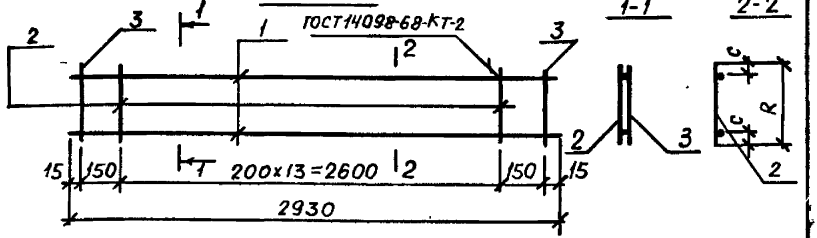

Рис. 3

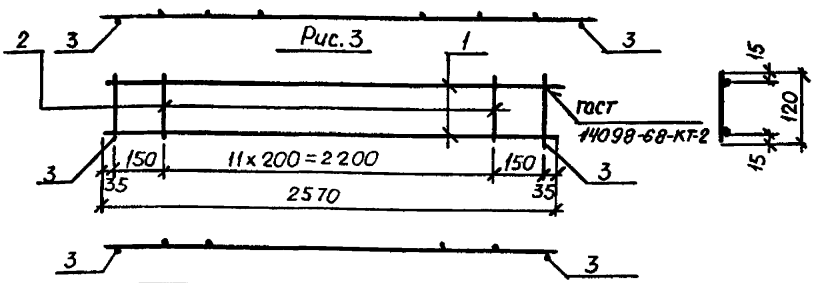

Обозначение	Марка	Рис.	Размеры, мм		Масса, кг
			c	R	
1.465.1-3/80. 4-0090	КР47	1	—	—	15,2
-01	КР48	2	15	140	4,0
-02	КР49		30	100	3,8
-03	КР50	3	—	—	3,4

1.465.1-3/80. 4-0090 СБ

Нач.отд.	Савускан	
ГИП	Козлов	
Рук.бр.	Дужак	
Ст.инж.	Хомутова	
Техник	Бейзель	
Провер.	Дужак	

Каркас плоский КР (КР47-КР50). Сборочный чертеж

Стад.	Масса	Масшт.
Р	см. табл.	
Лист	Листов 1	

Госстрой СССР Киевский Промстройпроект

Формат А4

Формат	Зона	Поз.	Обозначение	Наименование	Кол.	Примечание
				Документация		
А4			1.465.1-3/80. 4-0100 СБ	Сборочный чертеж		
				1.465.1-3/80. 4-0100		КР51
				Детали		
А4		1	1.465.1-3/80. 4-0002-42	Стержень арматурный	2	
А4		2	-11	Стержень арматурный	14	
				1.465.1-3/80. 4-0100-01		КР52
				Детали		
А4		1	1.465.1-3/80. 4-0003-01	Стержень арматурный	1	
А4		2	1.465.1-3/80. 4-0002-32	Стержень арматурный	1	
А4		3	-26	Стержень арматурный	3	

Нач.отд.	Савуекан	
ГИП	Козлов	
Рук.гр.	Дужак	
Ст.инж.	Хомутова	
Техник	Бейзель	
Провер.	Дужак	

1.465.1-3/80. 4-0100

Каркас плоский КР (КР 51 - КР52)

Стад.	Лист	Листов
Р		1

Госстрой СССР Киевский Промстройпроект

Формат А4

Рис. 1

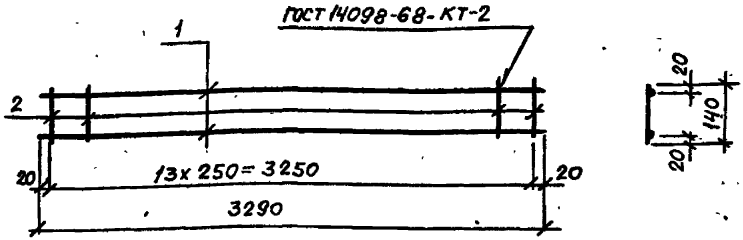

Рис. 2

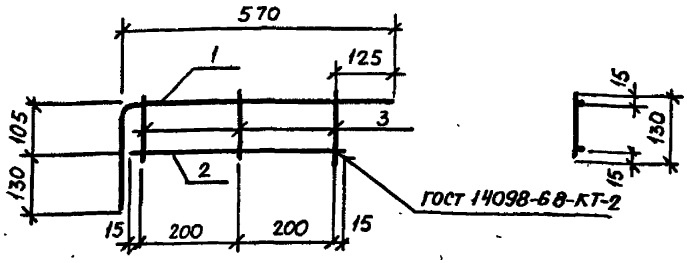

Обозначение	Марка	Рис.	Масса, кг
1.465.1-3/80. 4-0100	КР51	1	1,1
-01	КР52	2	0,7

1.465.1-3/80. 4-0100 СБ

Нач.отд.	Савускан	
ГИП	Козлов	
Рук.гр.	Дужак	
Ст.инж.	Хомутова	
Техник	Бейзель	
Техник	Дужак	

Каркас плоский КР (КР51-КР52). Сборочный чертеж

Стад.	Масса	Масштаб
Р	см. табл.	--
Лист	Листов	

Госстрой СС... Киевский Промстройпрое...

Формат	Зона	Поз.	Обозначение	Наименование	Кол.	Примечание
				Документация		
А4			1.465.1-3/80. 4-1000 СБ	Сборочный чертеж		
				Детали		
А4		1	1.465.1-3/80. 4-0002-60	Стержень арматурный	8	
			Переменные данные	для исполнений		
				1.465.1-3/80. 4-1000		КП1
				Детали		
А4		2	1.465.1-3/80. 4-0040	Каркас плоский КР19	2	
				1.465.1-3/80. 4-1000-01		КП2
				Детали		
А4		2	1.465.1-3/80. 4-0040-01	Каркас плоский КР20	2	
				1.465.1-3/80. 4-1000-02		КП3
				Детали		
А4		2	1.465.1-3/80. 4-0040-02	Каркас плоский КР21	2	
				1.465.1-3/80. 4-1000-03		КП4
				Детали		
А4		2	1.465.1-3/80. 4-0040-03	Каркас плоский КР22	2	

Нач.отд	Савускан		1465 1-3/80. 4-1000
ГИП	Козлов		Каркас пространственный (КП1-КП4)
Рук.гр.	Дужак		Стад. Р; Лист 1; Листов
Т.инж.	Хомутова		Госстрой СССР Киевский Промстройпроект
Архит.	Бейзель		
Конструк.	Дужак		

Рис.1

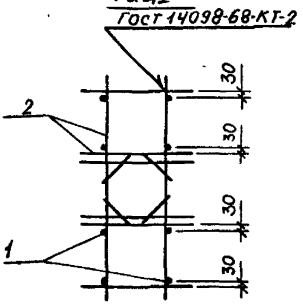

Рис.3

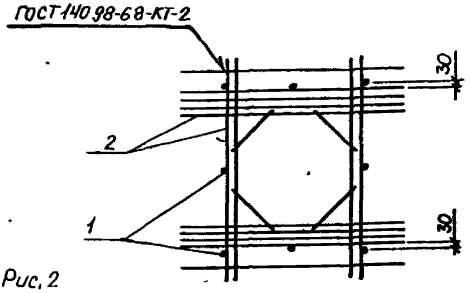

Рис.2

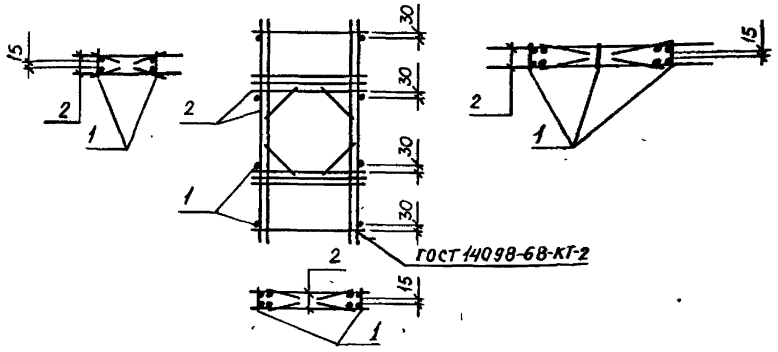

Обозначение	Марка	Рис.	Масса, кг
1.465.1-3/80. 4-1000	КП1	1	29,7
-01	КП2		29,7
-02	КП3	2	47,9
-03	КП4	3	80,1

Нач.отд.	Савускан		
ГИП	Козлов		
Рук.гр.	Дужак		
Ст.инж	Хомутова		
Техн.ик	Бейзель		
Провер.	Дужак		

1.465.1-3/80. 4-1000 СБ

Каркас пространственный (КП1 - КП4). Сборочный чертеж

Стад	Масса	Масшт.
Р	см. табл.	—
Лист	Листов 1	

Госстрой СССР
Киевский
Промстр...

18461-05 38

Формат	Зона	Поз.	Обозначение	Наименование	38 Кол.	Примечание
				Документация		
А4			1.465.1-3/80. 4-0110 СБ	Сборочный чертеж		
				1.465.1-3/80. 4-0110		С1
				Детали		
А4		1	1.465.1-3/80. 4-0002-07	Стержень арматурный	20	
А4		2	-04	Стержень арматурный	48	
				1.465.1-3/80. 4-0110-01		С2
				Детали		
А4		1	1.465.1-3/80. 4-0002-23	Стержень арматурный	16	
А4		2	-04	Стержень арматурный	48	
				1.465.1-3/80. 4-0110-02		С3
				Детали		
А4		1	1.465.1-3/80. 4-0002-23	Стержень арматурный	20	
А4		2	-04	Стержень арматурный	48	
				1.465.1-3/80. 4-0110-03		С4
				Детали		
А4		1	1.465.1-3/80. 4-0002-44	Стержень арматурный	16	
А4		2	-04	Стержень арматурный	48	

Нач.отд	Савускан		1.465.1-3/80. 4-0110
ГИП	Козлов		Сетка С (С1-С6, С2А-С6А)
Рук.др.	Дужак		
Ст.инж.	Хомутова		
Техник	Бейзель		
Провер.	Дужак		

Стад.	Лист	Листов
Р	1	3

Госстрой СССР
Киевский
Промстройпроект

Формат	Зона	Поз.	Обозначение	Наименование	Кол.	Примечание
				1.465.1-3/80. 4-0110-04		С5
				Детали		
А4		1	1.465.1-3/80. 4-0002-23	Стержень арматурный	30	
А4		2	-04	Стержень арматурный	48	
				1.465.1-3/80. 4-0110-05		С6
				Детали		
А4		1	1.465.1-3/80. 4-0002-44	Стержень арматурный	30	
А4		2	-04	Стержень арматурный	48	
				1.465.1-3/80. 4-0110-06		С2А
				Детали		
А4		1	1.465.1-3/80. 4-0002-23	Стержень арматурный	16	
А4		2	-20	Стержень арматурный	48	
				1.465.1-3/80. 4-0110-07		С3А
				Детали		
А4		1	1.465.1-3/80. 4-0002-23	Стержень арматурный	20	
А4		2	-20	Стержень арматурный	48	
				1.465.1-3/80. 4-0110-08		С4А
				Детали		
А4		1	1.465.1-3/80. 4-0002-44	Стержень арматурный	16	
А4		2	-20	Стержень арматурный	48	

Формат	Зона	Поз.	Обозначение	Наименование	Кол.	Примечание
				1.465.1-3/80.4-0110-09		С5А
				Детали		
А4		1	1.465.1-3/80. 4-0002-23	Стержень арматурный	30	
А4		2	-20	Стержень арматурный	48	
				1.465.1-3/80. 4-0110-10		С6А
				Детали		
А4		1	1.465.1-3/80. 4-0002-44	Стержень арматурный	30	
А4		2	-20	Стержень арматурный	48	

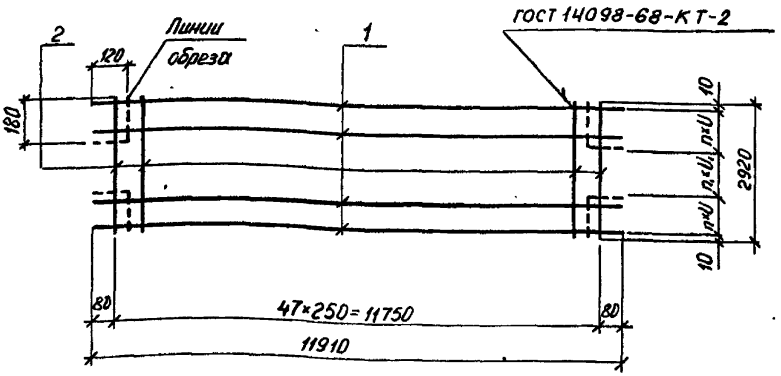

Обозначение	Марка	Размеры, мм		n	n_1	Масса, кг
		и	$и_1$			
1.465.1-3/80.4-0110	С1	200	100	5	9	19,7
-01	С2	200	100	7	1	24,9
-02	С3	200	100	5	9	29,3
-03	С4	200	100	7	1	34,8
-04	С5	100	—	29	—	40,2
-05	С6	100	—	29	—	58,8
-06	С2А	200	100	7	1	30,5
-07	С3А	200	100	5	9	34,9
-08	С4А	200	100	7	1	40,5
-09	С5А	100	—	29	—	45,8
-10	С6А	100	—	29	—	64,4

Нач.отд.	Савускан	
ГИП	Козлов	
Рук.гр	Дужак	
Ст.инж.	Хрмутова	
Техник	Бейзель	
Провер.	Дужак	

1.465.1-3/80.4-0110 СБ

Сетка С
(С1-С6, С2А-С6А).
Сборочный чертеж

Стад	Масса	Масштаб
Р	см. табл.	
Лист	Листов 1	

Госстрой СССР
Киевский
Промстройпроект

Формат	Зона	Поз.	Обозначение	Наименование	Кол.	Примечание
				Документация		
А4			1.465.1-3/80. 4-0120 СБ	Сборочный чертеж		
				1.465.1-3/80. 4-0120		С1г
				Детали		
А4		1	1.465.1-3/80. 4-0002-07	Стержень арматурный	20	
А4		2	-05	Стержень арматурный	48	
				1.465.1-3/80. 4-0120-01		С2г
				Детали		
А4		1	1.465.1-3/80. 4-0002-23	Стержень арматурный	16	
А4		2	-05	Стержень арматурный	48	
				1.465.1-3/80. 4-0120-02		С3г
				Детали		
А4		1	1.465.1-3/80. 4-0002-23	Стержень арматурный	20	
А4		2	-05	Стержень арматурный	48	
				1.465.1-3/80. 4-0120-03		С4г
				Детали		
А4		1	1.465.1-3/80. 4-0002-44	Стержень арматурный	16	
А4		2	-21	Стержень арматурный	48	

Нач.отд	Савускан	
ГИП	Козлов	
Рук.гр.	Дужак	
Ст.инж.	Хомутова	
Техник	Бейзель	
Провер.	Дужак	

1.465.1-3/80. 4-0120

Сетка С
(С1г - С4г)

Стад	Лист	Листов
Р		1

Госстрой СССР Киевский Промстройпроект

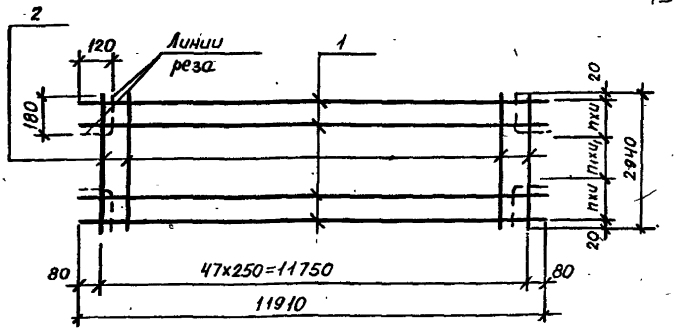

Настоящая сетка изготавливается из товарной сетки по ГОСТ 8478-66. С целью обеспечения защитного слоя для торцов поперечных стержней необходимо укоротить поперечные стержни на 20 мм, либо соответственно отогнуть их концы.

Обозначение	Марка	Размеры, мм		n	n_1	Масса, кг
		u	u_1			
1.465.1-3/80. 4-0120	С1г	150	200	9	1	19.7
-01	С2г	200	100	7	1	24.9
-02	С3г	150	200	9	1	29.3
-03	С4г	200	100	7	1	40.5

1.465.1-3/80. 4-0120 СБ

Нач. отд	Савускан	
ГИП	Козлов	
Рук. бр.	Дужак	
Ст. инж.	Хомутова	
Техник	Бейзель	
Провер.	Дужак	

Сетка С (С1г-С4г). Сборочный чертеж

Стад.	Масса	Масштаб
Р	см. табл.	
Лист	Листов	

Госстрой СССР
Киевский
Промстройпр...

18461-05 44 Формат

Шифр	Зона	Поз.	Обозначение	Наименование	Кол.	Примечание
				Документация		
А4			1.465.1-3/80. 4-0130 СБ	Сборочный чертеж		
				Детали		
А4		1	1.465.1-3/80. 4-0002-02	Стержень арматурн.	48	
			Переменные данные	для исполнений		
				1.465.1-3/80. 4-0130		С1а
				Детали		
А4		2	1.465.1-3/80. 4-0002-07	Стержень арматурный	10	
				1.465.1-3/80. 4-0130-01		С2а
				Детали		
А4		2	1.465.1-3/80. 4-0002-23	Стержень арматурный	8	
				1.465 1-3/80. 4-0130-02		С3а
				Детали		
А4		2	1.465.1-3/80. 4-0002-23	Стержень арматурный	10	
				1.465.1-3/80. 4-0130-03		С4а
				Детали		
А4		2	1.465.1-3/80. 4-0002-44	Стержень арматурный	8	

Нач.отд.	Савуткан		1.465.1-3/80. 4-0130
ГИП	Козлов		
Рук.гр.	Дужак		Сетка С (С1а-С6а)
Констр.	Хомутова		Стад. Р; Лист 1; Листов 2
Н.контр.	Бейзель		Госстрой СССР Киевский промстройпроект
Инж.	Дужак		

Формат	Зона	Поз.	Обозначение	Наименование	Кол.	Примечание
				1.465.1-3/80. 4-0130-04		С5а
				Детали		
А4		2	1.465.1-3/80. 4-0002-23	Стержень арматурный	15	
				1.465.1-3/80. 4-0130-05		С6а
				Детали		
А4		2	1.465.1-3/80. 4-0002-44	Стержень арматурный	15	

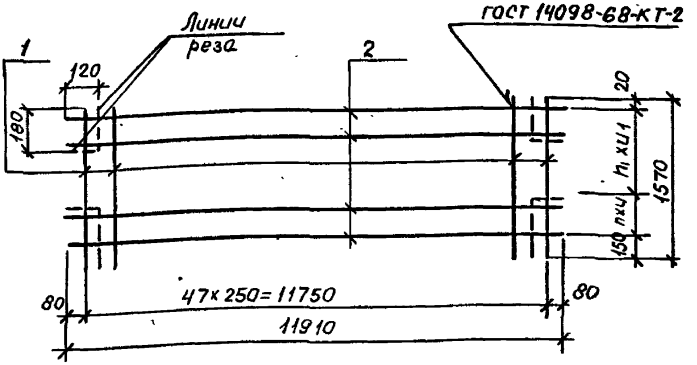

Обозначение	Марка	Размеры, мм		n	n1	Масса, кг
		u	u1			
1.465.1-3/80. 4-0130	С1а	100	200	4	5	10.1
-01	С2а	200	–	7	–	12.7
-02	С3а	100	200	4	5	14.9
-03	С4а	200	–	7	–	17.6
-04	С5а	100	–	14	–	20.4
-05	С6а	100	–	14	–	29.7

1.465.1-3/80. 4-0130 С5

Нач.отд.	Савускан	
ГИП	Козлов	
Рук.гр.	Дужак	
Ст.инж.	Хомутова	
Техник	Бейзель	
Провер.	Дужак	

Сетка С (С1а – С6а) Сборочный чертеж

Стад	Масса	Масштаб
Р	см. табл.	
Лист	Листов 1	

Госстрой СССР Киевский Промстройпроект

Формат А1

Формат	Зона	Поз.	Обозначение	Наименование 47	Кол.	Примечание
				Документация		
А4			1.465.1-3/80. 4-0140 СБ	Сборочный чертеж		
				Детали		
А4		1	1.465.1-3/80. 4-0002-38	Стержень арматурный	9	
			Переменные данные	для исполнений		
				1.465.1-3/80. 4-0140		С7
				Детали		
А4		2	1.465.1-3/80. 4-0002-35	Стержень арматурный	15	
				1.465.1-3/80. 4-0140-01		С8
				Детали		
А4		2	1.465.1-3/80. 4-0002-35	Стержень арматурный	29	

Нач.отд.	Савуская		1.465.1-3/80. 4-0140
ГИП	Козлов		
Рук.гр.	Дужак		Сетка С (С7-С8)
Ст.инж.	Хомутова		Стад. Р; Лист; Листов 1
Техник	Бейзель		Госстрой СССР Киевский Промстройпроект
Пров.	Дужак		

Инв.№ подл. | Подп. и дата | Взам.инв.№ | Инв.№ дубл. | Подп. и дата | Формат А4

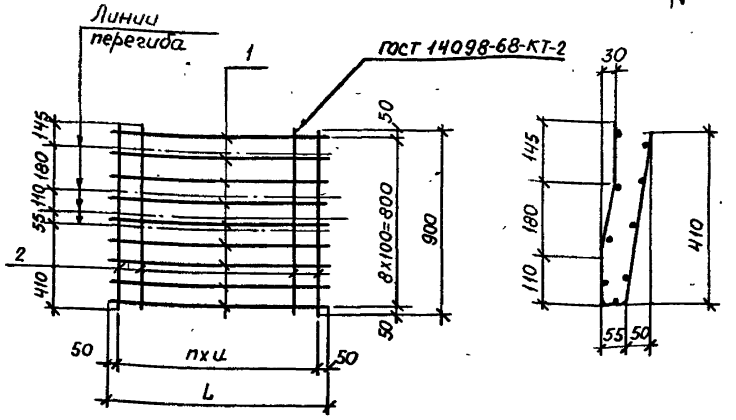

Обозначение	Марка	Размеры, мм		n	Масса, кг
		u	L		
1.465.1-3/80. 4-0140	С7	100	1500	14	3,9
-01	С8	50	1500	28	5,7

Нач.отд.	Савускан		
ГИП	Козлов		
Рук. гр.	Дужак		
Ст.инж.	Хомутова		
Техник	Бейзель		
Провер.	Дужак		

1.465.1-3/80. 4-0140 СБ

Сетка С (С7–С8). Сборочный чертеж

Стад.	Масса	Масшт.
Р	см. табл.	—
Лист	Листов 1	

Госстрой СССР Киевский Промстройпроект.

18461-05 ИО формат А4

Формат	Зона	Поз.	Обозначение	Наименование	Кол.	Примечание
				Документация		
А4			1.465.1-3/80. 4-0150 СБ	Сборочный чертеж		
				1.465.1-3/80. 4-0150		С9
				Детали		
А4		1	1.465.1-3/80. 4-0002 -36	Стержень арматурный	2	
А4		2	-40	Стержень арматурный	1	
А4		3	-12	Стержень арматурный	7	
А4		4	-09	Стержень арматурный	12	

Нач.отд	Савускан		1.465.1-3/80. 4-0150
ГИП	Козлов		Стад. Р; Лист; Листов 1
Рук.гр.	Дужак		Сетка С9
Ст.инж.	Хомутова		Госстрой СССР Киевский Промстройпроект
Техник	Бейзель		
Провер.	Дужак		

Копировал А4 Формат А4

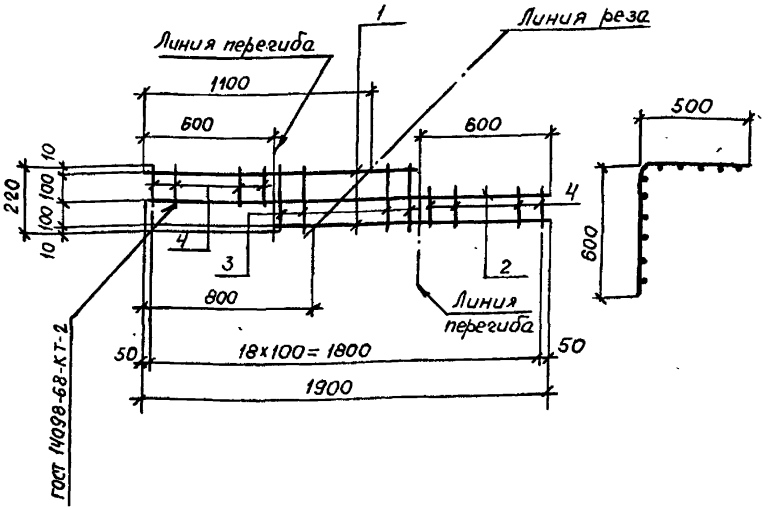

Чертеж дан на 2 изделия С9. Спецификация арматурных стержней дана на 2 изделия С9. Масса указана одного изделия С9.

				1.465.1-3/80. 4-0150 СБ			
				Сетка С9. Сборочный чертеж	Стад.	Масса	Масштаб
Нач.отд.	Савускан				Р	0,5	
ГИП	Козлов				Лист	Листов 1	
Рук.гр.	Дужак				Госстрой СССР Киевский Промстройпроект		
Ст.инж.	Хомутова						
Техник	Бейзель						
Провер.	Дужак						

18451.05 51 Формат А4

Формат	Зона	Поз.	Обозначение	Наименование	Кол.	Примечание
				Документация		
А4			1.465.1-3/80. 4-0160 СБ	Сборочный чертеж		
				1.465.1-3/80. 4-0160		С10
				Детали		
А4		1	1.465.1-3/80. 4-0002-14	Стержень арматурный	8	
А4		2	-17	Стержень арматурный	6	

Нач. отд.	Савускан		1.465.1-3/80. 4-0160
ГИП	Козлов		
Рук. гр.	Дужак		Сетка С10
Ст. инж.	Хомутова		
Техник	Бейзель		
Провер.	Дужак		

Стад.	Лист	Листов
Р		1

Госстрой СССР
Киевский
Промстройпроект

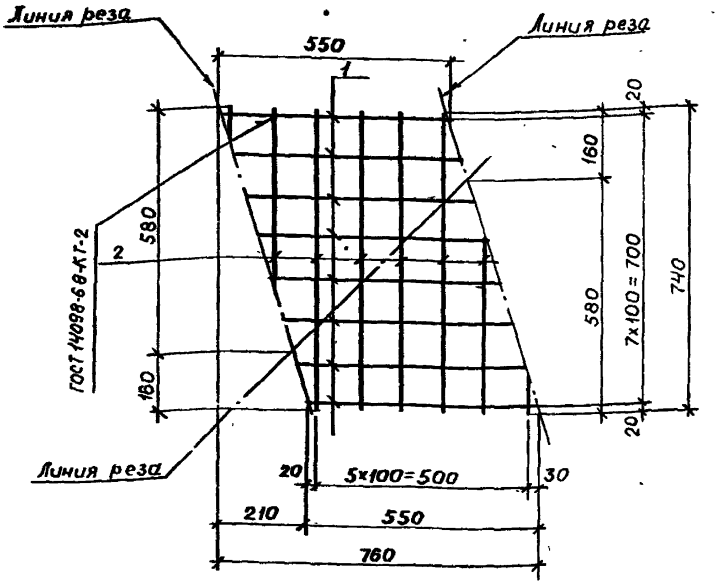

Чертеж дан на 2 изделия С10.
Спецификация арматурных стержней дана на 2 изделия С10. Указана масса одного изделия С10.

				1.465.1-3/80. 4-0160 СБ			
Нач. отд.	Савускан			Сетка С10. Сборочный чертеж	стад.	Масса	Масштаб
ГИП	Козлов				Р	0,4	
Рук. гр.	Дужак				Лист	Листов 1	
инж.	Хомутова				Госстрой СССР Киевский Промстройпроект		
ик	Бейзель						
вер	Дужак						

18461-05 53 Формат А4

Формат	Зона	Поз.	Обозначение	Наименование	Кол.	Примечание
				Документация		
А4			1.465.1-3/80. 4-0170 СБ	Сборочный чертеж		
				1.465.1-3/80. 4-0170		С11
				Детали		
А4		1	1.465.1-3/80. 4-0002-03	Стержень арматурный	20	
А4		2	-04	Стержень арматурный	7	
				1.465.1-3/80. 4-0170-01		С12
				Детали		
А4		1	1.465.1-3/80. 4-0002-19	Стержень арматурный	16	
А4		2	-04	Стержень арматурный	7	
				1.465.1-3/80. 4-0170-02		С13
				Детали		
А4		1	1.465.1-3/80. 4-0002-19	Стержень арматурный	20	
А4		2	-04	Стержень арматурный	7	
				1.465.1-3/80. 4-0170-03		С14
				Детали		
А4		1	1.465.1-3/80. 4-0002-39	Стержень арматурный	16	
А4		2	-04	Стержень арматурный	7	

Нач.отд	Савускан	
ГИП	Козлов	
Рук.гр.	Дужак	
Ст.инж.	Хомутова	
Техник	Бейзель	
Проверил	Дужак	

1.465.1-3/80. 4-0170

Сетка С (С11-С15, С11А, С14А, С15А)

Стад.	Лист	Листов
Р	1.	2

Госстрой Киев

Пром

Формат	Зона	Поз.	Обозначение	Наименование	54 Кол.	Примечание
				1.465.1-3/80. 4-0170-04		С15
				Детали		
АУ		1	1.465.1-3/80. 4-0002-19	Стержень арматурный	30	
АУ		2	-04	Стержень арматурный	7	
				1.465.1-3/80. 4-0170-05		С11А
				Детали		
АУ		1	1.465.1-3/80. 4-0002-19	Стержень арматурный	16	
АУ		2	-20	Стержень арматурный	7	
				1.465.1-3/80. 4-0170-06		С14А
				Детали		
АУ		1	1465.1-3/80. 4-0002-39	Стержень арматурный	16	
АУ		2	-20	Стержень арматурный	7	
				1465.1-3/80. 4-0170-07		С15А
				Детали		
АУ		1	1465.1-3/80. 4-0002-19	Стержень арматурный	30	
АУ		2	-20	Стержень арматурный	7	

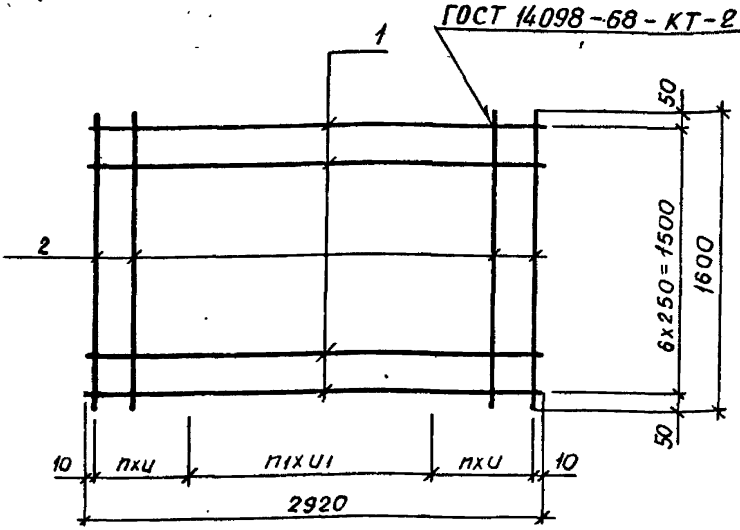

Обозначение	Марка	Размеры, мм U	U1	n	n1	Масса, кг
1.465.1-3/80. 4-0170	С11	200	100	5	9	2.8
-01	С12	200	100	7	1	3.5
-02	С13	200	100	5	9	4.0
-03	С14	200	100	7	1	4.8
-04	С15	–	100	–	29	5.5
-05	С11А	200	100	7	1	4.3
-06	С14А	200	100	7	1	5.6
-07	С15А	–	100	–	29	6.3

Нач. отд	Савускан	
ГИП	Козлов	
Рук. гр.	Дужак	
Ст. инж.	Хомутова	
Техник	Бейзель	
Техник	Дужак	

1.465.1-3/80. 4-0170СБ

Сетка С (С11-С15, С11А, С14А, С15А). Сборочный чертеж

Стад.	Масса	Масшт.
Р	см. табл.	–
Лист	Листов 1	

Госстрой СССР Киевский Промстройпроект

Формат	Зона	Поз.	Обозначение	Наименование	Кол.	Примечание
				Документация		
А4			1.465.1-3/80.4-0180 СБ	Сборочный чертеж		
				1.465.1-3/80.4-0180		С16
				Детали		
А4		1	1.465.1-3/80.4-0002-06	Стержень арматурный	20	
А4		2	-04	Стержень арматурный	14	
				1.465.1-3/80.4-0180-01		С17
				Детали		
А4		1	1.465.1-3/80.4-0002-22	Стержень арматурный	16	
А4		2	-04	Стержень арматурный	14	
				1.465.1-3/80.4-0180-02		С18
				Детали		
А4		1	1.465.1-3/80.4-0002-22	Стержень арматурный	20	
А4		2	-04	Стержень арматурный	14	
				1.465.1-3/80.4-0180-03		С19
				Детали		
А4		1	1.465.1-3/80.4-0002-42	Стержень арматурный	16	
А4		2	-04	Стержень арматурный	14	

Нач.отд	Савускан		1.465.1-3/80.4-0180
ГИП	Козлов		
Рук.гр.	Дужак		Сетка С (С16-С20, С16А, С19А, С20А)
Ст.инж.	Хомутова		Стадия: Р; Лист: 1; Листов: 2
Техник	Бейзель		Госстрой СССР Киевский Промстройпроект
Правер.	Дужак		

Формат	Зона	поз.	Обозначение	Наименование	Кол	Примечание
				1.465.1-3/80. 4-0180-04		С20
				Детали		
А4		1	1.465.1-3/80.4-0002-22	Стержень арматурный	30	
А4		2	-04	Стержень арматурный	14	
				1.465.1-3/80. 4-0180-05		С16А
				Детали		
А4		1	1.465.1-3/80. 4-0002-22	Стержень арматурный	16	
А4		2	-20	Стержень арматурный	14	
				1.465.1-3/80. 4-0180-06		С19А
				Детали		
А4		1	1.465.1-3/80. 4-0002-42	Стержень арматурный	16	
А4		2	-20	Стержень арматурный	14	
				1.465.1-3/80. 4-0180-07		С20А
				Детали		
А4		1	1.465.1-3/80. 4-0002-22	Стержень арматурный	30	
А4		2	-20	Стержень арматурный	14	

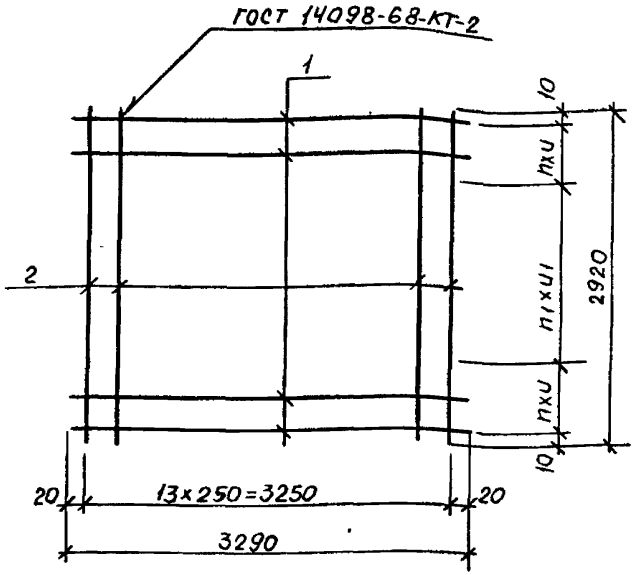

Обозначение	Марка	Размеры, мм U	U1	n	n1	Масса, кг
1.465.1-3/80. 4-0180	С16	200	100	5	9	5.5
-01	С17	200	100	7	1	6.9
-02	С18	200	100	5	9	8.2
-03	С19	200	100	7	1	9.7
-04	С20	-	100	-	29	11.2
-05	С16А	200	100	7	1	8.6
-06	С19А	200	100	7	1	11.4
-07	С20А	-	100	-	29	12.9

Нач.отд.	Савускан	
ГИП	Козлов	
Рук.гр.	Дужак	
Ст.инж.	Хомутова	
Техник	Бейзель	
Проверил	Дужак	

1.465.1-3/80. 4-0180 СБ

Сетка С
(С16-С20, С16А, С19А, С20А).
Сборочный чертеж

Стад.	Масса	Масштаб
Р	см. табл.	-
Лист	Листов 1	

Госстрой СССР
Киевский
Промстройпроект

Формат	Зона	Поз.	Обозначение	Наименование	59 Кол.	Примечание
				Документация		
А4			1.465.1-3/80. 4-0190СБ	Сборочный чертеж		
				1.465.1-3/80. 4-0190		С21
				Детали		
А4		1	1.465.1-3/80. 4-0002-00	Стержень арматурный	20	
А4		2	-04	Стержень арматурный	3	
				1.465.1-3/80. 4-0190-01		С22
				Детали		
А4		1	1.465.1-3/80. 4-0002-16	Стержень арматурный	16	
А4		2	-04	Стержень арматурный	3	
				1.465.1-3/80. 4-0190-02		С23
				Детали		
А4		1	1.465.1-3/80. 4-0002-16	Стержень арматурный	20	
А4		2	-04	Стержень арматурный	3	
				1.465.1-3/80. 4-0190-03		С24
				Детали		
А4		1	1.465.1-3/80. 4-0002-34	Стержень арматурный	16	
А4		2	-04	Стержень арматурный	3	

Нач.отд	Савускан	Савус	1.465.1-3/80. 4-0190
ГИП	Козлов	[illegible]	Сетка С (С21-С25, С21А, С24А, С25А)
Рук. гр.	Дужак	[illegible]	Стад: Р; Лист: 1; Лист: 2
Ст.инж.	Хомутова	[illegible]	Госстрой СССР Киевский Промстройпроект
Техник	Бейзель	[illegible]	
Провер.	Дужак	[illegible]	

Формат	Зона	Поз.	Обозначение	Наименование	Кол.	Примечание
				1.465.1-3/80. Ч-0190-04		С25
				Детали		
А4		1	1.465.1-3/80. Ч-0002-16	Стержень арматурный	30	
А4		2	-04	Стержень арматурный	3	
				1.465.1-3/80. Ч-0190-05		С21А
				Детали		
А4		1	1.465.1-3/80. Ч-0002-16	Стержень арматурный	16	
А4		2	-20	Стержень арматурный	3	
				1.465.1-3/80. Ч-0190-06		С24А
				Детали		
А4		1	1.465.1-3/80. Ч-0002-34	Стержень арматурный	16	
А4		2	-20	Стержень арматурный	3	
				1.465.1-3/80. Ч-0190-07		С25А
				Детали		
А4		1	1.465.1-3/80. Ч-0002-16	Стержень арматурный	30	
А4		2	-20	Стержень арматурный	3	

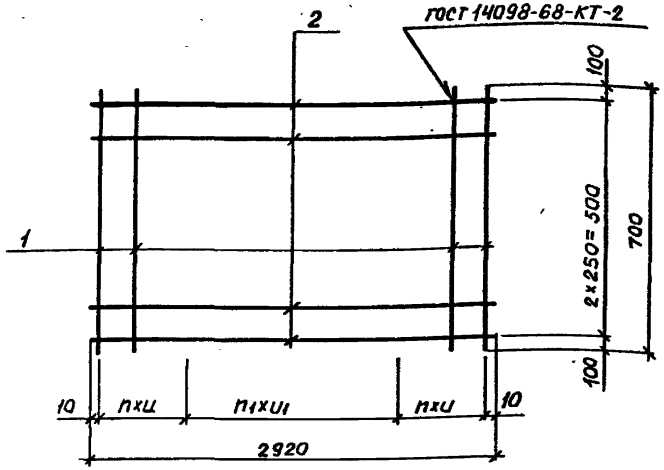

Обозначение	Марка	Размеры, мм		n	n1	Масса, кг
		ℓ	ℓ1			
1.465.1-3/80. 4-0190	С21	200	100	5	9	1.2
-01	С22	200	100	7	1	1.5
-02	С23	200	100	5	9	1.8
-03	С24	200	100	7	1	2.1
-04	С25	-	100	-	29	2.4
-05	С21А	200	100	7	1	1.8
-06	С24А	200	100	7	1	2.4
-07	С25А	-	100	-	29	2.7

1.465.1-3/80. 4-0190СБ

Нач.отд.	Савускан	
ГИП	Козлов	
Рук.гр.	Дужак	
Ст.инж.	Хомутова	
Техник	Бейзель	
Провер.	Дужак	

Сетка С
(С21-С25, С21А, С24А, С25А)
Сборочный чертеж

Стад	Масса	Масштаб
Р	см. табл.	-
Лист	Листов 1	

Госстрой С... Киев...
Про...

Формат	Зона	Поз.	Обозначение	Наименование	Кол.	Примечание
				Документация		Б2
А4			1.465.1-3/80. 4-0200СБ	Сборочный чертеж		
				1.465.1-3/80. 4-0200		С26
				Детали		
А4		1	1.465.1-3/80. 4-0002-01	Стержень арматурный	20	
А4		2	-04	Стержень арматурный	6	
				1.465.1-3/80. 4-0200-01		С27
				Детали		
А4		1	1.465.1-3/80. 4-0002-18	Стержень арматурный	16	
А4		2	-04	Стержень арматурный	6	
				1.465.1-3/80. 4-0200-02		С28
				Детали		
А4		1	1.465.1-3/80. 4-0002-18	Стержень арматурный	20	
А4		2	-04	Стержень арматурный	6	
				1.465.1-3/80. 4-0200-03		С29
				Детали		
А4		1	1.465.1-3/80. 4-0002-37	Стержень арматурный	16	
А4		2	-04	Стержень арматурный	6	

Нач.отд.	Савускан	Саву	1.465.1-3/80. 4-0200
ГИП	Козлов		Сетка С (С26-С30, С26А, С29А, С30А)
Рук.гр.	Дужак		
Ст.инж.	Хомутова		
Техник	Бейзель		
Провер.	Дужак		

Стад	Лист	Листов
Р	1	2

Госстрой СССР
Киевский
Промстройпроект

1846.1-05 Б3 формат А4

Формат	Зона	Поз.	Обозначение	Наименование	Кол.	Примечание
				1.465.1-3/80. 4-0200-04		С30
				Детали		
А4		1	1.465.1-3/80.4-0002-18	Стержень арматурный	30	
А4		2	-04	Стержень арматурный	6	
				1.465.1-3/80. 4-0200-05		С26А
				Детали		
А4		1	1.465.1-3/80.4-0002-18	Стержень арматурный	16	
А4		2	-20	Стержень арматурный	6	
				1.465.1-3/80. 4-0200-06		С29А
				Детали		
А4		1	1.465.1-3/80. 4-0002-37	Стержень арматурный	16	
А4		2	-20	Стержень арматурный	6	
				1.465.1-3/80. 4-0200-07		С30А
				Детали		
А4		1	1.465.1-3/80. 4-0002-18	Стержень арматурный	30	
А4		2	-20	Стержень арматурный	6	

ГОСТ 14098-68-КТ-2

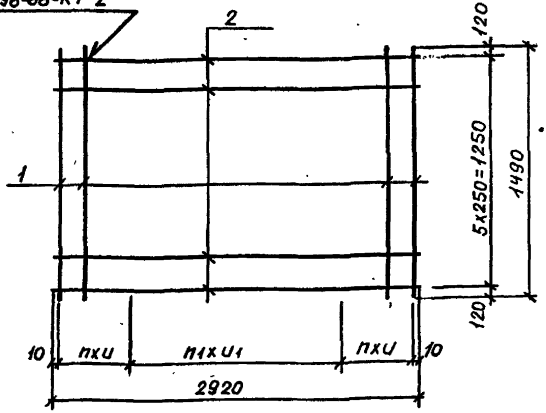

Обозначение	Марка	Размеры, мм		n	n1	Масса, кг
		U	U1			
1.465.1-3/80.4-0200	С26	200	100	5	9	2,4
-01	С27	200	100	7	1	3,1
-02	С28	200	100	5	9	3,6
-03	С29	200	100	7	1	4,3
-04	С30	–	100	–	29	5,0
-05	С26А	200	100	7	1	3,8
-06	С29А	200	100	7	1	5,0
-07	С30А	–	100	–	29	5,7

1.465.1-3/80.4-0200 СБ

Нач.отд	Савуская	
ГИП	Козлов	
Рук.гр	Дужак	
Ст.инж	Хомутова	
Техник	Бейзель	
Провер.	Дужак	

Сетка С

(С26-С30, С26А, С29А, С30А).

Сборочный чертеж

Стад.	Масса	Масштаб
Р	см. табл.	–
Лист	Листов 1	

Госстрой СССР Киевский промстройпроект

Формат	Зона	Поз.	Обозначение	Наименование	Кол.	Примечание
				Документация		65
А4			1.465.1-3/80. 4-0210СБ	Сборочный чертеж		
				Детали		
А4		1	1.465.1-3/80. 4-0002-15	Стержень арматурный	48	
			Переменные данные	для исполнений		
				1.465.1-3/80. 4-0210		С31
				Детали		
А4		2	1.465.1-3/80. 4-0002-23	Стержень арматурный	4	
				1.465.1-3/80. 4-0210-01		С32
				Детали		
А4		2	1.465.1-3/80. 4-0002-44	Стержень арматурный	4	

Нач.отд.				1.465.1-3/80. 4-0210			
ГИП				Сетка С	Стад.	Лист	Листов
Рук.гр.					Р		1
Ст.инж.	Дмитрий				Госстрой СССР Киевский Промстройпроект		
Техник	Евдокимов						
Провер.	Дужак						

Инв. № подл. | Подпись и дата | Взам. инв. №

Формат А4

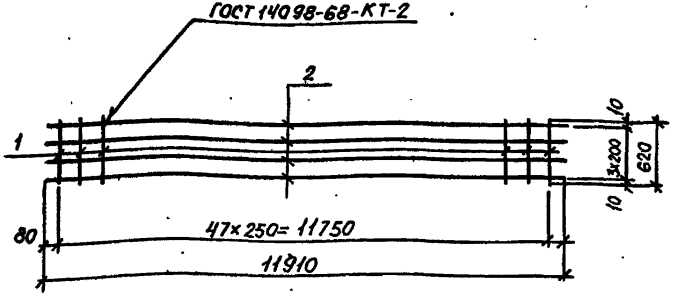

Обозначение	Марка	Масса, кг
1.465.1-3/80. 4-0210	С31	7.1
-01	С32	9.6

Нач.отд.	Савускан	Саву	
ГИП	Козлов	[illegible]	
Ин.гр.	Дужак	[illegible]	
Ст.инж.	Хомутова	[illegible]	
Техник	Бейзель	[illegible]	
Провер.	Дужак	[illegible]	

1.465.1-3/80. 4-02[illegible] СБ

Сетка С
(С31, С32).
Сборочный чертеж

...ад.	Масса	Масштаб
	см. табл.	—
...т	Листов 1	

...осстрой СССР
Киевский
...мстройпроект

18461-05 ... формат А4

Формат	Зона	Поз.	Обозначение	Наименование	Кол.	Примечание
				Документация		67
А4			1.465.1-3/80. 4-0220 СБ	Сборочный чертеж		
А4			1.465.1-3/80. 4-ПЗ	Пояснительная записка		
				Детали		
Б4		1	1.465.1-3/80. 4-0004-02	Уголок 140х90х8 ГОСТ 8510-72 ∈160 ВСт3кп2-1ТУ14-1-3023-80	1	2.3кг
А4		2	1.465.1-3/80. 4-0003-03	Стержень арматурный	2	
А4		3	1.465.1-3/80. 4-0003-04	Стержень арматурный	1	
А4		4	1.465.1-3/80.4-0003	Стержень арматурный	1	
			Переменные данные для исполнений			
				1.465.1-3/80. 4-0220		М1-1
				Детали		
А4		5	1.465.1-3/80. 4-0003-05	Стержень арматурный	1	
				1.465.1-3/80. 4-0220-01		М1-2
				Детали		
А4		5	1.465.-1-3/80.4-0003-05	Стержень арматурный	1	
				1.465.1-3/80. 4-0220-02		М2-1
				Детали		
А4		5	1.465.1-3/80.4-0003-06	Стержень арматурный	1	
				1.465.1-3/80. 4-0220-03		М2-2
				Детали		
А4		5	1.465.1-3/80.4-0003-06	Стержень арматурный	1	

Нач. отд.	Савускан		1.465.1-3/80. 4-0220
ГИП	Козлов		Изделие закладное М (М1-1, М1-2, М2-1, М2-2)
Рук. гр.	Дужак		
Ст. инж.	Хомутова		
Техник	Бейзель		
Пров.	Дужак		

Стад.	Лист	Листов
Р		1

Госстр... Киевск... Промстройпрое...

Рис. 1

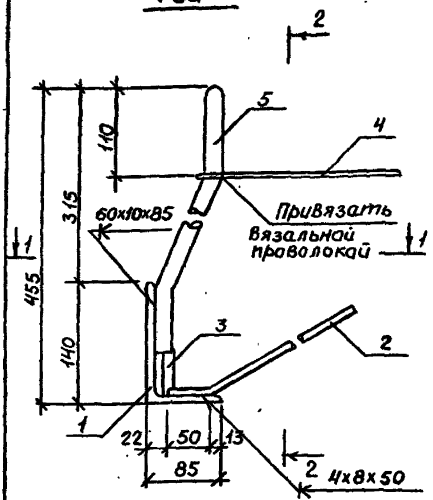

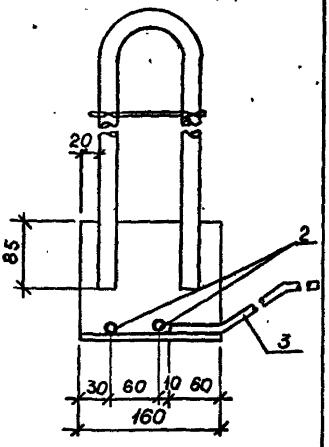

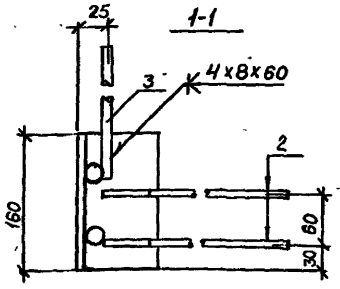

Обозначение	Марка	Рис.	Масса, кг
1.465.1-3/80. 4-0220	М1-1	1	5.6
-01	М1-2	зерк	5.6
-02	М2-1	1	6.0
-03	М2-2	зерк	6.0

Нач.отд.	Совускан		1.465.1-3/80. 4-0220 СБ
ГИП	Козлов		Изделие закладное М (М1-1, М1-2, М2-1, М2-2). Сборочный чертеж
Рук. гр.	Дужак		Стад. Р; Масса см. табл.; Масштаб —; Лист; Листов 1
Ст.инж.	Хомутова		Госстрой СССР Киевский Промстройпроект
	Бейзель		
	Дужак		

Формат	Зона	Поз.	Обозначение	Наименование	Кол.	Примечание
				Документация		69
А4			1.465.1-3/80. 4-0230СБ	Сборочный чертеж		
А4			1.465.1-3/80. 4-ПЗ	Пояснительная записка		
				Детали		
Б4		1	1.465.1-3/80. 4-0004-01	Уголок $\frac{90\times90\times8\ ГОСТ\ 8509-72^{*}\ \ell=160}{ВСт3кп2-1\ ТУ14-1-3023-80}$	1	1,7кг
Б4		2	1.465.1-3/80. 4-0005-06	Полоса $\frac{-8\times140\ ГОСТ\ 103-76\ \ell=200}{ВСт3кп2-1\ ТУ14-1-3023-80}$	1	1.8кг
А4		3	1.465.1-3/80. 4-0003-03	Стержень арматурный	2	
А4		4	1.465.1-3/80. 4-0003-04	Стержень арматурный	1	
А4		5	1.465.1-3/80. 4-0003	Стержень арматурный	1	
			Переменные данные	для исполнений		
				1.465.1-3/80. 4-0230		М3-1
				Детали		
А4		6	1.465.1-3/80. 4-0003-05	Стержень арматурный	1	
				1.465.1-3/80. 4-0230-01		М3-2
				Детали		
А4		6	1.465.1-3/80. 4-0003-05	Стержень арматурный	1	

Нач. отд.	Савускан	[signature]	
ГИП	Козлов	[signature]	
Рук. гр.	Дужак	[signature]	
Стинж.	Хомутова	[signature]	
Техник	Бейзель	[signature]	
[illegible]	[illegible]	[signature]	

1.465.1-3/80. 4-0230

Изделие закладное М (М3-1, М3-2, М4-1, М4-2, М5-1, М5-2, М6-1, М6-2)

Стад.	Лист	Листов
Р	1	2

Госстро К

Пр: ...т

Формат	Зона	Поз.	Обозначение	Наименование	Кол	Примечание
				1.465.1-3/80. 4-0230-02		М4-1
				Детали		
А4		6	1.465.1-3/80. 4-0003-06	Стержень арматурный	1	
				1.465.1-3/80. 4-0230-03		М4-2
				Детали		
А4		6	1.465.1-3/80. 4-0003-06	Стержень арматурный	1	
				1.465.1-3/80. 4-0230-04		М5-1
				Детали		
А4		6	1.465.1-3/80. 4-0003-05	Стержень арматурный	1	
				1.465.1-3/80. 4-0230-05		М5-2
				Детали		
А4		6	1.465.1-3/80. 4-0003-05	Стержень арматурный	1	
				1.465.1-3/80. 4-0230-06		М6-1
				Детали		
А4		6	1.465.1-3/80. 4-0003-05	Стержень арматурный	1	
				1.465.1-3/80. 4-0230-07		М6-2
				Детали		
А4		6	1.465.1-3/80. 4-0003-05	Стержень арматурный	1	

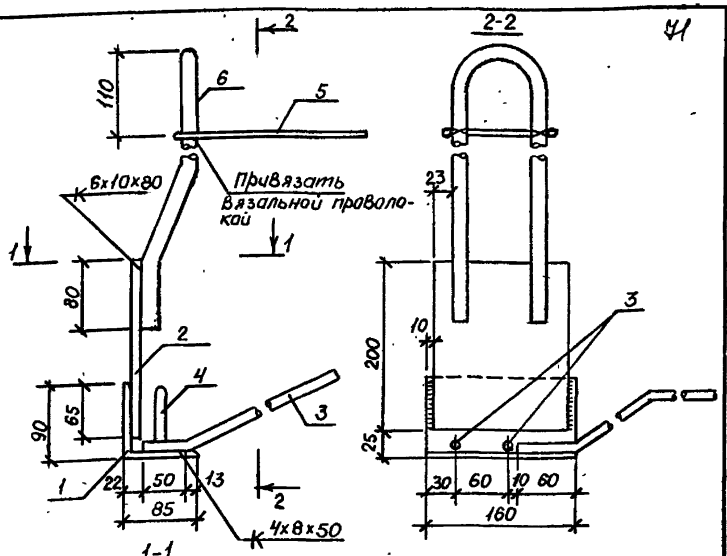

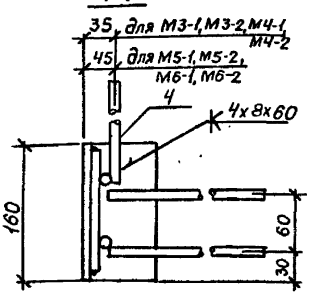

Обозначение	Марка	Рис.	Масса кг
1.465.1-3/80.4-0230	М3-1	1	6.6
-01	М3-2	зерк.	6.6
-02	М4-1	1	6.8
-03	М4-2	зерк.	6.8
-04	М5-1	1	6.6
-05	М5-2	зерк.	6.6
-06	М6-1	1	6.5
-07	М6-2	зерк.	[illegible]

1.465.1-3/80. 4-0230 СБ

Нач.отд.	Савускан	[illegible]
ГИП	Козлов	[illegible]
Рук.гр.	Дужак	[illegible]
Ст.инж.	Хомутова	[illegible]
Техник	Бейзель	[illegible]
[illegible]	Дужак	[illegible]

Изделие закладное М (М3-1, М3-2, М4-1, М4-2, М5-1, М5-2, М6-1, М6-2). Сборочный чертеж

	Масса	Масштаб
Р	См. табл.	—
Лист	[illegible]	1

[illegible] СССР
[illegible]евский
Промстройпроект

Формат	Зона	Поз.	Обозначение	Наименование	Кол.	Примечание
				Документация		
А4			1.465.1-3/80. 4-0240 СБ	Сборочный чертеж		
А4			1.465.1-3/80. 4-ПЗ	Пояснительная записка		
				Детали		
Б4		1	1.465.1-3/80. 4-0004-01	Уголок 90×90×8 ГОСТ 8509-72* ℓ=160 ВСт3кп2-1 ТУ14-1-3023-80	1	1.7кг
А4		2	1.465.1-3/80. 4-0006	Полоса 8×140 ГОСТ 103-76 ℓ=320 ВСт3кп2-1 ТУ14-1-3023-80	1	
А4		3	1.465.1-3/80. 4-0003-03	Стержень арматурный	2	
А4		4	1.465.1-3/80. 4-0003-04	Стержень арматурный	1	
А4		5	1.465.1-3/80. 4-0003	Стержень арматурный	1	
			Переменные данные	для исполнения		
				1.465.1-3/80. 4-0240		М7-1
				Детали		
А4		6	1.465.1-3/80. 4-0003	Стержень арматурный	1	
				1.465.1-3/80. 4-0240-01		М7-2
				Детали		
А4		6	1.465.1-3/80. 4-0003	Стержень арматурный	1	
				1.465.1-3/80. 4-0240-02		М8-1
				Детали		
А4		6	1.465.1-3/80. 4-0003	Стержень арматурный	1	
				1.465.1-3/80. 4-0240-03		М8-2
				Детали		
А4		6	1.465.1-3/80. 4-0003	Стержень арматурный	1	

Нач. отд.	Савускан		1.465.1-3/80. 4-0240
ГИП	Козлов		Изделие закладное М (М7-1, М7-2, М8-1, М8-2)
Рук. гр.	Дужак		Стад. Р; Лист 1; Листов 1
Констр.	Хотулева		Госстрой СССР Киевский Промстройпроект
Техник	Бельмесь		
Провер.	Кочик		

Копировал А5 Формат А5

Рис. 1

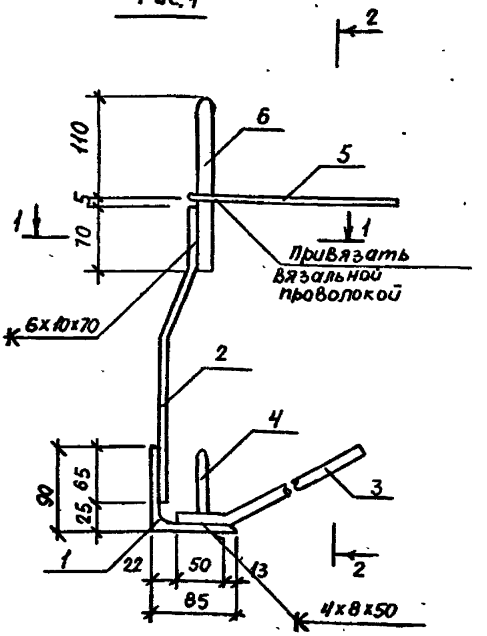

2-2

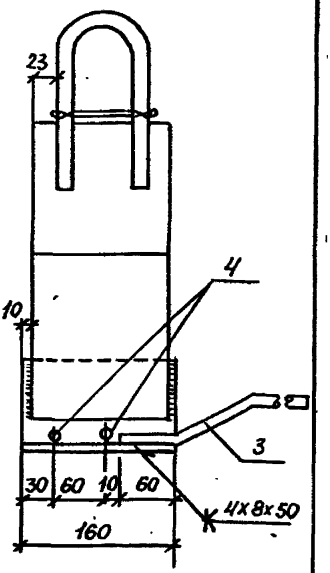

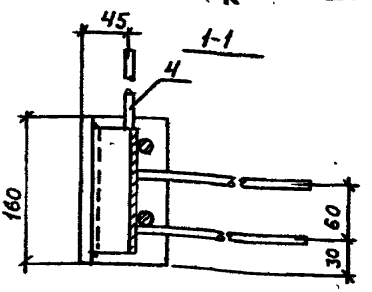

Обозначение	Марка	Рис.	Масса, кг
1.465.1-3/80.4-0240	М7-1	1	7.2
-01	М7-2	зерк.	7.2
-02	М8-1	1	7.4
-03	М8-2	зерк	7.4

Нач.отд.	Савуская	
ГИП	Козлов	
Рук.бр.	Дужак	
Стинж	Хомутова	
Техник	Бейзель	
Провер.	Дужак	

1.465.1-3/80.4-0240 СБ

Изделие закладное М (М7-1, М7-2, М8-1, М8-2). Сборочный чертеж

Стад.	Масса	Масштаб
Р	см. табл.	–
Лист	Листов 1	

Госстрой СССР Киевский Промстройпроект

Формат А4

Формат	Зона	Поз.	Обозначение	Наименование	Кол.	Примечание
				Документация		
А4			1.465.1-3/80. 4-0250СБ	Сборочный чертеж		
				1.465.1-3/80. 4-0250		М9
				Детали		
Б4		1	1.465.1-3/80. 4-0005-02	Пластина -100х8 ГОСТ 103-76 (-250) ВСт3кп2-1 ТУ14-1-3023-80	1	1,2 кг
А4		2	1.465.1-3/80. 4-0002-51	Стержень арматурный	4	
				1.465.1-3/80. 4-0250-01		М10
				Детали		
Б4		3	1.465.1-3/80. 4-0004	Уголок 90х90х8 ГОСТ 8509-72* ℓ=100 ВСт3кп2-1 ТУ14-1-3023-80	1	1,1 кг
А4		4	1.465.1-3/80. 4-0002-53	Стержень арматурный	2	
А4		5	-46	Стержень арматурный	2	
				1.465.1-3/80. 4-0250-02		М11
				Детали		
Б4		3	1.465.1-3/80. 4-0004	Уголок 90х90х8 ГОСТ 8509-72* ℓ=100 ВСт3кп2-1 ТУ14-1-3023-80	1	1,1 кг
А4		4	1.465.1-3/80. 4-0002-53	Стержень арматурный	2	
А4		5	-46	Стержень арматурный	2	

Нач.отд	Савускан		1.465.1-3/80. 4-0250
ГИП	Козлов		Изделие закладное М (М9, М10, М11)
Рук.гр.	Дужак		
Ст.инж.	Хотутова		
Техник	Бейзель		
Пров.	Дужак		

Стад.	Лист	Листов
Р		1

Госстрой СССР Киевский Протстройпроект

Рис. 1

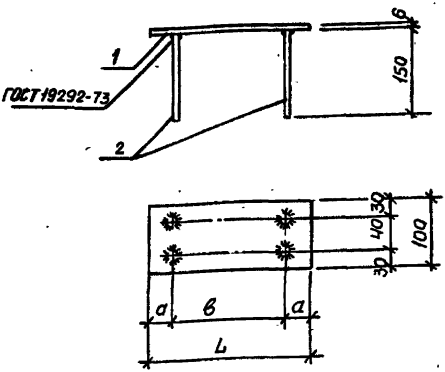

Рис. 2

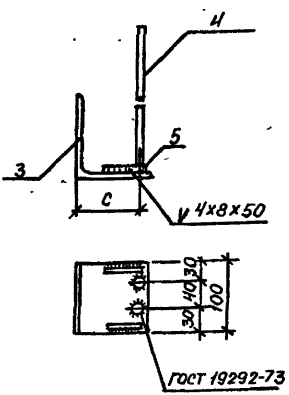

Соединение анкерных стержней с поз.1 или поз.3 выполнять автоматической сваркой под флюсом. Поз. 5 приварить к поз.3 односторонним швом. Сварку производить в соответствии с СН 393-78.

Обозначение	Марка	Рис.	Размеры, мм				Масса, кг
			a	в	c	L	
1.465.1-3/80. 4-0250	М9	1	40	170	-	250	1.6
-01	М10	2	-	-	75	-	1,6
-02	М11		-	-	60	-	1.6

Нач.отд.	Савускан	
ГИП	Козлов	
Рук.гр.	Дужак	
Ст.инж.	Хомутова	
Техник	Бейзель	
Провер.	Дужак	

1.465.1-3/80. 4-0250 СБ

Изделие закладное М (М9, М10, М11). Сборочный чертеж

Стад	Масса	Масштаб
Р	см. табл.	-
Лист	Листов	

Госстр... Киев... Промстройпр...

18461-05 76 Формат.

Формат	Зона	Поз.	Обозначение	Наименование	Кол.	Примечание
				Документация		
А4			1.465.1-3/80. 4-0260 СБ	Сборочный чертеж		
				1.465.1-3/80. 4-0260		М 12
				Детали		
Б4		1	1.465.1-3/80. 4-0005-01	Пластина -6х100 ГОСТ 103-76 С-130 / ВСт3кп2-1 ТУ14-1-3023-80	1	
А4		2	1.465.1-3/80. 4-0002-47	Стержень арматурный	4	
А4		3	-48	Стержень арматурный	2	

Нач.отд.	Савускан	[signature]		1.465.1-3/80. 4-0260			
ГИП	Козлов	[signature]		Изделие закладное М (М12)	Стад	Лист	Листов
Рук.гр.	Дужак	[signature]			Р		1
Инж	Комутова	[signature]			Госстройссср Киевский Промстройпроект		
Инж	Бейзель	[signature]					
Инж	Дужак	[signature]					

18461 05 77 Формат А4

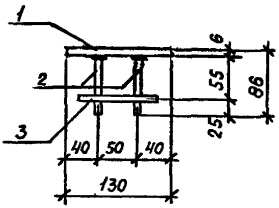

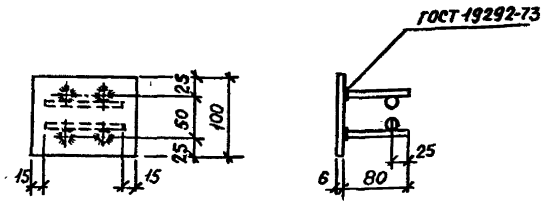

Соединение анкерных стержней с пластиной выполнять автоматической сваркой под флюсом. Сварку производить в соответствии с СН 393-78.

				1.465.1-3/80. 4-0260 СБ			
Нач.отд.	Савускан	Саву		Изделие закладное М (М12). Сборочный чертеж	Стад.	Масса	Масштаб
ГИП	Козлов				Р	0,9	—
Рук.гр.	Дужак				Лист	Листов 1	
Ст.инж.	Хомутова				Госстрой		
Техн.	Бейзель				Киев		
Провер.	Дужак				Пром		

Формат	Зона	Поз.	Обозначение	Наименование	78 Кол.	Примечание
				Документация		
А4			1.465.1-3/80. 4-0270 СБ	Сборочный чертеж		
				1.465.1-3/80. 4-0270		М13
				Детали		
Б4		1	1.465.1-3/80. 4-0005-03	Пластина -6х120 ТСТ 103-76 Р-80 / 8Ст3кп2-1ТУ14-1-3023-80	1	1,0кг
А4		2	1.465.1-3/80. 4-0002-52	Стержень арматурный	4	
А4		3	1.465.1-3/80. 4-0003-02	Стержень арматурный	2	

Нач.отд.	Савускан		1.465.1-3/80. 4-0270
ГИП	Козлов		Изделие закладное М (М13)
Рук.гр.	Дужак		
Ст.инж.	Хамутова		
Техник	Бе[illegible]		
[illegible]	[illegible]		

Стад	Лист	Листов
Р		1

Госстрой СССР
Киевский
Промстройпроект

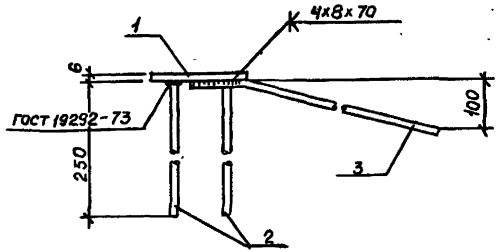

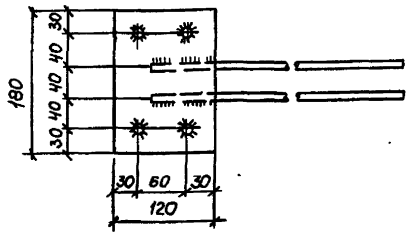

Соединение анкерных стержней поз. 2 с пластиной выполнять автоматической сваркой под флюсом. Поз. 3 приварить к поз. 1 односторонним швом. Сварку производить в соответствии с СН 393-78.

				1.465.1-3/80.4-0270 СБ			
Нач.отд.	Савускан			Изделие закладное М (М13). Сборочный чертеж	Стад.	Масса	Масштаб
					Р	24	–
ГИП	Казлов				Лист	Листов 1	
Рук.гр.	Дужак				Гл.		ЦР
Ст.инж.	Хомутова				Промстройпроект		
Технук	Бейзель						
Провер.	Дужак						

Формат	Зона	Поз.	Обозначение	Наименование	Кол.	Примечание
				Документация		§0
А4			1.465.1-3/80. 4-0280 СБ	Сборочный чертеж		
				Детали		
Б4		1	1.465.1-3/80. 4-0005-05	Полоса -8х100 ГОСТ 103-76 ℓ=200 ВСт3кп2-1 ТУ14-1-3023-80	2	1.3кг
Б4		2	-04	Полоса -8х50 ГОСТ 103-76 ℓ=110 ВСт3кп2-1 ТУ14-1-3023-80	2	0,3кг
А4		3	1.465.1-3/80. 4-0002-49	Стержень арматурный	8	
			Переменные данные	для исполнений		
				1.465.1-3/80. 4-0280		М14
				Детали		
А4		4	1.465.1-3/80. 4-0002-69	Стержень арматурный	1	
				1.465.1-3/80. 4-0280-01		М15
				Детали		
А4		4	1.465.1-3/80. 4-0002-76	Стержень арматурный	1	

Нач. отд.	Савуткан		1.465.1-3/80. 4-0280
ГИП	Козлов		
Рук. гр.	Лужак		Изделие закладное М (М14, М15)
Ст. инж.	Хомутова		Стад. Р; Лист; Листов 1
Техник	Бейзель		Госстрой СССР Киевский Промстройпроект
Провер.	Лужак		

1.465.1-3/80. 4-0280 01 Формат А4

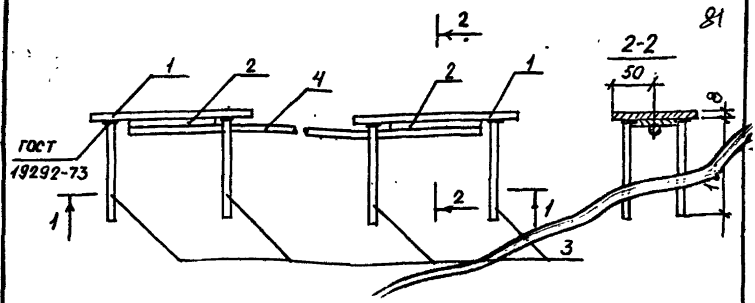

1-1

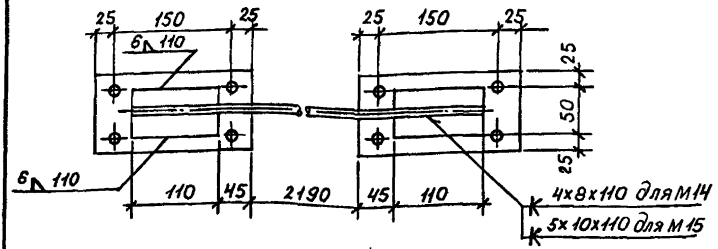

Обозначение	Марка	Масса, кг
1.465.1-3/80. 4-0280	М14	6.8
-01	М15	6.8

Нач.отд	Савускан		
ГИП	Козлов		
Рук.гр.	Дужак		
Ст.инж.	Хомутова		
Техник	Бейзель		
Пров.	Дужак		

1.465.1-3/80. 4-0280 СБ

Изделие закладное (М14, М15). Сборочный чертеж

Стад	Масса	Масштаб
Р	см. табл.	—
Лист	Листов 1	

Госстрой СССР
Киевский
Промстройпроект

Формат	Зона	Поз.	Обозначение	Наименование	Кол.	Примечание
				Документация		92
А4			1.465.1-3/80. 4-0290СБ	Сборочный чертеж		
				1.465.1-3/80. 4-0290		М16
				Детали		
Б4		1	1.465.1-3/80. 4-0005	Пластина $\frac{-8\times100\ \text{ГОСТ}\ 103\text{-}76\ \text{Б-}100}{\text{ВСт3кп2-1}\ \text{ТУ}\ 14\text{-}1\text{-}3023\text{-}80}$	1	0,5кг
А4		2	1.465.1-3/80. 4-0002-48	Стержень арматурный	2	

Нач.отд.	Савускан		1.465.1-3/80. 4-0290	
ГИП	Козлов		Изделие закладное М (М16)	Стад. Р; Лист; Листов 1
Рук. гр.	Дужак			Госстрой СССР Киевский промстройпроект
Ст.инж.	Хомутова			
Техник	Бейзель			
Пров.	Дужак			

Формат А4

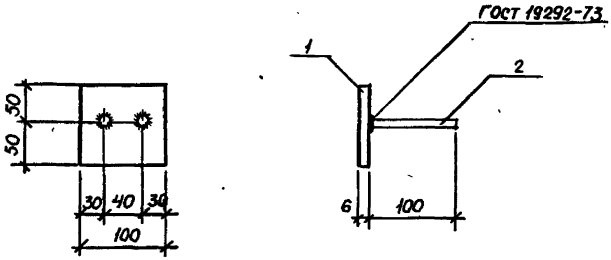

Соединение анкерных стержней с пластиной выполнять автоматической сваркой под флюсом.

				1.465.1-3/80.4-0290 СБ			
Нач.отд.	Савускан			Изделие закладное М (М16). Сборочный чертеж	Стад.	Масса	Масштаб
					Р	0.6	–
ГИП	Козлов				Лист	Лист	
Рук. гр.	Дужак				Госстр... Киевск... Промстройпр...		
Ст.инж.	Хомутова						
Техник	Бейзель						
Провер.	Дужак						

18451 ПБ 84 формат

Обозначение	Марка	Ø, мм. и класс стали	Длина, мм	Масса, кг	Примечание
1.465.1-3/80. 4-0001	СТН1	18А IV	12000	24.0	
-01	СТН2	20А IV	12000	29.6	ГОСТ 5781-81
-02	СТН3	22А IV	12000	35.8	
-03	СТН4	18Ат IVС	12000	24.0	
-04	СТН5	20Ат IVС	12000	29.6	
-05	СТН6	22Ат IVС	12000	35.8	ГОСТ 10884-81
-06	СТН7	25Ат IVС	12000	46.2	
-07	СТН8	16А V	12000	18.9	
-08	СТН9	18А V	12000	24.0	
-09	СТН10	20А V	12000	29.6	ГОСТ 5781-81
10	СТН11	22А V	12000	35.8	
-11	СТН12	16Ат V	12000	18.9	
-12	СТН13	18 Ат V	12000	24.0	
-13	СТН14	20 Ат V	12000	29.6	ГОСТ 10884-81
-14	СТН15	22 Ат V	12000	35.8	
-15	СТН16	25 Ат V	12000	46.2	
-16	СТН17	16 Ат VСК	12000	18.9	
-17	СТН18	18 Ат VСК	12000	24.0	
-18	СТН19	20 Ат VСК	12000	29.6	ТУ14-1-2967-80
-19	СТН20	22 Ат VСК	12000	35.8	
-20	СТН21	25 Ат VСК	12000	46.2	

1.465.1-3/80. 4-0001

Нач. отд	Савуская		
ГИП	Козлов		
Рук. гр.	Дужак		
Ст. инж.	Хамутова		
Инж.	Бейзель		
Провер.	Дужак		

Стержень напрягаемый СТН (СТН1 – СТН34)

Литера	Масса	Масштаб
Р	см. табл.	–
Лист 1	Листов 2	

Госстрой СССР Киевский Промстройпроект

Формат А4

Обозначение	Марка	Ф, мм и класс стали	Длина, мм	Масса, кг	Примечание 85
1.465.1-3/80. 4-0001-21	СТН22	16 Ат VI	12000	18.9	
-22	СТН23	18 Ат VI	12000	24.0	
-23	СТН24	20 Ат VI	12000	29.6	ГОСТ 10884-81
-24	СТН25	22 Ат VI	12000	35.8	
-25	СТН 26	25 Ат VI	12000	46.2	
-26	СТН 27	18 А III В	12000	24.0	
-27	СТН28	20 А III В	12000	29.6	
-28	СТН29	22 А III В	12000	35.8	ГОСТ 5781-81
-29	СТН30	25 А III В	12000	46.2	
-30	СТН 31	28 А III В	12000	58.0	
-31	СТН32	5 Вр II	12000	1.85	ГОСТ 7348-81
-32	СТН33	15К7	12000	13.4	ГОСТ 13840-68*
-33	СТН34	12К7	12000	8.6	

Рис.1

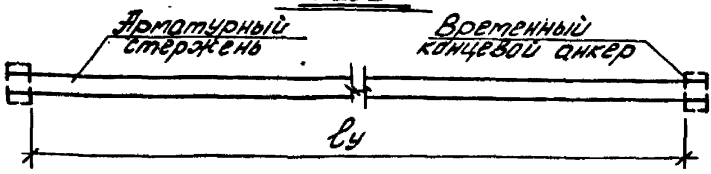

Рис.2

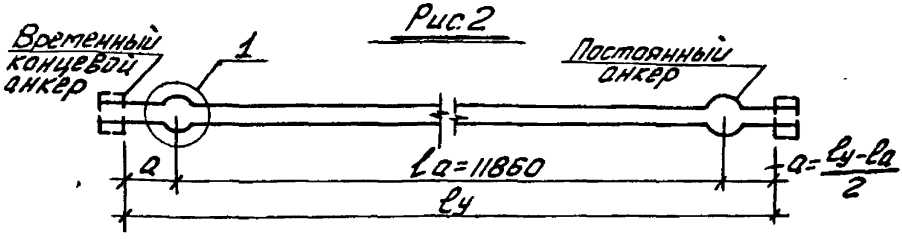

1

Высаженная головка

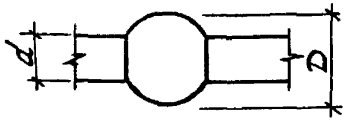

$D = 1{,}8d^{\pm 2}$

Опрессованная обойма

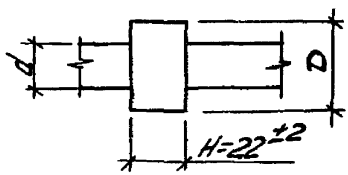

ℓ_y - расстояние между упорными поверхностями временных концевых анкеров (определяется заводом - изготовителем)

				1.465.1-3/80. 4-0001 СБ		
Нач.отд	Савускан		Стержень напрягаемый. Сборочный чертеж	Стад.	Масса	Масшт.
				Р		—
ГИП	Козлов			Лист	Листов 1	
Рук. гр.	Дужак			Госстрой СССР Киевский Протстройпроект		
Ст.инж.	Хомутова					
Техник	Бейзель					
Провер	Дужак					

Формат А4

Обозначение	Ф, мм и класс стали	Длина, мм	Масса, кг	Примечание
1.465.1-3/80.4-0002	3Вр I	700	0.04	87
-01	3Вр I	1490	0.08	
-02	3Вр I	1570	0.08	
-03	3Вр I	1600	0.08	
-04	3Вр I	2920	0.15	
-05	3Вр I	2940	0.15	
-06	3Вр I	3290	0.17	
-07	3Вр I	11910	0.60	
-08	4Вр I	100	0.01	
-09	4Вр I	120	0.01	
-10	4Вр I	130	0.01	
-11	4Вр I	140	0.01	
-12	4Вр I	220	0.02	ГОСТ 6727-80
-13	4Вр I	230	0.02	
-14	4Вр I	550	0.05	
-15	4Вр I	620	0.06	
-16	4Вр I	700	0.06	
-17	4Вр I	740	0.07	
-18	4Вр I	1490	0.14	
-19	4Вр I	1600	0.15	
-20	4Вр I	2920	0.30	
-21	4Вр I	2940	0.3	
-22	4Вр I	3290	0.3	
-23	4Вр I	11910	1.1	
-24	5Вр I	120	0.02	

Нач.отд.	Савускан	
ГИП	Козлов	
Рук.гр.	Дужак	
Ст.инж.	Хомутова	
Техник	Бейзель	
Провер.	Дужак	

1.465.1-3/80.4-0002

Стержень арматурный

Стад	Масса	Масштаб
Р	см. табл.	--
Лист 1	Листов 3	

Госстрой СССР Киевский Протстройпроект

Обозначение	Ф мм и класс стали	Длина, мм	Масса, кг	Примечание 88
1.465.1-3/80.4-0002-25	5ВрI	125	0.02	ГОСТ 6727-80
-26	5ВрI	130	0.02	
-27	5ВрI	200	0.03	
-28	5ВрI	220	0.03	
-29	5ВрI	230	0.03	
-30	5ВрI	300	0.04	
-31	5ВрI	420	0.06	
-32	5ВрI	430	0.06	
-33	5ВрI	500	0.07	
-34	5ВрI	700	0.10	
-35	5ВрI	900	0.13	
-36	5ВрI	1300	0.19	
-37	5ВрI	1490	0.20	
-38	5ВрI	1500	0.20	
-39	5ВрI	1600	0.20	
-40	5ВрI	1900	0.30	
-41	5ВрI	2930	0.40	
-42	5ВрI	3290	0.50	
-43	5ВрI	11680	1.70	
-44	5ВрI	11910	1.70	
-45	8АIII	1500	0.60	ГОСТ 5781-81
-46	10АIII	50	0.03	
-47	10АIII	80	0.05	
-48	10АIII	100	0.06	
-49	10АIII	120	0.07	
-50	10АIII	140	0.09	
-51	10АIII	150	0.09	
-52	10АIII	250	0.15	
-53	10АIII	300	0.18	
-54	10АIII	1100	0.70	

1846.1-05 90 формат А4

Обозначение	Ф, мм и класс стали	Длина, мм	Масса, кг	Примечание 89
1.465.1-3/80. 4-0002-55	10AIII	2570	1.6	
-56	10AIII	2580	1.6	
-57	10AIII	2930	1.8	
-58	10AIII	11680	7.2	
-59	12AIII	60	0.05	
-60	12AIII	75	0.07	
-61	12AIII	100	0.09	
-62	12AIII	320	0.3	
-63	12AIII	620	0.6	
-64	12AIII	1560	1.4	
-65	12AIII	2930	2.6	
-66	12AIII	3060	2.7	ГОСТ 5781-81
-67	14AIII	60	0.07	
-68	14AIII	100	0.12	
-69	14AIII	2500	3.0	
-70	14AIII	2930	3.5	
-71	16AIII	60	0.09	
-72	16AIII	100	0.16	
-73	16AIII	2930	4.6	
-74	18AIII	60	0.12	
-75	18AIII	100	0.2	
-76	18AIII	2500	5.0	
-77	18AIII	2930	5.9	
-78	20AIII	60	0.15	
-79	20AIII	100	0.20	
-80	20AIII	2930	7.20	

Обозначение	Рис.	Ф. мм и класс стали	Длина, мм	Масса, кг	Примечание 90
1.465.1-3/80. 4-0003	1	8А III	600	0,2	
-01	2	10А III	805	0,5	
-02	3	12А III	450	0,4	ГОСТ 5781-81
-03	4	12А III	650	0,6	
-04	5	12А III	660	0,6	
-05	6	16А I	850	1,3	
-06		18А I	850	1,7	
-07	7	16А I	670	1,1	ГОСТ 5781-81
-08		18А I	670	1,3	
-09	8	16А I	400	0,6	
-10		18А I	400	0,8	

Рисунки 1-8 приведены на документе 1.465.1-3/80. 4-0003 СБ.

Нач.отд.	Савускан		1.465.1-3/80. 4-0003	
ГИП	Козлов		Стержень арматурный гнутый	Стад. Р; Лист; Листов 1
Рук.гр.	Дужак			Госстрой СССР Киевский Промстройпроект
Ст.инж.	Хомутова			
Техник	Бейзель			
Констр.	Дужак			

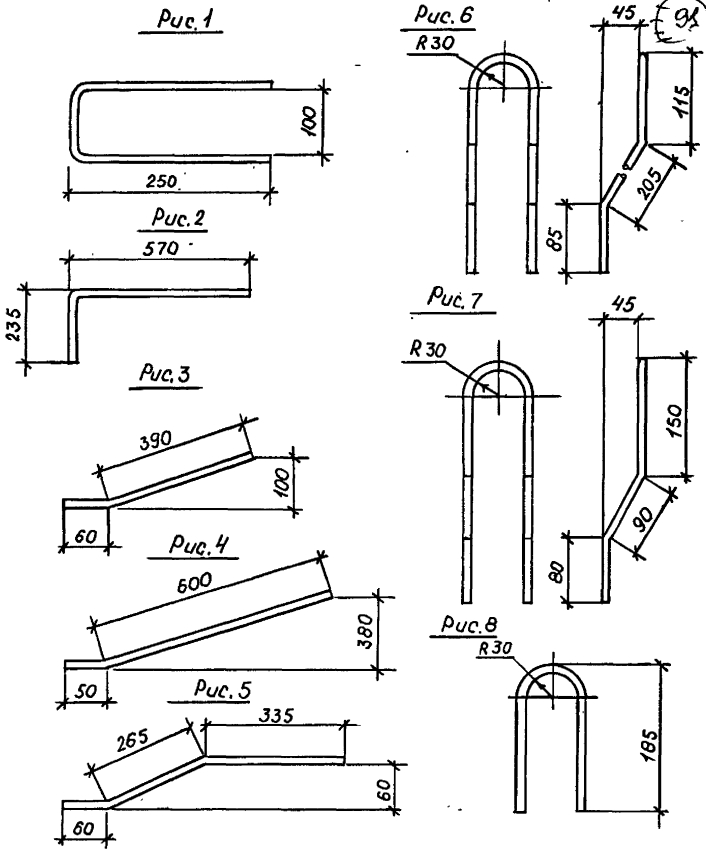

				1.465.1-3/80. 4-0003 СБ			
Нач.отд.	Савускан			Стержень арматурный гнутый. Сборочный чертеж	Стад.	Масса	Масшт.
					Р	см. табл.	–
ГИП	Козлов				Лист	Листов 1	
Рук. гр.	Дужак				Госстрой СССР Киевский Промстройпроект		
Ст. инж.	Хомутова						
Техник	Бейзель						
Пров.	Дужак						

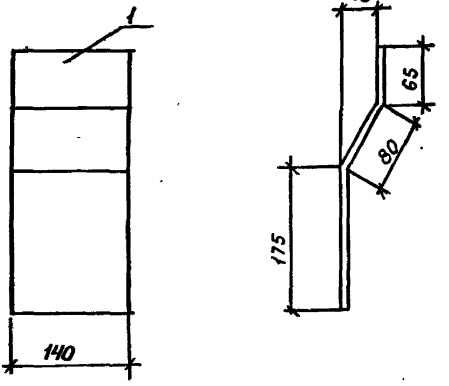

Формат	Зона	Поз.	Обозначение	Наименование	Кол.	Примечание
				Детали		
А4		1	1.465.1-3/80. 4-0006	Полоса $\frac{-8\times140\ ГОСТ\ 103-76\ \ С-320}{ВСт3кп2-1\ ТУ14-1-3023-80}$	1	

			1.465.1-3/80. 4-0006	
Нач.отд.	Савускан		Полоса стальная гнутая	Стад. Р; Масса 2,9; Масштаб —
Гл.инж.	Комутова			Лист; Листов 1
Гл.инж.	Бейзель			Госстрой СССР Киевский Промстройпроект
Пров.	Джкак			

gost.e-ecolog.ru