ТИПОВАЯ ДОКУМЕНТАЦИЯ НА СТРОИТЕЛЬНЫЕ СИСТЕМЫ
И ИЗДЕЛИЯ ЗДАНИЙ И СООРУЖЕНИЙ

Серия 1.432-14/80

СТЕНОВЫЕ ПАНЕЛИ ОТАПЛИВАЕМЫХ ПРОИЗВОДСТВЕННЫХ ЗДАНИЙ С ШАГОМ КОЛОНН 6 М

Выпуск 1
СТЕНОВЫЕ ПАНЕЛИ

РАБОЧИЕ ЧЕРТЕЖИ

17371
ЦЕНА 1-25

gost.e-ecolog.ru

ТИПОВАЯ ДОКУМЕНТАЦИЯ НА СТРОИТЕЛЬНЫЕ СИСТЕМЫ
И ИЗДЕЛИЯ ЗДАНИЙ И СООРУЖЕНИЙ

Серия 1.432 - 14/80

СТЕНОВЫЕ ПАНЕЛИ ОТАПЛИВАЕМЫХ ПРОИЗВОДСТВЕННЫХ ЗДАНИЙ С ШАГОМ КОЛОНН 6 м

Выпуск 1
СТЕНОВЫЕ ПАНЕЛИ

РАБОЧИЕ ЧЕРТЕЖИ

Утверждены
и введены в действие
с 1.01.82г. Госстроем СССР.
Постановление №182 от 26.10.81г.

Зам. директора		Ильинский
Инж. пр.		Рудаков
Инж.		Иванова

Содержание

Стр.		Лист
2	Содержание	
3÷11	Пояснительная записка	
12	Опалубка и армирование рядовых панелей	1
13	Опалубка и армирование рядовых панелей для углов и температурных швов	2
14	Опалубка и армирование рядовых панелей для углов и температурных швов	3
15	Опалубка и армирование панелей-перемычек при ленточном остеклении	4
16	Опалубка и армирование панелей-перемычек при ленточном остеклении и для углов и температурных швов	5
17	Опалубка и армирование панелей-перемычек при ленточном остеклении для углов и температурных швов	6
18	Опалубка и армирование панелей-перемычек при простенках	7
19	Опалубка и армирование подкарнизных панелей	8
20	Опалубка и армирование подкарнизных панелей-перемычек при ленточном остеклении	9
21	Опалубка и армирование подкарнизных панелей-перемычек при простенках	10
22	Опалубка и армирование парапетных панелей	11
23	Опалубка и армирование парапетных панелей для температурных швов	12
24	Опалубка и армирование парапетных панелей-перемычек при ленточном остеклении	13
25	Опалубка и армирование парапетных панелей-перемычек при ленточном остеклении для температурных швов	14
26	Опалубка и армирование парапетных панелей-перемычек при простенках	15
27	Опалубка и армирование рядовых панелей и панелей-перемычек	16
29	Опалубка и армирование панелей для простенков при ширине проема 3м	17
29	Опалубка и армирование панелей для простенков при ширине проема 4,8 м	18
30	Опалубка и армирование панелей для простенков при ширине проема 4,5 м	19
31	Узлы 1÷7	20

Пояснительная записка

1. Настоящий выпуск содержит рабочие чертежи однослойных стеновых панелей для отапливаемых производственных зданий.

2. Номенклатура, условия применения и указания по расчету панелей приведены в выпуске „0". Рабочие чертежи плоских сварных каркасов, монтажных петель и закладных деталей приведены в выпуске 3 настоящей серии.

3. Панели запроектированы из следующих материалов:
   а) автоклавных ячеистых бетонов с объемным весом в сухом состоянии $\gamma_{сух} = 700 \div 800$ кгс/м³, марки 35;
   б) керамзитобетона, перлитобетона и аглопоритобетона плотного строения с объемным весом в сухом состоянии $\gamma_{сух} = 900 \div 1200$ кгс/м³, марки 50.

При изготовлении панелей из легких бетонов, возможно применение перлитового, граншлакового песков.

4. Панели из легкого бетона на пористых заполнителях должны изготовляться с наружным и внутренним фактурными слоями толщиной 20 мм из цементно-песчаного раствора марки 100.

5. Панели армируются пространственными каркасами, состоящими из продольных плоских каркасов и отдельных поперечных стержней, соединенных между собой с помощью контактной сварки во всех местах пересечения.

Каркасы изготовляются из арматурной стали классов А-II, А-III и обыкновенной арматурной проволоки класса Вр-I. Монтажные петли изготовляются из горячекатаной круглой (гладкой) стали ВСт 3 сп 2 или ВСт 3 пс 2 класса А-I. Для изделий, предназначенных для подъема и монтажа при $t°$ ниже $-40°$ запрещается применять сталь марки ВСт 3 пс 2.

Сборку и сварку пространственных каркасов рекомендуется производить в вертикальном положении. Это позволяет выполнять сварку пересечений одновременно с двух сторон каркаса.

Плоские каркасы на период сборки и сварки их в пространственный каркас, рекомендуется натягивать. Этим обеспечивается необходимая точность расположения стержней и геометрических размеров пространственных каркасов.

Для сварки и сборки пространственных каркасов рекомендуется применять универсальный сборочный вертикальный кондуктор, рабочие чертежи которого разработаны Уральским Промстройниипроектом (620064, Свердловск, К-64, ул. Блюхера, 26).

Сварка пересечений стержней в пространственных каркасах производится с помощью машин для контактной точечной сварки с подвесным устройством типа МТПП-75.

6. Арматура в панелях из ячеистого бетона должна быть защищена от коррозии.

Способы защиты арматуры от коррозии, а также составы покрытий принимать в соответствии с „Инструкцией по изготовлению изделий из автоклавного ячеистого бетона" (СН 277-80).

7. Закладные детали панелей должны быть защищены от коррозии цинковым покрытием согласно указаний СН и П II-28-73* „Защита строительных конструкций от коррозии."

8. Закладные детали должны фиксироваться на бортах стальных форм.

9. Величина отпускной прочности бетона должна быть не ниже 80% от проектной.

10. Изготовление панелей, их приемка и контроль качества, а также хранение и транспортировка должны производиться в соответствии с ГОСТ 11118-73 „Панели из автоклавных ячеистых бетонов для наружных стен зданий". Техн. треб. и ГОСТ 13578-68

ТК 1980	Пояснительная записка	Серия 1.432-14/80 Выпуск 1

ЦНИИПРОМЗДАНИЙ Москва

Рук. группы

17371 6

„Панели из легких бетонов на пористых заполнителях для наружных стен производственных зданий" Технические требования.

1. Испытание панелей и оценка качества изделий производится в соответствии с ГОСТ 8829-77 „Конструкции и изделия железобетонные сборные. Методы испытаний и оценка прочности, жесткости и трещиностойкости" с учетом требований „Инструкции по испытаниям железобетонных стеновых панелей промышленных зданий", Москва, 1970 г.

Схема опирания и загружения панелей при испытаниях приведена на рис. 1.

Контрольные нагрузки по проверке прочности и жесткости панелей и контролируемые прогибы приведены в табл. 2 и 3.

Рис. 1 Схема испытания панелей

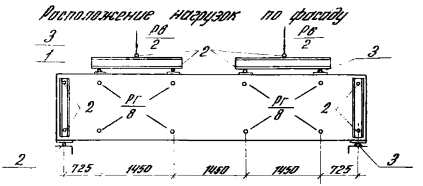

1 - Испытуемая панель
2 - Шаровые опоры
3 - Неподвижные опоры

Указания по подбору петель для подъема панелей

Монтажные петли должны подбираться в каждом конкретном случае в зависимости от веса панели по табл. 1

в номенклатуре панелей (см. выпуск 0)

и в выборках стали на панели не учтены расходы стали на монтажные петли.

Рекомендации по распалубке панелей

Извлечение панелей из форм и кантование из горизонтального положения в вертикальное следует производить с помощью специального кантователя.

При отсутствии кантователя те же операции необходимо производить с применением вспомогательных строповочных приспособлений и подъемного крана.

Пример строповки панелей приведен на стр. 5.

Во избежание сколов граней панелей в местах контакта троса с панелью на время подъема устанавливается инвентарный стальной уголок 100×8 с прорезью в полке для тросов.

Строповка панели

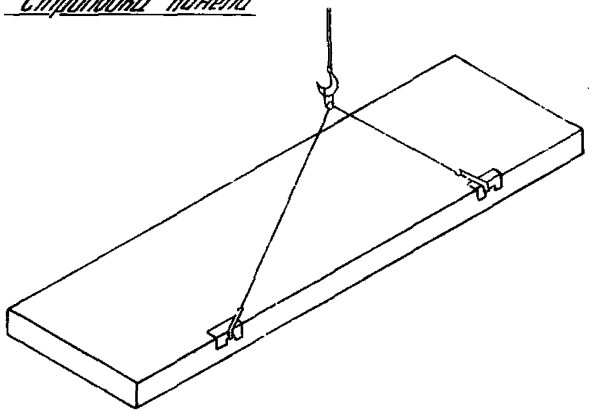

Крепление строповочного троса к монтажной петле

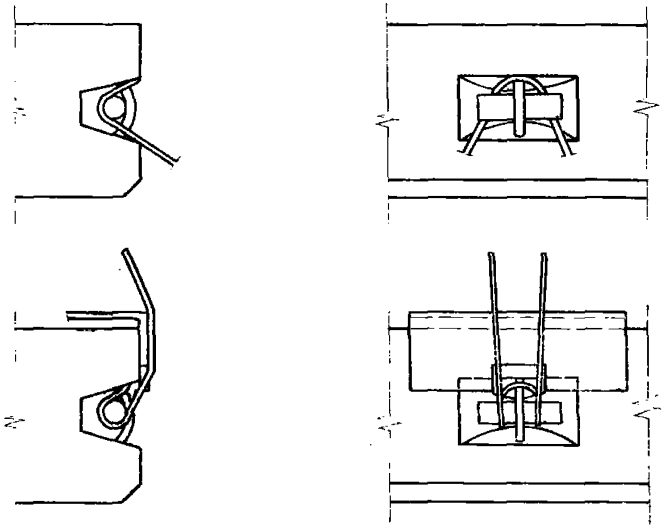

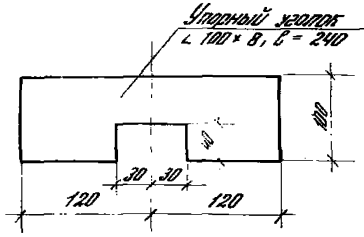

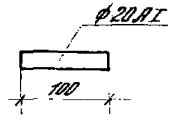

Таблица 1

Марка петли	Максимальная нагрузка на одну петлю кгс	Расход стали на одну петлю кгс
П1	700	0,8
П2	1100	1,2
П3	1500	1,6
П4	2000	2,4
П5	2500	3,2

ЦНИИПРОМЗДАНИЙ
Москва

ТК 1980

Пояснительная записка

Лист 1432-14
Выпуск 1

Таблица 3

Испытательные нагрузки для панелей из бетона на пористых заполнителях

№ панели по номенклатуре	Марка панели	Контрольные разрушающие нагрузки при испытании панелей на прочность: Вертикальная, тс (включая собственный вес)		Горизонтальная, тс				Контрольные нагрузки при испытании панелей на эксплуатацию		Контрольный прогиб	Допускаемые отклонения	
				С = 1,4		С = 1,6						
		С = 1,4	С = 1,6	Контролируемая нагрузка	Допускаемые отклонения	Контролируемая нагрузка	Допускаемые отклонения	Вертикальная	Горизонтальная			
								тс	тс	см	см	
1	2	3	4	5	6	7	8	9	10	11	12	13
1	ПС 600.9.20-П-1	2,31	2,64	0,94	0,14	1,07	0,16	1,50	0,48	1,69	0,34	0,51
2	ПС 600.12.20-П-1	3,08	3,52	1,27	0,19	1,46	0,22	2,00	0,65	1,84	0,37	0,55
3	ПС 600.18.20-П-1	4,62	5,27	1,90	0,28	2,17	0,33	3,00	0,97	2,01	0,40	0,60
4	ПС 600.9.25-П-1	2,90	3,31	0,94	0,14	1,07	0,16	1,80	0,48	0,60	0,12	0,18
5	ПС 600.12.25-П-1	3,84	4,40	1,27	0,19	1,46	0,22	2,40	0,65	0,65	0,13	0,20
5	ПС 600.18.25-П-1	5,62	6,42	1,90	0,28	2,17	0,33	3,65	0,97	0,52	0,10	0,15
[illegible]	ПС 600.9.30-П-1	3,39	3,88	0,94	0,14	1,07	0,16	2,20	0,48	0,18	0,04	0,06
[illegible]	ПС 600.12.30-П-1	4,52	5,27	1,27	0,19	1,45	0,22	3,00	0,65	0,22	0,05	0,07
[illegible]	ПС 600.18.30-П-1	6,77	7,75	1,90	0,28	2,17	0,32	4,40	0,97	0,21	0,04	0,06
7.0	ПС 600.9.20-П-2	5,67	6,48	2,72	0,41	3,12	0,47	3,68	1,62	2,63	0,53	0,79
7.1	ПС 600.12.20-П-2	6,43	7,36	3,40	0,51	3,86	0,58	4,18	2,02	2,98	0,60	0,89
7.2	ПС 600.18.20-П-2	8,00	9,12	4,71	0,71	5,40	0,81	5,18	2,81	2,91	0,58	0,87
7.3	ПС 600.9.25-П-2	6,26	7,14	2,72	0,41	3,12	0,47	3,68	1,67	2,14	0,43	0,64
7.4	ПС 600.12.25-П-2	7,20	8,23	3,38	0,51	3,86	0,58	4,70	2,02	2,08	0,42	0,63
7.5	ПС 600.18.25-П-2	9,00	10,27	4,71	0,71	5,40	0,81	6,04	2,81	2,00	0,40	0,60
7.6	ПС 600.9.30-П-2	6,74	7,70	2,72	0,41	3,12	0,47	4,38	1,62	1,57	0,31	0,47
7.7	ПС 600.12.30-П-2	7,98	9,12	3,38	0,51	3,86	0,58	5,18	2,01	1,52	0,30	0,46
7.8	ПС 600.18.30-П-2	10,12	11,57	4,71	0,71	5,40	0,81	6,58	2,21	1,92	0,38	0,58

Инв. №

1	2	3	4	5	6	7	8	9	10	11	12	13
139	ПС 600.9.20-П-3	5,67	6,48	2,72	0,41	3,12	0,47	3,68	1,62	2,63	0,53	0,79
140	ПС 600.12.20-П-3	6,43	7,36	3,40	0,51	3,86	0,58	4,18	2,02	2,98	0,60	0,89
141	ПС 600.18.20-П-3	8,00	9,12	4,71	0,71	5,40	0,81	5,18	2,81	2,91	0,58	0,87
142	ПС 600.9.25-П-3	6,26	7,14	2,72	0,41	3,12	0,47	3,68	1,67	2,14	0,43	0,64
143	ПС 600.12.25-П-3	7,20	8,23	3,38	0,51	3,86	0,58	4,70	2,02	2,08	0,42	0,63
144	ПС 600.18.25-П-3	9,00	10,27	4,71	0,71	5,40	0,81	6,04	2,81	2,00	0,40	0,60
145	ПС 600.9.30-П-3	6,74	7,70	2,72	0,41	3,12	0,47	4,38	1,62	1,57	0,31	0,47
146	ПС 600.12.30-П-3	7,98	9,12	3,38	0,51	3,86	0,58	5,18	2,01	1,52	0,30	0,46
147	ПС 600.18.30-П-3	10,12	11,57	4,71	0,71	5,40	0,81	6,58	2,81	1,92	0,38	0,58
148	ПС 600.12.20-П-4	3,08	3,52	1,27	0,19	1,40	0,22	2,00	0,65	0,70	0,16	0,24
149	ПС 600.15.20-П-4	3,86	4,40	1,59	0,24	1,81	0,27	2,50	0,81	1,92	0,38	0,58
150	ПС 600.12.25-П-4	3,84	4,40	1,27	0,19	1,46	0,22	2,40	0,65	0,65	0,13	0,20
151	ПС 600.15.25-П-4	4,65	5,30	1,59	0,24	1,81	0,27	2,90	0,81	0,42	0,08	0,13
152	ПС 600.12.30-П-4	4,62	5,27	1,27	0,19	1,45	0,22	3,00	0,65	0,22	0,05	0,07
153	ПС 600.15.30-П-4	5,70	6,50	1,59	0,24	1,81	0,27	3,70	0,81	0,22	0,05	0,07
154	ПС 600.12.20-П-5	6,43	7,36	3,40	0,51	3,86	0,58	4,18	2,60	2,98	0,60	0,89
155	ПС 600.15.20-П-5	7,22	8,25	4,10	0,62	4,66	0,70	4,68	2,43	2,90	0,58	0,87
156	ПС 600.12.25-П-5	7,20	8,23	3,38	0,51	3,86	0,58	4,70	2,02	2,08	0,42	0,63
157	ПС 600.15.25-П-5	8,03	9,17	4,10	0,62	4,66	0,70	5,30	2,43	2,04	0,41	0,61
158	ПС 600.12.30-П-5	7,98	9,12	3,38	0,51	3,86	0,58	5,18	2,01	1,52	0,30	0,46
159	ПС 600.15.30-П-5	9,05	10,4	4,10	0,62	4,66	0,70	5,88	2,43	1,72	0,34	0,52

ЦНИИПРОМЗДАНИЙ Госстроя СССР Москва

1	2	3	4	5	6	7	8	9	10	11	12	13
160	ПС 600.12.20-П-6	6,43	7,36	3,40	0,51	3,86	0,58	4,18	2,02	2,98	0,60	0,89
161	ПС 600.15.20-П-6	7,22	8,25	4,10	0,62	4,66	0,70	4,68	2,43	2,90	0,58	0,87
162	ПС 600.12.25-П-6	7,20	8,23	3,38	0,51	3,86	0,58	4,70	2,02	2,08	0,42	0,63
163	ПС 600.15.25-П-6	8,03	9,17	4,10	0,62	4,66	0,70	5,30	2,43	2,01	0,41	0,62
164	ПС 600.12.30-П-6	7,98	9,12	3,38	0,51	3,86	0,58	5,18	2,01	1,52	0,30	0,46
165	ПС 600.15.30-П-6	9,05	10,4	4,10	0,62	4,66	0,70	5,88	2,43	1,72	0,34	0,52
166	ПС 600.12.20-П-7	3,08	3,52	1,27	0,19	1,46	0,22	2,00	0,65	1,84	0,37	0,55
167	ПС 600.12.25-П-7	3,84	4,40	1,27	0,19	1,46	0,22	2,40	0,65	0,65	0,13	0,20
168	ПС 600.12.30-П-7	4,62	5,27	1,27	0,19	1,45	0,22	3,00	0,65	0,22	0,05	0,07
181	ПС 600.12.20-П-8	6,43	7,36	3,40	0,51	3,86	0,58	4,18	2,02	2,98	0,60	0,89
182	ПС 600.12.25-П-8	7,20	8,23	3,38	0,51	3,86	0,58	4,70	2,02	2,08	0,42	0,63
183	ПС 600.12.30-П-8	7,98	9,12	3,38	0,51	3,86	0,58	5,18	2,01	1,52	0,30	0,46
196	ПС 600.12.20-П-9	6,43	7,36	3,40	0,51	3,86	0,58	4,18	2,02	2,98	0,60	0,89
197	ПС 600.12.25-П-9	7,20	8,23	3,38	0,51	3,86	0,58	4,70	2,02	2,08	0,42	0,63
198	ПС 600.12.30-П-9	7,98	9,12	3,38	0,51	3,86	0,58	5,18	2,01	1,52	0,30	0,46

Испытательные нагрузки для панелей из ячеистых бетонов

№ панели по номенклатуре	Марка панели	Контрольные разрушающие нагрузки при испытании панелей на прочность: Вертикальная, тс (включая собственный вес)			Горизонтальная, тс						Контрольные нагрузки при испытании панелей на жесткость		Контрольный прогиб	Допустимые отклонения	
					c = 1,4		c = 1,6		c = 1,8		Вертикальная	Горизонтальная			
		c = 1,4	c = 1,6	c = 1,8	Контрольная нагрузка	Допустимое отклонение	Контрольная нагрузка	Допустимое отклонение	Контрольная нагрузка	Допустимое отклонение	тс	тс	см	см	
1	2	3	4	5	6	7	8	9	10	11	12	13	14	15	16
1	ПС 600.9.20-А-1	1,54	1,76	1,98	0,96	0,14	1,09	0,16	1,22	0,18	1,00	0,48	2,40	0,48	0,72
2	ПС 600.12.20-А-1	2,00	2,30	2,57	1,27	0,19	0,45	0,22	1,63	0,24	1,34	0,65	2,50	0,50	0,75
3	ПС 600.18.20-А-1	3,08	3,52	3,96	1,90	0,28	2,17	0,32	2,44	0,36	2,00	0,97	2,70	0,54	0,81
4	ПС 600.9.25-А-1	1,85	2,11	2,38	0,96	0,14	1,09	0,16	1,22	0,18	1,25	0,48	1,10	0,22	0,33
5	ПС 600.12.25-А-1	2,56	2,92	3,30	1,27	0,19	1,45	0,22	1,63	0,24	1,67	0,65	1,53	0,31	0,46
6	ПС 600.18.25-А-1	3,86	4,34	4,88	1,90	0,28	2,17	0,32	2,44	0,36	2,40	0,97	1,40	0,28	0,42
7	ПС 600.9.30-А-1	2,31	2,64	3,00	0,96	0,14	1,09	0,16	1,22	0,18	1,50	0,48	0,70	0,14	0,21
8	ПС 600.12.30-А-1	3,06	3,49	3,93	1,27	0,19	1,45	0,22	1,63	0,24	1,98	0,65	0,82	0,16	0,25
9	ПС 600.18.30-А-1	4,62	5,28	5,94	1,90	0,28	2,17	0,32	2,44	0,36	3,00	0,97	1,10	0,22	0,33
70	ПС 600.9.20-А-2	4,90	5,60	6,30	2,30	0,35	2,60	0,39	2,90	0,44	3,18	1,35	2,97	0,60	0,89
71	ПС 600.12.20-А-2	5,36	6,14	6,90	2,80	0,42	3,20	0,48	3,60	0,54	3,48	1,65	2,97	0,59	0,89
72	ПС 600.18.20-А-2	6,44	7,35	8,28	4,20	0,63	4,80	0,72	5,40	0,81	4,18	2,48	2,91	0,58	0,87
73	ПС 600.9.25-А-2	5,20	5,95	6,70	2,70	0,40	3,10	0,46	3,50	0,52	3,39	1,62	2,44	0,49	0,73
74	ПС 600.12.25-А-2	5,93	6,74	7,62	3,39	0,51	3,88	0,58	4,36	0,65	3,94	2,02	2,40	0,48	0,72
75	ПС 600.18.25-А-2	7,16	8,19	9,32	4,72	0,71	5,40	0,81	6,08	0,91	4,67	2,81	2,20	0,44	0,66
76	ПС 600.9.30-А-2	5,68	6,50	7,30	2,70	0,40	3,10	0,46	3,50	0,52	3,69	1,62	1,90	0,38	0,57
77	ПС 600.12.30-А-2	6,42	7,34	8,26	3,62	0,54	4,15	0,62	4,66	0,70	4,16	2,16	1,80	0,36	0,54
78	ПС 600.18.30-А-2	8,00	9,12	10,2	4,72	0,71	5,40	0,81	6,08	0,91	5,18	2,81	2,10	0,42	0,63

ГПИ Промзданий

1	2	3	4	5	6	7	8	9	10	11	12	13	14	15	16
139	ПС 600.9.20-А-3	4,90	5,60	6,30	2,30	0,35	2,60	0,39	2,90	0,44	3,18	1,35	2,97	0,60	0,89
140	ПС 600.12.20-А-3	5,36	6,14	6,90	2,80	0,42	3,20	0,48	3,60	0,54	3,48	1,65	2,97	0,59	0,89
141	ПС 600.18.20-А-3	6,44	7,36	8,28	4,20	0,63	4,80	0,72	5,40	0,81	4,18	2,48	2,91	0,58	0,87
142	ПС 600.9.25-А-3	5,20	5,95	6,70	2,70	0,40	3,10	3,48	3,50	0,52	3,39	1,62	2,44	0,49	0,73
143	ПС 600.12.25-А-3	5,93	6,76	7,62	3,39	0,51	3,88	0,58	4,36	0,65	3,94	2,02	2,40	0,48	0,72
144	ПС 600.18.25-А-3	7,16	8,19	9,32	4,72	0,71	5,40	0,81	6,08	0,91	4,67	2,81	2,20	0,44	0,66
145	ПС 600.9.30-А-3	5,68	6,50	7,30	2,70	0,40	3,10	0,46	3,50	0,52	3,69	1,62	1,90	0,38	0,57
146	ПС 600.12.30-А-3	6,42	7,34	8,26	3,62	0,54	4,15	0,62	4,66	0,70	4,16	2,16	1,80	0,36	0,54
147	ПС 600.18.30-А-3	8,00	9,12	10,2	4,72	0,71	5,40	0,81	6,08	0,91	5,18	2,81	2,10	0,42	0,63
148	ПС 600.12.20-А-4	2,00	2,30	2,57	0,78	0,12	0,89	0,13	1,00	0,15	1,30	0,65	1,57	0,30	0,46
149	ПС 600.15.20-А-4	2,62	3,00	3,37	1,59	0,24	1,81	0,27	2,04	0,30	1,70	1,81	1,75	0,35	0,52
150	ПС 600.12.25-А-4	2,56	2,92	3,30	1,27	0,19	1,45	0,22	1,63	0,24	1,67	0,65	1,53	0,31	0,46
151	ПС 600.15.25-А-4	3,22	3,66	4,13	1,59	0,24	1,81	0,27	2,04	0,30	2,00	0,81	0,78	0,16	0,23
152	ПС 600.12.30-А-4	3,06	3,49	3,93	1,27	0,19	1,45	0,22	1,63	0,24	1,98	0,65	0,82	0,16	0,25
153	ПС 600.15.30-А-4	2,86	4,40	4,96	1,59	0,24	1,81	0,27	2,04	0,30	2,50	0,81	0,96	0,19	0,31
154	ПС 600.12.20-А-5	5,36	6,14	6,90	2,80	0,42	3,20	0,48	3,60	0,54	3,48	1,65	2,97	0,59	0,89
155	ПС 600.15.20-А-5	5,98	6,82	7,68	3,64	0,55	4,16	0,62	4,67	0,70	3,88	2,16	2,94	0,59	0,88
156	ПС 600.12.25-А-5	5,93	6,76	7,62	3,39	0,51	3,88	0,58	4,36	0,65	3,94	2,02	2,40	0,48	0,72
157	ПС 600.15.25-А-5	6,72	7,68	8,65	3,87	0,58	4,43	0,66	4,97	0,75	4,18	2,43	2,30	0,46	0,69
158	ПС 600.12.30-А-5	6,42	7,34	8,26	3,62	0,54	4,15	0,62	4,66	0,70	4,16	2,16	1,80	0,36	0,54
159	ПС 600.15.30-А-5	7,22	8,25	9,30	4,08	0,61	4,66	0,70	5,25	0,59	4,68	2,82	1,46	0,29	0,44

1	2	3	4	5	6	7	8	9	10	11	12	13	14	15	16
160	ПС 600.12.20-А-Б	5,36	6,14	6,90	2,80	0,42	3,20	0,48	3,60	0,54	3,48	1,65	2,97	0,59	0,89
161	ПС 600.15.20-А-Б	5,98	6,82	7,68	3,64	0,55	4,16	0,62	4,67	0,70	3,88	2,16	2,94	0,59	0,88
162	ПС 600.12.25-А-Б	5,93	6,76	7,62	3,39	0,51	3,88	0,58	4,36	0,65	3,94	2,02	2,40	0,48	0,72
163	ПС 600.15.25-А-Б	6,72	7,68	8,65	3,87	0,58	4,43	0,66	4,97	0,75	4,18	2,43	2,30	0,46	0,69
164	ПС 600.12.30-А-Б	6,42	7,34	8,26	3,62	0,54	4,15	0,62	4,66	0,70	4,16	2,16	1,80	0,36	0,54
165	ПС 600.15.30-А-Б	7,22	8,25	9,30	4,08	0,61	4,66	0,70	5,25	0,59	4,68	2,82	1,46	0,29	0,44
166	ПС 600.12.20-А-7	2,00	2,30	2,57	1,27	0,19	1,45	0,22	1,63	0,24	1,30	0,65	2,40	0,48	0,72
167	ПС 600.12.25-А-7	2,56	2,92	3,30	1,27	0,19	1,45	0,22	1,63	0,24	1,67	0,65	1,53	0,31	0,46
168	ПС 600.12.30-А-7	3,06	3,49	3,93	1,27	0,19	1,45	0,22	1,63	0,24	1,98	0,65	0,82	0,16	0,25
181	ПС 600.12.20-А-8	5,36	6,14	6,90	2,80	0,42	3,20	0,48	3,60	0,54	3,48	1,65	2,97	0,59	0,89
182	ПС 600.12.25-А-8	5,93	6,76	7,62	3,39	0,51	3,88	0,58	4,36	0,65	3,94	2,02	2,40	0,48	0,72
183	ПС 600.12.30-А-8	6,42	7,34	8,26	3,62	0,54	4,15	0,62	4,66	0,70	4,16	2,16	1,80	0,36	0,54
196	ПС 600.12.20-А-9	5,36	6,14	6,90	2,80	0,42	3,20	0,48	3,60	0,54	3,48	1,65	2,97	0,59	0,89
197	ПС 600.12.25-А-9	5,93	6,76	7,62	3,39	0,51	3,88	0,58	4,36	0,65	3,94	2,02	2,40	0,48	0,72
198	ПС 600.12.30-А-9	6,42	7,34	8,26	3,62	0,54	4,15	0,62	4,66	0,70	4,16	2,16	1,80	0,36	0,54

ЦНИИПРОМЗДАНИЙ Москва

ТК 1980 — Пояснительная записка

Серия 1.432-14/86 Выпуск 1

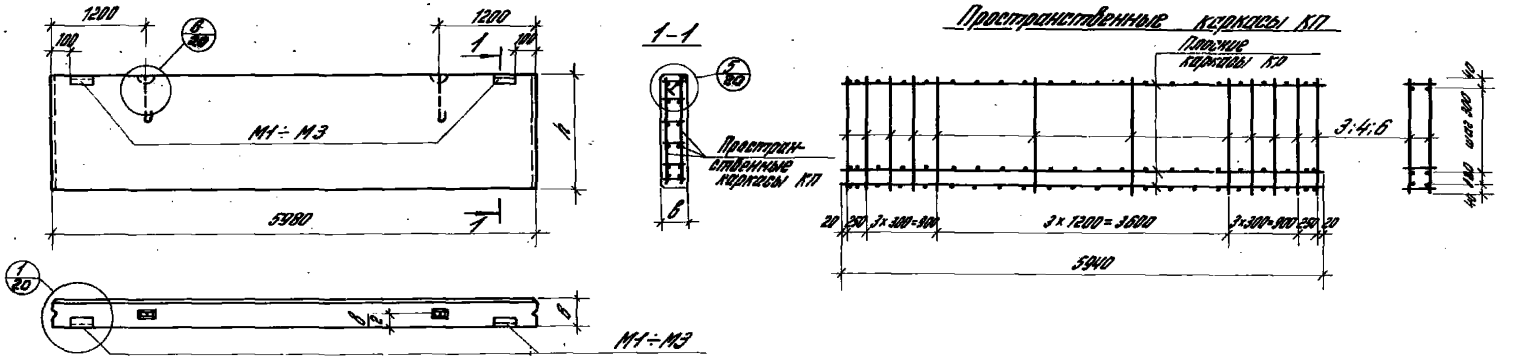

№ панели по номенклатуре	Спецификация арматурных изделий на одну панель: Марка	Размеры мм: h	Размеры мм: в	Пространственные каркасы: Марка	Состав пространственного каркаса: Плоские каркасы: Марка	Плоские каркасы: Кол.	Отдельные стержни: Поз.	Отдельные стержни: Кол.	Закладные детали: Марка	Закладные детали: Кол.	Выборка стали на одну панель, кгс: Арматурные изделия: Арматурная сталь: ГОСТ 6727-53*, класс Вр-I, ф, мм: 4	ф, мм: 5	Итого	ГОСТ 5781-75, класс А-III, ф, мм: 6	Итого	Закладные детали: ГОСТ 5781-75, класс А-II, ф, мм: 10	Сталь прокатная ГОСТ 8509-72*, проф. L 63×6	Профильная сталь ГОСТ 380-71*, δ, мм: 6	Итого	Всего
1	ПС 600.9.20-1	880	200	КП1	КР1	4	3	24	М1	2	1,6	2,4	4,0	10,4	14,4	0,4	2,8	1,2	4,4	18,8
2	ПС 600.12.20-1	1180		КП2		5	4				2,0	2,4	4,4	13,0	17,4	0,4	2,8	1,2	4,4	21,8
3	ПС 600.18.20-1	1780		КП3		7	6				2,8	4,8	7,6	18,2	25,8	0,4	2,8	1,2	4,4	30,2
4	ПС 600.9.25-1	880	250	КП4	КР2	4	3		М2	2	2,0	2,4	4,4	10,4	14,8	0,4	2,8	1,2	4,4	19,2
5	ПС 600.12.25-1	1180		КП5		5	4				2,5	2,4	4,9	13,0	17,9	0,4	2,8	1,2	4,4	22,3
6	ПС 600.18.25-1	1780		КП6		7	6				3,5	4,8	8,3	18,2	26,5	0,4	2,8	1,2	4,4	30,9
7	ПС 600.9.30-1	880	300	КП7	КР3	4	3		М3	2	2,4	2,4	4,8	10,4	15,2	0,6	2,8	1,2	4,6	19,8
8	ПС 600.12.30-1	1180		КП8		5	4				3,0	2,4	5,4	13,0	18,4	0,6	2,8	1,2	4,6	23,0
9	ПС 600.18.30-1	1780		КП9		7	6				4,2	4,8	9,0	18,2	27,2	0,6	2,8	1,2	4,6	31,8

Примечание.
В марках панелей условно пропущены буквы, характеризующие вид бетона. Для образования полной марки необходимо поставить букву Я- для панелей из ячеистого бетона и букву П- для панелей из бетонов на пористых заполнителях.
Пример: ПС 600.9.20-Я-1; ПС 600.9.20-П-1.

ТК 1980	Опалубка и армирование рядовых панелей	Серия 1.432-14/80 Выпуск 1	Лист 1

Гострой СССР
ЦНИИПРОМЗДАНИЙ
Москва

Рук. отдела
Гл. инж. пр.
Гл. инж. пр.
Рук. группы
Сеньков
Дуфков
Иванова

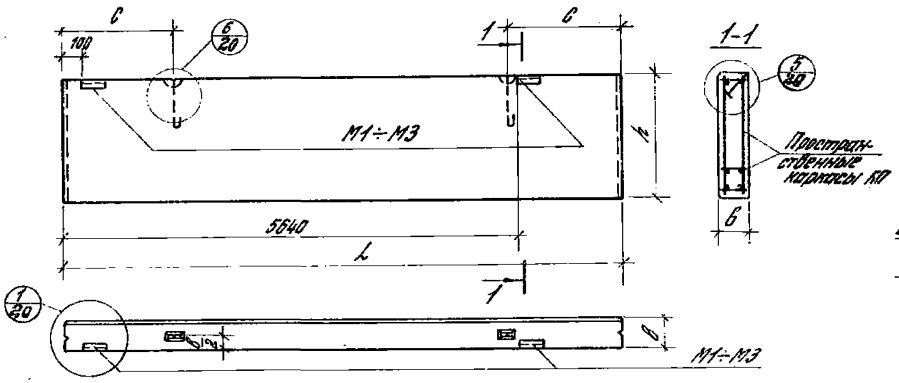

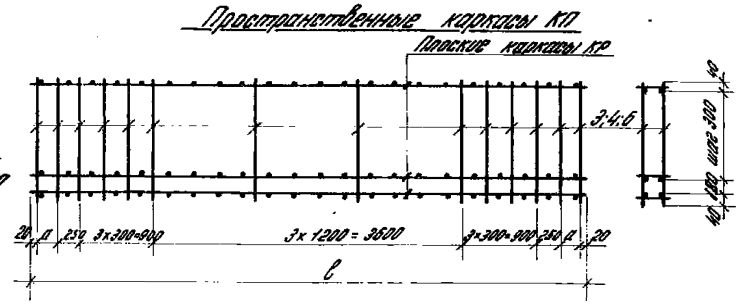

К панели по номенклатуре	Спецификация арматурных изделий на одну панель: Марка	Размеры мм: L	h	в	С	Пространственные каркасы: Марка	Размеры мм: l	а	Состав пространственного каркаса: Плоские каркасы: Марка	Кол.	Отдельные стержни: Поз.	Кол.	Закладные детали: Марка	Кол.	Выборка стали на одну панель, кгс: Арматурные изделия: Арматурная сталь: ГОСТ 6727-53*: Класс $В_Б$ I: ф, мм 4	5	Итого	ГОСТ 5781-75: Класс А-III: ф, мм 6	Итого	Закладные детали: ГОСТ 5781-75: Класс А-II: ф, мм 10	Сталь прокатная ГОСТ 8509-72*: Проф. ∠63×6	Профильная сталь ГОСТ 380-71*: δ, мм 6	Итого	Всего
10	ПС 625.9.20-11		880			КП22				4	3				1,6	2,8	4,4	11,2	15,6	0,4	2,8	1,2	4,4	20,0
11	ПС 625.9.20-12																							
12	ПС 625.12.20-11		1180	200		КП23			КР7	5	4		М1	2	2,0	2,8	4,8	14,0	18,8	0,4	2,8	1,2	4,4	23,2
13	ПС 625.12.20-12																							
14	ПС 625.18.20-11		1780			КП24				7	6				2,8	5,6	8,4	19,6	28,0	0,4	2,8	1,2	4,4	32,4
15	ПС 625.18.20-12																							
16	ПС 625.9.25-11		880			КП25				4	3				2,0	2,8	4,8	11,2	16,0	0,4	2,8	1,2	4,4	20,4
17	ПС 625.9.25-12																							
18	ПС 625.12.25-11	6230	1180	250	1000	КП26	6190	125	КР8	5	4	28	М2	2	2,5	2,8	5,3	14,0	19,3	0,4	2,8	1,2	4,4	23,7
19	ПС 625.12.25-12																							
20	ПС 625.18.25-11		1780			КП27				7	6				3,5	5,6	9,1	19,6	28,7	0,4	2,8	1,2	4,4	33,1
21	ПС 625.18.25-12																							
22	ПС 625.9.30-11		880			КП28				4	3				2,4	2,8	5,2	11,2	16,4	0,6	2,8	1,2	4,6	21,0
23	ПС 625.9.30-12																							
24	ПС 625.12.30-11		1180	300		КП29			КР9	5	4		М3	2	3,0	2,8	5,8	14,0	19,8	0,6	2,8	1,2	4,6	24,4
25	ПС 625.12.30-12																							
26	ПС 625.18.30-11		1780			КП30				7	6				4,2	5,6	9,8	19,6	29,4	0,6	2,8	1,2	4,6	34,0
27	ПС 625.18.30-12																							

Примечание.
В марках панелей условно пропущены буквы, характеризующие вид бетона. Для образования полной марки необходимо поставить букву Я - для панелей из ячеистого бетона и букву П - для панелей из бетонов на пористых заполнителях.
Пример: ПС 625.9.20-Я-11; ПС 625.9.20-П-11

ТК 1980	Опалубка и армирование рядовых панелей для углов и температурных швов	Серия 1.432-14/80	
		Выпуск 1	Лист 2

№ панели по номенклатуре	Спецификация арматурных изделий на одну панель: Марка	Размеры мм: L	h	в	с	Пространственные каркасы: Марка	Размеры мм: ℓ	a	Состав пространственного каркаса: Плоские каркасы: Марка	Кол.	Отдельные стержни: Поз.	Кол.	Закладные детали: Марка	Кол.	Выборка стали на одну панель, кгс: Арматурные изделия: Арматурная сталь: ГОСТ 6727-53*, Класс Вр-I, ф, мм: 4	5	Итого	ГОСТ 5781-75, Класс А-III, ф, мм: 8	Итого	Закладные детали: ГОСТ 5781-75, Класс А-II, ф, мм: 10	Сталь прокатная ГОСТ 8509-72*, Проф.: ∠63×6	Профильная сталь ГОСТ 380-71*, δ, мм: 6	Итого	Всего
28	ПС 630. 9. 25-11	6280	880	250	1000	КП25	6190	125	КР8	4	3	28	М2	2	2,0	2,8	4,8	11,2	16,0	0,4	2,8	1,2	4,4	20,4
29	ПС 630. 9. 25-12																							
30	ПС 630. 12. 25-11		1180			КП26				5	4				2,5	2,8	5,3	14,0	19,3	0,4	2,8	1,2	4,4	23,7
31	ПС 630. 12. 25-12																							
32	ПС 630. 18. 25-11		1780			КП27				7	6				3,5	5,6	9,1	19,6	28,7	0,4	2,8	1,2	4,4	33,1
33	ПС 630. 18. 25-12																							
34	ПС 635. 9. 30-11	6330	880	300	1050	КП40	6290	175	КР13	4	3		М3	2	2,4	2,8	5,2	11,2	16,4	0,6	2,8	1,2	4,6	21,0
35	ПС 635. 9. 30-12																							
36	ПС 635. 12. 30-11		1180			КП41				5	4				3,0	2,8	5,8	14,0	19,8	0,6	2,8	1,2	4,6	24,4
37	ПС 635. 12. 30-12																							
38	ПС 635. 18. 30-11		1780			КП42				7	6				4,2	5,6	9,8	19,6	29,4	0,6	2,8	1,2	4,6	34,0
39	ПС 635. 18. 30-12																							
40	ПС 650. 9. 20-11	6480	880	200	1000	КП46	6440	250	КР15	4	3		М1	2	1,6	2,8	4,4	11,6	16,0	0,4	2,8	1,2	4,4	20,4
41	ПС 650. 9. 20-12																							
42	ПС 650. 12. 20-11		1180			КП47				5	4				2,0	2,8	4,8	14,5	19,3	0,4	2,8	1,2	4,4	23,7
43	ПС 650. 12. 20-12																							
44	ПС 650. 18. 20-11		1780			КП48				7	6				2,8	5,6	8,4	20,3	28,7	0,4	2,8	1,2	4,4	33,1
45	ПС 650. 18. 20-12																							
46	ПС 650. 9. 25-11		880	250		КП49			КР16	4	3		М2	2	2,0	2,8	4,8	11,6	16,4	0,4	2,8	1,2	4,4	20,8
47	ПС 650. 9. 25-12																							
48	ПС 650. 12. 25-11		1180			КП50				5	4				2,5	2,8	5,3	14,5	19,8	0,4	2,8	1,2	4,4	24,2
49	ПС 650. 12. 25-12																							
50	ПС 650. 18. 25-11		1780			КП51				7	6				3,5	5,6	9,1	20,3	29,4	0,4	2,8	1,2	4,4	33,6
51	ПС 650. 18. 25-12																							
52	ПС 650. 9. 30-11		880	300		КП52			КР17	4	3		М3	2	2,4	2,8	5,2	11,6	16,8	0,6	2,8	1,2	4,6	21,4
53	ПС 650. 9. 30-12																							
54	ПС 650. 12. 30-11		1180			КП53				5	4				3,0	2,8	5,8	14,5	20,3	0,6	2,8	1,2	4,6	24,9
55	ПС 650. 12. 30-12																							
56	ПС 650. 18. 30-11		1780			КП54				7	6				4,2	5,6	9,8	20,3	30,1	0,6	2,8	1,2	4,6	34,7
57	ПС 650. 18. 30-12																							
58	ПС 655. 9. 25-11	6530	880	250		КП49			КР16	4	3		М2	2	2,0	2,8	4,8	11,6	16,4	0,4	2,8	1,2	4,4	20,8
59	ПС 655. 9. 25-12																							
60	ПС 655. 12. 25-11		1180			КП50				5	4				2,5	2,8	5,3	14,5	19,8	0,4	2,8	1,2	4,4	24,2
61	ПС 655. 12. 25-12																							
62	ПС 655. 18. 25-11		1780			КП51				7	6				3,5	5,6	9,1	20,3	29,4	0,4	2,8	1,2	4,4	33,6
63	ПС 655. 18. 25-12																							
64	ПС 660. 9. 30-11	6580	880	300	950	КП64	6540	300	КР21	4	3		М3	2	2,8	2,8	5,6	11,6	17,2	0,6	2,8	1,2	4,6	21,8
65	ПС 660. 9. 30-12																							
66	ПС 660. 12. 30-11		1180			КП65				5	4				3,5	2,8	6,3	14,5	20,8	0,6	2,8	1,2	4,6	25,[illegible]
67	ПС 660. 12. 30-12																							
68	ПС 660. 18. 30-11		1780			КП66				7	6				4,9	5,6	10,5	20,3	30,8	0,6	2,8	1,2	4,6	[illegible]
69	ПС 660. 18. 30-12																							

Опалубочный чертеж и пространственный каркас см. лист 2

ТК 1980

Опалубка и армирование рядовых панелей для углов и температурных швов

Серия 1.432-14/80 | Выпуск 1 | Лист 3

ЦНИИПРОМЗДАНИЙ Москва

Гл. инж. пр. Рук. группы | Инженер | Сектор Рудаков Иванова

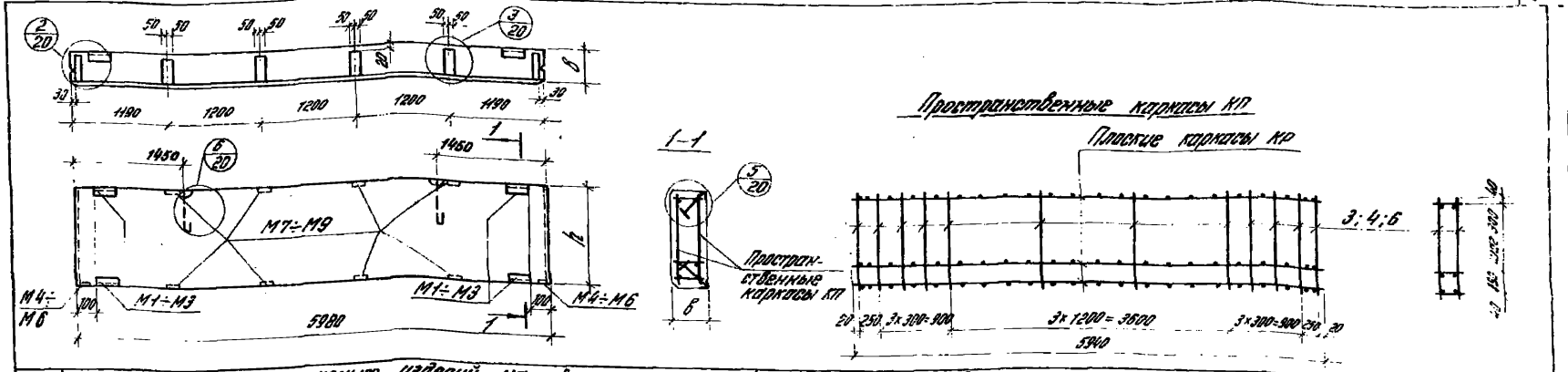

№ панели по номенклатуре	Спецификация арматурных изделий на одну панель: Марка	Размеры мм: h	Размеры мм: в	Пространственные каркасы: Марка	Состав пространственного каркаса: Плоские каркасы: Марка	Плоские каркасы: Кол.	Отдельные стержни: Поз.	Отдельные стержни: Кол.	Закладные детали: Марка	Закладные детали: Кол.	Выборка стали на одну панель, кгс: Арматурные изделия: Арматурная сталь: ГОСТ 6727-53*, Класс Вр-I, ф, мм: 4	5	Итого	ГОСТ 5781-75, Класс А-III, ф, мм: 8	Класс А-II, ф, мм: 10	12	Итого	Закладные детали: ГОСТ 5781-75, Класс А-II, ф, мм: 10	Сталь прокатная ГОСТ 8509-72*, Проф. L63×6	Профильная сталь ГОСТ 380-71*, δ, мм: 6	8	Итого	Итого	Всего
70	ПС 600.9.20-2	880	200	КП10	КР4	4	3	24	М1	4	1,6	2,4	4,0	—	—	42,4	46,4	5,0	5,6	2,4	9,2	11,6	22,2	68,6
71	ПС 600.12.20-2	1180		КП11		5	4		М4	2	2,0	2,4	4,4	—	—	53,0	57,4	5,0	5,6	2,4	9,2	11,6	22,2	79,6
72	ПС 600.18.20-2	1780		КП12		7	6		М7	8	2,8	4,8	7,6	—	—	74,2	81,8	5,0	5,6	2,4	9,2	11,6	22,2	104,0
73	ПС 600.9.25-2	880	250	КП13	КР5	4	3		М2	4	2,0	2,4	4,4	—	29,2	—	33,6	5,2	5,6	2,4	12,0	14,4	25,2	58,8
74	ПС 600.12.25-2	1180		КП14		5	4		М5	2	2,5	2,4	4,9	—	36,5	—	41,4	5,2	5,6	2,4	12,0	14,4	25,2	66,6
75	ПС 600.18.25-2	1780		КП15		7	6		М8	8	3,5	4,8	8,3	—	51,1	—	59,4	5,2	5,6	2,4	12,0	14,4	25,2	85,2
76	ПС 600.9.30-2	880	300	КП16	КР6	4	3		М3	4	2,4	2,4	4,8	18,8	—	—	23,6	5,8	5,6	2,4	14,8	17,2	27,8	52,2
77	ПС 600.12.30-2	1180		КП17		5	4		М6	2	3,0	2,4	5,4	23,5	—	—	28,9	5,8	5,6	2,4	14,8	17,2	27,8	57,5
78	ПС 600.18.30-2	1780		КП18		7	6		М9	8	4,2	4,8	9,0	32,9	—	—	41,9	5,8	5,6	2,4	14,8	17,2	27,8	70,5

Примечание.
В марках панелей условно пропущены буквы, характеризующие вид бетона. Для образования полной марки необходимо поставить букву Я- для панелей из ячеистого бетона и букву П- для панелей из бетонов на пористых заполнителях. Пример: ПС 600.9.20-Я-2; ПС 600.9.20-П-2

ТК 1980

Опалубка и армирование панелей-перемычек при ленточном остеклении

Серия 1.432-14/80

Выпуск 1 | Лист 4

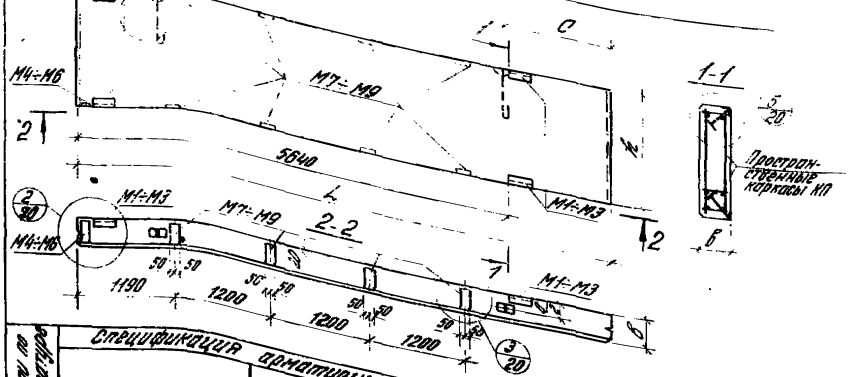

Пространственные каркасы КП

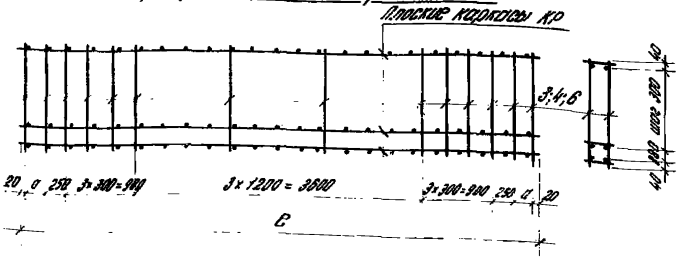

Спецификация арматурных изделий на одну панель

Позиция по листу 11	Марка	Размеры мм L	h	в	с	Пространственные каркасы: Марка	Размеры мм с	а	Сварной пространственный каркас: плоские каркасы Марка	Кол.	отдельные стержни поз.	Кол.	Закладные детали: Марка	Кол.
79	ПС 625.9.20-21	6230	880	250	1200	КП31	6190	125	КП11	4	3	28	М1	4
80	ПС 625.9.20-22												М4	1
81	ПС 625.12.20-21		1180			КП32				5	4		М7	8
82	ПС 625.12.20-22													
83	ПС 625.18.20-21		1780			КП33				7	6			
84	ПС 625.18.20-22													
85	ПС 625.9.25-21		880			КП34				4	3		М2	4
86	ПС 625.9.25-22												М5	1
87	ПС 625.12.25-21		1180			КП35				5	4		М8	8
88	ПС 625.12.25-22													
89	ПС 625.18.25-21		1780			КП36				7	6			
90	ПС 625.18.25-22													
91	ПС 625.9.30-21		880			КП37				4	3		М3	4
92	ПС 625.9.30-22												М6	1
93	ПС 625.12.30-21		1180	300		КП38			КП12	5	4		М9	8
94	ПС 625.12.30-22													
95	ПС 625.18.30-21		1780			КП39				7	5			
96	ПС 625.18.30-22													

Примечание. В марках панелей условно получены буквы: характеризующие: Б - для бетона тяжелого, Л - для легкого бетона; цифры: 1 - для панелей из тяжелого бетона, 2 - для панелей из легкого бетона. Для образования полной марки необходимо поставить букву А - для панелей из автоклавного бетона, Т - для панелей из тяжелого бетона, Л - для панелей из легкого бетона. Пример: ПС 625.9.20-А-21 ПС 625.9.20-Л-21

Выборка стали на одну панель КП1

Арматурные изделия: Арматурная сталь ГОСТ 6727-53* Класс Ас-I Ø, мм 4	5	Итого	ГОСТ 5781-75 Класс А-III Ø, мм 8	10	12	Итого	Сталь прокатная ГОСТ 8509-72 Класс С-I Ø, мм 10	Закладные детали: Профильная сталь ГОСТ 380-71* Прокат ∠63×6	Ø, мм 6	8	Итого	Итого	Всего
1,6	2,8	4,4	—	—	44,0	48,4	4,5	5,6	2,4	8,6	11,0	21,1	69,5
2,0	2,8	4,8	—	—	53,0	59,8	4,5	5,6	2,4	8,6	11,0	21,1	80,9
2,8	5,6	8,4	—	—	77,0	85,4	4,5	5,6	2,4	8,6	11,0	21,1	106,5
2,0	2,8	4,8	—	30,8	—	35,6	4,6	5,6	2,4	11,2	13,6	23,8	59,4
2,5	2,8	5,3	—	38,5	—	43,8	4,6	5,6	2,4	11,2	13,6	23,8	67,6
3,5	5,6	9,1	—	53,8	—	62,9	4,6	5,6	2,4	11,2	13,6	23,8	86,7
2,4	2,8	5,2	19,6	—	—	24,8	5,1	5,6	2,4	13,8	16,2	26,9	51,7
3,0	2,8	5,8	24,5	—	—	30,3	5,1	5,6	2,4	13,8	16,2	26,9	57,2
4,2	5,6	9,8	34,3	—	—	44,1	5,1	5,6	2,4	13,8	16,2	26,9	71,0

ТК 1980

Опалубка и армирование тоннелей-перемычек при ленточном остеклении и для углов и торцов

Серия 1.432-14/80 Выпуск 1 Лист 5

ЦНИИПРОМЗДАНИЙ Инв. № подл. | Подпись и дата | Взам. инв. №

17371-17

№ по поменклатуре	Спецификация арматурных изделий на одну панель: Марка	Размеры мм: L	h	в	с	Пространственные каркасы: Марка	Размеры мм: l	d	Состав пространственного каркаса: Плоские каркасы: Марка	Кол.	Отдельные стержни: Поз.	Кол.	Закладные детали: Марка	Кол.	Выборка стали на одну панель, кгс: Арматурные изделия, Арматурная сталь: ГОСТ 6727-53*, Класс В-I, ф, мм: 4	5	Итого	ГОСТ 5781-75, Класс А-III, ф, мм: 8	Класс А-II, ф, мм: 10	12	Итого	Закладные детали: ГОСТ 5781-75, Класс А-II, ф, мм: 10	Сталь прокатная ГОСТ 8509-72*, Проф. L63x3	Профильная сталь ГОСТ 380-71*, ф, мм: 6	8	Итого	Итого	Всего
97	ПС 630. 9. 25-21		880			КП34				4	3				2,0	2,8	4,8	—	30,8	—	35,6	4,6	5,6	2,4	11,2	13,6	23,8	59,4
98	ПС 630. 9. 25-22												М2	4														
99	ПС 630. 12. 25-21	6280	1180	250	1000	КП35	6190	125	КР11	5	4		М5	1	2,5	2,8	5,3	—	38,5	—	43,8	4,6	5,6	2,4	11,2	13,6	23,8	67,6
100	ПС 630. 12. 25-22																											
101	ПС 630. 18. 25-21		1780			КП36				7	6		М8	8	3,5	5,6	9,1	—	53,9	—	63,0	4,6	5,6	2,4	11,2	13,6	23,8	87,4
102	ПС 630. 18. 25-22																											
103	ПС 635. 9. 30-21		880			КП43				4	3				2,4	2,8	5,2	20,0	—	—	25,2	5,1	5,6	2,4	13,8	16,2	26,9	52,1
104	ПС 635. 9. 30-22												М3	4														
105	ПС 635. 12. 30-21	6330	1180	300	1050	КП44	6290	175	КР14	5	4		М6	1	3,0	2,8	5,8	25,0	—	—	30,8	5,1	5,6	2,4	13,8	16,2	26,9	57,7
106	ПС 635. 12. 30-22																											
107	ПС 635. 18. 30-21		1780			КП45				7	6		М9	8	4,2	5,6	9,8	35,0	—	—	44,8	5,1	5,6	2,4	13,8	16,2	26,9	71,7
108	ПС 635. 18. 30-22																											
109	ПС 650. 9. 20-21		880			КП55				4	3				1,6	2,8	4,4	—	—	45,6	50,0	4,5	5,6	2,4	8,6	11,0	21,1	71,1
110	ПС 650. 9. 20-22												М1	4														
111	ПС 650. 12. 20-21		1180	200		КП56			КР18	5	4		М4	1	2,0	2,8	4,8	—	—	57,0	61,8	4,5	5,6	2,4	8,6	11,0	21,1	82,9
112	ПС 650. 12. 20-22																											
113	ПС 650. 18. 20-21		1780			КП57				7	6		М7	8	2,8	5,6	8,4	—	—	79,8	88,2	4,5	5,6	2,4	8,6	11,0	21,1	109,3
114	ПС 650. 18. 20-22																											
115	ПС 650. 9. 25-21		880			КП58				4	3				2,0	2,8	4,8	—	32,4	—	37,2	4,6	5,6	2,4	11,2	13,6	23,8	61,0
116	ПС 650. 9. 25-22												М2	4														
117	ПС 650. 12. 25-21	6480	1180	250	1000	КП59			КР19	5	4	28	М5	1	2,5	2,8	5,3	—	40,5	—	45,8	4,6	5,6	2,4	11,2	13,6	23,8	69,6
118	ПС 650. 12. 25-22																											
119	ПС 650. 18. 25-21		1780			КП60				7	6		М8	8	3,5	5,6	9,1	—	56,7	—	65,8	4,6	5,6	2,4	11,2	13,6	23,8	89,6
120	ПС 650. 18. 25-22						6440	250																				
121	ПС 650. 9. 30-21		880			КП61				4	3				2,4	2,8	5,2	20,4	—	—	25,6	5,1	5,6	2,4	13,8	16,2	26,9	52,5
122	ПС 650. 9. 30-22												М3	4														
123	ПС 650. 12. 30-21		1180	300		КП62			КР20	5	4		М6	1	3,0	2,8	5,8	25,5	—	—	31,3	5,1	5,6	2,4	13,8	16,2	26,9	58,2
124	ПС 650. 12. 30-22																											
125	ПС 650. 18. 30-21		1780			КП63				7	6		М9	8	4,2	5,6	9,8	35,7	—	—	45,5	5,1	5,6	2,4	13,8	16,2	26,9	72,4
126	ПС 650. 18. 30-22																											
127	ПС 655. 9. 25-21		880			КП58				4	3				2,0	2,8	4,8	—	30,4	—	35,2	4,6	5,6	2,4	11,2	13,6	23,8	59,0
128	ПС 655. 9. 25-22												М2	4														
129	ПС 655. 12. 25-21	6530	1180	250		КП59			КР19	5	4		М5	1	2,5	2,8	5,3	—	40,5	—	45,8	4,6	5,6	2,4	11,2	13,6	23,8	69,6
130	ПС 655. 12. 25-22																											
131	ПС 655. 18. 25-21		1780			КП60				7	6		М8	8	3,5	5,6	9,1	—	56,7	—	65,8	4,6	5,6	2,4	11,2	13,6	23,8	89,6
132	ПС 655. 18. 25-22																											
133	ПС 660. 9. 30-21		880			КП67				4	3				2,8	2,8	5,6	20,8	—	—	26,4	5,1	5,6	2,4	13,8	16,2	26,9	53,3
134	ПС 660. 9. 30-22												М3	4														
135	ПС 660. 12. 30-21	6580	1180	300	950	КП68	6540	300	КР22	5	4		М6	1	3,5	2,8	6,3	26,0	—	—	32,3	5,1	5,6	2,4	13,8	16,2	26,9	59,4
136	ПС 660. 12. 30-22																											
137	ПС 660. 18. 30-21		1780			КП69				7	6		М9	8	4,2	5,6	10,5	38,4	—	—	46,9	5,1	5,6	2,4	13,8	16,2	26,9	73,8
138	ПС 660. 18. 30-22																											

Опалубочный чертеж и пространственный каркас см. лист 5

ТК 1980	Опалубка и армирование панелей-перемычек при ленточном остеклении для углов и температурных швов	Серия 1.432-14/80	
		Выпуск 1	Лист 6

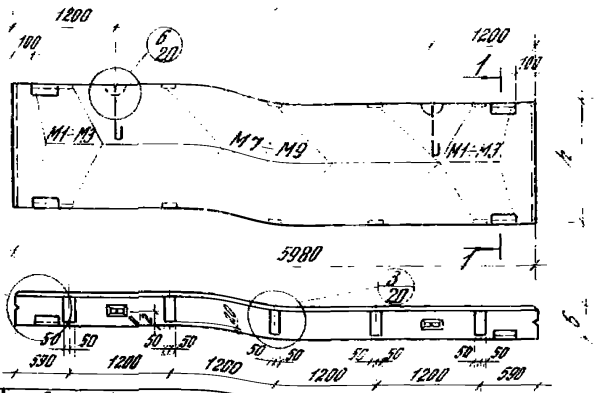

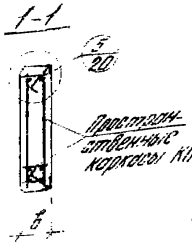

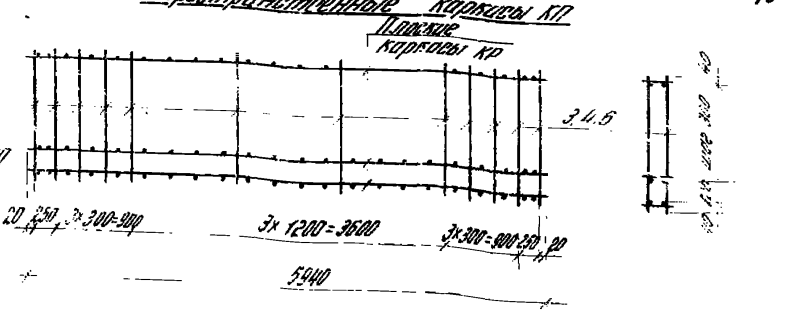

Спецификация арматурных изделий на одну панель

Марка	Размеры мм l	Размеры мм b	Пространственные каркасы: Марка	Состав пространственного каркаса: плоские каркасы Марка	плоские каркасы Кол.	отдельные стержни Поз.	отдельные стержни Кол.	Закладные детали: Марка	Закладные детали: Кол.
139 ПС 600.9.20-3	880	200	КП10	КР4	4	3	24	М1	4
140 ПС 600.12.20-3	1180		КП11		5	4		М7	10
141 ПС 600.18.20-3	1780		КП12		7	6			
142 ПС 600.9.25-3	880	250	КП13	КР5	4	3		М2	4
143 ПС 600.12.25-3	1180		КП14		5	4		М8	10
144 ПС 600.18.25-3	1780		КП15		7	6			
145 ПС 600.9.30-3	880	300	КП16	КР6	4	3		М3	4
146 ПС 600.12.30-3	1180		КП17		5	4		М9	10
147 ПС 600.18.30-3	1780		КП18		7	6			

Примечание
В марках панелей условно пропущены буквы, характеризующие вид бетона: Т – для тяжелого бетона, Л – для легкого бетона на пористых заполнителях. Для образования полной марки необходимо дополнить буквы, характеризующие вид бетона и его класс (Т – для тяжелого бетона класса В-15, Л – для легкого бетона класса В-3,5 на пористых заполнителях. Пример: ПС 600.9.20-Л-3; ПС 600.9.20-Т-3.

Выборка стали на одну панель, кгс

Арматурные изделия: Арматурная сталь ГОСТ 6727-53* Класс Вр-I Ø, мм 4	6	Итого	ГОСТ 5781-75 Класс А-III Ø, мм 8	Класс А-II Ø, мм 10	12	Итого	Закладные детали: Ø, мм 10	Сталь полосовая ГОСТ 103-76 Полоса 2-5 Ø, мм 8	Сталь полосовая ГОСТ 8509-72* Проф. L63×6	Профильная сталь ГОСТ 380-71* Ø, мм 6	8	Итого	Итого	Всего
1,6	2,4	4,0	–	–	42,4	46,4	4,8	5,6	2,4	10,0	12,4	22,8	69,2	
2,0	2,4	4,4	–	–	53,0	57,4	4,8	5,6	2,4	10,0	12,4	22,8	80,2	
2,8	4,8	8,6	–	–	74,2	81,8	4,8	5,6	2,4	10,0	12,4	22,8	104,6	
2,0	2,4	4,4	–	29,2	–	33,6	4,8	5,6	2,4	13,0	15,4	25,8	59,4	
2,5	2,4	4,9	–	36,5	–	41,4	4,8	5,6	2,4	13,0	15,4	25,8	67,2	
3,5	4,8	8,3	–	51,1	–	59,4	4,8	5,6	2,4	13,0	15,4	25,8	85,2	
2,4	2,4	4,8	18,8	–	–	23,6	5,2	5,6	2,4	16,0	18,4	29,2	52,8	
3,0	2,4	5,4	23,5	–	–	28,9	5,2	5,6	2,4	16,0	18,4	29,2	58,1	
4,2	4,8	9,0	32,9	–	–	41,9	5,2	5,6	2,4	16,0	18,4	29,2	71,1	

ТК Опалубка и армирование панелей перекрытий

ЦНИИПРОМЗДАНИЙ

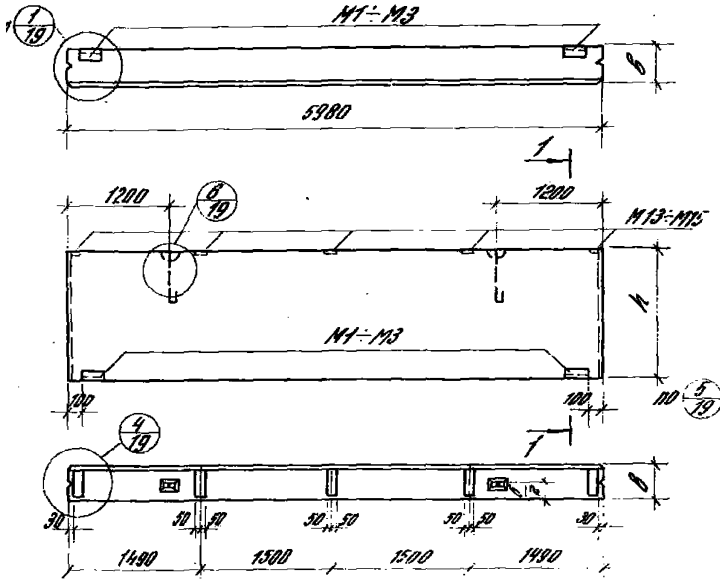

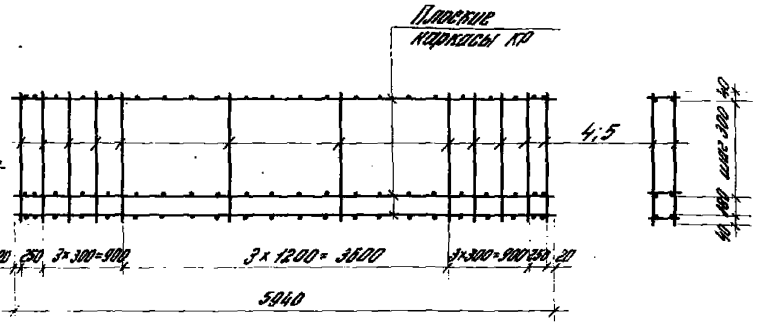

Спецификация арматурных изделий на одну панель

Обозначение панели	Марка	Размеры мм h	Размеры мм в	Пространственные каркасы: Марка	Состав пространственного каркаса: плоские каркасы Марка	плоские каркасы Кол.	отдельные стержни Поз.	отдельные стержни Кол.	Закладные детали Марка	Закладные детали Кол.
148	ПС 600.12.20-4	1180	200	КП11	КР4	5	4	24	М1	2
149	ПС 600.15.20-4	1480	200	КП19	КР4	6	5	24	М13	5
150	ПС 600.12.25-4	1180	250	КП14	КР5	5	4	24	М2	2
151	ПС 600.15.25-4	1480	250	КП20	КР5	6	5	24	М14	5
152	ПС 600.12.30-4	1180	300	КП17	КР6	5	4	24	М3	2
153	ПС 600.15.30-4	1480	300	КП21	КР6	6	5	24	М15	5

Выборка стали на одну панель, кг

Обозначение панели	Марка	Арматурные изделия: арматурная сталь ГОСТ 6727-53* Класс Вр-I Ø, мм 4	5	Итого	ГОСТ 5781-75 Класс Ат-III Ø, мм 6	Класс А-I Ø, мм 10	12	Итого	Закладные детали: ГОСТ 5781-75 Класс А-II Ø, мм 10	12	Итого	Сталь полосовая ГОСТ 2590-71 Проф. ∠63×6	Профильная сталь ГОСТ 380-71* Ø, мм 6	8	Итого	Итого	Всего
148	ПС 600.12.20-4	2,0	2,4	4,4	—	—	53,0	57,4	2,4	5,0	7,4	2,8	1,2	5,0	6,2	16,4	73,8
149	ПС 600.15.20-4	2,4	2,4	4,8	—	—	63,6	68,4	2,4	5,0	7,4	2,8	1,2	5,0	6,2	16,4	84,8
150	ПС 600.12.25-4	2,5	2,4	4,9	—	36,5	—	41,4	2,4	5,0	7,4	2,8	1,2	6,5	7,7	17,9	59,3
151	ПС 600.15.25-4	3,0	2,4	5,4	—	43,8	—	49,2	2,4	5,0	7,4	2,8	1,2	6,5	7,7	17,9	67,1
152	ПС 600.12.30-4	3,0	2,4	5,4	23,5	—	—	28,9	3,6	5,0	8,6	2,8	1,2	8,0	9,2	20,6	49,5
153	ПС 600.15.30-4	3,6	2,4	6,0	28,2	—	—	34,2	3,6	5,0	8,6	2,8	1,2	8,0	9,2	20,6	54,8

Примечание. В марках панелей условно пропущены буквы, характеризующие вид бетона. Для образования полной марки необходимо поставить буквы Я- для панелей из ячеистого бетона и букву П- для панелей из бетонов на пористых заполнителях. Пример ПС 600.12.20-Я-4; ПС 600.12.20-П-4.

ТК 1980 Опалубка и армирование подкарнизных панелей

Серия 1.432-14/80 Выпуск 1 Лист 8

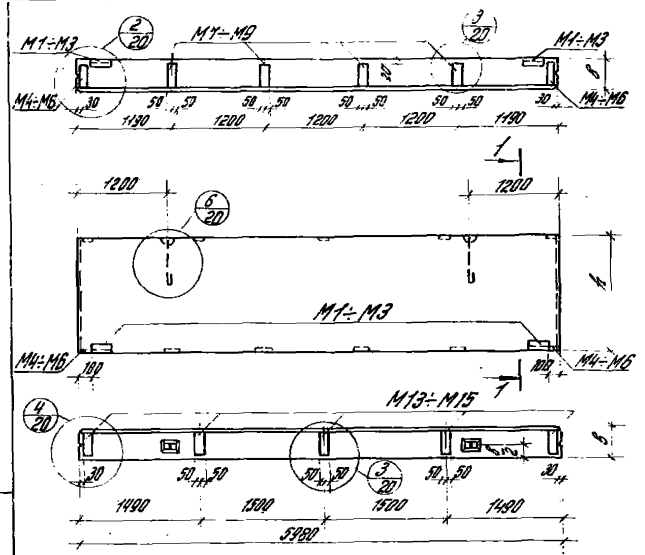

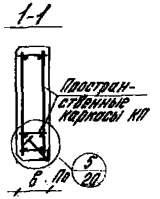

Пространственные каркасы КП

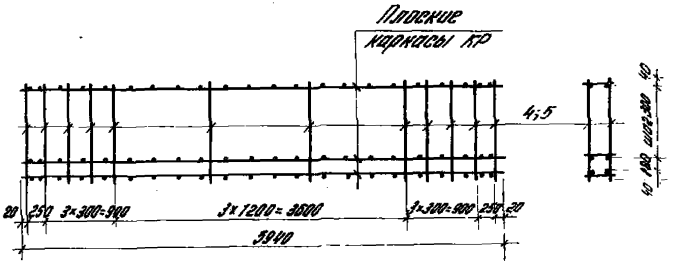

№ панели по номенклатуре	Спецификация арматурных изделий на одну панель: Марка	Размеры мм: h	Размеры мм: в	Пространственные каркасы: Марка	Состав пространственного каркаса: Плоские каркасы: Марка	Плоские каркасы: Кол.	Отдельные стержни: Поз.	Отдельные стержни: Кол.	Закладные детали: Марка	Закладные детали: Кол.	Выборка стали на одну панель, кгс. Арматурные изделия. Арматурная сталь: ГОСТ 6727-53*, Класс В-I, ф, мм: 4	5	Итого	ГОСТ 5781-75, Класс А-II, ф, мм: 8	Класс А-II, ф, мм: 10	12	Итого	Закладные детали: ГОСТ 5781-75, Класс А-II, ф, мм: 10	12	Итого	Сталь прокатная гост 380-71*, Проф. L63×6	Профильная сталь ГОСТ 380-71*, δ, мм: 6	8	Итого	Итого	Всего
154	ПС 600.12.20-5	1180	200	КП11	КР4	5	4	24	М1 М4	2 2	2,0	2,4	4,4	—	—	53,0	57,4	5,4	5,0	10,4	2,8	1,2	11,2	12,4	25,6	83,0
155	ПС 600.15.20-5	1480		КП19		6	5		М7 М13	4 5	2,4	2,4	4,8	—	—	63,6	68,4	5,4	5,0	10,4	2,8	1,2	11,2	12,4	25,6	94,0
156	ПС 600.12.25-5	1180	250	КП14	КР5	5	4		М2 М5	2 2	2,5	2,4	4,9	—	36,5	—	41,4	5,6	5,0	10,6	2,8	1,2	14,6	15,8	29,2	70,6
157	ПС 600.15.25-5	1480		КП20		6	5		М8 М14	4 5	3,0	2,4	5,4	—	43,8	—	49,2	5,6	5,0	10,6	2,8	1,2	14,6	15,8	29,2	78,4
158	ПС 600.12.30-5	1180	300	КП17	КР6	5	4		М3 М6	2 2	3,0	2,4	5,4	23,5	—	—	28,9	7,0	5,0	12,0	2,8	1,2	18,0	19,2	33,2	62,1
159	ПС 600.15.30-5	1480		КП21		6	5		М9 М15	4 5	3,6	2,4	6,0	28,2	—	—	34,2	7,0	5,0	12,0	2,8	1,2	18,0	19,2	33,2	67,4

Примечание.
В марках панелей условно пропущены буквы, характеризующие вид бетона. Для образования полной марки необходимо поставить букву А - для панелей из ячеистого бетона и букву П - для панелей из бетонов на пористых заполнителях. Пример: ПС 600.12.20-А-5; ПС 600.12.20-П-5.

ТК 1980

Опалубка и армирование подкарнизных панелей - перемычек при ленточном остеклении

Серия 1.432-14/80 | Выпуск 1 | Лист 9

Гос. ЦНИИПРОМЗДАНИЙ Москва
Т. отдела
Гл. инж. пр.
Гл. инж. пр.
Рук. гр.
Зуданов
Ивашов
Матвеева

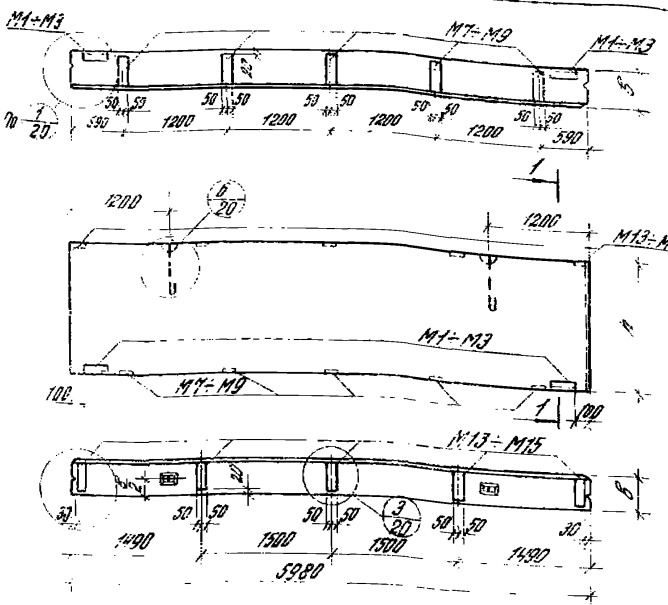

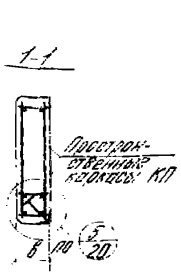

Пространственные каркасы КП

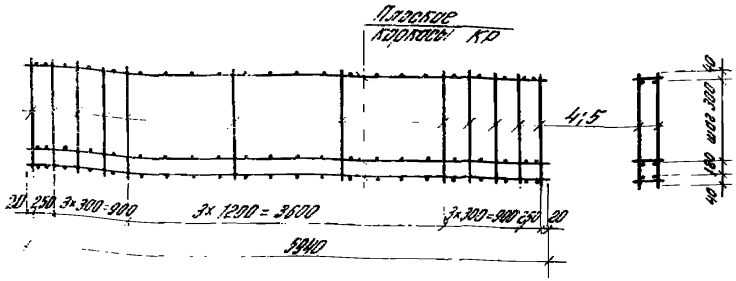

Спецификация арматурных изделий на одну панель

Позиция на панели	Марка	Размеры мм l	Размеры мм b	Пространственные каркасы: Марка	Состав пространственного каркаса: плоские каркасы Марка	плоские каркасы Кол.	отдельные стержни Поз.	отдельные стержни Кол.	Закладные детали: Марка	Кол.
160	ПС 600.12.20-6	1180	200	КП11	КР4	5	4	24	М1	2
161	ПС 600.15.20-6	1480	200	КП19	КР4	6	5	24	М7	5
									М13	5
162	ПС 600.12.25-6	1180	250	КП14	КР5	5	4	24	М2	2
163	ПС 600.15.25-6	1480	250	КП20	КР5	6	5	24	М8	5
									М14	5
164	ПС 600.12.30-6	1180	300	КП17	КР6	5	4	24	М3	2
165	ПС 600.15.30-6	1480	300	КП24	КР6	6	5	24	М9	5
									М15	5

Выборка стали на одну панель, кгс

Позиция на панели	Марка	Арматурные изделия: ГОСТ 6727-53* класс Вр-I Ø, мм 4	5	Итого	Арматурные изделия: ГОСТ 5781-75 класс А-II Ø, мм 8	10	12	Итого	Итого
160	ПС 600.12.20-6	2,0	2,4	4,4	—	—	53,0	57,4	57,4
161	ПС 600.15.20-6	2,4	2,4	4,8	—	—	63,6	68,4	68,4
162	ПС 600.12.25-6	2,5	2,4	4,9	—	36,5	—	41,4	41,4
163	ПС 600.15.25-6	3,0	2,4	5,4	—	43,8	—	49,2	49,2
164	ПС 600.12.30-6	3,0	2,4	5,4	23,5	—	—	28,9	28,9
165	ПС 600.15.30-6	3,6	2,4	6,0	28,2	—	—	34,2	34,2

Выборка стали на одну панель, кгс

Позиция на панели	Марка	Закладные детали: ГОСТ 5781-75 класс А-II Ø, мм 10	12	Итого	Сталь полосовая ГОСТ 82-70 Вст3кп2 Прокат Ø6мм Ø8мм-Ас	Профильная сталь ГОСТ 380-71* Прокат Ø, мм 6	8	Итого	Итого	Всего
160	ПС 600.12.20-6	4,4	5,0	9,4	2,8	1,2	10,0	11,2	23,4	80,8
161	ПС 600.15.20-6	4,4	5,0	9,4	2,8	1,2	10,0	11,2	23,4	91,8
162	ПС 600.12.25-6	4,4	5,0	9,4	2,8	1,2	13,0	14,2	26,4	67,8
163	ПС 600.15.25-6	4,4	5,0	9,4	2,8	1,2	13,0	14,2	26,4	75,6
164	ПС 600.12.30-6	5,6	5,0	10,6	2,8	1,2	16,0	17,2	30,6	59,5
165	ПС 600.15.30-6	5,6	5,0	10,6	2,8	1,2	16,0	17,2	30,6	64,8

Примечание. В марках панелей условно пропущены буквы характеризующие вид бетона. Для образования марки необходимо поставить букву Я - для тяжелого бетона на известковом заполнителе, букву Г - для ... на гранитном заполнителе. Пример: ПС 600.12.20-Я-6; ПС 600.12.20-П-6.

ТК 1980

Опалубка и армирование подкрановых панелей-перемычек при пристенках

Серия 1.432-14/80
Выпуск 1 Лист 10

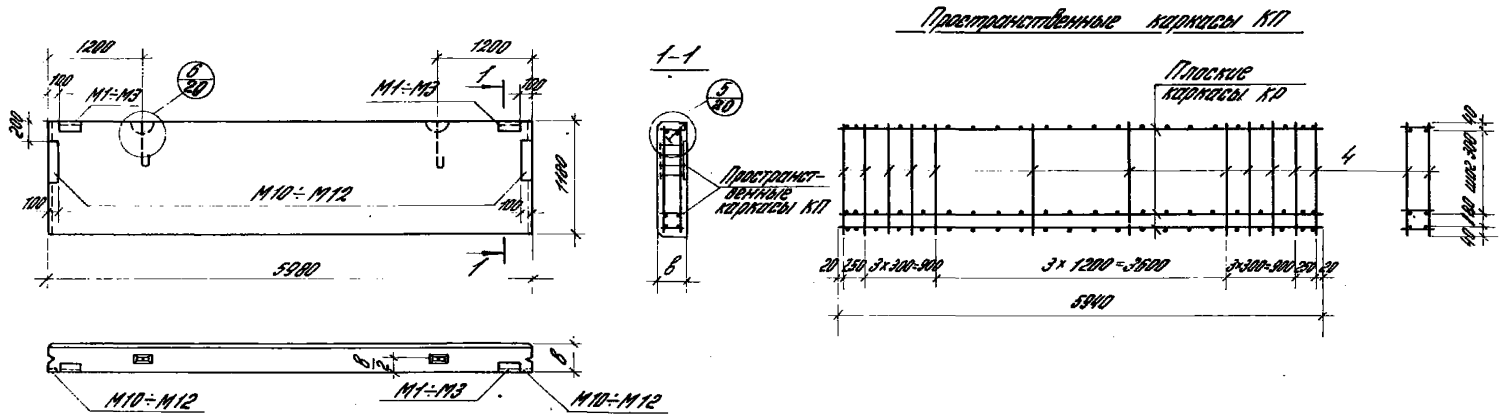

№ панели по номенклатуре	Спецификации арматурных изделий на одну панель: Марка	Размеры мм	Пространственные каркасы: Марка	Состав пространственного каркаса: Плоские каркасы: Марка	Кол.	Отдельные стержни: Поз.	Кол.	Закладные детали: Марка	Кол.	Выборка стали на одну панель, кгс: Арматурные изделия: Арматурная сталь: ГОСТ 6727-53* Класс В-I Ф, мм 4	5	Итого	ГОСТ 5781-75 Класс А-III Ф, мм 6	Итого	Закладные детали: ГОСТ 5781-75 Класс А-II Ф, мм 10	Сталь прокатная ГОСТ 6809-72* Проф. L63×6	Профильная сталь ГОСТ 380-71* Ф, мм 6	8	Итого	Итого ✓	Всего
166	ПС 600.12.20-7	200	КП2	КР1	5	4	24	М1 М10	2 2	2,0	2,4	4,4	13,0	17,4	1,2	2,8	1,2	8,0	9,2	13,2	30,6
167	ПС 600.12.25-7 ✓	250	КП5	КР2				М2 М11	2 2	2,5	2,4	4,9	13,0	17,9	1,4	2,8	1,2	8,0	9,2	13,4	31,3
168	ПС 600.12.30-7	300	КП8	КР3				М3 М12	2 2	3,0	2,4	5,4	13,0	18,4	1,8	2,8	1,2	8,0	9,2	13,8	32,2

Примечание.
В марках панелей условно пропущены буквы, характеризующие вид бетона. Для образования полной марки необходимо поставить букву Я – для панелей из ячеистого бетона и букву П – для панелей из бетонов на пористых заполнителях.
Пример: ПС 600.12.20-Я-7; ПС 600.12.20-П-7.

ТК 1980	Опалубка и армирование парапетных панелей	Серия 1.432-14/60	
		Выпуск 1	Лист 11

ЦНИИПРОМЗДАНИЙ Москва
Зав. инж. пр. Ст. инж. пр. Рук. группы Ивановна

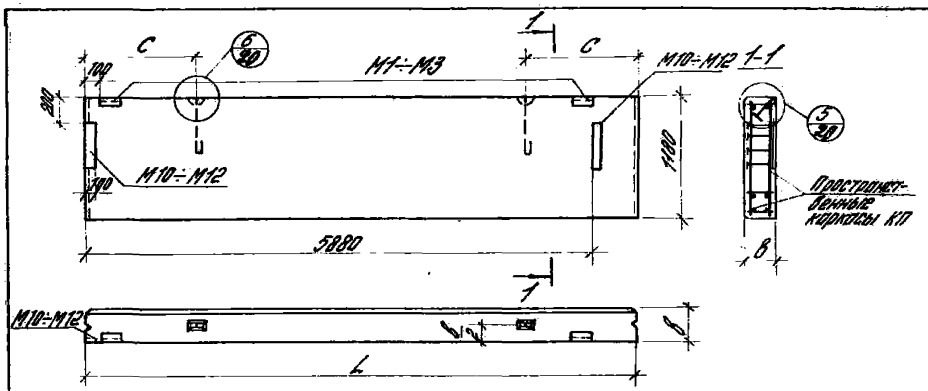

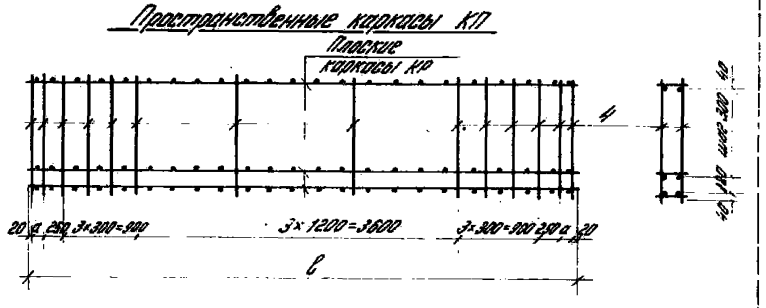

Спецификация арматурных изделий на один понизь

Марка	Размеры, мм L	в	с	Пространственные каркасы: Марка	Размеры, мм: в	а	Состав пространственного каркаса: плоские каркасы: Марка	Кол.	отдельные стержни: Поз.	Кол.	Закладные детали: Марка	Кол.
169	ПС 525.12.20-71	6230	200	КП23	6140	125	КП7	5	4	2,8	М1	2
170	ПС 625.12.20-72										М10	2
171	ПС 625.12.25-71		250	КП25			КП8				М2	2
172	ПС 625.12.25-72										М11	2
173	ПС 625.12.30-71		300	КП29			КП9				М3	2
174	ПС 625.12.30-72										М12	2
175	ПС 650.12.20-71	6480	200	КП47	6440	250	КП5				М1	2
176	ПС 650.12.20-72										М10	2
177	ПС 650.12.25-71		250	КП50			КП6				М2	2
178	ПС 650.12.25-72										М11	2
179	ПС 650.12.30-71		300	КП53			КП11				М3	2
180	ПС 650.12.30-72										М12	2

Выборка стали на один понизь, кгс

Марка	Арматурные изделия: Арматурная сталь: ГОСТ 6727-53*, класс Вт I, Ø, мм: 4	5	Итого	ГОСТ 5781-75, класс А-II, Ø, мм: 6	Итого	Сталь горячекатаная ГОСТ 2590-71, класс А-I, Ø, мм: 10	Закладные детали: Профильная сталь ГОСТ 380-71*: Прок. L 63×6	Ø, мм: 6	8	Итого	Итого	Всего
169	2,0	2,8	4,8	14,0	18,8	1,2	2,8	1,2	8,0	9,2	13,2	32,0
170												
171	2,5	2,8	5,3	14,0	19,3	1,4	2,8	1,2	8,0	9,2	13,4	32,7
172												
173	3,0	2,8	5,8	14,0	19,8	1,8	2,8	1,2	8,0	9,2	13,8	33,6
174												
175	2,0	2,8	4,8	14,5	19,3	1,2	2,8	1,2	8,0	9,2	13,2	31,5
176												
177	2,5	2,8	5,3	14,5	19,8	1,4	2,8	1,2	8,0	9,2	13,4	33,2
178												
179	3,0	2,8	5,8	14,5	20,3	1,8	2,8	1,2	8,0	9,2	13,8	34,1
180												

Примечание
1. Марки панелей условно приняты бывшие характеризующие: 5,6 Затяжка для закрепления полной марки необходимо поставить буквы А – для панелей из ячеистого бетона и буквы С – для панелей из бетонов на пористых заполнителях.
Пример: ПС 625.12.20-А-71; ПС 625.12.20-С-71.

ТК 1980

Опалубка и армирование торцевых панелей для температурных швов

Серия 1.432-1/80, Выпуск 1, Лист 15

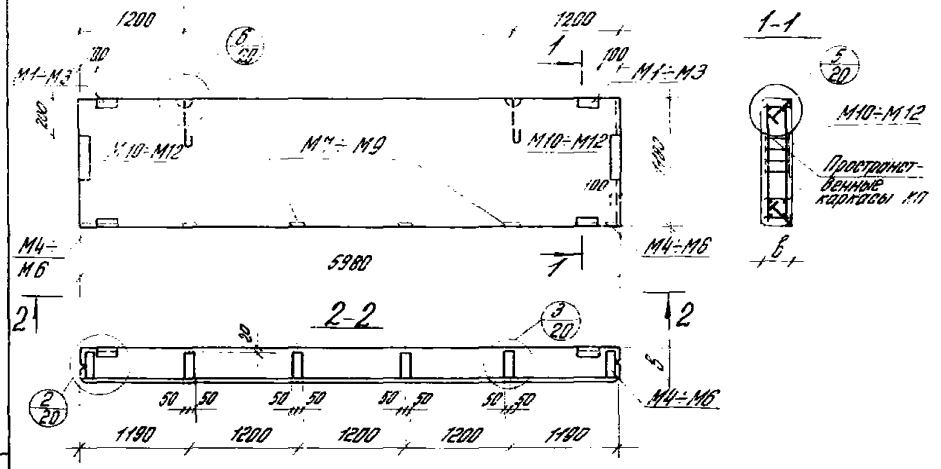

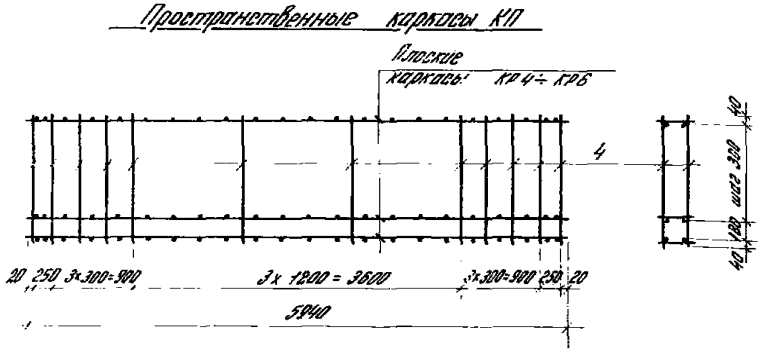

№ панели по номенклатуре	Спецификация арматурных изделий на одну панель: Марка	Размеры мм, в	Пространственные каркасы: Марка	Состав пространственного каркаса: Плоские каркасы: Марка	Кол.	Отдельные стержни: Поз.	Кол.	Закладные детали: Марка	Кол.	Выборка стали на одну панель, кгс: Арматурные изделия: Арматурная сталь: ГОСТ 6727-53* Класс В-I, ф, мм: 4	5	Итого	ГОСТ 5781-75 Класс А-III, ф, мм: 8	Класс А-II, ф, мм: 10	12	Итого	Закладные детали: ГОСТ 5781-75 Класс А-II, ф, мм: 10	Сталь прокатная ГОСТ 8509-72*: Проф. L63×6	Профильная сталь ГОСТ 380-71*: δ, мм: 6	8	Итого	Итого	Всего
181	ПС 600.12.20-8	200	КП11	КР4	5	4	24	М1 М4 М7 М10	4 2 4 2	2,0	2,4	4,4	—	—	53,0	57,4	4,2	5,6	2,4	13,2	15,6	25,4	82,8
182	ПС 600.12.25-8	250	КП14	КР5				М2 М5 М8 М11	4 2 4 2	2,5	2,4	4,9	—	36,5	—	41,4	4,6	5,6	2,4	14,8	17,2	27,4	68,6
183	ПС 600.12.30-8	300	КП17	КР6				М3 М6 М9 М12	4 2 4 2	3,0	2,4	5,4	23,5	—	—	28,9	5,5	5,6	2,4	16,2	18,6	29,[illegible]	5[illegible]

Примечание.
В марках панелей условно пропущены буквы, характеризующие вид бетона. Для образования полной марки необходимо поставить букву А - для панелей из ячеистого бетона и букву П - для панелей из бетонов на пористых заполнителях. Пример: ПС 600.12.20-А-8; ПС 600.12.20-П-8.

ТК 1980	Опалубка и армирование параметных панелей-перемычек при ленточном остеклении	1.432-14/80 Выпуск 1	Лист 13

ЦНИИПРОМЗДАНИЙ Москва
Гл. инж. пр. Рук. пр.
Рукопись Иванова

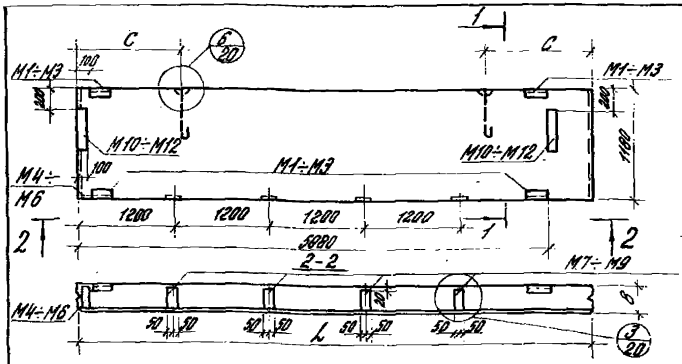

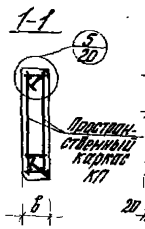

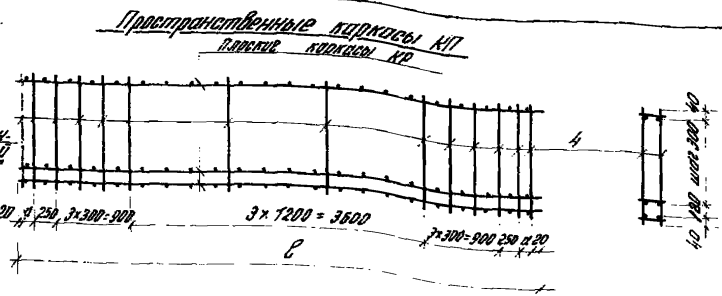

№ панели по номенклатуре	Спецификация арматурных изделий на одну панель: Марка	Размеры мм: L	в	с	Пространственные каркасы: Марка	Размеры мм: ℓ	а	Состав пространственного каркаса: Плоские каркасы: Марка	Кол.	Отдельные стержни: Поз.	Кол.	Закладн. детали: Марка	Кол.	Выборка стали на одну панель, кгс. Арматурные изделия. Арматурная сталь: ГОСТ 6727-53*, Класс В-I, ф, мм: 4	5	Итого	ГОСТ 5781-75, Класс А-II, ф, мм: 8	Класс А-II, ф, мм: 10	12	Итого	Закладные детали: ГОСТ 5781-75, Класс А-II, ф, мм: 10	Сталь прокатная ГОСТ 8509-72, Проф. L63×6	Профильная сталь ГОСТ 380-71*, δ, мм: 6	8	Итого	Итого	Всего
184	ПС 625.12.20-81	6230	200	1000	КП32	6190	125	КР10	5	4	28	М1 М4 М7 М10	4 1 4 2	2,0	2,8	4,8	—	—	55,0	59,8	3,7	5,6	2,4	12,6	15,0	24,3	84,1
185	ПС 625.12.20-82																										
186	ПС 625.12.25-81		250		КП35			КР11				М2 М5 М8 М11	4 1 4 2	2,5	2,8	5,3	—	38,5	—	43,8	4,0	5,6	2,4	14,0	16,4	26,0	69,8
187	ПС 625.12.25-82																										
188	ПС 625.12.30-81		300		КП38			КР12				М3 М6 М9 М12	4 1 4 2	3,0	2,8	5,8	24,5	—	—	30,3	4,7	5,6	2,4	15,4	17,8	28,1	58,4
189	ПС 625.12.30-82																										
190	ПС 650.12.20-81	6480	200		КП56	6440	250	КР18				М1 М4 М7 М10	4 1 4 2	2,0	2,8	4,8	—	—	57,0	61,8	3,7	5,6	2,4	12,6	15,0	24,3	86,1
191	ПС 650.12.20-82																										
192	ПС 650.12.25-81		250		КП59			КР19				М2 М5 М8 М11	4 1 4 2	2,5	2,8	5,3	—	40,5	—	45,8	4,0	5,6	2,4	14,0	16,4	26,0	71,8
193	ПС 650.12.25-82																										
194	ПС 650.12.30-81		300		КП62			КР20				М3 М6 М9 М12	4 1 4 2	3,0	2,8	5,8	25,5	—	—	31,3	4,7	5,6	2,4	15,4	17,8	28,1	59,4
195	ПС 650.12.30-82																										

Примечание.
В марках панелей условно пропущены буквы, характеризующие вид бетона. Для образования полной марки необходимо поставить букву А- для панелей из ячеистого бетона и букву П- для панелей из бетонов на пористых заполнителях. Пример: ПС 625.12.20-А-81; ПС 625.12.20-П-81.

ТК 1980

Опалубка и армирование парапетных панелей - перемычек при ленточном остеклении для температурных швов

Серия 1.432-14 Выпуск 1 Лист 14

17371 26

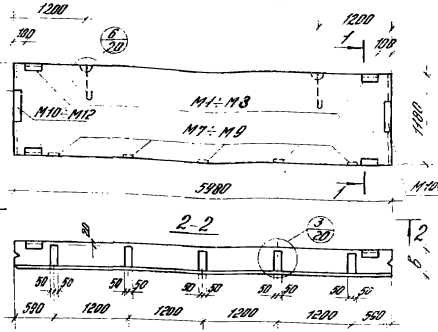

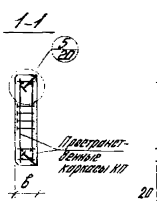

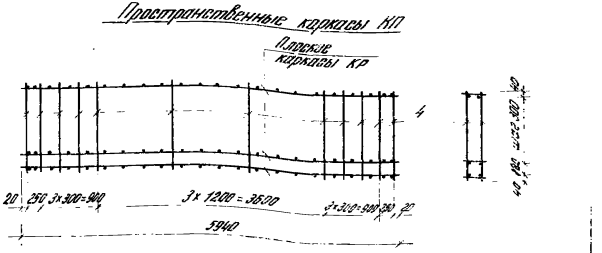

№ панели по номенклатуре	Спецификация арматурных изделий на одну панель: Марка	Размеры мм: в	Пространственные каркасы: Марка	Плоские каркасы: Марка	Плоские каркасы: кол.	Пространственные каркасы: Этажерные стержни: Поз.	Пространственные каркасы: Этажерные стержни: Кол.	Закладные детали: Марка	Закладные детали: Кол.	Выборка стали на одну панель, кгс: Арматурные изделия: Арматурная сталь: ГОСТ 6727-53*: Класс В-I: ф, мм: 4	5	Итого	ГОСТ 5781-75: Класс А-II: ф, мм: 8	10	12	Итого	Прокат ГОСТ 27772-75 Класс С 38/23: ф, мм: 10	Закладные детали: Прокат углов. неравнобок. ГОСТ 8509-72*: Прокат ГОСТ 19903-74*: Класс А 38/23: 6	Профильная сталь ГОСТ 380-71*: с, мм: 6	8	Итого	Итого	Всего
196	ПС 600.12.20-9	200	КП11	К04				М1	4															
								М7	5	2,0	2,4	4,4	—	—	53,0	57,4	3,6	5,6	2,4	13,0	15,4	24,6	82,0
								М10	2															
197	ПС 600.12.25-9	250	КП14	К05	5	4	24	М2	4															
								М8	5	2,5	2,4	4,9	—	38,5	—	41,4	3,8	5,6	2,4	14,2	16,6	26,3	61,7
								М11	2															
198	ПС 600.12.30-9	300	КП17	К06				М3	4															
								М9	5	3,0	2,4	5,4	23,5	—	—	28,9	4,4	5,6	2,4	15,4	17,8	28,4	57,3
								М12	2															

Примечание.
В марках панелей условно пропущены буквы, характеризующие вид бетона.
Для образования такой марки необходимо поставить букву Я- для панелей из ячеистого бетона и букву Т- для панелей из бетонов на пористых заполнителях.
Пример: ПС 600.12.20-Я-9; ПС 600.12.20-Т-9.

ТК 1980

Облицовка и армировочные парапетные панелей-перемычек для простенков

Серия 1.432-14/86
Выпуск 1 Лист 15

ЦНИИПРОМЗДАНИЙ Госстроя СССР

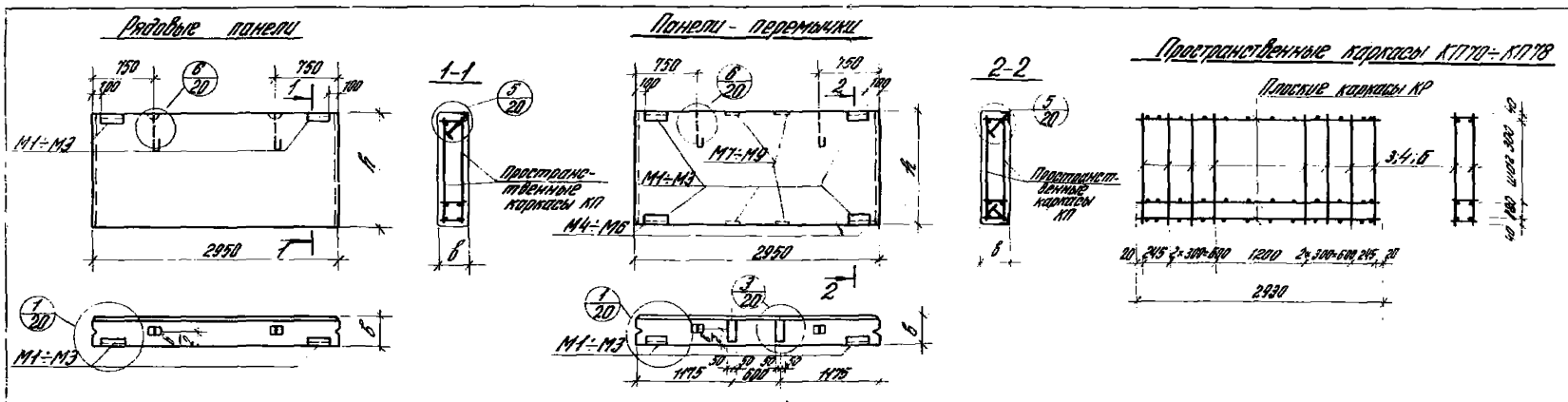

№ панели по номенклатуре	Спецификация арматурных изделий на одну панель: Марка	Размеры мм: h	Размеры мм: в	Пространственные каркасы: Марка	Состав пространственного каркаса: Плоские каркасы: Марка	Плоские каркасы: Кол.	Отдельные стержни: Поз.	Отдельные стержни: Кол.	Закладные детали: Марка	Закладные детали: Кол.	Выборка стали на одну панель, кгс: Арматурные изделия: Арматурная сталь ГОСТ 6727-53*, Класс В-I, Ф, мм: 4	5	Итого	Закладные детали: Сталь прокатная ГОСТ 8509-72*, Проф. ∠63×6	Профильная сталь ГОСТ 380-71*, δ, мм: 6	8	Итого	Итого	Всего
199	ПС 295.9.20-1	880	200	КП70	КР23	4	3	16	М1	2	0,8	5,2	6,0	0,4	2,8	1,2	—	1,2	4,4	10,4
200	ПС 295.12.20-1	1180		КП71		5	4				1,0	6,1	7,1							11,5
201	ПС 295.18.20-1	1780		КП72		7	6				1,4	9,5	10,9							15,3
202	ПС 295.9.25-1	880	250	КП73	КР24	4	3		М2	2	1,2	5,2	6,4							10,8
203	ПС 295.12.25-1	1180		КП74		5	4				1,5	6,1	7,6							12,0
204	ПС 295.18.25-1	1780		КП75		7	6				2,1	9,5	11,6							16,0
205	ПС 295.9.30-1	880	300	КП76	КР25	4	3		М3	2	1,2	5,2	6,4	0,6					4,6	11,0
206	ПС 295.12.30-1	1180		КП77		5	4				1,5	6,1	7,6							12,2
207	ПС 295.18.30-1	1780		КП78		7	6				2,1	9,5	11,6							16,2
208	ПС 295.9.20-2	880	200	КП70	КР23	4	3		М1	4	0,8	5,2	6,0	3,4	5,6	2,4	5,2	7,6	16,6	22,6
209	ПС 295.12.20-2	1780		КП71		5	4		М4	2	1,0	6,1	7,1							23,7
210	ПС 295.18.20-2	1780		КП72		7	6		М7	4	1,4	9,5	10,9							27,5
211	ПС 295.9.25-2	880	250	КП73	КР24	4	3		М2	4	1,2	5,2	6,4	3,6			6,8	9,2	18,4	24,8
212	ПС 295.12.25-2	1180		КП74		5	4		М5	2	1,5	6,1	7,6							26,0
213	ПС 295.18.25-2	1780		КП75		7	6		М8	4	2,1	9,5	11,6							30,0
214	ПС 295.9.30-2	880	300	КП76	КР25	4	3		М3	4	1,2	5,2	6,4	4,2			8,4	10,8	20,6	27,0
215	ПС 295.12.30-2	1180		КП77		5	4		М6	2	1,5	6,1	7,6							28,2
216	ПС 295.18.30-2	1780		КП78		7	6		М9	4	2,1	9,5	11,6							32,2

Примечание.
В марках панелей условно пропущены буквы, характеризующие вид бетона. Для образования полной марки необходимо поставить букву А- для панелей из ячеистого бетона и букву П- для панелей из бетонов на пористых заполнителях.
Пример: ПС 295.9.20-А-1; ПС 295.9.20-П-1.

ТК 1980	Опалубка и армирование рядовых панелей и панелей-перемычек	Серия 1.432-14/80	
		Выпуск 1	Лист 16

17371 28

Панели длиной 2,95 м

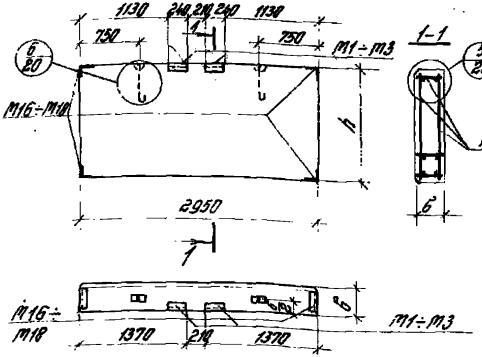

Пространственные каркасы КП

Плоские каркасы КП

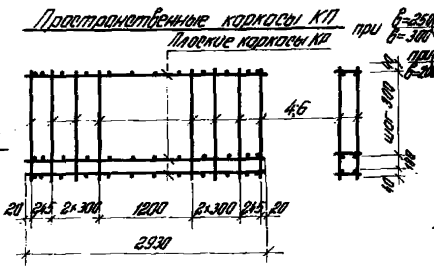

Панели длиной 1,45 м

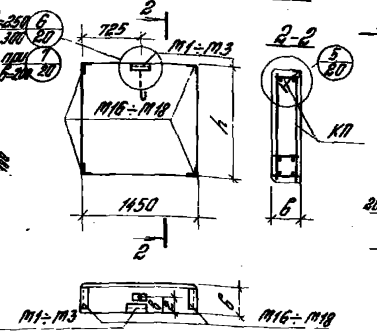

Пространственные каркасы КП

Плоские каркасы КП

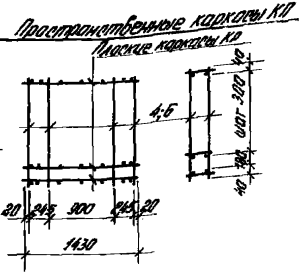

№ панели по номенклатуре	Марка	Размеры мм h	Размеры мм δ	Пространственные каркасы: Марка	Состав пространственного каркаса: Плоские каркасы Марка	Плоские каркасы Кол	Отдельные стержни Поз	Отдельные стержни Кол	Закладные детали Марка	Закладные детали Кол
217	ПС 295.12.20	1180	200	КП71	КР23	5	4	16	М1	2
218	ПС 295.18.20	1780	200	КП72	КР23	7	6	16	М16	4
219	ПС 295.12.25	1180	250	КП74	КР24	5	4	16	М2	2
220	ПС 295.18.25	1780	250	КП75	КР24	7	6	16	М17	4
221	ПС 295.12.30	1180	300	КП77	КР25	5	4	16	М3	2
222	ПС 295.18.30	1780	300	КП78	КР25	7	6	16	М18	4
223	ПС 145.12.20	1180	200	КП79	КР26	5	4	8	М1	1
224	ПС 145.18.20	1780	200	КП80	КР26	7	6	8	М16	4
225	ПС 145.12.25	1180	250	КП81	КР27	5	4	8	М2	1
226	ПС 145.18.25	1780	250	КП82	КР27	7	6	8	М17	4
227	ПС 145.12.30	1180	300	КП83	КР28	5	4	8	М3	1
228	ПС 145.18.30	1780	300	КП84	КР28	7	6	8	М18	4

Выборка стали на одну панель, кгс

Арматурные изделия: Арматурная сталь ГОСТ 6727-53* Класс Вр-I Ø, мм 4	5	Итого	Арматурная сталь ГОСТ 5781-75 Класс А-II Ø, мм 10	Закладные детали: Сталь прокатная ГОСТ 8509-72* Профиль L63×6	Прокатная сталь ГОСТ 380-71* Ø, мм 6	Итого	Всего
1,0	6,1	7,1	2,0	6,4	1,2	9,6	16,7
1,4	9,5	10,9	2,0	6,4	1,2	9,6	20,5
1,5	6,1	7,6	2,0	7,6	1,2	10,8	18,4
2,1	9,5	11,6	2,0	7,6	1,2	10,8	22,4
1,5	6,1	7,6	2,2	8,8	1,2	12,2	19,8
2,1	9,5	11,6	2,2	8,8	1,2	12,2	23,8
0,5	2,8	3,3	1,8	5,0	0,6	7,4	10,7
0,7	4,4	5,1	1,8	5,0	0,6	7,4	12,5
0,5	2,8	3,3	1,8	6,2	0,6	8,6	11,9
0,7	4,4	5,1	1,8	6,2	0,6	8,6	13,7
1,0	2,8	3,8	1,7	7,4	0,6	9,9	13,7
1,4	4,4	5,8	1,7	7,4	0,6	9,9	15,7

Примечание. В марках панелей условно пропущены буквы, характеризующие вид бетона. Для образования полной марки необходимо поставить букву Я - для панелей из ячеистого бетона и букву П - для панелей из бетонов на пористых заполнителях. Пример: ПС 295.12.20-Я; ПС 295.12.20-П

ТК 1980

Опалубка и армирование панелей для проемов при ширине проема 3 м

Серия 1.432-1 Выпуск 1

ЦНИИПРОМЗДАНИЙ

Панели для простенков при ширине проема 4,8 м

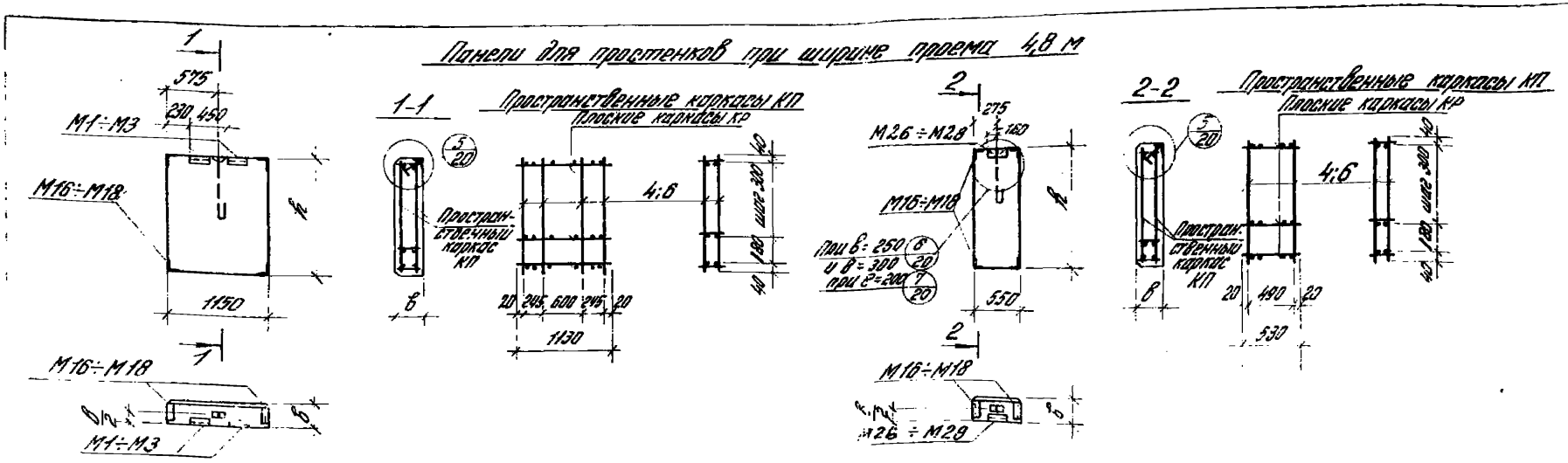

№ панели по номенклатуре	Спецификация арматурных изделий на одну панель										Выборка стали на одну панель, кгс							
	Марка	Размеры мм		Пространственные каркасы					Закладные детали		Арматурные изделия			Закладные детали				Всего
					Состав пространственного каркаса						Арматурная сталь							
					Плоские каркасы		Отдельные стержни				ГОСТ 6727-53*			ГОСТ 5781-75	Сталь прокатная ГОСТ 8609-72	Профильная сталь ГОСТ 380-71*		
											Класс Вр-I			Класс А-II				
											ϕ_1, мм		Итого	ϕ_1, мм	Проф.	δ_1, мм	Итого	
		h	в	Марка	Марка	Кол.	Поз.	Кол.	Марка	Кол.	4	5		10	∠63×6	6		
229	ПС 115. 12. 20	1180	200	КП 85	КР 29	5	4	8	М1	2	0,5	2,8	3,3	2,0	6,4	1,2	9,6	12,9
230	ПС 115. 18. 20	1780		КП 86		7	6		М16	4	0,7	4,4	5,1					14,7
231	ПС 115. 12. 25	1180	250	КП 87	КР 30	5	4		М2	2	0,5	2,8	3,3		7,6		10,8	14,1
232	ПС 115. 18. 25	1780		КП 88		7	6		М17	4	0,7	4,4	5,1					15,9
233	ПС 115. 12. 30	1180	300	КП 89	КР 31	5	4		М3	2	1,0	2,8	3,8	2,2	8,8		12,2	16,0
234	ПС 115. 18. 30	1780		КП 90		7	6		М18	4	1,4	4,4	5,8					18,0
235	ПС 55. 12. 20	1180	200	КП 91	КР 32	5	4	4	М26	1	0,5	2,4	2,9	1,8	5,4	0,6	7,8	10,7
236	ПС 55. 18. 20	1780		КП 92		7	6		М16	4	0,7	3,6	4,3					12,1
237	ПС 55. 12. 25	1180	250	КП 93	КР 33	5	4		М27	1	0,5	2,4	2,9		6,6		9,0	11,9
238	ПС 55. 18. 25	1780		КП 94		7	6		М17	4	0,7	3,6	4,3					13,3
239	ПС 55. 12. 30	1180	300	КП 95	КР 34	5	4		М28	1	0,5	2,4	2,9	1,9	7,8		10,3	13,2
240	ПС 55. 18. 30	1780		КП 96		7	6		М18	4	0,7	3,6	4,3					14,6

Примечание.
В марках панелей условно пропущены буквы, характеризующие вид бетона.
Для образования полной марки необходимо поставить букву Я - для панелей из тяжелого бетона и букву П - для панелей из бетона на пористых заполнителях.
Пример: ПС 115. 18. 20 - Я ; ПС 115. 18. 20 - П.

ТК 1980	Опалубка и армирование панелей для простенков при ширине проема 4,8 м	Серия 1.432-14/80	
		Выпуск 1	Лист 18

Панели для простенков при ширине проема 4,5 м

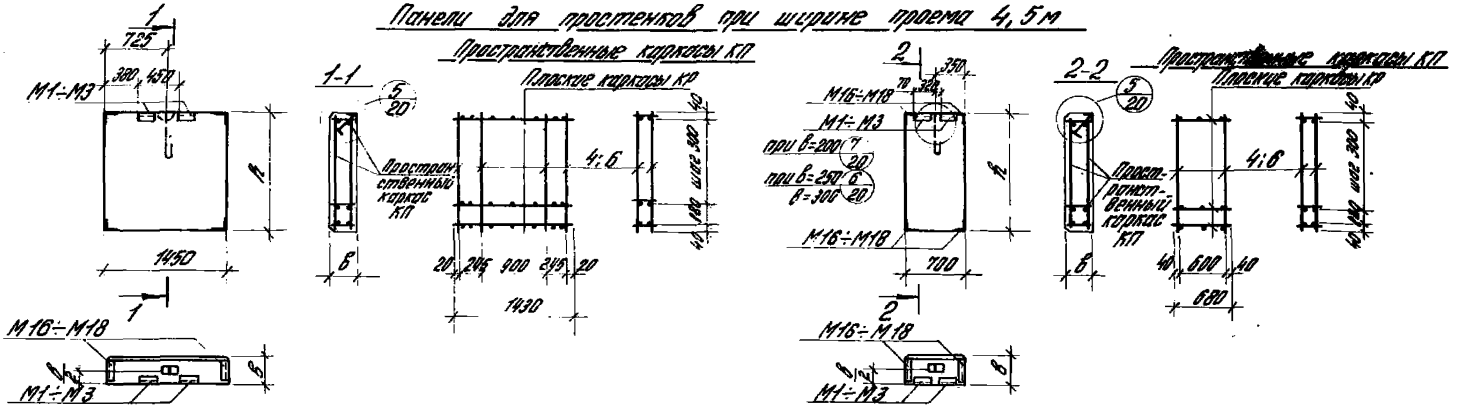

№ панели по номенклатуре	Спецификация арматурных изделий на одну панель: Марка	Размеры мм: h	Размеры мм: в	Пространственные каркасы: Марка	Состав пространственного каркаса: Плоские каркасы: Марка	Плоские каркасы: Кол.	Отдельные стержни: Поз.	Отдельные стержни: Кол.	Закладные детали: Марка	Закладные детали: Кол.	Выборка стали на одну панель, кгс: Арматурные изделия: Арматурная сталь ГОСТ 6727-53*, Класс В-I, ф, мм: 4	5	Итого	Закладные детали: Сталь прокатная ГОСТ 5781-75, Класс А-II, ф, мм: 10	Сталь прокатная ГОСТ 8509-72*, Проф. L 63×6	Профильная сталь ГОСТ 380-71*, δ, мм: 6	Итого	Всего
241	ПС 145.12.20 А	1180	200	КП 79	КР 26	5	4	8	М1	2	0,5	2,8	3,3	2,0	6,4	1,2	9,6	12,9
242	ПС 145.18.20 А	1780		КП 80		7	6		М16	4	0,7	4,4	5,1					14,7
243	ПС 145.12.25 А	1180	250	КП 81	КР 27	5	4		М2	2	0,5	2,8	3,3		7,6		10,8	14,1
244	ПС 145.18.25 А	1780		КП 82		7	6		М17	4	0,7	4,4	5,1					15,9
245	ПС 145.12.30 А	1180	300	КП 83	КР 28	5	4		М3	2	1,0	2,8	3,8	2,2	8,8		12,2	16,0
246	ПС 145.18.30 А	1780		КП 84		7	6		М18	4	1,4	4,4	5,8					18,0
247	ПС 70.12.20	1180	200	КП 97	КР 35	5	4	4	М1	2	0,5	1,4	1,9	2,0	6,4		9,6	11,5
248	ПС 70.18.20	1780		КП 98		7	6		М16	4	0,7	2,2	2,9					12,5
249	ПС 70.12.25	1180	250	КП 99	КР 36	5	4		М2	2	0,5	1,4	1,9		7,6		10,8	12,7
250	ПС 70.18.25	1780		КП 100		7	6		М17	4	0,7	2,2	2,9					13,7
251	ПС 70.12.30	1180	300	КП 101	КР 37	5	4		М3	2	0,5	1,4	1,9	2,2	8,8		12,2	14,1
252	ПС 70.18.30	1780		КП 102		7	6		М18	4	0,7	2,2	2,9					15,1

Примечание.
В марках панелей условно пропущены буквы, характеризующие вид [illegible]. Для образования полной марки необходимо поставить букву Я - для па[illegible] из ячеистого бетона и букву П - для панелей из бетонов на порист[illegible] заполнителях.
Пример: ПС 145.12.20 А-Я; ПС 145.12.20 А-П.

ТК 1980	Опалубка и армирование панелей для простенков при ширине проема 4,5 м	Серия 1.432-14/80	
		Выпуск 1	Лист 19

ЦНИИПРОМЗДАНИЙ Москва

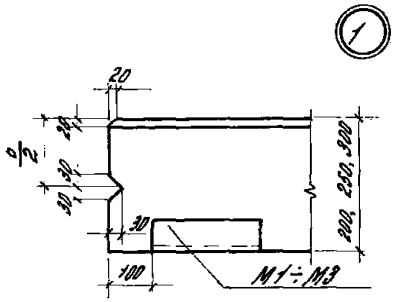

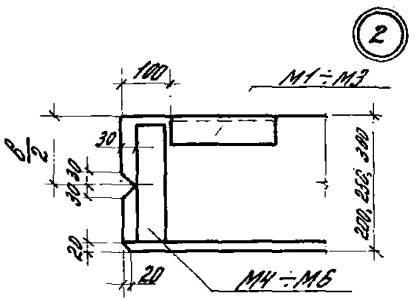

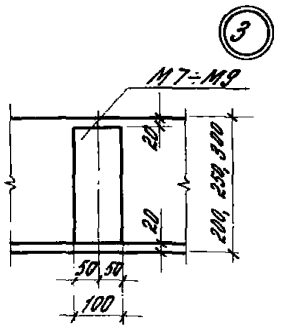

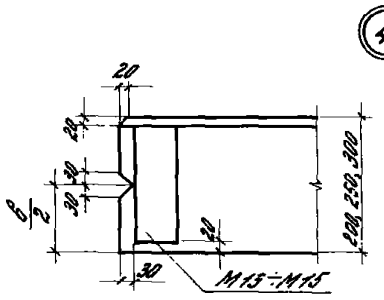

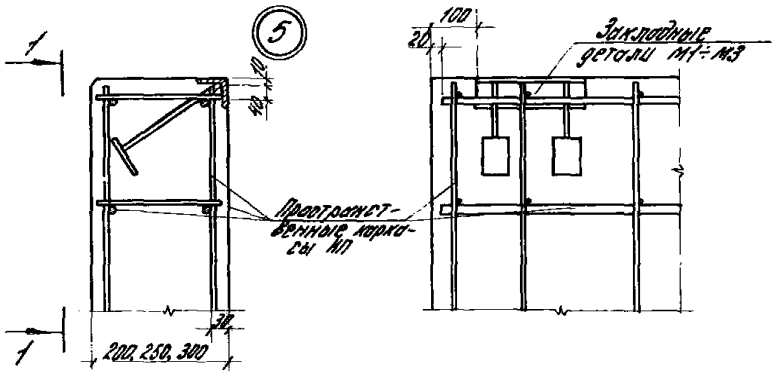

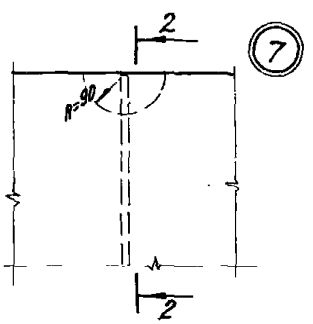

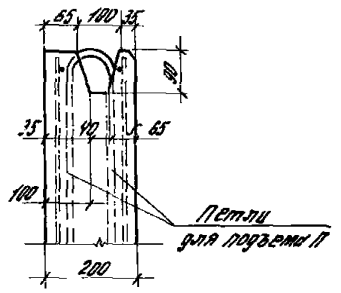

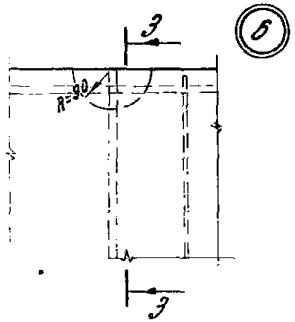

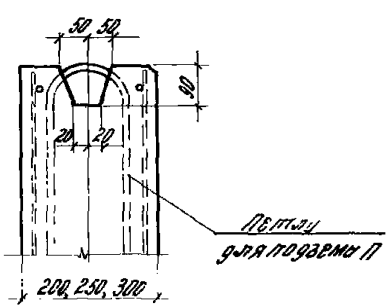

gost.e-ecolog.ru

ТК 1980	Узлы 1÷7	Серия 1.432-14/80 Выпуск 1 Лист 20