ТИПОВЫЕ КОНСТРУКЦИИ, ИЗДЕЛИЯ И УЗЛЫ ЗДАНИЙ И СООРУЖЕНИЙ

Серия 1.432-14

СТЕНОВЫЕ ПАНЕЛИ ОТАПЛИВАЕМЫХ ПРОИЗВОДСТВЕННЫХ ЗДАНИЙ С ШАГОМ КОЛОНН 6 М

Выпуск 2

КАРНИЗНЫЕ ПАНЕЛИ

РАБОЧИЕ ЧЕРТЕЖИ

16225
ЦЕНА 0-27

gost.e-ecolog.ru

ТИПОВЫЕ КОНСТРУКЦИИ, ИЗДЕЛИЯ И УЗЛЫ ЗДАНИЙ И СООРУЖЕНИЙ

Серия 1-432-14

СТЕНОВЫЕ ПАНЕЛИ ОТАПЛИВАЕМЫХ ПРОИЗВОДСТВЕННЫХ ЗДАНИЙ С ШАГОМ КОЛОНН 6 М

Выпуск 2

КАРНИЗНЫЕ ПАНЕЛИ

РАБОЧИЕ ЧЕРТЕЖИ

РАЗРАБОТАНЫ
ЦНИИПРОМЗДАНИЙ
при участии НИИЖБ

Утверждены
и введены в действие с 1 января 1980г.
Госстроем СССР
Постановление № 104 от 28 июня 1979г.

Содержание

Стр		Лист
2	Содержание и пояснительная записка	
3	Опалубка карнизной панели ПКВ 65-П	1
4	Опалубка карнизной панели ПКВ. 70-П	2
5	Опалубка карнизной панели ПКВ. 75 П	3
6	Армирование карнизных панелей ПКВ. 65-П, ПКВ. 70-П, ПКВ. 75-П	4
7	Крепление карнизной панели к подкарнизной панели	5

Пояснительная записка

1. Настоящий выпуск содержит рабочие чертежи карнизных панелей длиной 6м для отапливаемых промышленных зданий.

2. Номенклатура карнизных панелей, расход материалов, условия их применения и указания по расчету приведены в таблице 0.

3. Карнизные панели запроектированы из бетона на пористых заполнителях марки 150 с объемным весом в сухом состоянии не более 1500 кгс/м³.

Панели армированы сварными каркасами и сетками из стали классов А-III и В-I.

Монтажные петли изготавливаются из горячекатаной круглой (гладкой) стали класса Ст.3, марок ВСт3сп2 и ВСт3пс2 по ГОСТ 5781-75.

Для изделий, предназначенных для подъема и монтажа при t ниже минус 40° запрещается применять сталь марки ВСт3пс2.

4. Закладные детали панелей должны быть защищены от коррозии цинковым покрытием согласно указаниям СНиП III-28-73 „Защита строительных конструкций от коррозии."

5. Изготовление панелей, их приемки и контроль качества должны производиться в соответствии со СНиП III-16-73 „Бетонные и железобетонные конструкции сборные. Правила производства и приемка монтажных работ" и ГОСТ 13015-75 „Изделия железобетонные и бетонные."

6. Величина отпускной прочности бетона карнизных панелей должна составлять не менее 70% от проектной прочности.

7. Соединение карнизных панелей с подкарнизными стеновыми панелями следует производить до их монтажа, преимущественно в построечных условиях. Допускается также производить сборку на заводах-изготовителях.

8. Собранные карнизы должны транспортироваться и складироваться в вертикальном положении.

9. Арматурные изделия (каркасы, сетки монтажные петли и закладные детали) даны в серии 1.432-14 выпуск 3 „Арматурные изделия для стеновых и карнизных панелей".

ТК 378	Содержание и пояснительная записка	Серия 1.432-14

ЦИТП Госстроя СССР Москва

Гипроспецгазмонтаж

Гуськов, Шевцов, Кольчугина

Гл. инж. пр. Гл. конструктор Рук. группы Инженер

ПКБ.65-П

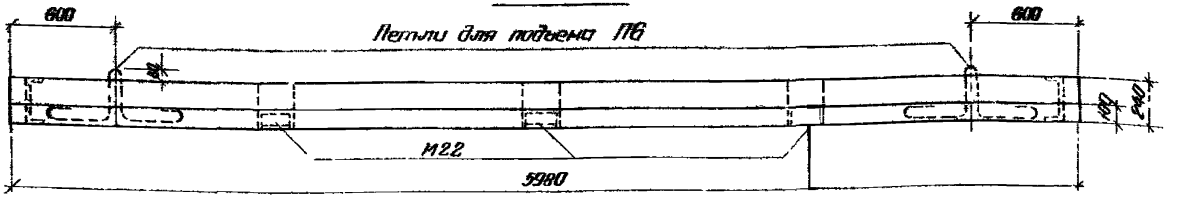

1-1

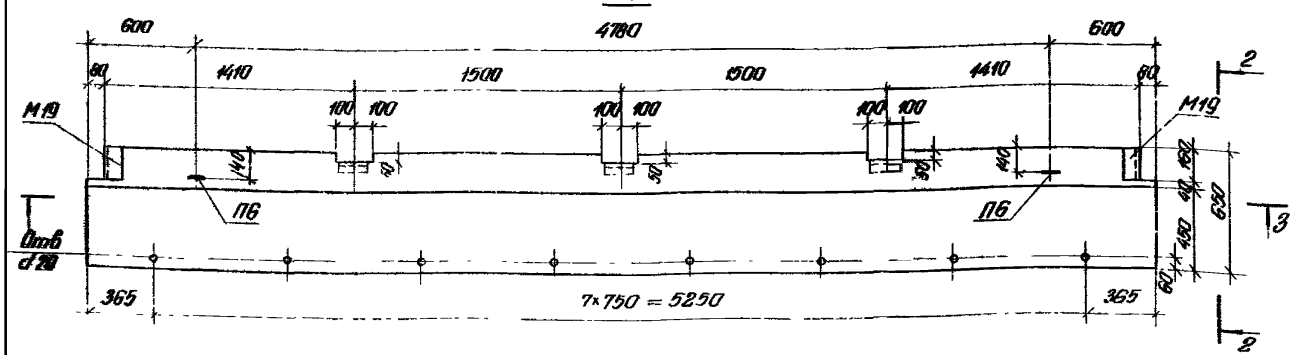

2-2

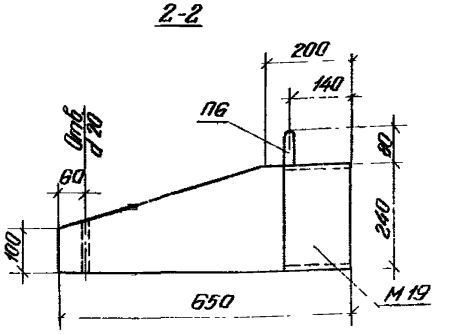

Спецификация арматурных изделий на одну панель

Марка	Плоские каркасы		Сварные сетки		Закладные детали		Петли		Выборка стали на одну панель, кгс								
									Арматурные изделия				Закладные детали				
									Арматурная сталь								
									ГОСТ 5781-75		ГОСТ 6727-53		ГОСТ 5781-75			Сталь прокатная			
									Класс А-III		Класс В-I		Класс А-III			ГОСТ 8240-72	ГОСТ 8510-72	Итого	Всего
									d, мм				ф, мм			Проф.			
	Марка	Кол.	Марка	Кол.	Марка	Кол.	Марка	Кол.	16	20	5	Итого	8	10	Итого	[24	L 90×56×8		
ПКБ 65-П	КР44	2	С1	1	М19	2	ПБ	2	31,5	8,0	13,9	53,4	0,8	2,2	3,0	7,6	4,2	14,8	68,2
			С3	1	М22	2													

Разрез 3-3 см. на листе 4

ТК 1978	Опалубка карнизной панели ПКБ.65-П	Серия 1.432-1.1	
		Выпуск 2	Лист 1

16225 4

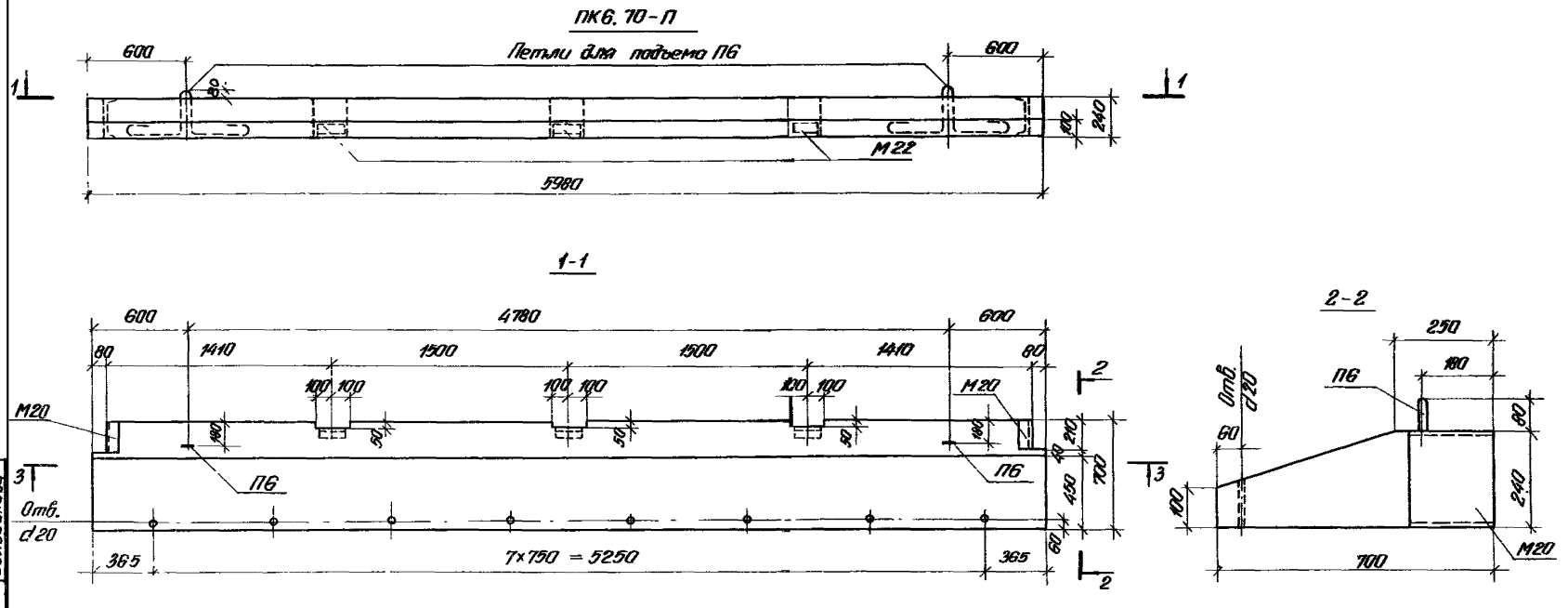

№ панели по номенклатуре	Спецификация арматурных изделий на одну панель									Выборка стали на одну панель, кгс										
	Марка	Плоские каркасы		Сварные сетки		Закладные детали		Петли		Арматурные изделия				Закладные детали						Всего
										Арматурная сталь							Сталь прокатная		Итого	
										ГОСТ 5781-75		ГОСТ 6727-53*	Итого	ГОСТ 5781-75		Итого	ГОСТ 8240-72	ГОСТ 8510-72		
										класс А-III	класс А-I	класс В-I		класс А-III			Проф.			
										ф, мм				ф, мм						
		марка	кол	марка	кол	марка	кол	марка	кол.	10	20	5		8	10		С 24	L 90×56×8		
2	ПК6. 70-П	КР44	2	С2 С4	1 1	М20 М22	2 3	П6	2	35,0	8,0	14,5	57,5	0,8	2,2	3,0	9,8	4,2	16,8	74,3

Разрез 3-3 дан на листе 4

ТК 1974

Опалубка карказ-ой пан-ли ПК6 Т

Серия 1.432-14

Вып. пуск 2 | Лист 2

Гл. инж. пр. Гл. инж. пр. Рук. группы Инженер

Солнце Рудаков Иванова Большакова

Москва

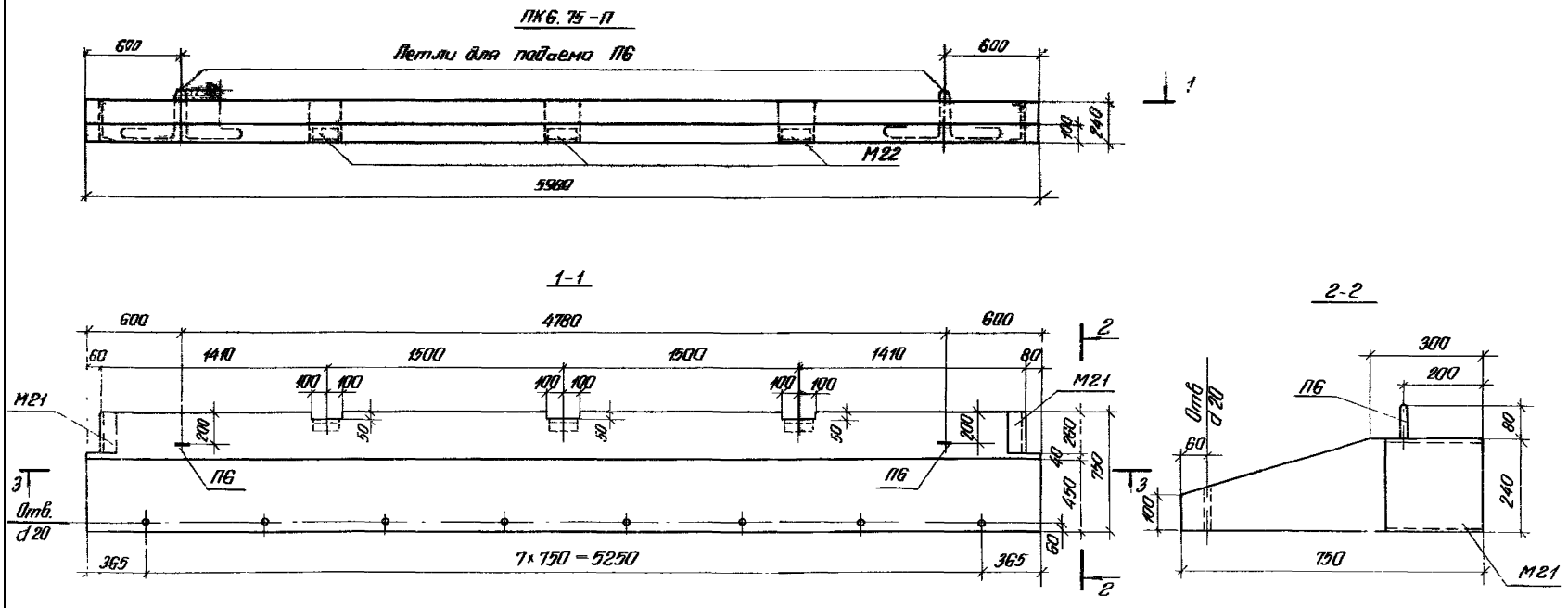

№ панели по номенклатуре	Спецификация арматурных изделий на одну панель									Выборка стали на одну панель, кгс										
	Марка	Плоские каркасы		Сварные сетки		Закладные детали		Петли		Арматурные изделия				Закладные детали						Всего
										Арматурная сталь							Сталь прокатная			
										ГОСТ 5781-75		ГОСТ 6727-53*	Итого	ГОСТ 5781-75			ГОСТ 8240-72	ГОСТ 8510-72	Итого	
										класс А-III	класс А-I	класс В-I		класс А-III						
										ф, мм				ф, мм		Итого	проф.			
		марка	кол	марка	кол	марка	кол	марка	кол	10	20	5		8	10		С24	L90×56×8		
3	ПК6 75-П	КР44	2	L2	1	М21	2	П6	2	35,0	8,0	14,5	57,5	0,8	2,2	3,0	12,4	4,2	19,6	77,1
				С4	1	М22	3													

Разрез 3-3 [illegible]

Спецификация [illegible] ПК6.75-П

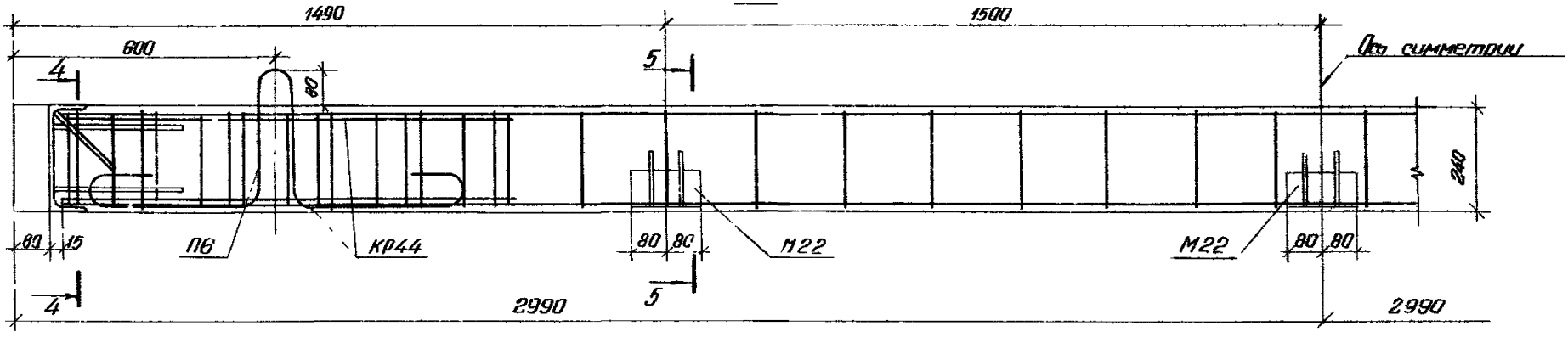

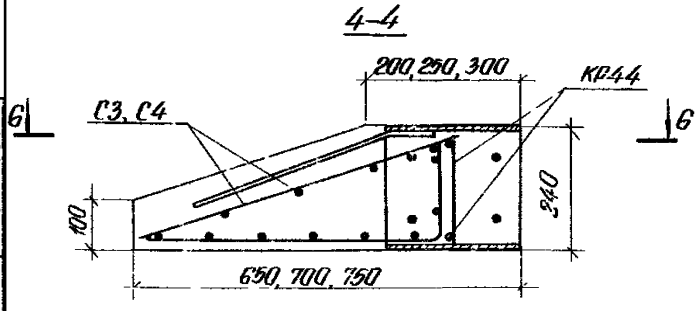

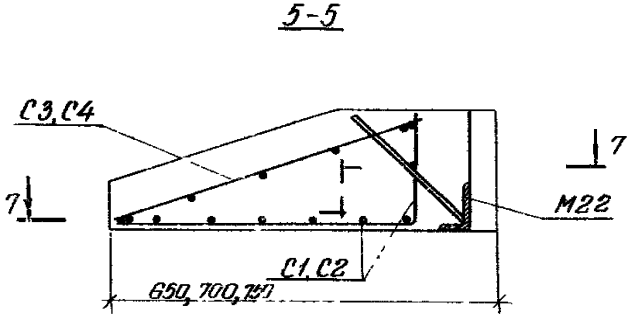

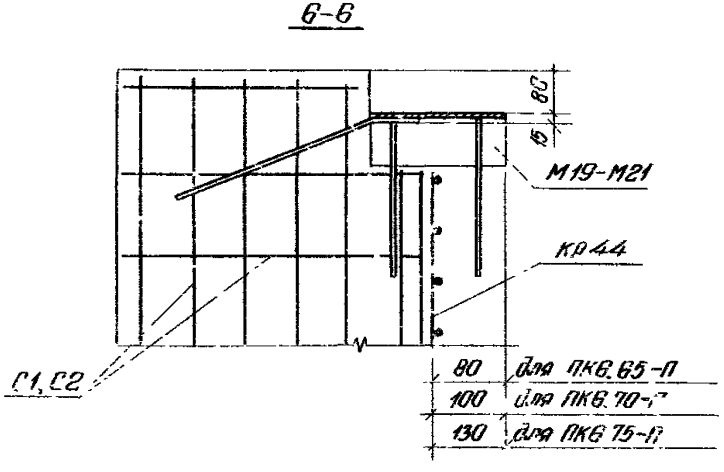

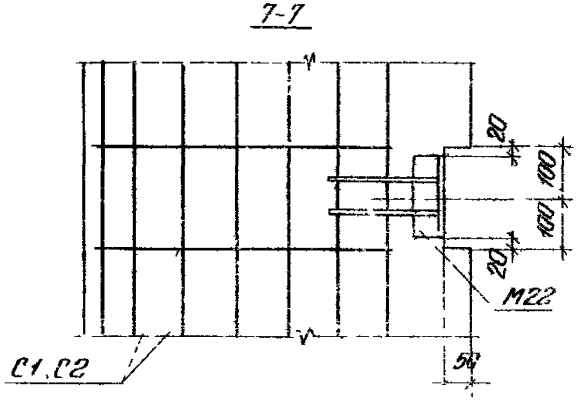

Сетки С3 и С4 условно не показаны.

ТК 1978	Армирование карнизных панелей ПКБ.65-П, ПКБ.70-П, ПКБ.75-П. Продольный и поперечный разрезы	Серия 1.432-1	
		Выпуск 2	Лист 4

Сдан в ЦИНИПРОМЗДАНИЙ

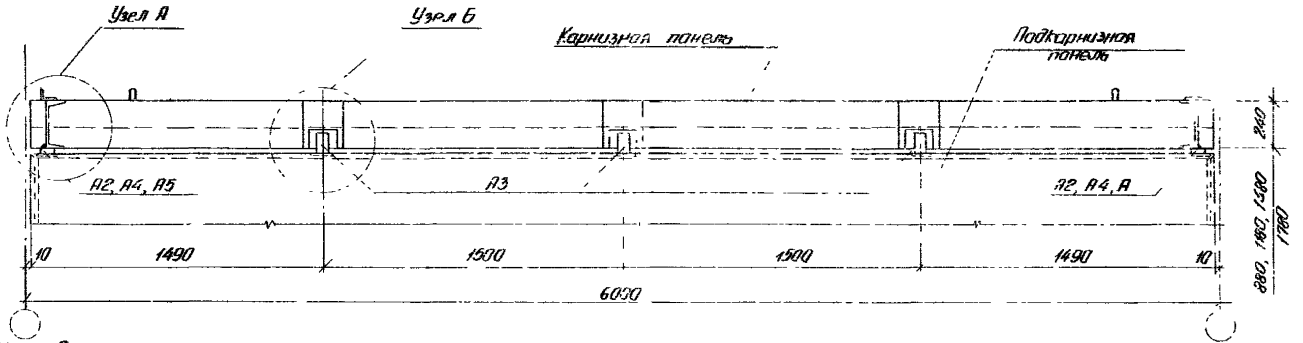

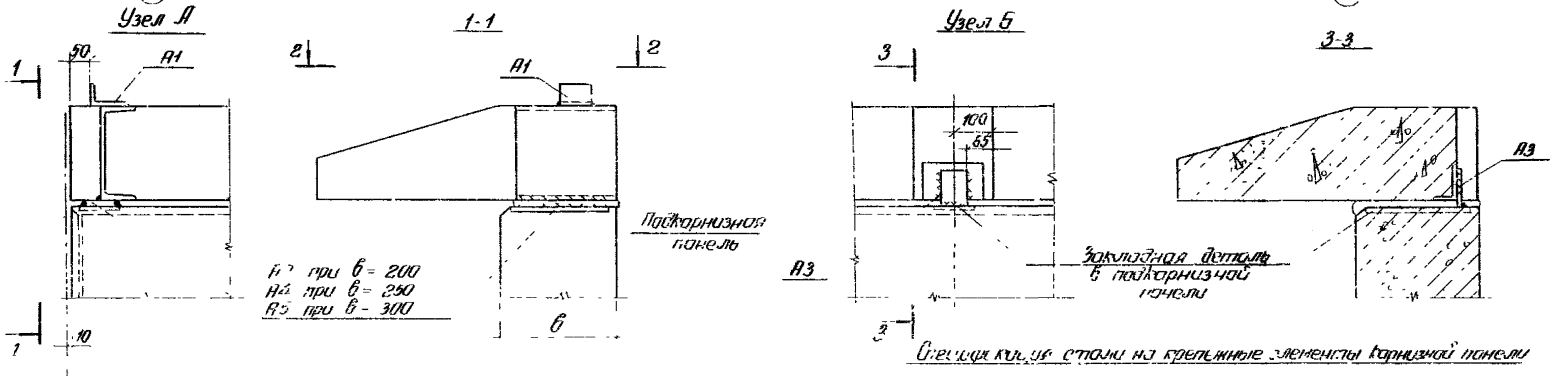

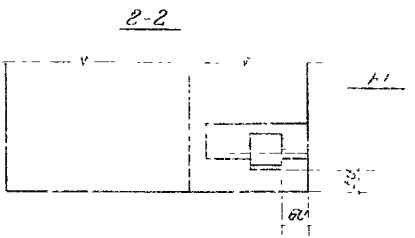

Спецификация стали на крепежные элементы карнизной панели

Толщина панели мм	Марка элемента	Сечение мм	Длина мм	Кол.	Вес, кгс	
					Поз.	Всего
200	А1	L 90×56×8	60	2	0,7	5,0
	А2	– 70×14	150	2	1,2	
	А3	– 70×8	100	3	0,4	
250	А1	L 90×56×8	80	2	0,7	7,6
	А3	– 70×8	100	3	0,4	
	А4	– 70×14	90	2	1,5	
300	А1	L 90×56×8	80	2	0,7	8,4
	А3	– 70×8	100	3	0,4	
	А5	– 70×14	250		1,9	

Мин. ... сварные швы 4 мм

ТК 1978	Крепление карнизной панели подкарнизной панели	[illegible]

gost.e-ecolog.ru