ГОСУДАРСТВЕННЫЙ КОМИТЕТ СОВЕТА МИНИСТРОВ СССР ПО ДЕЛАМ СТРОИТЕЛЬСТВА/ГОССТРОЙ СССР/

ТИПОВЫЕ КОНСТРУКЦИИ И ДЕТАЛИ ЗДАНИЙ И СООРУЖЕНИЙ

СЕРИЯ 4.908-13

ВСПОМОГАТЕЛЬНОЕ ОБОРУДОВАНИЕ ДЛЯ КОТЕЛЬНЫХ УСТАНОВОК

ВЫПУСК 1-5

РАБОЧИЕ ЧЕРТЕЖИ

ОСВЕТЛИТЕЛИ

инв. №15309-06
Цена: 4-48

gost.e-ecolog.ru

Госстрои СССР
Тбилисский филиал
ЦИТП
Типовой проект /серия/
№ 4.903-13 в 1-5
Заказ № 2096
Цена 4 руб 48 коп.
Тираж 300
Дата „23" 12 1987 г.

ГОСУДАРСТВЕННЫЙ КОМИТЕТ СОВЕТА МИНИСТРОВ СССР ПО ДЕЛАМ СТРОИТЕЛЬСТВА /ГОССТРОЙ СССР/

ТИПОВЫЕ КОНСТРУКЦИИ И ДЕТАЛИ ЗДАНИЙ И СООРУЖЕНИЙ

СЕРИЯ 4.903-13

ВСПОМОГАТЕЛЬНОЕ ОБОРУДОВАНИЕ ДЛЯ КОТЕЛЬНЫХ УСТАНОВОК

ВЫПУСК 1-5

РАБОЧИЕ ЧЕРТЕЖИ

ОСВЕТЛИТЕЛИ

Главный инженер института Шиллер Ю.И.
Главный инженер проекта Спивак В.А.

РАЗРАБОТАНЫ
ГПИ САНТЕХПРОЕКТ
ГОССТРОЯ СССР

Инв. №15309-06
Цена: 3-54

УТВЕРЖДЕНЫ
И ВВЕДЕНЫ В ДЕЙСТВИЕ
С 15 мая 1978 г
ГПИ САНТЕХПРОЕКТ ГОССТРОЯ СССР
ПРИКАЗ № 59 ОТ 24 апреля 1978 г

Содержание

Обозначение	Наименование	Стр.
	Содержание	
А23Е001.000ТО	Осветлитель Техническое описание	3
А23Е001.000ВС	Осветлитель Ведомость спецификаций	4÷6
А23Е001.000	Осветлитель	6÷8
А23Е001.000СБ	Осветлитель Сборочный чертеж	9÷11
А23Е001.010	Стакан импульсной трубы	12
А23Е001.020	Кронштейн	
А23Е001.030	Кронштейн	
А23Е001.006	Ось	
А23Е001.040	Патрубок	13,14
А23Е001.040СБ	Патрубок Сборочный чертеж	13
А23Е001.007	Обечайка	15
А23Е001.024	Камера	
А23Е001.025	Камера	
А23Е001.026	Шайба измерительная	
А23Е001.008	Конус	16
А23Е001.017	Тяга	
А23Е001.028	Лист	
А23Е001.029	Лист	17
А23Е001.098	Труба	18
А23Е001.112	Труба	
А23Е001.050	Тройник	19
А23Е001.050СБ	Тройник Сборочный чертеж	
А23Е001.111	Труба	
А23Е001.113	Фланец	
А23Е001.060	Коллектор продувки	20
А23Е001.060СБ	Коллектор продувки Сборочный чертеж	
А23Е001.119	Патрубок	
А23Е001.123	Фланец	
А23Е001.070	Патрубок	21
А23Е001.070СБ	Патрубок Сборочный чертеж	
А23Е001.121	Труба	
А23Е001.122	Труба	
А23Е001.080	Тройник	22
А23Е001.080СБ	Тройник Сборочный чертеж	
А23Е001.128	Штуцер	
А23Е001.090	Корпус внутренний	23,24
А23Е001.185	Дно	24
А23Е001.187	Днище	
А23Е001.090СБ	Корпус внутренний Сборочный чертеж	25,26
А23Е001.151	Обечайка	27
А23Е001.154	Конус смесителя	
А23Е001.155	Кронштейн	
А23Е001.213	Тяга	
А23Е001.144	Ребро	28
А23Е001.146	Конус шламоуплотнителя	
А23Е001.147	Конус опорный	
А23Е001.153	Сектор	
А23Е001.100	Люк	29

Обозначение	Наименование	Стр.
А23Е001.100СБ	Люк Сборочный чертеж	29
А23Е001.110	Решетка	30
А23Е001.110СБ	Решетка Сборочный чертеж	
А23Е001.120	Система распределительная	
А23Е001.120СБ	Система распределительная Сборочный чертеж	31
А23Е001.177	Конус	
А23Е001.178	Труба	
А23Е001.130	Днище воздухоотделителя	32
А23Е001.130СБ	Днище воздухоотделителя Сборочный чертеж	
А23Е001.140	Корпус соплового устройства	33,34
А23Е001.140СБ	Корпус соплового устройства Сборочный чертеж	33
А23Е001.150	Стойка	34
А23Е001.150СБ	Стойка Сборочный чертеж	
А23Е001.225	Швеллер	
А23Е001.160	Короб приёмный с распределительным устройством	35
А23Е001.160СБ	Короб приёмный с распределительным устройством Сборочный чертеж	36
А23Е001.207	Труба	
А23Е001.208	Патрубок	
А23Е001.237	Лист	37
А23Е001.242	Труба	
А23Е001.244	Лист	
А23Е001.277	Прокладка	
А23Е001.170	Коллектор	38,39
А23Е001.170СБ	Коллектор Сборочный чертеж	38
А23Е001.268	Труба	
А23Е001.269	Щека	
А23Е001.180	Лист	39
А23Е001.180СБ	Лист Сборочный чертеж	
А23Е001.190	Решетка	40
А23Е001.190СБ	Решетка Сборочный чертеж	
А23Е001.275	Лист	
А23Е001.276	Планка	
А23Е001.200	Решетка	41
А23Е001.200СБ	Решетка Сборочный чертеж	
А23Е001.245	Лист	
А23Е001.246	Лист	
А23Е001.210	Мост переходной	42
А23Е001.295	Швеллер	
А23Е001.335	Ребро	
А23Е001.210СБ	Мост переходной Сборочный чертеж	43
А23Е001.297	Швеллер	
А23Е001.298	Лист ходовой	
А23Е001.220	Желоб сборный	44
А23Е001.220СБ	Желоб сборный Сборочный чертеж	

Копировал: Дзино Формат: А2

Продолжение содержания

Обозначение	Наименование	Стр.
А23Е001.322	Сектор	45
А23Е001.323	Стенка	
А23Е001.326	Сектор	
А23Е001.328	Пластина	
А23Е001.230	Опора	45
А23Е001.230СБ	Опора Сборочный чертеж	
А23Е001.240	Устройство сопловое	47,48
А23Е001.240СБ	Устройство сопловое Сборочный чертеж	47
А23Е001.354	Фланец	48
А23Е001.356	Винт	
А23Е001.358	Крышка сальника	49
А23Е001.359	Пластина	
А23Е001.364	Гайка	
А23Е001.365	Болт	
А23Е001.250	Наконечник	50
А23Е001.250СБ	Наконечник Сборочный чертеж	
А23Е001.353	Втулка	
А23Е001.355	Гайка	
А23Е001.260	Шток	51
А23Е001.270	Стойка	
А23Е001.327	Стенка	

Обозначение	Наименование	Стр.
А23Е001.260СБ	Шток Сборочный чертеж	52
А23Е001.270СБ	Стойка Сборочный чертеж	
А23Е001.382	Труба	
А23Е001.383	Палец	
А23Е001.384	Фланец	53
А23Е001.385	Труба	
А23Е001.386	Фланец	
А23Е001.387	Упор	
А23Е001.280	Патрубок	54
А23Е001.280СБ	Патрубок Сборочный чертеж	
А23Е001.290	Заслонка	
А23Е001.290СБ	Заслонка Сборочный чертеж	55
А23Е001.357	Фланец	
А23Е001.300	Корпус	
А23Е001.300СБ	Корпус Сборочный чертеж	56
А23Е001.310	Крышка люка	
А23Е001.310СБ	Крышка люка Сборочный чертеж	
А23Е001.395	Рычаг	57
А23Е001.398	Шибер	
А23Е001.399	Валик	
А23Е001.403	Труба	

Копировал: Дзино Формат: 12

А23Е001.000ТО

В настоящем альбоме приведены рабочие чертежи осветлителей, которые используются в качестве вспомогательного оборудования в системах водоподготовки и предназначены для известкования исходной воды. Производительность осветлителей 20 м³/ч, 32 м³/ч, 45 м³/ч.

Осветлитель содержит следующие основные узлы и элементы: воздухоотделитель; устройство сопловое тангенциального подвода воды; смеситель воды и реагентов; шламоуплотнитель; сборный желоб.

Работает осветлитель следующим образом:

Исходная вода поступает по трубопроводу исходной воды в распределительную систему и воздухоотделитель, расположенные в верхней части осветлителя. Здесь происходит частичное выделение и удаление растворенного в растекающейся воде кислорода. Из воздухоотделителя вода, стекая по трубопроводу, поступает через сопловое устройство в нижнюю часть осветлителя.

Сюда же, в нижнюю часть осветлителя (зона смешения), по специальным вводам подаются реагенты. Перемешивание воды и реагентов происходит благодаря возникновению вращательного движения воды, создаваемого тангенциальным расположением соплового устройства. Регулирование интенсивности смешения воды и реагентов осуществляется соответствующим изменением сечения струи воды при помощи створок, расположенных в конце подводящей трубы соплового устройства. По мере подъёма в аппарате обрабатываемой воды вращательное движение гасится благодаря наличию вертикальных и горизонтальных смесительных перегородок.

В результате взаимодействия реагентов с водой выделяется осадок (шлам). Шлам поддерживается восходящим потоком воды во взвешенном состоянии и образует контактную среду, наличие которой ускоряет и улучшает процесс очистки воды. Верхняя граница зоны контактной среды расположена на уровне верхней кромки шламоприёмных окон, через которые излишек шлама вместе с частью обрабатываемой воды поступает в шламоуплотнитель. Большая часть воды поступает в зону осветления. Здесь, освободившись от взвеси и пройдя через распределительную решетку, вода сливается в сборный желоб и по нему в приемный короб и далее по отводящему трубопроводу в промежуточный бак обработанной воды.

Поступившая в шламоуплотнитель вода освобождается от осадка и через сборный коллектор, отводящий трубопровод и распределительное устройство стекает в приемный короб. Здесь эта вода смешивается с основным потоком обработанной воды и с ней отводится в промежуточный бак.

Серия 4.903-13 Выпуск 1-5

Инв. № подл.	Подп. и дата	Взам. инв. №	Инв. № дубл.	Подп. и дата

Изм.	Лист	№ докум.	Подп.	Дата	А23Е001.000ТО			
Разраб.		Литвак			Осветлитель Техническое описание	Лит.	Лист	Листов
Гл. спец.		Вайнберг				Н		1
Нач. отд.		Спивак				Госстрой СССР Сантехпроект г. Москва		
Н. контр.		Мерзляк						
Утв.		Шиллер						

Копировал: Дзино Формат: 12

№ строки	Обозначение	Наименование	Куда входит: Обозначение	Кол.	Общее кол.	Примечание
1						
2		A23E001.000				
3						
4	A23E001.000	Осветлитель				
5	A23E001.010	Стакан импульсной трубы			12	
6	A23E001.020	Кронштейн			37	
7	A23E001.030	Кронштейн			8	
8	A23E001.040	Патрубок			1	
9			A23E001.090	3	3	
10					4	
11	A23E001.040-01	Патрубок			1	
12	A23E001.040-04	Патрубок			1	
13	A23E001.040-06	Патрубок			1	
14	A23E001.040-08	Патрубок			1	
15	A23E001.040-10	Патрубок	A23E001.090	1	1	
16	A23E001.040-12	Патрубок	A23E001.090	1	1	
17	A23E001.040-16	Патрубок	A23E001.090	1	1	
18	A23E001.050	Тройник			1	
19	A23E001.060	Коллектор продувки			1	
20	A23E001.070	Патрубок			4	
21	A23E001.080	Тройник			1	
22	A23E001.090	Корпус внутренний			1	
23	A23E001.100	Люк	A23E001.090	1	1	
24	A23E001.110	Решетка	A23E001.090	1	1	
25			A23E001.160	1	1	
26					2	

Подп. и дата | Взам. инв. № | Инв. № дубл. | Подп. и дата | Инв. № подл.

Изм.	Лист	№ докум.	Подп.	Дата
Разраб.	Ямпольский			
Пров.	Литвак			
Рук. гр.	Грановский			
Н. контр.	Мерзляковский			
Утв.	Вайнберг			

A23E001.000 ВС

Осветлитель

Ведомость спецификаций

Лит.	Лист	Листов
	1	5

Госстрой СССР САНТЕХПРОЕКТ г. Москва

Формат 12

Серия 4 903.13 выпуск 1-5

№ строки	Обозначение	Наименование	Куда входит: Обозначение	Кол.	Общее кол.	Примечание
1	A23E001.120	Система распределительная	A23E001.090	1	1	
2	A23E001.130	Днище воздухоотделителя	A23E001.090	1	1	
3	A23E001.140	Корпус соплового устройства	A23E001.090	1	1	
4	A23E001.150	Стойка	A23E001.090	1	1	
5	A23E001.160	Короб приемный			1	
6	A23E001.170	Коллектор	A23E001.160	1	1	
7	A23E001.180	Лист	A23E001.160	1	1	
8	A23E001.210	Мост переходной			1	
9	A23E001.220-02	Желоб сборный			1	
10	A23E001.230	Опора			1	
11	A23E001.240	Устройство сопловое			1	
12	A23E001.250	Наконечник	A23E001.240	1	1	
13	A23E001.260	Шток	A23E001.240	1	1	
14	A23E001.270	Стойка	A23E001.240	1	1	
15	A23E001.280	Патрубок			1	
16	A23E001.290	Заслонка			1	
17	A23E001.300-02	Корпус	A23E001.290	1	1	
18	A23E001.310	Крышка люка			1	
19	A23E001.310-01	Крышка люка			1	
20						
21		A23E001.000-01				
22						
23	A23E001.000-01	Осветлитель				
24	A23E001.010	Стакан импульсной трубы			12	
25	A23E001.020	Кронштейн			37	
26	A23E001.030	Кронштейн			8	
27	A23E001.040	Патрубок			1	
28			A23E001.090-01	3	3	
29					4	
30	A23E001.040-02	Патрубок			1	
31	A23E001.040-05	Патрубок			1	

Подп. и дата | Взам. инв. № | Инв. № дубл. | Подп. и дата | Инв. № подл.

Изм.	Лист	№ докум.	Подп.	Дата

A23E001.000 ВС

Лист 2

Копировал

Формат 12

№ строки	Обозначение	Наименование	Куда входит: Обозначение	Куда входит: Кол.	Общее кол.	Примечание
1	А23Е001.040-07	Патрубок			1	
2	А23Е001.040-09	Патрубок			1	
3	А23Е001.040-11	Па.прубок	А23Е001.090-01	1	1	
4	А23Е001.040-13	Патрубок	А23Е001.090-01	1	1	
5	А23Е001.040-17	Патрубок	А23Е001.090-01	1	1	
6	А23Е001.050-01	Тройник			1	
7	А23Е001.060-01	Коллектор продувки			1	
8	А23Е001.070	Патрубок			3	
9	А23Е001.070-01	Патрубок			1	
10	А23Е001.080-01	Тройник			1	
11	А23Е001.090-01	Корпус внутренний			1	
12	А23Е001.100	Люк	А23Е001.090-01	1	1	
13	А23Е001.110	Решетка	А23Е001.090-01	1	1	
14						
15						
16	А23Е001.120-01	Система распределительная	А23Е001.090-01	1	1	
17	А23Е001.130-01	Лнище воздухоотделителя	А23Е001.090-01	1	1	
18	А23Е001.140-01	Корпус соплового устройства	А23Е001.090-01	1	1	
19	А23Е001.150-01	Стойка	А23Е001.090-01	1	1	
20	А23Е001.160-01	Короб приемный			1	
21	А23Е001.170-01	Коллектор	А23Е001.090-01	1	1	
22	А23Е001.180-01	Лист	А23Е001.090-01	1	1	
23	А23Е001.190	Решетка	А23Е001.160-01	1	1	
24	А23Е001.210-01	Мост переходной			1	
25	А23Е001.220	Желоб сборный			1	
26	А23Е001.230-01	Опора			1	
27	А23Е001.240-01	Устройство сопловое			1	
28	А23Е001.250-01	Наконечник	А23Е001.240-01	1	1	
29	А23Е001.260	Шток	А23Е001.240-01	1	1	
30	А23Е001.270	Стойка	А23Е001.240-01	1	1	
31	А23Е001.280-01	Патрубок			1	

Инв.№ подл. | Подп. и дата | Взам.инв.№ | Инв.№ дубл. | Подп. и дата

Изм. Лист Недокум. Подп. Дата

А23Е001.000ВС

Лист 3

Формат А2

№ строки	Обозначение	Наименование	Куда входит: Обозначение	Куда входит: Кол.	Общее кол.	Примечание
1	А23Е001.290-01	Заслонка			1	
2	А23Е001.300	Корпус	А23Е001.290-01	1	1	
3	А23Е001.310-02	Крышка люка			1	
4	А23Е001.310-03	Крышка люка			1	
5						
6		А23Е001.000-02				
7						
8	А23Е001.900-02	Осветлитель				
9	А23Е001.010	Стакан импульсной трубы			12	
10	А23Е001.020	Кронштейн			37	
11	А23Е001.030	Кронштейн			8	
12	А23Е001.040	Патрубок			1	
13			А23Е001.090-02	3	3	
14					4	
15	А23Е001.040-03	Патрубок			1	
16	А23Е001.040-05	Патрубок			1	
17	А23Е001.040-07	Патрубок			1	
18	А23Е001.040-09	Патрубок			1	
19	А23Е001.040-11	Патрубок	А23Е001.090-02	1	1	
20	А23Е001.040-14	Патрубок	А23Е001.090-02	1	1	
21	А23Е001.040-15	Патрубок	А23Е001.090-02	1	1	
22	А23Е001.050-01	Тройник			1	
23	А23Е001.060-02	Коллектор продувки			1	
24	А23Е001.070	Патрубок			3	
25	А23Е001.070-01	Патрубок			1	
26	А23Е001.080-02	Тройник			1	
27	А23Е001.090-02	Корпус внутренний			1	
28	А23Е001.100	Люк	А23Е001.090-02	1	1	
29	А23Е001.110	Решетка				

Серия 1.903-13 Выпуск 1-5

Инв.№ подл. | Подп. и дата | Взам.инв.№ | Инв.№ дубл. | Подп. и дата

Изм. Лист Недокум. Подп. Дата

А23Е001.000ВС

Лист 4

Копировал Формат А2

№ стр.	Обозначение	Наименование	Куда входит: Обозначение	Кол.	Общее кол.	Примечание
1	А23Е001.120-02	Система распределительная	А23Е001.090-02	1	1	
2	А23Е001.130-02	Днище воздухоотделителя	А23Е001.090-02	1	1	
3	А23Е001.140-02	Корпус сопловоего устройства	А23Е001.090-02	1	1	
4	А23Е001.150-01	Стойка	А23Е001.090-02	1	1	
5	А23Е001.160-02	Короб приемный			1	
6	А23Е001.170-02	Коллектор	А23Е001.160-02	1	1	
7	А23Е001.180-02	Лист	А23Е001.160-02	1	1	
8	А23Е001.200	Решетка	А23Е001.160-02	1	1	
9	А23Е001.210-02	Мост переходной			1	
10	А23Е001.220-01	Желоб сборный			1	
11	А23Е001.230-02	Опора			1	
12	А23Е001.240-02	Устройство сопловое			1	
13	А23Е001.250-02	Наконечник	А23Е001.240-02	1	1	
14	А23Е001.260-01	Шток	А23Е001.240-02	1	1	
15	А23Е001.270-01	Стойка	А23Е001.240-02	1	1	
16	А23Е001.280-02	Патрубок			1	
17	А23Е001.290-02	Заслонка			1	
18	А23Е001.300-01	Корпус	А23Е001.290-02	1	1	
19	А23Е001.310-04	Крышка люка			1	
20	А23Е001.310-05	Крышка люка			1	

Подп. и дата | Инв. № дубл. | Взам. инв. № | Подп. и дата | Инв. № подл.

Изм. | Лист | № докум. | Подп. | Дата

А23Е001.000ВС

Лист 5

Копировал [подпись] Формат 12

Серия 4903-13 Выпуск 1-5

Формат	Зона	Поз.	Обозначение	Наименование	Кол.	Примечание
				Документация		
22			А23Е001.000СБ	Сборочный чертеж		
12			А23Е001.000ВС	Ведомость спецификаций		
12			А23Е001.000ТО	Техническое описание		
				Сборочные единицы		
11		1	А23Е001.010	Стакан импульсной трубы	12	
11		2	А23Е001.020	Кронштейн	37	
11		3	А23Е001.030	Кронштейн	8	
11		4	А23Е001.040	Патрубок	1	
				Детали		
Б4		5	А23Е001.001	Плита		
				Лист Б10 ГОСТ 19903-74		
				Ст 3 ГОСТ 14637-69	1	2,0 кг
Б4		6	А23Е001.002	Косынка		
				Лист Б4 ГОСТ 19903-74		
				Ст.3 ГОСТ 14637-69	2	0,13 кг
Б4		7	А23Е001.003	Прокладка ф23+1×ф45-1		
				Резина-пластина 3Т-с ГОСТ 7338-77	1	0,07 кг
Б4		8	А23Е001.004	Прокладка ф39+1×ф78-1		
				Резина-пластина 3Т-с ГОСТ 7338-77	4	0,1 кг
Б4		9	А23Е001.005	Пластина 100-1×140-1		
				Лист Б4 ГОСТ 19903-74		
				Ст.3 ГОСТ 14637-69	4	0,44 кг
11		10	А23Е001.006	Ось	1	
		11	-01	Ось	1	
		12	-02	Ось	2	

Подп. и дата | Инв. № дубл. | Взам. инв. № | Подп. и дата | Инв. № подл.

А23Е001000

Изм. | Лист | № докум. | Подп. | Дата

Разраб. Раева [подпись]
Пров. Литвак [подпись]
Рук. группы Грановский [подпись]
Н. контр. Мерзляева [подпись]
Утв. Вайнберг [подпись]

Осветлитель

Лит И | Лист 1 | Листов 10

Госстрой СССР
САНТЕХПРОЕКТ
г. Москва

Формат	Зона	Поз.	Обозначение	Наименование	Кол.	Примечание
				Стандартные изделия		
				Болты ГОСТ 7798-70		
		13		М12×110 36	4	
		14		М16×55 36	16	
				Гайки ГОСТ 5915-70		
		15		Шайба 12 65Г ГОСТ 6402-70	4	
		16		Шайба 12 ГОСТ 11371-68	2	
		17		Шплинт 2,5×20-001 ГОСТ 397-66	2	
		18		Шплинт 3,2×28-001 ГОСТ 397-66	2	
		19		Кран пробно-спускной		
				III-10-10 ГОСТ 8730-67	12	
				Прочие изделия		
		20		Механизм электрический однообоpотный МЭОК-25/100-3 ТУ25-02-1612-75 с пускателем магнитным реверсивным ПМРТ-69-1	1	
			Переменные данные	для исполнений:		
				А23Е001.000		
				Сборочные единицы		
11		21	А23Е001040-01	Патрубок	1	
		22	-04	Патрубок	1	
		23	-06	Патрубок	1	
		24	-08	Патрубок	1	
11		25	А23Е001.050	Тройник	1	
11		26	А23Е001.060	Коллектор продувки	1	
11		27	А23Е001.070	Патрубок	4	
11		28	А23Е001.080	Тройник	1	
11		29	А23Е001.090	Корпус внутренний	1	
11		30	А23Е001.160	Короб приемный	1	
11		31	А23Е001.210	Мост переходной	1	
11		32	А23Е001.220-02	Желоб сборный	1	

Подп. и дата | Инв. № дубл. | Взам. инв. № | Подп. и дата | Инв. № подл.

А23Е001.000

Лист 2

Копировал [подпись] Формат 11

Форм.	Зона	Поз.	Обозначение	Наименование	Кол.	Примечание
11		33	А23Е001.001.230	Опора	1	
11		34	А23Е001.240	Устройство сопловое	1	
11		35	А23Е001.280	Патрубок	1	
11		36	А23Е001.290	Заслонка	1	
11		37	А23Е001.310	Крышка люка	1	
		38	-01	Крышка люка	1	
				Детали		
11		39	А23Е001.007	Обечайка	1	
11		40	А23Е001.008	Конус	1	
Б4		41	А23Е001.009	Скоба		
				Круг В20 ГОСТ 2590-71 Ст.3 ГОСТ 535-58	12	0,99 кг
Б4		42	А23Е001.011	Прокладка $\phi 26^{+1} \times \phi 50$-1		
				Резина-пластина 3Т-С ГОСТ 7338-77	2	0,007 кг
Б4		43	А23Е001.012	Прокладка $\phi 26^{+1} \times \phi 58$-1		
				Резина-пластина 3Т-С ГОСТ 7338-77	1	0,01 кг
Б4		44	А23Е001.013	Прокладка $\phi 38^{+1} \times \phi 60$-1		
				Резина-пластина 3Т-С ГОСТ 7338-77	1	0,01 кг
Б4		45	А23Е001.014	Кольцо		
				Уголок Б-50×50×5 ГОСТ 8509-72 Ст.3 ГОСТ 535-58	3	29,6 кг
Б4		46	А23Е001.015	Уголок L = 150-1		
				Уголок Б-50×50×5 ГОСТ 8509-72 Ст.3 ГОСТ 535-58	8	0,57 кг
Б4		47	А23Е001.016	Швеллер L = 630-2		
				Швеллер 8 ГОСТ 8240-72 Ст.3 ГОСТ 535-58	16	4,55 кг
11		48	А23Е001.017	Тяга	1	
Б4		49	А23Е001.018	Швеллер L = 700-2		
				Швеллер 8 ГОСТ 8240-72 Ст.3 ГОСТ 535-58	2	4,35 кг

Подп. и дата | Взам. инв. N | Инв. N дубл. | Подп. и дата | Инв. N подл.

Изм. | Лист | N докум. | Подп. | дата

А23Е001.000

Лист 3

Форм.	Зона	Поз.	Обозначение	Наименование	Кол.	Примечание
Б4		50	А23Е001.019	Прокладка $\phi 110^{+2} \times \phi 148$-2		
				Резина пластина 3Т-С ГОСТ 7338-77	1	0,065 кг
Б4		51	А23Е001.021	Прокладка $\phi 59^{+1} \times \phi 102$-1		
				Резина-пластина 3Т-С ГОСТ 7338-77	4	0,03 кг
Б4		52	А23Е001.022	Прокладка $\phi 78^{+1} \times \phi 122$-1		
				Резина-пластина 3Т-С ГОСТ 7338-77	1	0,04 кг
Б4		53	А23Е001.023	Прокладка $\phi 78^{+1} \times \phi 102$-1		
				Резина-пластина 3Т-С ГОСТ 7338-77	2	0,085 кг
11		54	А23Е001.024	Камера	1	
11		55	А23Е001.025	Камера	1	
11		56	А23Е001.026	Шайба измерительная	1	
Б4		57	А23Е001.027	Труба L = 200-2		
				Труба 89×3,5 ГОСТ 8732-70 Д ГОСТ 8731-74	1	1,48 кг
12		58	А23Е001.028	Лист	8	
22		59	А23Е001.029	Лист	7	
		60	-02	Лист	6	
		61	-04	Лист	1	
				Стандартные изделия		
				Болты ГОСТ 7798-70		
		81		М12×45.36	12	
		82		М16×70.36	36	
				Гайки ГОСТ 5915-70		
		83		М12.4	16	
		84		М16.4	52	
		85		Задвижка 50-10 (исполнение 1)		
				ГОСТ 8437-75	4	
		86		Кран муфтовый 10-10		
				ГОСТ 6223-67	1	
		87		Кран муфтовый 20-10		
				ГОСТ 2704-66	1	
		88		Фланец 100-25 ГОСТ 1255-67	1	

Подп. и дата | Инв. N дубл. | Взам. инв. N | Подп. и дата | Инв. N подл.

Изм. | Лист | N докум. | Подп. | дата

А23Е001.000

Лист 4

Серия 4903-13 Выпуск 1-5

Форм.	Зона	Поз.	Обозначение	Наименование	Кол.	Примечание
				Материал		
		89		Труба 10 ГОСТ 3262-75	70	м
				А23Е001.000-01		
				Сборочные единицы		
11		21	А23Е001.040-02	Патрубок	1	
		22	-05	Патрубок	1	
		23	-07	Патрубок	1	
		24	-09	Патрубок	1	
11		25	А23Е001.050-01	Тройник	1	
11		26	А23Е001.060-01	Коллектор продувки	1	
11		27	А23Е001.070	Патрубок	3	
11		28	А23Е001.080-01	Тройник	1	
11		29	А23Е001.090-01	Корпус внутренний	1	
11		30	А23Е001.160-01	Короб приемный	1	
11		31	А23Е001.210-01	Мост переходной	1	
11		32	А23Е001.220	Желоб сборный	1	
11		33	А23Е001.230-01	Опора	1	
11		34	А23Е001.240-01	Устройство сопловое	1	
11		35	А23Е001.280-01	Патрубок	1	
11		36	А23Е001.290-01	Заслонка	1	
11		37	А23Е001.310-02	Крышка люка	1	
		38	-03	Крышка люка	1	
11		90	А23Е001.070-01	Патрубок	1	
				Детали		
11		39	А23Е001.007-01	Обечайка	1	
11		40	А23Е001.008-01	Конус	1	

Подп. и дата | Инв. N дубл. | Взам. инв. N | Подп. и дата | Инв. N подл.

Изм. | Лист | N докум. | Подп. | дата

А23Е001.000

Лист 5

Форм.	Зона	Поз.	Обозначение	Наименование	Кол.	Примечание
Б4		41	А23Е001.009	Скоба		
				Круг В20 ГОСТ 2590-71 Ст.3 ГОСТ 535-58	11	0,99 кг
Б4		42	А23Е001.031	Прокладка $\phi 33^{+1} \times \phi 60$-1		
				Резина-пластина 3Т-С ГОСТ 7338-77	2	0,01 кг
Б4		43	А23Е001.032	Прокладка $\phi 33^{+1} \times \phi 68$-1		
				Резина-пластина 3Т-С ГОСТ 7338-77	1	0,013 кг
Б4		44	А23Е001.033	Прокладка $\phi 45^{+1} \times \phi 68$-1		
				Резина-пластина 3Т-С ГОСТ 7338-77	1	0,01 кг
Б4		45	А23Е001.034	Кольцо		
				Уголок Б-63×63×5 ГОСТ 8509-72 Ст.3 ГОСТ 535-58	3	47,6 кг
Б4		46	А23Е001.035	Уголок L = 200-1		
				Уголок Б-63×63×5 ГОСТ 8509-72 Ст.3 ГОСТ 535-58	8	0,96 кг
Б4		47	А23Е001.036	Швеллер L = 780-2		
				Швеллер 10 ГОСТ 8240-72 Ст.3 ГОСТ 535-58	16	6,7 кг
11		48	А23Е001.018-01	Тяга	1	
Б4		49	А23Е001.037	Швеллер L = 890-2		
				Швеллер 10 ГОСТ 8240-72 Ст.3 ГОСТ 535-58	2	7,64 кг
Б4		50	А23Е001.038	Прокладка $\phi 135^{+1} \times \phi 178$-1		
				Резина-пластина 3Т-С ГОСТ 7338-77	1	0,07 кг
Б4		51	А23Е001.021	Прокладка $\phi 59^{+1} \times \phi 102$-1		
				Резина-пластина 3Т-С ГОСТ 7338-77	3	0,03 кг
Б4		53	А23Е001.039	Прокладка $\phi 91^{+1} \times \phi 138$-1		
				Резина-пластина 3Т-С ГОСТ 7338-77	3	0,035 кг
11		54	А23Е001.025-01	Камера	1	
11		55	А23Е001.026-01	Камера	1	
11		56	А23Е001.027-01	Шайба измерительная	1	

Подп. и дата | Инв. N дубл. | Взам. инв. N | Подп. и дата | Инв. N подл.

Изм. | Лист | N докум. | Подп. | дата

А23Е001.000

Лист 6

Копир. [signature] Формат 11

Формат	Зона	Поз.	Обозначение	Наименование	Кол.	Примечание
64		57	A23E001.041	Труба L=200-2		
				Труба 10°-Н ГОСТ 8732-70		
				Д ГОСТ 8731-74	1	2.05кг
12		58	A23E001.028-01	Лист	8	
22		59	A23E001.029-05	Лист	5	
		60	-08	Лист	4	
		61	-11	Лист	1	
		62	-06	Лист	2	
		63	-09	Лист	2	
64		64	A23E001.039	Прокладка ф91^{+1}×ф138-1		
				Резина-пластина ЗТ-с ГОСТ 7338-77	1	0,035кг
				Стандартные изделия		
				Болты ГОСТ 7798-70		
		81		М12×45.36	12	
		82		М16×70.36	36	
				Гайки ГОСТ 5915-70		
		83		М12.4	16	
		84		М16.4	52	
		85		Задвижка 50-10 (исполнение 1)		
				ГОСТ 8437-75	2	
		86		Кран муфтовый 15-10		
				ГОСТ 6223-67	1	
		87		Кран муфтовый 25-10		
				ГОСТ 2704-66	1	
		88		Фланец 125-2,5 ГОСТ 1255-67	1	
		91		Задвижка 80-10 (исполнение 1)		
				ГОСТ 8437-75	1	
		92		Задвижка 100-10 (исполнение 1)		
				ГОСТ 8437-75		
				Материал		
		99		Труба 10 ГОСТ 3262-75	75	м

Инв.№ подл. | Подп. и дата | Взам.инв.№ | Инв.№ дубл. | Подп. и дата

Изм. Лист № докум. Подп. Дата

A23E001.000

Лист 7

Формат	Зона	Поз.	Обозначение	Наименование	Кол.	Примечание
				A23E001.000-02		
				Сборочные единицы		
11		21	A23E001.040-03	Патрубок	1	
		22	-05	Патрубок	1	
		23	-07	Патрубок	1	
		24	-09	Патрубок	1	
11		25	A23E001.050-01	Тройник	1	
11		26	A23E001.060-02	Коллектор пробубки	1	
11		27	A23E001.070	Патрубок	8	
11		28	A23E001.080-02	Тройник	1	
11		29	A23E001.090-02	Корпус внутренний	1	
11		30	A23E001.160-02	Короб приемный	1	
11		31	A23E001.210-02	Щит переходной	1	
11		32	A23E001.220-01	Желоб сборный	1	
11		33	A23E001.230-02	Опора	1	
11		34	A23E001.240-02	Устройство сопловое	1	
11		35	A23E001.280-02	Патрубок	1	
11		36	A23E001.290-02	Заслонка	1	
11		37	A23E001.310-04	Крышка люка	1	
		38	-05	Крышка люка	1	
11		90	A23E001.070-01	Патрубок	1	
				Детали		
11		39	A23E001.007-02	Обечайка	1	
11		40	A23E001.008-02	Конус	1	
64		41	A23E001.009	Скоба		
				Круг В20 ГОСТ 2590-71		
				Круг Ст3 ГОСТ 535-58	12	0,99кг

Инв.№ подл. | Подп. и дата | Взам.инв.№ | Инв.№ дубл. | Подп. и дата

Изм. Лист № докум. Подп. Дата

A23E001.000

Лист 8

Выпуск 1-5

Серия 4.903-13

Формат	Зона	Поз.	Обозначение	Наименование	Кол.	Примечание
64		42	A23E001.031	Прокладка ф53^{+1}×ф60-1		
				Резина-пластина ЗТ-с ГОСТ 7338-77	2	0,01кг
64		43	A23E001.032	Прокладка ф33^{+1}×ф68-1		
				Резина-пластина ЗТ-с ГОСТ 7338-77	1	0,015кг
64		44	A23E001.033	Прокладка ф45^{+1}×ф68-1		
				Резина-пластина ЗТ-с ГОСТ 7338-77	1	0,01кг
64		45	A23E001.042	Кольцо		
				Уголок Б-63×63×5 ГОСТ 8509-72		
				Ст.3 ГОСТ 535-58	3	56,5кг
64		46	A23E001.043	Уголок L=250-1		
				Уголок Б-63×63×5 ГОСТ 8509-72		
				Ст.3 ГОСТ 535-58	8	1,2 кг
34		47	A23E001.044	Швеллер L=920-2		
				Швеллер 10 ГОСТ 8240-72		
				Ст.3 ГОСТ 535-58	16	8,4кг
11		48	A23E001.018-02	Труба	1	
64		49	A23E001.045	Швеллер L=1090-2		
				Швеллер 10 ГОСТ 8240-72		
				Ст.3 ГОСТ 535-58	2	9,36кг
64		50	A23E001.046	Прокладка ф161^{+1}×ф202-1		
				Резина-пластина ЗТ-с ГОСТ 7338-77	1	0,09кг
64		51	A23E001.021	Прокладка ф89^{+1}×ф102-1		
				Резина-пластина ЗТ-с ГОСТ 7338-77	3	0,03кг
64		53	A23E001.047	Прокладка ф110^{+1}×ф138-1		
				Резина-пластина ЗТ-с ГОСТ 7338-77	3	0,04кг
11		54	A23E001.025-01	Конец	1	
11		55	A23E001.026-01	Конец	1	
11		56	A23E001.027-02	Шайба измерительная	1	
64		57	A23E001.048	Труба L=200-2		
				Труба 133-Н ГОСТ 8732-70		
				Д ГОСТ 8731-74	1	2,54кг
12		58	A23E001.028-02	Лист	8	

Инв.№ подл. | Подп. и дата | Взам.инв.№ | Инв.№ дубл. | Подп. и дата

Изм. Лист № докум. Подп. Дата

A23E001.000

Лист 9

Формат А4

Формат	Зона	Поз.	Обозначение	Наименование	Кол.	Примечание
22		59	A23E001.029-12	Лист	5	
		60	-15	Лист	4	
		61	-18	Лист	1	
		62	-13	Лист	2	
		63	-16	Лист	2	
64		64	A23E001.039	Прокладка ф91^{+1}×ф138-1		
				Резина-пластина ЗТ-с ГОСТ 7338-77	1	0,035кг
				Стандартные изделия		
				Болты ГОСТ 7798-70		
		81		М12×45.36	12	
		82		М16×70.36	48	
				Гайки ГОСТ 5915-70		
		83		М12.4	16	
		84		М16.4	64	
		85		Задвижка 50-10 (исполнение 1)		
				ГОСТ 8437-75	2	
		86		Кран муфтовый 15-10		
				ГОСТ 6223-67	1	
		87		Кран муфтовый 25-10		
				ГОСТ 2704-66	1	
		88		Фланец 150-2,5 ГОСТ 1255-67	1	
		91		Задвижка 80-10 (исполнение 1)		
				ГОСТ 8437-75	1	
		92		Задвижка 100-10 (исполнение 1)		
				ГОСТ 8437-75	1	
				Материал		
		99		Труба 10 ГОСТ 3262-75	80	м

Инв.№ подл. | Подп. и дата | Взам.инв.№ | Инв.№ дубл. | Подп. и дата

Изм. Лист № докум. Подп. Дата

A23E001.000

Лист 10

Копировал Сенцева

Формат А4

Рис. 1

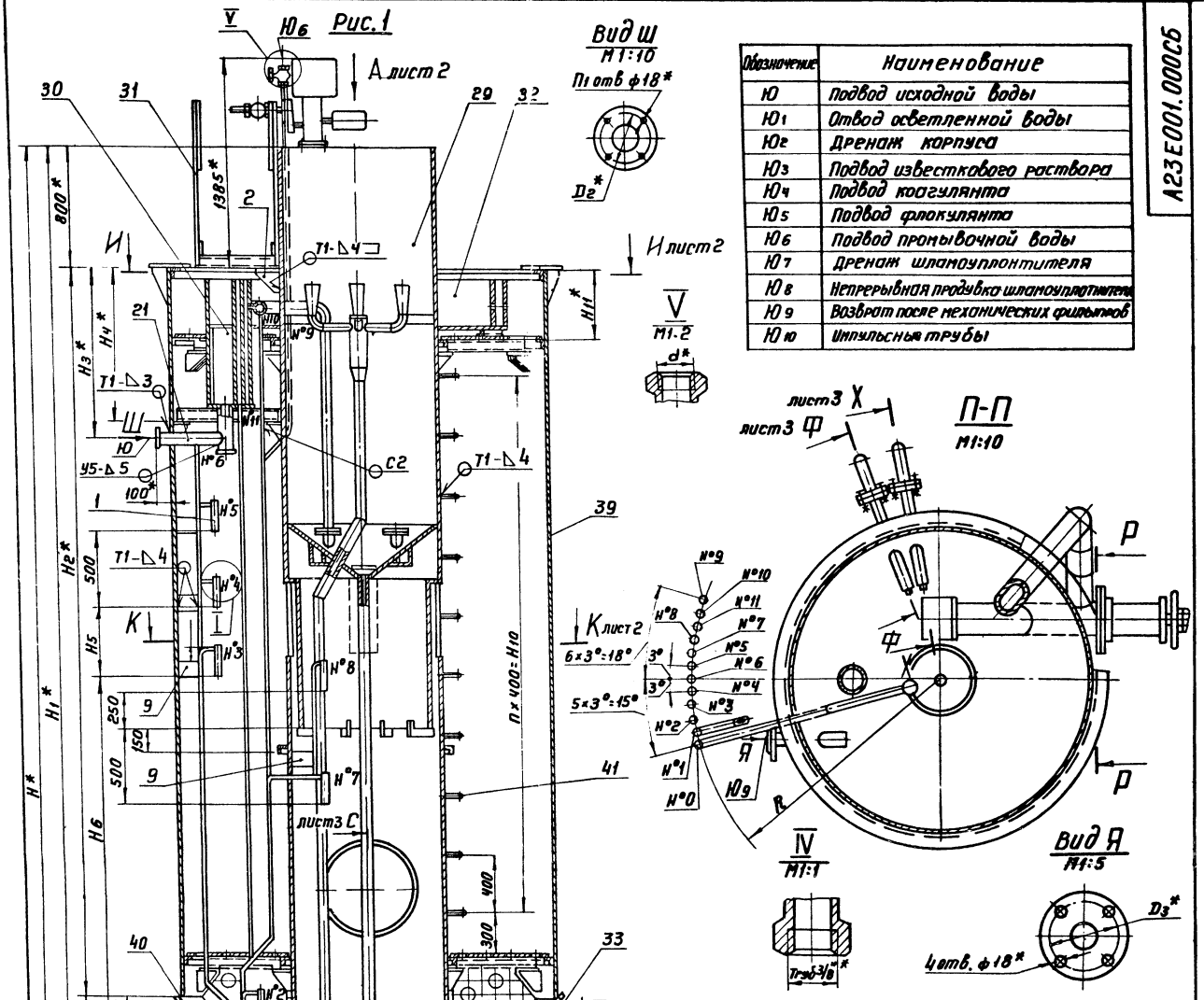

Обозначение	Наименование
Ю	Подвод исходной воды
Ю1	Отвод осветленной воды
Ю2	Дренаж корпуса
Ю3	Подвод известкового раствора
Ю4	Подвод коагулянта
Ю5	Подвод флокулянта
Ю6	Подвод промывочной воды
Ю7	Дренаж шламоуплотнителя
Ю8	Непрерывная продувка шламоуплотнителя
Ю9	Возврат после механических фильтров
Ю10	Импульсные трубы

1. Изготовление, сварку и испытания аппарата производить в соответствии с техническими требованиями ОСТ 26 291-71
2. Аппарат снаружи покрыть тепловой изоляцией. Элементы для крепления тепловой изоляции привариваются по месту на монтаже.
3. Аппарат подвергнуть гидравлическому испытанию наливом воды
4. После проверки наливом герметичности трубопровода подачи воды из воздухоотделителя к коллектору устройству часть трубы с заглушкой (см. сб. черт. А23Е001.090 СБ, дет. поз. 19 и 32) обрезать, как указано на разрезе Р-Р настоящего чертежа после чего вварить трубу поз. 57
5. Импульсные трубы поз. 89 развести по месту на монтаже, стаканы поз. 1 устанавливать на расстоянии не менее 150 мм от стенки корпуса.
6. Неуказанные предельные отклонения размеров по СМ 7
7* Размеры для справок.
8. Сварные швы Т1, Т3 и Н1 по ГОСТ 5264-69; У1, У4, У5, С2 по ГОСТ 16037-70
9. Сварные швы №12 и №13 - сварка ручная электродуговая.

Таблицу исполнений смотреть на листе 3.

					А23Е001.000СБ		
Изм.	Лист	№ докум.	Подп.	Дата			
Разраб.		Раева			Осветлитель	Лит.	Масса	Масштаб
Пров.		Литвак				И	см. табл.	—
Рук. гр.		Грановский			Сборочный чертеж			
Гл. спец.		Вайнберг				Лист 1	Листов 3	
Н. контр.		Мерзлякова				Госстрой СССР Союзтехпроект г. Москва		
Утв.		Спивак						

Формат А2

Серия 4.903-13 Выпуск 1-5

Инв. № подл. | Подп. и дата | Взам. инв. № | Инв. № дубл. | Подп. и дата

Вид А лист1

Б-Б повернута

И-И лист1

Вид В

Г-Г

Вид Е

Д-Д повернута

Вид Ж

К-К лист1

З-З

М-М

Л-Л повернута

Паз 6

Паз 5

Рис.1

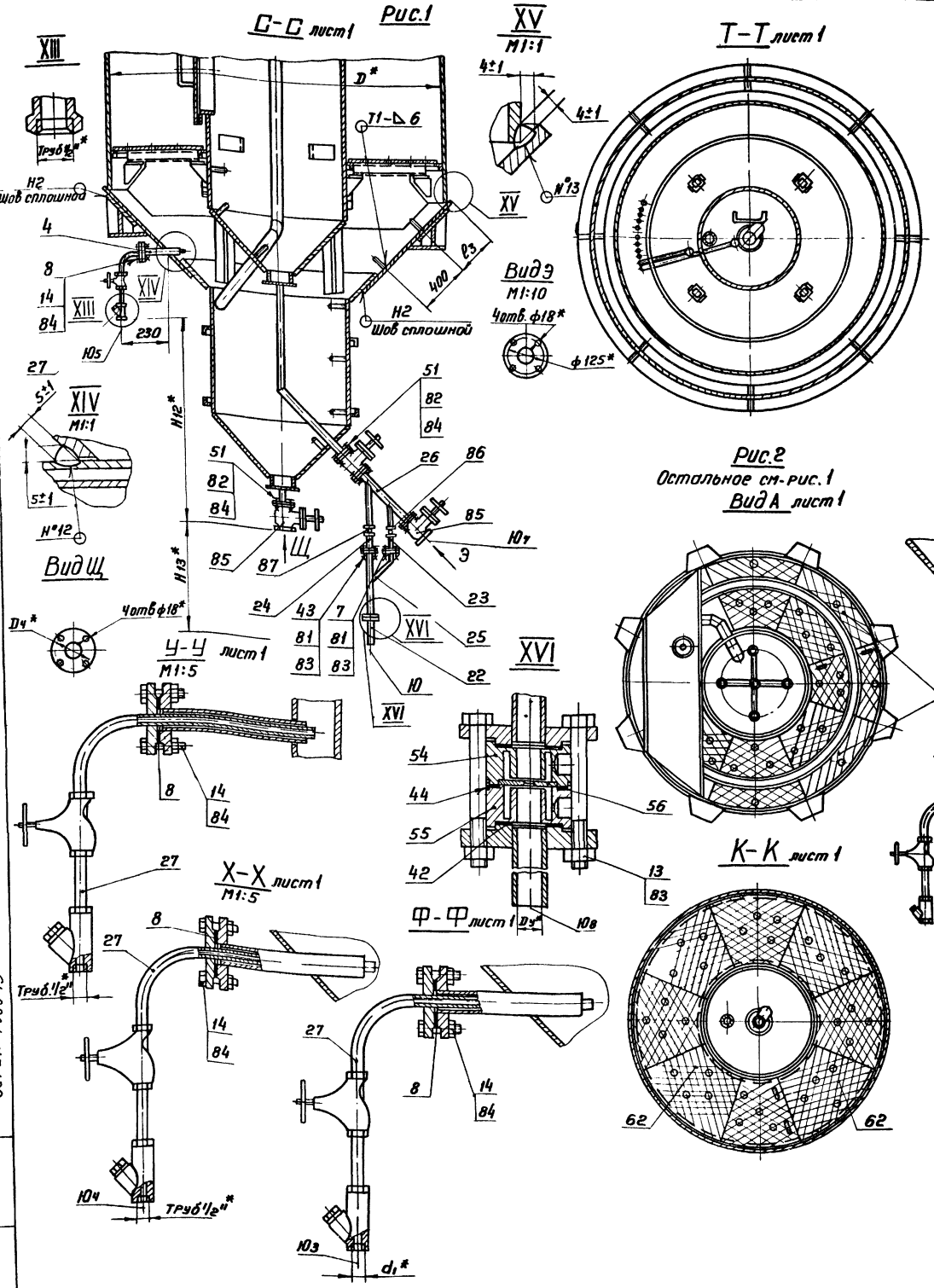

Обозначение	Рис	Размеры, мм																												d*	d1*	d	d1	Кол.		Масса, кг
		D*	D1*	D2*	D3*	D4*	D5*	H*	H1*	H2*	H3*	H4*	H5	H6	H7*	H8	H9	H10	H11*	H12*	H13*	R	h*	h1	l	l1	l2							п	п1	
А23Е001.000	1	2500	1900	160	110	125	20	8153	5350	4880	1154	1034	450	2300	740	150	300	3600	429	1540	735	850	180	90	20	50	15	Труб1"	Труб1½"	22°30'	45°	9	4	1355
-01	2	3150	1300	180	125	160	25	9213		4710	1129	1079	500	2150	920	300	400	3200	492	2690	560	1100	200	100	23	63	8,5	Труб1½"	Труб2¼"	18°	5430'	8	8	5350
-02		3750	1500	210	145			9413	6100	4760	1279		550	2250	1120	400		3600		1540	960	1300	260	130						16°	5630'	9		7110

А23Е001.010

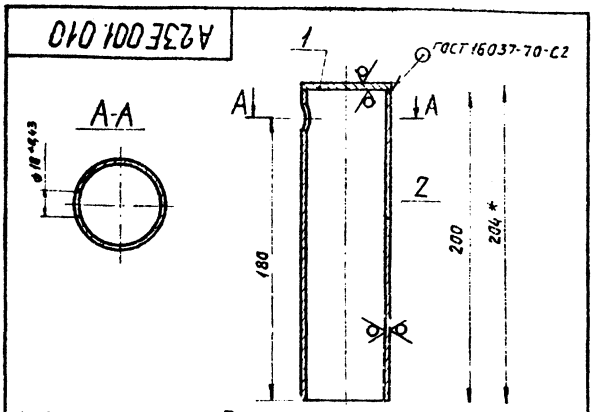

1. Неуказанные предельные отклонения размеров по СМ7
2. * Размер для справок

Формат	Зона	Поз	Обозначение	Наименование	Кол	Примечание
				Детали		
64	1		А23Е001 081	Заглушка; ф57-0,74		
				Лист Б4,0 ГОСТ 19903-74 Ст.3 ГОСТ 14637-69	1	0,1кг
64	2		А23Е001.082	Труба; ℓ=200-4,15		
				Труба 57х3,5 ГОСТ 8732-70 Д ГОСТ 8731-74	1	0,9кг

А23Е001.010

Стакан импульсной трубы

Изм.	Лист	N докум.	Подп.	Дата
Разраб.		Митехина		
Пров.		Литвак		
Рук.груп.		Грановский		
Н.контр.		Мерзлякова		
Утв.		Ваундерг		

Лит	Масса	Масшт.
И	1,0	1:2
Лист	Листов 1	

Госстрой СССР Сантехпроект г. Москва

Инв.№ подл. | Подп. и дата | Взам. инв.№ | Инв.№ дубл. | Подп. и дата

А23Е001.020

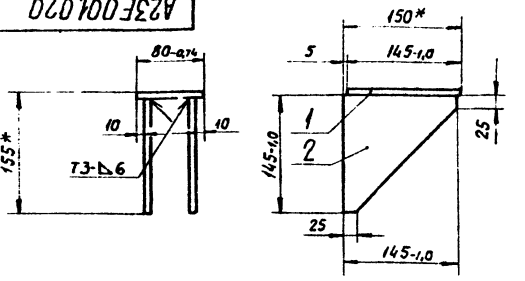

1. Неуказанные предельные отклонения размеров по СМ7
2. * Размеры для справок
3. Сварные швы по ГОСТ 5264-69

Формат	Зона	Поз	Обозначение	Наименование	Кол	Примечание
				Детали		
64	1		А23Е001. 088	Лист Б10 ГОСТ 19903-74 Ст.3 ГОСТ 14637-69	1	0,79кг
64	2		А23Е001. 089	Косынка Лист Б10 ГОСТ 19903-74 Ст.3 ГОСТ 14637-69	2	1,3кг

А23Е001.020

Кронштейн

Изм.	Лист	N докум.	Подп.	Дата
Разраб.		Митехина		
Пров.		Литвак		
Рук.груп.		Грановский		
Н.контр.		Мерзлякова		
Утв.		Ваундерг		

Лит	Масса	Масшт.
И	3,4	1:4
Лист	Листов 1	

Госстрой СССР Сантехпроект г. Москва

Копировал Формат А4

Инв.№ подл. | Подп. и дата | Взам. инв.№ | Инв.№ дубл. | Подп. и дата

Серия 4.903-13 Выпуск 1-5

А23Е001.030

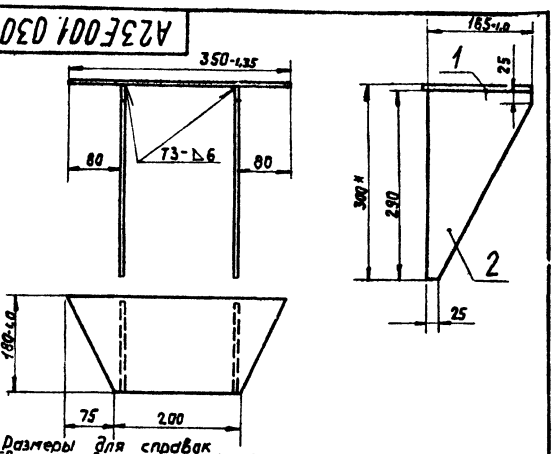

1. * Размеры для справок
2. Сварные швы по ГОСТ 5264-69

Формат	Зона	Поз	Обозначение	Наименование	Кол	Примечание
				Детали		
64	1		А23Е001. 094	Лист Б10 ГОСТ 19903-74 Ст.3 ГОСТ 14637-69	1	4,9кг
64	2		А23Е001. 095	Косынка Лист Б10 ГОСТ 19903-74 Ст.3 ГОСТ 14637-69	2	3,1кг

А23Е001.030

Кронштейн

Изм.	Лист	N докум.	Подп.	Дата
Разраб.		Митехина		
Пров.		Литвак		
Рук.груп.		Грановский		
Н.контр.		Мерзлякова		
Утв.		Ваундерг		

Лит	Масса	Масшт.
И	1,0	1:5
Лист	Листов 1	

Госстрой СССР Сантехпроект г. Москва

Копировал Формат А4

Инв.№ подл. | Подп. и дата | Взам. инв.№ | Инв.№ дубл. | Подп. и дата

А23Е001.006

Рис. 1

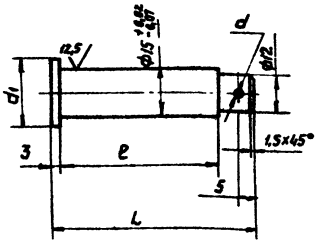

Рис. 2

Остальное см. рис. 1

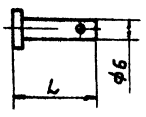

Обозначение	Рис.	Размеры, мм L	ℓ	d	d1	Материал	Масса, кг
А23Е001. 006	1	62-0,74	50	3,2+0,2	20-0,52	20Х13 ГОСТ 5632-70	0,095
—01		32-0,62	20				0,048
—02	2	26-0,52	—	2,5+0,25	11 -0,43	Ст 3 ГОСТ 380-71	0,007
—03		90-0,87					0,08
—04		115-0,87					0,18
—05		140-1,0					0,2

Неуказанные предельные отклонения размеров по СМ7

А23Е001.006

Ось.

Изм.	Лист	N докум.	Подп.	Дата
Разраб.		Митехина		
Пров.		Литвак		
Рук.груп.		Грановский		
Н.контр.		Мерзлякова		
Утв.		Ваундерг		

Лит	Масса	Масшт.
И	Сборник чертежей	—
Лист	Листов 1	

Госстрой СССР Сантехпроект г. Москва

Копировал Формат А4

Инв.№ подл. | Подп. и дата | Взам. инв.№ | Инв.№ дубл. | Подп. и дата

Формат	Зона	Поз.	Обозначение	Наименование	Кол.	Примечание
				Документация		
12			А23Е001. 040 СБ	Сборочный чертеж		
			Переменные данные для исполнений:			
				А23Е001. 040		
				Детали		
54		1	А23Е001. 097	Труба; L = 216-1,35		
				Труба 38х2,5 ГОСТ 8732-70		
				Д ГОСТ 8731-74	1	0,6 кг
				Стандартные изделия		
		2		Фланец 32-10 ГОСТ 1255-67	1	
				А23Е001. 040-01		
				Детали		
11		1	А23Е001. 093	Труба	1	
				Стандартные изделия		
		2		Фланец 80-10 ГОСТ 1255-67	1	

Изм.	Лист	№ докум.	Подп.	Дата
Разраб.		Митехина		
Пров.		Литвак		
Рук. груп.		Грановский		
Н. контр.		Мерзлякова		
Утв.		Вайнберг		

А23Е001 040

Патрубок

Лит.	Лист	Листов
И	1	6

Госстрой СССР Сантехпроект г. Москва

Копировал: Формат 11

Формат	Зона	Поз.	Обозначение	Наименование	Кол.	Примечание
				А23Е0.01 040-02		
				Детали		
11		1	А23Е001. 098-01	Труба	1	
				Стандартные изделия		
		2		Фланец 100-10 ГОСТ 1255-67	1	
				А23Е001. 040-03		
				Детали		
11		1	А23Е001 098-02	Труба	1	
				Стандартные изделия		
		2		Фланец 125-10 ГОСТ 1255-67	1	
				А23Е001 040-04		
				Детали		
54		1	А23Е001. 099	Труба; L = 197-1,15		
				Труба 25х2,5 ГОСТ 8732-70		
				Д ГОСТ 8731-74	1	0,26 кг
11		2	А23Е001 113-02	Фланец	1	
				Стандартные изделия		
				Фланец 20-10 ГОСТ 1255-67		
				(Заготовка для		
				А23Е001. 113-02)	1	

Изм. | Лист | № докум. | Подп. | Дата

А23Е001. 040

Лист 2

Серия 1 903-13 Выпуск 1-5

А23Е001. 040СБ

Рис 1

Вид А

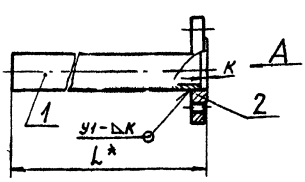

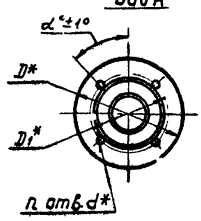

Рис. 5
Остальное - см. рис. 1

Рис. 4
Остальное - см. рис. 1

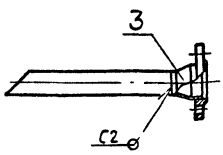

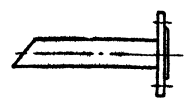

Рис. 2
Остальное - см. рис. 1

Рис. 3
Остальное - см. рис. 1

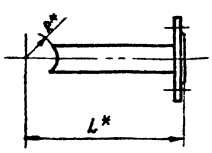

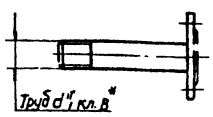

Обозначение	Рис	Размеры, мм D*	D1*	L*	R*	d*	K	d1*	α	n*	Масса, кг
А23Е001. 040	1	135	100	220	—	18	4+1		45°	4	2,0
-01	2	195	160	460	44,5		5+1				3,86
-02		215	180	550	54,0				22°30'	8	7,46
-03		245	210	620	56,5						10,3
-04	1	105	75	200	—	14	3+1		—	4	0,67
-05		115	85				4+1				1,13
-06	3	95	65	120			3+1	3/8			0,6
-07								1/2			0,66
-08		105	75					3/4			0,67
-09		115	65					1			1,13
-10		160	125	105			4+1		45°		3,0
-11		195	160				5+1				4,79
-12	1	145	110	250		18	4+1				2,33
-13		160	125								3,0
-14		180	145				5+1				4,06
-15	4	160	125	1060			4+1				6,26
-16	5			670							2,5
-17				910							4,1

1. * Размеры для справок
2. Сварные швы по ГОСТ 16037-70

Изм.	Лист	№ докум.	Подп.	Дата
Разраб.		Митехина		
Пров.		Литвак		
Рук. груп.		Грановский		
Гл. спец.		Вайнберг		
Н. контр.		Мерзлякова		
Утв.		Слубак		

А23Е001. 040. СБ

Патрубок
Сборочный чертеж

Лит.	Масса	Масшт.
И	Смотри табл.	—

Лист | Листов 1

Госстрой СССР Сантехпроект г. Москва

Копировал: Формат 12

Формат	Зона	Поз.	Обозначение	Наименование	Кол.	Примечание
				А23Е001.040-05		
				Детали		
64	1		А23Е001.101	Труба; L=196-1,15		
				Труба 32х2,5 ГОСТ 8732-70		
				Д ГОСТ 8731-74	1	0,34кг
11	2		А23Е001.113-03	Фланец	1	
				Стандартные изделия		
				Фланец 25-10 ГОСТ 1255-67		
				(Заготовка для		
				А23Е001.113-03)	1	
				А23Е001.040-06		
				Детали		
11	1		А23Е001.058-06	Труба	1	
				Стандартные изделия		
	2			Фланец 15-10 ГОСТ 1255-67	1	
				А23Е001.040-07		
11	1		А23Е001.098-09	Труба	1	
11	2		А23Е001.113	Фланец		
				Стандартные изделия		
				Фланец 15-10 ГОСТ 1255-67		
				(Заготовка для		
				А23Е001.113)	1	

Инв.№ подл. | Подп. и дата | Взам. инв.№ | Инв.№ дубл. | Подп. и дата

А23Е001.040

Изм. Лист № докум. Подп. Дата

Лист 3

Формат	Зона	Поз.	Обозначение	Наименование	Кол.	Примечание
				А23Е001.040-08		
				Детали		
11	1		А23Е001.098-11	Труба	1	
11	2		А23Е001.113-01	Фланец	1	
				Стандартные изделия		
				Фланец 20-10 ГОСТ 1255-67		
				(Заготовка для		
				А23Е001.113-01)	1	
				А23Е001.040-09		
				Детали		
11	1		А23Е001.098-14	Труба	1	
11	2		А23Е001.113-04	Фланец	1	
				Стандартные изделия		
				Фланец 25-10 ГОСТ 1255-67		
				(Заготовка для		
				А23Е001.113-04)	1	
				А23Е001.040-10		
				Детали		
64	1		А23Е001.102	Труба, L=101,0,87		
				Труба 57х3 ГОСТ 8732-70		
				Д ГОСТ 8731-74	1	0,4кг

Инв.№ подл. | Подп. и дата | Взам. инв.№ | Инв.№ дубл. | Подп. и дата

А23Е001.040

Изм. Лист № докум. Подп. Дата

Лист 4

Серия 4.903-13 Выпуск 1-5

Формат	Зона	Поз.	Обозначение	Наименование	Кол.	Примечание
				Стандартные изделия		
	2			Фланец 50-10 ГОСТ 1255-67	1	
				А23Е001.040-11		
				Детали		
64	1		А23Е001.103	Труба; L=100-0,87		
				Труба 89х3,5 ГОСТ 8732-70		
				Д ГОСТ 8731-74	1	
				Стандартные изделия		
	2			Фланец 80-10 ГОСТ 1255-67	1	
				А23Е001.040-12		
				Детали		
64	1		А23Е001.104	Труба; L=246-1,15		
				Труба 45х2,5 ГОСТ 8732-70		
				Д ГОСТ 8731-74	1	0,64кг
				Стандартные изделия		
	2			Фланец 40-10 ГОСТ 1255-67	1	
				А23Е001.040-13		
				Детали		
64	1		А23Е001.105	Труба; L=246-1,15		
				Труба 57х3 ГОСТ 8732-70		
				Д ГОСТ 8731-74	1	0,984кг

Инв.№ подл. | Подп. и дата | Взам. инв.№ | Инв.№ дубл. | Подп. и дата

А23Е001.040

Изм. Лист № докум. Подп. Дата

Лист 5

Копировал Формат А4

Формат	Зона	Поз.	Обозначение	Наименование	Кол.	Примечание
				Стандартные изделия		
	2			Фланец 50-10 ГОСТ 1255-67	1	
				А23Е001.040-14		
				Детали		
64	1		А23Е001.106	Труба; L=245-1,15		
				Труба 76х3 ГОСТ 8732-70		
				Д ГОСТ 8731-74	1	1,3кг
				Стандартные изделия		
	2			Фланец С5-10 ГОСТ 1255-67	1	
				А23Е001.040-15		
				Детали		
11	1		А23Е001.112-07	Труба	1	
				Стандартные изделия		
	2			Фланец 50-10 ГОСТ 1255-67	1	
				А23Е001.040-16		
				Детали		
11	1		А23Е001.112-03	Труба	1	
				Стандартные изделия		
	2			Фланец 25-10 ГОСТ 1255-67	1	
	3			Переход К50х25С60		
				ГОСТ 17378-72	1	
				А23Е001.040-17		
				Детали		
11	1		А23Е001.112-05	Труба	1	
				Стандартные изделия		
	2			Фланец 40-10 ГОСТ 1255-67	1	
	3			Переход К50х40С60		
				ГОСТ 17378-72	1	

Инв.№ подл. | Подп. и дата | Взам. инв.№ | Инв.№ дубл. | Подп. и дата

А23Е001.040

Изм. Лист № докум. Подп. Дата

Лист 6

Копировал Формат А4

А23Е001.007

Рис.2

Остальное - см. рис.1

Рис.1

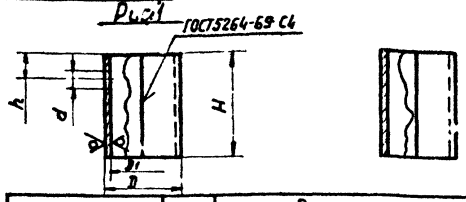

Обозначение	Рис.	Размеры, мм D	D1	H	d	h	Масса, кг
А23Е001 007	1	2508*	2500 +2,5	465 -5,0	91 +0,87	1149	1159
— 01		3158*	3150 +2,5	4495 -5,0	110 +0,87	1224	1400
— 02		3758*	3750 +2,5	4615 -5,0	135 +1,0	1274	1755
— 03	2	908 ±2,2	900 *	1000 ±2,2			87,9
— 04		1188 ±2,4	1180*	1050 ±2,4			120,5
— 05		1358 ±2,5	1350*	1150 ±4			150,6
— 06		508*	500 +4,5	40 -0,62			1,9
— 07		683*	675 +2,2	36 -0,62	—	—	2,5
— 08		658*	650 +2,2	50 -0,62			3,14
— 09		708*	700 +2,4	110 -0,87			7,5
— 10		933*	925 +2,5	100 -0,87			9,1
— 11		958*	950 +2,5	146 ±0			12,6
— 12	1	1008*	1000 +2,5	950 -2,2	135 +1,0	120	94,2
— 13		1308*	1300 +2,5	1820 -3,0	162 +1,0	340	232,4
— 14		1508*	1500 +2,5	1670 -3,0	198 +1,15	315	245,7

1. Неуказанные предельные отклонения размеров по СМ7
2. *Размеры для справок

Изм.	Лист	№ докум.	Подп.	Дата
Разраб.		Митекина		
Пров.		Литвак		
Рук. груп.		Рановский		
Н. контр.		Мерзлякова		
Утв.		Эдинберг		

А23Е001.007

Обечайка

Лит	Масса	Масшт.
И	Смотри табл.	—
Лист	Листов	

Госстрои СССР Сантехпроект г. Москва

Лист 64.0 ГОСТ 19903-74
Ст. 3 ГОСТ 14637-69

Копировал

Формат А4

А23Е001.024

12,5

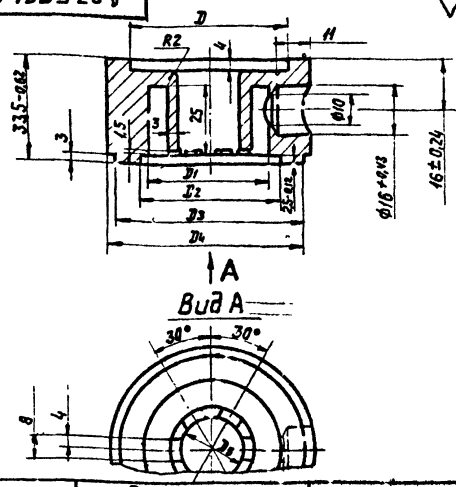

Обозначение	Размеры, мм D	D1	D2	D3	D4	D5	Материал	Масса, кг
А23Е001. 024	50 +0,62	38 +0,62	45 +0,87	60 -0,74	65 -0,74	20 +0,52	Круг 868 ГОСТ 2590-71 12Х18Н10Т ГОСТ 5949-61	1,0
— 01	60 +0,74	45 +0,62	52 +0,12	68 -0,74	77 -0,74	27 +0,52	Круг 875 ГОСТ 2590-71 12Х18Н10Т ГОСТ 5949-61	1,12

Неуказанные предельные отклонения размеров по СМ7

Изм.	Лист	№ докум.	Подп.	Дата
Разраб.		Митекина		
Пров.		Литвак		
Рук. груп.		Рановский		
Н. контр.		Мерзлякова		
Утв.		Эдинберг		

А23Е001.024

Камера

Лит	Масса	Масшт.
И	Смотри табл.	—
Лист	Листов	

См. таблицу

Госстрои СССР Сантехпроект г. Москва

Инв. № подл. | Подп. и дата | Взам. инв. № | Инв. № дубл. | Подп. и дата

Выпуск 1-5

Серия 4.903-13

А23Е001.025

12,5

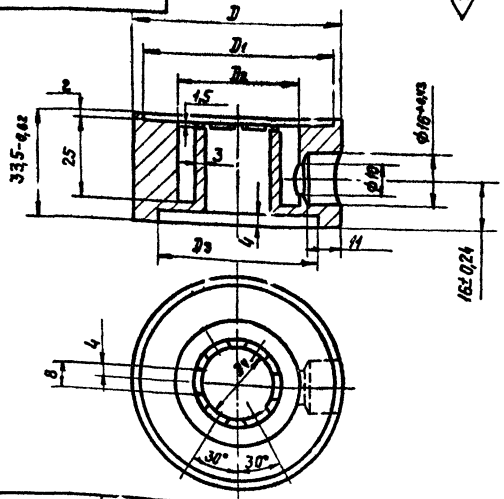

Обозначение	Размеры, мм D	D1	D2	D3	D4	Материал	Масса, кг
А23Е001. 025	65 -0,74	60 +0,2	38 +0,62	50 +0,62	20 +0,52	Круг 868 ГОСТ 2590-71 12Х18Н10Т ГОСТ 5949-61	0,98
— 01	72 -0,74	68 +0,2	45 +0,62	60 +0,74	27 +0,52	Круг 875 ГОСТ 2590-71 12Х18Н10Т, ОСТ 5949-61	1,0

Неуказанные предельные отклонения размеров по СМ7

Изм.	Лист	№ докум.	Подп.	Дата
Разраб.		Митекина		
Пров.		Литвак		
Рук. груп.		Рановский		
Н. контр.		Мерзлякова		
Утв.		Эдинберг		

А23Е001.025

Камера

Лит	Масса	Масшт.
И	Смотри табл.	—
Лист	Листов	

См таблицу

Госстрои СССР Сантехпроект, г. Москва

Копировал

Формат А1

А23Е001.026

12,5

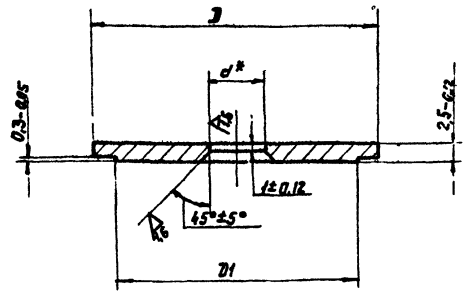

Обозначение	Размеры, мм D	D1	d*	Материал	Масса, кг
А23Е001. 026	45-0,11	38-0,62	8,5	Круг 868 ГОСТ 2590-71 12Х18Н10Т ГОСТ 5949-61	0,4
— 01	52-0,2	1,5-0,62	11	Круг 875 ГОСТ 2590-71 12Х18Н10Т ГОСТ 5949-61	0,5
— 02			13		

* Размер устанавливается расчетом при проектировании

Изм.	Лист	№ докум.	Подп.	Дата
Разраб.		Митекина		
Пров.		Литвак		
Рук. груп.		Рановский		
Н. контр.		Мерзлякова		
Утв.		Эдинберг		

А23Е001.026

Шайба измерительная

Лит.	Масса	Масшт.
И	Смотри таблицу	—
Лист	Листов	

См. таблицу

Госстрои СССР Сантехпроект г. Москва

Копировал

Формат А1

А23Е001.008

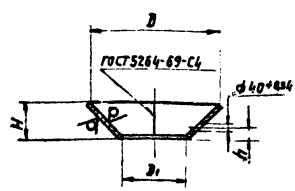

Обозначение	Размеры, мм				Масса, кг
	D	D1	H	h	
А23Е001 008	2550+4,0	1190+2,6	684-1,8	150±1	179,3
—01	3200+4,5	1500+2,6	854-2,2		285,3
—02	3800+4,5	1700+2,6	1054-2,2	200±1,1	415,7

Изм.	Лист	№ докум.	Подп.	Дата
Разраб.		Митекина		
Пров.		Литвак		
Рук.груп.		Грановский		
Н.контр.		Мерзляков		
Утв.		Вайнберг		

А23Е001.008

Конус

Лит. | Масса | Масшт.
И | Смотри табл. | —
Лист | Листов 1

Лист 6,6,0 ГОСТ 19903-74
Ст. 3 ГОСТ 14637-69

Госстрой СССР
Сантехпроект
г. Москва

Инв. № подл. | Подп. и дата | Взам. инв. № | Инв. № дубл. | Подп. и дата

А23Е001.017

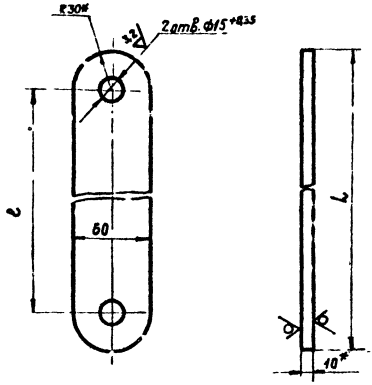

Обозначение	Размеры, мм		Масса, кг
	L	l	
А23Е001.017	1285-2,6	1225	6,05
—01	1320-2,6	1260	6,2
—02	1330-2,6	1270	6,3

1. Неуказанные предельные отклонения размеров по СМ7
2* Размеры для справок

Изм.	Лист	№ докум.	Подп.	Дата
Разраб.		Митекина		
Пров.		Литвак		
Рук.груп.		Грановский		
Н.контр.		Мерзляков		
Утв.		Вайнберг		

А23Е001.017

Тяга

Лит. | Масса | Масшт.
И | Смотри табл. | —
Лист | Листов 1

Лист 6,6,0 ГОСТ 19903-74
Ст. 3 ГОСТ 14637-69

Госстрой СССР
Сантехпроект
г. Москва

Копировал: Дон
Формат 11

Серия 4.900-13 Выпуск 1-5

А23Е001.028

Рис. 1

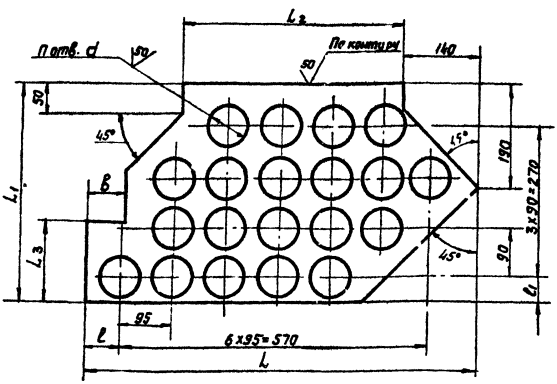

Рис. 3
Остальное - см. рис. 1

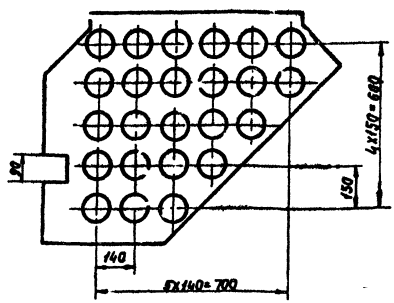

Рис 2
Остальное - см рис 1

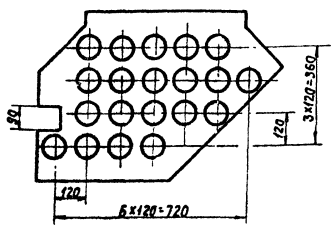

Обозначение	Рис	Размеры, мм								Кол. п	Масса кг
		L	L1	L2	L3	b	d	l	l1		
А23Е001 028	1	725-2	400-1,5	410-1,5	145	65	80+0,74	60	45	20	5,4
—01	2	900-2,4	600-1,8	595-2	175	75			120		11,2
—02	3	1100-2,4	850-2,2	795-2	225		100+0,87	200	150	24	22,6

Неуказанные предельные отклонения размеров по СМ7

Изм.	Лист	№ докум.	Подп.	Дата
Разраб.		Ямпольская		
Пров.		Литвак		
Рук.груп.		Грановский		
Н.контр.		Мерзляков		
Утв.		Вайнберг		

А23Е001.028

Лист

Лит. | Масса | Масшт.
И | Смотри табл. | —
Лист | Листов 1

Лист 6,4,0 ГОСТ 19903-74
Ст. 3 ГОСТ 14637-69

Госстрой СССР
Сантехпроект
г. Москва

Копировал: Дон
Формат: 12

Инв. № подл. | Подп. и дата | Взам. инв. № | Инв. № дубл. | Подп. и дата

А23Е001.029

Рис.1

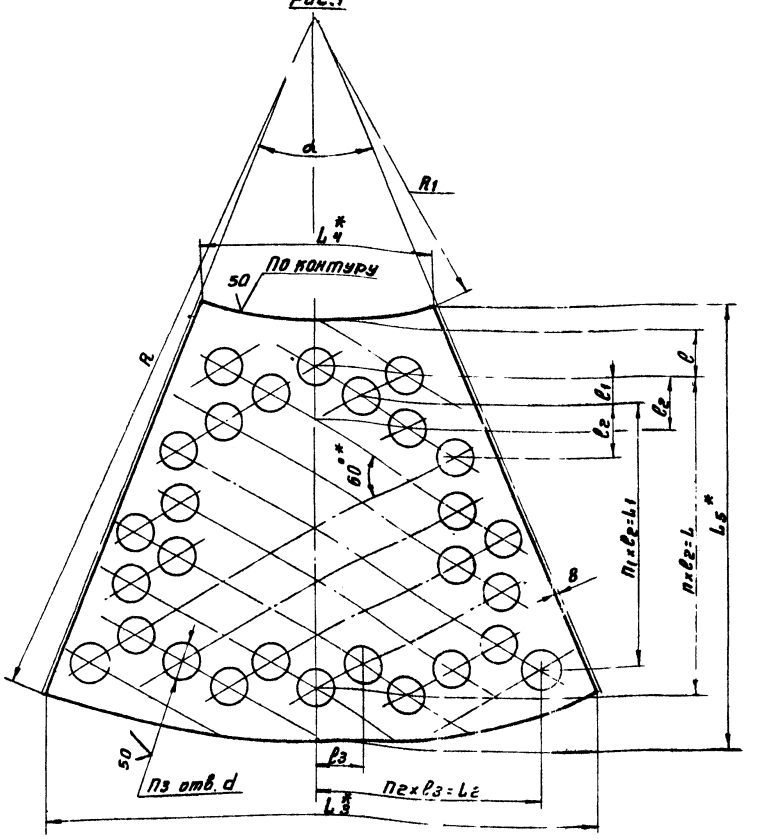

Рис.2

Остальное - см. рис.1

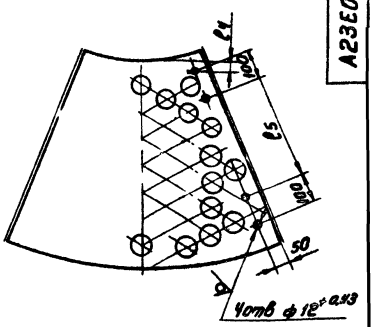

Рис.3

Остальное - см. рис.1

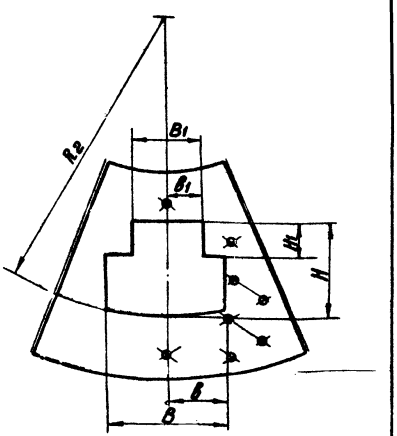

Обозначение	Рис	Размеры, мм																						Кол				d	Масса кг
		B	B1	R	R1	R2	H	H1	L	L1	L2	L3*	L4*	L5*	b	b1	d	c	c1	c2	c3	c4	c5	П	П1	П2	П3		
А23Е001.029	1	—	—			—	—	—	540	450	375				—	—	60 +0,74	90	45	90	75	—	—	5	5	5	58		10,7
-01	2	—	—			—	—	—							—	—						40	390						
-02	1	—	—	1235	520	—	—	—	450	300		929	360	755	—	—						—	—	3	2		16	45°	10,6
-03	2	—	—			—	—	—			260				—	—	12 +0,43	110	75	150	130	40	370			2			
-04	3	404 +2	244 +2			1010	320 +1	114	600	450					202	122		65				—	—	4	3		12		8,3
-05	1	—	—			—	—	—	720	600	400	1035	466	541	—	—						—	—			4	19		16,7
-06		—	—			—	—	—			500	1178	500	949	—	—	80 +0,74	90	60	120	100	—	—	6	5	5	53	49°30'	18,5
-07	2	—	—			—	—	—	896	580	300	909	386	926	—	—		85	58	116		60	520			3	37	36°	13,7
-08	1	—	—	1560	670	—	—	—	600	450	390	1095	466	941	—	—		100				—	—	4	3		25	45°	24,3
-09		—	—			—	—	—	750	600	520	1178	500	949	—	—		75	75	150	130	—	—	5	4	4	31	49°30'	26,7
-10	2	—	—			—	—	—	600	450	260	909	386	926	—	—	12 +0,43	130				30	370	4	3	2	21	36°	19,5
-11	3	504 +2	284 +2			1285	430 +2	171	650	520	520	1095	466	941	252	142		85	65	130		—	—	5	4	4	24	45°	15,4
-12	1	—	—			—	—	—	880	770	665	1214	536	1158	—	—			55	110	95	—	—	6	7	7	33		21,6
-13		—	—			—	—	—	864	756	644	1455	595	1173	—	—	80 +0,74	80	54	108	92	—	—				37	51°30'	25,6
-14	2	—	—	1860	770	—	—	—	900	800	440	982	400	1132	—	—		75	50	100	88	170	600	9	8	5	70	32°	14,4
-15	1	—	—			—	—	—	750	600	520	1214	536	1158	—	—		150	75	150	130	—	—	5	4	4	38	45°	35,6
-16		—	—			—	—	—	850	680	600	1455	595	1173	—	—	12 +0,43	75	85	170	150	—	—				42	51°30'	40,7
-17	2	—	—			—	—	—	900	750	390	982	400	1132	—	—		100	75	150	130	60	340	6	5	3	31	32°	25,3
-18	3	604 +2	384 +2			1535	516 +2	204 +1	750	600	520	1214	536	1158	302	192		125				—	—	5	4	4	32	45°	27,2

1 Неуказанные предельные отклонения размеров по СТ

2* Размеры для справок

Гип	Кравцов										
Гл.спец.	Бутылинский										
Нач.отд.	Дитрих										
Рук.гр.	Трембовский										
Н.контр.	Мегзелиев										
Утв.	Войтович										

А23Е001.029

Лист

Стадия	Масса	Масштаб
Р		—

Лист | Листов 1

Госстрой СССР
Сантехпроект
г. Москва

Лист Е4,0 ГОСТ 19903-74
Ст3 ГОСТ 14637-69

Зап. Терентьева

Формат А2

Инв. № подл. | Подп. и дата | Взам. инв. №

Серия 4.903-13 Выпуск 1-5

А23Е001.098

Рис. 1

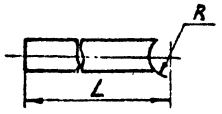

Рис. 2
Остальное - см. рис. 1

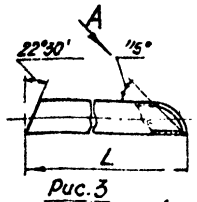

Вид А

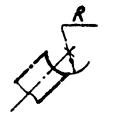

Рис. 3
Остальное - см. рис. 1

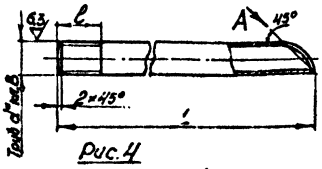

Вид А

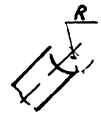

Рис. 4
Остальное - см. рис. 1

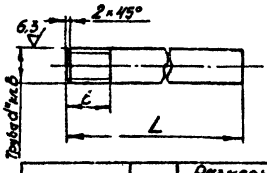

Рис. 5
Остальное - см. рис. 1

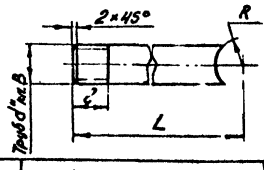

Обозначение	Рис	Размеры, мм L	ℓ	R	α"	Материал	Масса, кг
-20	1	225-1,15	—	54	—	Труба 57×3 ГОСТ 8732-70 / Д ГОСТ 8731-74	0,68
-21		300-1,35		79,5		Труба 76×3 ГОСТ 8732-70 / Д ГОСТ 8731-74	1,19
-22		280-1,35				Труба 89×3,5 ГОСТ 8732-70 / Д ГОСТ 8731-74	1,48
-23		800-2,2		38		Труба 10 ГОСТ 3262-75	0,61
-24				45			0,6
-25				54			0,59

Обозначение	Рис	Размеры, мм L	ℓ	R	d"	Материал	Масса, кг
А23Е001.098	1	455-1,15	—	44,5	—	Труба 89×3,5 ГОСТ 8732-70 / Д ГОСТ 8731-74	3,8
-01		545-1,55		540		Труба 108×4 ГОСТ 8732-70 / Д ГОСТ 8731-74	6,1
-02		615-1,55		66,5		Труба 133×4 ГОСТ 8732-70 / Д ГОСТ 8731-74	7,5
-03	2	203-1,15		12,5		Труба 10 ГОСТ 3262-75	0,15
-04				16		Труба 15 ГОСТ 3262-75	0,24
-05	3	180-1,0	8		3/8	Труба 10 ГОСТ 3262-75	0,12
-06	4	117-0,87		—			0,09
-07	3	180-1,0	9	22,5	1/2	Труба 15 ГОСТ 3262-75	0,2
-08				28,5			0,19
-09	4	111-0,87		—			0,15
-10	3	324-1,35	10,5	16	3/4	Труба 20 ГОСТ 3262-75	0,51
-11	4	116-0,87		—			0,19
-12	3	314-1,35	11	22,5	1	Труба 25 ГОСТ 3262-75	0,7
-13				29,5			0,58
-14	4	116-0,87		—			0,28
-15	5	125-1,0		16,5			0,26
-16		1170-2,4		38			2,85
-17		125-1,0	15	24	1 1/2	Труба 40 ГОСТ 3262-75	0,39
-18		1113-2,4		49,3			4,1
-19		1122-2,4		54			4,1

Неуказанные предельные отклонения размеров по СМ7.

Изм.	Лист	№ докум.	Подп.	Дата
Разраб.		Митехина		
Пров.		Литвак		
Рук. гр.		Грановский		
Н. контр.		Мерзлякова		
Утв.		Вайнберг		

А23Е001.098

Труба

См. таблицу

Лит.	Масса	Масштаб
4	См. табл.	—

Лист | Листов 1

Госстрой СССР
г. Москва

Копировал: Дзино
Формат: 11

Инв. № подл. | Подп. и дата | Взам. инв. № | Инв. № дубл. | Подп. и дата

А23Е001.112

Рис. 1

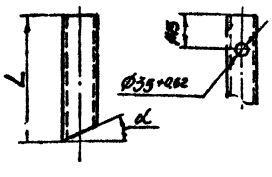

Рис. 2
Остальное - см. рис. 1

Рис. 3
Остальное - см. рис. 1

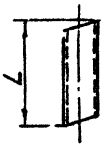

Рис. 4
Остальное - см. рис. 1

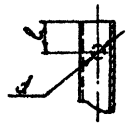

Обозначение	Рис.	Размеры, мм L	d	ℓ	α	Материал	Масса, кг
А23Е001.112	1	65 0,74	—	—	22°30'	Труба 10 ГОСТ 3262-75	0,05
-01						Труба 15 ГОСТ 3262-75	0,08
-02		730-2,0				Труба 32×2,5 ГОСТ 8732-70 / Д ГОСТ 8731-14	1,28
-03		621-1,8					1,1
-04		1320-2,6				Труба 45×2,5 ГОСТ 8732-70 / Д ГОСТ 8731-74	3,5
-05		846-2,2					2,2
-06		970-2,0				Труба 57×3 ГОСТ 8732-70 / Д ГОСТ 8731-74	3,88
-07		1056-2,4					4,2
-08	4	170-1,0	27+0,52	120	15°	Труба 76×3 ГОСТ 8732-70 / Д ГОСТ 8731-74	0,38
-09	1	250-1,15					1,35
-10		185-1,15			33°		1,0
-11		1460-2,6					7,9
-12		3020-4,0	—	—	11°15'	Труба 89×3,5 ГОСТ 8732-70 / Д ГОСТ 8731-74	22,3
-13		920-2,2					7,2
-14	3	915-2,2					6,8
-15	1	265-1,35			15°		2,0
-16		720-2,2					6,8
-17	4	195-1,15	41+0,62	110			1,4
-18	2	4900-5,5					43,5
-19	3	620-1,8					4,6

Продолжение

Обозначение	Рис.	Размеры, мм L	d	ℓ	α	Материал	Масса, кг
-20	1	187-1,15	—	—	33°	Труба 89×3,5 ГОСТ 8732-70 / Д ГОСТ 8731-74	1,4
-21		1320-2,6					9,7
-22		950-2,2			15°		7,0
-23		3120-4,0				Труба 108×4 ГОСТ 8732-70 / Д ГОСТ 8731-74	32,0
-24		700-2,0			11°15'		8,1
-25	3	1130-2,4					11,6
-26	1	370-1,55			15°		3,3
27		540-2,0					7,6
-28	4	230-1,15	41+0,62	100			2,4
-29	2	6000-5,5	—	—			62,0
-30	3	630-1,8					6,5
-31	1	206-1,15			33°		2,1
-32		1480-2,6					15,2
-33		775-2,0			15°		8,0
-34		5200-4,5			11°15'	Труба 133×4 ГОСТ 8732-70 / Д ГОСТ 8731-74	40,7
-35		330-1,55					5,2
-36	3	1350-2,6					17,8
-37	1	165-1,55			15°		4,6
-38	2	6050-5,5					78,3
-39	3	635-2,0					8,1
-40	1	905-2,2					11,5

Неуказанные предельные отклонения размеров по СМ7.

Изм.	Лист	№ докум.	Подп.	Дата
Разраб.		Митехина		
Пров.		Литвак		
Рук. гр.		Грановский		
Н. контр.		Мерзлякова		
Утв.		Вайнберг		

А23Е001.112

Труба

См. таблицу

Лит.	Масса	Масштаб
4	См. табл.	—

Лист | Листов 1

Госстрой СССР
г. Москва

Копировал: Дзино
Формат: 11

Серия 4903-13 Выпуск 1.5

Инв. № подл. | Подп. и дата | Взам. инв. № | Инв. № дубл. | Подп. и дата

Формат	Зона	Поз.	Обозначение	Наименование	Кол.	Примечание
				Документация		
11			А23Е001.050СБ	Сборочный чертеж		
			Переменные данные	для исполнений		
				А23Е001.050		
				Детали		
11		1	А23Е001.098-03	Труба	1	
11		2	А23Е001.111	Труба	1	
11		3	А23Е001.112	Труба	1	
11		5	А23Е001.113-02	Фланец	1	
				Стандартные изделия		
		4		Фланец 15-10 ГОСТ 1255-67	1	
				Фланец 20-10 ГОСТ 1255-67		
				(Заготовка для		
				А23Е001.113-02)	1	
		6		Фланец 20-10 ГОСТ 1255-67	1	
				А23Е001.050-01		
				Детали		
11		1	А23Е001.098-04	Труба	1	
11		2	А23Е001.111-01	Труба	1	
11		3	А23Е001.112-01	Труба	1	
11		4	А23Е001.113	Фланец	1	
		5	-03	Фланец	1	
				Стандартные изделия		
		6		Фланец 25-10 ГОСТ 1255-67	1	
				Фланец 15-10 ГОСТ 1255-67		
				(Заготовка для		
				А23Е001.113)	1	

Изм.	Лист	N докум.	Подп.	Дата
Разраб.		Митехина		
Пров.		Литвак		
Рук. груп.		Грановский		
Н. контр.		Мерзлякова		
Утв.		Вайнберг		

А23Е001.050

Тройник

Лит	Лист	Листов
Н	1	

ГОССТРОЙ СССР САНТЕХПРОЕКТ г. МОСКВА

Формат 11

Инв. N подл. | Подп. и дата | Взам. инв. N | Инв. N дубл. | Подп. и дата

А23Е001.050СБ

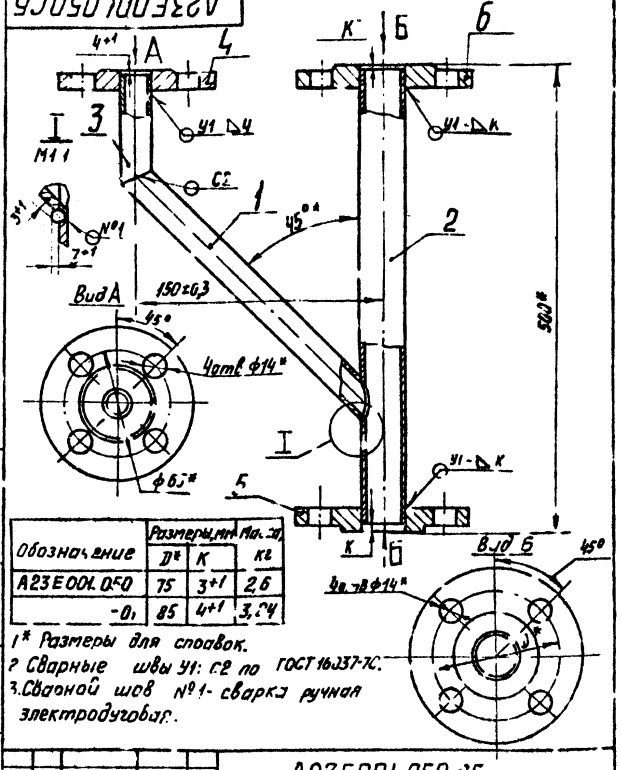

Обозначение	Размеры, мм D*	K	Масса, кг
А23Е001.050	75	3+1	2,6
-01	85	4+1	3,24

1* Размеры для справок.
2. Сварные швы У1: С2 по ГОСТ 16037-70.
3. Сварной шов №1 - сварка ручная электродуговая.

Изм.	Лист	N докум.	Подп.	Дата
Разраб.		Митехина		
Пров.		Литвак		
Рук. гр.		Грановский		
Гл. спец.		Вайнберг		
Н. контр.		Мерзлякова		
Утв.		Спивак		

А23Е001.050СБ

Тройник
Сборочный чертеж

Лит.	Масса	Масшт.
Н	смотри таблицу	

Лист | Листов 1

ГОССТРОЙ СССР САНТЕХПРОЕКТ г. МОСКВА

Формат 11

Инв. N подл. | Подп. и дата | Взам. инв. N | Инв. N дубл. | Подп. и дата

А23Е001.111

Рис. 1

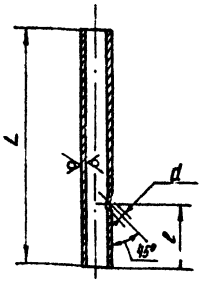

Рис. 2
Остальное - см. рис. 1

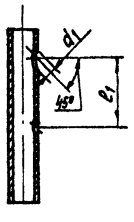

Обозначение	Рис.	Размеры, мм L	l	l_1	d	d_1	Материал	Масса, кг
А23Е001.111	1	496-1,55	97	—	12+0,43	—	Труба 25×2,5 ГОСТ 8732-70 / Д ГОСТ 8731-74	0,69
-01			96		16+0,43		Труба 32×2,5 ГОСТ 8732-70 / Д ГОСТ 8731-74	0,87
-02	2	492-1,55	180	210	12+0,43	21+0,52	Труба 57×3 ГОСТ 8732-70 / Д ГОСТ 8731-74	2,08
-03					16+0,43	27+0,52		2

Неуказанные предельные отклонения размеров по СМ7

Изм.	Лист	N докум.	Подп.	Дата
Разраб.		Митехина		
Пров.		Литвак		
Рук. груп.		Грановский		
Н. контр.		Мерзлякова		
Утв.		Вайнберг		

А23Е001.111

Труба

Лит	Масса	Масшт
Н	смотри таблицу	—

Лист | Листов 1

См. таблицу

ГОССТРОЙ СССР САНТЕХПРОЕКТ г. МОСКВА

Формат 11

Инв. N подл. | Подп. и дата | Взам. инв. N | Инв. N дубл. | Подп. и дата

А23Е001.113

Рис. 1

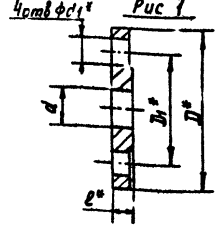

Рис. 2
Остальное - см. рис. 1

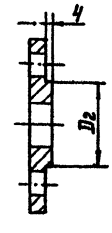

Обозначение	Рис.	Размеры мм D*	D1*	D2*	d	d1*	l*	Материал	Масса, кг
А23Е001.113	1	95	65	—	23+0,52	14	12	Заготовка Фланец 15-10 ГОСТ 1255-67	0,51
-01		105	75		28+0,52		14	Заготовка Фланец 20-10 ГОСТ 1255-67	0,74
-02	2			50	26*				
-03		115	85	60	33*			Заготовка Фланец 25-10 ГОСТ 1255-67	0,89
-04					35+0,52				
-05	1	160	125	—	78+0,74	18	18	Заготовка Фланец 50-10 ГОСТ 1255-67	2,06

1* Размеры для справок.
2. Неуказанные предельные отклонения размеров по СМ7.

Изм.	Лист	N докум.	Подп.	Дата
Разраб.		Митехина		
Пров.		Литвак		
Рук. груп.		Грановский		
Н. контр.		Мерзлякова		
Утв.		Вайнберг		

А23Е001.113

Фланец

Лит	Масса	Масшт
Н	смотри таблицу	—

Лист | Листов 1

См. таблицу

ГОССТРОЙ СССР САНТЕХПРОЕКТ г. МОСКВА

Формат 11

Инв. N подл. | Подп. и дата | Взам. инв. N | Инв. N дубл. | Подп. и дата

Выпуск 1-5

серия 4.903-13

Формат	Зона	Поз.	Обозначение	Наименование	Кол.	Примечание
				Документация		
11			А23С00: 060 СБ	Сборочный чертеж		
				Стандартные изделия		
		1		Фланец 5Б-10 ГОСТ 1255-67	2	
				Переменные данные для исполнений:		
				А23Е001. 060		
				Детали		
11		2	А23Е001. 098-05	Труба	1	
		3	-10	Труба	1	
11		4	А23Е001. 111-02	Труба	1	
				А23Е001. 060-01		
				Детали		
11		2	А23Е001. 098-07	Труба	1	
		3	-12	Труба	1	
11		4	А23Е001. 111-03	Труба	1	
				А23Е001. 060-02		
				Детали		
11		2	А23Е001. 098-08	Труба	1	
		3	-12	Труба	1	
11		4	А23Е001. 111-03	Труба	1	

Инв. № подл. | Подп. и дата | Взам. инв. № | Инв. № дубл. | Подп. и дата

Изм.	Лист	N докум.	Подп.	Дата
Разраб.		Митехина		
Пров.		Литвак		
Рук. груп.		Грановский		
Н. контр.		Мерзлякова		
Утв.		Вайнберг		

А23Е001. 060

Коллектор продувки

Лит	Масса	Масштаб
И		
Лист	Листов 1	

Госстрои СССР

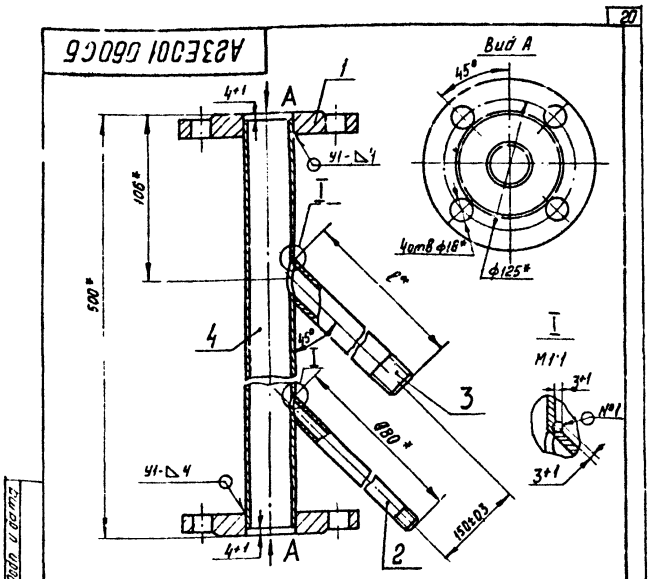

Обозначение	ℓ*, мм	Масса, кг
А23Е001. 060	324	2,39
-01	314	3,91
-02		4,95

1* Размеры для справок
2 Сварные швы У1 по ГОСТ 16037-70
3 Сварной шов №1 - сварка ручная электродуговая

Инв. № подл. | Подп. и дата | Взам. инв. № | Инв. № дубл. | Подп. и дата

Изм.	Лист	N докум.	Подп.	Дата
Разраб.		Митехина		
Пров.		Литвак		
Рук. груп.		Грановский		
Н. контр.		Мерзлякова		
Утв.		Вайнберг		

А23Е001. 060 СБ

Коллектор продувки
Сборочный чертеж.

Лит	Масса	Масштаб
И	смотри табл.	—
Лист	Листов 1	

Госстрои СССР
САНТЕХПРОЕКТ
г. Москва

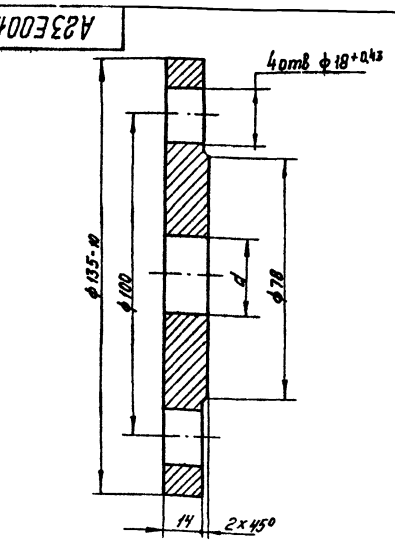

Обозначение	d_1, мм.	Масса, кг.
А23Е001. 123.	$23^{+0,52}$	1,53
-01	$28^{+0,52}$	1,5

Неуказанные предельные отклонения размеров по СТ7

Серия 4.903-13 Выпуск 1-5

Инв. № подл. | Подп. и дата | Взам. инв. № | Инв. № дубл. | Подп. и дата

Изм.	Лист	N докум.	Подп.	Дата
Разраб.		Аппальков		
Пров.		Литвак		
Рук. груп.		Грановский		
Н. контр.		Мерзлякова		
Утв.		Вайнберг		

А23Е001. 123.

Фланец

Ст3 ГОСТ 380-71

Лит	Масса	Масштаб
И	Смотри табл.	—
Лист	Листов 1	

Госстрои СССР
САНТЕХПРОЕКТ
г. Москва

Копировал

Формат: 11

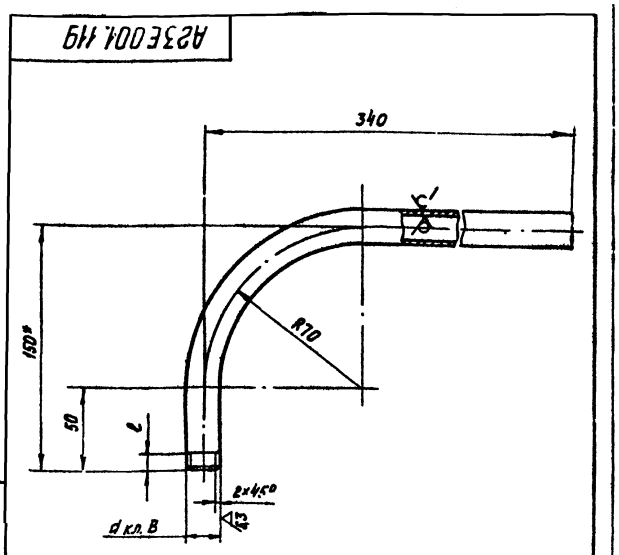

Обозначение	d	ℓ, мм	Материал	Масса, кг
А23Е001 119	Труба 1/2"	9	Труба 22х3-12Х18Н10Т ГОСТ 9941-72	2,07
-01	Труба 3/4"	10,5	Труба 27х3-12Х18Н10Т ГОСТ 9941-72	2,4

1. Предельные отклонения размеров по СТ7
2* Размеры для справок

Инв. № подл. | Подп. и дата | Взам. инв. № | Инв. № дубл. | Подп. и дата

Изм.	Лист	N докум.	Подп.	Дата
Разраб.		Митехина		
Пров.		Литвак		
Рук. груп.		Грановский		
Н. контр.		Мерзлякова		
Утв.		Вайнберг		

А23Е001. 119

Патрубок

См таблицу

Лит	Масса	Масштаб
И	смотри табл.	—
Лист	Листов 1	

Госстрои СССР
САНТЕХПРОЕКТ
г. Москва

Коп Машинкова

Формат: 11

А23Е001.122

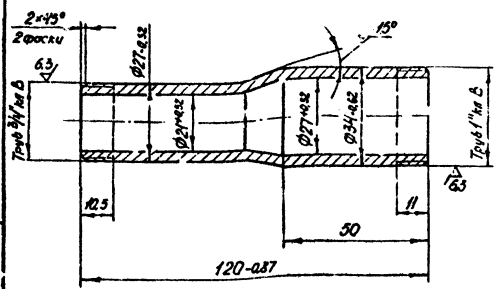

Неуказанные предельные отклонения размеров по СМ1.

Изм.	Лист	№ докум.	Подп.	Дата	А23Е001.122			
Разраб.		Митехина			Труба	Лит.	Масса	Масштаб
Пров.		Литвак				Н	0,3	1:1
Рук. гр.		Грановский				Лист	Листов 1	
Н.контр.		Мерзлякова			Круг 36 ГОСТ 2590-71 / 12Х18Н10Т5949-61	Госстрой СССР Сантехпроект г. Москва		
Утв.		Вайнберг						

Инв. № подл. | Подп. и дата | Взам. инв. № | Инв. № дубл. | Подп. и дата

А23Е001.121

Рис.1

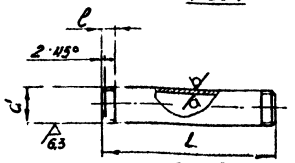

Рис.2

Остальное см. рис.1

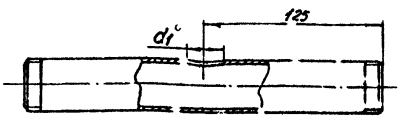

Обозначение	Рис.	d	Размеры, мм d1	L	l	Материал	Масса, кг
А23Е001.121	1	Тр.1½" кл.В	—	120-1,0	9	Труба 22×3-12Х18Н10Т ГОСТ9941-72	0,19
-01	2	Тр.1" кл.В	27+0,52	250-1,15	11	Труба 25 ГОСТ3262-75	0,6
-02		Тр.1½" кл.В	40+0,62		15	Труба 40 ГОСТ3262-75	0,96

Неуказанные предельные отклонения размеров по СМ7.

Изм.	Лист	№ докум.	Подп.	Дата	А23Е001.127			
Разраб.		Митехина			Труба	Лит.	Масса	Масштаб
Пров.		Литвак				Н	См. табл.	—
Рук. гр.		Грановский				Лист	Листов 1	
Н.контр.		Мерзлякова			См. таблицу	Госстрой СССР Сантехпроект г. Москва		
Утв.		Вайнберг						

Инв. № подл. | Подп. и дата | Взам. инв. № | Инв. № дубл. | Подп. и дата

Серия 4 903-13 Выпуск 1-5

Формат	Зона	Поз.	Обозначение	Наименование	Кол.	Примечание
				Документация		
11			А23Е001.070 СБ	Сборочный чертеж		
			Переменные данные для исполнений:			
				А23Е001.070		
				Детали		
11		1	А23Е001.119	Труба	1	
11		2	А23Е001.121	Труба	1	
11		3	А23Е001.123	Фланец	1	
				Стандартные изделия		
		4		Вентиль запорный муфтовый 15-16 ГОСТ18722-73	1	
		5		Клапан обратный поворотный 15-25 ГОСТ12676-67	1	
				А23Е001.070-01		
				Детали		
11		1	А23Е001.119-01	Труба	1	
11		2	А23Е001.122	Труба	1	
11		3	А23Е001.123-01	Фланец	1	
				Стандартные изделия		
		4		Вентиль запорный муфтовый 20-16 ГОСТ18722-73	1	
		5		Клапан обратный поворотный 25-25 ГОСТ12676-67	1	

Изм.	Лист	№ докум.	Подп.	Дата	А23Е001.070			
Разраб.		Митехина			Патрубок	Лит.	Масса	Масштаб
Пров.		Литвак				Н		
Рук. гр.		Грановский				Госстрой СССР Сантехпроект г. Москва		
Н.контр.		Мерзлякова						
Утв.		Вайнберг						

Инв. № подл. | Подп. и дата | Взам. инв. № | Инв. № дубл. | Подп. и дата

Копировал: Дзино Формат: 11

А23Е001.070 СБ

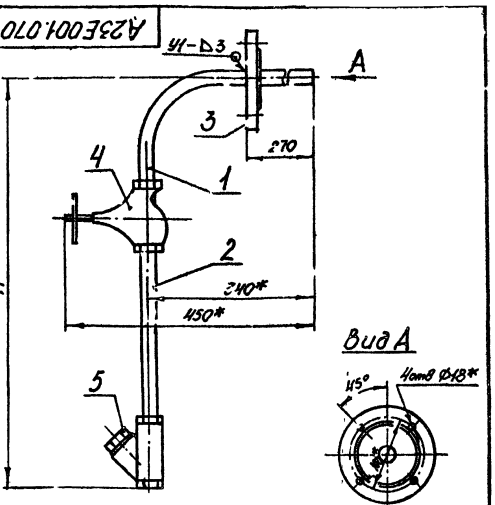

Обозначение	H*, мм	Масса, кг
А23Е001.070	428	3,7
-01	458	5,0

1. *Размеры для справок.
2. Сварные швы по ГОСТ16037-70.

Изм.	Лист	№ докум.	Подп.	Дата	А23Е001.070 СБ			
Разраб.		Митехина			Патрубок Сборочный чертеж	Лит.	Масса	Масштаб
Пров.		Литвак				Н	См. табл.	—
Рук. гр.		Грановский				Лист	Листов 1	
Н.контр.		Мерзлякова				Госстрой СССР Сантехпроект г. Москва		
Утв.		Спивак						

Инв. № подл. | Подп. и дата | Взам. инв. № | Инв. № дубл. | Подп. и дата

Копировал: Дзино Формат: 11

Формат	Зона	Поз.	Обозначение	Наименование	Кол.	Примечание
				Документация		
11			А23Е001.080СБ	Сборочный чертеж		
			Переменные данные для исполнений:			
				А23Е001.080		
				Детали		
11		1	А23Е001.098-15	Труба	1	
		2	-16	Труба	1	
11		3	А23Е001.121-01	Труба	1	
11		4	А23Е001.128	Штуцер	1	
				Стандартные изделия		
		5		Вентиль запорный муфтовый ГОСТ25-16 ГОСТ18722-73	3	
				А23Е001.080-01		
				Детали		
11		1	А23Е001.098-17	Труба	1	

Изм.	Лист	№ докум.	Подп.	Дата	А23Е001.080			
Разраб.		Митехина			Тройник	Лит.	Лист	Листов
Пров.		Литвак				Н	1	2
Рук. гр.		Грановский				Госстрой СССР Сантехпроект г. Москва		
Н. контр.		Мерзлякова						
Утв.		Вайнберг						

Инв. № подл. | Подп. и дата | Взам. инв. № | Инв. № дубл. | Подп. и дата

Формат	Зона	Поз.	Обозначение	Наименование	Кол.	Примечание
11		2	А23Е001.098-18	Труба	1	
11		3	А23Е001.121-02	Труба	1	
11		4	А23Е001.128-01	Штуцер	1	
				Стандартные изделия		
		5		Вентиль запорный муфтовый 40-16 ГОСТ18722-73	3	
				А23Е001.080-02		
				Детали		
11		1	А23Е001.098-17	Труба	1	
		2	-19	Труба	1	
11		3	А23Е001.121-02	Труба	1	
11		4	А23Е001.128-01	Штуцер		
				Стандартные изделия		
		5		Вентиль запорный муфтовый 40-16 ГОСТ18722-73	3	

Изм.	Лист	№ докум.	Подп.	Дата	А23Е001.080	Лист
						2

Серия 4.903-13 Выпуск 1-5

А23Е001.128

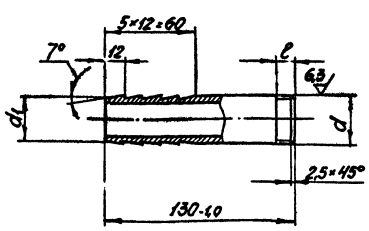

Обозначение	d	Размеры, мм d1	ℓ	Материал	Масса, кг
А23Е001.128	Тр. 1"кл.В	30-0,52	11	Труба 25 ГОСТ3262-75	0,38
-01	Тр. 1½"кл.В	45-0,62	15	Труба 40 ГОСТ3262-75	0,56

Неуказанные предельные отклонения размеров по СМ7.

Изм.	Лист	№ докум.	Подп.	Дата	А23Е.001.128			
Разраб.		Митехина			Штуцер	Лит.	Масса	Масштаб
Пров.		Литвак				Н	См. табл.	—
Рук. гр.		Грановский				Лист	Листов 1	
Н. контр.		Мерзлякова			См. таблицу	Госстрой СССР Сантехпроект г. Москва		
Утв.		Вайнберг						

Копировал: Дзино Формат: 11

А23Е001.080СБ

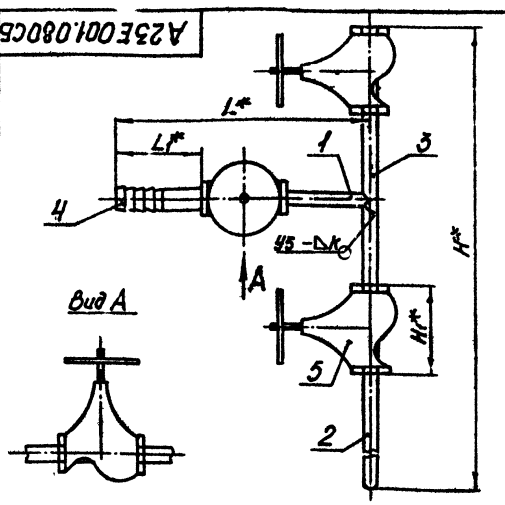

Обозначение	Размеры, мм H*	H1*	L*	L1*	K	Масса, кг
А23Е001.080	1592	120	353	119	4+1	3,63
-01	1615	170	395	115	5+1	4,2
-02	1620					4,7

1.* Размеры для справок.
2. Сварные швы по ГОСТ16037-70.

Изм.	Лист	№ докум.	Подп.	Дата	А23Е001.080СБ			
Разраб.		Митехина			Тройник Сборочный чертеж	Лит.	Масса	Масштаб
Пров.		Литвак				Н	См. табл.	—
Рук. гр.		Грановский				Лист	Листов 1	
Гл. спец.		Вайнберг				Госстрой СССР Сантехпроект г. Москва		
Н. контр.		Мерзлякова						
Утв.		Спивак						

Копировал: Дзино Формат: 11

Формат	Зона	Поз.	Обозначение	Наименование	Кол.	Примечание
				Документация		
*)			А23Е001.090СБ	Сборочный чертеж		*)22;22
				Сборочные единицы		
11		1	А23Е001.040	Патрубок	3	
11		2	А23Е001.100	Люк	1	
11		3	А23Е001.110	Решетка	1	
				Детали		
БЧ		4	А23Е001.141	Скоба		
				Круг В-Н,0 ГОСТ2590-71 / Ст.3 ГОСТ535-58	4	1,25кг
БЧ		5	А23Е001.142	Труба L=100-1,0		
				Труба 219×6 ГОСТ8732-70 / Д ГОСТ8731-74	2	5,36кг
			Переменные данные для исполнений			
				А23Е001.090		
				Сборочные единицы		
11		6	А23Е001.040-10	Патрубок	1	
		7	-12	Патрубок	1	
		8	-16	Патрубок	1	
11		9	А23Е001.120	Система распределительная	1	
11		10	А23Е001.130	Днище воздухоотделителя	1	
11		11	А23Е001.140	Корпус соплового устройства	1	
11		12	А23Е001.150	Стойка	4	
				Детали		
11		13	А23Е001.007-03	Обечайка	1	
		14	-12	Обечайка	1	
12		15	А23Е001.112-02	Труба	1	

Инв.№подл. | Подп. и дата | Взам.инв.№ | Инв.№дубл. | Подп. и дата

Изм.	Лист	№докум.	Подп.	Дата
Разраб.		Раева		
Пров.		Литвак		
Рук.гр.		Громовский		
Н.контр.		Нерлякова		
Утв.		Вайнберг		

А23Е001.090

Корпус внутренний

Лит.	Лист	Листов
И	1	6

Госстрой СССР Сантехпроект г.Москва

Копировал: Дзино Формат: 11

Формат	Зона	Поз.	Обозначение	Наименование	Кол.	Примечание
		16	А23Е001.112-09	Труба	1	
		17	-11	Труба	1	
		18	-12	Труба	1	
		19	-13	Труба	1	
		20	-14	Труба	1	
		21	-18	Труба	1	
		22	-19	Труба	1	
		23	-22	Труба	1	
БЧ		24	А23Е001.143	Скоба		
				Круг В20 ГОСТ2590-71 / Ст.3 ГОСТ535-58	15	0,98кг
11		25	А23Е001.144	Ребро	4	
БЧ		26	А23Е001.145	Кольцо Ф1008+2,4		
				Уголок Б-50×50×4 ГОСТ8509-72 / Ст.3 ГОСТ535-58	6	9,38кг
11		27	А23Е001.146	Конус шламоуплотнителя	1	
11		28	А23Е001.147	Конус опорный	1	
БЧ		29	А23Е001.148	Кольцо Ф240-1,15×Ф33+0,062		
				Лист Б10 ГОСТ19903-74 / Ст.3 ГОСТ14637-69	1	3,48кг
БЧ		30	А23Е001.149	Кольцо Ф240-1,15×Ф59+0,074		
				Лист Б10 ГОСТ19903-74 / Ст.3 ГОСТ14637-69	1	3,34кг
11		31	А23Е001.151	Обечайка	1	
БЧ		32	А23Е001.152	Заглушка Ф100-0,87		
				Лист Б4 ГОСТ19903-74 / Ст.3 ГОСТ14637-69	1	0,24Пкг
11		33	А23Е001.153	Сектор	1	
		34	-02	Сектор	2	
11		35	А23Е001.154	Конус смесителя	1	
11		36	А23Е001.155	Кронштейн	8	

Инв.№подл. | Подп. и дата | Взам.инв.№ | Инв.№дубл. | Подп. и дата

Изм.	Лист	№докум.	Подп.	Дата

А23Е001.090 Лист 2

Копировал: Дзино Формат: 11

Выпуск 1-5

Серия 4.903-13

Формат	Зона	Поз.	Обозначение	Наименование	Кол.	Примечание
БЧ		37	А23Е001.156	Кольцо Ф1000-2,4×Ф908+2,2		
				Лист Б4 ГОСТ19903-74 / Ст.3 ГОСТ14637-69	1	4,32кг
				Стандартные изделия		
		38		Отвод 90°65С50		
				ГОСТ17375-72	1	
		39		Фланец 80-10		
				ГОСТ1255-67	1	
				А23Е001.090-01		
				Сборочные изделия		
11		6	А23Е001.040-11	Патрубок	1	
		7	-13	Патрубок	1	
		8	-17	Патрубок	1	
11		9	А23Е001.120-01	Система распределительная	1	
11		10	А23Е001.130-01	Днище воздухоотделителя	1	
11		11	А23Е001.140-01	Корпус соплового устройства	1	
11		12	А23Е001.150-01	Стойка	4	
				Детали		
11		13	А23Е001.007-04	Обечайка	1	
		14	-13	Обечайка	1	
12		15	А23Е001.112-04	Труба	1	
		16	-15	Труба	1	
		17	-21	Труба	1	
		18	-23	Труба	1	
		19	-24	Труба	1	
		20	-25	Труба	1	
		21	-29	Труба	1	
		22	-30	Труба	1	
		23	-33	Труба	1	

Инв.№подл. | Подп. и дата | Взам.инв.№ | Инв.№дубл. | Подп. и дата

Изм.	Лист	№докум.	Подп.	Дата

А23Е001.090 Лист 3

Копировал: Дзино Формат: 11

Формат	Зона	Поз.	Обозначение	Наименование	Кол.	Примечание
БЧ		24	А23Е001.143	Скоба		
				Круг В20 ГОСТ2590-71 / Ст.3 ГОСТ535-58	17	0,98кг
11		25	А23Е001.144-01	Ребро	4	
БЧ		26	А23Е001.157	Кольцо Ф1308+2,6		
				Уголок Б-63×63×5 ГОСТ8509-72 / Ст.3 ГОСТ535-58	6	19,8кг
11		27	А23Е001.146-01	Конус шламоуплотнителя	1	
11		28	А23Е001.147-01	Конус опорный	1	
БЧ		29	А23Е001.158	Кольцо Ф240-1,15×Ф46+0,062		
				Лист Б10 ГОСТ19903-74 / Ст.3 ГОСТ14637-69	1	3,42кг
БЧ		30	А23Е001.159	Кольцо Ф240-1,15×Ф91+0,087		
				Лист Б10 ГОСТ19903-74 / Ст.3 ГОСТ14637-69	1	3,04кг
11		31	А23Е001.151-01	Обечайка	1	
БЧ		32	А23Е001.161	Заглушка Ф120-0,87		
				Лист Б10 ГОСТ19903-74 / Ст.3 ГОСТ14637-69	1	0,88кг
11		33	А23Е001.153-01	Сектор	1	
		34	-04	Сектор	2	
11		35	А23Е001.154-01	Конус смесителя	1	
11		36	А23Е001.155-01	Кронштейн	8	
БЧ		37	А23Е001.162	Кольцо Ф1300-2,6×Ф1188+2,4		
				Лист Б4 ГОСТ19903-74 / Ст.3 ГОСТ14637-69	1	6,86кг
				Стандартные изделия		
		38		Отвод 90°80С50		
				ГОСТ17375-72	1	
		39		Фланец 100-10		
				ГОСТ1255-67	1	

Инв.№подл. | Подп. и дата | Взам.инв.№ | Инв.№дубл. | Подп. и дата

Изм.	Лист	№докум.	Подп.	Дата

А23Е001.090 Лист 4

Копировал: Дзино Формат: 11

Формат	Зона	Поз.	Обозначение	Наименование	Кол.	Примечание
				А23Е001.090-02		
				Сборочные единицы		
11		6	А23Е001.040 —11	Патрубок	1	
11		7	—14	Патрубок	1	
11		8	—15	Патрубок	1	
11		9	А23Е001.120-02	Система распределительная	1	
11		10	А23Е001.130-02	Днище воздухоотделителя	1	
11		11	А23Е001.140-02	Корпус устройства сопловой	1	
11		12	А23Е001.150-01	Стойка	4	
				Детали		
11		13	А23Е001.007—05	Обечайка	1	
		14	—14	Обечайка	1	
12		15	А23Е001.112—06	Труба	1	
		16	—26	Труба	1	
		17	—32	Труба	1	
		18	—34	Труба	1	
		19	—35	Труба	1	
		20	—36	Труба	1	
		21	—38	Труба	1	
		22	—39	Труба	1	
		23	—40	Труба	1	
БЧ		24	А23Е001.143	Скоба		
				Круг В20 ГОСТ 2590-71 Ст.3 ГОСТ 535-58	17	0,98кг
БЧ		25	А23Е001.144-02	Ребро	4	
БЧ		26	А23Е001.163	Кольцо ф1508 +2,6		
				Уголок Б-63х63х5 ГОСТ 8509-72 Ст3 ГОСТ 535-58	6	22,8кг
11		27	А23Е001.146-02	Конус шламоуплотнителя	1	
11		28	А23Е001.147-02	Конус опорный	1	

Инв.№ подл. | Подп. и дата | Взам. инв.№ | Инв.№ дубл. | Подп. и дата

Изм. Лист № докум. Подп. Дата

А23Е001.090

Лист 5

Формат 11

Формат	Зона	Поз.	Обозначение	Наименование	Кол.	Примечание
БЧ		29	А23Е001.149	Кольцо ф240-1,15 х ф59 +0,74		
				Лист Б10 ГОСТ 19903-74 Ст3 ГОСТ 14637-69	1	3,39кг
БЧ		30	А23Е001.159	Кольцо ф240-1,15 х ф91 +0,87		
				Лист Б10 ГОСТ 19903-74 Ст3 ГОСТ 14637-69	1	3,04 кг
11		31	А23Е001.151-02	Обечайка	1	
БЧ		32	А23Е001.161	Заглушка ф120.с.87		
				Лист Б10 ГОСТ 19903-74 Ст3 ГОСТ 14637-69	1	0,88 кг
11		33	А23Е001 153-03	Сектор	1	
		34	-06	Сектор	2	
11		35	А23Е001.154-02	Конус смесителя	1	
11		36	А23Е001.155-02	Кронштейн	8	
БЧ		37	А23Е001.164	Кольцо ф1500,3 х ф1358 +0,6		
				Лист Б4 ГОСТ 19903-74 Ст3 ГОСТ 14637-69	1	18,0 кг
				Стандартные изделия		
		38		Отвод 90°100 С50 ГОСТ 17375-72	1	
		39		Фланец 125-10 ГОСТ 1255-67	1	

Инв.№ подл. | Подп. и дата | Взам. инв.№ | Инв.№ дубл. | Подп. и дата

Изм. Лист № докум. Подп. Дата

А23Е001.090

Лист 6

Формат 11

Серия 4.903-13 Выпуск 1-5

А23Е001.187

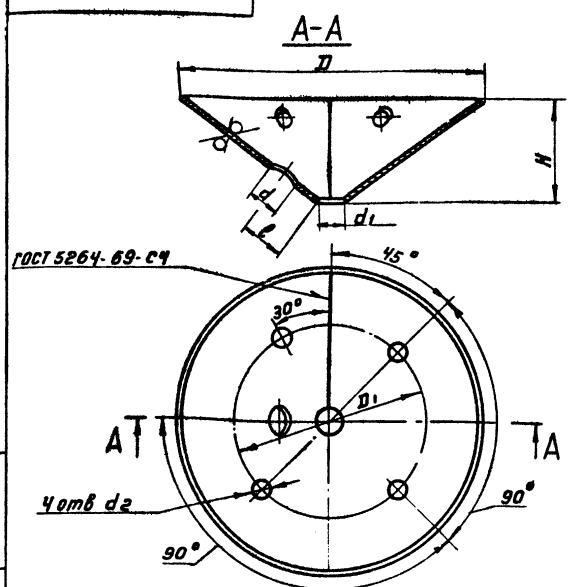

Обозначение	Размеры, мм							Масса, кг
	D	D1	H	d	d1	d2	e	
А23Е001 187	1000 ±2,2	600	330 ±1,35	114 +0,87	91 +0,87	78 +0,74	170	70,0
—01	1300 ±2,6	800	380 ±1,55	134 +1,0	110 +0,87	91 +0,87	200	74,0
—02	1500 ±2,6		480 ±1,55	168 +1,0	135 +1,0	110 +0,87	230	77,0

Неуказанные предельные отклонения размеров по СМ7

А23Е001.187

Изм.	Лист	№ докум.	Подп.	Дата
Разраб.		Митехина		
Пров.		Литвак		
Рук. гр.		Грановский		
Н.контр.		Мерзлякова		
Утв.		Вайнберг		

Днище

Лит.	Масса	Масштаб
И	смотри таблицу	—
Лист	Листов 1	

Лист Б4,0 ГОСТ 19903-74 Ст 3 ГОСТ 14637-69

Госстрой СССР Сантехпроект г Москва

Формат 11

А23Е001.185

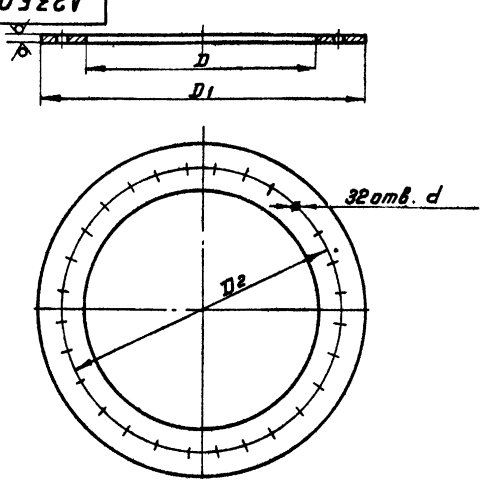

Обозначение	Размеры, мм				Масса, кг
	D	D1	D2	d	
А23Е001.185	500 +1,55	700 ±2,0	600	15 +0,43	4,9
—01	675 ±2,0	925 ±2,2	800	18 +0,43	6,0
—02	650 ±2,0	950 ±2,2		20 +0,52	7,1

1 Неуказанные предельные отклонения размеров по СМ7

2 Допускается изготовление кольца сварным из нескольких частей

А23Е001.185

Изм.	Лист	№ докум.	Подп.	Дата
Разраб.		Митехина		
Пров.		Литвак		
Рук. гр.		Грановский		
Н.контр.		Мерзлякова		
Утв.		Вайнберг		

Дно

Лит.	Масса	Масштаб
И	смотри таблицу	—
Лист	Листов 1	

Лист Б4,0 ГОСТ 19903-74 Ст 3 ГОСТ 14637-69

Госстрой СССР Сантехпроект г Москва

Копировал

Формат 11

А23Е001.090СБ

Серия 4.903-13 Выпуск 1-5

Инв.№ подл. | Подп. и дата | Взам. инв.№ | Инв.№ дубл. | Подп. и дата

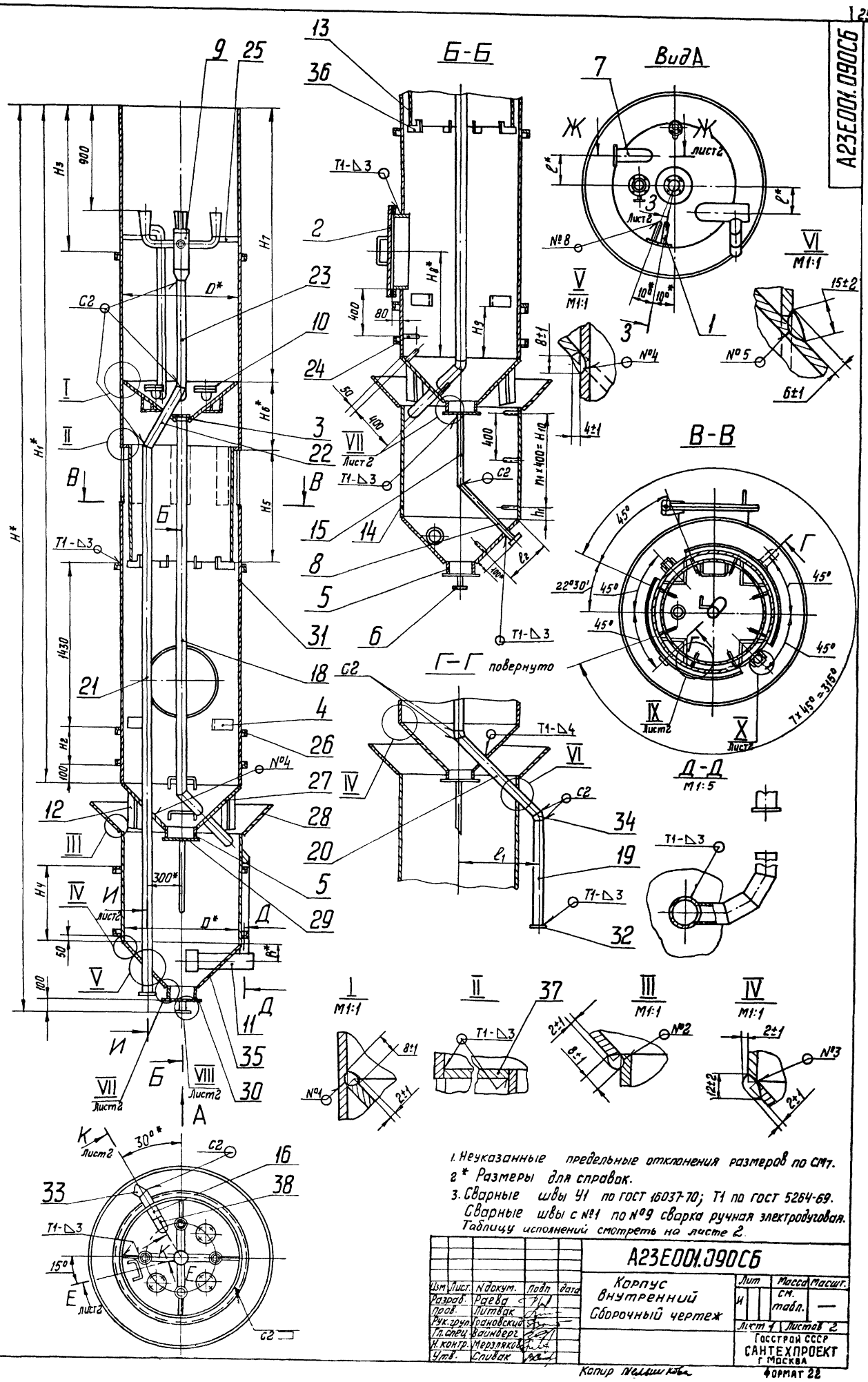

1. Неуказанные предельные отклонения размеров по СМ1.
2. * Размеры для справок.
3. Сварные швы У1 по ГОСТ 16037-70; Т1 по ГОСТ 5264-69. Сварные швы с №1 по №9 сварка ручная электродуговая.

Таблицу исполнений смотреть на листе 2.

					А23Е001.090СБ		
Изм.	Лист.	N докум.	Подп.	Дата	Корпус внутренний Сборочный чертеж	Лит.	Масса	Масшт.
Разраб.		Раева				И		См. табл.
Пров.		Литвак						
Рук. груп.		Грановский				Лист 1	Листов 2	
Гл. спец.		Вайнберг				Госстрой СССР САНТЕХПРОЕКТ г. Москва		
Н. контр.		Мерзлякова						
Утв.		Сливак						

Копир Мелешкова

Формат А2

Е-Е повернуто, лист 1

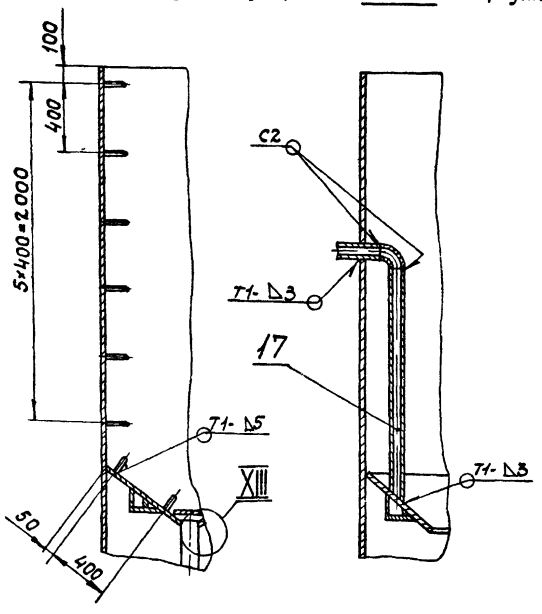

К-К повернуто, лист 1

Ж-Ж лист 1
М1:5

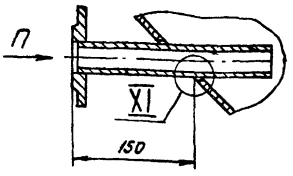

З-З повернуто, лист 1
М1:5

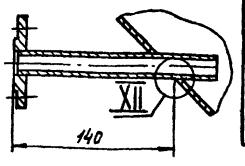

Вид Л
М1:5

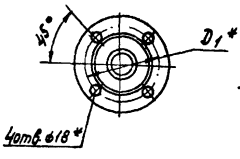

И-И лист 1
М1:5

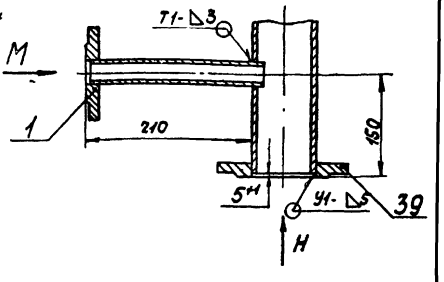

XIII
М1:1

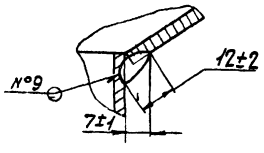

XI
М1:1

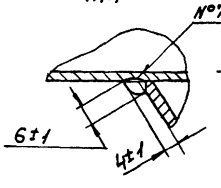

XII
М1:1

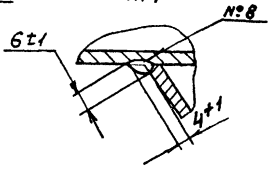

Вид М
М1:5

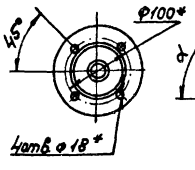

Вид Н
М1:5

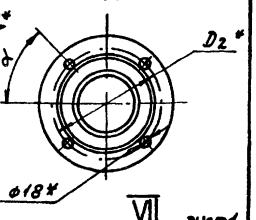

X лист 1
М1:4

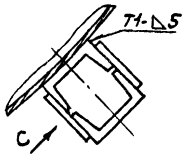

Вид С повернуто
М1:5

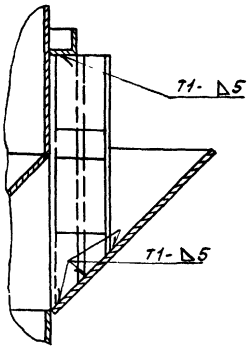

IX лист 1
М1:5

Р-Р повернуто
М1:5

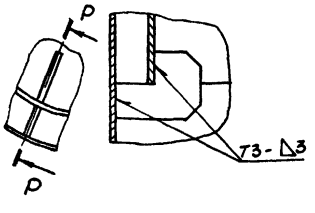

VII лист 1
М1:1

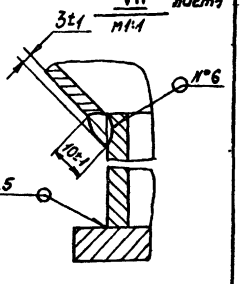

VIII лист 1
М1:5

Вид П
М1:5

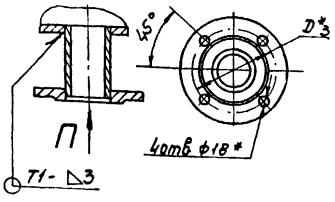

Обозначение	Рис.	Размеры, мм							
		D*	D1*	D2*	D3*	H	H1*	Hг	Hз
А23Е001.090	1	1000	110	160	125	7970	5850	805	1229
-01	2	1300	125	180	160	9000		495	1292
-02		1500	145	210		9200	6100	695	

Продолжение

H4	H5	H6*	H7	H8*	H9	H10	R*	R1	c*	c1	c2	d	Кол. п	Кол. п1	Масса, кг
650	996	350	2500	900	450	800	100	100	200	700	250	45°	4	2	1374
1250	1046	500	2400	1100	650	1600	110		300	850	350	22°30'	8	4	1975
950	1146	400	2500	1250	750		120	35	400	1000	400				2114

поз. 24
М1:5

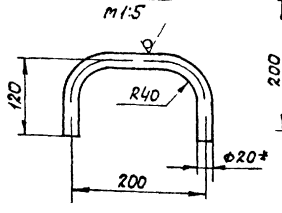

поз. 4
М1:5

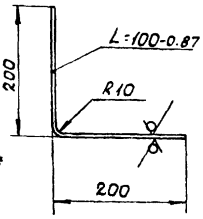

Серия 4.903-13 Выпуск 1-5

Инв.№подл. | Подп. и дата | Взам.инв.№ | Инв.№дубл. | Подп. и дата

А23Е001.213

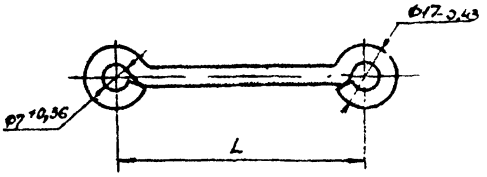

Обозначение	L, мм	Масса, кг
А23Е001 213	70	0,01
-01	80	0,012
-02	100	0,015

Неуказанные предельные отклонения размеров по СМ 7

Изм.	Лист	№ докум.	Подп.	Дата	А23Е001.213			
Разраб.		Матюхина			Тяга	Лит.	Масса	Масштаб
Пров.		Литвак				И	Смотри таблицу	—
Рук. гр.		Грановский				Лист	Листов 1	
Н. контр.					Круг В5,0 ГОСТ 2590-71 / Ст 3 ГОСТ 535-58	Госстрой СССР Сантехпроект г. Москва		
Утв.								

Инв. № подл. | Подп. и дата | Взам. инв. № | Инв. № дубл. | Подп. и дата

А23Е001.154

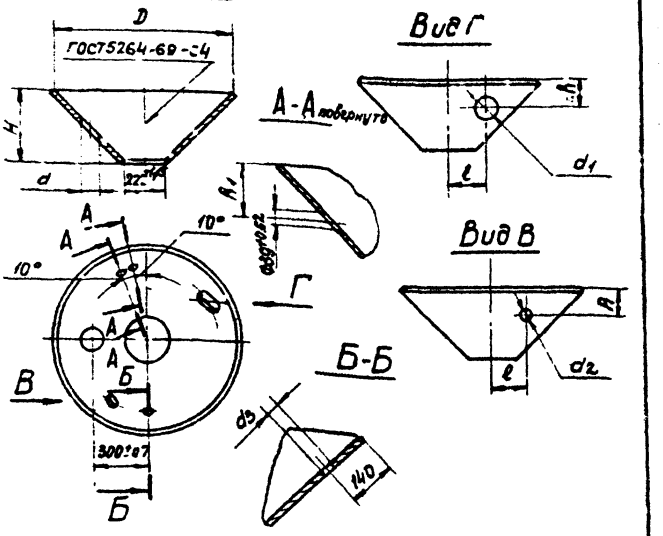

Обозначение	Размеры, мм									Масса, кг
	D	H	d	d1	d2	d3	h	h1	l	
А23Е001 154	1000 +2,2	395-1,85	91 +0,87	110 +0,87	145 +0,4	33 +0,62	100	150	200	23,78
-01	1300 +2,6	545-1,8	110 +0,87	135 +1,0	59 +0,74	46 +0,62	110	200	300	40,88
-02	1500 +2,6	645-2,0	135 +1,0	161 +1,0	78 +0,74	59 +0,74	120	250	400	54,86

Неуказанные предельные отклонения размеров* по СМ 7.

Изм.	Лист	№ докум.	Подп.	Дата	А23Е001.154			
Разраб.		Раева			Конус смесителя	Лит.	Масса	Масштаб
Пров.		Литвак				И	См. табл.	—
Рук. гр.		Грановский				Лист	Листов 1	
Н. контр.		Мерзлякова			Лист Б4,0 ГОСТ 19903-74 / Ст 3 ГОСТ 14637-69	Госстрой СССР Сантехпроект г. Москва		
Утв.		Вайнберг						

Инв. № подл. | Подп. и дата | Взам. инв. № | Инв. № дубл. | Подп. и дата

Серия 4.903-13 выпуск 1-5

А23Е001.155

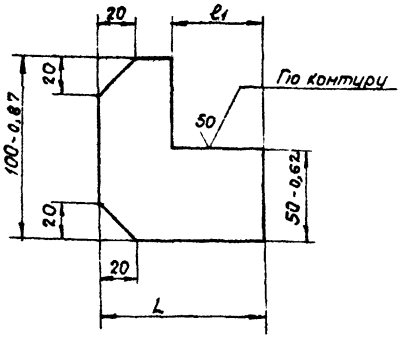

Обозначение	Размеры, мм		Масса, кг
	L	l1	
А23Е001 155	90-0,87	50	0,19
-01	100-0,87	60	0,2
-02	120-1,0	75	0,24

Неуказанные предельные отклонения размеров по СМ 7

Изм.	Лист	№ докум.	Подп.	Дата	А23Е001.155			
Разраб.		Раева			Кронштейн	Лит.	Масса	Масштаб
Пров.		Литвак				И	См. табл.	—
Рук. гр.		Грановский				Лист	Листов 1	
Н. контр.		Мерзлякова			Лист Б4,0 ГОСТ 19903-74 / Ст 3 ГОСТ 14637-69	Госстрой СССР Сантехпроект г. Москва		
Утв.		Вайнберг						

Инв. № подл. | Подп. и дата | Взам. инв. № | Инв. № дубл. | Подп. и дата

Формат А1

А23Е001.151

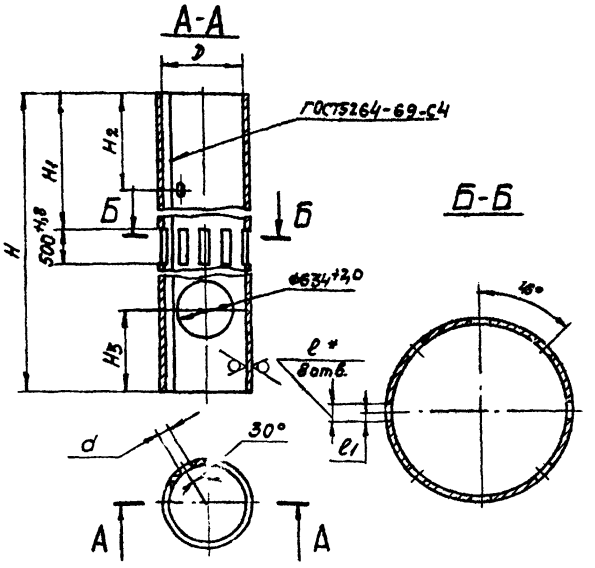

Обозначение	Размеры, мм								Масса, кг
	D	H	H1	H2	H3	d	l	l1	
А23Е001 151	1000 +2,4	5850 5,5	2850	1080	900	78 +0,74	50	25	576,8
-01	1300 +2,6		2900	1110	1100	91 +0,87	56	28	749,8
-02	1500 +2,6	6100-5,5		1120	1250	110 +0,87	80	40	902,2

1 Неуказанные предельные отклонения размеров по СМ 7
2 * Размер для справок.

Изм.	Лист	№ докум.	Подп.	Дата	А23Е001.151			
Разраб.		Раева			Обечайка	Лит.	Масса	Масштаб
Пров.		Литвак				И	См. табл.	—
Рук. гр.		Грановский				Лист	Листов 1	
Н. контр.		Мерзлякова			Лист Б4,0 ГОСТ 19903-74 / Ст 3 ГОСТ 14637-69	Госстрой СССР Сантехпроект г. Москва		
Утв.		Вайнберг						

Инв. № подл. | Подп. и дата | Взам. инв. № | Инв. № дубл. | Подп. и дата

Копировал Сычева

Формат А1

А23Е001.147

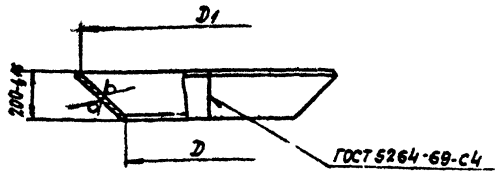

Обозначение	Размеры, мм D	Размеры, мм D1	Масса, кг
А23Е001.147	1008+2,2	1400+2,6	46,51
-01	1308+2,6	1700+3,0	57,6
-02	1508+2,6	1900+3,5	64,99

Изм.	Лист	№ докум.	Подп.	Дата
Разраб.		Раева		
Пров.		Литвак		
Рук. гр.		Грановский		
Н. контр.		Терлякова		
Утв.		Воинберг		

А23Е001.147

Конус опорный

Лит.	Масса	Масштаб
И	См. табл.	—

Лист | Листов 1

Лист Б6.0 ГОСТ 19903-74
Ст 3 ГОСТ 14637-69

Госстрой СССР Сантехпроект г. Москва

А23Е001.153

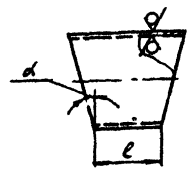

Обозначение	ℓ, мм	α	Материал	Масса, кг
А23Е001 153	50 0,62	15°	Труба 76×3 ГОСТ 8732-70 / Д ГОСТ 8731-74	0,38
-01	100-0,87			0,92
-02	70-0,74	11°15'	Труба 89×4,5 ГОСТ 8732-70 / Д ГОСТ 8731-74	0,65
-03	95-0,87	15°		1,27
-04	62-0,74	11°15'	Труба 108×4 ГОСТ 8732-70 / Д ГОСТ 8731-74	0,86
-05	90-0,87	15°		1,52
-06	53-0,74	11°15'	Труба 133×4 ГОСТ 8732-70 / Д ГОСТ 8731-74	1,01

Неуказанные предельные отклонения размеров по ст

Изм.	Лист	№ докум.	Подп.	Дата
Разраб.		Митенина		
Пров.		Литвак		
Рук. гр		Грановский		
Н контр		Терлякова		
Утв.		Воинберг		

А23Е001.153

Сектор

Лит	Масса	Масштаб
И	Смотри таблицу	—

Лист | Листов 1

См. таблицу

Госстрой СССР Сантехпроект г. Москва

А23Е001.146

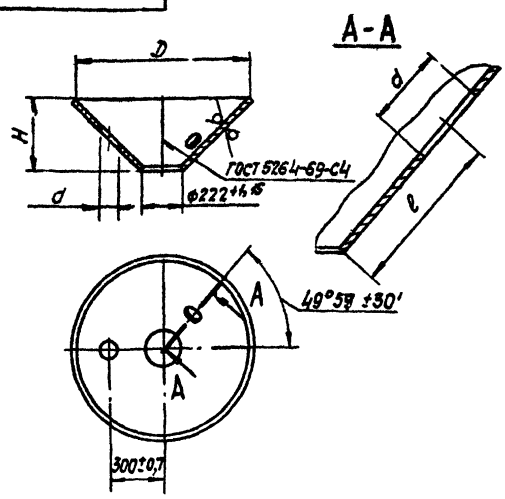

Обозначение	Размеры, мм D	H	d	ℓ	Масса, кг
А23Е001 146	1000+2,2	395-1,55	91+0,87	190±0,6	35,68
-01	1300+2,6	545-1,8	110+0,87	250±0,6	61,32
-02	1500+2,6	645-2,0	135+1,0	300±0,7	82,12

Изм.	Лист	№ докум.	Подп.	Дата
Разраб.		Раева		
Пров.		Литвак		
Рук. гр.		Грановский		
Н. контр.		Терлякова		
Утв.		Воинберг		

А23Е001.146

Конус шламоуплотнителя

Лит.	Масса	Масштаб
И	См. табл.	—

Лист | Листов 1

Лист Б6.0 ГОСТ 19903-74
Ст 3 ГОСТ 14637-69

Госстрой СССР Сантехпроект г. Москва

Серия 4.903-13 Выпуск 1-5

Инв. № подл. | Подп. и дата | Взам. инв. № | Инв. № дубл. | Подп. и дата

Формат А4

А23Е001.144

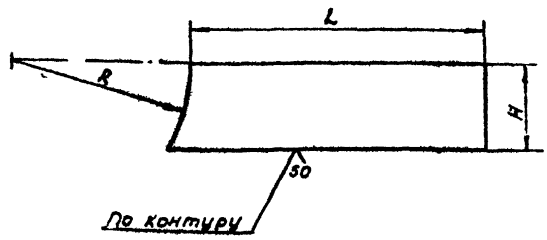

Обозначение	Размеры, мм H	L	R	Масса, кг
А23Е001.144	50-0,62	170-1,0	104±0,4	2,8
-01	70-0,74	210-1,15	138±3,6	0,46
-02		305-1,35	165±0,7	0,67

Изм.	Лист	№ докум.	Подп.	Дата
Разраб.		Раева		
Пров.		Литвак		
Рук. гр.		Грановский		
Н. контр.		Терлякова		
Утв.		Воинберг		

А23Е001.144

Ребро

Лит.	Масса	Масштаб
И	См. табл.	—

Лист | Листов 1

Лист Б4.0 ГОСТ 19903-74
Ст 3 ГОСТ 14637-69

Госстрой СССР Сантехпроект г. Москва

Копировал Сычева

Формат А4

Инв. № подл. | Подп. и дата | Взам. инв. № | Инв. № дубл. | Подп. и дата

Формат	Зона	Поз.	Обозначение	Наименование	Кол.	Примечание
				Документация		
12			А23Е001.100СБ	Сборочный чертеж		
				Детали		
Б4		1	А23Е001.166	Обечайка		
				Лист Б6 ГОСТ 19903-74		
				Ст 3 ГОСТ 14637-69	1	12,0кг
Б4		2	А23Е001.167	Ось		
				Круг В 22 ГОСТ 2590-71		
				Ст. 3 ГОСТ 535-58	1	0,73кг
Б4		3	А23Е001.168	Скоба		
				Ст. 3 ГОСТ 380-71	4	1,8кг
Б4		4	А23Е001.169	Ручка		
				Круг В16 ГОСТ 2590-71		
				Ст.3 ГОСТ 535-58	1	0,96кг
Б4		5	А23Е001.171	Прокладка		
				Резина - пластина		
				3КЩ-С		
				ГОСТ 7338-77		
				ф670-2,0 × ф630-1,8	1	0,22кг

Изм.	Лист	№ докум.	Подп.	Дата
Разраб.		Мятекина		
Пров.		Литвак		
Рук. гр.		Грановский		
Н. контр.		Морозлякова		
Утв.		Вайнберг		

А23Е001.100

Люк

Лит.	Лист	Листов
И	1	2

Госстрой СССР Сантехпроект г. Москва

Инв. № подл. | Подп. и дата | Взам. инв. № | Инв. № дубл. | Подп. и дата

Формат	Поз.	Обозначение	Наименование	Кол.	Примечание
			Стандартные изделия		
	6		Болт М24×50.36 ГОСТ 7798-70	20	
	7		Гайка М24.4 ГОСТ 5915-70	20	
	8		Заглушка 600-2,5 ГОСТ 12836-67	1	
	9		Фланец 600-2,5 ГОСТ 1255-67	1	
	10		Шайба 20 ГОСТ 11371-68	2	
	11		Шайба 24 ГОСТ 11371-68	20	
	12		Шплинт 5×28-001 ГОСТ 397-66	2	

Инв. № подл. | Подп. и дата | Взам. инв. № | Инв. № дубл. | Подп. и дата

А23Е001.100 Лист 2

Формат А4

Серия 4.903-13 Выпуск 1-5

А23Е001.100СБ

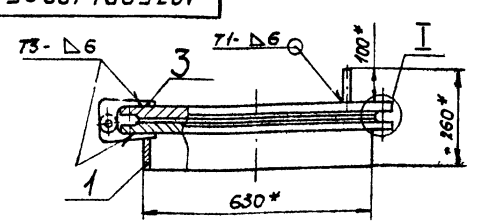

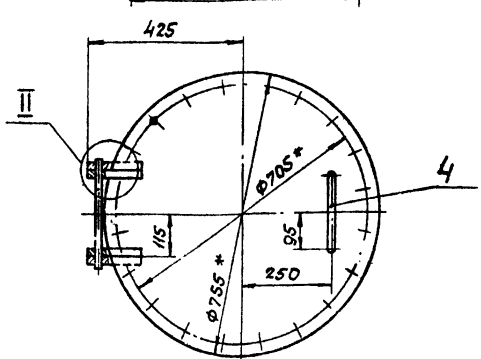

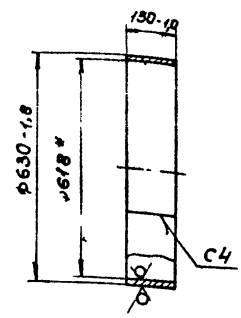

Поз. 2
М 1:2

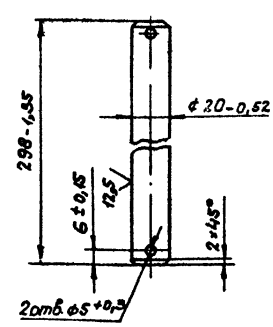

Поз. 3
М 1:5

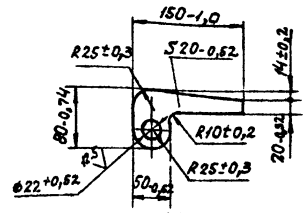

Поз. 4
М 1:5

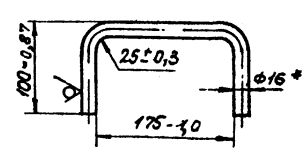

I
М 1:2

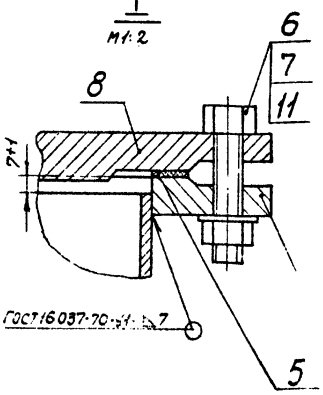

II
М 1:2

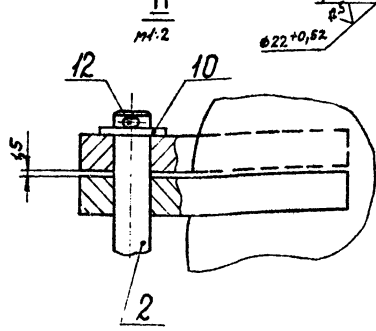

1. Неуказанные предельные отклонения размеров по СТ7
2. *Размеры для справок.
3. Сварные швы Т1; С4 по ГОСТ 5264-69.

Изм.	Лист	№ докум.	Подп.	Дата
Разраб.		Мятекина		
Пров.		Литвак		
Рук. гр.		Грановский		
Гл. спец.		Вайнберг		
Н. контр.		Морозлякова		
Утв.		Спивак		

А23Е001.100СБ

Люк

Сборочный чертеж

Лит.	Масса	Масшт.
М	117	1:10
Лист	Листов 1	

Госстрой СССР Сантехпроект г. Москва

Корректор: Сычева

Формат 12

Формат	Зона	Поз.	Обозначение	Наименование	Кол.	Примечание
				Документация		
11			А23Е001.110СБ	Сборочный чертеж		
				Детали		
БЧ		1	А23Е001.172	Кольцо		
				Лист Б3,0 ГОСТ 19903-74		
				1-IV-Ст.3 ГОСТ 16523-70	1	0,23 кг
БЧ		2	А23Е001.173	Ребро L=24-0,82		
				Лист Б3,0 ГОСТ 19903-74		
				1-IV-Ст.3 ГОСТ 16523-70	10	0,009 кг
БЧ		3	А23Е001.174	Ребро L=117-0,37		
				Лист Б3,0 ГОСТ 19903-74		
				1-IV-Ст.3 ГОСТ 16523-70	4	0,057 кг
БЧ		4	А23Е001.175	Лист		
				Лист Б3,0 ГОСТ 19903-74		
				1-IV-Ст.3 ГОСТ 16523-70	4	0,019 кг
БЧ		5	А23Е001.176	Ребро L=30-0,62		
				Лист Б3,0 ГОСТ 19903-74		
				1-IV-Ст.3 ГОСТ 16523-70	5	0,01 кг

Изм.	Лист	№ докум.	Подп.	Дата
Разраб.	Рабец			
Пров.	Литвак			
Рук. гр.	Грановский			
Н. контр.	Мерзлякова			
Утв.	В. Шнберг			

А23Е001.110

Решетка

Лит.	Лист	Листов
И		1

Госстрой СССР Сантехпроект г. Москва

Копировал Формат А4

А23Е001.110СБ

А-А

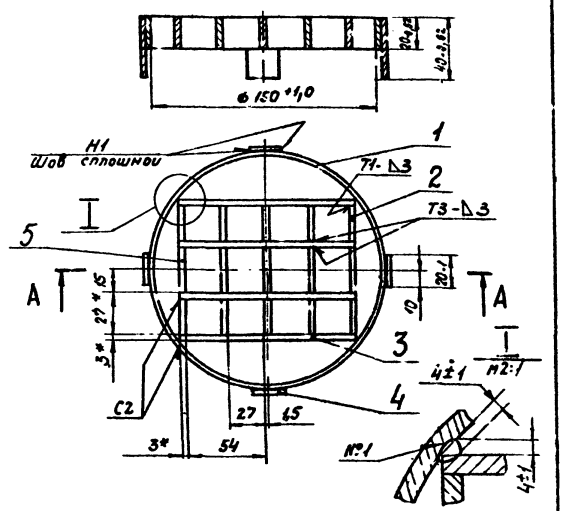

1. Неуказанные предельные отклонения размеров по СТ.
2. * Размеры для справок.
3. Сварные швы С2, Н1, Т1, Т3 по ГОСТ 5264-69.
4. Сварной шов №1 - сварка ручная электродуговая

Изм.	Лист	№ докум.	Подп.	Дата
Разраб.	Рабец			
Пров.	Литвак			
Рук. гр.	Грановский			
Гл. спец.	Райнберг			
Н. контр.	Мерзлякова			
Утв.	Стивак			

А23Е001.110СБ

Решетка

Сборочный чертеж

Лит.	Масса	Масштаб
И	0,66	1:2
Лист	Листов 1	

Госстрой СССР Сантехпроект г. Москва

Копировал Формат А4

Выпуск 1-5

Серия 4.903-13

Формат	Зона	Поз.	Обозначение	Наименование	Кол.	Примечание
				Документация		
12			А23Е001.120СБ	Сборочный чертеж		
				Переменные данные для исполнений:		
				А23Е001.120		
				Детали		
11		1	А23Е001.098-20	Труба	4	
11		2	А23Е001.177	Конус	4	
11		3	А23Е001.178	Труба	1	
БЧ		4	А23Е001.179	Трубка L=205-1		
				Труба 25×2,5 ГОСТ 8732-70		
				Д ГОСТ 8731-74	1	0,27 кг
БЧ		5	А23Е001.181	Днище		
				Лист Б10 ГОСТ 19903-74		
				Ст.3 ГОСТ 14637-69		
				ф108-1 × ф26 +0,5	1	0,69 кг
				Стандартные изделия		
		6		Отвод 90° 50 С40		
				ГОСТ 17375-72	4	
		7		Переход К100×80 С40		
				ГОСТ 17378-72	1	
				А23Е001.120-01		
				Детали		
11		1	А23Е001.098-21	Труба	4	
11		2	А23Е001.177-01	Конус	1	

Изм.	Лист	№ докум.	Подп.	Дата
Разраб.	Ямпольский			
Пров.	Литвак			
Рук. гр.	Грановский			
Н. контр.	Мерзлякова			
Утв.	Райнберг			

А23Е001.120

Система распределительная.

Лит.	Лист	Листов
И	1	2

Госстрой СССР Сантехпроект г. Москва

Копировал Формат А4

Формат	Зона	Поз.	Обозначение	Наименование	Кол.	Примечание
11		3	А23Е001.178-01	Труба	1	
БЧ		4	А23Е001.182	Трубка L=230-1		
				Труба 25×2,5 ГОСТ 8732-70		
				Д ГОСТ 8731-74	1	0,31 кг
БЧ		5	А23Е001.183	Днище		
				Лист Б10 ГОСТ 19903-74		
				Ст.3 ГОСТ 14637-69		
				ф159-1 × ф26 +0,5	1	1,52 кг
				Стандартные изделия		
		6		Отвод 90° 65 С40		
				ГОСТ 17375-72	4	
		7		Переход К150×100 С40		
				ГОСТ 17378-72	1	
				А23Е001.120-02		
				Детали		
11		1	А23Е001.098-22	Труба	4	
11		2	А23Е001.177-02	Конус	4	
11		3	А23Е001.178-02	Труба	1	
БЧ		4	А23Е001.184	Трубка L=300-1		
				Труба 25×2,5 ГОСТ 8732-70		
				Д ГОСТ 8731-74	1	0,41 кг
БЧ		5	А23Е001.183	Днище		
				Лист Б10 ГОСТ 19903-74		
				Ст.3 ГОСТ 14637-69		
				ф159-1 × ф26 +0,5	1	1,52 кг
				Стандартные изделия		
		6		Отвод 90° 80 С40		
				ГОСТ 17375-72	4	
		7		Переход К150×125 С40		
				ГОСТ 17378-72	1	

Изм.	Лист	№ докум.	Подп.	Дата

А23Е001.120

Лист 2

Копировал: Сычева Формат А4

А23Е001.177

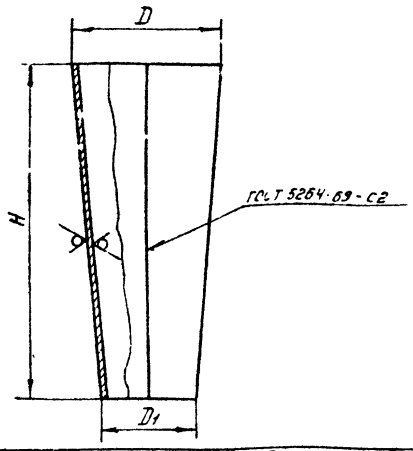

Обозначение	Материал	Размеры, мм. D	D1	H	Масса, кг.
А23Е001.177	Лист Б3,0 ГОСТ 19903-74 / 1-IV-Ст.3 ГОСТ 16523-70	89-0,87	57-0,74	200-1,5	1,0
-01	Лист Б4,0 ГОСТ 19903-74	108-0,87	76-0,74		1,8
-02	Ст.3 ГОСТ 14637-69	133-1,0	89-0,87	250-1,15	2,7

Изм.	Лист	N докум.	Подп.	Дата
Разраб.		Ямпольска		
Пров.		Литвак		
Рук. груп.		Грановский		
Н. контр.		Мерзлякова		
Утв.		Ва[illegible]		

А23Е001.177

Конус

Лит. И | Масса смотри таблицу | Масшт. —

Лист | Листов

смотри таблицу

ГОССТРОЙ САНТЕХПРОЕКТ г. Москва

А23Е001.178

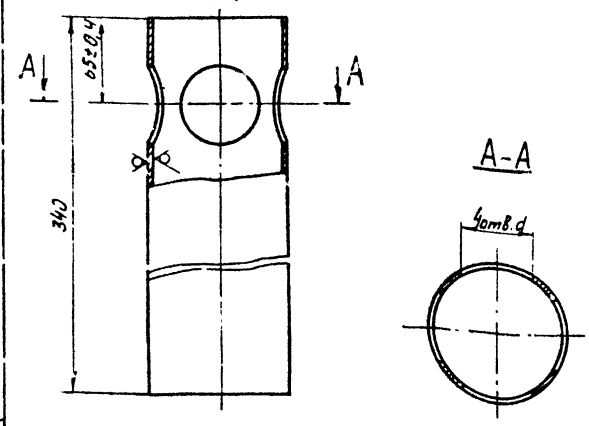

Обозначение	Материал	d, мм	Масса, кг.
А23Е001.178	Труба 108×4 ГОСТ 8732-70 / Д ГОСТ 8731-74	51+0,74	3,5
-01	Труба 159×4,5 ГОСТ 8732-70 / Д ГОСТ 8731-74	70+0,74	5,83
-02		82+0,87	

Изм.	Лист	N докум.	Подп.	Дата
Разраб.		Ямпольска		
Пров.		Литвак		
Рук. груп.		Грановский		
Н. контр.		Мерзлякова		
Утв.		[illegible]		

А23Е001.178

Труба

Лит. И | Масса смотри таблицу | Масшт. —

Лист | Листов 1

Смотри таблицу.

ГОССТРОЙ СССР САНТЕХПРОЕКТ г. Москва

ФОРМАТ: 11

А23Е001.120СБ

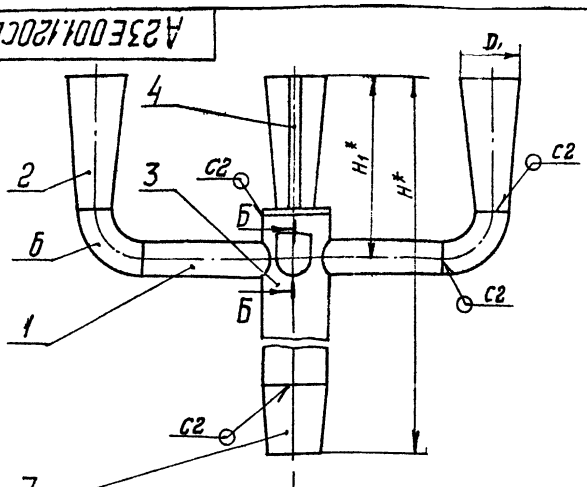

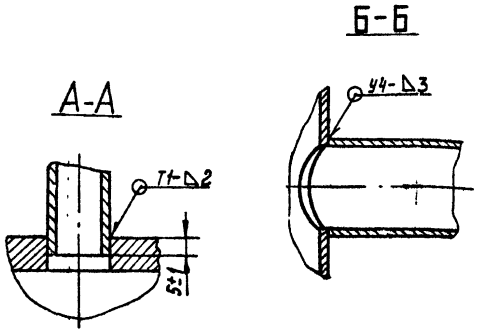

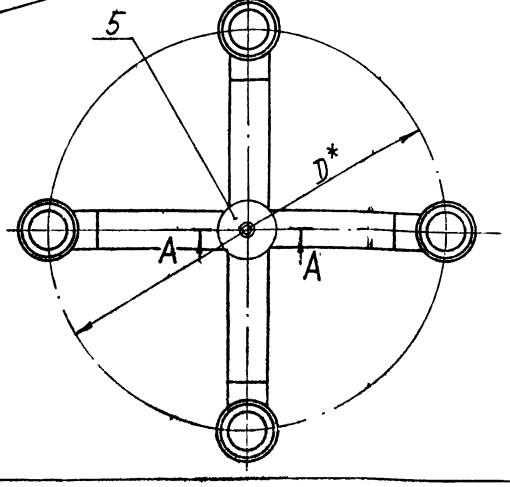

Обозначение	Размеры, мм D*	D1*	H*	H1*	Масса, кг.
А23Е001.120	600	89	630	275	13,7
-01	800	108	705	300	24,5
-02		133	775	370	31,7

1.* Размеры для справок.
2. Сварные швы У4, С2 по ГОСТ 16037-70; Т1 по ГОСТ 5264-59

Изм.	Лист	N докум.	Подп.	Дата
Разраб.		Ямпольска		
Пров.		Литвак		
Рук. груп.		[illegible]		
Гл. спец.		[illegible]		
Н. контр.		Мерзлякова		
Утв.		Сливак		

А23Е001.120СБ

Система распределительная Сборочный чертеж.

Лит. И | Масса смотри таблицу | Масшт. —

Лист | Листов 1

ГОССТРОЙ СССР САНТЕХПРОЕКТ г. Москва

Копировал: Мельникова

ФОРМАТ: 12

Серия 4.903-13 Выпуск 1-5

Инв. N подл. | Подп. и дата | Взам. инв. N | Инв. N дубл. | Подп. и дата

Формат	Зона	Поз.	Обозначение	Наименование	Кол.	Примечание
				Документация		
11			А23Е001. 130СБ	Сборочный чертеж		
			Переменные данные для исполнений:			
				А23Е001.130		
				Детали		
11		1	А23Е001. 007 - 06	Обечайка	1	
		2	-09	Обечайка	1	
11		3	А23Е001. 112 - 10	Труба	3	
11		4	А23Е001. 185	Дно	1	
64		5	А23Е001 186	Прокладка		
				Резина-пластина		
				ЗКЩ-С ГОСТ 7338-77		
				ф 122-1,0×78+1	3	0,006 кг
11		6	А23Е001. 187	Днище	1	
				Стандартные изделия		
		7		Болт М16×55.36		
				ГОСТ 7798-70	12	
		8		Гайка М16.4		
				ГОСТ 5915-70	12	

Изм.	Лист	N докум.	Подп.	дата
Разраб.		Митехина		
Пров.		Литвак		
Рук.груп.		Грановский		
Н. контр.		Мерзлякова		
Утв.		Вайнберг		

А23Е001.130

Днище воздухоотделителя

Лит.	Лист	Листов
И	1	3

ГОССТРОЙ СССР САНТЕХПРОЕКТ г. МОСКВА

Формат 11

Формат	Зона	Поз.	Обозначение	Наименование	Кол.	Примечание
		9		Шайба 16		
				ГОСТ 11371-68	12	
		10		Заглушка		
				65-10 ГОСТ 12836-67	3	
		11		Фланец		
				65-10 ГОСТ 1255-67	3	
				А23Е001. 130-01		
				Детали		
11		1	А23Е001. 007-07	Обечайка	1	
		2	-10	Обечайка.	1	
11		3	А23Е001. 112-20	Труба	3	
11		4	А23Е001. 185-01	Дно	1	
64		5	А23Е001. 188	Прокладка		
				Резина-пластина		
				ЗКЩ-С ГОСТ 7338-77		
				ф 138-1,0×81+1	3	0,006 кг
11		6	А23Е001. 187-01	Днище	1	
				Стандартные изделия		
		7		Болт М16×55.36		
				ГОСТ 7798-70	12	
		8		Гайка М16.4		
				ГОСТ 5915-70	12	
		9		Шайба 16		
				ГОСТ 11371-68	12	
		10		Заглушка		
				80-10 ГОСТ 12836-67	3	

Изм.	Лист	N докум.	Подп.	дата

А23Е001.130

Лист 2

Формат 11

Серия 4903-13 Выпуск 1-5

Формат	Зона	Поз.	Обозначение	Наименование	Кол.	Примечание
		11		Фланец		
				80-10 ГОСТ 1255-67	3	
				А23Е001 130-02		
				Детали		
11		1	А23Е001. 007-08	Обечайка	1	
		2	-11	Обечайка	1	
11		3	А23Е001. 112-31	Труба	3	
11		4	А23Е001. 185-02	Дно	1	
64		5	А23Е001. 189	Прокладка		
				Резина-пластина		
				ЗКЩ-С ГОСТ 7338-77		
				ф 158-1,0×110+1	3	0,007 кг
11		6	А23Е001 187-02	Днище	1	
				Стандартные изделия		
		7		Болт М16×55.36		
				ГОСТ 7798-70	24	
		8		Гайка М16.4		
				ГОСТ 5915-70	24	
		9		Шайба 16		
				ГОСТ 11371-68	24	
		10		Заглушка		
				100-10 ГОСТ 12836-67	3	
		11		Фланец		
				100-10 ГОСТ 1255-67	3	

Изм.	Лист	N докум.	Подп.	дата

А23Е001.130

Лист 3

Формат 11

А23Е001.130СБ

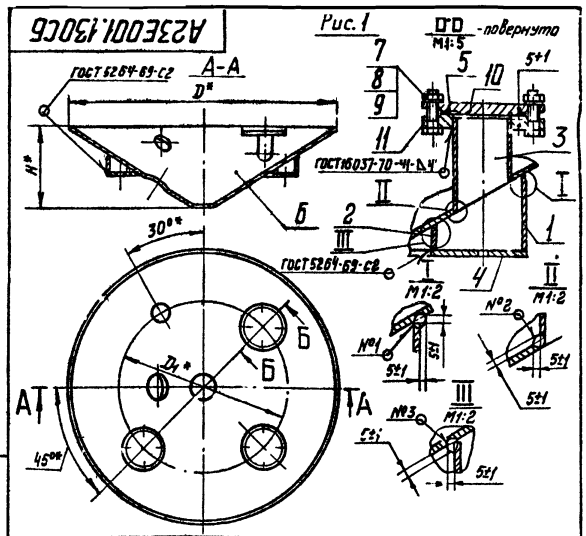

Обозначение	Размеры, мм.			Масса, кг
	D*	D1*	H*	
А23Е001. 130	1000	600	330	88,2
-01	1300	800	380	92,0
-02	1500		480	98,7

1.* Размеры для справок.
2. Сварные швы N1; N2; N3 - сварка ручная электродуговая.

Изм.	Лист	N докум.	Подп.	дата
Разраб.		Митехина		
Пров.		Литвак		
Рук.груп.		Грановский		
Гл. спец.		Вайнберг		
Н. контр.		Мерзлякова		
Утв.		Спивак		

А23Е001.130СБ

Днище воздухоотделителя Сборочный чертеж

Лит	Масса	Масшт
И	Смотри таблицу	1:15

Лист | Листов 1

ГОССТРОЙ СССР САНТЕХПРОЕКТ г. МОСКВА

Копир. Мельникова

Формат 11

Формат	Зона	Поз.	Обозначение	Наименование	Кол.	Примечание
				Документация		
		12	А23Е001.140СБ	Сборочный чертеж		
				Детали		
11		1	А23Е001.006-02		2	
Б4		2	А23Е001.204	Ушко		
				Ст.3 ГОСТ 380-71	4	0,06 кг
Б4		3	А23Е001.205	Втулка		
				Лист Б4 ГОСТ 19903-74 / Ст.3 ГОСТ 14637-69		
				$\phi 7^{+0,3} \times \phi 12-0,5$	4	0,059 кг
Б4		4	А23Е001.206	Втулка		
				Лист Б4 ГОСТ 19903-74 / Ст.3 ГОСТ 14637-61		
				$\phi 7^{+0,3} \times \phi 14-0,5$	4	0,09 кг
				Стандартные изделия		
		5		Шплинт 2,5×20-001 ГОСТ 397-66	4	
			Переменные данные для исполнений			
				А23Е001.140		
				Детали		
11		6	А23Е001.006-03	Ось	2	

Изм	Лист	N докум.	Подп.	Дата
Разраб.		Смирнова		
Пров.		Литвак		
Рук. гр.		Грановский		
Н.контр.		Мерзлякова		
Утв.		Вайнберг		

А23Е001.140

Корпус соплового устройства

Лит	Лист	Листов
И	1	3

ГОССТРОЙ СССР САНТЕХПРОЕКТ г. МОСКВА

ФОРМАТ 11

Формат	Зона	Поз.	Обозначение	Наименование	Кол.	Примечание
12		7	А23Е001.112-10	Труба	1	
11		8	А23Е001.153-01	Сектор	2	
11		9	А23Е001.207	Труба	1	
11		10	А23Е001.208	Патрубок	1	
Б4		11	А23Е001.209	Створка		
				Лист Б4 ГОСТ 19903-74 / Ст.3 ГОСТ 14637-69	2	0,25 кг
Б4		12	А23Е001.211	Пластина		
				Лист Б4 ГОСТ 19903-74 / Ст.3 ГОСТ 14637-69	2	0,37 кг
Б4		13	А23Е001.212	Фланец		
				Лист Б4 ГОСТ 19903-74 / Ст.3 ГОСТ 14637-69	1	0,2 кг
11		14	А23Е001.213	Тяга	2	
				А23Е001.140-01		
				Детали		
11		6	А23Е001.006-04	Ось	2	
12		7	А23Е001.112-27	Труба	1	
11		8	А23Е001.153-03	Сектор	2	
11		9	А23Е001.207-01	Труба	1	
11		10	А23Е001.208-01	Патрубок	1	
Б4		11	А23Е001.214	Створка		
				Лист Б4 ГОСТ 19903-74 / Ст.3 ГОСТ 14637-69	2	0,38 кг
Б4		12	А23Е001.21.	Пластина		
				Лист Б4 ГОСТ 19903-74 / Ст.3 ГОСТ 14637-69	8	0,52 кг
Б4		13	А23Е001.216	Фланец		

Подп. и дата. | Инв. N дубл. | Взам. инв. N | Подп. и дата. | Инв. N подл.

А23Е001.140

Лист 2

ФОРМАТ 11

А23Е001.140СБ

Выпуск 1-5

Серия 4.908-13

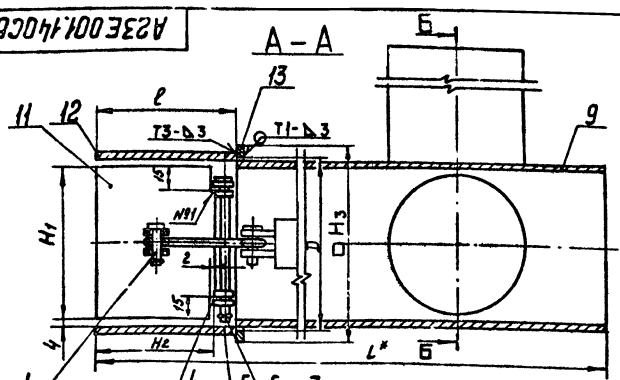

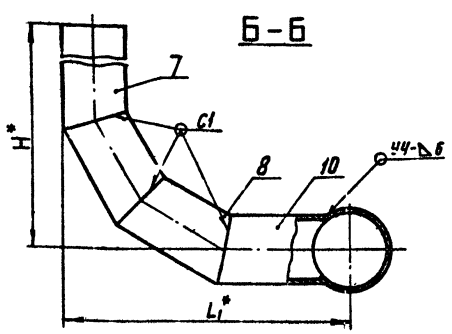

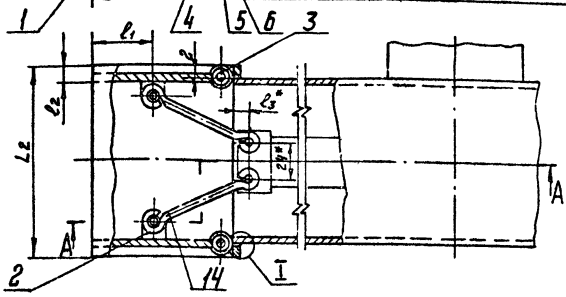

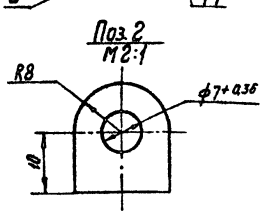

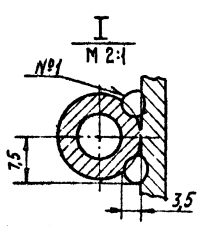

Обозначение	Размеры, мм												Масса, кг
	D	H*	H_1	H_2	H_3	L*	L_1	L_2	l	l_1	l_2	l_3*	
А23Е001.140	$110^{+0,87}$	880	$100_{-0,87}$	$80_{-0,74}$	$125_{-1,0}$	618	385	125	$93_{-0,87}$	40	10,5	10	17,0
-01	$135^{+1,0}$	695	$125_{-1,0}$	$96_{-0,87}$	$150_{-1,0}$	764	405	150	$109_{-1,0}$	50	12		22,6
-02	$161^{+1,0}$	315	$150_{-1,0}$	$122_{-1,0}$	$175_{-1,0}$	940	430	175	$125_{-1,0}$	60	10,5	11	26,2

1.* Размеры для справок.
2. Неуказанные предельные отклонения размеров по СМ7.
3. Шов N1 сварка ручная электродуговая, остальное по ГОСТ 5264-69.

Изм	Лист	N докум.	Подп.	Дата
Разраб.		Смирнова		
Пров.		Литвак		
Рук. гр.		Грановский		
Гл. спец.		Вайнберг		
Н. контр.		Мерзлякова		
Утв.		Спивак		

А23Е001.140СБ

Корпус соплового устройства
Сборочный чертеж

Лит.	Масса	Масшт.
И	см. табл.	—

Лист | Листов 1

Госстрой СССР САНТЕХПРОЕКТ г. МОСКВА

Инв. N подл. | Подп. и дата | Взам. инв. N | Инв. N дубл. | Подп. и дата.

Копир. Мельникова

ФОРМАТ 12

Формат	Зона	Поз.	Обозначение	Наименование	Кол.	Примечание
				Документация		
11			А23Е001.150СБ	Сборочный чертеж		
				Детали		
Б4		1	А23Е001.224	Пластина		
				Лист Б10 ГОСТ 19903-74 / Ст.3 ГОСТ 14637-69		
				150-0,87 х 70-0,74	3	0,6 кг
			Переменные данные для исполнений.			
				А23Е001.150		
				Детали		
11		2	А23Е001.225	Швеллер	1	
		3	-01	Швеллер	1	
				А23Е001.150-01		
				Детали		
11		2	А23Е001.225-02	Швеллер		
		3	-03	Швеллер	1	

Изм.	Лист	N докум.	Подп.	Дата
Разраб.		Митехина		
Пров.		Литвак		
Рук. групп		Грановский		
Н. контр.		Мерзлякова		
Утв.		Вайнберг		

А23Е001.150

Стойка

Лист	Лист	Листов
Н	1	

ГОССТРОЙ СССР САНТЕХПРОЕКТ г. МОСКВА

ФОРМАТ 11

Формат	Зона	Поз.	Обозначение	Наименование	Кол.	Примечание
				Лист Б4 ГОСТ 19903-74 / Ст.3 ГОСТ 14637-69	1	0,16 кг
11		14	А23Е001.213-01	Тяга	2	
				А23Е001.40-02		
				Детали		
11		6	А23Е001.006-05	Ось	2	
12		7	А23Е001.112-37	Труба	1	
11		8	А23Е001.153-05	Сектор	2	
11		9	А23Е001.207-02	Труба	1	
11		10	А23Е001.208-02	Патрубок	1	
Б/4		11	А23Е001.217	Створка		
				Лист Б4 ГОСТ 19903-74 / Ст.3 ГОСТ 14637-69	2	0,56 кг
Б/4		12	А23Е001.218	Пластина		
				Лист Б4 ГОСТ 19903-74 / Ст.3 ГОСТ 14637-69	2	0,69 кг
Б/4		13	А23Е001.219	Фланец		
				Лист Б4 ГОСТ 19903-74 / Ст.3 ГОСТ 14637-69	1	0,22 кг
11		14	А23Е001.213-02	Тяга	2	

Изм.	Лист	N докум.	Подп.	Дата

А23Е001.140

Лист 3

ФОРМАТ 11

Выпуск 1-5

Серия 4.908-13

А23Е001.225

Рис.1

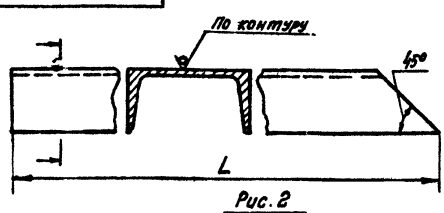

Рис.2

Остальное - см. рис.1

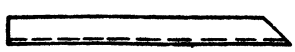

Обозначение	Рис	L, мм	Материал	Масса кг.
А23Е001.225	1	620-1,8	Швеллер 8 ГОСТ 8240-72 / Ст.3 ГОСТ 535-58	4,3
-01	2	670-2,0		4,7
-02	1	625-1,8	Швеллер 10 ГОСТ 8240-72 / Ст.3 ГОСТ 535-58	5,4
-03	2	680-2,0		5,8

Изм.	Лист	N докум.	Подп.	Дата
Разраб.		Митехина		
Пров.		Литвак		
Рук. групп		Грановский		
Н. контр.		Мерзлякова		
Утв.		Вайнберг		

А23Е001.225

Швеллер

Смотри таблицу

Лит.	Масса	Масшт.
Н	смотри таблицу	—

Лист | Листов 1

ГОССТРОЙ СССР САНТЕХПРОЕКТ г. МОСКВА

ФОРМАТ 11

А23Е001.150СБ

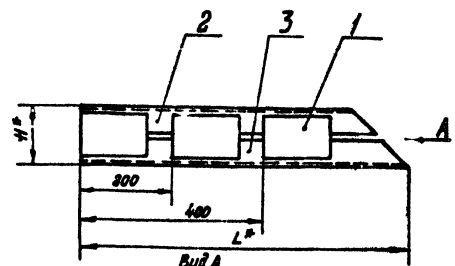

Вид А

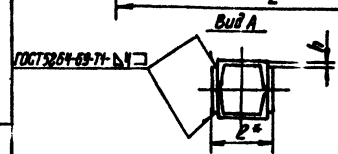

Обозначение	Размеры, мм				Масса, кг
	L*	H*	l*	h*	
А23Е001.150	670	90	100	10	10,8
-01	680	100	120	15	13,0

1 Неуказанные предельные отклонения размеров - по СТ.

2* Размеры для справок.

Изм.	Лист	N докум.	Подп.	Дата
Разраб.		Митехина		
Пров.		Литвак		
Рук. групп		Грановский		
Гл. спец.		Вайнберг		
Н. контр.		Мерзлякова		
Утв.		Спивак		

А23Е001.150СБ

Стойка

Сборочный чертеж

Лит.	Масса	Масшт.
Н	смотри таблицу	—

Лист | Листов 1

ГОССТРОЙ СССР САНТЕХПРОЕКТ г. МОСКВА

Копир Мельникова

ФОРМАТ 11

Формат	Зона	Поз.	Обозначение	Наименование	Кол.	Примечание
				Документация		
12			А23Е001.160СБ	Сборочный чертеж		
			Переменные данные	для исполнений:		
				А23Е001.160		
				Сборочные единицы		
11		1	А23Е001.110	Решетка	1	
11		2	А23Е001.170	Коллектор	1	
11		3	А23Е001.180	Лист	1	
				Детали		
Б4		4	А23Е001.235	Лист 170-1×571-1,8		
				Лист Б4,0 ГОСТ 19903-74 / Ст.3 ГОСТ 14637-69	2	2,95 кг
Б4		5	А23Е001.236	Лист 102-1×850-2,2		
				Лист Б4,0 ГОСТ 19903-74 / Ст.3 ГОСТ 14637-69	2	2,72 кг.
11		6	А23Е001.237	Лист	1	
Б4		7	А23Е001.238	Лист 232-1,15×800-2,2		
				Лист Б4,0 ГОСТ 19903-74 / Ст.3 ГОСТ 14637-69	1	6,32 кг.
Б4		8	А23Е001.239	Лист 138-1,0×240-1,15		
				Лист Б4,0 ГОСТ 19903-74 / Ст.3 ГОСТ 14637-69	1	1,13 кг.
Б4		9	А23Е001.241	Лист 240-1,15×689-2,0		
				Лист Б4,0 ГОСТ 19903-74 / Ст3 ГОСТ 14637-69	1	5,64 кг
11		10	А23Е001.242	Труба	1	
Б4		11	А23Е001.243	Заглушка ф 120-1,0		
				Лист Б10. ГОСТ 19903-74 / Ст.3 ГОСТ 14637-69	1	0,88 кг.

Инв. N подл. | Подп. и дата | Взам. инв. N | Инв. N дубл. | Подп. и дата

Изм.	Лист	N докум.	Подп.	Дата
Разраб.	Раева			
Пров.	Литвак			
Рук. груп.	Грановский			
Н. контр.	Морозов			
Утв.				

А23Е001.160

Короб приемный с распределительным устройством.

Лит.	Лист.	Листов
И	1	4

Госстрой СССР
САНТЕХПРОЕКТ
г. Москва

Копировал

Формат	Зона	Поз.	Обозначение	Наименование	Кол.	Примечание
11		12	А23Е001.244	Лист	2	
11		13	А23Е001.245	Лист	2	
11		14	А23Е001.246	Лист	1	
Б4		15	А23Е001.247	Прокладка ф78+0,74×ф122-1,0		
				Резина-пластина		
				ЗКЩ-с ГОСТ 7338-77	1	0,023 кг
Б4		16	А23Е001.248	Лист 50-0,74×100-0,87		
				Лист Б4,0 ГОСТ 19903-74 / Ст.3 ГОСТ 14637-69	1	0,17 кг
				Стандартные изделия		
		17		Болт М16×65.36 ГОСТ 7798-70	4	
		18		Гайка М16,4 ГОСТ 5915-70	4	
		19		Заглушка 65-10		
				ГОСТ 12836-67	1	
				А23Е001.160-01		
				Сборочные единицы		
11		1	А23Е001.190	Решетка	1	
11		2	А23Е001.170-01	Коллектор	1	
11		3	А23Е001.180-01	Лист	1	
				Детали		
Б4		4	А23Е001.249	Лист 214-1,15×546-1,8		
				Лист Б4,0 ГОСТ 19903-74 / Ст3 ГОСТ 14637-69	2	3,6 кг.
Б4		5	А23Е001.251	Лист 156-1,15×875-2,2		
				Лист Б4,0 ГОСТ 19903-74 / Ст.3 ГОСТ 14637-69	2	4,65 кг
11		6	А23Е001.237-01	Лист	1	
Б4		7	А23Е001.252	Лист 272-1,35×800-2,2		
				Лист Б4,0 ГОСТ 19903-74 / Ст.3 ГОСТ 14637-69	1	7,42 кг.

Инв. N подл. | Подп. и дата | Взам. инв. N | Инв. N дубл. | Подп. и дата

Изм.	Лист.	N докум.	Подп.	Дата

А23Е001.160 Лист 2

Формат 11

Серия 4.903-13 Выпуск 1-5.

Формат	Зона	Поз.	Обозначение	Наименование	Кол.	Примечание
Б4		8	А23Е001.253	Лист 163-1,0×280-1,35		
				Лист Б4,0 ГОСТ 19903-74 / Ст.3 ГОСТ 14637-69	1	1,55 кг
Б4		9	А23Е001.254	Лист 280-1,35×689-2,0		
				Лист Б4,0 ГОСТ 19903-74 / Ст.3 ГОСТ 14637-69	1	6,57 кг
11		10	А23Е001.242-01	Труба	1	
Б4		11	А23Е001.255	Заглушка ф170-1,0		
				Лист Б10 ГОСТ 19903-74 / Ст3 ГОСТ 14637-69	1	1,78 кг.
11		12	А23Е001.244-01	Лист	2	
11		13	А23Е001.245-01	Лист	2	
11		14	А23Е001.246-01	Лист	1	
Б4		15	А23Е001.256	Прокладка ф91+0,87×ф138-1,0		
				Резина-пластина		
				ЗКЩ-с ГОСТ 7338-77	1	0,046 кг
Б4		16	А23Е001.257.	Лист 62-0,74×100-0,87		
				Лист Б4,0 ГОСТ 19903-74 / Ст.3 ГОСТ 14637-69	1	0,21 кг.
				Стандартные изделия		
		17		Болт М16×65.36 ГОСТ 7798-70	4	
		18		Гайка М16,4 ГОСТ 5915-70	4	
		19		Заглушка 80-10 ГОСТ 12836-67	1	
				А23Е001.160-02		
				Сборочные единицы		
11		1	А23Е001.200	Решетка	1	
11		2	А23Е001.170-02	Коллектор	1	
11		3	А23Е001.180-02	Лист	1	
				Детали		
Б4		4	А23Е001.258	Лист 259-1,35×546-1,8		
				Лист Б4,0 ГОСТ 19903-74 / Ст3 ГОСТ 14637-69	2	4,84 кг.

Инв. N подл. | Подп. и дата | Взам. инв. N | Инв. N дубл. | Подп. и дата

Изм.	Лист	N докум.	Подп.	Дата

А23Е001.160 Лист 3

Копировал Формат 11

Формат	Зона	Поз.	Обозначение	Наименование	Кол.	Примечание
Б4		5	А23Е001.259	Лист 208-1,15×875-2,2		
				Лист Б4,0 ГОСТ 19903-74 / Ст.3 ГОСТ 14637-69	2	6,21 кг.
11		6	А23Е001.237-02	Лист	1	
Б4		7	А23Е001.261	Лист 372-1,55×800-2,2		
				Лист Б4,0 ГОСТ 19903-74 / Ст.3 ГОСТ 14637-69	1	10,15 кг.
Б4		8	А23Е001.262	Лист 163-1,0×380-1,35		
				Лист Б4,0 ГОСТ 19903-74 / Ст3 ГОСТ 14637-69	1	2,11 кг.
Б4		9	А23Е001.254.	Лист 280-1,35×689-2,0		
				Лист Б4,0 ГОСТ 19903-74 / Ст.3 ГОСТ 14637-69	1	6,58 кг
11		10	А23Е001.242-02	Труба	1	
Б4		11	А23Е001.263	Заглушка ф230-1,15		
				Лист Б10. ГОСТ 19903-74 / Ст.3 ГОСТ 14637-69	1	3,26 кг.
11		12	А23Е001.244-02	Лист	2	
11		13	А23Е001.245-02	Лист	2	
11		14	А23Е001.246-02	Лист	1	
Б4		15	А23Е001.264	Прокладка ф110+0,87×ф158-1,0		
				Резина-пластина		
				ЗКЩ-с ГОСТ 7338-77	1	0,059 кг
Б4		16	А23Е001.265	Лист 80-0,74×100-0,87.		
				Лист Б4,0 ГОСТ 19903-74 / Ст.3 ГОСТ 14637-69	1	0,27 кг.
				Стандартные изделия		
		17		Болт М16×65,36 ГОСТ 7798-70	8	
		18		Гайка М16,4 ГОСТ 5915-70	8	
		19		Заглушка 100-10		
				ГОСТ 12836-67.	1	

Инв. N подл. | Подп. и дата | Взам. инв. N | Инв. N дубл. | Подп. и дата

Изм.	Лист.	N докум.	Подп.	Дата

А23Е001.160 Лист 4

Копир. Мельникова Формат 11

А23Е001.160СБ

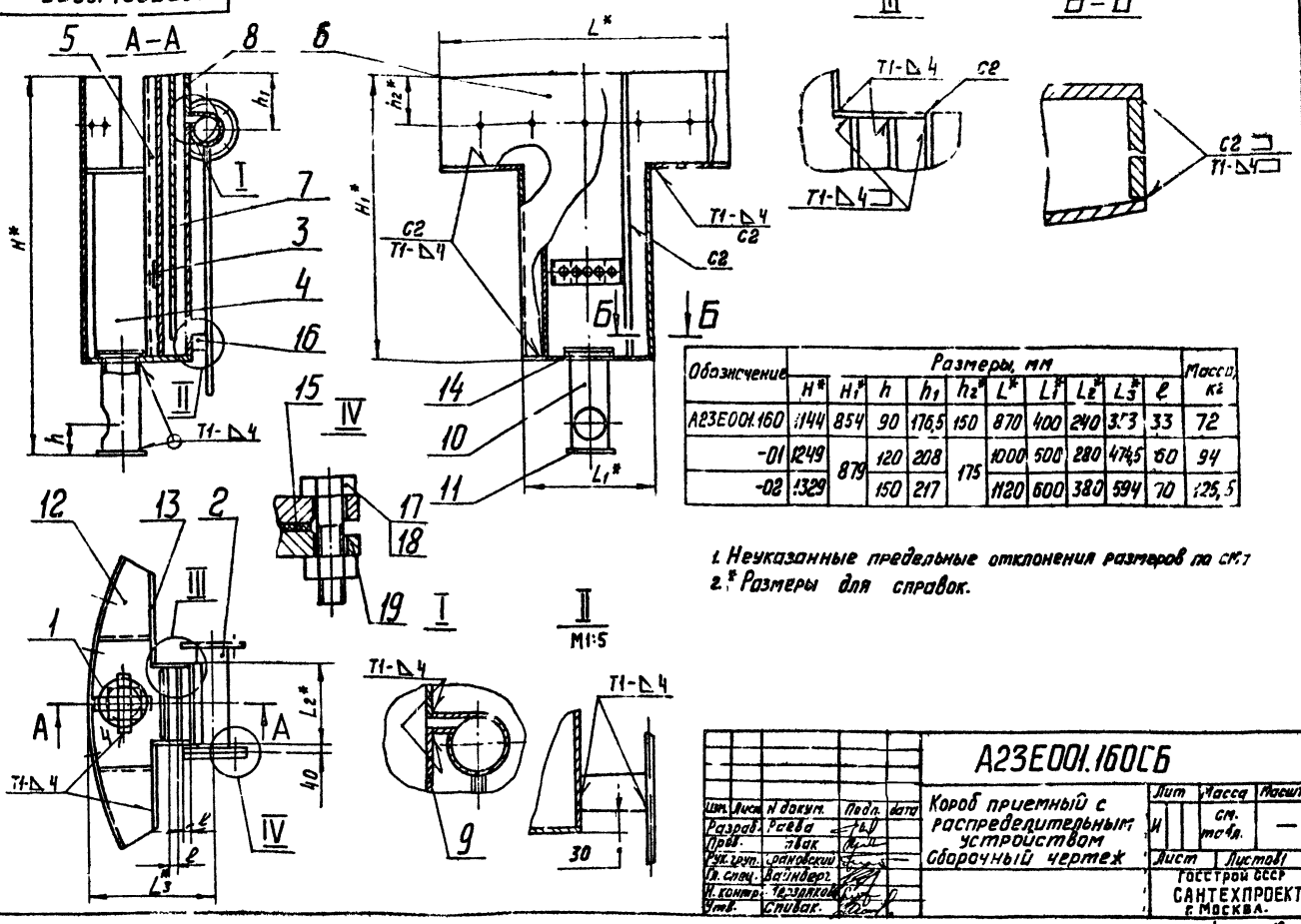

Обозначение	Размеры, мм										Масса, кг
	H*	H1*	h	h1	h2*	L*	L1*	L2*	L3*	ℓ	
А23Е001.160	1144	854	90	176,5	150	870	400	240	353	33	72
-01	1249	879	120	208	175	1000	500	280	474,5	60	94
-02	1329		150	217		1120	600	380	594	70	125,5

1. Неуказанные предельные отклонения размеров по СМ7
2. * Размеры для справок.

Изм.	Лист	N докум.	Подп.	дата
Разраб.		Раева		
Пров.		Ивак		
Рук. груп.		Грановский		
Гл. спец.		Вайнберг		
Н. контр.		Черзляков		
Утв.		Спивак		

А23Е001.160СБ

Короб приемный с распределительным устройством
Сборочный чертеж

Лит	Масса	Масшт.
И	см. табл.	—

Лист | Листов 1

ГОССТРОЙ СССР САНТЕХПРОЕКТ г. МОСКВА.

Формат 12

А23Е001.207

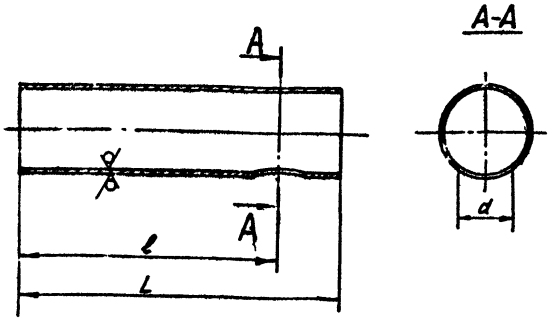

Обозначение	Размеры, мм			Материал	Масса, кг
	L	ℓ	d		
А23Е001.207	525-1,55	485	82+0,87	Труба 108×4 ГОСТ 8732-70 / ДГОСТ 8731-74	5,12
-01	655-1,8	600	100+0,87	Труба 133×4 ГОСТ 8732-70 / ДГОСТ 8731-74	8,34
-02	815-2,0	690	125+1,0	Труба 159×4,5 ГОСТ 8732-70 / ДГОСТ 8731-74	14

Неуказанные предельные отклонения размеров по СМ7

Изм.	Лист	N докум.	Подп.	дата
Разраб.		Митехина		
Пров.		Литвак		
Рук. груп.		Грановский		
Н. контр.		Черзляков		
Утв.		Вайнберг		

А23Е001.207

Труба

Лит.	Масса	Масшт.
И	смотри таблицу	—

Лист | Листов 1

См. таблицу

ГОССТРОЙ СССР САНТЕХПРОЕКТ г. МОСКВА

Формат 11

А23Е001.208

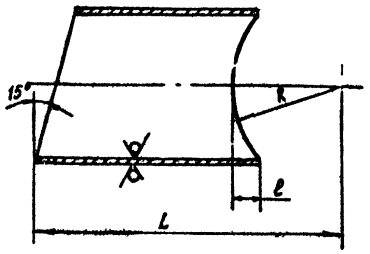

Обозначение	Размеры, мм			Материал	Масса, кг
	L	ℓ	R		
А23Е001.208	185	20	54	Труба 89×3,5 ГОСТ 8732-70 / ДГОСТ 8731-74	0,7
-01	195	25	66,5	Труба 108×4 ГОСТ 8732-70 / ДГОСТ 8731-74	0,9
-02	215	33	79,5	Труба 133×4 ГОСТ 8732-70 / ДГОСТ 8731-74	0,95

Неуказанные предельные отклонения размеров по СМ7

Изм.	Лист	N докум.	Подп.	дата
Разраб.		Митехина		
Пров.		Литвак		
Рук. груп.		Грановский		
Н. контр.		Черзляков		
Утв.		Вайнберг		

А23Е001.208

Патрубок

Лит.	Масса	Масшт.
И	смотри таблиц.	—

Лист | Листов 1

См. таблицу

ГОССТРОЙ САНТЕХПРОЕКТ г. МОСКВА

Формат 11

Серия 4.903-13 Выпуск 1-5

Инв. N подл. | Подп. и дата | Взам. инв. N | Инв. N дубл. | Подп. и дата

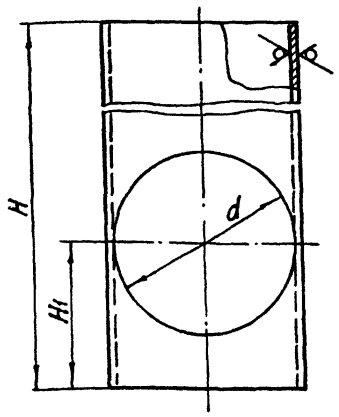

Обозначение	Размеры, мм			Материал	Масса, кг
	H	H1	d		
А23Е001.242	280-1,35	80±0,4	82+0,87	Труба $\frac{108\times4\ ГОСТ8732-70}{Д\ ГОСТ8731-74}$	2,87
-01	360-1,35	110±0,4	100+0,87	Труба $\frac{159\times4,5\ ГОСТ8732-70}{Д\ ГОСТ8731-74}$	6,17
-02	440-1,55	140±0,5	125+1,0	Труба $\frac{219\times6\ ГОСТ8732-70}{Д\ ГОСТ8731-74}$	13,86

Изм. Лист №докум. Подп. Дата

Разраб. Раева

Пров. Литвак

Рук.гр. Грановский

Н.контр. Мерзлякова

Утв. Вайнберг

А23Е001.242

Труба

Лит. Масса Масштаб

Н — см. табл. —

Лист Листов 1

См. таблицу

Госстрой СССР Сантехпроект г. Москва

Копировал: Дзина Формат: А1

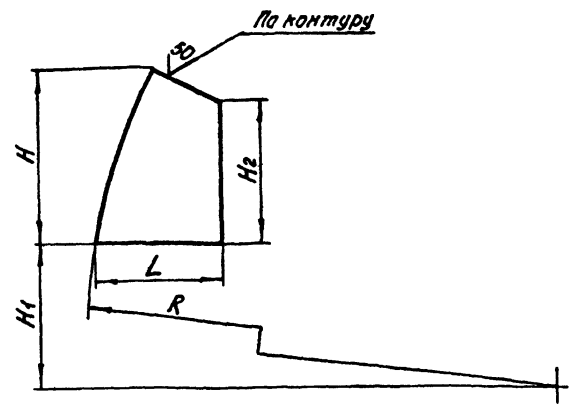

Обозначение	Размеры, мм					Масса, кг
	H	H1	H2	L	R	
А23Е001.244	239-1,15	196±0,6	192-1,15	178-1,55	100+1,2	2,31
-01	254-1,15	246±0,6		222-1,15	1279+1,3	1,31
-02	264-1,35	296±0,7	187-1,15	267-1,35	1529+1,3	1,61

Изм. Лист №докум. Подп. Дата

Разраб. Раева

Пров. Литвак

Рук.гр. Грановский

Н.контр. Мерзлякова

Утв. Вайнберг

А23Е001.244

Лист

Лит. Масса Масштаб

Н — см. табл. —

Лист Листов 1

Лист БН.О ГОСТ19903-74 Ст.3 ГОСТ14637-69

Госстрой СССР Сантехпроект г. Москва

Копировал: Дзина Формат: А1

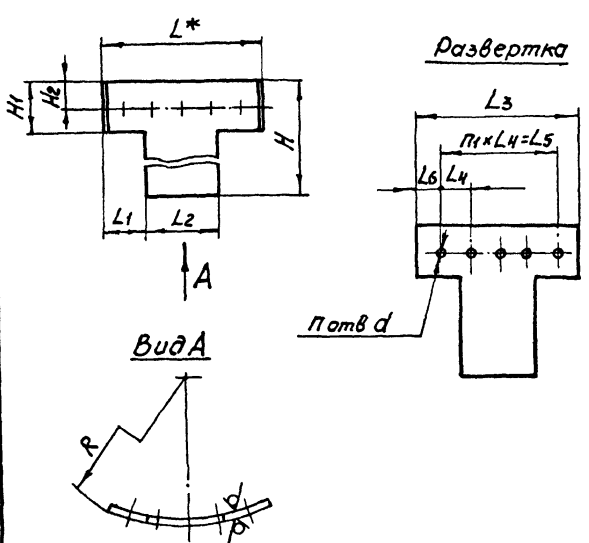

Обозначение	Размеры, мм												Кол.		Масса, кг
	H	H1	H2	L*	L1	L2	L3	L4	L5	L6	R	d	П	Пк	
А23Е001.257	350-2,2	275-1,35	150	870	235	400-1,55	900-2,2	157	628	136	1004	8 +0,36	5	4	8,75
-01	375-2,2	325-1,35	175	1000	250	500-1,55	1024-2,4	200	1000	12	1279	10 +0,43	6	5	11,8
-02				1120	260	600-1,8	1150-2,4	166	996	77	1529		7	6	12,9

1. Неуказанные предельные отклонения размеров по СМт.
2. * Размер для справок.

Изм. Лист №докум. Подп. Дата

Разраб. Раева

Пров. Литвак

Рук.гр. Грановский

Н.контр. Мерзлякова

Утв. Вайнберг

А23Е001.237

Лист

Лит. Масса Масштаб

Н — см. табл. —

Лист Листов 1

Лист БН.О ГОСТ19903-74 Ст.3 ГОСТ14637-69

Госстрой СССР Сантехпроект г. Москва

Копировал: Дзина Формат: А1

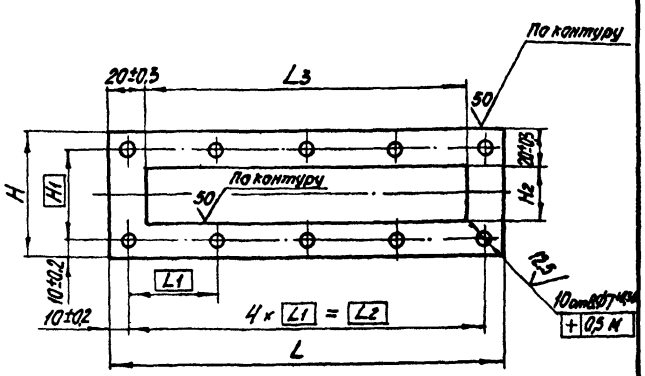

Обозначение	Размеры, мм							Масса, кг
	H	H1	H2	L	L1	L2	L3	
А23Е001.277	70-0,74	50	30+0,52	220-1,15	50	200	180+0,5	0,047
-01	80-0,74	60	40+0,62	260-1,15	60	240	220+0,5	0,056

Изм. Лист №докум. Подп. Дата

Разраб. Раева

Пров. Литвак

Рук.гр. Грановский

Н.контр. Мерзлякова

Утв. Вайнберг

А23Е001.277

Прокладка

Лит. Масса Масштаб

Н — см. табл. —

Лист Листов 1

Резина-пластина ЗКщ-с ГОСТ7338-77

Госстрой СССР Сантехпроект г. Москва

Копировал: Дзина Формат: А1

А23Е001.269

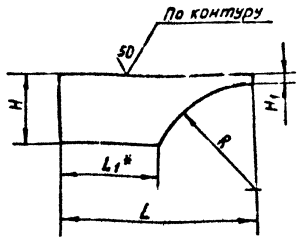

Обозначение	Размеры, мм					Масса кг
		H_1	L	L_1	R	
А23Е001.269	23-0,52	3-0,25	55-0,74	23	35±0,3	0,022
-01	23,5-0,52	3,5-0,3	72-0,74	37	41±0,3	0,033
-02	24-0,52	4-0,3	90-0,87	50	50±0,3	0,042

Изм.	Лист	N докум.	Подп.	Дата
Разраб.		Раева		
Пров.		Литвак		
Рук. груп.		Грановский		
Н. контр.		Мерзлякова		
Утв.		Вайнберг		

А23Е001.269

Щека

Лист Б4,0 ГОСТ 19903-74
Ст.3 ГОСТ 14637-69

Лит.	Масса	Масшт.
И	См. табл.	—

Лист | Листов 1

ГОССТРОЙ СССР
САНТЕХПРОЕКТ
г. МОСКВА

ФОРМАТ 11

А23Е001.268

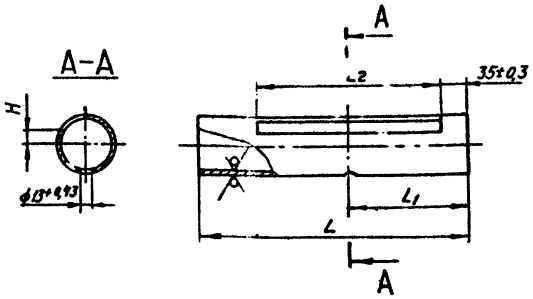

Обозначение	Размеры, мм				Материал	Масса, кг
	H	L	L_1	L_2		
А23Е001.268	15±0,2	350-1,35	155±0,5	240+1,15	Труба 76×3 ГОСТ 8732-70 / Д ГОСТ 8731-74	1,9
-01	21±0,3	420-1,35	175±0,5	280+1,35	Труба 89×3,5 ГОСТ 8732-70 / Д ГОСТ 8731-74	3,1
-02	30±0,3	495-1,55	225±0,6	380+1,35	Труба 108×4 ГОСТ 8732-70 / Д ГОСТ 8731-74	5,1

Изм.	Лист	N докум.	Подп.	Дата
Разраб.		Раева		
Пров.		Литвак		
Рук. груп.		Грановский		
Н. контр.		Мерзлякова		
Утв.		Вайнберг		

А23Е001.268

Труба

См. таблицу.

Лит.	Масса	Масшт.
И	См. табл.	—

Лист | Листов 1

ГОССТРОЙ СССР
САНТЕХПРОЕКТ
г. МОСКВА

ФОРМАТ 11

А23Е001.170СБ

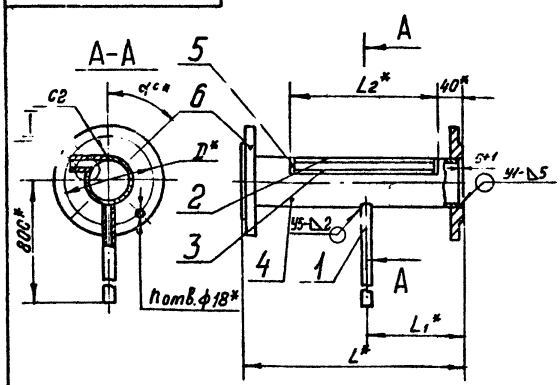

Обозначение	Размеры, мм				Кол. п	α*	Масса, кг
	D*	L*	L_1^*	L_2^*			
А23Е001.170	145	360	160	240	4	45°	8,72
-01	160	430	180	280			11,1
-02	180	505	230	380	8	22°30	19,0

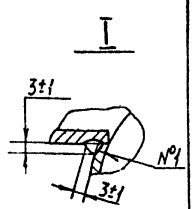

1.* Размеры для справок.
2. Сварные швы С2 по ГОСТ 5264-69; У1; У5 ГОСТ 16037-70.
3. Сварной шов N°1 - сварка ручная электродуговая.

Изм.	Лист	N докум.	Подп.	Дата
Разраб.		Раева		
Пров.		Литвак		
Рук. гр.		Грановский		
Гл. спец.		Вайнберг		
Н. контр.		Мерзлякова		
Утв.		Спивак		

А23Е001.170СБ

Коллектор
Сборочный чертеж

Лит.	Масса	Масшт.
И	См. табл.	—

Лист | Листов 1

ГОССТРОЙ СССР
САНТЕХПРОЕКТ
г. МОСКВА

ФОРМАТ 11

Формат	Зона	Поз.	Обозначение	Наименование	Кол.	Примечание
				Документация		
11			А23Е001.170СБ	Сборочный чертеж		
			Переменные данные для исполнений			
				А23Е001.170		
				Детали		
11		1	А23Е001.098-23	Труба	1	
Б4		2	А23Е001.266	Лист 55-0,74×232-1,15		
				Лист Б4,0 ГОСТ 19903-74 / Ст.3 ГОСТ 14637-69	1	0,4 кг
Б4		3	А23Е001.267	Лист 23-0,52×232-1,15		
				Лист Б4,0 ГОСТ 19903-74 / Ст.3 ГОСТ 14637-69	1	0,17 кг
11		4	А23Е001.268	Труба	1	
11		5	А23Е001.269	Щека	2	
				Стандартные изделия		
		6		Фланец 65-10 ГОСТ 1255-67	2	
				А23Е001.170-01		
				Детали		
11		1	А23Е001.098-24	Труба	1	
Б4		2	А23Е001.271	Лист 72-0,74×272-1,35		
				Лист Б4,0 ГОСТ 19903-74 / Ст3 ГОСТ 14637-69	1	0,62 кг
Б4		3	А23Е001.272	Лист 67-0,62×272-1,35		
				Лист Б4,0 ГОСТ 19903-74 / Ст3 ГОСТ 14637-69	1	0,32 кг
11		4	А23Е001.268-01	Труба	1	

Изм.	Лист	N докум.	Подп.	Дата
Разраб.		Раева		
Пров.		Литвак		
Рук. груп.		Грановский		
Н. контр.		Мерзлякова		
Утв.		Вайнберг		

А23Е001.170

Коллектор

Лит.	Лист	Листов
И	1	2

ГОССТРОЙ СССР
САНТЕХПРОЕКТ
г. МОСКВА

ФОРМАТ 11

Серия 4.908-13 Выпуск 1-5

Инв. N подл. | Подп. и дата | Взам. инв. N | Инв. N дубл. | Подп. и дата

Формат	Зона	Поз.	Обозначение	Наименование	Кол.	Примечание
А1		5	А23Е001.269-01	Щека	2	
				Стандартные изделия		
		6		Фланец 80-10 ГОСТ 1255-67	2	
				А23Е001.170-02		
				Детали		
А1	1	А23Е001.098-25		Труба	1	
Б4	2	А23Е001.273		Лист 90-0,87×372-1,35 Лист Б40 ГОСТ 19903-74 Ст.3 ГОСТ 14637-69	1	1,05 кг
Б4	3	А23Е001.274		Лист 50-0,62×372-1,35 Лист Б40 ГОСТ 19903-74 Ст.3 ГОСТ 14637-69	1	0,56 кг
А1	4	А23Е001.268-02		Труба	1	
А1	5	А23Е001.269-02		Щека	2	
				Стандартные изделия		
	6			Фланец 100-10 ГОСТ 1255-67	2	

Изм. Лист № докум. Подп. Дата

А23Е001.170

Лист 2

Копировал: Дзино Формат: А1

Инв. № подл. | Подп. и дата | Взам. инв. № | Инв. № дубл. | Подп. и дата

А23Е001.180СБ

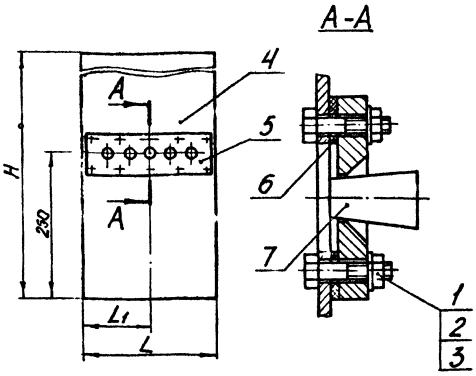

Обозначение	Размеры, мм			Масса кг
	Н	L	L1	
А23Е001.180	850	232	116	7,6
-01	875	272	136	9,31
-02		372	186	12,0

Размеры для справок

Изм. Лист № докум. Подп. Дата

Разраб. Рдева

Пров. Литвак

Рук. гр. Гратовский

Гл. спец. Ванифатов

Н. контр. Кравальнов

Утв. Стецак

А23Е001.180СБ

Лист Сборочный чер. пек

Лит.	Масса	Масштаб
И	см. табл.	—

Лист | Листов 1

Госстрой СССР Сантехпроект г. Москва

Копировал: Дзино Формат: А4

Выпуск 1-5

Серия 4.903-13

Формат	Зона	Поз.	Обозначение	Наименование	Кол.	Примечание
				Документация		
А1			А23Е001.180СБ	Сборочный чертеж		
				Стандартные изделия		
		1		Болт М6×30.36 ГОСТ 7798-70	10	
		2		Гайка М6.4 ГОСТ 5915-70	10	
		3		Шайба 6.01 ГОСТ 11371-68	10	
				Переменные данные для исполнений		
				А23Е001.180		
				Детали		
А1	4	А23Е001.275		Лист	1	
А1	5	А23Е001.276		Планка	1	
А1	6	А23Е001.277		Прокладка	1	
				Стандартные изделия		
	7			Пробка резиновая конус. №46 ГОСТ 7852-76	5	

Инв. № подл. | Подп. и дата | Взам. инв. № | Инв. № дубл. | Подп. и дата

Изм. Лист № докум. Подп. Дата

Разраб. Рдева

Пров. Литвак

Рук. гр. Гратовский

Н. контр. Кравальнов

Утв. Ванифатов

А23Е001.180

Лист

Лит.	Лист	Листов
И	1	2

Госстрой СССР Сантехпроект г. Москва

Копировал: Дзино Формат: А4

Формат	Зона	Поз.	Обозначение	Наименование	Кол.	Примечание
				А23Е001.180-01		
				Детали		
А1	4	А23Е001.275-01		Лист	1	
А1	5	А23Е001.276-01		Планка	1	
А1	6	А23Е001.277-01		Прокладка	1	
				Стандартные изделия		
	7			Пробка резиновая конусная №19 ГОСТ 7852-76	5	
				А23Е001.180-02		
				Детали		
А1	4	А23Е001.275-02		Лист	1	
А1	5	А23Е001.276-02		Планка	1	
А1	6	А23Е001.277-01		Прокладка	1	
				Стандартные изделия		
	7			Пробка резиновая конусная №2Н ГОСТ 7852-76	5	

Инв. № подл. | Подп. и дата | Взам. инв. № | Инв. № дубл. | Подп. и дата

Изм. Лист № докум. Подп. Дата

А23Е001.180

Лист 2

Копировал: Дзино Формат: А4

Формат	Зона	Поз	Обозначение	Наименование	Кол.	Примечание
				Документация		
11			А23Е001.190СБ	Сборочный чертеж		
				Детали		
Б4		1	А23Е001.173	Ребро L=24-0,52		
				Лист Б3,0 ГОСТ 19903-74 / I-IV-Ст3 ГОСТ 16523-70	24	0,009 кг
Б4		2	А23Е001.175	Лист		
				Лист Б3,0 ГОСТ 19903-74 / I-IV-Ст3 ГОСТ 16523-70	4	0,019 кг
Б4		3	А23Е001.176	Ребро L=30-0,62		
				Лист Б3,0 ГОСТ 19903-74 / I-IV Ст3 ГОСТ 16523-70	7	0,01 кг
Б4		4	А23Е001.278	Ребро L=133-1,0		
				Лист Б3,0 ГОСТ 19903-74 / I-IV-Ст3 ГОСТ 16523-70	2	0,063 кг
Б4		5	А23Е001.279	Ребро L=171-1,0		
				Лист Б3,0 ГОСТ 19903-74 / I-IV-Ст3 ГОСТ 16523-70	4	0,08 кг
Б4		6	А23Е001.281	Кольцо		
				Лист Б3,0 ГОСТ 19903-74 / I-IV-Ст3 ГОСТ 16523-70	1	0,3 кг

Изм.	Лист	№ докум.	Подп.	Дата
Разраб.		Раева		
Пров.		Литвак		
Рук. гр.		Грановский		
Н. контр.		Мерзлякова		
Утв.		Вайнберг		

А23Е001.190

Решетка

Лит.	Лист	Листов
И		1

Госстрой СССР Сантехпроект

Копировал

Инв.№ подл. | Подп. и дата | Взам. инв.№ | Инв.№ дубл. | Подп. и дата

А23Е001.190СБ

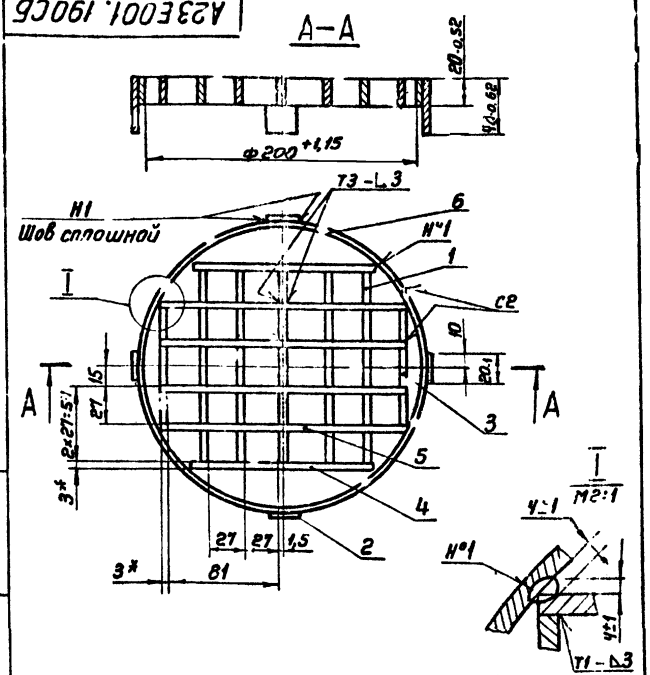

1. Неуказанные предельные отклонения размеров по Ст1
2.* Размеры для справок
3. Сварные швы С2, Н1, Т1, Т3 по ГОСТ 5264-69
4. Сварной шов Н°1 - сварка ручная электродуговая

А23Е001.190СБ

Сборочный чертеж

Изм.	Лист	№ докум.	Подп.	Дата
Разраб.		Са		
Пров.		Литвак		
Рук. гр.		Грановский		
Гл. спец.		Б. Зайнберг		
Н. контр.		Мерзлякова		
Утв.		Спивак		

Лит.	Масса	Масштаб
И	1,11	1:2,5
Лист	Листов 1	

Госстрой СССР Сантехпроект г. Москва

Формат: 11

Инв.№ подл. | Подп. и дата | Взам. инв.№ | Инв.№ дубл. | Подп. и дата

А23Е001.275

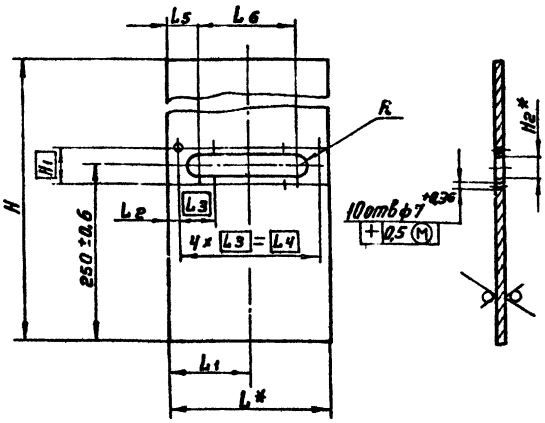

Обозначение	Размеры, мм											Масса кг
	H	H1	H2*	L*	L1	L2	L3	L4	L5	L6	R	
А23Е001.275	650±2,3	50	30	232	116±0,5	76±0,2	50	200	116±0,3	140 +1	15±0,2	6,2
-01	875±2,2	60	40	272	136±0,5		60	240		180 +1	20±0,3	7,47
-02				372	186±0,5	66±0,4			96±0,3			10,2

* Размеры для справок

А23Е001.275

Лист

Изм.	Лист	№ докум.	Подп.	Дата
Разраб.		Раева		
Пров.		Литвак		
Рук. гр.		Грановский		
Н. контр.		Мерзлякова		
Утв.		Вайнберг		

Лит.	Масса	Масштаб
И	см. табл.	—
Лист	Листов 1	

Госстрой СССР Сантехпроект г. Москва

Лист Б4,0 ГОСТ 19903-74 / Ст3 ГОСТ 14637-69

Копировал

Формат: 11

Инв.№ подл. | Подп. и дата | Взам. инв.№ | Инв.№ дубл. | Подп. и дата

Серия 4.903-13 Выпуск 1-5

А23Е001.276

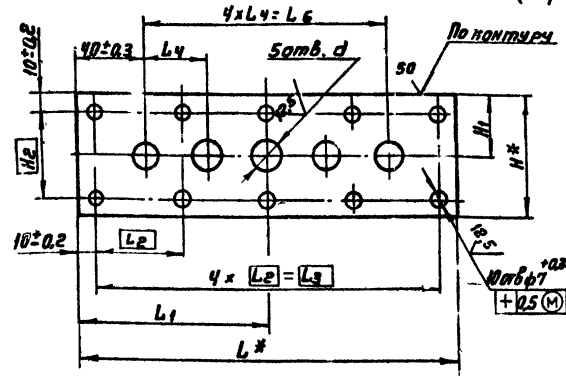

	Размеры, мм										Масса, кг
	H*	H1	H2	L*	L1	L2	L3	L4	L5	d	
А23Е001.276	70	35±0,3	50	220	111±0,5	50	200	35±0,3	140±0,3	16 +0,43	1,2
-01	80	40±0,3	60	260	130±0,5	60	240	45±0,3	180±0,3	20 +0,52	1,63
-02										32 +0,62	1,62

* Размеры для справок

А23Е001.276

Планка

Изм.	Лист	№ докум.	Подп.	Дата
		Раева		
		Литвак		
		Грановский		
Н. контр.		Мерзлякова		
Утв.		Вайнберг		

Лит.	Масса	Масштаб
И	см. табл.	—
Лист	Лист 1	

Госстрой СССР Сантехпроект г. Москва

Лист Б10,0 ГОСТ 19903-74 / Ст3 ГОСТ 14637-69

Копировал

Формат: 11

Инв.№ подл. | Подп. и дата | Взам. инв.№ | Инв.№ дубл. | Подп. и дата

Формат	Зона	Поз	Обозначение	Наименование		Примечание
				Документация		
11			А23Е001.200СБ	Сборочный чертеж		
				Детали		
Б4		1	А23Е001.173	Ребро L=24-а.5г		
				Лист Б3,0 ГОСТ 19903-74		
				1-IV-Ст3 ГОСТ 16523-70	50	0,009 кг
Б4		2	А23Е001.175	Лист		
				Лист Б3,0 ГОСТ 19903-74		
				1-IV-Ст3 ГОСТ 16523-70	4	0,019 кг
Б4		3	А23Е001.176	Ребро L=30-а.6г		
				Лист Б3,0 ГОСТ 19903-74		
				1-IV-Ст3 ГОСТ 16523-70	9	0,01 кг
Б4		4	А23Е001.282	Ребро L=165-1		
				Лист Б3,0 ГОСТ 19903-74		
				1-IV-Ст3 ГОСТ 16523-70	2	0,08 кг
Б4		5	А23Е001.283	Ребро L=219-1		
				Лист Б3,0 ГОСТ 19903-74		
				1-IV-Ст3 ГОСТ 16523-70	6	0,106 кг
Б4		6	А23Е001.284	Кольцо		
				Лист Б3,0 ГОСТ 19903-74		
				1-IV-Ст3 ГОСТ 16523-70	1	0,39 кг

Изм. Лист. N докум. Подп. Дата

Разраб. Раева
Пров. Литвак
Рук. гр. Грановский
Н. контр. Мерзлякова
Утв. Вайнберг

А23Е001.200

Решетка

Лит. | Лист | Листов 1

Госстрой СССР сантехпроект г. Москва

Копировал Формат А1

Инв. N подл. | Подп. и дата | Взам. инв. N | Инв. N дубл. | Подп. и дата

А23Е001.200СБ

А–А

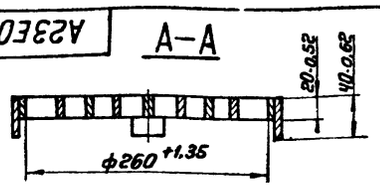

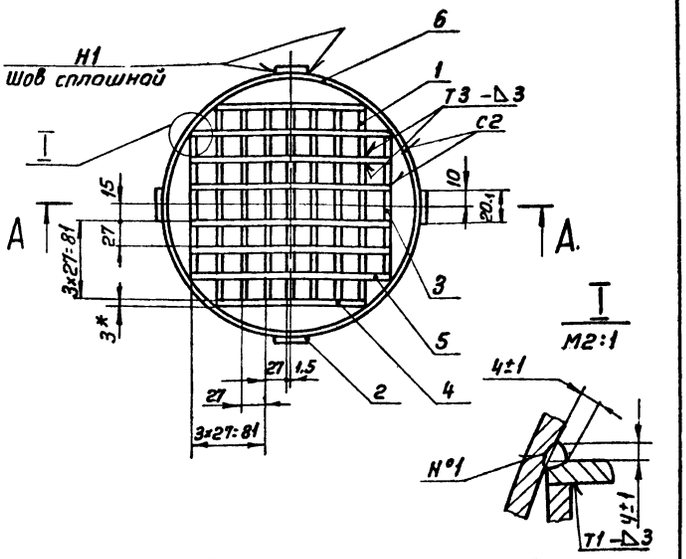

1. Неуказанные предельные отклонения размеров по СМ7
2. * Размеры для справок
3. Сварные швы С2, Н1, Т1, Т3 по ГОСТ 5264-69
4. Сварной шов Н°1 - сварка ручная электродуговая

Изм. Лист. N докум. Подп. Дата

Разраб. Раева
Пров. Литвак
Рук. гр. Грановский
Гл. спец. Вайнберг
Н. контр. Мерзлякова
Утв. Спивак

А23Е001.200СБ

Решетка
Сборочный чертеж

Лит.	Масса	Масшт.
И	1,8	1:4
Лист	Листов 1	

Госстрой СССР сантехпроект г. Москва

Копировал Формат А1

Инв. N подл. | Подп. и дата | Взам. инв. N | Инв. N дубл. | Подп. и дата

А23Е001.246

√(√)

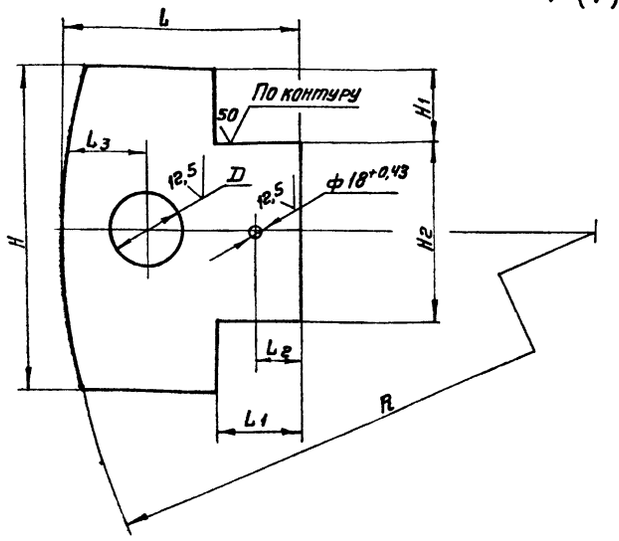

Обозначение	Размеры, мм									Масса, кг
	D	H	H1	H2	L	L1	L2	L3	R	
А23Е001.246	100 +0,87	400-1,55	80±0,4	240-1,15	298-1	98	57,5	110	1004	3,54
-01	150 +1,0	500-1,55	110±0,4	280-1,35	402-1	152	98	150	1279	5,25
-02	207 +1,15	600-1,8		380-1,55	504-2	204	113	170	1529	8,14

Неуказанные предельные отклонения размеров по СМ7

Серия 4.903-13 Выпуск 1-5

Изм. Лист. N докум. Подп. Дата

Разраб. Раева
Пров. Литвак
Рук. гр. Грановский
Н. контр. Мерзлякова
Утв. Вайнберг

А23Е001.246

Лист

Лит.	Масса	Масшт.
И	см. табл	—
Лист	Листов 1	

Лист Б4,0 ГОСТ 19903-74 Ст.3 ГОСТ 14637-69

Госстрой СССР сантехпроект г. Москва

Копировал Формат А1

Инв. N подл. | Подп. и дата | Взам. инв. N | Инв. N дубл. | Подп. и дата

А23Е001.245

√(√)

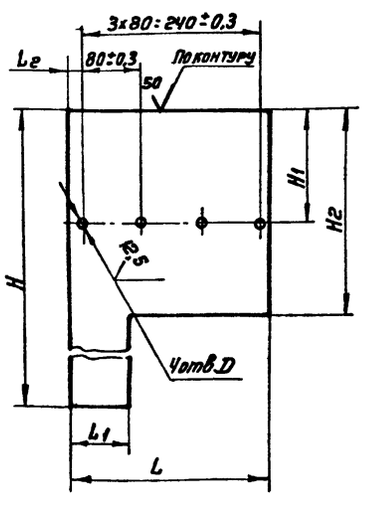

Обозначение	Размеры, мм							Масса, кг
	D	H	H1	H2	L	L1	L2	
А23Е001.245	8 +0,36	850-2,2	150±0,5	275-1,35	270-1,36	75±0,4	15±0,2	3,73
-01	10 +0,43	875-2,2	175±0,5	325-1,35	300-1,35	106±0,4	30±0,3	5,0
-02					295-1,35			4,91

Изм. Лист. N докум. Подп. Дата

Разраб. Раева
Пров. Литвак
Рук. гр. Грановский
Н. контр. Мерзлякова
Утв. Вайнберг

А23Е001.245

Лист

Лит.	Масса	Масшт.
И	см. табл	—
Лист	Листов 1	

Лист Б4,0 ГОСТ 19903-74 Ст.3 ГОСТ 14637-69

Госстрой СССР сантехпроект г. Москва

Копировал Формат А1

Инв. N подл. | Подп. и дата | Взам. инв. N | Инв. N дубл. | Подп. и дата

А23Е001.295

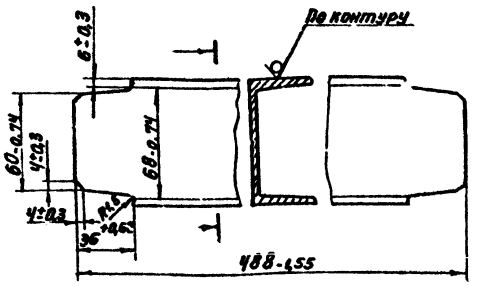

Изм.	Лист	№ докум.	Подп.	Дата
Разраб.		Ямпольская		
Пров.		Литвак		
Рук. гр.		Гранковский		
Н. контр.		Мерзлякова		
Утв.		Вайнберг		

А23Е001.295

Швеллер

Лит.	Масса	Масштаб
И	3,45	1:2

Швеллер 8 ГОСТ 8240-72
Ст3 ГОСТ 535-58

Госстрой СССР Сантехпроект г. Москва

Копировал Формат А1

Инв. № подл. | Подп. и дата | Взам. инв. № | Инв. № дубл. | Подп. и дата

А23Е001.335

Рис. 2

Остальное - см. рис. 1

Рис. 1

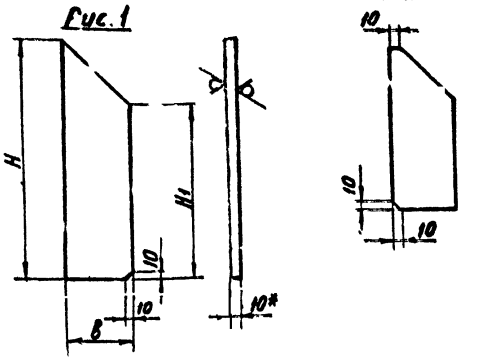

Обозначение	Рис.	Размеры, мм N	H1	δ	Масса кг
А23Е001.335	1	300-1,35	220-1,15	80-0,74	1,13
-01	1	400-1,55	295-1,35	105-0,87	1,89
-02	1	500-1,55	370-1,55	130-1,0	3,76
-03	2	200-1,15	130-1,0	80-0,74	1,0
-04	2	275-1,35	180-1,0	105-0,87	1,83
-05	2	350-1,35	230-1,15	130-1,0	2,96

1. Неуказанные предельные отклонения размеров по СТ
2* Размер для справок

Изм.	Лист	№ докум.	Подп.	Дата
Разраб.		Ямпольская		
Пров.		Литвак		
Рук. гр.		Гранковский		
Н. контр.		Мерзлякова		
Утв.		Вайнберг		

А23Е001.335

Ребро

Лит.	Масса смотри тех. ук.	Масштаб
И		—

Лист Б10,0 ГОСТ 19903-74
Ст3 ГОСТ 14637-69

Госстрой СССР Сантехпроект г. Москва

Копировал Формат А1

Инв. № подл. | Подп. и дата | Взам. инв. № | Инв. № дубл. | Подп. и дата

Серия 4.903-13 Выпуск 1-5

Формат	Зона	Поз.	Обозначение	Наименование	Кол.	Примечание
				Документация		
А2			А23Е001.210 СБ	Сборочный чертеж		
				Детали		
А1		1	А23Е001.296	Швеллер	2	
Б4		2	А23Е001.296	Стойка L=1080-2,4		
				Круг В18 ГОСТ 2590-71 Ст3 ГОСТ 535-58	8	2,16 кг
				Переменные данные для исполнений:		
				А23Е001.210		
				Детали		
А1		3	А23Е001.297	Швеллер	1	
		4	-01	Швеллер	1	
А1		5	А23Е001.298	Лист ходовой	1	
Б4		6	А23Е001.299	Полоса		
				Лист Б2 ГОСТ 19903-74 I-IV-Ст3 ГОСТ 16523-70		
				100-2,2×2270-8,0	1	3,45 кг
Б4		7	А23Е001.301	Поручень		
				Круг В18 ГОСТ 2590-71 Ст3 ГОСТ 535-58	1	9,46 кг
Б4		8	А23Е001.302	Поручень		
				Круг В18 ГОСТ 2590-71 Ст3 ГОСТ 535-58	1	5,0 кг
Б4		9	А23Е001.303	Полоса 100-2,2×1470-6,5		
				Лист Б2,0 ГОСТ 19903-74 I-IV-Ст3 ГОСТ 16523-70	1	2,2 кг
				А23Е001.210-01		
				Детали		

Изм.	Лист	№ докум.	Подп.	Дата
Разраб.		Ямпольская		
Пров.		Литвак		
Рук. гр.		Гранковский		
Н. контр.		Мерзлякова		
Утв.		Вайнберг		

А23Е001.210

Мост переходной

Лит.	Лист	Листов
И	1	2

Госстрой СССР Сантехпроект г. Москва

Копировал Формат А1

Инв. № подл. | Подп. и дата | Взам. инв. № | Инв. № дубл. | Подп. и дата

Формат	Зона	Поз.	Обозначение	Наименование	Кол.	Примечание
А1		3	А23Е001.297-02	Швеллер	1	
		4	-03	Швеллер	1	
А1		5	А23Е001.298-01	Лист ходовой	1	
Б4		5	А23Е001.304	Полоса 100-2,2×2830-8,0		
				Лист Б2,0 ГОСТ 19903-74 I-IV-Ст3 ГОСТ 16523-70	1	4,4 кг
Б4		7	А23Е001.305	Поручень		
				Круг В18 ГОСТ 2590-71 Ст3 ГОСТ 535-58	1	11,7 кг
Б4		8	А23Е001.306	Поручень		
				Круг В18 ГОСТ 2590-71 Ст3 ГОСТ 535-58	1	8,9 кг
Б4		9	А23Е001.307	Полоса 100-2,2×2130-8,0		
				Лист Б2,0 ГОСТ 19903-74 I-IV-Ст3 ГОСТ 16523-70	1	3,9 кг
				А23Е001.210-02		
				Детали		
А1		3	А23Е001.297-04	Швеллер	1	
		4	-05	Швеллер	1	
А1		5	А23Е001.298-02	Лист ходовой	1	
Б4		6	А23Е001.308	Полоса 100-2,2×3430-10,5		
				Лист Б2,0 ГОСТ 19903-74 I-IV Ст3 ГОСТ 16523-70	1	5,3 кг
Б4		7	А23Е001.309	Поручень		
				Круг В18 ГОСТ 2590-71 Ст3 ГОСТ 535-58	1	14,1 кг
Б4		8	А23Е001.311	Поручень		
				Круг В18 ГОСТ 2590-71 Ст3 ГОСТ 535-58	1	11,5 кг
Б4		9	А23Е001.312	Полоса 100-2,2×2770-8,0		
				Лист Б2,0 ГОСТ 19903-74 I-IV Ст3 ГОСТ 16523-70	1	4,2 кг

Изм.	Лист	№ докум.	Подп.	Дата

А23Е001.210

Лист 2

Копировал Формат А1

Инв. № подл. | Подп. и дата | Взам. инв. № | Инв. № дубл. | Подп. и дата

А23Е001. 298

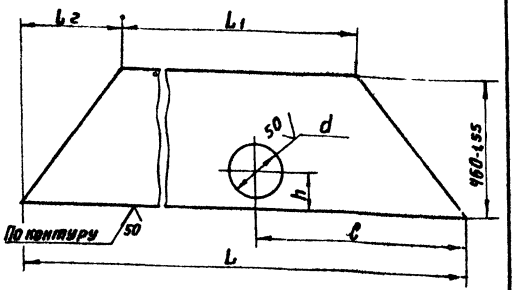

Обозначение	Размеры, мм						Масса, кг
	L	L1	L2	d	ℓ	h	
А23Е001. 298	2238-3,5	1502-2,6	368	180+1	719	120	26,7
—01	2802-4,0	2198-3,5	322		906		36,1
—02	3404-4,5	2796-4,0	304	220+1,15	1132	150	47,6

Неуказанные предельные отклонения размеров по СМ9

Изм.	Лист	Н докум	Подп.	Дата
Разраб.		Ямпольская		
Пров.		Литвак		
Рук. гр.		Грановский		
Н. контр.		Мерзлякова		
Утв.		Вайнберг		

А23Е001. 298

Лист ходовой

Сталь листовая рифленая ромбическая ГОСТ 8568-77 толщина листа 4 мм

Лит.	Масса	Масшт.
Н	Смотри табл.	—

Лист | Листов 1

Госстрой СССР Сантехпроект г. Москва

Формат: 11

А23Е001. 297

Рис. 1

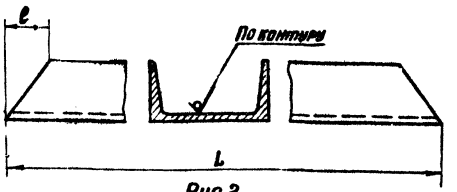

Рис. 2

Остальное - см. рис. 1



Обозначение	Рис.	Размеры, мм		Масса, кг
		L	ℓ	
А23Е001. 297	1	2270-3,5	32±0,8	16,0
—01	2	1534-2,6		10,8
—02	1	2830-4,0	28±0,6	19,9
—03	2	2180-3,5		15,4
—04	1	3430-4,5	26±0,6	24,1
—05	2	2022-4,0		19,8

Изм.	Лист	Н докум	Подп.	Дата
Разраб.		Ямпольская		
Пров.		Литвак		
Рук. гр.		Грановский		
Н. контр.		Мерзлякова		
Утв.		Вайнберг		

А23Е001. 297

Швеллер

Швеллер 8 ГОСТ 8240-72 Ст3 ГОСТ 535-58

Лит.	Масса	Масшт.
Н	Смотри табл.	—

Лист | Листов 1

Госстрой СССР Сантехпроект г. Москва

Формат: 11

А23Е001. 210СБ

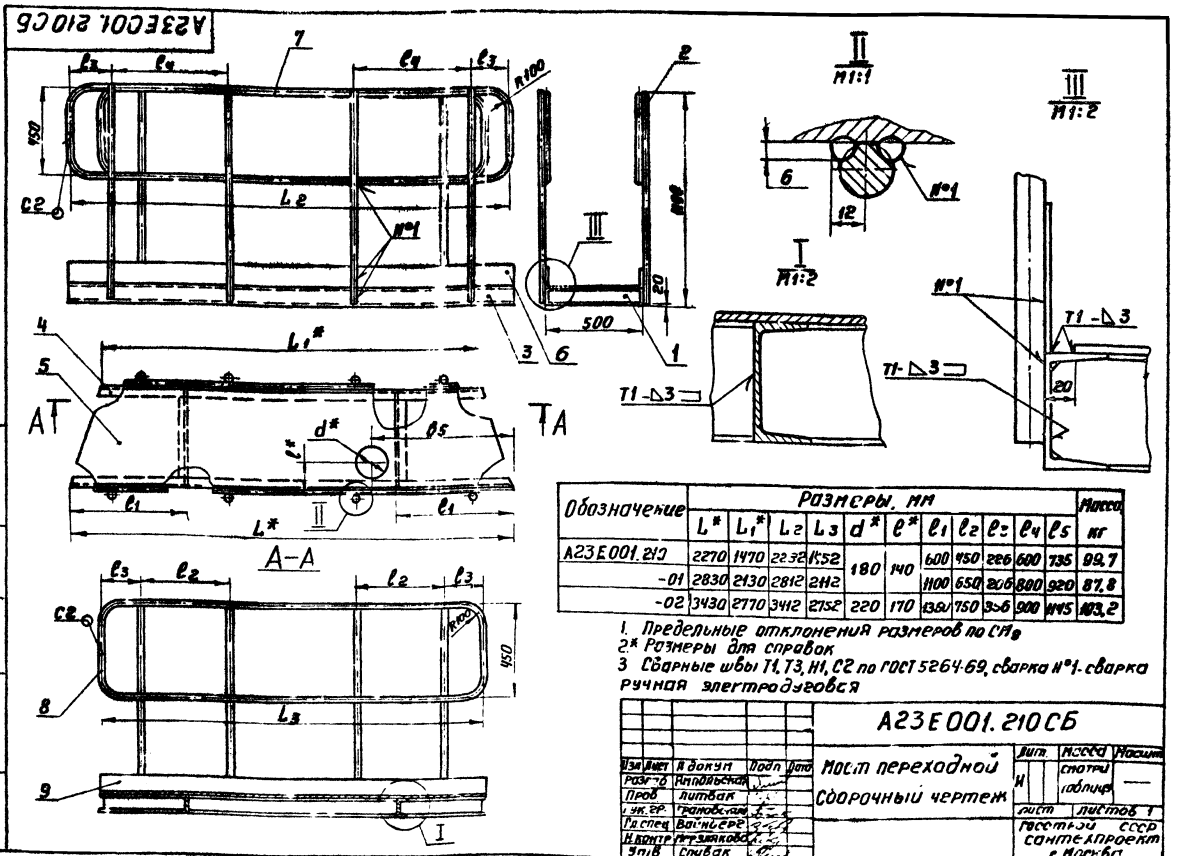

Обозначение	Размеры, мм											Масса, кг
	L*	L1*	L2	L3	d*	ℓ*	ℓ1	ℓ2	ℓ3	ℓ4	ℓ5	
А23Е001. 210	2270	1470	2232	1552	180	140	600	450	226	600	735	99,7
-01	2830	2130	2812	2112			1100	650	206	800	920	87,8
-02	3430	2770	3412	2752	220	170	1360	750	356	900	1145	103,2

1. Предельные отклонения размеров по СМ9
2.* Размеры для справок
3. Сварные швы Т1, Т3, Н1, С2 по ГОСТ 5264-69, сварка №1 - сварка ручная электродуговая

Изм.	Лист	Н докум	Подп.	Дата
Разраб.		Ямпольская		
Пров.		Литвак		
Рук. гр.		Грановский		
Гл. спец.		Вайнберг		
Н. контр.		Мерзлякова		
Утв.		Спивак		

А23Е001. 210СБ

Мост переходной

Сборочный чертеж

Лит.	Масса	Масшт.
Н	Смотри таблицу	—

Лист | Листов 1

Госстрой СССР Сантехпроект г. Москва

Копировал

Формат 12

Серия 4.903-13 Выпуск 1-5

Формат	Зона	Поз.	Обозначение	Наименование	Кол.	Примечание
				Документация		
12			А23Е001 220 СБ	Сборочный чертеж		
				Переменные данные для исполнений.		
				А23Е001. 220		
				Детали		
БЧ		1	А23Е001. 321	Пластина		
				Лист Б4.0 ГОСТ 19903-74 Ст3 ГОСТ 14637-69		
				50-0,62 · 1504,0	7	0,22 кг
11		2	А23Е001. 322	Сектор	1	
11		3	А23Е001. 323	Стенка	1	
		4	-02	Стенка	1	
				А23Е001. 220-01		
				Детали		
БЧ		1	А23Е001. 324	Пластина		
				Лист Б4.0 ГОСТ 19903-74 Ст3 ГОСТ 14637-69		
				50-0,62 × 200-1,15	7	0,29 кг
11		2	А23Е001. 322-01	Сектор	1	
11		3	А23Е001. 323-01	Стенка	1	
		4	-03	Стенка	1	

Инв.№ подл. | Подп. и дата | Взам.инв.№ | Инв.№ дубл. | Подп. и дата

Изм.	Лист	№ докум.	Подп.	Дата
Разраб.		Ямпольская		
Пров.		Литвак		
Рук. гр.		Грановский		
Н.контр.		Перязлякова		
Утв.		Вайнберг		

А23Е001. 220

Желоб сборный

Лит.	Лист	Листов
И	1	2

ГОССТРОЙ СССР сантехпроект г. Москва

Копировал Формат 11

Формат	Зона	Поз.	Обозначение	Наименование	Кол.	Примечание
				А23Е001. 220-02		
				Детали		
БЧ		1	А23Е001. 325	Пластина		
				Лист Б4.0 ГОСТ 19903-74 Ст3 ГОСТ 14637-69		
				50-0,62 × 100-0,87	7	0,14 кг
11		5	А23Е001. 326	Сектор	2	
		6	-01	Сектор	1	
12		7	А23Е001. 327	Стенка	1	
		8	-01	Стенка	1	
		9	-02	Стенка	1	
		10	-03	Стенка	1	
		11	-04	Стенка	1	
		12	-05	Стенка	1	
11		13	А23Е001. 328	Пластина	2	
		14	-01	Пластина	4	
БЧ		15	А23Е001. 329	Прокладка		
				Резина-пластина		
				ТМ ГОСТ 7338-77		
				35-1 × 275-1	4	0,014 кг
БЧ		16	А23Е001. 331	Прокладка		
				Резина-пластина		
				ТМ. ГОСТ 7338-77		
				35-1 × 120-1	2	0,006 кг
				Стандартные изделия		
		17		Болт М10×20.36 ГОСТ 7798-70	20	
		18		Гайка М10.4 ГОСТ 5915-70	20	

Инв.№ подл. | Подп. и дата | Взам.инв.№ | Инв.№ дубл. | Подп. и дата

Изм.	Лист	№ докум.	Подп.	Дата

А23Е001. 220

Лист 2

Копировал Формат 11

Серия 4.903-13 Выпуск 1-5

А23Е001.220СБ

Рис.1

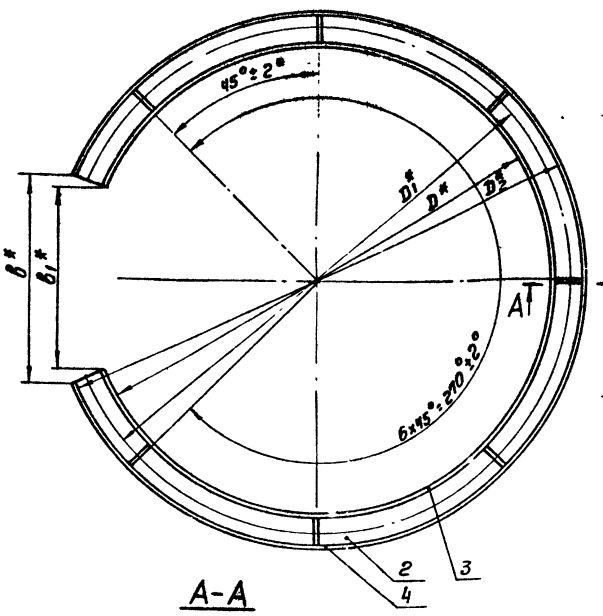

А-А

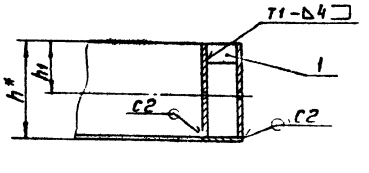

Рис. 2

Остальное-см. рис.1

Б-Б повернуто М1:5

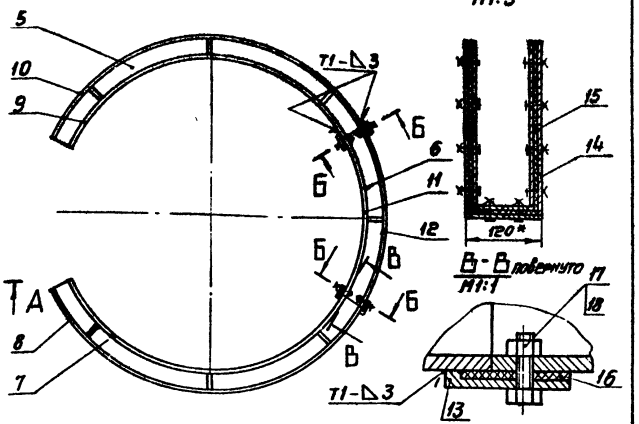

Обозначение	Рис.	Размеры, мм							Масса кг
		D*	D1*	D2*	B*	B1*	h*	h1*	
А23Е001 220	1	2242	2400	2558	1000	876	325	175	177,2
-01		2642	2850	3058	1120	966			203
-02	2	1792	1900	2008	870	776	275	150	108

1* Размеры для справок

2 Сварные швы по ГОСТ 5264-69

А23Е001. 220СБ

Желоб сборный

Сборочный чертеж

Изм.	Лист	№ докум.	Подп.	Дата
Разраб.		Ямпольская		
Пров.		Литвак		
Рук. гр.		Грановский		
Гл.спец.		Вайнберг		
Н.контр.		Перязлякова		
Утв.		Слуцкая		

Лит	Масса	Масштаб
	сборки табл	—
Лист	Листов 1	

ГОССТРОЙ СССР сантехпроект г. Москва

Копировал Формат 12

А23Е001.326

Рис.1

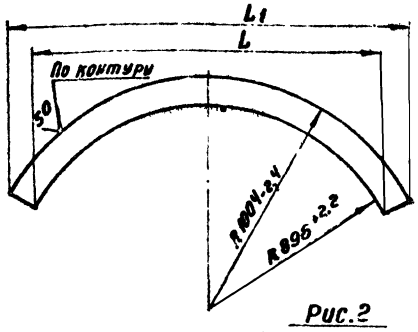

Рис.2

Остальное-см. рис 1

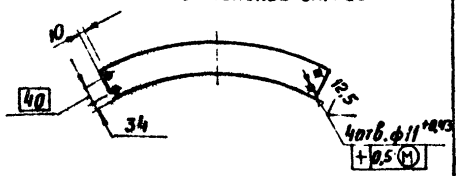

Обозначение	Рис.	Размеры, мм L	L1	Масса, кг
А23Е001.326	1	1590-2,6	1775-3,0	6,1
-01	2	896-2,2	1004-2,4	3,4

Неуказанные предельные отклонения размеров по СМ7

Изм	Лист	N докум	Подп	Дата
Разраб		Ямпольская		
Пров		Литвак		
Рук. гр		Грановский		
Н.контр		Мерзлякова		
Утв.		Вайнберг		

А23Е001.326

Сектор

Лит | Масса | Масшт

Н | смотри табл. | —

Лист | Листов 1

Лист БЧ.0 ГОСТ 19903-74 Ст3 ГОСТ 14637-69

Госстрой СССР Сантехпроект г. Москва

Копировал

Формат 11

А23Е001.328

Рис.1

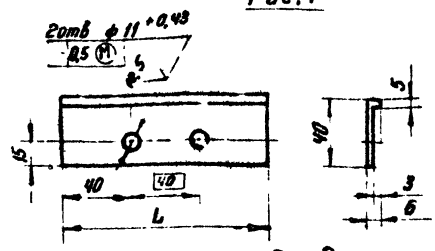

Рис.2

Остальное-см. рис.1

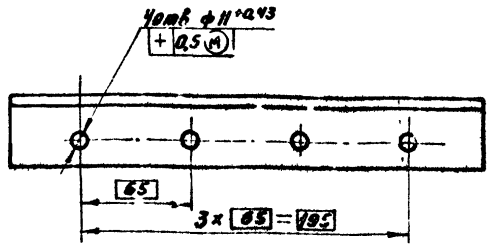

Обозначение	Рис.	L, мм	Масса, кг
А23Е001.328	1	120-0,87	0,12
-01	2	275-1,35	0,26

Изм	Лист	N докум	Подп	Дата
Разраб		Ямпольская		
Пров		Литвак		
Рук. гр.		Грановский		
Н.контр		Мерзлякова		
Утв		Вайнберг		

А23Е001.326

Пластина

Лит | Масса | Масшт

Н | смотри табл. | —

Лист | Листов 1

Ст3 ГОСТ 380-71

Госстрой СССР Сантехпроект г. Москва

Копировал

Формат 11

А23Е001.323

Вид А

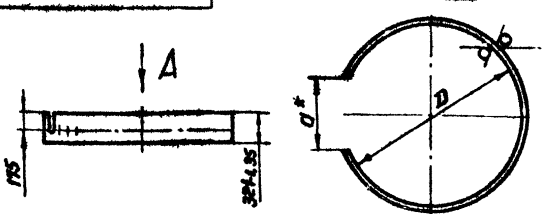

Развертка

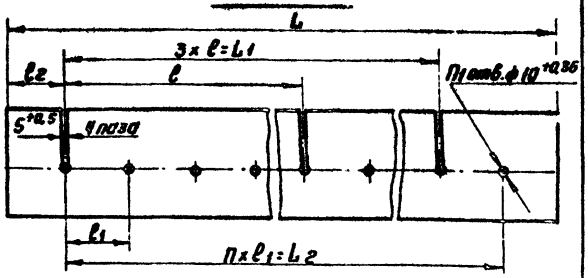

Обозначение	Размеры, мм L	L1	L2	D	a*	l	l1	l2	Кол. n	n1	Масса кг
А23Е001.323	6160-5	5640	5828	2242+3	880	1880	188	166	31	32	62.
-01	7340-6	7104	7104	2642+3	970	2368	148	118	48	49	73,0
-02	6976-5	6600	6600	2550+3	1000	2200	200	188	33	34	70,7
-03	8450-7	7968	8300	3050+4	1120	2656	166	75	50	51	85,3

1. Неуказанные предельные отклонения размеров по СМ7
2. Размер для справок

Изм	Лист	N докум	Подп	Дата
Разраб		Ямпольская		
Пров		Литвак		
Рук. гр.		Грановский		
Н.контр		Мерзлякова		
Утв.		Вайнберг		

А23Е001.323

Стенка

Лит. | Масса | Масшт

Н | смотри табл | —

Лист | Листов 1

Лист БЧ.0 ГОСТ 19903-74 Ст 3 ГОСТ 14637-69

Госстрой СССР Сантехпроект г. Москва

Копировал

Формат 11

А23Е001.322

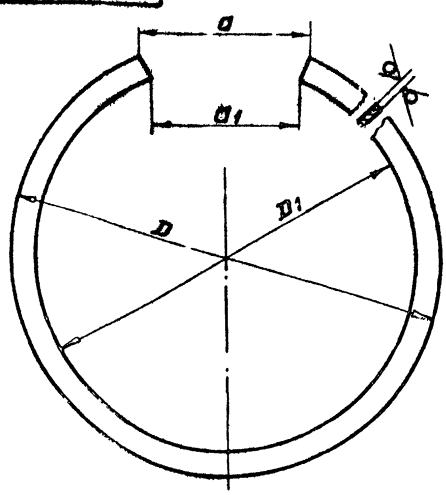

Обозначение	Размеры, мм D	D1	a	a1	Масса, кг
А23Е001.322	2558-4,0	2242+3,5	1000+2,2	876+2,2	39,8
-01	3058-4,0	2642+4,0	1120+2,4	966+2,2	44,8

Изм	Лист	N докум	Подп	Дата
Разраб		Ямпольская		
Пров		Литвак		
Рук. гр		Грановский		
Н.контр		Мерзлякова		
Утв		Вайнберг		

А23Е001.322

Сектор

Лит. | Масса | Масшт

Н | Смотри табл. | —

Лист | Листов 1

Лист БЧ.0 ГОСТ 19903-74 Ст.3 ГОСТ 14637-69

Госстрой СССР Сантехпроект г. Москва

Копировал

Формат 11

Серия 4.903-13 Выпуск 1-5

Формат	Зона	Поз	Обозначение	Наименование	Кол	Примечание
				Документация		
А2			А23Е001. 230СБ	Сборочный чертеж		
				Переменные данные для исполнений:		
				А23Е001. 230		
				Детали		
БЧ		1	А23Е001. 335	Ребро	6	
		2	-03	Ребро	8	
БЧ		3	А23Е001. 336	Конус		
				Лист Б6,0 ГОСТ 19903-74		
				Ст3 ГОСТ 14637-69	1	63,35 кг
БЧ		4	А23Е001. 337	Обечайка		
				Лист Б10,0 ГОСТ 19903-74		
				Ст3 ГОСТ 14637-69	1	109,19 кг
БЧ		5	А23Е001. 338	Кольцо		
				Лист Б20,0 ГОСТ 19903-74		
				Ст3 ГОСТ 14637-69	1	177,0 кг
				А23Е001. 230-01		
				Детали		
11		1	А23Е001. 335-01	Ребро	8	
		2	-04	Ребро	8	
БЧ		3	А23Е001. 339	Конус		
				Лист Б6,0 ГОСТ 19903-74		
				Ст3 ГОСТ 14637-69	1	103,3 кг
БЧ		4	А23Е001. 341	Обечайка		
				Лист Б10,0 ГОСТ 19903-74		
				Ст3 ГОСТ 14637-69	1	193,9 кг
БЧ		5	А23Е001. 342	Кольцо		
				Лист Б20,0 ГОСТ 19903-74		
				Ст3 ГОСТ 14637-69	1	299,5 кг
				А23Е001. 230-02		
				Детали		
Н		1	А23Е001. 335-02	Ребро	8	
		2	-05	Ребро	8	
БЧ		3	А23Е001. 343	Конус		
				Лист Б6,0 ГОСТ 19903-74		
				Ст3 ГОСТ 14637-69	1	146,0 кг
БЧ		4	А23Е001. 344	Обечайка		
				Лист Б10,0 ГОСТ 19903-74		
				Ст3 ГОСТ 14637-69	1	293,5 кг
БЧ		5	А23Е001. 345	Кольцо		
				Лист Б20,0 ГОСТ 19903-74		
				Ст3 ГОСТ 14637-69	1	403,5 кг

Изм. Лист | № докум. | Подп. | Дата

А23Е001. 230

Опора

Лит. | Масса | Масштаб
И | | | Спотри таблицу | —
Лист 1 | Листов 2
Госстрой СССР Сантехпроект г. Москва

Копировал | Формат А4

Инв. № подл. | Подп. и дата | Взам. инв. № | Инв. № дубл. | Подп. и дата

Серия 4.903-13 Выпуск 1-5

А23Е001. 230 СБ

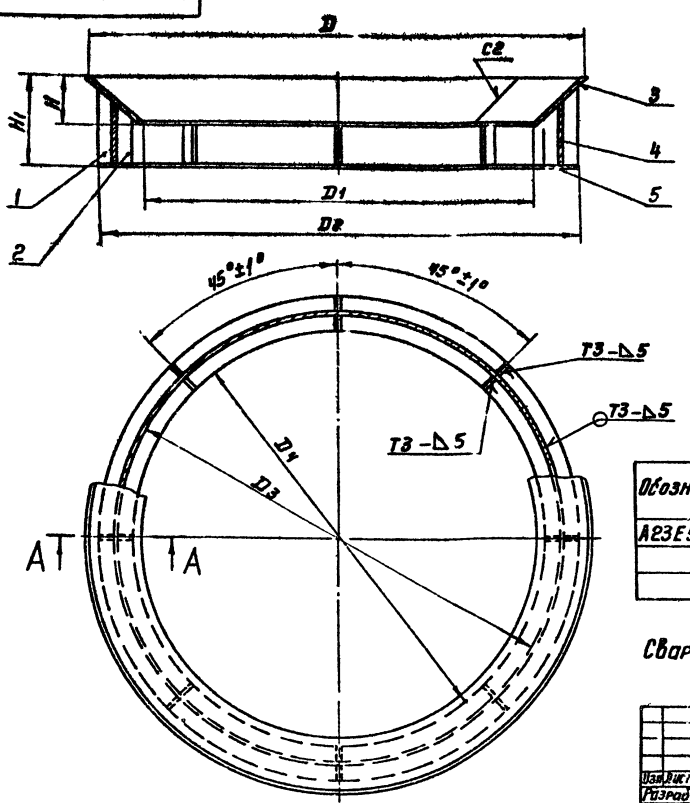

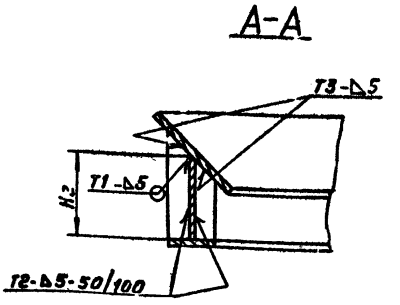

Обозначение	Размеры, мм								Масса
	D	D1	D2	D3	D4	H	H1	H2	кг
А23Е001.230	$2500^{+4,5}$	$2100^{+3,0}$	$2480_{-3,5}$	$2300^{+3,5}$	$2190^{+3,0}$	204±1,0	354±1,1	210-1,9	364
-01	$3200^{+4,0}$	$2600^{+3,5}$	$3080_{-4,0}$	$2950^{+4,0}$	$2690^{+4,0}$	254±1,0	354±1,2	295-2,2	637
-02	$3600^{+4,5}$	$3000^{+4,0}$	$3530_{-4,5}$	$3300^{+4,5}$	$3090^{+4,0}$	304±1,1	554±1,4	360-2,2	913

Сварные швы по ГОСТ 5264-69

Изм. | Лист | № докум. | Подп. | Дата

А23Е001. 230СБ

Опора
Сборочный чертеж

Разраб. Ямпольская
Пров. Литвак
Рук. гр. Романовский
Гл. спец. Волчерг
Н. контр. Мезенцева
Утв. Спивак

Лит. | Масса | Масштаб
И | | | Спотри таблицу | —
Лист 1 | Листов 1
Госстрой СССР Сантехпроект г. Москва

Копировал | Формат А2

Инв. № подл. | Подп. и дата | Взам. инв. № | Инв. № дубл. | Подп. и дата

Формат	Зона	Поз	Обозначение	Наименование	Кол.	Примечание
				Документация		
12			А23Е001.240 СБ	Сборочный чертеж		
				Стандартные изделия		
		1		Болт М6х25.36 ГОСТ 7798-70	12	
		2		Болт М6х55.36 ГОСТ 7798-70	2	
		3		Винт М6х12.48 ГОСТ 1478-75	4	
		4		Винт М4х12.58 ГОСТ 1491-72	3	
		5		Гайка М8.4 ГОСТ 5915-70	1	
		6		Шайба 6.65Г ГОСТ 6402-70	3	
		7		Шайба 6.01.05 ГОСТ 11371-68	2	
		8		Штифт 2.5х14.А1.01 ГОСТ 397-66	1	
		9		Линейка измерительная 100мм ГОСТ 427-75.	1	
				Материалы		
		10		Набивки плетеные марки АП.05 ГОСТ 5152-66	0,02	кг
			Переменные данные для исполнений:			
				А23Е001.240		
				Сборочные единицы		
11	11		А23Е001.250	Наконечник	1	
11	12		А23Е001.260	Шток	1	
11	13		А23Е001.270	Стойка	1	
				Детали		
Б4	14		А23Е001.351	Кольцо ф26 +0,5 х ф44-1		
				Лист Б6 ГОСТ 19903-74 Ст3 ГОСТ 14637-69	1	0,046 кг
Б4	15		А23Е001.352	Прокладка ф26 +0,28 х ф44-1		
				Резина пластина 3Т-с ГОСТ 7338-77	1	0,001 кг

Изм.	Лист	№ докум.	Подп.	Дата	А23Е001.240			
Разраб.		Шершакова			Устройство сопловое	Лит.	Лист	Листов
Пров.		Литвак					1	
Рук. гр.		Грановский				Госстрой СССР Сантехпроект г. Москва		
Н. контр.		Мерзлякова						
Утв.		Байнберг						

Копировал

Формат: А1

Формат	Зона	Поз	Обозначение	Наименование	Кол.	Примечание
11		16	А23Е001.353	Втулка	2	
		17	-02	Втулка	1	
		18	-04	Втулка	1	
11		19	А23Е001.354	Фланец	1	
11		20	А23Е001.355	Гайка	1	
11		21	А23Е001.356	Винт	1	
11		22	А23Е001.357	Фланец	1	
11		23	А23Е001.358	Крышка сальника	1	
11		24	А23Е001.359	Пластина	1	
Б4		25	А23Е001.361	Кольцо ф41 +0,5 х ф70-1		
				Лист С 3 ГОСТ 19903-74 1-IV Ст.3 ГОСТ 16523-70	1	0,058 кг
Б4		26	А23Е001.362	Прокладка ф41 +0,5 х 70-1		
				Резина пластина 3Т-с ГОСТ 7338-77	1	0,004 кг
11		27	А23Е001.364	Гайка	1	
11		28	А23Е001.365	Болт	1	
				Стандартные изделия		
				Болт М8х45.36 ГОСТ 7798-70		
				Заготовка для А23Е001.365	1	
		29		Гайка М10.4 ГОСТ 5915-70	2	
		30		Шайба 10.01.65 ГОСТ 11371-68	1	
		31		Маховик 2А-160х16 ГОСТ 5260-75	1	
				А23Е001.240-01		
				Сборочные единицы		
11		11	А23Е001.250-01	Наконечник	1	
11		12	А23Е001.260	Шток	1	
11		13	А23Е001.270	Стойка	1	
				Детали		
Б4		14	А23Е001.366	Кольцо ф26 +0,28 х 44-1		
				Лист Б6 ГОСТ 19903-74 Ст2 ГОСТ 14637-69	1	0,046 кг

Изм.	Лист	№ докум.	Подп.	Дата	А23Е001.240	Лист 2

Копировал

Формат: А1

Инв. № подл. | Подп. и дата | Взам. инв. № | Инв. № дубл. | Подп. и дата

Серия 4.903-13 Выпуск 1-5

А23Е001.240 СБ

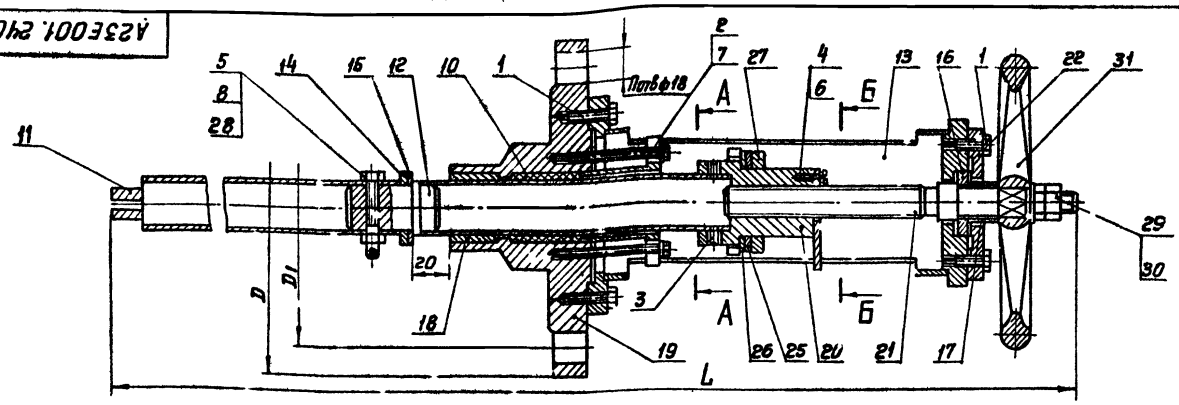

А-А

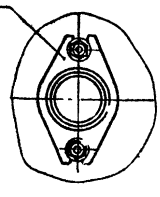

Б-Б

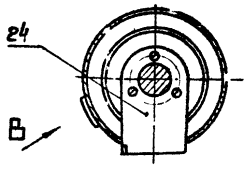

Вид В повернуто

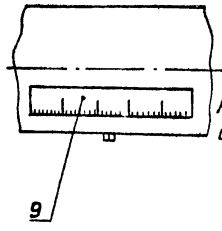

1. Размеры для справок
2. Установку и крепление детали поз.9 на детали А23Е001.270 производить при крайних положениях детали поз. 24
3. Детали поз. 16, 20, 21 смазать солидолом „С" ГОСТ 4366-76

Обозначение	Размеры, мм			n, отв	Масса, кг
	D	D1	L		
А23Е001.240	205	170	830	4	12,46
-01	235	200	960	8	16,40
-02	260	225	1143		21,10

Изм.	Лист	№ докум.	Подп.	Дата	А23Е001.240 СБ			
Разраб.		Шершакова			Устройство сопловое	Лит.	Масса	Масшт.
Пров.		Литвак			Сборочный чертеж		смотри табл	—
Рук. гр.		Грановский				Лист	Листов 1	
Гл. спец.		Байнберг				Госстрой СССР Сантехпроект г. Москва		
Н. контр.		Мерзлякова						
Утв.		Стивак						

Копировал

Формат: А2

Инв. № подл. | Подп. и дата | Взам. инв. № | Инв. № дубл. | Подп. и дата

Формат	Зона	Поз	Обозначение	Наименование	Кол.	Примечание
Б4		15	А23Е001.367	Прокладка ф26$^{+0,5}$ х ф44-1		
				Резина-пластина 3Т-с ГОСТ 7338-77	1	0,001 кг
11		16	А23Е001.353	Втулка	2	
		17	-02	Втулка	1	
		18	-04	Втулка	1	
11		19	А23Е001.354-01	Фланец	1	
11		20	А23Е001.355	Гайка	1	
11		21	А23Е001.356	Винт	1	
11		22	А23Е001.357	Фланец	1	
11		23	А23Е001.358	Крышка сальника	1	
11		24	А23Е001.359	Пластина	1	
Б4		25	А23Е001.368	Кольцо ф41$^{+0,5}$ х ф70-1		
				Лист Б-3 ГОСТ 19903-74		
				1-IV Ст 3 ГОСТ 16523-70	1	0,058 кг
Б4		26	А23Е001.369	Прокладка ф41$^{+0,5}$ х ф70-1		
				Резина-пластина 3Т-с ГОСТ 7338-77	1	0,004 кг
11		27	А23Е001.364	Гайка	1	
11		28	А23Е001.365	Болт	1	
				Стандартные изделия		
				Болт М8х45.36 ГОСТ 7798-70		
				(заготовка для А23Е001.365)	1	
		29		Гайка М10.4 ГОСТ 5915-70	2	
		30		Шайба 10.01.05 ГОСТ 11371-68	1	
		31		Маховик 2А-160х12 ГОСТ 5260-75	1	
				А23Е001.240-02		
				Сборочные единицы		
11		11	А23Е001.250-02	Наконечник	1	
11		12	А23Е001.260-01	Шток	1	
11		13	А23Е001.270-01	Стойка	1	
				Детали		

Изм. Лист. Н докум. Подп. Дата — А23Е001.240 — Лист 3

Копировал — Формат А4

Формат	Зона	Поз	Обозначение	Наименование	Кол	Примечание
Б4		14	А23Е001.371	Кольцо ф39$^{+0,34}$ х 60-1		
				Лист Б-6 ГОСТ 19903-74		
				Ст3 ГОСТ 14637-69	1	0,074 кг
Б4		15	А23Е001.372	Прокладка ф39$^{+0,5}$ х ф60-1		
				Резина-пластина 3Т-с ГОСТ 7338-77	1	0,003 кг
11		16	А23Е001.353-01	Втулка	2	
		17	-03	Втулка	1	
		18	-05	Втулка	1	
11		19	А23Е001.354-02	Фланец	1	
11		20	А23Е001.355-01	Гайка	1	
11		21	А23Е001.356-01	Винт	1	
11		22	А23Е001.357-01	Фланец	1	
11		23	А23Е001.358-01	Крышка сальника	1	
11		24	А23Е001.359-01	Пластина	1	
Б4		25	А23Е001.373	Кольцо ф47$^{+0,5}$ х ф80-1		
				Лист Б-3 ГОСТ 19903-74		
				1-IV Ст3 ГОСТ 16523-70	1	0,076 кг
Б4		26	А23Е001.374	Прокладка ф47$^{+0,5}$ х ф80-1		
				Резина-пластина 3Т-с ГОСТ 7338-77	1	0,006 кг
11		27	А23Е001.364-01	Гайка	1	
11		28	А23Е001.365-01	Болт	1	
				Стандартные изделия		
				Болт М8х60.36 ГОСТ 7798-70		
				(заготовка для А23Е001.365-01)	1	
		29		Гайка М12.4 ГОСТ 5915-70	2	
		30		Шайба 12.01.05 ГОСТ 11371-68	1	
		31		Маховик 2А-200х17 ГОСТ 5260-75	1	

Изм. Лист. Н докум. Подп. Дата — А23Е001.240 — Лист 4

Копировал — Формат А4

Инв. № подл. | Подп. и дата | Взам. инв. № | Инв. № дубл. | Подп. и дата

Выпуск 1-5

Серия 4.903-13

А21Е001.356

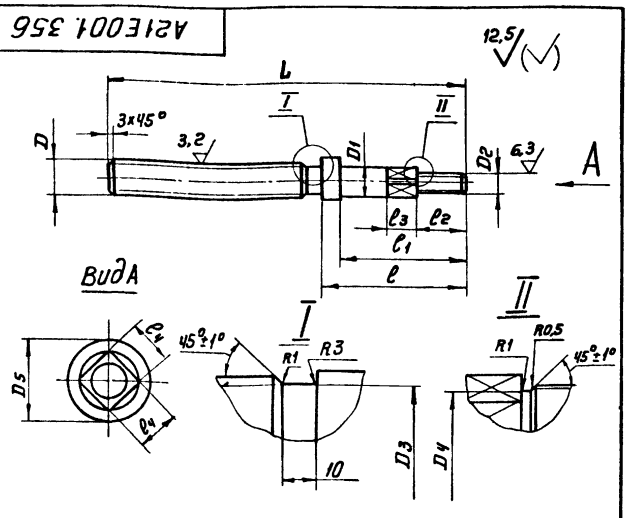

Обозначение	Размеры, мм												Масса кг
	D	D1	D2	D3	D4	D5	L	ℓ	ℓ1	ℓ2	ℓ3	ℓ4	
А23Е001.356	Трап 20х4	16$_{-0,43}$	М10	15$_{-0,43}$	8,6$_{-0,36}$	24$_{-0,52}$	205$_{-1}$	83	73	28	16	12$_{-0,24}$	0,32
-01	Трап 26х5	22$_{-0,52}$	М28	20$_{-0,52}$	18,6$_{-0,43}$	30$_{-0,52}$	240$_{-1}$	100	90	42	19	17$_{-0,24}$	0,58

Неуказанные предельные отклонения размеров по СМ1

Изм.	Лист	Н докум.	Подп.	Дата	А23Е001.356			
Разраб		Шершакова			Винт	Лит	Масса	Масштаб
Пров		Литвак				И	смотри табл.	—
Рук. гр.		Грановский				Лист	Листов 1	
Н. контр		Мерзлякова			Ст.3 ГОСТ 380-71	Госстрой СССР Сантехпроект г. Москва		
Утв.		Вайнберг						

Копировал — Формат А4

А21Е001.354

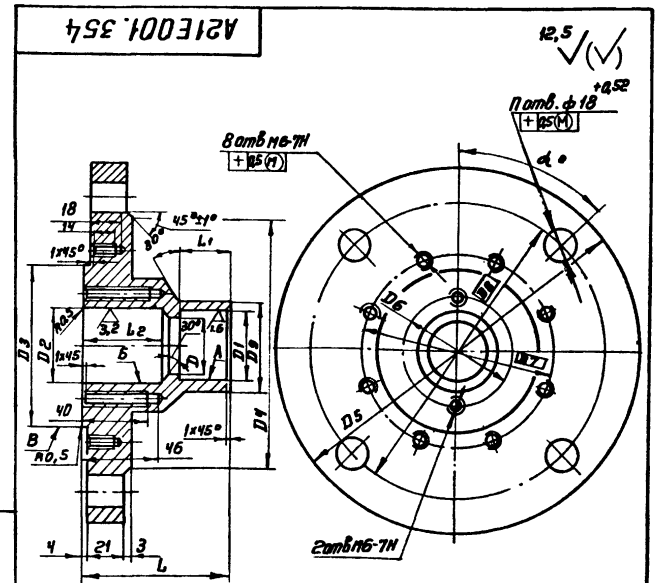

Обозначение	Размеры, мм													α	n, отв	Масса кг
	D	D1	D2	D3	D4	D5	D6	D7	D8	D9	L	L1	L2			
А23Е001.354	+0,62 34	+0,85 43	+0,17 44	95 -0,23	148	205	60°:1	110	170	52	85 -0,87	30	47	45°	4	2,72
-01					178	235			200							
-02	+0,62 48	+0,85 57	+0,2 58	115 -0,23	202	260	71°:1	130	225	68	96 -0,87	40	57	0°1 2230	8	3,46 / 5,51

1. Неуказанные предельные отклонения размеров по СМ1
2. Несоосность поверхностей А, Б, В не более 0,1 мм

Изм.	Лист	Н докум.	Подп.	Дата	А23Е001.354			
Разраб		Шершакова			Фланец	Лит	Масса	Масштаб
Пров		Литвак				И	смотри табл.	—
Рук. гр.		Грановский				Лист	Листов 1	
Н. контр		Мерзлякова			Ст.3 ГОСТ 380-71	Госстрой СССР Сантехпроект г. Москва		
Утв.		Вайнберг						

Копировал — Формат А4

А23Е001.365

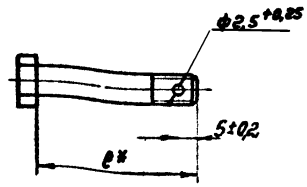

Обозначение	l^*, мм	Материал	Масса, кг
А23Е001.365	45	Заготовка Болт М8×45.36 ГОСТ 7798-70	0,012
-01	60	Заготовка Болт М8×60.36 ГОСТ 7798-70	0,015

* Размер для справок

Изм	Лист	Н докум	Подп	Дата
Разраб		Митехина		
Пров.		Литвак		
Рук. гр.		Грановский		
Н.контр		Мерзлякова		
Утв.		Вайнберг		

А23Е001.365

Болт

См. таблицу

Лит.	Масса	Масшт
И	смотри табл.	—

Лист | Листов 1

Госстрой СССР сантехпроект г. Москва

Копировал | Формат 11

А23Е001.359

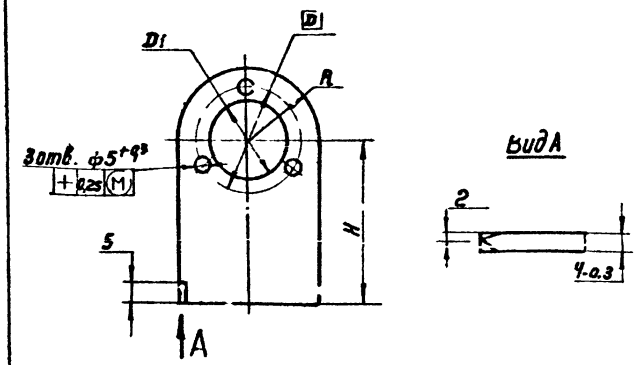

Обозначение	Размеры, мм				Масса, кг
	D	D1	H	R	
А23Е001.359	30	22+0,52	45	20	0,09
-01	36	28+0,52	55	23	0,13

Неуказанные предельные отклонения размеров по С117

Изм	Лист	Н докум	Подп	Дата
Разраб.		Митехина		
Пров.		Литвак		
Рук. гр.		Грановский		
Н.контр.		Мерзлякова		
Утв.		Вайнберг		

А23Е001.359

Пластина

Ст.3 ГОСТ 380-71

Лит	Масса	Масшт
И	смотри таблиц	—

Лист | Листов 1

Госстрой СССР сантехпроект г. Москва

Копировал | Формат 11

А23Е001.358

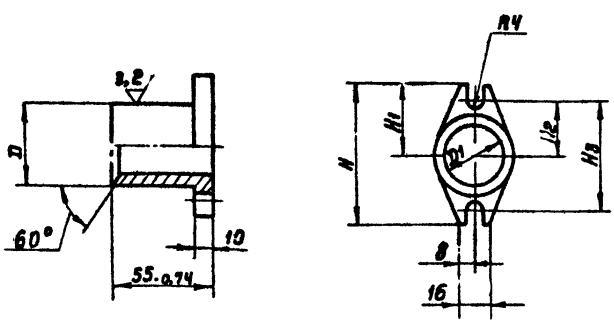

Обозначение	Размеры, мм						Масса, кг
	D	D1	H	H1	H2	H3	
А23Е001.358	44-0,17	34+0,62	76-0,4	38	30	60	0,4
-01	58-0,2	48+0,62	30-0,87	45	37	74	0,7

Неуказанные предельные отклонения размеров по СМ7

Изм	Лист	Н докум	Подп	Дата
Разраб		Митехина		
Пров		Литвак		
Рук. гр		Грановский		
Н контр		Мерзлякова		
Утв		Вайнберг		

А23Е001.358

Крышка сальника

Ст.3 ГОСТ 380-71

Лит.	Масса	Масшт
И	смотри табл	—

Лист | Листов 1

Госстрой СССР сантехпроект г. Москва

Копировал | Формат 11

А23Е001.364

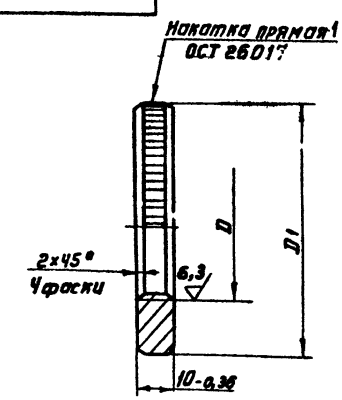

Обозначение	Размеры, мм		Масса, кг
	D	D1	
А23Е001.364	М40×1,5-7Н	70-0,74	0,21
-01	М46×1,5-7Н	80-0,77	0,26

Изм	Лист	Н докум	Подп	Дата
Разраб		Митехина		
Пров		Литвак		
Рук. гр		Грановский		
Н контр				
Утв				

А23Е001.354

Гайка

Ст 3 ГОСТ 380-71

Лит	Масса	Масшт
И	смотри табл	—

Лист | Листов 1

Госстрой СССР сантехпроект г. Москва

Копировал | Формат 11

Серия 4.903-13 Выпуск 1-5

А23Е001.353

Рис.1

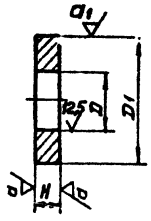

Рис.2

Остальное - см. рис.1

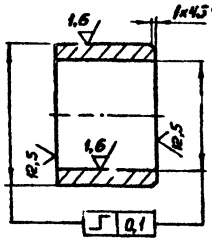

Обозначение	Рис	Размеры, мм D	D1	H	Размеры мм a	a1	Материал	Масса кг
А23Е001.353	1	$18^{+0,43}$	$38^{-0,080}_{-0,250}$	8-0,36	1,6	3,2	Пруток ЛАЖ60-1-1-пр.кр.Н-40 ГОСТ 2060-73	0,06
-01		$24^{+0,52}$	$44^{-0,080}_{-0,250}$				Пруток ЛАЖ60-1-1-пр.кр.Н-46 ГОСТ 2060-73	0,07
-02		$17^{+0,43}$	24-0,52	20-0,52	12,5	12,5	Ст.3 ГОСТ 380-71	0,03
-03		$23^{+0,52}$	30-0,52					0,11
-04	2	$33^{+0,17}$	$43^{-0,125}_{-0,075}$	30-0,52			Пруток ЛАЖ60-1-1-пр.кр.Н-45 ГОСТ 2060-73	0,32
-05		$47^{+0,17}$	$57^{-0,135}_{-0,075}$	40-0,62			Пруток ЛАЖ60-1-1-пр.кр.Н-60 ГОСТ 2060-73	0,57

Изм	Лист	N докум.	Подп.	Дата	А23Е001.353	Лит.	Масса	Масшт.
Разраб		Митехина			Втулка	Н	смотри табл.	—
Пров.		Литвак				Лист	Листов 1	
Рук. гр.		Грановский				Госстрой СССР Сантехпроект г. Москва		
Н. контр.		Мерзлякова			См. таблицу			
Утв.		Вайнберг						

Формат: 11

А23Е001.355

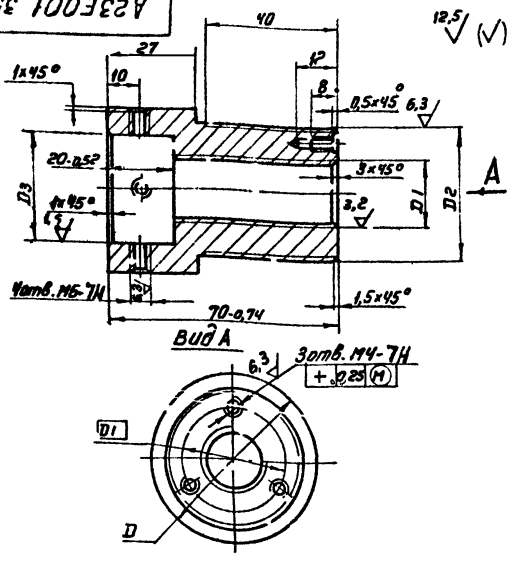

Обозначение	Размеры, мм D	D1	D2	D3	D4	Масса, кг
А23Е001.355	50-0,62	30	М40x1,5-7Н	$33^{+0,17}$	Трап 20x4	1,4
-01	64-0,74	36	М46x1,5-7Н	$47^{+0,17}$	Трап 26x5	1,52

Неуказанные предельные отклонения размеров по СМ7

Изм	Лист	N докум.	Подп.	Дата	А23Е001.355	Лит	Масса	Масшт.
Разраб		Митехина			Гайка	Н	смотри таблицу	—
Пров.		Литвак				Лист	Листов 1	
Рук. гр.		Грановский				Госстрой СССР Сантехпроект г. Москва		
Н. контр.		Мерзлякова			Ст.3 ГОСТ 380-71			
Утв.		Вайнберг						

Формат 11

Серия 4.903-13 Выпуск 1-9

Формат	Зона	Поз	Обозначение	Наименование	Кол.	Примечание
				Документация		
11			А23Е001.250 СБ	Сборочный чертеж		
			Переменные данные для исполнений:			
				А23Е001.250		
				Детали		
Б4		1	А23Е001.375	Пластина		
				Ст.3 ГОСТ 380-71	2	0,03 кг
Б4		2	А23Е001.376	Труба		
				Труба 32x3,5 ГОСТ 8732-70		
				Д ГОСТ 8731-74	1	1,04 кг
				А23Е001.250-01		
				Детали		
Б4		1	А23Е001.377	Пластина		
				Ст.3 ГОСТ 380-71	2	0,03 кг
Б4		2	А23Е001.378	Труба		
				Труба 32x3,5 ГОСТ 8732-70		
				Д ГОСТ 8731-74	1	1,36 кг
				А23Е001.250-02		
				Детали		
Б4		1	А23Е001.379	Пластина		
				Ст.3 ГОСТ 380-71	2	0,31 кг
Б4		2	А23Е001.381	Труба		
				Труба 45x3,5 ГОСТ 8732-70		
				Д ГОСТ 8731-74	1	2,47 кг

Изм	Лист	N докум	Подп.	Дата	А23Е001.250	Лит	Лист	Листов
Разраб		Митехина			Наконечник	Н		1
Пров		Литвак				Госстрой СССР Сантехпроект г. Москва		
Рук. гр		Грановский						
Н. контр		Мерзлякова						
Утв		Вайнберг						

Копировал

Формат 11

А23Е001.250СБ

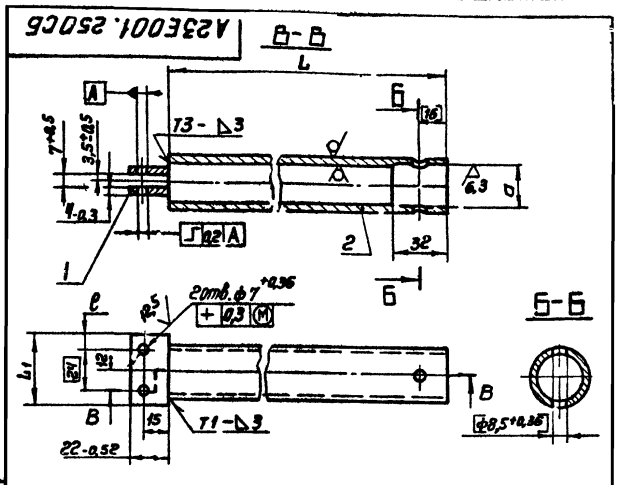

Обозначение	Размеры, мм L	L1	l	d	Масса, кг
А23Е001.250	422-1,55	40-0,62	8	$26^{+0,28}$	1,07
-01	552-1,8				1,39
-02	690-2,0	54-0,74	15	$39^{+0,34}$	2,78

1. Неуказанные предельные отклонения размеров по СМ7
2. Обработку по размерам в квадратных скобках производить совместно со сборочными единицами А23Е001.260СБ А23Е001.260-01СБ и деталями А23Е001.361, А23Е001.362, А23Е001.368; А23Е001.369.

Изм	Лист	N докум	Подп	Дата	А23Е001.250СБ	Лит	Масса	Масшт.
Разраб		Митехина			Наконечник Сборочный чертеж	Н	смотри табл	—
Пров		Литвак				Лист	Листов 1	
Рук гр		Грановский				Госстрой СССР Сантехпроект г. Москва		
Гл спец		Вайнберг						
Н. контр		Мерзлякова						
Утв		Спивак						

Копировал

Формат 11

Поз.	Обозначение	Наименование	Кол.	Примечание
		Документация		
И	А23Е001. 260 СБ	Сборочный чертеж		
		Переменные данные для исполнений:		
		А23Е001. 260		
		Детали		
11 1	А23Е001. 382	Труба	1	
И 2	А23Е001. 383	Палец	1	
		А23Е001. 260-01		
		Детали		
11 1	А23Е001. 382-01	Труба	1	
И 2	А23Е001 383-01	Палец	1	

Инв. № подл. | Подп. и дата | Взам. инв. № | Инв. № дубл. | Подп. и дата

Изм.	Лист	№ докум.	Подп.	Дата
Разраб.		Шегайкова		
Пров.		Литвак		
Рук. гр.		Грановский		
Н. контр.		Нерзлакова		
Утв.		Войнберг		

А23Е001. 260

Шток

Лит.	Масса	Масштаб
Лист	Листов 1	

Госстрой СССР сантехпроект г. Москва

Копировал

Формат А4

Поз.	Обозначение	Наименование	Кол.	Примечание
		Документация		
11	А23Е001. 270 СБ	Сборочный чертеж		
		Переменные данные для исполнений:		
		А23Е001-270		
		Детали		
11 1	А23Е001. 384	Фланец	1	
11 2	А23Е001. 385	Труба	1	
11 3	А23Е001. 386	Фланец	1	
11 4	А23Е001. 387	Упор	2	
		А23Е001 270-01		
		Детали		
11 1	А23Е001 327-01	Фланец	1	
11 2	А23Е001. 385-01	Труба	1	
11 3	А23Е001. 386-01	Фланец	1	
11 4	А23Е001. 387-01	Упор	2	

Инв. № подл. | Подп. и дата | Взам. инв. № | Инв. № дубл. | Подп. и дата

Изм.	Лист	№ докум.	Подп.	Дата
Разраб.		Шегайкова		
Пров.		Литвак		
Рук. гр.		Грановский		
Н. контр.		Нерзлакова		
Утв.		Войнберг		

А23Е001. 270

Стойка

Лит.	Масса	Масштаб
Лист	Листов 1	

Госстрой СССР сантехпроект г. Москва

Копировал

Формат А4

А23Е001. 327

Серия 4.903-13 Выпуск 1-5

Рис. 1

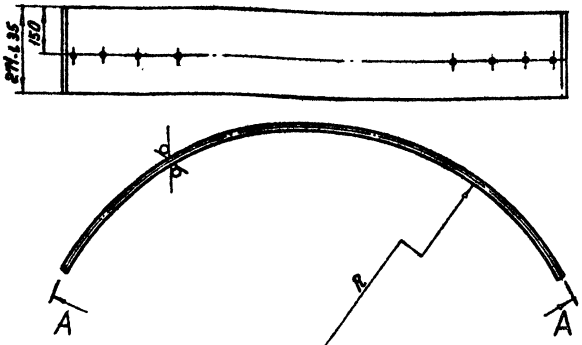

Рис. 2

Остальное - см. рис. 1

A–A развернуто

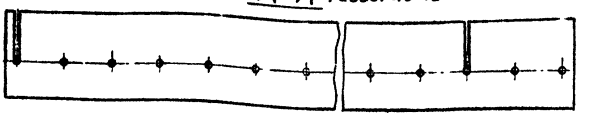

Рис. 3

Остальное - см. рис. 1

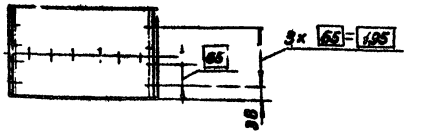

A–A развернуто

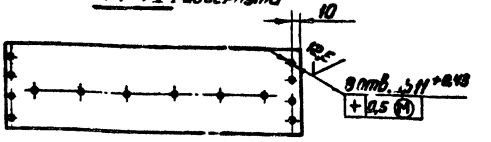

Обозначение	Рис	Размеры, мм					Кол.		Масса
		L	l	l1	l2	R	n	n1	кг
А23Е001. 327	1	1855-3,0	18	148	1776	856 +2,2	13	12	16,6
-01		2165-3,5	101	157	2041	1000 +2,2	14	13	18,1
-02	2	1855-3,0	131	148	1776	896 +2,2	13	12	16,6
-03		2165-3,5	23	157	2041	1000 +2,2	14	13	18,1
-04	3	811-2,2	100	148	710	896 +2,2	6	5	8,0
-05		1054-2,4	56	157	942	1000 +2,2	7	6	9,9

Неуказанные предельные отклонения размеров по СМ1

Изм.	Лист	№ докум.	Подп.	Дата
Разраб.		Апельская		
Пров.		Литвак		
Рук. гр.		Грановский		
Н. контр.		Нерзлакова		
Утв.		Войнберг		

А23Е001. 327

Стенка

Лит.	Масса	Масштаб
	смотри табл.	—
Лист	Листов 1	

Лист Б4,0 ГОСТ 19903-74
Ст3 ГОСТ 14637-69

Госстрой СССР сантехпроект г. Москва

Копировал

Формат А2

Инв. № подл. | Подп. и дата | Взам. инв. № | Инв. № дубл. | Подп. и дата

А23Е001.260СБ

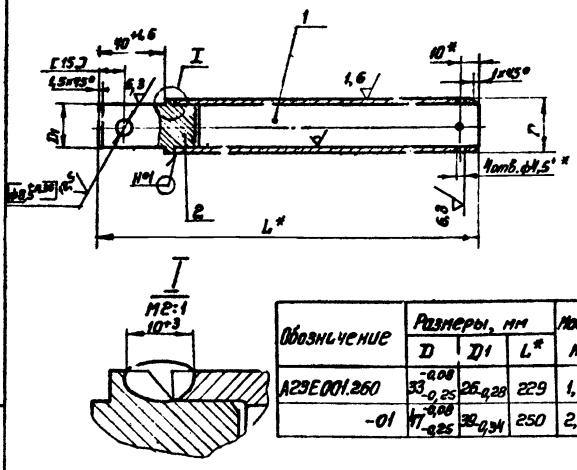

Обозначение	Размеры, мм D	D1	L*	Масса, кг
А23Е001.260	33 -0,08 -0,25	26 -0,28	229	1,10
-01	47 -0,08 -0,25	38 -0,34	250	2,12

1.* Размеры для справок
2.** Обработать по детали А23Е001.355
3. Обработку по размерам в квадратных скобках производить совместно со сборочными единицами А23Е001.2хх-А23Е001.250-02 СБ и деталями А23Е001.361, А23Е001.362, А23Е001.268, А23Е001.269.
4. Сварной шов №1 - сварка ручная электродуговая.
5. После сварки размер D выдержать по всей длине.

Изм.	Лист	N докум.	Подп.	Дата
Разраб.		Шершакова		
Пров.		Литвак		
Рук. гр.		Грановский		
Гл. спец.		Вайнберг		
Н. контр.		Мерзлякова		
Утв.		Гливак		

А23Е001.260 СБ

Шток
Сборочный чертеж

Лит.	Масса	Масштаб
	смотри табл.	—

Лист | Листов 1

Госстрой СССР
сантехпроект
г. Москва

Инв.№ подл. | Подп. и дата | Взам.инв.№ | Инв.№ дубл. | Подп. и дата

Копировал | Формат А4

А23Е001.383

12,5

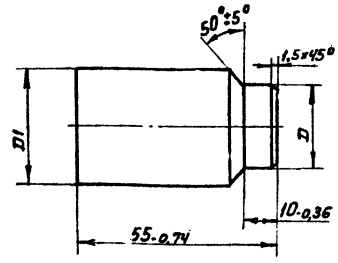

Обозначение	Размеры, мм D	D1	Масса, кг
А23Е001.383	26 -0,52	35 -0,62	0,37
-01	40 -0,62	50 -0,74	0,78

Изм.	Лист	N докум.	Подп.	Дата
Разраб.		Шершакова		
Пров.		Литвак		
Рук. гр.		Грановский		
Н. контр.		Мерзлякова		
Утв.		Вайнберг		

А23Е001.383

Палец

Ст.3 ГОСТ 380-71

Лит.	Масса	Масштаб
	смотри табл.	—

Лист | Листов 1

Госстрой СССР
сантехпроект
г. Москва

Инв.№ подл. | Подп. и дата | Взам.инв.№ | Инв.№ дубл. | Подп. и дата

Копировал | Формат А4

Серия 4.903-13 Выпуск 1-5

А23Е001.382

12,5

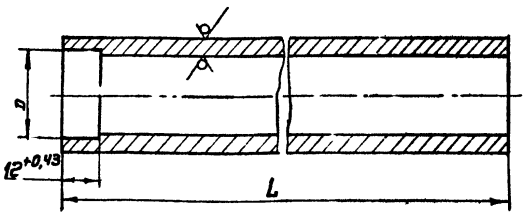

Обозначение	Размеры, мм D	L	Материал	Масса, кг
А23Е001.382	26 +0,52	184 -1,15	Труба 35×5,5 12Х18Н10Т ГОСТ 9941-72	0,73
-01	40 +0,62	205 -1,15	Труба 50×6 12Х18Н10Т ГОСТ 9941-72	1,34

Изм.	Лист	N докум.	Подп.	Дата
Разраб.		Шершакова		
Пров.		Литвак		
Рук. гр.		Грановский		
Н. контр.		Мерзлякова		
Утв.		Вайнберг		

А23Е001.382

Труба

смотри таблицу

Лит.	Масса	Масштаб
	смотри табл.	—

Лист | Листов 1

Госстрой СССР
сантехпроект
г. Москва

Инв.№ подл. | Подп. и дата | Взам.инв.№ | Инв.№ дубл. | Подп. и дата

Копировал | Формат А4

А23Е001.270СБ

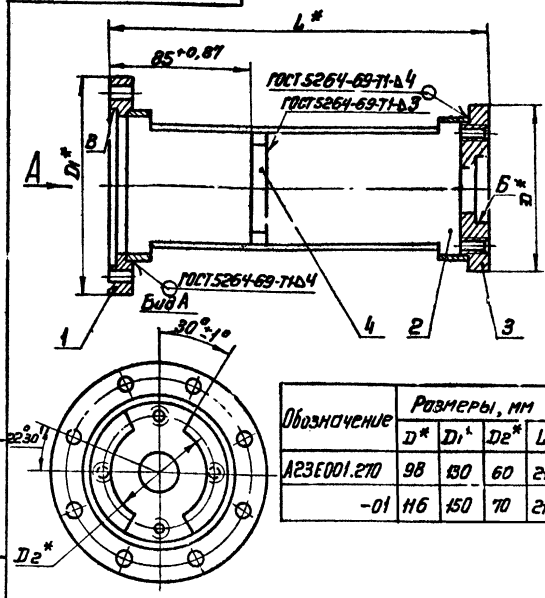

Обозначение	Размеры, мм D*	D1*	D2*	L*	Масса кг
А23Е001.270	98	130	60	214	3,10
-01	116	150	70	218	5,71

1. Несоосность поверхностей Б и В не более 0,1мм
2* Размеры для справок.

Изм.	Лист	N докум.	Подп.	Дата
Разраб.		Шершакова		
Пров.		Литвак		
Рук. гр.		Грановский		
Н. контр.		Мерзлякова		
Утв.		Вайнберг		

А23Е001.270 СБ

Стойка
Сборочный чертеж

Лит.	Масса	Масштаб
	смотри табл.	—

Лист | Листов 1

Госстрой СССР
сантехпроект
г. Москва

Инв.№ подл. | Подп. и дата | Взам.инв.№ | Инв.№ дубл. | Подп. и дата

Копировал | Формат А4

А23Е001.386

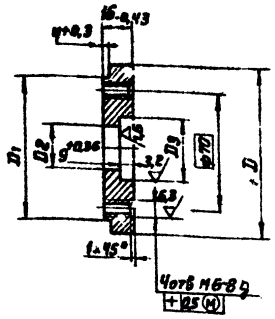

Обозначение	Размеры, мм				Масса, кг
	D	D1	D2	D3	
А23Е001.386	98-0,87	80-0,74	26 +0,52	88 +0,62	0,85
-01	116-0,87	98-0,87	32 +0,62	94 +0,62	1,15

Изм.	Лист	№ докум.	Подп.	Дата
Разраб.		Шершакова		
Пров.		Литвак		
Рук. гр.		Грановский		
Н. контр.		Нерзякова		
Утв.		Вайнберг		

А23Е001.386

Фланец

Лит.	Масса	Масштаб
И	смотри табл.	—

Лист | Листов 1

Ст.3 ГОСТ 380-71

Госстрой СССР сантехпроект г. Москва

Копировал | Формат А4

А23Е001.384

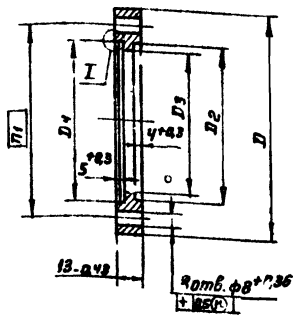

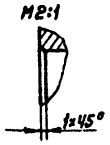

Обозначение	Размеры, мм					Масса, кг
	D	D1	D2	D3	D4	
А23Е001.384	130-1	110	90 +0,87	82 +0,07	85 +0,28	0,72
-01	150-1	130	110 +0,87	100 +0,87	115 +0,28	0,85

Изм.	Лист	№ докум.	Подп.	Дата
Разраб.		Шершакова		
Пров.		Литвак		
Рук. гр.		Грановский		
Н. контр.		Нерзякова		
Утв.		Вайнберг		

А23Е001.384

Фланец

Лит.	Масса	Масштаб
И	смотри табл.	—

Лист | Листов 1

Ст.3 ГОСТ 380-71

Госстрой СССР сантехпроект г. Москва

Копировал | Формат А4

Серия 4.903-13 Выпуск 1-5

А23Е001.385

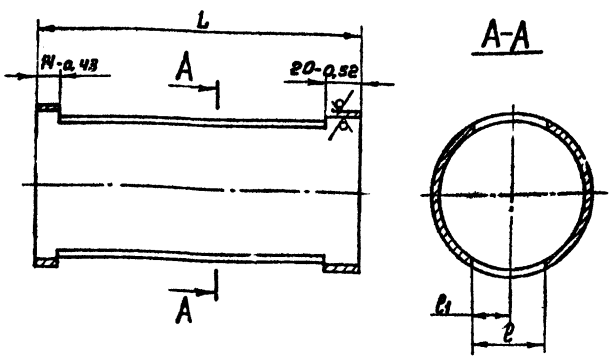

Обозначение	Размеры, мм			Материал	Масса, кг
	L	l	l1		
А23Е001,385	190-1,15	42 +0,62	21±0,3	Труба 89×3,5 ГОСТ 8732-70 Д ГОСТ 8731-74	1,40
-01	197-1,15	48 +0,62	24±0,3	Труба 108×4 ГОСТ 8732-70 Д1 ГОСТ 8731-74	1,95

Изм.	Лист	№ докум.	Подп.	Дата
Разраб.		Шершакова		
Пров.		Литвак		
Рук. гр.		Грановский		
Н. контр.		Нерзякова		
Утв.		Вайнберг		

А23Е001.385

Труба

Лит.	Масса	Масштаб
И	смотри табл.	—

Лист | Листов 1

Смотри таблицу

Госстрой СССР сантехпроект г. Москва

Копировал | Формат А4

А23Е001.387

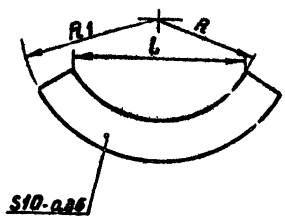

Обозначение	Размеры, мм			Масса, кг
	R	R1	L	
А23Е001.387	30 +0,52	41 +0,52	52-0,74	0,067
-01	35 +0,52	50 +0,62	60-0,74	0,83

Изм.	Лист	№ докум.	Подп.	Дата
Разраб.		Шершакова		
Пров.		Литвак		
Рук. гр.		Грановский		
Н. контр.		Нерзякова		
Утв.		Вайнберг		

А23Е001.387

Упор

Лит.	Масса	Масштаб
И	смотри табл.	—

Лист | Листов 1

Ст3 ГОСТ 380-71

Госстрой СССР сантехпроект г. Москва

Копировал | Формат А4

Формат	Зона	Поз	Обозначение	Наименование	Кол.	Примечание
				Документация		
11			А23Е001. 280 СБ	Сборочный чертеж		
			Переменные данные для исполнений:			
				А23Е001. 280		
				Детали		
11		1	А23Е.001. 112 - 08	Труба	1	
11		2	А23Е001. 113 - 07	Фланец	1	
				Стандартные изделия		
				Фланец 50-10 ГОСТ 1255-67		
				(Взаимозаменяемая А23Е001.113-07)	1	
		3		Отвод 90°65С50 ГОСТ 17375-72	1	
				А23Е001. 280-01		
				Детали		
11		1	А23Е001. 112-17	Труба	1	
				Стандартные изделия		
		2		Фланец 80-10 ГОСТ 1255-67	1	
		3		Отвод 90°80С50 ГОСТ 17375-72	1	
				А23Е001. 280-02		
				Детали		
11		1	А23Е001.112-28	Труба	1	
				Стандартные изделия		
		2		Фланец 100-10 ГОСТ 1255-67	1	
		3		Отвод 90°100С40 ГОСТ 17375-72	1	

Изм	Лист	№ докум	Подп.	Дата
Разраб		Митехина		
Пров		Литвак		
Рук. гр.		Грановский		
Н. контр		Мерзляков		
Утв		Майнберг		

А23Е001. 280

Патрубок

Лит	Лист	Листов
Н		1

Госстрой СССР
Сантехпроект
г. Москва

Формат 11

Инв. № подл. | Подп. и дата | Взам. инв. № | Инв. № дубл. | Подп. и дата

А23Е001. 280СБ

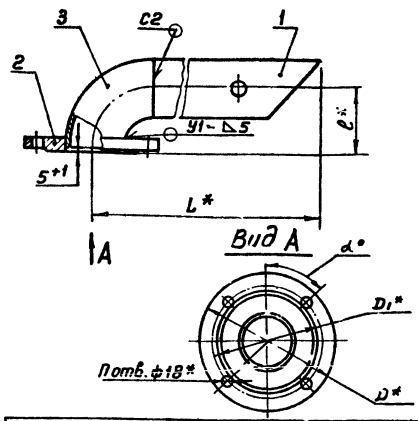

Обозначение	Размеры мм				α	n	Масса, кг
	D*	D1*	L*	e*			
А23Е001. 280	160	125	250	105	45°	4	4,45
-01	195	160	295	125			6,0
-02	215	130	380	155	22°30'	8	8,01

1* Размеры для справок
2. Сварные швы по ГОСТ 16037-10

Изм	Лист	№ докум.	Подп.	Дата
Разраб		Митехина		
Пров		Литвак		
Рук. гр.		Грановский		
Гл. спец		Вайнберг		
Н. контр		Мерзляков		
Утв		Спивак		

А23Е001. 280 СБ

Патрубок
Сборочный чертеж

Лит.	Масса	Масшт
Н	смотри табл.	1:4

Лист | Листов 1

Госстрой СССР
Сантехпроект
г. Москва

Копировал

Формат 11

Серия 4.903-13 Выпуск 1-5

Формат	Зона	Поз	Обозначение	Наименование	Кол.	Примечание
				Документация		
		12	А23Е001. 290 СБ	Сборочный чертеж		
				Детали		
11		1	А23Е001.395	Рычаг	1	
Б4		2	А23Е001. 396	Гайка		
				20Х13 ГОСТ 5632-72	1	0,17 кг
Б4		3	А23Е001. 397	Крышка сальника		
				20Х13 ГОСТ 5632-72	1	0,06 кг
				Стандартные изделия		
		4		Винт М4×12,58 ГОСТ 1491-72	2	
		5		Гайка М10.4 ГОСТ 5915-70	1	
		6		Шайба 10.65Г. ГОСТ 6402-70	1	
		7		Шайба 10.01.05 ГОСТ 11371-68	1	
				Материалы		
		8		Набивки плетеные		
				марки АПД5 ГОСТ 5152-66	0,01	кг
			Переменные данные для исполнений:			
				А23Е001.290		
				Сборочные единицы		

Изм	Лист	№ докум	Подп.	Дата
Разраб		Митехина		
Пров		Литвак		
Рук. гр.		Грановский		
Н. контр		Мерзляков		
Утв		Майнберг		

А23Е001. 290

Заслонка

Лит	Лист	Листов
Н	1	2

Госстрой СССР
Сантехпроект
г. Москва

Формат	Зона	Поз	Обозначение	Наименование	Кол.	Примечание
11		9	А23Е001. 300-02	Корпус	1	
				Детали		
11		10	А23Е001. 398	Шибер	1	
11		11	А23Е001. 399	Валик	1	
				А23Е001.290-01		
				Сборочные единицы		
11		9	А23Е001.300	Корпус	1	
				Детали		
11		10	А23Е001.398-01	Шибер	1	
11		11	А23Е001.399-01	Валик	1	
				А23Е001. 290-02		
				Сборочные единицы		
11		9	А23Е001. 300-01	Корпус	1	
				Детали		
11		10	А23Е001. 398-02	Шибер	1	
11		11	А23Е001. 399-02	Валик	1	

Изм	Лист	№ докум	Подп	Дата

А23Е001. 290

Лист 2

Копировал

Формат 11

А23Е001.025 СБ

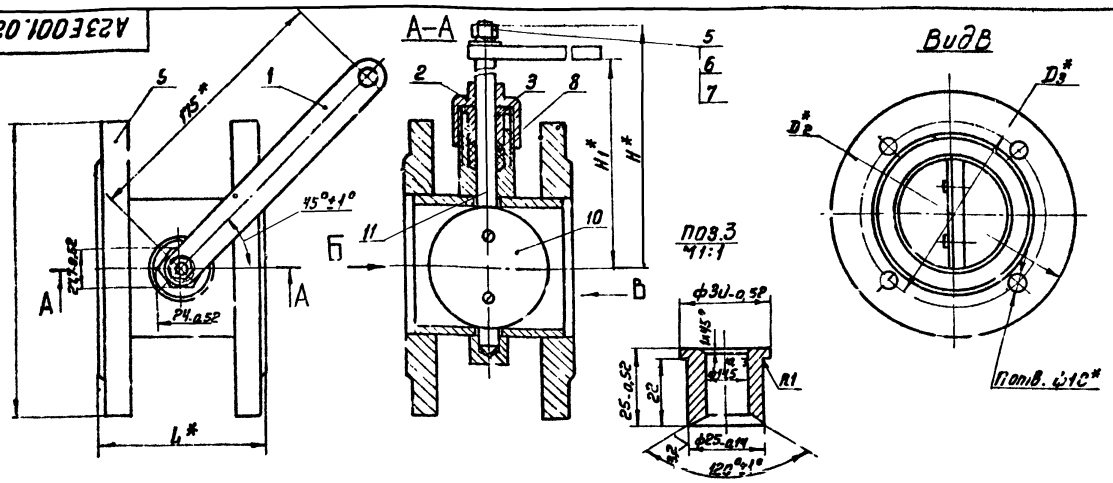

Обозначение	Размеры, мм							Кол.	Масса,
	D*	D1*	D2*	D3*	H*	H1*	L*	n*	кг
А23Е001.290	180	145	150	125	177	150	110	4	6,7
—01	195	160	195	160	201	175	140	4	8,7
—02	215	180	215	180	227	200	160	8	12,5

1.* Размеры для справок
2. Неуказанные предельные отклонения размеров по СМ7

Изм.	Лист	№ докум.	Подп.	Дата	А23Е001. 290 СБ			
Разраб.		Спирнова			Заслонка	Лит	Масса	Масшт.
Пров.		Литвак			Сборочный чертеж		смотри табл.	—
Рук. гр.		Гиновский				Лист	Листов 1	
Гл. спец.		Вайнберг				Госстрой СССР сантехпроект г. Москва		
Н. контр.		Мерзлякова						
Утв.		Вайнберг						

Копировал

Формат А2

Выпуск 1-5
Серия 4.903-13

Поз.	Зона	Поз.	Обозначение	Наименование	Кол.	Примечание
				Документация		
12			А23Е001.300 СБ	Сборочный чертеж		
				Детали		
54		1	А23Е001.401	Сальник		
				20Х13 ГОСТ 5632-72	1	0,2 кг
54		2	А23Е001.402	Подпятник		
				20Х13 ГОСТ 5632-72	1	0,06 кг
				Переменные данные для исполнений:		
				А23Е001.300		
				Детали		
11		3	А23Е001.403-01	Труба	1	
				Стандартные изделия		
		4		Фланец80-10 ГОСТ 12Б5-67	2	
				А23Е001.300-01		
				Детали		
11		3	А23Е001.403-02	Труба	1	
				Стандартные изделия		
		4		Фланец106-10 ГОСТ 12Б5-67		
				А23Е001.300-02		
				Детали		
11		3	А23Е001.403	Труба	1	
11		5	А23Е001.113-05	Фланец	1	
				Стандартные изделия		
		4		Фланец 65-10 ГОСТ 12Б5-67	1	
				Фланец 50-10 ГОСТ 12Б5-67		
				(заготовка для А23Е001.113-05)	1	

Изм.	Лист	№ докум.	Подп.	Дата	А23Е001. 300			
Разраб.		Спирнова			Корпус	Лит	Масса	Масшт.
Пров.		Литвак				Лист	Листов 1	
Рук. гр.		Гиновский				Госстрой СССР сантехпроект г. Москва		
Н. контр.		Мерзлякова						
Утв.		Вайнберг						

Копировал

Формат А1

А23Е001.357

12,5

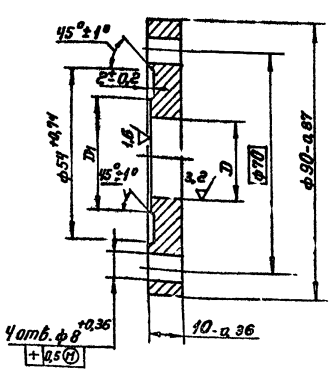

Обозначение	Размеры, мм		Масса, кг
	D	D1	
А23Е001.357	26 -0,52	38 -0,62	0,44
—01	32 -0,62	44 -0,62	0,42

Изм.	Лист	№ докум.	Подп.	Дата	А23Е001. 357			
Разраб.		Шершакова			Фланец	Лит	Масса	Масшт.
Пров.		Литвак					смотри табл.	
Рук. гр.		Гиновский				Лист	Листов 1	
Н. контр.		Мерзлякова			Ст.3 ГОСТ 380-71	Госстрой СССР сантехпроект г. Москва		
Утв.		Вайнберг						

Копировал

Формат А1

А23Е001.300СБ

Рис.1

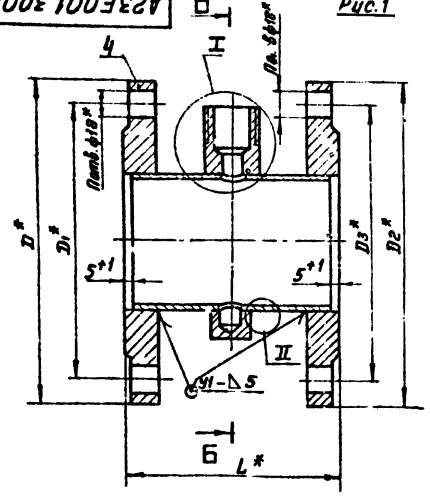

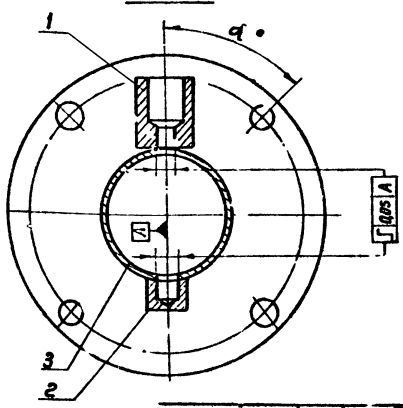

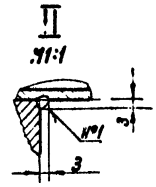

Рис.2

Остальное-см. рис.1

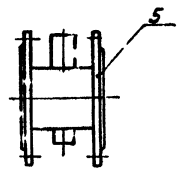

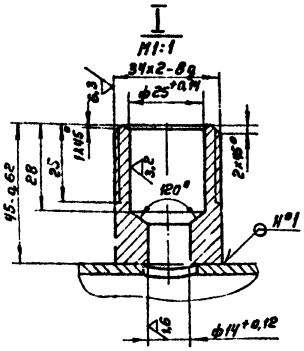

Поз. 2
М1:1

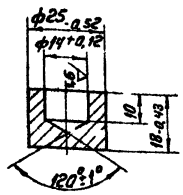

Обозначение	Рис	Размеры, мм					d°	Кол.	Масса, кг
		D*	D*1	D*2	D*3	L*		n	
А23Е001.300	1	195	160	195	160	140	45°	4	7,6
—01		215	180	215	180	180	22°30'	8	9,3
—02	2	130	145	160	125	140	15°	4	5,7

1.* Размеры для справок

2 Неуказанные предельные отклонения размеров по СМ7

3 Шов №1 сварка ручная электродуговая, остальное по ГОСТ 5264-69

Изм.	Лист	№ докум.	Подп.	Дата
Разраб.		Смирнова		
Пров.		Литвак		
Рук. гр.		Грановский		
Гл.спец.		Вайнберг		
Н.контр.		Нерезнакова		
Утв.		Спивак		

А23Е001. 300СБ

Корпус
Сборочный чертеж

Лит.	Масса	Масштаб
И	см. табл.	—
Лист	Листов 1	

Госстрой СССР сантехпроект г. Москва

Копировал

Формат 12

Инв.№ подл. | Подп. и дата | Взам.инв.№ | Инв.№ дубл. | Подп. и дата

Серия 4.903-13 Выпуск 1-5

Формат	Зона	Поз.	Обозначение	Наименование	Кол.	Примечание
				Документация		
А1			А23Е001. 310СБ	Сборочный чертеж		
				Детали		
Б4		1	А23Е001. 405	Ручка		
				Круг В10 ГОСТ 2590-71 / Ст3 ГОСТ 535-58	2	0,15 кг
Б4		2	А23Е001. 406	Шайба		
				Лист Б4,0 ГОСТ 19903-74 / Ст3 ГОСТ 14637-69	4	0,006 кг
			Перечень данных для исполнений:			
				А23Е001. 310		
				Детали		
22		3	А23Е001. 029-01	Лист	1	
				А23Е001. 310-01		
				Детали		
22		5	А23Е001. 029-03	Лист	1	
				А23Е001.310-02		
				Детали		
22		3	А23Е001. 029-07	Лист	1	
				А23Е001.310-03		
				Детали		
22		3	А23Е001. 029-10	Лист	1	
				А23Е001.310-04		
				Детали		
22		3	А23Е001. 029-14	Лист	1	
				А23Е001.310-05		
				Детали		
22		3	А23Е001. 029-17	Лист	1	

Изм.	Лист	№ докум.	Подп.	Дата
Разраб.		Яппольская		
Пров.		Литвак		
Рук. гр.		Грановский		
Н.контр.		Нерезнакова		
Утв.		Вайнберг		

А23Е001.310

Крышка люка

Лит.	Лист	Листов
И		1

Госстрой СССР сантехпроект г. Москва

Копировал

Формат 11

Инв.№ подл. | Подп. и дата | Взам.инв.№ | Инв.№ дубл. | Подп. и дата

А23Е001.310СБ

А-А повернуто
М1:2

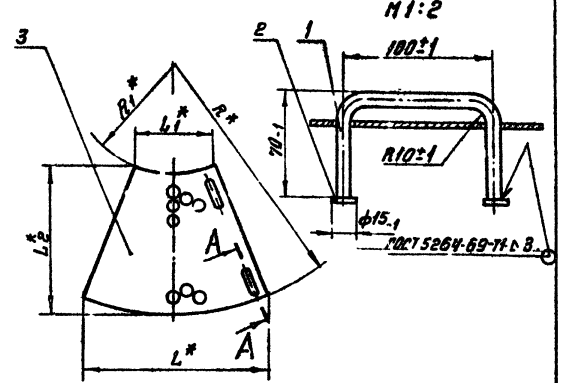

Обозначение	Размеры, мм					Масса, кг
	L*	L1*	L2*	R*	R1*	
А23Е001.310	929	360	735	1235	520	11,6
—01						10,9
—02	909	386	926	1560	670	14,0
—03						15,7
—04	982	400	1132	1860	770	14,7
—05						23,6

* Размеры для справок

Изм.	Лист	№ докум.	Подп.	Дата
Разраб.		Яппольская		
Пров.		Литвак		
Рук. гр.		Грановский		
Гл.спец.		Вайнберг		
Н.контр.		Нерезнакова		
Утв.		Спивак		

А23Е001. 310.СБ

Крышка люка
Сборочный чертеж

Лит.	Масса	Масштаб
И	смотри табл.	—
Лист	Листов 1	

Госстрой СССР сантехпроект г. Москва

Копировал

Формат 11

Инв.№ подл. | Подп. и дата | Взам.инв.№ | Инв.№ дубл. | Подп. и дата

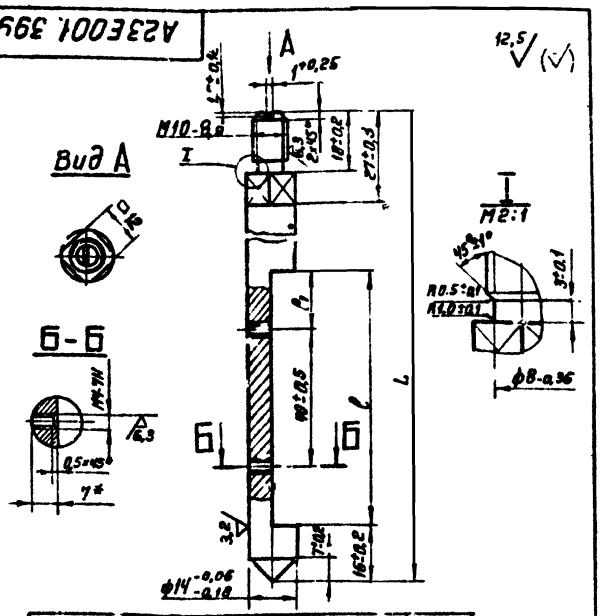

Обозначение	Размеры, мм			Масса кг
	L	l	l_1	
А23Е001.399	230-1,15	74 +0,74	17±0,2	0,3
-01	260-1,15	86 +0,87	23±0,3	0,33
-02	295-1,35	104 +0,87	32±0,3	0,38

Изм. Лист	№ докум.	Подп.	Дата
Разраб.	Смирнова		
Пров.	Литвак		
Рук. гр.	Грановский		
Н. контр.	Нерзлякова		
Утв.	Вайнберг		

А23Е001.399

Вилик

20Х13 ГОСТ 5632-72

Лит	Масса	Масшт
И	см. таблицу	—
Лист	Листов 1	

Госстрой СССР Сантехпроект г. Москва

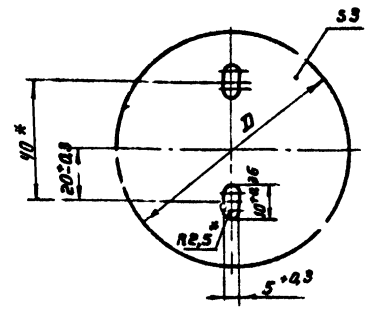

Обозначение	D, мм	Масса кг
А23Е001.398	68-0,74	0,08
-01	80-0,74	0,117
-02	98-0,87	0,177

* Размеры для справок

Изм. Лист	№ докум.	Подп.	Дата
Разраб.	Смирнова		
Пров.	Литвак		
Рук. гр.	Грановский		
Н. контр.	Нерзлякова		
Утв.	Вайнберг		

А23Е001.398

Шибер

Ст.3 ГОСТ 380-71

Лит	Масса	Масшт
И	см. табл.	—
Лист	Листов 1	

Госстрой СССР Сантехпроект г. Москва

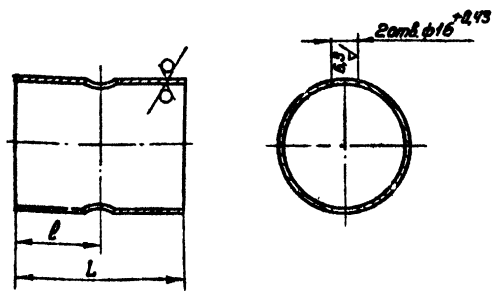

Обозначение	Размеры, мм		Материалы	Масса, кг
	L	l		
А23Е001.403	100-0,87	50±0,3	Труба 76×3 ГОСТ 8732-70 / Д ГОСТ 8731-74	0,64
-01	130-1,0	65±0,4	Труба 89×3,5 ГОСТ 8732-70 / Д ГОСТ 8731-74	0,96
-02	170-1,0	85±0,4	Труба 108×4 ГОСТ 8732-70 / Д ГОСТ 8731-74	1,1

Изм. Лист	№ докум.	Подп.	Дата
Разраб.	Смирнова		
Пров.	Литвак		
Рук. гр.	Грановский		
Н. контр.	Нерзлякова		
Утв.	Вайнберг		

А23Е001.403

Труба

Смотри таблицу

Лит	Масса	Масшт
И	см. табл.	—
Лист	Листов 1	

Госстрой СССР Сантехпроект г. Москва

Серия 4.903-13 Выпуск 1-5

Копировал Формат А1

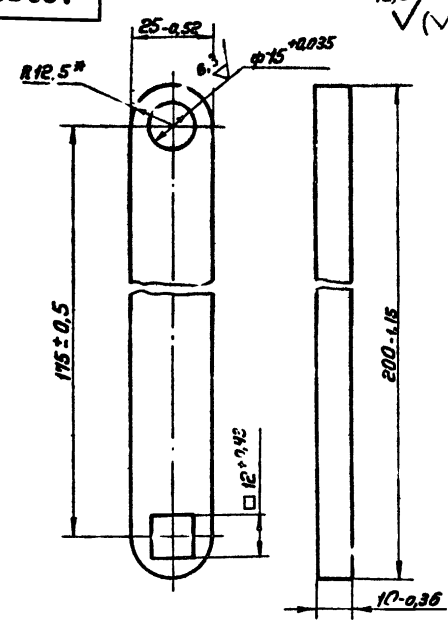

* Размер для справок

Изм. Лист	№ докум.	Подп.	Дата
Разраб.	Смирнова		
Пров.	Литвак		
Рук. гр.	Грановский		
Н. контр.	Нерзлякова		
Утв.	Вайнберг		

А23Е001.395

Рычаг

Ст.3 ГОСТ 380-71

Лит	Масса	Масшт
И	0,37	1:1
Лист	Листов .	

Госстрой СССР Сантехпроект г. Москва

Копировал Формат А1

gost.e-ecolog.ru