ГОСУДАРСТВЕННЫЙ КОМИТЕТ СОВЕТА МИНИСТРОВ СССР ПО ДЕЛАМ СТРОИТЕЛЬСТВА

/ГОССТРОЙ СССР/

ТИПОВЫЕ КОНСТРУКЦИИ И ДЕТАЛИ ЗДАНИЙ И СООРУЖЕНИЙ

СЕРИЯ 4.903-13

ВСПОМОГАТЕЛЬНОЕ ОБОРУДОВАНИЕ
ДЛЯ КОТЕЛЬНЫХ УСТАНОВОК

ВЫПУСК 1-3

РАБОЧИЕ ЧЕРТЕЖИ

ДЕКАРБОНИЗАТОРЫ ПРОИЗВОДИТЕЛЬНОСТЬЮ от 15 до 300 м³/ч

ИНВ. N15309-04
Цена: ~~2-04~~ 2-58

gost.e-ecolog.ru

Госстрой СССР
Тбилисский филиал
ЦИТП
Типовой проект /серия/
№ 4.903-13 в 1-3
Заказ № 1373
Цена 2 руб. 58 коп.
Тираж 350
Дата „21" 02 1987 г.

ГОСУДАРСТВЕННЫЙ КОМИТЕТ СОВЕТА МИНИСТРОВ СССР ПО ДЕЛАМ СТРОИТЕЛЬСТВА

/ГОССТРОЙ СССР/

ТИПОВЫЕ КОНСТРУКЦИИ И ДЕТАЛИ ЗДАНИЙ И СООРУЖЕНИЙ

СЕРИЯ 4.903-13

ВСПОМОГАТЕЛЬНОЕ ОБОРУДОВАНИЕ
ДЛЯ КОТЕЛЬНЫХ УСТАНОВОК

ВЫПУСК 1-3

РАБОЧИЕ ЧЕРТЕЖИ

ДЕКАРБОНИЗАТОРЫ ПРОИЗВОДИТЕЛЬНОСТЬЮ от 15 до 300 м³/ч

Главный инженер института Шиллер Ю.И.
Главный инженер проекта Сливак В.А.

РАЗРАБОТАНЫ
ГПИ САНТЕХПРОЕКТ
ГОССТРОЙ СССР

УТВЕРЖДЕНЫ
И ВВЕДЕНЫ В ДЕЙСТВИЕ
С 15 мая 1978 г.
ГПИ САНТЕХПРОЕКТ ГОССТРОЯ СССР
ПРИКАЗ № 59 ОТ 24/IV 1978 г

инв. №15309-04
цена: 2-04

Обозначение	Наименование	Стр.
	Содержание	2
А23Б007.000 ТО	Техническое описание	2
А23Б007.000	Декарбонизатор	3÷8
А23Б007.001	Прокладка	
А23Б007.003	Фланец	8
А23Б007.011	Уголок	
А23Б007.000СБ	Декарбонизатор. Сборочный чертеж	9,10
А23Б007.010	Царга	11,12
А23Б007.010СБ	Царга. Сборочный чертеж	12
А23Б007.002	Труба	13
А23Б007.020	Царга нижняя	14,15
А23Б007.008	Фланец	15
А23Б007.020СБ	Царга нижняя. Сборочный чертеж	16
А23Б007.012	Днище	17
А23Б007.013	Уголок	
А23Б007.014	Прокладка	
А23Б007.030	Штуцер	18,19
А23Б007.040	Корпус гидрозатвора	19,20
А23Б007.009	Обечайка	20
А23Б007.015	Уголок	

Обозначение	Наименование	Стр.
А23Б007.028	Стенка	20
А23Б007.030СБ	Штуцер. Сборочный чертеж	21
А23Б007.040СБ	Корпус гидрозатвора. Сборочный чертеж	
А23Б007.065	Крышка гидрозатвора	22.
А23Б007.066	Стенка гидрозатвора	
А23Б007.050	Решетка	23÷25
А23Б007.060	Коробка распределительная	25,26
А23Б007.050СБ	Решетка. Сборочный чертеж	27,28
А23Б007.060СБ	Коробка распределительная Сборочный чертеж	28
А23Б007.070	Крышка	29,30
А23Б007.070СБ	Крышка. Сборочный чертеж	31
А23Б007.165	Решетка распределительная	32
А23Б007.166	Крышка	

Изм	Лист	N докум.	Подп	Дата	Содержание	Лист 1

Копировал Формат 12

Выпуск 1-3

Серия 4903-13

В настоящем альбоме приведены рабочие чертежи декарбонизаторов производительностью 15÷300 м³/ч

Декарбонизаторы предназначены для удаления свободной, растворенной в воде, углекислоты, избыток которой вызывает коррозию металла, разрушение бетона

Декарбонизаторы применяются в следующих схемах обработки воды:

1) водород-катионирования с „голодной" регенерацией фильтров;
2) параллельного водород-натрий-катионирования;
3) химического обессоливания воды

Декарбонизатор представляет собой цилиндрический бак, заполненный кольцами Рашига. Вверху, на крышке бака расположены патрубки для подачи декарбонизируемой воды и выхода воздуха, поступающего в декарбонизатор через расположенный в нижней его части патрубок.

В днище бака имеются патрубки для выхода декарбонизированной воды и слива в дренаж.

Принцип действия декарбонизатора заключается в использовании процесса десорбции, то есть перехода растворенного в воде углекислого газа из жидкой в газообразную фазу.

Количество выделяющегося в процессе десорбции углекислого газа в большой степени зависит от поверхности соприкасающихся жидкой и газообразной фаз. Чем больше эта поверхность, тем с большим эффектом происходит выделение газа из воды.

Увеличение поверхности соприкасающихся фаз осуществляется использованием в декарбонизаторе керамических колец Рашига, которые благодаря своей форме (полый тонкостенный цилиндр) имеют большую рабочую поверхность.

Работает декарбонизатор следующим образом. Декарбонизируемая вода через входной патрубок поступает в верхнюю часть декарбонизатора, откуда отдельными струями падает на насадку из колец керамических.

Растекаясь по насадке тонкой пленкой, вода устремляется вниз. Падающийся снизу встречный поток воздуха увлекает за собой выделяющийся из воды углекислый газ, который выходит через верхние патрубки.

Декарбонизированная вода выходит через нижний патрубок.

Методика расчета декарбонизаторов приведена в выпуске 0 настоящей серии. В этом же выпуске дана таблица с результатами расчета в зависимости от требуемой производительности и исходной карбонатной жесткости.

Изм	Лист	N докум.	Подп.	Дата	А23Б007.000ТО			
Разраб.		Литвак			Декарбонизатор. Техническое описание	Лит.	Лист	Листов
Гл. спец.		Вайнберг				Н		1
Н. контр.		Мерзлякова				Госстрой СССР Сантехпроект г. Москва		
Нач. отд.		Сливак						
Гл. инж.		Шиллер						

Инв. № подл. | Подп. и дата | Взам. инв. № | Инв. № дубл. | Подп. и дата

Копировал: Формат: 12

Формат	Зона	Поз.	Обозначение	Наименование	Кол.	Примечание
				Документация		
22			А23Б007.000.СБ	Сборочный чертеж		
12			А23Б007.000ТО	Техническое описание		
			Переменные данные для исполнений:			
				А23Б007.000		
				Сборочные единицы		
11		1	А23Б007.010	Царга	3	
11		2	А23Б007.020	Царга нижняя	1	
11		3	А23Б007.050	Решетка	1	
11		4	А23Б007.060	Коробка		
				распределительная	1	
11		5	А23Б007.070	Крышка	1	
				Детали		
11		6	А23Б007.001	Прокладка	5	
				Стандартные изделия		
		7		Болт М12х35.36 ГОСТ 7798-70	80	
		8		Гайка М12.4 ГОСТ 5915-70	80	
		9		Кольца кислотоупор-		
				ные керамические		
				25х25х4 ГОСТ 17612-72	41700	
				А23Б007.000-01		
				Сборочные единицы		
11		1	А23Б007.010-01	Царга	3	
11		2	А23Б007.020-01	Царга нижняя	1	
11		3	А23Б007.050-01	Решетка	1	
11		4	А23Б007.060-01	Коробка		
				распределительная	1	
11		5	А23Б007.070-01	Крышка		

Подп. и дата | Инв. № дубл. | Взам. инв. № | Подп. и дата | Инв. № подл.

Изм	Лист	№ докум	Подп.	Дата
Разраб		Ямпольская		
Пров.		Литвак		
Рук. груп		Грановский		
Н. контр.		Мерзлякова		
Утв.		Вайндерг		

А23Б007.000

Декарбонизатор

Лит	Лист	Листов
И	1	21

Госстрой СССР Сантехпроект г. Москва

Копировал: формат: 11

Формат	Зона	Поз.	Обозначение	Наименование	Кол.	Примечание
				Детали		
11		6	А23Б007.001-01	Прокладка	5	
				Стандартные изделия		
		7		Болт М12х35.36 ГОСТ 7798-70	120	
		8		Гайка М12.4 ГОСТ 5915-70	120	
		9		Кольца кислотоупор-		
				ные керамические		
				25х25х4 ГОСТ 17612-72	68400	
				А23Б007.000-02		
				Сборочные единицы		
11		1	А23Б007.010-02	Царга	3	
11		2	А23Б007.020-02	Царга нижняя	1	
11		3	А23Б007.050-02	Решетка	1	
11		4	А23Б007.060-02	Коробка распределительная	1	
11		5	А23Б007.070-02	Крышка	1	
				Детали		
11		6	А23Б007.001-02	Прокладка	5	
				Стандартные изделия		
		7		Болт М12х35.36 ГОСТ 7793-70	140	
		8		Гайка М12.4 ГОСТ 5915-70	140	
		9		Кольца кислотоупор-		
				ные керамические		
				25х25х4 ГОСТ 17612-72	138500	
				А23Б007.000-03		
				Сборочные единицы		
11		1	А23Б007.010-03	Царга	3	
11		2	А23Б007.020-03	Царга нижняя	1	
11		3	А23Б007.050-03	Решетка	1	
11		4	А23Б007.060-03	Коробка распределительная		
11		5	А23Б007.070-03	Крышка		
				Детали		
11		6	А23Б007.001-03	Прокладка	5	

Подп. и дата | Инв. № дубл. | Взам. инв. № | Подп. и дата | Инв. № подл.

Изм	Лист	№ докум.	Подп.	Дата

А23Б007.000

Лист 2

Копировал: формат 11

Серия 4.903-13. Выпуск 1-3

Формат	Зона	Поз.	Обозначение	Наименование	Кол.	Примечание
				Стандартные изделия		
		7		Болт М12х35.36 ГОСТ 7798-70	180	
		8		Гайка М12.4 ГОСТ 5915-70	180	
		9		Кольца кислотоупор-		
				ные керамические		
				25х25х4 ГОСТ 17612-72	206200	
				А23Б007.000-04		
				Сборочные единицы		
11		1	А23Б007.010-04	Царга	3	
11		2	А23Б007.020-04	Царга нижняя	1	
11		3	А23Б007.050-04	Решетка	1	
11		4	А23Б007.060-04	Коробка распределительная	1	
11		5	А23Б007.070-04	Крышка	1	
				Детали		
11		6	А23Б007.001-04	Прокладка	5	
				Стандартные изделия		
		7		Болт М12х35.36 ГОСТ 7798-70	200	
		8		Гайка М12.4 ГОСТ 5915-70	200	
		9		Кольца кислотоупор-		
				ные керамические		
				25х25х4 ГОСТ 17612-72	278000	
				А23Б007.000-05		
				Сборочные единицы		
11		1	А23Б007.010-05	Царга	3	
11		2	А23Б007.020-05	Царга нижняя	1	
11		3	А23Б007.050-05	Решетка	1	
11		4	А23Б007.060-05	Коробка распределительная	1	
11		5	А23Б007.070-05	Крышка	1	
				Детали		
11		6	А23Б007.001-05	Прокладка	5	
				Стандартные изделия		
		7		Болт М16х40.36 ГОСТ 7798-70	220	

Подп. и дата | Инв. № дубл. | Взам. инв. № | Подп. и дата | Инв. № подл.

Изм	Лист	№ докум.	Подп.	Дата

А23Б007.000

Лист 3

Копировал: формат 11

Формат	Зона	Поз.	Обозначение	Наименование	Кол.	Примечание
		8		Гайка М16.4 ГОСТ 7798-70	220	
		9		Кольца кислотоупор-		
				ные керамические		
				25х25х4 ГОСТ 17612-72	347800	
				А23Б007.000-06		
				Сборочные единицы		
11		1	А23Б007.010-06	Царга	3	
11		2	А23Б007.020-06	Царга нижняя	1	
11		3	А23Б007.050-06	Решетка	1	
11		4	А23Б007.060-06	Коробка распределительная	1	
11		5	А23Б007.070-06	Крышка	1	
				Детали		
11		6	А23Б007.001-06	Прокладка	5	
				Стандартные изделия		
		7		Болт М16х40.36 ГОСТ 7798-70	240	
		8		Гайка М16.4 ГОСТ 5915-70	240	
		9		Кольца кислотоупор-		
				ные керамические		
				25х25х4 ГОСТ 17612-72	418.800	
				А23Б007.000-07		
				Сборочные единицы		
11		1	А23Б007.010-07	Царга	3	
11		2	А23Б007.020-07	Царга нижняя	1	
11		3	А23Б007.050-07	Решетка	1	
11		4	А23Б007.060-07	Коробка распределительная	1	
11		5	А23Б007.070-07	Крышка	1	
				Детали		
11		6	А23Б007.001-07	Прокладка	5	
				Стандартные изделия		
		7		Болт М16х[illegible] ГОСТ 7798-70	280	
		8		Гайка М16.4 ГОСТ 5915-70	280	

Подп. и дата | Инв. № дубл. | Взам. инв. № | Подп. и дата | Инв. № подл.

Изм	Лист	№ докум	Подп.	Дата

А23Б007.000

Лист 4

Копировал: формат 11

Формат	Зона	Поз.	Обозначение	Наименование	Кол.	Примечание
		9		Кольца кислотоупорные керамические		
				25х25х4 ГОСТ 17612-72	553800	
				А23Б007.000-08		
				Сборочные единицы		
11		1	А23Б007.010-08	Царга	3	
11		2	А23Б007.020-08	Царга нижняя	1	
11		3	А23Б007.050-08	Решетка	1	
11		4	А23Б007.060-08	Коробка распределительная	1	
11		5	А23Б007.070-08	Крышка	1	
				Детали		
11		6	А23Б007.001-08	Прокладка	5	
				Стандартные изделия		
		7		Болт М16х40.36 ГОСТ 7798-70	320	
		8		Гайка М16.4 ГОСТ 5915-70	320	
		9		Кольца кислотоупорные керамические		
				25х25х4 ГОСТ 17612-72	705800	
				А23Б007.000-09		
				Сборочные единицы		
11		1	А23Б007.010-09	Царга	3	
11		2	А23Б007.020-09	Царга нижняя	1	
11		3	А23Б007.050-09	Решетка		
11		4	А23Б007.060-09	Коробка распределительная	1	
11		5	А23Б007.070-09	Крышка	1	
				Детали		
11		6	А23Б007.001-09	Прокладка	5	
				Стандартные изделия		
		7		Болт М16х40.36 ГОСТ 7798-70	340	
		8		Гайка М16.4 ГОСТ 5915-70	340	

Инв.№ подл. | Подп. и дата | Взам. инв.№ | Инв.№ дубл. | Подп. и дата

Изм. Лист № докум. Подп. Дата

А23Б007.000

Лист 5

Копировал Формат А4

Формат	Зона	Поз.	Обозначение	Наименование	Кол.	Примечание
		9		Кольца кислотоупорные керамические		
				25х25х4 ГОСТ 17612-72	830400	
				А23Б007.000-10		
				Сборочные единицы		
11		1	А23Б007.010-10	Царга	3	
11		2	А23Б007.020	Царга нижняя	1	
11		3	А23Б007.050	Решетка	1	
11		4	А23Б007.060	Коробка распределительная	1	
11		5	А23Б007.070	Крышка	1	
				Детали		
11		6	А23Б007.001	Прокладка	5	
				Стандартные изделия		
		7		Болт М12х35.36 ГОСТ 7798-70	80	
		8		Гайка М12.4 ГОСТ 5915-70	80	
		9		Кольца кислотоупорные керамические		
				25х25х4 ГОСТ 17612-72	45900	
				А23Б007.000-11		
				Сборочные единицы		
11		1	А23Б007.010-11	Царга	3	
11		2	А23Б007.020-01	Царга нижняя	1	
11		3	А23Б007.050-01	Решетка	1	
11		4	А23Б007.060-01	Коробка распределительная	1	
11		5	А23Б007.070-01	Крышка	1	
				Детали		
11		6	А23Б007.001-01	Прокладка	5	
				Стандартные изделия		
		7		Болт М12х35.36 ГОСТ 7798-70	120	
		8		Гайка М12.4 ГОСТ 5915-70	120	

Инв.№ подл. | Подп. и дата | Взам. инв.№ | Инв.№ дубл. | Подп. и дата

Изм. Лист № докум. Подп. Дата

А23Б007.000

Лист 6

Копировал Формат А4

Серия 4.903-13 выпуск 1-3

Формат	Зона	Поз.	Обозначение	Наименование	Кол.	Примечание
		9		Кольца кислотоупорные керамические		
				25х25х4 ГОСТ 17612-72	75100	
				А23Б007.000-12		
				Сборочные единицы		
11		1	А23Б007.010-12	Царга	3	
11		2	А23Б007.020-02	Царга нижняя	1	
11		3	А23Б007.050-02	Решетка	1	
11		4	А23Б007.060-02	Коробка распределительная	1	
11		5	А23Б007.070-02	Крышка	1	
				Детали		
11		6	А23Б007.001	Прокладка	5	
				Стандартные изделия		
		7		Болт М12х35.36 ГОСТ 7798-70	140	
		8		Гайка М12.4 ГОСТ 5915-70	140	
		9		Кольца кислотоупорные керамические		
				25х25х4 ГОСТ 17612-72	151800	
				А23Б007.000-13		
				Сборочные единицы		
11		1	А23Б007.010-13	Царга	3	
11		2	А23Б007.020-03	Царга нижняя	1	
11		3	А23Б007.050-03	Решетка	1	
11		4	А23Б007.060-03	Коробка распределительная	1	
11		5	А23Б007.070-03	Крышка	1	
				Детали		
11		6	А23Б007.001-03	Прокладка	5	
				Стандартные изделия		
		7		Болт М12х35.36 ГОСТ 7798-70	180	
		8		Гайка М12.4 ГОСТ 5915-70	180	

Инв.№ подл. | Подп. и дата | Взам. инв.№ | Инв.№ дубл. | Подп. и дата

Изм. Лист № докум. Подп. Дата

А23Б007.000

Лист 7

Копировал Формат А4

Формат	Зона	Поз.	Обозначение	Наименование	Кол.	Примечание
		9		Кольца кислотоупорные керамические		
				25х25х4 ГОСТ 17612-72	227500	
				А23Б007.000-14		
				Сборочные единицы		
11		1	А23Б007.010-14	Царга	3	
11		2	А23Б007.020-04	Царга нижняя	1	
11		3	А23Б007.050-04	Решетка	1	
11		4	А23Б007.060-04	Коробка распределительная	1	
11		5	А23Б007.070-04	Крышка	1	
				Детали		
11		6	А23Б007.001-04	Прокладка	5	
				Стандартные изделия		
		7		Болт М12х35.36 ГОСТ 7798-70	200	
		8		Гайка М12.4 ГОСТ 5915-70	200	
		9		Кольца кислотоупорные керамические		
				25х25х4 ГОСТ 17612-72	233000	
				А23Б007.000-15		
				Сборочные единицы		
11		1	А23Б007.010-15	Царга	3	
11		2	А23Б007.020-05	Царга нижняя	1	
11		3	А23Б007.050-05	Решетка	1	
11		4	А23Б007.060-05	Коробка распределительная	1	
11		5	А23Б007.070-05	Крышка	1	
				Детали		
11		6	А23Б007.001-05	Прокладка	5	
				Стандартные изделия		
		7		Болт М16х40.36 ГОСТ 7798-70	220	
		8		Гайка М16.4 ГОСТ 5915-70	220	

Инв.№ подл. | Подп. и дата | Взам. инв.№ | Инв.№ дубл. | Подп. и дата

Изм. Лист № докум. Подп. Дата

А23Б007.000

Лист 8

Копировал Формат А4

Формат	Зона	Поз	Обозначение	Наименование	Кол	Примечание
		9		Кольца кислотоупорные керамические		
				25х25х4 ГОСТ 17612-72	347100	
				А23Б007.000-16		
				Сборочные единицы		
11	1		А23Б007.010-16	Царга	3	
11	2		А23Б007.020-06	Царга нижняя	1	
11	3		А23Б007.050-06	Решетка	1	
11	4		А23Б007.060-06	Коробка распределительная	1	
11	5		А23Б007.070-06	Крышка	1	
				Детали		
11	6		А23Б007.001-07	Прокладка	5	
				Стандартные изделия		
		7		Болт М16х40.36 ГОСТ 7798-70	240	
		8		Гайка М16.4 ГОСТ 5915-70	240	
		9		Кольца кислотоупорные керамические		
				25х25х4 ГОСТ 17612-72	460700	
				А23Б007.000-17		
				Сборочные единицы		
11	1		А23Б007.010-17	Царга	3	
11	2		А23Б007.020-07	Царга нижняя	1	
11	3		А23Б007.050-07	Решетка	1	
11	4		А23Б007.060-07	Коробка распределительная	1	
11	5		А23Б007.070-07	Крышка	1	
				Детали		
11	6		А23Б007.001-07	Прокладка	5	
				Стандартные изделия		
		7		Болт М16х40.36 ГОСТ 7798-70	280	
		8		Гайка М16.4 ГОСТ 5915-70	280	

Инв.№ подл. | Подп. и дата | Взам. инв.№ | Инв.№ дубл. | Подп. и дата

Изм. Лист № докум. Подп. Дата

А23Б007.000

Лист 9

Копировал: Формат А4

Формат	Зона	Поз	Обозначение	Наименование	Кол.	Примечание
		9		Кольца кислотоупор		
				ные керамические		
				25х25х4 ГОСТ 17612-72	609000	
				А23Б007.000-18		
				Сборочные единицы		
11	1		А23Б007.010-18	Царга	3	
11	2		А23Б007.020-08	Царга нижняя	1	
11	3		А23Б007.050-08	Решетка	1	
11	4		А23Б007.060-08	Коробка распределительная	1	
11	5		А23Б007.070-08	Крышка	1	
				Детали		
11	6		А23Б007.001-08	Прокладка	5	
				Стандартные изделия		
		7		Болт М16х40.36 ГОСТ 7798-70	320	
		8		Гайка М16.4 ГОСТ 5915-70	320	
		9		Кольца кислотоупор		
				ные керамические		
				25х25х4 ГОСТ 17612-72	772000	
				А23Б007.000-19		
				Сборочные единицы		
11	1		А23Б007.010-19	Царга	3	
11	2		А23Б007.020-09	Царга нижняя	1	
11	3		А23Б007.050-09	Решетка	1	
11	4		А23Б007.060-09	Коробка распределительная	1	
11	5		А23Б007.070-09	Крышка	1	
				Детали		
11	6		А23Б007.001-09	Прокладка	5	
				Стандартные изделия		
		7		Болт М16х40.36 ГОСТ 7798-70	340	
		8		Гайка М16.4 ГОСТ 5915-70	340	

Инв.№ подл. | Подп. и дата | Взам. инв.№ | Инв.№ дубл. | Подп. и дата

Изм. Лист № докум. Подп. Дата

А23Б007.000

Лист 10

Копировал: Формат А4

Серия 4.903-13 Выпуск 1-3

Формат	Зона	Поз	Обозначение	Наименование	Кол	Примечание
		9		Кольца кислотоупорные керамические		
				25х25х4 ГОСТ 17612-72	913700	
				А23Б007.000-20		
				Сборочные единицы		
11	1		А23Б007.010-20	Царга	3	
11	2		А23Б007.020-	Царга нижняя	1	
11	3		А23Б007.050	Решетка	1	
11	4		А23Б007.060	Коробка распределительная	1	
11	5		А23Б007.070	Крышка	1	
				Детали		
11	6		А23Б007.001	Прокладка	5	
				Стандартные изделия		
		7		Болт М12х35.36 ГОСТ 7798-70	80	
		8		Гайка М12.4 ГОСТ 5915-70	80	
		9		Кольца кислотоупорные керамические		
				25х25х4 ГОСТ 17612-72	50000	
				А23Б007.000-21		
				Сборочные единицы		
11	1		А23Б007.010-21	Царга	3	
11	2		А23Б007.020-01	Царга нижняя	1	
11	3		А23Б007.050-01	Решетка	1	
11	4		А23Б007.060-01	Коробка распределительная	1	
11	5		А23Б007.070-01	Крышка	1	
				Детали		
11	6		А23Б007.001-01	Прокладка	5	
				Стандартные изделия		
		7		Болт М12х35.36 ГОСТ 7798-70	120	
		8		Гайка М12.4 ГОСТ 5915-70	120	

Инв.№ подл. | Подп. и дата | Взам. инв.№ | Инв.№ дубл. | Подп. и дата

Изм. Лист № докум. Подп. Дата

А23Б007.000

Лист 11

Копировал Формат А4

Формат	Зона	Поз	Обозначение	Наименование	Кол.	Примечание
		9		Кольца кислотоупор-		
				ные керамические		
				25х25х4 ГОСТ 17612-72	518.00	
				А23Б007.000-22		
				Сборочные единицы		
11	1		А23Б007.010-22	Царга	3	
11	2		А23Б007.020-02	Царга нижняя	1	
11	3		А23Б007.050.02	Решетка	1	
11	4		А23Б007.060-02	Коробка распределительная	1	
11	5		А23Б007.070-02	Крышка	1	
				Детали		
11	6		А23Б007.001-02	Прокладка	5	
				Стандартные изделия		
		7		Болт М12х35.36 ГОСТ 7798-70	140	
		8		Гайка М12.4 ГОСТ 5915-70	140	
		9		Кольца кислотоупор-		
				ные керамические		
				25х25х4 ГОСТ 17612-72	165700	
				А23Б007.000-23		
				Сборочные единицы		
11	1		А23Б007.010-23	Царга	3	
11	2		А23Б007.020-03	Царга нижняя	1	
11	3		А23Б007.050.03	Решетка	1	
11	4		А23Б007.060-03	Коробка распределительная	1	
11	5		А23Б007.070-03	Крышка	1	
				Детали		
11	6		А23Б007.001-03	Прокладка	5	
				Сборочные единицы		
		7		Болт М12х35.36 ГОСТ 7798-70	180	
		8		Гайка М12.4 ГОСТ 5915-70	180	

Инв.№ подл. | Подп. и дата | Взам. инв.№ | Инв.№ дубл. | Подп. и дата

Изм. Лист № докум. Подп. Дата

А23Б007.000

Лист 12

Копировал Формат А4

Формат	Зона	Поз	Обозначение	Наименование	Кол	Примечание
		9		Кольца кислотоупорные керамические		
				25х25х4 ГОСТ 17612-72	248000	
				А23Б007.000-24		
				Сборочные единицы		
11		1	А23Б007.010-24	Царга	3	
11		2	А23Б007.020-04	Царга нижняя	1	
11		3	А23Б007.050-04	Решетка	1	
11		4	А23Б007.060-04	Коробка распределительная	1	
11		5	А23Б007.070-04	Крышка	1	
				Детали		
11		6	А23Б007.001-04	Прокладка	5	
				Стандартные изделия		
		7		Болт М12х35.36 ГОСТ 7798-70	200	
		8		Гайка М12.4 ГОСТ 5915-70	200	
		9		Кольца кислотоупорные керамические		
				25х25х4 ГОСТ 17612-72	334200	
				А23Б007.000-25		
				Сборочные единицы		
11		1	А23Б007.010-25	Царга	3	
11		2	А23Б007.020-05	Царга нижняя	1	
11		3	А23Б007.050-05	Решетка	1	
11		4	А23Б007.060-05	Коробка распределительная	1	
11		5	А23Б007.070-05	Крышка	1	
				Детали		
11		6	А23Б007.001-05	Прокладка	5	
				Стандартные изделия		
		7		Болт М16х40.36 ГОСТ 7798-70	220	
		8		Гайка М16.4 ГОСТ 7798-70	220	

Инв.№подл. | Подп. и дата | Взам.инв.№ | Инв.№дубл. | Подп. и дата

Изм. Лист N докум. Подп. Дата

А23Б007.000

Лист 13

Копировал Формат А4

Формат	Зона	Поз	Обозначение	Наименование	Кол	Примечание
		9		Кольца кислотоупорные керамические		
				25х25х4 ГОСТ 17612-72	416000	
				А23Б007.000-26		
				Сборочные единицы		
11		1	А23Б007.010-26	Царга	3	
11		2	А23Б007.020-06	Царга нижняя	1	
11		3	А23Б007.050-06	Решетка	1	
11		4	А23Б007.060-06	Коробка распределительная	1	
11		5	А23Б007.070-06	Крышка	1	
				Детали		
11		6	А23Б007.001-06	Прокладка	5	
				Стандартные изделия		
		7		Болт М16х40.36 ГОСТ 7798-70	240	
		8		Гайки М16.4 ГОСТ 5915-70	240	
		9		Кольца кислотоупорные керамические		
				25х25х4 ГОСТ 17612-72	502200	
				А23Б007.000-27		
				Сборочные единицы		
11		1	А23Б007.010-27	Царга	3	
11		2	А23Б007.020-07	Царга нижняя	1	
11		3	А23Б007.050-07	Решетка	1	
11		4	А23Б007.060-07	Коробка распределительная	1	
11		5	А23Б007.070-07	Крышка	1	
				Детали		
11		6	А23Б007.001-07	Прокладка	5	
				Стандартные изделия		
		7		Болт М16х40.36 ГОСТ 7798-70	280	
		8		Гайка М16.4 ГОСТ 5915-70	280	

Инв.№подл. | Подп. и дата | Взам.инв.№ | Инв.№дубл. | Подп. и дата

Изм. Лист N докум. Подп. Дата

А23Б007.000

Лист 14

Копировал Формат А4

Серия 4.903-13 Выпуск 1-3

Формат	Зона	Поз	Обозначение	Наименование	Кол	Примечание
		9		Кольца кислотоупорные керамические		
				25х25х4 ГОСТ 17612-72	649600	
				А23Б007.000-28		
				Сборочные единицы		
11		1	А23Б007.010-28	Царга	3	
11		2	А23Б007.020-08	Царга нижняя	1	
11		3	А23Б007.050-08	Решетка	1	
11		4	А23Б007.060-08	Коробка распределительная	1	
11		5	А23Б007.070-08	Крышка	1	
				Детали		
11		6	А23Б007.001-08	Прокладка	5	
				Стандартные изделия		
		7		Болт М16х40.36 ГОСТ 7798-70	320	
		8		Гайка М16.4 ГОСТ 5915-70	320	
		9		Кольца кислотоупорные керамические		
				25х25х4 ГОСТ 17612-72	842100	
				А23Б007.000-29		
				Сборочные единицы		
11		1	А23Б007.010-29	Царга	3	
11		2	А23Б007.020-09	Царга нижняя	1	
11		3	А23Б007.050-09	Решетка	1	
11		4	А23Б007.060-09	Коробка распределительная	1	
11		5	А23Б007.070-09	Крышка	1	
				Детали		
11		6	А23Б007.001-09	Прокладка	5	
				Стандартные изделия		
		7		Болт М16х40.36 ГОСТ 7798-70	340	
		8		Гайка М16.4 ГОСТ 5915-70	340	

Инв.№подл. | Подп. и дата | Взам.инв.№ | Инв.№дубл. | Подп. и дата

Изм. Лист N докум. Подп. Дата

А23Б007.000

Лист 15

Копировал: Формат А4

Формат	Зона	Поз	Обозначение	Наименование	Кол	Примечание
		9		Кольца кислотоупорные керамические		
				25х25х4 ГОСТ 17612-72	986600	
				А23Б007.000-30		
				Сборочные единицы		
11		1	А23Б007.010-30	Царга	3	
11		2	А23Б007.020	Царга нижняя	1	
11		3	А23Б007.050	Решетка	1	
11		4	А23Б007.060	Коробка распределительная	1	
11		5	А23Б007.070	Крышка	1	
				Детали		
11		6	А23Б007.001	Прокладка	5	
				Стандартные изделия		
		7		Болт М12х35.36 ГОСТ 7798-70	80	
		8		Гайка М12.4 ГОСТ 5915-70	80	
		9		Кольца кислотоупорные керамические		
				25х25х4 ГОСТ 17612-72	54200	
				А23Б007.000-31		
				Сборочные единицы		
11		1	А23Б007.010-31	Царга	3	
11		2	А23Б007.020-01	Царга нижняя	1	
11		3	А23Б007.050-01	Решетка	1	
11		4	А23Б007.060-01	Коробка распределительная	1	
11		5	А23Б007.070-01	Крышка	1	
				Детали		
11		6	А23Б007.001-01	Прокладка	5	
				Стандартные изделия		
		7		Болт М12х35.36 ГОСТ 7798-70	120	
		8		Гайка М12.4 ГОСТ 5915-70	120	

Инв.№подл. | Подп. и дата | Взам.инв.№ | Инв.№дубл. | Подп. и дата

Изм. Лист N докум. Подп. Дата

А23Б007.000

Лист 16

Копировал Формат А4

Формат	Зона	Поз.	Обозначение	Наименование	Кол.	Примечание
		9		Кольца		
				кислотоупорные		
				керамические		
				25×25×4 ГОСТ 17612-72	88400	
				А23Б007.000-32		
				Сборочные единицы		
11		1	А23Б007.010-32	Царга	3	
11		2	А23Б007.020-02	Царга нижняя	1	
11		3	А23Б007.050-02	Решетка	1	
11		4	А23Б007.060-02	Коробка		
				распределительная	1	
11		5	А23Б007.070-02	Крышка	1	
				Детали		
11		6	А23Б007.001-02	Прокладка	5	
				Стандартные изделия		
		7		Болт М12×35.36 ГОСТ 7798-70	140	
		8		Гайка М12.4 ГОСТ 5915-70	140	
		9		Кольца		
				кислотоупорные		
				керамические		
				25×25×4 ГОСТ 17612-72	179600	
				А23Б007.000-33		
				Сборочные единицы		
11		1	А23Б007.010-33	Царга	3	
11		2	А23Б007.020-03	Царга нижняя	1	
11		3	А23.Б007.050-03	Решетка	1	
11		4	А23Б007.060-03	Коробка распределительная	1	
11		5	А23Б007.070-03			
				Детали		
11		6	А23Б007.001-03	Прокладка	5	

Инв. № подл. | Подп. и дата | Взам. инв. № | Инв. № дубл. | Подп. и дата

Изм. Лист № докум. Подп. Дата

А23Б007.000

Лист 17

Копировал: Формат А4

Формат	Зона	Поз.	Обозначение	Наименование	Кол.	Примечание
				Стандартные изделия		
		7		Болт М12×35.36 ГОСТ 7798-70	180	
		8		Гайка М12.4 ГОСТ 5915-70	180	
		9		Кольца		
				кислотоупорные		
				керамические		
				25×25×4 ГОСТ 17612-72	248000	
				А23Б007.000-34		
				Сборочные единицы		
11		1	А23Б007.010-34	Царга	3	
11		2	А23Б007.020-04	Царга нижняя	1	
11		3	А23Б007.050-04	Решетка	1	
11		4	А23Б007.060-04	Коробка		
				распределительная	1	
11		5	А23Б007.070-04	Крышка	1	
				Детали		
11		6	А23Б007.001-04	Прокладка	5	
				Стандартные изделия		
		7		Болт М12×35.36 ГОСТ 7798-70	200	
		8		Гайка М12.4 ГОСТ 5915-70	200	
		9		Кольца		
				кислотоупорные		
				керамические		
				25×25×4 ГОСТ 17612-72	362000	
				А23Б007.000-35		
				Сборочные единицы		
11		1	А23Б007.010-35	Царга	3	
11		2	А23Б007.020-05	Царга нижняя	1	
11		3	А23Б007.050.05	Решетка	1	

Инв. № подл. | Подп. и дата | Взам. инв. № | Инв. № дубл. | Подп. и дата

Изм. Лист № докум. Подп. Дата

А23Б007.000

Лист 18

Копировал: Формат А4

Серия 4.903-13 Выпуск 1-3

Формат	Зона	Поз.	Обозначение	Наименование	Кол.	Примечание
11		4	А23Б007.060-05	Коробка		
				распределительная	1	
11		5	А23Б007.070-05	Крышка	1	
				Детали		
11		6	А23Б007.001-05	Прокладка	5	
				Стандартные изделия		
		7		Болт М16×40.36 ГОСТ 7798-70	220	
		8		Гайка М16.4 ГОСТ 5915-70	220	
		9		Кольца		
				кислотоупорные		
				керамические		
				25×25×4 ГОСТ 17612-72	451000	
				А23Б007.000-36		
				Сборочные единицы		
11		1	А23Б007.010-36	Царга	3	
11		2	А23Б007.020-06	Царга нижняя	1	
11		3	А23Б007.050-06	Решетка	1	
11		4	А23Б007.060-06	Коробка		
				распределительная	1	
11		5	А23Б007.070-06	Крышка	1	
				Детали		
11		6	А23Б007.001-06	Прокладка	5	
				Стандартные изделия		
		7		Болт М16×40.36 ГОСТ 7798-70	240	
		8		Гайка М16.4 ГОСТ 5915-70	240	
		9		Кольца		
				кислотоупорные		
				керамические		
				25×25×4 ГОСТ 17612-72	543900	

Инв. № подл. | Подп. и дата | Взам. инв. № | Инв. № дубл. | Подп. и дата

Изм. Лист № докум. Подп. Дата

А23Б007.000

Лист 19

Копировал: Формат А4

Формат	Зона	Поз.	Обозначение	Наименование	Кол.	Примечание
				А23Б007.000-37		
				Сборочные единицы		
11		1	А23Б007.010-37	Царга	3	
11		2	А23Б007.020-07	Царга нижняя	1	
11		3	А23Б007.050-07	Решетка		
11		4	А23Б007.060-07	Коробка		
				распределительная	1	
11		5	А23Б007.070-07	Крышка	1	
				Детали		
11		6	А23Б007.001	Прокладка	5	
				Стандартные изделия		
		7		Болт М16×40.36 ГОСТ 7798-70	280	
		8		Гайка М6.4 ГОСТ 5915-70	280	
		9		Кольца		
				кислотоупорные		
				керамические		
				25×25×4 ГОСТ 17612-72	719700	
				А23Б007.000-38		
				Сборочные единицы		
11		1	А23Б007.010-38	Царга	3	
11		2	А23Б007.020-08	Царга нижняя	1	
11		3	А23Б007.050-08	Решетка	1	
11		4	А23Б007.060-08	Коробка		
				распределительная	1	
11		5	А23Б007.070-08	Крышка	1	
				Детали		
11		6	А23Б007.001-08	Прокладка	5	
				Стандартные изделия		
		7		Болт М16×40.36 ГОСТ 7798-70	320	
		8		Гайка М16.4 ГОСТ 5915-70	320	

Инв. № подл. | Подп. и дата | Взам. инв. № | Инв. № дубл. | Подп. и дата

Изм. Лист № докум. Подп. Дата

А23Б007.000

Лист 20

Копировал: Формат А4

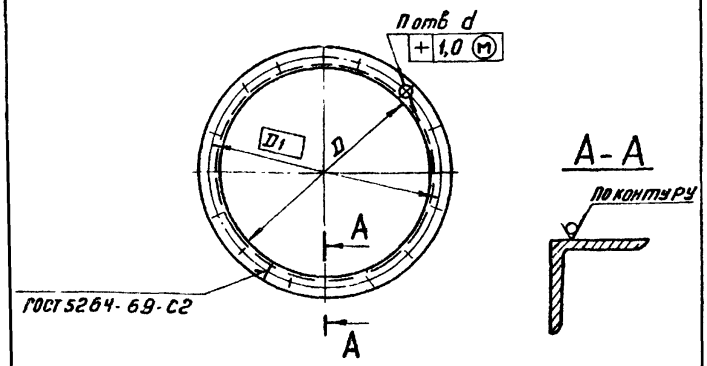

Обозначение	Размеры, мм D	D1	d	П, шт	Сортамент	Масса кг
А23Б007.003	573 +1,8	633	14 +0,43	16	Уголок Б·50×50×5 ГОСТ 8509-72 Ст.3 ГОСТ 535-58	7,2
–01	738 +2,0	798		24		9,3
–02	1038 +2,4	1098		28		12,6
–03	1268 +2,6	1338		36	Уголок Б·63×63×6 ГОСТ 8509-72 Ст3 ГОСТ 535-58	23,4
–04	1468 +2,6	1538		40		27
–05	1640 +3,0	1710	18 +0,43	44		30
–06	1800 +3,0	1890		48	Уголок Б·75×75×7 ГОСТ 8509-72 Ст3 ГОСТ 535-58	46
–07	2070 +3,5	2160		56		52,5
–08	2325 +3,5	2415		64	Уголок Б·80×80×8 ГОСТ 8509-72 Ст3 ГОСТ 535-58	72
–09	2530 +4,0	2620		68		78

А23Б007.003

Изм. Лист N докум. Подп. Дата
Разраб. Ямпольская
Пров. Литвак
Рук. гр Грановский
Н. контр Мерзлякова
Утв Вайнберг

Фланец

Лит. И | Масса смотри таблицу | Масшт —

Лист | Листов 1

Смотри таблицу

Госстрой СССР Сантехпроект г. Москва

Формат 11

Инв. № подл. | Подп. и дата | Взам. инв. № | Инв. № дубл. | Подп. и дата

Формат	Зона	Поз	Обозначение	Наименование	Кол	Примечание
		9		Кольца кислотоупорные керамические		
				25×25×4 ГОСТ 17612-72	776000	
				А23Б007.000-39 Сборочные единицы		
11		1	А23Б007.010-39	Царга	3	
11		2	А23Б007.020-09	Царга нижняя	1	
11		3	А23Б007.050-09	Решетка	1	
11		4	А23Б007.060-09	Коробка распределительная	1	
11		5	А23Б007.070-09	Крышка	1	
				Детали		
11		6	А23Б007.001-09	Прокладка	5	
				Стандартные изделия		
		7		Болт М16×40.36 ГОСТ 7798-70	340	
		8		Гайка М16.4 ГОСТ 5915-70	340	
		9		Кольца кислотоупорные керамические		
				25×25×4 ГОСТ 17612-72	1080000	

Инв. № подл. | Подп. и дата | Взам. инв. № | Инв. № дубл. | Подп. и дата

Изм. Лист N докум. Подп. Дата

А23Б007.000

Лист 21

Формат 11

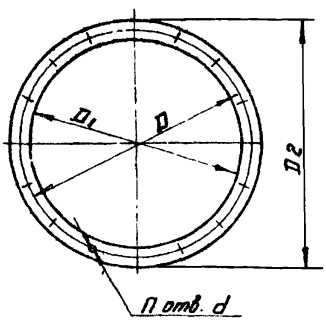

Обозначение	Размеры, мм D	D1	D2	d	П, шт	Масса, кг
А23Б007.001	633	573	673	14	16	0,22
–01	798	738	838		24	0,29
–02	1098	1038	1138		28	0,39
–03	1338	1268	1394		36	0,6
–04	1538	1468	1594		40	0,69
–05	1710	1640	1766	18	44	0,77
–06	1890	1800	1950		48	1,0
–07	2160	2070	2220		56	1,15
–08	2415	2325	2485		64	1,38
–09	2620	2530	2690		68	1,5

Предельные отклонения размеров по СМ9

Серия 4.903-13 выпуск 1-3

Инв. № подл. | Подп. и дата | Взам. инв. № | Инв. № дубл. | Подп. и дата

А23Б007.001

Изм. Лист N докум. Подп. Дата
Разраб. Ямпольская
Пров. Литвак
Рук. гр Грановский
Н. контр Мерзлякова
Утв Вайнберг

Прокладка

Лит. И | Масса смотри таблицу | Масшт —

Лист | Листов 1

Резина·пластина ЗКЩ-И ГОСТ 7338-65

Госстрой СССР Сантехпроект г. Москва

Формат 11

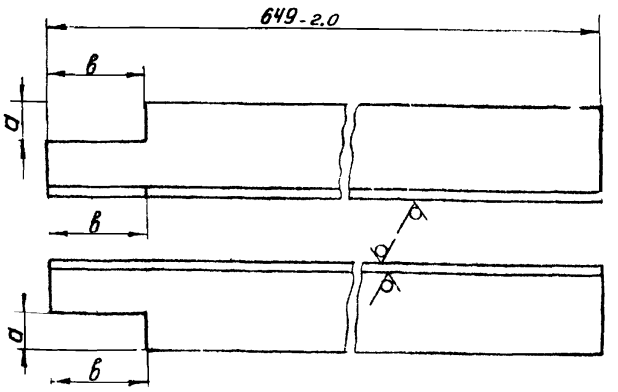

Обозначение	Материал	Размеры, мм а	в	Масса, кг
А23Б007.011	Уголок Б·50×50×5 ГОСТ 8509-72 Ст3 ГОСТ 535-58	10 +0,36	46 +0,62	1,9
–01	Уголок Б·63×63×6 ГОСТ 8509-72 Ст3 ГОСТ 535-58	12 +0,43	58 +0,74	3,7
–02	Уголок Б·75×75×7 ГОСТ 8509-72 Ст3 ГОСТ 535-58	14 +0,43	69 +0,74	4,7
–03	Уголок Б·80×80×8 ГОСТ 8509-72 Ст3 ГОСТ 535-58	16 +0,43	73 +0,74	6,2

Инв. № подл. | Подп. и дата | Взам. инв. № | Инв. № дубл. | Подп. и дата

А23Б007.011

Изм. Лист N докум. Подп. Дата
Разраб. Ямпольская
Пров. Литвак
Рук. гр Грановский
Н. контр Мерзлякова
Утв Вайнберг

Уголок

Лит. И | Масса смотри таблицу | Масшт —

Лист | Листов 1

Смотри таблицу

Госстрой СССР Гонтехпроект г. Москва

Копировал Терентьева

Формат 11

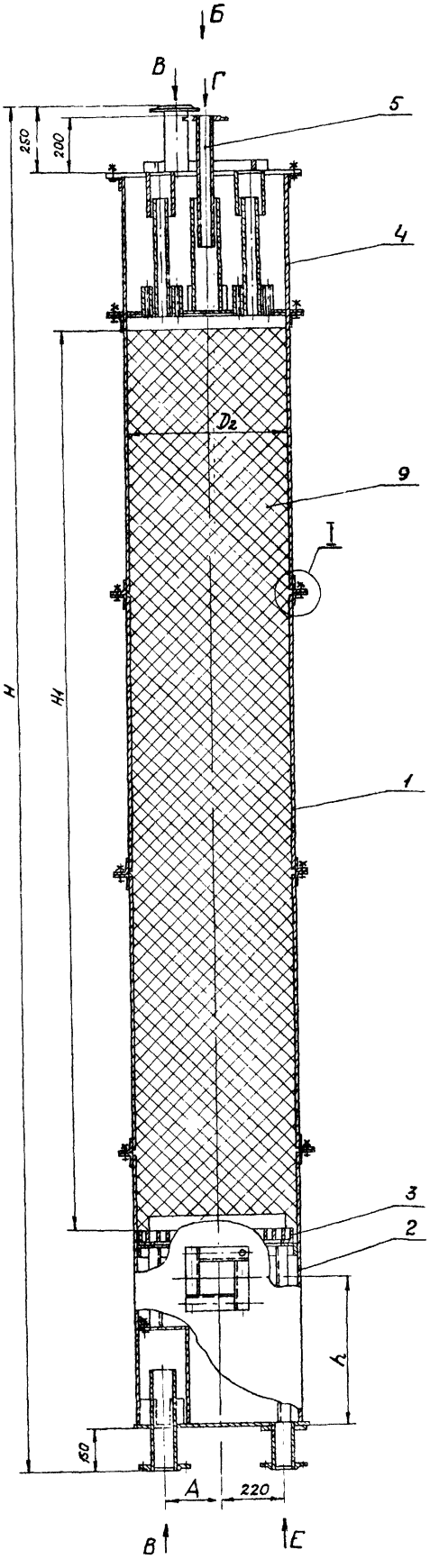

Вид Б

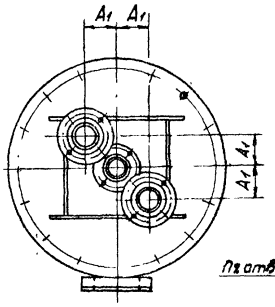

Вид В

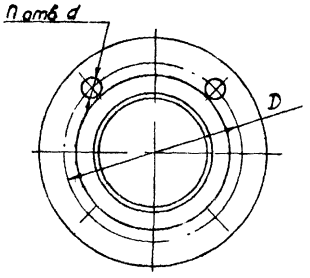

Вид Е

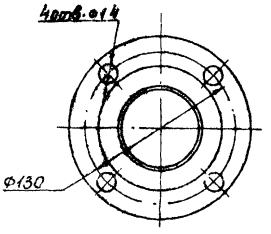

Вид Г

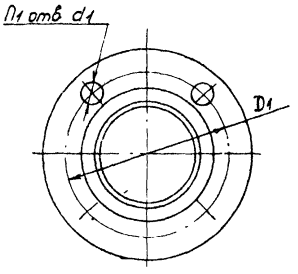

I

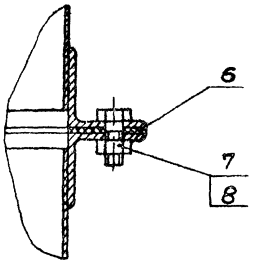

1. Размеры для справок.
2. Распределительная коробка (поз.4) устанавливается строго горизонтально по уровню.
3. Испытание декарбонизатора на плотность стыковых соединений производиться посредством налива воды на полную высоту.
4. Равномерность распределения воды проверить и подогнать при гидравлическом испытании с открытой крышкой (поз.5)
5. Покрытие декарбонизатора осуществлять по проекту водоподготовки.

Таблицу исполнений смотри на листе 2.

					А235007.000 СБ			
Изм.	Лист	№ докум.	Подп.	Дата		Лит.	Масса	Масштаб
Разраб.		Ятольских			Декарбонизатор сборочный чертеж	И	Смотри таблицу	–
Пров.		Литвак				Лист 1	Листов 2	
Рук.гр.		Громовский				Госстрой СССР Сантехпроект г. Москва		
Гл.спец.		Бочкарев						
Н.контр.		Черняков						
Утв.		Спивак						

Копировал

Формат А2

Серия 4.903-13 Выпуск 1-3

Инв.№ подл. | Подп. и дата | Взам.инв.№ | Инв.№ дубл. | Подп. и дата

Обозначение	Размеры, мм												n шт.	n_1 шт.	n_2 шт	n_3 шт	Масса, кг
	A	A_1	D	D_1	D_2	H	H_1	d	d_1	h	t	t_1					
А235007.000	200	100	150	130	565	5219	3200-3300	18	14	543	–	170	4	4	4	–	1016
-01	260	130	170	150	730				18	528	100	200	8	8	8	2	1561
-02	380	175	225	200	1030					498	125	250					2900
-03	470	200	255	225	1260					478	140	280					4157
-04	550	210	280	255	1460					463	105	315			12	3	5542
-05	610	220	305		1630					442	117	351					6936
-06	640	250	335	280	1790					432	124	372					8571
-07	750	300	395	305	2060			23	23	407	105,5	422	12	12	16	4	10983
-08	875	350		335	2315					387	115,5	462					14223
-09	950	400	445	395	2520					362	123	492					17366
-10	200	100	150	130	565	5519	3450-3650	18	14	543	–	170	4	4	4	–	1093
-11	260	130	170	150	730				18	528	100	200	8	8	8	2	1688
-12	380	175	225	200	1030					498	125	250					3116
-13	470	200	255	225	1260					478	140	280					4484
-14	550	210	280	255	1460					463	105	315			12	3	5985
-15	610	220	305		1630					442	117	351					7516
-16	640	250	335	280	1790					432	124	372					9256
-17	750	300	395	305	2060			23	23	407	105,5	422	12	12	16	4	11869
-18	875	350		335	2315					387	115,5	462					15369
-19	950	400	445	395	2520					362	123	492					18709
-20	200	100	150	130	565	5819	3800-4000	18	14	543	–	170	4	4	4	–	1170
-21	260	130	170	150	730				18	528	100	200	8	8	8	2	1815
-22	380	175	225	200	1030					498	125	250					3333
-23	470	200	255	225	1260					478	140	280					4811
-24	550	210	280	255	1460					463	105	315			12	3	6430
-25	610	220	305		1630					442	117	351					8095
-26	640	250	335	280	1790					432	124	372					9973
-27	750	300	395	305	2060			23	23	407	105,5	422	12	12	16	4	12756
-28	875	350		335	2315					387	115,5	462					16496
-29	950	400	445	395	2520					362	123	492					20052
-30	200	100	150	130	565	6119	4100-4300	18	14	543	–	170	4	4	4	–	1236
-31	260	130	170	150	730				18	528	100	200	8	8	8	2	1917
-32	380	175	225	200	1030					498	125	250					3538
-33	470	200	255	225	1260					478	140	280					5127
-34	550	210	280	255	1460					463	105	315			12	3	6834
-35	610	220	305		1630					442	117	351					8595
-36	640	250	335	280	1790					432	124	372					10508
-37	750	300	395	305	2060			23	23	407	105,5	422	12	12	16	4	13563
-38	875	350		335	2315					387	115,5	462					17428
-39	950	400	445	395	2520					362	123	492					21195

Формат	Зона	Поз.	Обозначение	Наименование	Кол.	Примечание
				Документация		
12			А23Б007.010СБ	Сборочный чертеж		
			Переменные данные для исполнений:			
				А23Б007.010		
				Детали		
22		1	А23Б007.002	Труба	1	
12		2	А23Б007.003	Фланец	2	
				А23Б007.010-01		
				Детали		
22		1	А23Б007.002-01	Труба	1	
12		2	А23Б007.003-01	Фланец	2	
				А23Б007.010-02		
				Детали		
22		1	А23Б007.002-02	Труба	1	
12		2	А23Б007.003-02	Фланец	2	
				А23Б007.010-03		
				Детали		
22		1	А23Б007.002-03	Труба	1	
12		2	А23Б007.003-03	Фланец	2	
				А23Б007.010-04		
				Детали		
22		1	А23Б007.002-04	Труба	1	
12		2	А23Б007.003-04	Фланец	2	

Инв.№ подл. | Подп. и дата | Взам.инв.№ | Инв.№ дубл. | Подп. и дата

Изм.	Лист	№ докум.	Подп.	Дата	А23Б007.010			
Разраб.		Ямпольская			Царга	Лит.	Лист	Листов
Пров.		Литвак				И	1	6
Рук. груп.		Грановский				Госстрой СССР Сантехпроект г. Москва		
Н.контр.		Мерзляков						
Утв.		Вайнберг						

Копировал: Формат: 11

Формат	Зона	Поз.	Обозначение	Наименование	Кол.	Примечание
				А23Б007.010-05		
				Детали		
22		1	А23Б007.002-05	Труба	1	
12		2	А23Б007.003-05	Фланец	2	
				А23Б007.010-06		
				Детали		
22		1	А23Б007.002-06	Труба	1	
12		2	А23Б007.003-06	Фланец	2	
				А23Б007.010-07		
				Детали		
22		1	А23Б007.002-07	Труба	1	
12		2	А23Б007.003-07	Фланец	2	
				А23Б007.010-08		
				Детали		
22		1	А23Б007.002-08	Труба	1	
12		2	А23Б007.003-08	Фланец	2	
				А23Б007.010-09		
				Детали		
22		1	А23Б007.002-09	Труба	1	
12		2	А23Б007.003-09	Фланец	2	
				А23Б007.010-10		
				Детали		
22		1	А23Б007.002-10	Труба	1	
12		2	А23Б007.003	Фланец	2	
				А23Б007.010-11		
				Детали		
22		1	А23Б007.002-11	Труба	1	
12		2	А23Б007.003-01	Фланец	2	

Инв.№ подл. | Подп. и дата | Взам.инв.№ | Инв.№ дубл. | Подп. и дата

Изм.	Лист	№ докум.	Подп.	Дата	А23Б007.010	Лист 2

Копировал: Формат: 11

Серия 4.903-13 Выпуск 1-3

Формат	Зона	Поз.	Обозначение	Наименование	Кол.	Примечание
				А23Б007.010-12		
				Детали		
22		1	А23Б007.002-12	Труба	1	
12		2	А23Б007.003-02	Фланец	2	
				А23Б007.010-13		
				Детали		
22		1	А23Б007.002-13	Труба	1	
12		2	А23Б007.003-03	Фланец	2	
				А23Б007.010-14		
				Детали		
22		1	А23Б007.002-14	Труба	1	
12		2	А23Б007.003-04	Фланец	2	
				А23Б007.010-15		
				Детали		
22		1	А23Б007.002-15	Труба	1	
12		2	А23Б007.003-05	Фланец	2	
				А23Б007.010-16		
				Детали		
22		1	А23Б007.002-16	Труба	1	
12		2	А23Б007.003-06	Фланец	2	
				А23Б007.010-17		
				Детали		
22		1	А23Б007.002-17	Труба	1	
12		2	А23Б007.003-07	Фланец	2	
				А23Б007.010-18		
				Детали		
22		1	А23Б007.002-18	Труба		
12		2	А23Б007.003-08	Фланец		
				А23Б007.010-19		
				Детали		
22		1	А23Б007.002-19	Труба	1	

Инв.№ подл. | Подп. и дата | Взам.инв.№ | Инв.№ дубл. | Подп. и дата

Изм.	Лист	№ докум.	Подп.	Дата	А23Б007.010	Лист 3

Копировал: Формат 11

Формат	Зона	Поз.	Обозначение	Наименование	Кол.	Примечание
12		2	А23Б007.003-09	Фланец	2	
				А23Б007.010-20		
				Детали		
22		1	А23Б007.002-20	Труба	1	
12		2	А23Б007.003	Фланец	2	
				А23Б007.010-21		
				Детали		
22		1	А23Б007.002-21	Труба	1	
12		2	А23Б007.003-01	Фланец	2	
				А23Б007.010-22		
				Детали		
22		1	А23Б007.002-22	Труба	1	
12		2	А23Б007.003-02	Фланец	2	
				А23Б007.010-23		
				Детали		
22		1	А23Б007.002-23	Труба	1	
12		2	А23Б007.003-03	Фланец	2	
				А23Б007.010-24		
				Детали		
22		1	А23Б007.002-24	Труба	1	
12		2	А23Б007.003-04	Фланец	2	
				А23Б007.010-25		
				Детали		
22		1	А23Б007.002-25	Труба	1	
12		2	А23Б007.003-05	Фланец	2	
				А23Б007.010-26		
				Детали		
22		1	А23Б007.002-26	Труба	1	
12		2	А23Б007.003-06	Фланец	2	

Инв.№ подл. | Подп. и дата | Взам.инв.№ | Инв.№ дубл. | Подп. и дата

Изм.	Лист	№ докум.	Подп.	Дата	А23Б007.010	Лист 4

Копировал: Формат 11

Формат	Зона	Поз.	Обозначение	Наименование	Кол.	Примечание
				А23Б007.010-27		
				Детали		
22		1	А23Б007.002-27	Труба	1	
12		2	А23Б007.003-07	Фланец	2	
				А23Б007.010-28		
				Детали		
22		1	А23Б007.002-28	Труба	1	
12		2	А23Б007.003-08	Фланец	2	
				А23Б007.010-29		
				Детали		
22		1	А23Б007.002-29	Труба	1	
12		2	А23Б007.003-09	Фланец	2	
				А23Б007.010-30		
				Детали		
22		1	А23Б007.002-30	Труба	1	
12		2	А23Б007.003	Фланец	2	
				А23Б007.010-31		
				Детали		
22		1	А23Б007.002-31	Труба	1	
12		2	А23Б007.003-01	Фланец	2	
				А23Б007.010-32		
				Детали		
22		1	А23Б007.002-32	Труба	1	
12		2	А23Б007.003-02	Фланец	2	
				А23Б007.010-33		
				Детали		
22		1	А23Б007.002-33	Труба	1	
12		2	А23Б007.003-03	Фланец	2	
				А23Б007.010-34		
				Детали		
22		1	А23Б007.002-34	Труба	1	
12		2	А23Б007.003-04	Фланец	2	

Изм. | Лист | № докум. | Подп. | Дата

А23Б007.010

Лист 5

Копировал Формат 11

Формат	Зона	Поз.	Обозначение	Наименование	Кол.	Примечание
				А23Б007.010-35		
				Детали		
22		1	А23Б007.002-35	Труба	1	
12		2	А23Б007.003-05	Фланец	2	
				А23Б007.010-36		
				Детали		
22		1	А23Б007.002-36	Труба	1	
12		2	А23Б007.003-06	Фанец	2	
				А23Б007.010-37		
				Детали		
22		1	А23Б007.002-37	Труба	1	
12		2	А23Б007.003-07	Фланец	2	
				А23Б007.010-38		
				Детали		
22		1	А23Б007.002-38	Труба	1	
12		2	А23Б007.003-08	Фланец	2	
				А23Б007.010-39		
				Детали		
22		1	А23Б007.002-39	Труба	1	
12		2	А23Б007.003-09	Фланец	2	

Изм. | Лист | № докум. | Подп. | Дата

А23Б007.010

Лист 6

Копировал Формат 11

Серия 4.903-13 выпуск 1-3

А23Б007.010СБ

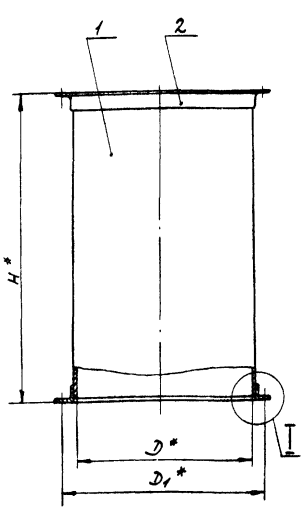

Продолжение

Обозначение	Размеры, мм D*	D1*	H*	d*	П шт.	Масса, кг
А23Б007.010	565	633			16	69,4
-01	730	798			24	89,2
-02	1030	1098		14	28	125,2
-03	1260	1338			36	166,1
-04	1460	1538			40	197,5
-05	1630	1710	1000		44	256,2
-06	1790	1890			48	307,2
-07	2060	2160		18	56	339,0
-08	2315	2415			64	422,3
-09	2520	2620			68	461,7
-10	565	633			16	75,0
-11	730	798			24	96,4
-12	1030	1098		14	28	135,5
-13	1260	1338			36	178,3
-14	1460	1538	1100		44	212,2
-15	1630	1710			44	276,0
-16	1790	1890			48	329,0
-17	2060	2160		18	56	364,5
-18	2315	2415			64	450,8
-19	2520	2620			68	492,7

Обозначение	Размеры, мм D*	D1*	H*	d*	П шт	Масса, кг
А23Б007.010-20	565	633			16	80,6
-21	730	798			24	103,6
-22	1030	1098		14	28	145,8
-23	1260	1338			36	190,5
-24	1460	1538			40	226,9
-25	1630	1710	1200		44	295,8
-26	1790	1870			48	350,8
-27	2060	2160		18	56	390,0
-28	2315	2415			64	479,8
-29	2520	2620			68	523,7
-30	565	633			16	86,2
-31	730	798			24	110,8
-32	1030	1098		14	28	156,1
-33	1260	1338			36	202,7
-34	1460	1538	1300		40	241,6
-35	1630	1710			44	315,6
-36	1790	1890		18	48	372,6
-37	2060	2160			56	415,5
-38	2315	2415			64	507,3
-39	2520	2620			68	554,7

I

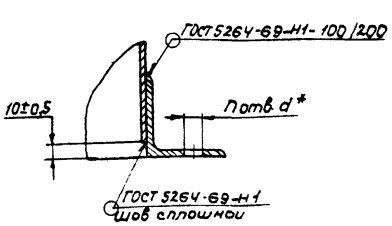

*Размеры для справок.

Изм.	Лист	№ докум.	Подп.	Дата
Разраб.		Ямпольская		
Пров.		Литвак		
Рук. гр.		Грановский		
Гл. спец.		Ваинберг		
Н. контр.		Мерзлякова		
Утв.		Спивак		

А23Б007.010СБ

Царга

Сборочный чертеж

Лит	Масса	Масштаб
И	смотри таблицу	–

Лист | Листов 1

Госстрой СССР
Сантехпроект
г. Москва

Копировал Формат 12

Формат	Зона	Поз	Обозначение	Наименование	Кол.	Примечание
				Документация		
А2			А23Б007.030СБ	Сборочный чертеж		
				Переменные данные для исполнений:		
				А23Б007.030		
				Детали		
11		1	А23Б007.028-09	Стенка	2	
Б4		2	А23Б007.029	Лист		
				Лист Б5,0 ГОСТ 19903-74 / Ст3 ГОСТ 14637-69		
				120-0,87 × 422-1,55	1	2,0 кг
Б4		3	А23Б007.031	Лист		
				Лист Б5,0 ГОСТ 19903-74 / Ст3 ГОСТ 14637-69		
				330-1,35 × 422-1,55	1	5,5 кг
Б4		4	А23Б007.032	Уголок		
				Уголок Б-50×50×5 ГОСТ 8509-72 / Ст3 ГОСТ 535-58		
				L=482-1,0	4	1,8 кг
				А23Б007.030-01		
				Детали		
11		1	А23Б007.028-01	Стенка	2	
Б4		2	А23Б007.033	Лист		
				Лист Б4,0 ГОСТ 19903-74 / Ст3 ГОСТ 14637-69		
				120-0,87 × 132-1,0	1	0,5 кг

Изм. Лист Ндокум. Подп. Дата — А23Б007.030

Разраб. Аппольская; Пров. Литвак; Рук. гр. Грановский; Н. контр. Мерзлякова; Утв. Вайнберг

Штуцер

Лит: Н; Лист: 1; Листов: 6

Госстрой СССР сантехпроект г. Москва

Копировал — Формат А4

Формат	Зона	Поз	Обозначение	Наименование	Кол.	Примечание
Б4		3	А23Б007.034	Лист		
				Лист Б4,0 ГОСТ 19903-74 / Ст3 ГОСТ 14637-69		
				132-1,0 × 190-1,15	1	0,8 кг
Б4		4	А23Б007.035	Уголок		
				Уголок Б-50×50×5 ГОСТ 8509-72 / Ст3 ГОСТ 535-58		
				L=190-1,15	4	0,7 кг
				А23Б007.030-02		
				Детали		
11		1	А23Б007.028-02	Стенка	2	
Б4		2	А23Б007.036	Лист		
				Лист Б4,0 ГОСТ 19903-74 / Ст3 ГОСТ 14637-69		
				120-0,87 × 182-1,0	1	0,7 кг
Б4		3	А23Б007.037	Лист		
				Лист Б4,0 ГОСТ 19903-74 / Ст3 ГОСТ 14637-69		
				182-1,0 × 210-1,15	1	1,2 кг
Б4		4	А23Б007.038	Уголок		
				Уголок Б-50×50×5 ГОСТ 8509-72 / Ст3 ГОСТ 535-58		
				L=240-1,15	4	0,9 кг
				А23Б007.030-03		
				Детали		
11		1	А23Б007.028-03	Стенка	2	
Б4		2	А23Б007.039	Лист		
				Лист Б4,0 ГОСТ 19903-74 / Ст3 ГОСТ 535-58		
				120-0,87 × 212-1,15	1	0,8 кг

Изм. Лист Ндокум. Подп. Дата — А23Б007.030 — Лист 2

Копировал — Формат А4

Серия 4.903-13 выпуск 1-3

Формат	Зона	Поз.	Обозначение	Наименование	Кол.	Примечание
Б4		3	А23Б007.041	Лист		
				Лист Б4,0 ГОСТ 19903-74 / Ст3 ГОСТ 14637-69		
				212-1,15 × 230-1,15	1	1,5 кг
Б4		4	А23Б007.042	Уголок		
				Уголок Б-50×50×5 ГОСТ 8509-72 / Ст3 ГОСТ 535-58		
				L=270-1,35	4	1,0 кг
				А23Б007.030-04		
				Детали		
11		1	А23Б007.028-04	Стенка	2	
Б4		2	А23Б007.043	Лист		
				Лист Б4,0 ГОСТ 19903-74 / Ст3 ГОСТ 14637-69		
				120-0,87 × 247-1,15	1	0,93 кг
Б4		3	А23Б007.044	Лист		
				Лист Б4,0 ГОСТ 19903-74 / Ст3 ГОСТ 14637-69		
				247-1,15 × 250-1,15	1	2,0 кг
Б4		4	А23Б007.045	Уголок		
				Уголок Б-50×50×5 ГОСТ 8509-72 / Ст3 ГОСТ 535-58		
				L=305-1,35	4	1,1 кг
				А23Б007.030-05		
				Детали		
11		1	А23Б007.028-05	Стенка	2	

Изм. Лист Ндокум. Подп. Дата — А23Б007.030 — Лист 3

Копировал — Формат А4

Формат	Зона	Поз	Обозначение	Наименование	Кол.	Примечание
Б4		2	А23Б007.046	Лист		
				Лист Б5,0 ГОСТ 19903-74 / Ст3 ГОСТ 14637-69		
				120-0,8 × 281-1,35	1	1,3 кг
Б4		3	А23Б007.047	Лист		
				Лист Б5,0 ГОСТ 19903-74 / Ст3 ГОСТ 14637-69		
				260-1,35 × 281-1,35	1	2,9 кг
Б4		4	А23Б007.048	Уголок		
				Уголок Б-50×50×5 ГОСТ 8509-72 / Ст3 ГОСТ 535-58		
				L=341-1,35	4	1,28 кг
				А23Б007.030-06		
				Детали		
11		1	А23Б007.028-06	Стенка	2	
Б4		2	А23Б007.049	Лист		
				Лист Б5,0 ГОСТ 19903-74 / Ст3 ГОСТ 14637-69		
				120-0,87 × 302-0,35	1	1,4 кг
Б4		3	А23Б007.051	Лист		
				Лист Б5,0 ГОСТ 19903-74 / Ст3 ГОСТ 14637-69		
				270-1,35 × 302-1,35	1	3,2 кг
Б4		4	А23Б007.052	Уголок		
				Уголок Б-50×50×5 ГОСТ 8509-72 / Ст3 ГОСТ 535-58		
				L=362-1,35	4	1,35 кг

Изм. Лист Ндокум. Подп. Дата — А23Б007.030 — Лист 4

Копировал — Формат А4

Формат	Зона	Поз	Обозначение	Наименование	Кол	Примечание
				Документация		
22			А23Б007.020СБ	Сборочный чертеж		
				Детали		
Б4		1	А23Б007.004	Прокладка		
				Резина-пластина		
				ЗКЩ-м ГОСТ 7338-77	2	0,028кг
Б4		2	А23Б007.005	Накладка		
				Лист $\frac{Б20\ ГОСТ\ 19903-74}{Ст3\ ГОСТ\ 14637-69}$		
				$\phi 150-1,0 \times \phi 77^{+0,74}$	1	2,8кг
Б4		3	А23Б007.006	Патрубок		
				Труба $\frac{76\times3,5\ ГОСТ\ 8732-70}{Д\ ГОСТ\ 8731-74}$		
				L=146-1,0	1	1,0кг
				Стандартные изделия		
		4		Фланец 65-2,5		
				ГОСТ 1255-67	1	
				Переменные данные для исполнений:		
				А23Б007.020		
				Сборочные единицы		
11		5	А23Б007.030-09	Штуцер	1	
11		6	А23Б007.040-09	Корпус гидрозатвора	1	
				Детали		
12		7	А23Б007.003	Фланец	1	
Б4		8	А23Б007.007	Труба		
				Труба $\frac{89\times3\ ГОСТ\ 8732-70}{Д\ ГОСТ\ 8731-74}$		
				L=351-1,35	1	2,6кг

Инв.№ подл. | Подп. и дата | Взам. инв.№ | Инв.№ дубл. | Подп. и дата

Изм.	Лист	№ докум.	Подп.	Дата
Разраб.	Атольская			
Пров.	Литвак			
Рук. гр.	Романовский			
Н. контр.	Мерзлякова			
Утв.	Вайтберг			

А23Б007.020

Лит. | Лист | Листов: И | 1 | 7

Царга нижняя

Госстрой СССР Сантехпроект г. Москва

Формат А1

Формат	Зона	Поз	Обозначение	Наименование	Кол	Примечание
12		9	А23Б007.008	Фланец	1	
12		10	А23Б007.009	Обечайка	1	
11		11	А23Б007.011	Уголок	4	
11		12	А23Б007.012	Днище	1	
12		13	А23Б007.013-07	Уголок	1	
12		14	А23Б007.014-07	Прокладка	1	
11		15	А23Б007.015-07	Уголок	2	
				Стандартные изделия		
		16		Гайка М8.4		
				ГОСТ 5915-70	13	
		17		Шайба 8.02 ГОСТ 11371-68	13	
		18		Фланец 80-2,5		
				ГОСТ 1255-67	1	
				А23Б007.020-01		
				Сборочные единицы		
11		5	А23Б007.030-01	Штуцер	1	
11		6	А23Б007.040-08	Корпус гидрозатвора	1	
				Детали		
12		7	А23Б007.003-01	Фланец	1	
Б4		8	А23Б007.016	Труба		
				Труба $\frac{108\times4\ ГОСТ\ 8732-70}{Д\ ГОСТ\ 8731-74}$		
				L=351-1,25	1	3,6кг
12		9	А23Б007.008-01	Фланец	1	
12		10	А23Б007.009-01	Обечайка	1	
11		11	А23Б007.011	Уголок	4	
11		12	А23Б007.012-01	Днище	1	
12		13	А23Б007.013-08	Уголок	1	
12		14	А23Б007.014-08	Прокладка	1	
11		15	А23Б007.015-08	Уголок	2	
				Стандартные изделия		
		16		Гайка М8.4 ГОСТ 5915-70	13	

Инв.№ подл. | Подп. и дата | Взам. инв.№ | Инв.№ дубл. | Подп. и дата

Изм. | Лист | № докум. | Подп. | Дата

А23Б007.020

Лист 2

Формат А1

Серия 4.903-13 выпуск 1-3

Формат	Зона	Поз	Обозначение	Наименование	Кол.	Примечание
		17		Шайба 8.02 ГОСТ 11371-68	13	
		18		Фланец 100-2,5		
				ГОСТ 1255-67	1	
				А23Б007.020-02		
				Сборочные единицы		
11		5	А23Б007.030-02	Штуцер	1	
11		6	А23Б007.040-07	Корпус гидрозатвора	1	
				Детали		
12		7	А23Б007.003-02	Фланец		
Б4		8	А23Б007.017	Труба		
				Труба $\frac{159\times4,5\ ГОСТ\ 8732-70}{Д\ ГОСТ\ 8731-74}$		
				L=351-1,35	1	6,0кг
12		9	А23Б007.008-02	Фланец	1	
12		10	А23Б007.009-02	Обечайка	1	
11		11	А23Б007.011	Уголок	4	
11		12	А23Б007.012-02	Днище	1	
12		13	А23Б007.013-09	Уголок	1	
12		14	А23Б007.014-09	Прокладка	1	
11		15	А23Б007.015-09	Уголок	2	
				Стандартные изделия		
		16		Гайка М8.4 ГОСТ 5915-70	15	
		17		Шайба 8.02 ГОСТ 11371-68	15	
		18		Фланец 150-2,5		
				ГОСТ 1255-67	1	
				А23Б007.020-03		
				Сборочные единицы		
11		5	А23Б007.030-03	Штуцер	1	
11		6	А23Б007.040-06	Корпус гидрозатвора	1	
				Детали		
12		7	А23Б007.003-03	Фланец	1	

Инв.№ подл. | Подп. и дата | Взам. инв.№ | Инв.№ дубл. | Подп. и дата

Изм. | Лист | № докум. | Подп. | Дата

А23Б007.020

Лист 3

Формат А1

Формат	Зона	Поз	Обозначение	Наименование	Кол.	Примечание
Б4		8	А23Б007.018	Труба		
				Труба $\frac{194\times5\ ГОСТ\ 8732-70}{Д\ ГОСТ\ 8731-74}$		
				L=351-1,35	1	8,2кг
12		9	А23Б007.008-03	Фланец	1	
12		10	А23Б007.009-03	Обечайка	1	
11		11	А23Б007.011-01	Уголок	4	
11		12	А23Б007.012-03	Днище	1	
12		13	А23Б007.013	Уголок	1	
12		14	А23Б007.014	Прокладка	1	
11		15	А23Б007.015	Уголок	2	
				Стандартные изделия		
		16		Гайка М8.4 ГОСТ 5915-70	15	
		17		Шайба 8.02 ГОСТ 11371-68	15	
		18		Фланец 250-2,5		
				ГОСТ 1255-67	1	
				А23Б007.020-05		
				Сборочные единицы		
11		5	А23Б007.030-05	Штуцер	1	
11		6	А23Б007.040-04	Корпус гидрозатвора	1	
				Детали		
12		7	А23Б007.003-05	Фланец	1	
22		8	А23Б007.002-41	Труба	1	
12		9	А23Б007.008-05	Фланец	1	
12		10	А23Б007.009-05	Обечайка	1	
11		11	А23Б007.011-01	Уголок	4	
11		12	А23Б007.012-05	Днище	1	
12		13	А23Б007.013-02	Уголок	1	
12		14	А23Б007.014-02	Прокладка	1	
11		15	А23Б007.015-02	Уголок	2	

Инв.№ подл. | Подп. и дата | Взам. инв.№ | Инв.№ дубл. | Подп. и дата

Изм. | Лист | № докум. | Подп. | Дата

А23Б007.020

Лист 4

Копировал Терентьева

Формат А1

Формат	Зона	Поз	Обозначение	Наименование	Кол.	Примечание
				Стандартные изделия		
		16		Гайка М8.Ч ГОСТ 5915-70	17	
		17		Шайба 8.02 ГОСТ 11371-68	17	
		18		Фланец 250-2,5 ГОСТ 1255-67	1	
				А23Б007.020-06		
				Сборочные единицы		
11		5	А23Б007.030-06	Штуцер	1	
11		6	А23Б007.040	Корпус гидрозатвора	1	
				Детали		
12		7	А23Б007.003-06	Фланец	1	
22		8	А23Б007.002-42	Труба	1	
12		9	А23Б007.008-06	Фланец	1	
12		10	А23Б007.009-06	Обечайка	1	
11		11	А23Б007.011-02	Уголок	4	
11		12	А23Б007.012-06	Днище	1	
12		13	А23Б007.013-03	Прокладка	1	
12		14	А23Б007.014-03	Прокладка	1	
11		15	А23Б007.015-03	Уголок	2	
				Стандартные изделия		
		16		Гайка М8.Ч ГОСТ 5915-70	19	
		17		Шайба 8.02 ГОСТ 11371-68	19	
		18		Фланец 250-2,5 ГОСТ 1255-67	1	
				А23Б007.020-07		
				Сборочные единицы		
11		5	А23Б007.030-07	Штуцер	1	
11		6	А23Б007.040-01	Корпус гидрозатвора	1	
				Детали		
12		7	А23Б007.003-07	Фланец	1	

Инв.№ подл. | Подп. и дата | Взам. инв.№ | Инв.№ дубл. | Подп. и дата

Изм. Лист № докум. Подп. Дата

А23Б007.020

Лист 5

Формат А4

Формат	Зона	Поз	Обозначение	Наименование	Кол	Примечание
22		8	А23Б007.002-43	Труба	1	
12		9	А23Б007.008-07	Фланец	1	
12		10	А23Б007.009-07	Обечайка	1	
11		11	А23Б007.011-02	Уголок	4	
11		12	А23Б007.012-07	Днище	1	
12		13	А23Б007.013-04	Уголок	1	
12		14	А23Б007.014-04	Прокладка	1	
11		15	А23Б007.015-04	Уголок	2	
				Стандартные изделия		
		16		Гайка М8.Ч ГОСТ 5915-70	19	
		17		Шайба 8.02 ГОСТ 11371-68	19	
		18		Фланец 300-2,5 ГОСТ 1255-67	1	
				А23Б007.020-08		
				Сборочные единицы		
11		5	А23Б007.030-08	Штуцер	1	
11		6	А23Б007.040-02	Корпус гидрозатвора	1	
				Детали		
12		7	А23Б007.003-08	Фланец	1	
22		8	А23Б007.002-43	Труба	1	
12		9	А23Б007.008-08	Фланец	1	
12		10	А23Б007.009-08	Обечайка	1	
11		11	А23Б007.011-03	Уголок	4	
11		12	А23Б007.012-08	Днище	1	
12		13	А23Б007.013-05	Уголок	1	
12		14	А23Б007.014-05	Прокладка	1	

Инв.№ подл. | Подп. и дата | Взам. инв.№ | Инв.№ дубл. | Подп. и дата

Изм. Лист № докум. Подп. Дата

А23Б007.020

Лист 6

Формат А4

Серия 4.903-13 Выпуск 1-3

Формат	Зона	Поз	Обозначение	Наименование	Кол.	Примечание
11		15	А23Б007.015-05	Уголок	2	
				Стандартные изделия		
		16		Гайка М8.Ч ГОСТ 5915-70	19	
		17		Шайба 8.02 ГОСТ 11371-67	19	
		18		Фланец 300-2,5 ГОСТ 1255-67	1	
				А23Б007.020-09		
				Сборочные единицы		
11		5	А23Б007.030	Штуцер	1	
11		6	А23Б007.040-03	Корпус гидрозатвора	1	
				Детали		
12		7	А23Б007.003-09	Фланец	1	
22		8	А23Б007.002-44	Труба	1	
12		9	А23Б007.008-09	Фланец	1	
12		10	А23Б007.009-09	Обечайка	1	
11		11	А23Б007.011-03	Уголок	4	
11		12	А23Б007.012-09	Днище	1	
12		13	А23Б007.013-06	Уголок	1	
12		14	А23Б007.014-06	Прокладка	1	
11		15	А23Б007.015-06	Уголок	2	
				Стандартные изделия		
		16		Гайка М8.Ч ГОСТ 5915-70	19	
		17		Шайба 8.02 ГОСТ 11371-68	19	
		18		Фланец 350-2,5 ГОСТ 1255-67	1	

Инв.№ подл. | Подп. и дата | Взам. инв.№ | Инв.№ дубл. | Подп. и дата

Изм. Лист № докум. Подп. Дата

А23Б007.020

Лист 7

Формат А4

А23Б007.008

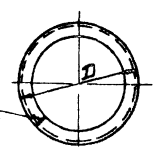

ГОСТ 5264-69-С2

Обозначение	Сортамент	D, мм	Масса кг
А23Б007.008			
-01	Уголок Б-50х50х5 ГОСТ 8509-72 Ст.3 ГОСТ 535-58	563-1,8	8,5
-02		727-2,0	8,5
-03		1027-2,4	12
-04	Уголок Б-63х63х6 ГОСТ 8509-72 Ст.3 ГОСТ 535-58	1257-2,5	22
-05		1457-2,6	26
-06	Уголок Б-75х75х7 ГОСТ 8509-72 Ст.3 ГОСТ 535-58	1626-3,0	29
-07		1786-3,0	44
-08	Уголок Б-80х80х8 ГОСТ 8509-72 Ст.3 ГОСТ 535-58	2056-3,5	50
-09		2310-3,5	69
-10		2516-4,0	75
-11	Уголок Б-50х50х5 ГОСТ 8509-72 Ст.3 ГОСТ 535-58	585-1,8	6,4
-12		720-2,0	8,3
-13		1020-2,4	12
-14	Уголок Б-63х63х6 ГОСТ 8509-72 Ст.3 ГОСТ 535-58	1250-2,4	22
-15		1450-2,5	26
-16	Уголок Б-75х75х7 ГОСТ 8509-72 Ст.3 ГОСТ 535-58	1620-3,0	29
-17		1780-3,0	44
-18	Уголок Б-80х80х8 ГОСТ 8509-72 Ст.3 ГОСТ 535-58	2050-3,5	50
-19		2305-3,5	69
		2510-4,0	75

Инв.№ подл. | Подп. и дата | Взам. инв.№ | Инв.№ дубл. | Подп. и дата

Изм. Лист № докум. Подп. Дата

Разраб. Ямпольская

Пров. Литвак

Рук. гр. Грановский

Н. контр. Трялина

Утв. Вайнберг

А23Б007.008

Фланец

Смотри таблицу

Лит.	Масса	Масштаб
М	Смотри таблицу	—
Листа	Листов 1	

Госстрой СССР Сантехпроект г. Москва

Кол. Терентьева

Формат А4

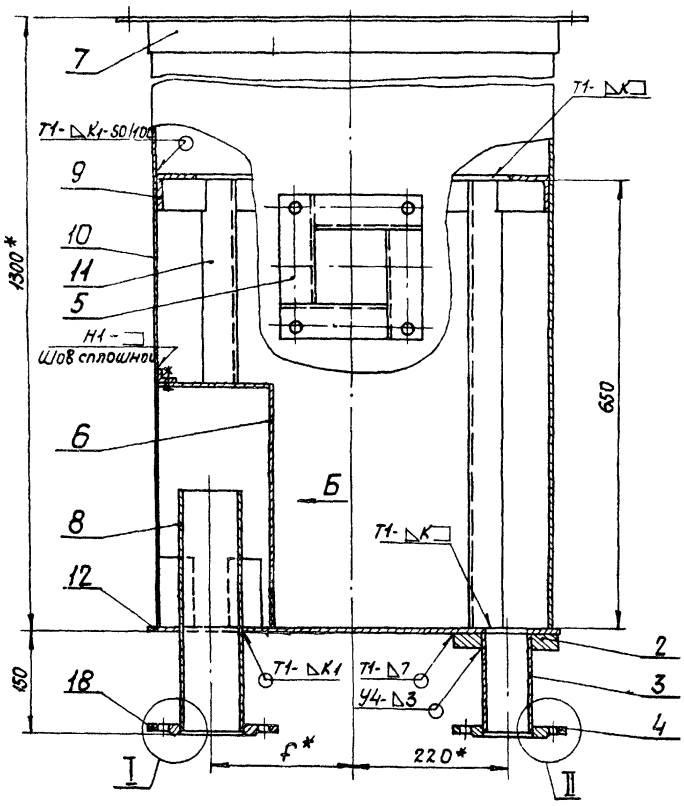

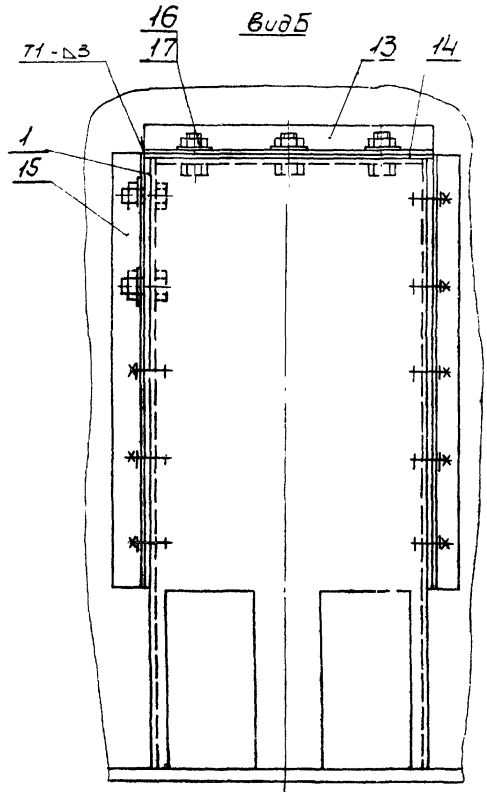

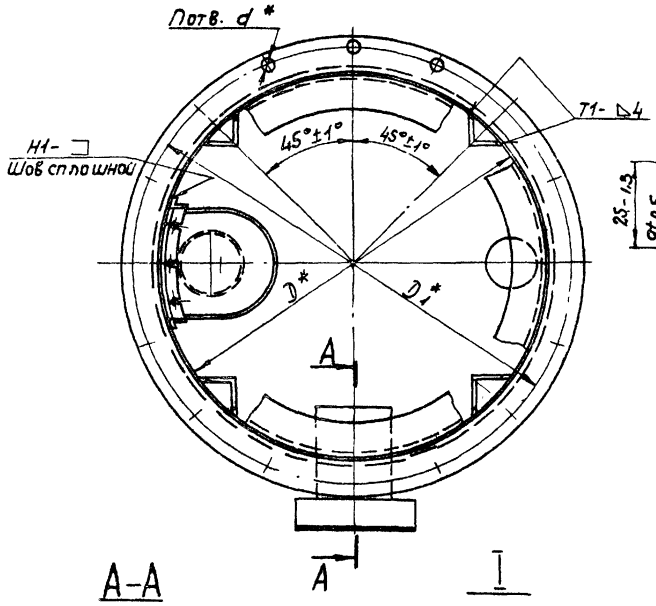

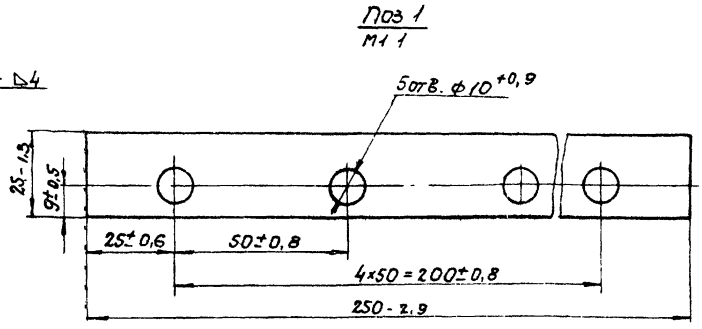

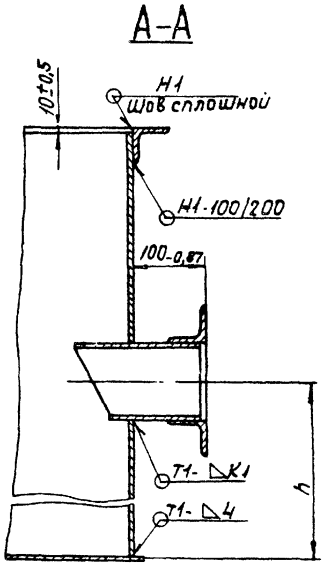

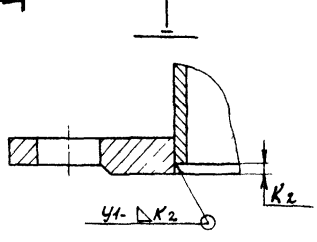

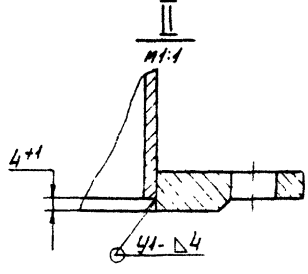

Обозначение	Размеры, мм D	D1	d	d*	h	K	K1	K2	n шт.	Масса, кг
А23Б007.20	565	635	14	200	543	5	4	4+1	16	126
-01	730	800		260	528			5+1	24	150
-02	1030	1100		380	498				28	290
-03	1260	1340		470	478	6		6+1	36	383
-04	1460	1540		550	463			5+1	40	518
-05	1630	1712	18	610	442	7	5	6+1	44	644
-06	1790	1892		640	432				48	878
-07	2060	2162		750	407				56	1079
-08	2315	2417		875	387	8			64	1568
-09	2520	2622		950	362				68	2144

1. Неуказанные предельные отклонения размеров по СМ7
2. * Размеры для справок.
3. Сварные швы У4, У4 по ГОСТ 16037-70, сварные швы Т1, Н1 по ГОСТ 5264-69.

Изм.	Лист	№ докум.	Подп.	Дата	
Разраб.		Ямпольская			Царга нижняя.
Пров.		Литвак			
Рук. гр.		Ранковский			Сборочный чертеж.
Гл. спец.		Брикберг			
Н. контр.		Передалкова			
Ч-в		Спивак			

А23Б007.020СБ

Лит.	Масса	Масшт.
У	Смотри таблицу	—

Лист | Листов 7

Госстрой СССР Сантехпроект г. Москва

Формат 22

Серия 4.903-13 Выпуск 1-3

Инв. № подл. | Подп. и дата | Взам. инв. № | Инв. № дубл. | Подп. и дата

А23Б007.012

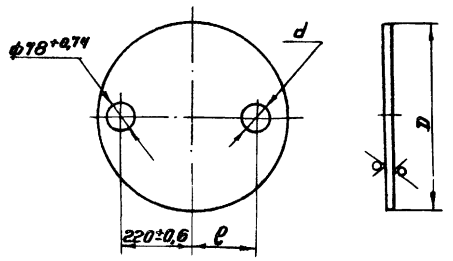

Обозначение	Размеры, мм			Масса, кг
	D	d	ℓ	
А23Б007.012	585-1,8	91+0,87	200±0,6	16,1
-01	750-2,0	110+0,87	260±0,6	26,6
-02	1050-2,4	161+1,0	380±0,8	53,9
-03	1280-2,6	196+1,15	470±0,8	78,6
-04	1480-2,6	222+1,15	550±0,9	105,3
-05	1650-3,0	247+1,15	610±0,9	131
-06	1810-3,0	275+1,35	640±1,0	157,6
-07	2080-3,5	327+1,35	750±1,0	207,9
-08	2335-3,5	327+1,35	875±1,1	262,5
-09	2540-4,0	379+1,55	950±1,1	311

Изм	Лист	Н докум	Подп.	Дата
Разраб		Ямпольская		
Пров		Литвак		
Рук. гр.		Грановский		
Н.контр		Мерзлякова		
Утв.		Вайнберг		

А23Б007.012

Днище

Лит.	Масса	Масшт
Н	смотри таблицу	—

Лист | Листов 1

Лист Б8 ГОСТ 19903-74 / Ст3 ГОСТ 14637-69

Госстрой СССР сантехпроект г. Москва

Копировал | Формат: 11

А23Б007.014

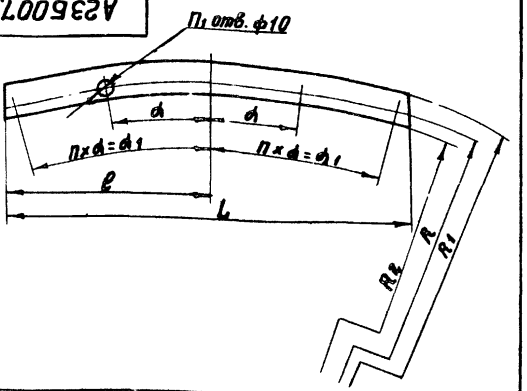

Обозначение	Размеры, мм					П шт	П1 шт	d	d1	Масса кг
	L	R	R1	R2	ℓ					
А23Б007.014	312	614	630	605	156	2	5	7°	14°	0,036
-01	362	714	730	705	181			6°30'	13°	0,042
-02	412	799	815	790	206	3	7	4°40'	14°	0,047
-03	512	879	895	870	256	4	9	3°45'	15°	0,059
-04	562	1014	1030	1005	281			3°30'	14°	0,065
-05	562	1141	1157	1122	281			3°15'	13°	0,065
-06	612	1244	1260	1235	306					0,071
-07	162	266	282	257	81	—	3	12°	—	0,02
-08	212	349	365	340	106			10°	—	0,026
-09	262	499	515	490	131	2	5	7°	14°	0,03

Предельные отклонения размеров по СМ1

Изм	Лист	Н докум	Подп.	Дата
Разраб		Ямпольская		
Пров		Литвак		
Рук. гр.		Грановский		
Н.контр		Мерзлякова		
Утв		Вайнберг		

А23Б007.014

Прокладка

Лит.	Масса	Масшт.
Н	смотри таблицу	—

Лист | Листов 1

Резина-пластина ЗКЩ-М ГОСТ 7338-77

Госстрой СССР сантехпроект г. Москва

Копировал | Формат: 11

А23Б007.013

Рис.1

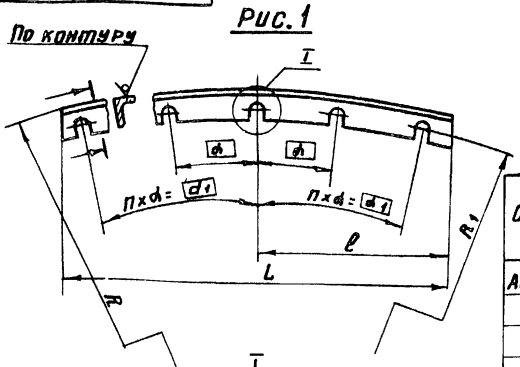

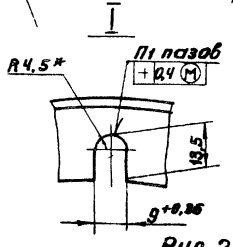

Рис.2
Остальное-см. рис.1



Обозначение	Рис.	Размеры, мм				П шт	П1 шт	d	d1	Масса кг
		L	R	R1	ℓ					
А23Б007.013	1	312-1,35	630-1,8	614	156	2	5	7°	14°	0,3
-01		362-1,55	730-2,0	714	181			6°30'	13°	0,33
-02		412-1,55	815-2,2	799	206	3	7	4°40'	14°	0,38
-03		512-1,8	895-2,2	879	256	4	9	3°45'	15°	0,5
-04		562-1,8	1030-2,4	1014	281			3°30'	14°	0,53
-05		562-1,8	1157-2,4	1141	281			3°15'	13°	0,53
-06		612-1,8	1260-2,6	1244	306					0,6
-07	2	162-1,0	282-1,35	266	81	—	3	12°	—	0,17
-08		212-1,15	365-1,35	349	106			10°	—	0,23
-09	1	262-1,35	515-1,8	499	131	2	5	7°	14°	0,26

1. Неуказанные предельные отклонения размеров по СМ1
2* Размер для справок

Изм	Лист	Н докум	Подп.	Дата
Разраб		Ямпольская		
Пров		Литвак		
Рук. гр.		Грановский		
Н.контр		Мерзлякова		
Утв.		Вайнберг		

А23Б007.013

Уголок

Лист	Масса	Масштаб
Н	смотри таблицу	—

Лист | Листов 1

Уголок Б-25×16×3 ГОСТ 8510-72 / Ст.3 ГОСТ 535-58

Госстрой СССР сантехпроект г. Москва

Коп. Терентьева | Формат 12

Серия 4903-13 Выпуск 1-3

Инв.№ подл. | Подп. и дата | Взам. инв.№ | Инв.№ дубл. | Подп. и дата

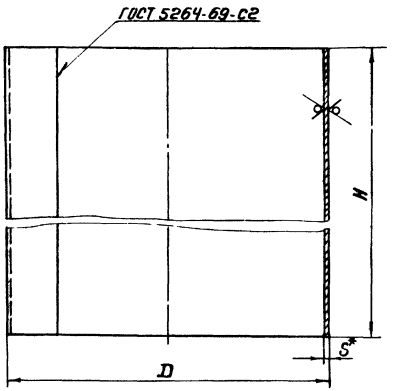

Обозначение	Размеры, мм			Масса кг
	D	H	S	
А23Б007.002	573-1,8	980-2,2	4	55
—01	738-2,0			70,6
—02	1038-2,4			100
—03	1268-2,6			119,3
—04	1468-2,6			143,5
—05	1640-3,0		5	196,2
—06	1800-3,0			215,2
—07	2070-3,5			234
—08	2325-3,5			278,3
—09	2530-4,0			305,7
—10	573-1,8	1080-2,4	4	60,6
—11	738-2,0			77,8
—12	1038-2,4			110,3
—13	1268-2,6			131,5
—14	1468-2,6			158,2
—15	1640-3,0		5	216
—16	1800-3,0			237
—17	2070-3,5			259,5
—18	2325-3,5			306,8
—19	2530-4,0			336,7
—20	573-1,8	1180-2,4	4	66,2
—21	738-2,0			85,0
—22	1038-2,4			120,6
—23	1268-2,6			143,7
—24	1468-2,6			172,9
—25	1640-3,0		5	235,8
—26	1800-3,0			258,8
—27	2070-3,5			285,0
—28	2325-3,5			335,8
—29	2530-4,0			367,7
—30	573-1,8	1280-2,6	4	71,8
—31	738-2,0			92,2
—32	1038-2,4			130,9

Продолжение

Обозначение	Размеры, мм			Масса, кг
	D	H	S	
А23Б007.002-33	1238-2,6	1280-2,6	4	155,9
—34	1468-2,6			187,6
—35	1640-3,0		5	255,6
—36	1800-3,0			280,6
—37	2070-3,5			310,5
—38	2325-3,5			364,3
—39	2530-4,0			398,7
—40	219-1,15	351-1,35	4	7,2
—41	245-1,15	350-1,35	5	10,4
—42	273-1,35	349-1,35		11,7
—43	325-1,35			15,3
—44	377-1,55	348-1,35		16,0
—45	573-1,8	482-1,55	4	27,6
—46	738-2,0			34,5
—47	1038-2,4			49,2
—48	1268-2,6			58,4
—49	1468-2,6			70,3
—50	1640-3,0		5	96,0
—51	1800-3,0			105,8
—52	2070-3,5			121,5
—53	2325-3,5			142,3
—54	2530-4,0			150,0
—55	220-1,15	400-1,55	4	8,8
—56	270-1,35			10,6
—57	270-1,35		5	13,3
—58	310-1,35			15,3
—59	340-1,35			16,8
—60	380-1,55			18,8
—61	425-1,55			20,7
—62	230-1,15	175-1,0		4,7
—63	250-1,15			5,4
—64	280-1,35			6,0
—65	307-1,35			6,6
—66	219-1,15	448-1,55		11,4
—67	245-1,15			12,9
—68	273-1,35			14,5
—69	325-1,35			17,4
—70	219-1,15	244-1,15		6,3
—71	245-1,15			7,0
—72	273-1,35			7,8
—73	325-1,35			9,5
—74	377-1,55			10,9

* Размер для справок

Изм	Лист	Н докум.	Подп.	Дата	А23Б007.002		
Разраб		Ямпольская			Труба	Лит	Масса	Масштаб
Пров		Литвак				Н	Смотри таблицу	—
Рук. гр.		Ганновский				Лист	Листов 1	
Н. контр.		Мерзлякова			Лист БS ГОСТ 19903-74 Ст.3 ГОСТ 14637-69	Госстрой СССР Сантехпроект г. Москва		
Утв		Байнберг						

Копировал Терентьева Формат: 22

Серия 4903-13 выпуск 1-3

Инв. № подл. | Подп. и дата | Взам. инв. № | Инв. № дубл. | Подп. и дата

Формат	Зона	Поз	Обозначение	Наименование	Кол.	Примечание
				А23Б007.030-07		
				Детали		
11		1	А23Б007.028-07	Стенка	2	
Б4		2	А23Б007.053	Лист		
				Лист Б-5,0 ГОСТ 19903-74 Ст3 ГОСТ 14637-69		
				120-0,87×352-1,35	1	1,7 кг
Б4		3	А23Б007.054	Лист		
				Лист Б5,0 ГОСТ 19903-74 Ст3 ГОСТ 14637-69		
				300-1,35×352-1,35	1	4,2 кг
Б4		4	А23Б007.055	Уголок		
				Уголок Б-50×50×5 ГОСТ 8509-72 Ст3 ГОСТ 535-58		
				L=412-1,55	4	1,5 кг
				А23Б007.030-08		
				Детали		
11		1	А23Б007.028-08	Стенка	2	
Б4		2	А23Б007.056	Лист		
				Лист Б5,0 ГОСТ 19903-74 Ст3 ГОСТ 14637-69		
				120-0,87×392-1,55	1	1,9 кг
Б4		3	А23Б007.057	Лист		
				Лист Б5,0 ГОСТ 19903-74 Ст3 ГОСТ 14637-69		
				320-1,35×392-1,55	1	4,9 кг

Инв. № подл. | Подп. и дата | Взам. инв. № | Инв. № дубл. | Подп. и дата

Изм. Лист № докум. Подп. Дата — А23Б007.030 — Лист 5

Копировал — Формат А4

Формат	Зона	Поз	Обозначение	Наименование	Кол.	Примечание
Б4		4	А23Б007.058	Уголок		
				Уголок Б-50×50×5 ГОСТ 8509-72 Ст3 ГОСТ 535-58		
				L=452-1,55	4	1,7 кг
				А23Б007.030-09		
				Детали		
11		1	А23Б007.028-09	Стенка	2	
Б4		2	А23Б007.059	Лист		
				Лист Б4,0 ГОСТ 19903-74 Ст3 ГОСТ 14637-69		
				102-0,87×120-0,87	1	0,4 кг
Б4		3	А23Б007.061	Лист		
				Лист Б4,0 ГОСТ 19903-74 Ст3 ГОСТ 14637-69		
				102-0,87×170-1,0	1	0,55 кг
Б4		4	А23Б007.062	Уголок		
				Уголок Б-53-50×5 ГОСТ 8509-72 Ст3 ГОСТ 535-58		
				L=160-1,0	4	0,6 кг

Инв. № подл. | Подп. и дата | Взам. инв. № | Инв. № дубл. | Подп. и дата

Изм. Лист № докум. Подп. Дата — А23Б007.030 — Лист 6

Копировал — Формат А4

Серия 4.903.13 Выпуск 1-3

Формат	Зона	Поз.	Обозначение	Наименование	Кол.	Примечание
				Документация		
12			А23Б007.040 СБ	Сборочный чертеж		
				Переменные данные для исполнений:		
				А23Б007.040		
				Детали		
12		1	А23Б007.065	Крышка гидрозатвора	1	
12		2	А23Б007.066-06	Стенка гидрозатвора	1	
				Стандартные изделия		
		3		Болт М8×20.36 ГОСТ 7798-70	9	
				А23Б007.040-01		
				Детали		
12		1	А23Б007.065-01	Крышка гидрозатвора	1	
12		2	А23Б007.066-07	Стенка гидрозатвора	1	
				Стандартные изделия		
		3		Болт М8×20.36 ГОСТ 7798-70	9	
				А23Б007.040-02		
				Детали		
12		1	А23Б007.065-02	Крышка гидрозатвора	1	
12		2	А23Б007.066-08	Стенка гидрозатвора	1	
				Стандартные изделия		
		3		Болт М8×20.36 ГОСТ 7798-70	9	

Инв. № подл. | Подп. и дата | Взам. инв. № | Инв. № дубл. | Подп. и дата

Изм. Лист № докум. Подп. Дата — А23Б007.040

Разраб. Аппольская
Пров. Литвак
Рук. гр. Урановский
Н. контр. Мезлякова
Утв. Вайнберг

Корпус гидрозатвора

Лит. | Лист 1 | Листов 3

Госстрой СССР Союзгидропроект г. Москва

Копировал — Формат А4

Формат	Зона	Поз.	Обозначение	Наименование	Кол.	Примечание
				А23Б007.040-03		
				Детали		
12		1	А23Б007.065-03	Крышка гидрозатвора	1	
12		2	А23Б007.066-09	Стенка гидрозатвора	1	
				Стандартные изделия		
		3		Болт М8×20.36 ГОСТ 7798-70	9	
				А23Б007.040-04		
				Детали		
12		1	А23Б007.065-04	Крышка гидрозатвора	1	
12		2	А23Б007.066-05	Стенка гидрозатвора	1	
				Стандартные изделия		
		3		Болт М8×20.36 ГОСТ 7798-70	7	
				А23Б007.040-05		
				Детали		
12		1	А23Б007.065-05	Крышка гидрозатвора	1	
12		2	А23Б007.066-04	Стенка гидрозатвора	1	
				Стандартные изделия		
		3		Болт М8×20.36 ГОСТ 7798-70	5	
				А23Б007.040-06		
				Детали		
12		1	А23Б007.065-06	Крышка гидрозатвора	1	
12		2	А23Б007.066-03	Стенка гидрозатвора	1	
				Стандартные изделия		
		3		Болт М8×20.36 ГОСТ 7798-70	5	

Инв. № подл. | Подп. и дата | Взам. инв. № | Инв. № дубл. | Подп. и дата

Изм. Лист № докум. Подп. Дата — А23Б007.040 — Лист 7

Копировал — Формат А4

Формат	Зона	Поз.	Обозначение	Наименование	Кол.	Примечание
				А235007.040-07		
				Детали		
12	1		А235007.065-07	Крышка гидрозатвора	1	
12	2		А235007.066-02	Стенка гидрозатвора	1	
				Стандартные изделия		
		3		Болт М8×20.36 ГОСТ 7798-70	5	
				А235007.040-08		
				Детали		
12	1		А235007.065-08	Крышка гидрозатвора	1	
12	2		А235007.066-01	Стенка гидрозатвора	1	
				Стандартные изделия		
		3		Болт М8×20.36 ГОСТ 7798-70	3	
				А235007.040-09		
				Детали		
12	1		А235007.065-09	Крышка гидрозатвора	1	
12	2		А235007.066	Стенка гидрозатвора	1	
				Стандартные изделия		
		3		Болт М8×20.36 ГОСТ 7798-70	3	

Инв.№ подл. | Подп. и дата | Взам. инв.№ | Инв.№ дубл. | Подп. и дата

Изм. Лист. № докум. Подп. Дата

А235007.040

Лист 3

Копировал: Формат А1

А235007.028

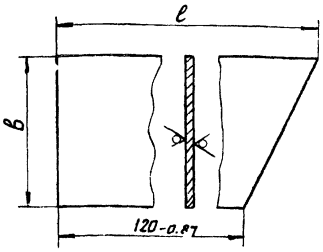

Обозначение	Размеры, мм в	ℓ	S	Масса, кг
А235007.028	110-0,87	170-1,0	4	0,46
-01	140-1,0	190-1,15	4	0,63
-02	190-1,15	210-1,15	4	1,0
-03	220-1,15	230-1,15	4	1,2
-04	255-1,15	250-1,15	4	1,5
-05	291-1,35	260-1,15	5	2,1
-06	312-1,35	270-1,35	5	2,3
-07	362-1,55	300-1,35	5	2,9
-08	402-1,55	320-1,35	5	3,4
-09	432-1,55	330-1,35	5	3,7

Инв.№ подл. | Подп. и дата | Взам. инв.№ | Инв.№ дубл. | Подп. и дата

Изм. Лист. № докум. Подп. Дата

А235007.028

Стенка

Лит. И | Масса: Смотри таблицу | Масштаб: —

Лист | Листов 1

Лист БS ГОСТ 19903-74
Ст.3 ГОСТ 14637-69

Госстрой СССР САНТЕХПРОЕКТ г. Москва

Копировал Формат А1

Серия 4.903-13 Выпуск 1-3

А235007.009

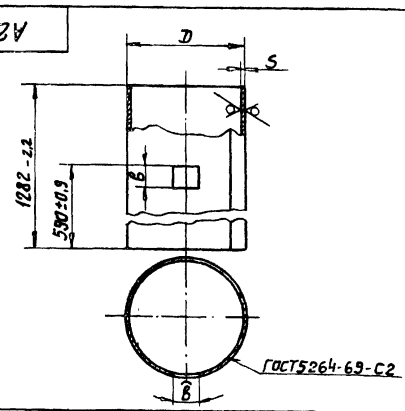

Обозначение	Размеры, мм D	в	S	Масса, кг
А235007.009	573-1,8	110 +0,87	4	54,5
-01	738-2,0	140 +1,15	4	69,8
-02	1038-2,4	200 +1,15	4	98,9
-03	1268-2,6	240 +1,15	4	111,2
-04	1468-2,6	270 +1,35	4	139
-05	1640-3,0	312 +1,35	5	155
-06	1800-3,0	332 +1,35	5	172,9
-07	2070-3,5	382 +1,65	5	204,5
-08	2325-3,5	422 +1,55	5	216,3
-09	2530-4,0	472 +1,65	5	222

Инв.№ подл. | Подп. и дата | Взам. инв.№ | Инв.№ дубл. | Подп. и дата

Изм. Лист. № докум. Подп. Дата

А235007.009

Обечайка

Лит. И | Масса: Смотри таблицу | Масштаб: —

Лист | Листов 1

Лист БS ГОСТ 19903-74
Ст.3 ГОСТ 14637-69

Госстрой СССР САНТЕХПРОЕКТ г. Москва

Копировал Формат А1

А235007.015

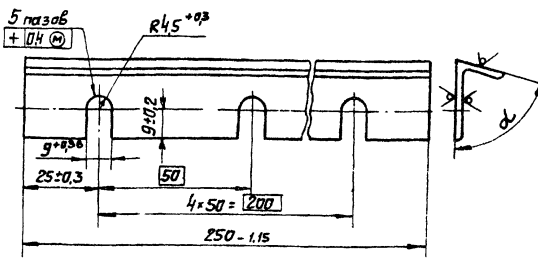

Обозначение	α
А235007.015	75°30'
-01	74°30'
-02	72°30'
-03	72°30'
-04	77°30'
-05	77°30'
-06	77°30'
-07	72°30'
-08	72°30'
-09	74°30'

Инв.№ подл. | Подп. и дата | Взам. инв.№ | Инв.№ дубл. | Подп. и дата

Изм. Лист. № докум. Подп. Дата

А235007.015

Уголок

Лит. И | Масса: 0,23 | Масштаб: —

Лист | Листов 1

Уголок Б-25×16×3 ГОСТ 8510-72
Ст 3 ГОСТ 535-58

Госстрой СССР САНТЕХПРОЕКТ г. Москва

Копировал Формат А1

А23Б007.030СБ

Рис. 1

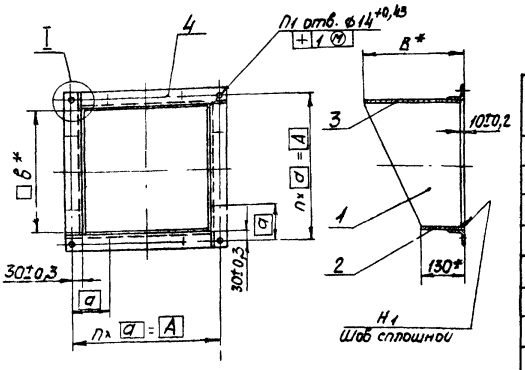

Обозначение	Рис.	Размеры, мм A	a	B*	б*	K	П шт.	П1 шт.	Масса, кг
А23Б007.030	1	492	123	340	422	5	4	16	22,1
-01		200	100	200	132	4	2	8	5,36
-02		250	125	220	182				7,5
-03		280	140	240	212				8,7
-04		315	105	260	247		3	12	10,33
-05		351	117	270	281	5			13,52
-06		372	124	280	302				14,6
-07		422	105.5	310	352		4	16	17,7
-08		462	115.5	330	392				20,0
-09	2	170	–	180	102	4	–	4	3,27

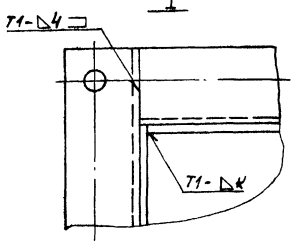

Рис. 2
Остальное - см. рис. 1

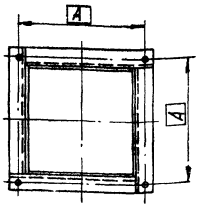

1.* Размеры для справок.
2. Сварные швы по ГОСТ 5264-69

Изм.	Лист	№ докум.	Подп.	Дата
Разраб.		Ямольская		
Пров.		Литвак		
Рук. гр.		Грановский		
Гл. спец.		Вайнберг		
Н. контр.		Мерзлякова		
Утв.		Спивак		

А23Б007.030СБ

Штуцер. Сборочный чертеж

Лит.	Масса	Масшт.
И	Смотри таблицу	–

Лист | Листов 1

Госстрой СССР Сантехпроект г. Москва

Копировал | Формат: 12

Инв. № подл. | Подп. и дата | Взам. инв. № | Инв. № дубл. | Подп. и дата

А23Б007.040СБ

Серия 4.903-13 выпуск 1-3

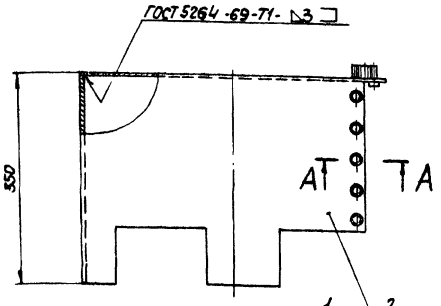

А - А
М1:1

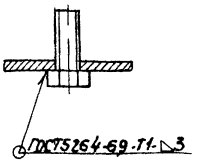

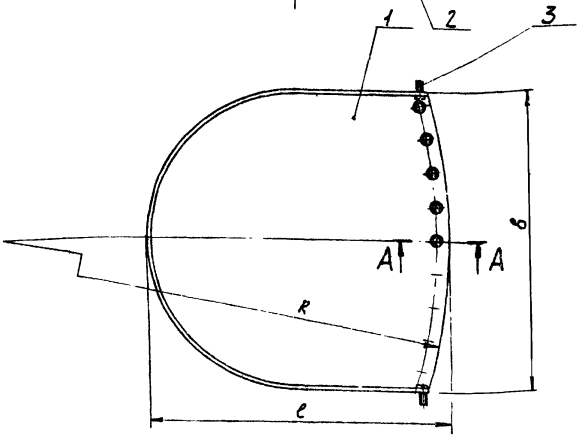

Обозначение	Размеры, мм R	в	l	Масса, кг
А23Б007.040	895	506	508	15,0
-01	1030	556	558	17,3
-02	1157	556	560	17,3
-03	1260	606	613	19,2
-04	815	406	408	11,2
-05	730	356	358	9,3
-06	630	306	313	8,0
-07	515	256	263	6,4
-08	365	206	208	4,7
-09	282	156	160	3,4

Размеры для справок

Изм.	Лист	№ докум.	Подп.	Дата
Разр. б.		Ямольская		
Пров.		Литвак		
Рук. гр.		Грановский		
Гл. спец.		Вайнберг		
Н. контр.		Мерзлякова		
Утв.		Спивак		

А23Б007.040СБ

Корпус гидрозатвора. Сборочный чертеж.

Лит.	Масса	Масшт.
И	Смотри таблицу	–

Лист | Листов 1

Госстрой СССР Сантехпроект г. Москва

Копировал | Формат: 12

Инв. № подл. | Подп. и дата | Взам. инв. № | Инв. № дубл. | Подп. и дата

А23Б007.066

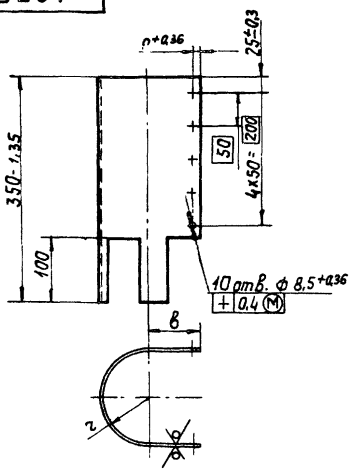

Развертка

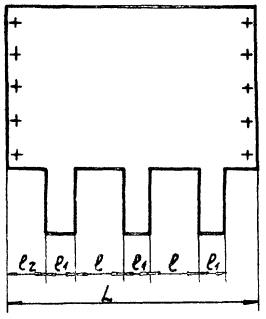

Обозначение	Размеры, мм						Масса, кг
	L	в	l	l1	l2	r	
А23Б007.066	376-1,55	68	75	40	53	75+0,74	2,5
-01	502-1,8	92	105	50	71	100+0,87	3,4
-02	635-2,0	119	140	70	72	125+1,0	4,3
-03	761-2,0	143	170	80	90	150+1,0	5,3
-04	372-2,2	159	190	90	111	175+1,0	5,9
-05	990-2,2	179	230	100	135	200+1,15	6,8
-06	1229-2,4	220	280	125	147	250+1,15	8,5
-07	1358-2,6	245	300	150	154	275+1,35	9,6
-08	1364-2,6	248	300	155	150	275+1,35	9,6
-09	1454-2,6	254	320	165	160	300+1,35	10,0

Неуказанные предельные отклонения размеров по СМ7

Изм	Лист	N докум	Подп	Дата	А23Б007.066	Лит	Масса	Масшт.
Разраб		Ямпольская			Стенка гидрозатвора	И	Смотри таблицу	–
Пров		Литвак				Лист	Листов 1	
Рук. груп.		Грановский						
Н. контр		Мерзлякова			Лист Б3 ГОСТ 19903-74 1-IV-Ст.3 ГОСТ 16523-70	Госстрой СССР Сантехпроект г. Москва		
Утв.		Вайнберг						

Копировал Формат: 12

Инв. № подл. | Подп. и дата | Взам. инв. № | Инв. № дубл. | Подп. и дата

А23Б007.065

Рис.1

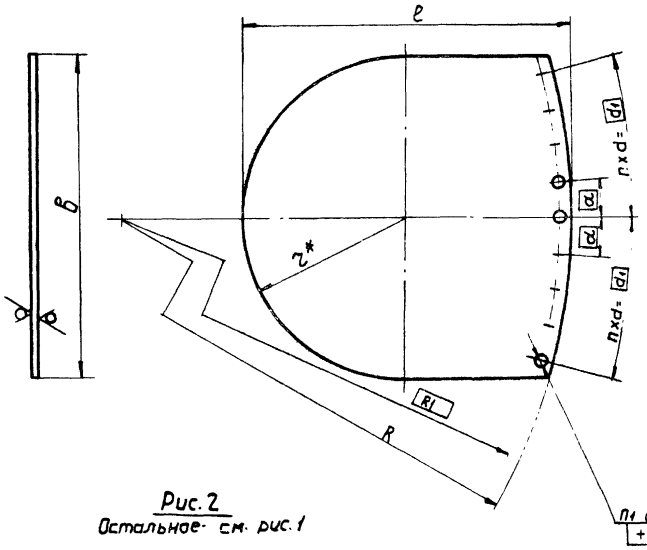

Рис.2
Остальное см. рис.1

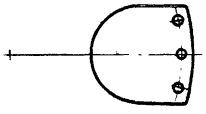

Обозначение	Рис	Размеры, мм					n шт.	n1 шт.	α	α1	Масса кг
		R	R1	в	l	r					
А23Б007.065	1	895-2,2	879	500-1,5	505-1,8	250	4	9	3°45'	15°	5,3
-01		1030-2,4	1014	550-1,8	555-1,8	275			3°30'	14°	6,5
-02		1157-2,4	1141	550-1,8	557-1,8	275			3°15'	13°	6,5
-03		1260-2,6	1244	600-1,8	610-1,8	300					8,0
-04		815-2,2	799	400-1,5	405-1,5	200	3	7	4°40'	14°	3,4
-05		730-2,0	714	350-1,35	355-1,35	175	2	5	6°30'	13°	2,7
-06		630-1,8	614	300-1,35	310-1,35	150			7°	14°	2,0
-07		515-1,8	499	250-1,15	260-1,15	125					1,4
-08	2	365-1,55	349	200-1,15	205-1,15	100	–	3	10°	—	0,9
-09		282-1,35	266	150-1,0	157-1,0	75			12°	—	0,5

* Размер для справок

Изм	Лист	N° докум	Подп	Дата	А23Б007.065	Лит	Масса	Масшт.
Разраб		Ямпольская			Крышка гидрозатвора	И	Смотри таблицу	–
Пров		Литвак				Лист	Листов 1	
Рук. груп.		Грановский						
Н. контр		Мерзлякова			Лист Б3 ГОСТ 19903-74 1-IV-Ст.3 ГОСТ 16523-70	Госстрой СССР Сантехпроект г. Москва		
Утв		Вайнберг						

Копировал Формат: 12

Серия 4903-13 Выпуск 1-3

Инв. № подл. | Подп. и дата | Взам. инв. № | Инв. № дубл. | Подп. и дата

Формат	Зона	Поз	Обозначение	Наименование	Кол.	Примечание
				Документация		
А4			А23Б007.050СБ	Сборочный чертеж		*12;22
				Переменные данные для исполнений:		
				А23Б007.050		
				Детали		
12		1	А23Б007.008-10	Фланец	1	
БЧ		2	А23Б007075	Полоса		
				Полоса 4×40 ГОСТ 103-57 / Ст.3 ГОСТ 535-58		
				L = 280-1,35	2	0,35кг
БЧ		3	А23Б007.076	Полоса		
				Полоса 4×40 ГОСТ 103-57 / Ст 3 ГОСТ 535-58		
				L = 350-1,35	4	0,44кг
БЧ		4	А23Б007077	Полоса		
				Полоса 4×40 ГОСТ 103-57 / Ст.3 ГОСТ 535-58		
				L = 440-1,55	6	0,55кг
БЧ		5	А23Б007.078	Полоса		
				Полоса 4×40 ГОСТ 103-57 / Ст.3 ГОСТ 535-58		
				L = 500-1,55	7	0,63кг
				А23Б007.050-01		
				Детали		
12		1	А23Б007.008-11	Фланец	1	
БЧ		2	А23Б007.079	Полоса L = 400-1,55		
				Полоса 4×40 ГОСТ 103-57 / Ст.3 ГОСТ 535-58	4	0,5кг

Инв.№ подл. | Подп. и дата | Взам. инв.№ | Инв.№ дубл. | Подп. и дата

Изм.	Лист	№ докум.	Подп.	Дата
Разраб		Ямпольская		
Пров.		Литвак		
Рук. гр.		Гренов-ский		
Н. контр.		Мерзлякова		
Утв.		Вайнберг		

А23Б007.050

Решетка

Лит.	Лист	Листов
И	1	11

Госстрой СССР Сантехпроект г. Москва

Копировал: Дзино Формат: А4

Формат	Зона	Поз	Обозначение	Наименование	Кол.	Примечание
БЧ		3	А23Б007.081	Полоса		
				Полоса 4×40 ГОСТ 103-57 / Ст 3 ГОСТ 535-58		
				L = 460-1,55	4	0,58кг
БЧ		4	А23Б007.082	Полоса		
				Полоса 4×40 ГОСТ 103-57 / Ст 3 ГОСТ 535-58		
				L = 560-1,8	6	0,7кг
БЧ		5	А23Б007.083	Полоса		
				Полоса 4×40 ГОСТ 103-57 / Ст.3 ГОСТ 535-58		
				L = 620-1,8	8	0,78кг
БЧ		6	А23Б007.084	Полоса		
				Полоса 4×40 ГОСТ 103-57 / Ст 3 ГОСТ 535-58		
				L = 680-2,0	3	0,86кг
				А23Б007.050-02		
				Детали		
12		1	А23Б007.008-12	Фланец	1	
БЧ		2	А23Б007.085	Полоса		
				Полоса 5×50 ГОСТ 103-57 / Ст 3 ГОСТ 535-58		
				L = 520-1,8	4	1,0кг
БЧ		3	А23Б007.086	Полоса		
				Полоса 5×50 ГОСТ 103-57 / Ст.3 ГОСТ 535-58		
				L = 600-1,8	4	1,17кг
БЧ		4	А23Б007 087	Полоса		
				Полоса 5×50 ГОСТ 103-57 / Ст.3 ГОСТ 535-58		
				L = 720-2,0	6	1,4кг

Инв.№ подл. | Подп. и дата | Взам. инв.№ | Инв.№ дубл. | Подп. и дата

Изм.	Лист	№ докум.	Подп.	Дата

А23Б007.050 Лист 2

Копировал: Дзино Формат: А4

Серия 4.903.13 Выпуск 1-3

Формат	Зона	Поз	Обозначение	Наименование	Кол.	Примечание
БЧ		5	А23Б007088	Полоса		
				Полоса 5×50 ГОСТ 103-57 / Ст 3 ГОСТ 535-58		
				L = 840-2,2	8	1,64кг
БЧ		6	А23Б007.089	Полоса		
				Полоса 5×50 ГОСТ 103-57 / Ст 3 ГОСТ 535-58		
				L = 940-2,2	8	1,82кг
БЧ		7	А23Б007.091	Полоса		
				Полоса 5×50 ГОСТ 103-57 / Ст.3 ГОСТ 535-58		
				L = 980-2,2	9	1,92кг
				А23Б007.050-03		
				Детали		
12		1	А23Б007-008-13	Фланец	1	
БЧ		2	А23Б007 092	Полоса		
				Полоса 5×50 ГОСТ 103-57 / Ст 3 ГОСТ 535-58		
				L = 500-1,55	4	0,98кг
БЧ		3	А23Б007.093	Полоса		
				Полоса 5×50 ГОСТ 103-57 / Ст 3 ГОСТ 535-58		
				L = 660-2,8	4	1,3кг
БЧ		4	А23Б007.094	Полоса		
				Полоса 5×50 ГОСТ 103-57 / Ст 3 ГОСТ 535-58		
				L = 880-2,2	6	1,6кг
БЧ		5	А23Б007 096	Полоса		
				Полоса 5×50 ГОСТ 103-57 / Ст 3 ГОСТ 535-58		
				L = 920-2,2	6	1,8кг

Инв.№ подл. | Подп. и дата | Взам. инв.№ | Инв.№ дубл. | Подп. и дата

Изм.	Лист	№ докум.	Подп.	Дата

А23Б007.050 Лист 3

Копировал: Дзино Формат: А4

Формат	Зона	Поз	Обозначение	Наименование	Кол.	Примечание
БЧ		6	А23Б007 096	Полоса L=1040-24		
				Полоса 5×50 ГОСТ 103-57 / Ст.3 ГОСТ 535-58	6	20кг
БЧ		7	А23Б007 097	Полоса L=1120-24		
				Полоса 5×50 ГОСТ 103-57 / Ст.3 ГОСТ 535-58	8	2,2кг
БЧ		8	А23Б007 098	Полоса		
				Полоса 5×50 ГОСТ 103-57 / Ст.3 ГОСТ 535-58		
				L = 1180-2,4	13	2,3кг
				А23Б007.050-04		
				Детали		
12		1	А23Б007.008-14	Фланец	1	
БЧ		2	А23Б007.099	Полоса		
				Полоса 6×60 ГОСТ 103-57 / Ст.3 ГОСТ 535-58		
				L = 520-1,8	4	1,47кг
БЧ		3	А23Б007.101	Полоса		
				Полоса 6×60 ГОСТ 103-57 / Ст 3 ГОСТ 535-58		
				L = 720-2,0	4	2,0кг
БЧ		4	А23Б007 102	Полоса		
				Полоса 6×60 ГОСТ 103-57 / Ст.3 ГОСТ 535-58		
				L = 880-2,2	6	2,5кг
БЧ		5	А23Б007.103	Полоса		
				Полоса 6×60 ГОСТ 103-57 / Ст.3 ГОСТ 535-58		
				L = 1050-2,4	6	3,0кг
БЧ		6	А23Б007.104	Полоса L=1170-2,4		
				Полоса 6×60 ГОСТ 103-57 / Ст.3 ГОСТ 535-58	6	3,3кг

Инв.№ подл. | Подп. и дата | Взам. инв.№ | Инв.№ дубл. | Подп. и дата

Изм.	Лист	№ докум.	Подп.	Дата

А23Б007.050 Лист 4

Копировал Дзино Формат: А4

Формат	Зона	Поз.	Обозначение	Наименование	Кол.	Примечание
БУ		7	А235.007.105	Полоса		
				Полоса $\frac{6\times60\ ГОСТ\ 103\text{-}57}{Ст.3\ ГОСТ\ 535\text{-}58}$		
				$L = 1260\text{-}2,6$	8	3,57кг
БУ		8	А235.007.106	Полоса		
				Полоса $\frac{6\times60\ ГОСТ\ 103\text{-}57}{Ст.3\ ГОСТ\ 535\text{-}58}$		
				$L = 1340\text{-}2,6$	8	3,8кг
БУ		9	А235.007.107	Полоса		
				Полоса $\frac{6\times60\ ГОСТ\ 103\text{-}57}{Ст\ 3\ ГОСТ\ 535\text{-}58}$		
				$L = 1360\text{-}2,6$	13	3,84кг
				А235.007.050-05		
				Детали		
12		1	А235.007.008-15	Фланец	1	
БУ		2	А235.007.108	Полоса $L = 540\text{-}1,8$		
				Полоса $\frac{6\times60\ ГОСТ\ 103\text{-}57}{Ст.3\ ГОСТ\ 535\text{-}58}$	4	1,63кг
БУ		3	А235.007.109	Полоса $L = 760\text{-}2,0$		
				Полоса $\frac{6\times60\ ГОСТ\ 103\text{-}57}{Ст.3\ ГОСТ\ 535\text{-}58}$	4	2,15кг
БУ		4	А235.007.111	Полоса		
				Полоса $\frac{6\times60\ ГОСТ\ 103\text{-}57}{Ст\ 3\ ГОСТ\ 535\text{-}68}$		
				$L = 920\text{-}2,8$	4	2,6кг
БУ		5	А235.007.112	Полоса		
				Полоса $\frac{6\times60\ ГОСТ\ 103\text{-}57}{Ст.3\ ГОСТ\ 535\text{-}58}$		
				$L = 1080\text{-}2,4$	6	3,05кг
БУ		6	А235.007.113	Полоса $L = 1200\text{-}2,4$		
				Полоса $\frac{6\times60\ ГОСТ\ 103\text{-}57}{Ст\ 3\ ГОСТ\ 535\text{-}58}$	6	3,4кг

Инв. № подл. | Подп. и дата | Взам. инв. № | Инв. № дубл. | Подп. и дата

Изм. | Лист | № докум. | Подп. | Дата

А235.007.050

Лист 5

Копировал: Формат А4

Формат	Зона	Поз.	Обозначение	Наименование	Кол.	Примечание
БУ		7	А235.007.114	Полоса		
				Полоса $\frac{6\times60\ ГОСТ\ 103\text{-}57}{Ст\ 3\ ГОСТ\ 535\text{-}58}$		
				$L = 1320\text{-}2,6$	8	3,73кг
БУ		8	А235.007.115	Полоса		
				Полоса $\frac{6\times60\ ГОСТ\ 103\text{-}57}{Ст\ 3\ ГОСТ\ 535\text{-}58}$		
				$L = 1420\text{-}2,6$	8	4,0кг
БУ		9	А235.007.116	Полоса		
				Полоса $\frac{6\times60\ ГОСТ\ 103\text{-}57}{Ст\ 3\ ГОСТ\ 535\text{-}58}$		
				$L = 1500\text{-}2,6$	12	4,24кг
БУ		10	А235.007.117	Полоса		
				Полоса $\frac{6\times60\ ГОСТ\ 103\text{-}57}{Ст\ 3\ ГОСТ\ 535\text{-}58}$		
				$L = 1540\text{-}2,6$	10	4,36кг
				А235.007.050-06		
				Детали		
12		1	А235.007.008-16	Фланец	1	
БУ		2	А235.007.118	Полоса		
				Полоса $\frac{7\times70\ ГОСТ\ 103\text{-}57}{Ст\ 3\ ГОСТ\ 535\text{-}58}$		
				$L = 640\text{-}2,0$	4	2,46кг
БУ		3	А235.007.119	Полоса		
				Полоса $\frac{7\times70\ ГОСТ\ 103\text{-}57}{Ст\ 3\ ГОСТ\ 535\text{-}58}$		
				$L = 780\text{-}2,0$	4	3,0кг
БУ		4	А235.007.121	Полоса		
				Полоса $\frac{7\times70\ ГОСТ\ 103\text{-}57}{Ст\ 3\ ГОСТ\ 535\text{-}58}$		
				$L = 940\text{-}2,2$	4	3,6кг

Инв. № подл. | Подп. и дата | Взам. инв. № | Инв. № дубл. | Подп. и дата

Изм. | Лист | № докум. | Подп. | Дата

А235.007.050

Лист 6

Копировал: Дзино Формат А4

Серия 4.903-13 Выпуск 1-3

Формат	Зона	Поз.	Обозначение	Наименование	Кол.	Примечание
БУ		5	А235.007.122	Полоса		
				Полоса $\frac{7\times70\ ГОСТ\ 103\text{-}57}{Ст\ 3\ ГОСТ\ 535\text{-}58}$		
				$L = 1060\text{-}2,4$	4	4,1кг
БУ		6	А235.007.123	Полоса		
				Полоса $\frac{7\times70\ ГОСТ\ 103\text{-}57}{Ст\ 3\ ГОСТ\ 535\text{-}58}$		
				$L = 1240\text{-}2,4$	6	4,77кг
БУ		7	А235.007.124	Полоса		
				Полоса $\frac{7\times70\ ГОСТ\ 103\text{-}57}{Ст\ 3\ ГОСТ\ 535\text{-}58}$		
				$L = 1360\text{-}2,6$	8	5,2кг
БУ		8	А235.007.125	Полоса		
				Полоса $\frac{7\times70\ ГОСТ\ 103\text{-}57}{Ст\ 3\ ГОСТ\ 535\text{-}58}$		
				$L = 1500\text{-}2,6$	8	5,77кг
БУ		9	А235.007.126	Полоса		
				Полоса $\frac{7\times70\ ГОСТ\ 103\text{-}57}{Ст\ 3\ ГОСТ\ 535\text{-}58}$		
				$L = 1600\text{-}2,6$	12	6,16кг
БУ		10	А235.007.127	Полоса		
				Полоса $\frac{7\times70\ ГОСТ\ 103\text{-}57}{Ст\ 3\ ГОСТ\ 535\text{-}58}$		
				$L = 1680\text{-}3,0$	18	6,47кг
				А235.007.050-07		
				Детали		
12		1	А235.007.008-17	Фланец	1	
БУ		2	А235.007.128	Полоса		
				Полоса $\frac{7\times70\ ГОСТ\ 103\text{-}57}{Ст\ 3\ ГОСТ\ 535\text{-}58}$		
				$L = 660\text{-}2,0$	4	2,54кг

Инв. № подл. | Подп. и дата | Взам. инв. № | Инв. № дубл. | Подп. и дата

Изм. | Лист | № докум. | Подп. | Дата

А235.007.050

Лист 7

Копировал: Дзино Формат А4

Формат	Зона	Поз.	Обозначение	Наименование	Кол.	Примечание
БУ		3	А235.007.129	Полоса $L = 920\text{-}2,2$		
				Полоса $\frac{7\times70\ ГОСТ\ 103\text{-}57}{Ст.3\ ГОСТ\ 535\text{-}58}$	6	3,54кг
БУ		4	А235.007.131	Полоса $L = 1160\text{-}2,4$		
				Полоса $\frac{7\times70\ ГОСТ\ 103\text{-}57}{Ст\ 3\ ГОСТ\ 535\text{-}58}$	6	4,46кг
БУ		5	А235.007.132	Полоса		
				Полоса $\frac{7\times70\ ГОСТ\ 103\text{-}57}{Ст.3\ ГОСТ\ 535\text{-}58}$		
				$L = 1340\text{-}2,6$	6	5,16кг
БУ		6	А235.007.133	Полоса		
				Полоса $\frac{7\times70\ ГОСТ\ 103\text{-}57}{Ст\ 3\ ГОСТ\ 535\text{-}58}$		
				$L = 1480\text{-}2,6$	6	5,7кг
БУ		7	А235.007.134	Полоса		
				Полоса $\frac{7\times70\ ГОСТ\ 103\text{-}57}{Ст\ 3\ ГОСТ\ 535\text{-}58}$		
				$L = 1620\text{-}3,0$	8	6,2кг
БУ		8	А235.007.135	Полоса		
				Полоса $\frac{7\times70\ ГОСТ\ 103\text{-}57}{Ст\ 3\ ГОСТ\ 535\text{-}58}$		
				$L = 1740\text{-}3,0$	8	6,7кг
БУ		9	А235.007.136	Полоса		
				Полоса $\frac{7\times70\ ГОСТ\ 103\text{-}57}{Ст\ 3\ ГОСТ\ 535\text{-}58}$		
				$L = 1840\text{-}3,0$	10	7,08кг
БУ		10	А235.007.137	Полоса $L = 1940\text{-}3,0$		
				Полоса $\frac{7\times70\ ГОСТ\ 103\text{-}57}{Ст\ 3\ ГОСТ\ 535\text{-}58}$	18	7,47кг
БУ		11	А235.007.138	Полоса $L = 1980\text{-}3,0$		
				Полоса $\frac{7\times70\ ГОСТ\ 103\text{-}57}{Ст.3\ ГОСТ\ 535\text{-}58}$	7	7,62кг

Инв. № подл. | Подп. и дата | Взам. инв. № | Инв. № дубл. | Подп. и дата

Изм. | Лист | № докум. | Подп. | Дата

А235.007.050

Лист 8

Копировал Формат А4

Формат	Зона	Поз.	Обозначение	Наименование	Кол.	Примечание
				А23Б007.050-08		
				Детали		
12		1	А23Б007.008-18	Фланец	1	
БЧ		2	А23Б007.139	Полоса		
				Полоса 8×80 ГОСТ 103-57 / Ст.3 ГОСТ 535-58		
				L = 820 - 2,2	6	4,1 кг
БЧ		3	А23Б007.141	Полоса		
				Полоса 8×80 ГОСТ 103-57 / Ст.3 ГОСТ 535-58		
				L = 1140 - 2,4	6	5,72 кг
БЧ		4	А23Б007.142	Полоса		
				Полоса 8×80 ГОСТ 103-57 / Ст 3 ГОСТ 535-58		
				L = 1360 - 2,6	6	6,8 кг
БЧ		5	А23Б007.143	Полоса		
				Полоса 8×80 ГОСТ 103-57 / Ст.3 ГОСТ 535-58		
				L = 1540 - 2,6	6	7,75 кг
БЧ		6	А23Б007.144	Полоса		
				Полоса 8×80 ГОСТ 103-57 / Ст.3 ГОСТ 535-58		
				L = 1680 - 3,0	6	8,43 кг
БЧ		7	А23Б007.145	Полоса		
				Полоса 8×80 ГОСТ 103-57 / Ст.3 ГОСТ 535-58		
				L = 1800 - 3,0	8	9,0 кг
БЧ		8	А23Б007.146	Полоса		
				Полоса 8×80 ГОСТ 103-57 / Ст.3 ГОСТ 535-58		
				L = 1940 - 3,0	10	9,47 кг

Инв. № подл. | Подп. и дата | Взам. инв. № | Инв. № дубл. | Подп. и дата

Изм. Лист № докум. Подп. Дата — А23Б007.050 — Лист 9

Копировал: Дзино — Формат А4

Формат	Зона	Поз.	Обозначение	Наименование	Кол.	Примечание
БЧ		9	А23Б007.147	Полоса		
				Полоса 8×80 ГОСТ 103-57 / Ст 3 ГОСТ 523-58		
				L = 2080 - 3,5	12	10,4 кг
БЧ		10	А23Б007.148	Полоса		
				Полоса 8×80 ГОСТ 103-57 / Ст.3 ГОСТ 535-58		
				L = 2180 - 3,5	18	10,9 кг
БЧ		11	А23Б007.149	Полоса		
				Полоса 8×80 ГОСТ 103-57 / Ст.3 ГОСТ 535-58		
				L = 2240 - 3,5	9	11,2 кг
				А23Б007.050-09		
				Детали		
12		1	А23Б007.008-19	Фланец	1	
БЧ		2	А23Б007.151	Полоса		
				Полоса 8×80 ГОСТ 103-57 / Ст.3 ГОСТ 535-58		
				L = 850 - 2,2	6	4,27 кг
БЧ		3	А23Б007.152	Полоса		
				Полоса 8×80 ГОСТ 103-57 / Ст.3 ГОСТ 535-58		
				L = 1170 - 2,4	6	5,8 кг
БЧ		4	А23Б007.153	Полоса		
				Полоса 8×80 ГОСТ 103-57 / Ст.3 ГОСТ 535-58		
				L = 1400 - 2,6	6	7,0 кг

Инв. № подл. | Подп. и дата | Взам. инв. № | Инв. № дубл. | Подп. и дата

Изм. Лист № докум. Подп. Дата — А23Б007.050 — Лист 10

Копировал: Дзино — Формат А4

Серия 4.903-13 Выпуск 1-3

Формат	Зона	Поз.	Обозначение	Наименование	Кол.	Примечание
БЧ		5	А23Б007.154	Полоса		
				Полоса 8×80 ГОСТ 103-57 / Ст 3 ГОСТ 535-58		
				L = 1550 - 2,6	6	7,78 кг
БЧ		6	А23Б007.155	Полоса		
				Полоса 8×80 ГОСТ 103-57 / Ст 3 ГОСТ 535-58		
				L = 1750 - 3,0	6	8,78 кг
БЧ		7	А23Б007.156	Полоса		
				Полоса 8×80 ГОСТ 103-57 / Ст 3 ГОСТ 535-58		
				L = 1900 - 3,0	8	9,5 кг
БЧ		8	А23Б007.157	Полоса		
				Полоса 8×80 ГОСТ 103-57 / Ст 3 ГОСТ 535-58		
				L = 2050 - 3,5	8	10,3 кг
БЧ		9	А23Б007.158	Полоса		
				Полоса 8×80 ГОСТ 103-57 / Ст 3 ГОСТ 535-58		
				L = 2150 - 3,5	10	10,8 кг
БЧ		10	А23Б007.159	Полоса		
				Полоса 8×80 ГОСТ 103-57 / Ст 3 ГОСТ 535-58		
				L = 2260 - 3,5	10	11,3 кг
БЧ		11	А23Б007.161	Полоса		
				Полоса 8×80 ГОСТ 103-57 / Ст 3 ГОСТ 535-58		
				L = 2360 - 3,5	14	11,85 кг
БЧ		12	А23Б007.162	Полоса		
				Полоса 8×80 ГОСТ 103-57 / Ст 3 ГОСТ 535-58		
				L = 2420 - 3,5	18	12,1 кг

Инв. № подл. | Подп. и дата | Взам. инв. № | Инв. № дубл. | Подп. и дата

Изм. Лист № докум. Подп. Дата — А23Б007.050 — Лист 11

Копировал Дзино — Формат А4

Формат	Зона	Поз.	Обозначение	Наименование	Кол.	Примечание
				Документация		
22			А23Б007.060 СБ	Сборочный чертеж		
				Переменные данные для исполнений:		
				А23Б007.060		
				Детали		
22		1	А23Б007.002-45	Труба	1	
12		2	А23Б007.003	Фланец	1	
12		3	А23Б007.165	Решетка распределительная	1	
БЧ		4	А23Б007.166	Труба		
				Труба 108×4 ГОСТ 8732-70 / Д ГОСТ 8731-74		
				L = 400 - 1,55	1	4,1 кг
БЧ		5	А23Б007.167	Труба		
				Труба 50×3 ГОСТ 8732-70 / Д ГОСТ 8731-74		
				L = 412 - 1,55	8	1,39 кг
БЧ		6	А23Б007.168	Труба		
				Труба 25×2,5 ГОСТ 8732-70 / Д ГОСТ 8731-74		
				L = 112 - 0,87	48	0,16 кг
				А23Б007.060-01		
				Детали		
22		1	А23Б007.002-46	Фланец	1	
12		2	А23Б007.003-01	Фланец	1	
12		3	А23Б007.165-01	Решетка распределительная	1	

Инв. № подл. | Подп. и дата | Взам. инв. № | Инв. № дубл. | Подп. и дата

Изм.	Лист	№ докум.	Подп.	Дата	А23Б007.060			
Разраб		Антольская			Коробка распределительная	Лит	Лист	Листов
Пров		Литвак				А	1	3
Рук. гр		Гроновский				Госстрой СССР Сантехпроект г. Москва		
Н. контр		Медзлякова						
Утв		Виливерг						

Копировал: Дзино — Формат А4

Формат	Зона	Поз.	Обозначение	Наименование	Кол.	Примечание
6Ч		4	А235.007.169	Труба		
				Труба 127×4 ГОСТ 8732-70 / Д ГОСТ 8731-74		
				L = 400-1,55	1	4,85 кг
6Ч		5	А235.007.171	Труба		
				Труба 63,5×3 ГОСТ 8732-70 / Д ГОСТ 8731-74		
				L = 412-1,55	8	1,84 кг
6Ч		6	А235.007.172	Труба		
				Труба 32×2,5 ГОСТ 8732-70 / Д ГОСТ 8731-74		
				L = 112-0,87	48	0,19 кг
				А235.007.060-02		
				Детали		
22		1	А235.007.002-47	Труба	1	
12		2	А235.007.003-02	Фланец	1	
12		3	А235.007.165-02	Решетка распределительная	1	
6Ч		4	А235.007.173	Труба		
				Труба 194×5 ГОСТ 8732-70 / Д ГОСТ 8731-74		
				L = 400-1,55	1	9,3 кг
6Ч		5	А235.007.174	Труба		
				Труба 89×3,5 ГОСТ 8732-70 / Д ГОСТ 8731-74		
				L = 412-1,55	8	3,04 кг
6Ч		6	А235.007.175	Труба		
				Труба 42×2,5 ГОСТ 8732-70 / Д ГОСТ 8731-74		
				L = 112-0,87	48	0,27 кг
				А235.007.060-03		
				Детали		
22		1	А235.007.002-48	Труба		

Инв. № подл. | Подп. и дата | Взам. инв. № | Инв. № дубл. | Подп. и дата

Изм. Лист № докум. Подп. Дата

А235.007.060 Лист 2

Копировал Дзино Формат А4

Формат	Зона	Поз.	Обозначение	Наименование	Кол.	Примечание
12		2	А235.007.003-03	Фланец	1	
12		3	А235.007.165-03	Решетка распределительная	1	
22		4	А235.007.002-55	Труба	1	
6Ч		5	А235.007.176	Труба		
				Труба 108×4 ГОСТ 8732-70 / Д ГОСТ 8731-74		
				L = 412-1,55	8	4,22 кг
6Ч		6	А235.007.177	Труба		
				Труба 54×3 ГОСТ 8732-70 / Д ГОСТ 8731-74		
				L = 112-0,87	48	0,42 кг
				А235.007.060-04		
				Детали		
22		1	А235.007.002-49	Труба	1	
12		2	А235.007.003-04	Фланец	1	
12		3	А235.007.165-04	Решетка распределительная	1	
22		4	А235.007.002-56	Труба	1	
6Ч		5	А235.007.178	Труба		
				Труба 121×4 ГОСТ 8732-70 / Д ГОСТ 8731-74		
				L = 412-1,55	8	4,75 кг
6Ч		6	А235.007.179	Труба		
				Труба 60×3 ГОСТ 8732-70 / Д ГОСТ 8731-74		
				L = 112-0,87	48	0,47 кг
				А235.007.060-05		
				Детали		
22		1	А235.007.002-50	Труба	1	
12		2	А235.007.003-05	Фланец	1	
12		3	А235.007.165-05	Решетка распределительная	1	
22		4	А235.007.002-57	Труба	1	

Инв. № подл. | Подп. и дата | Взам. инв. № | Инв. № дубл. | Подп. и дата

Изм. Лист № докум. Подп. Дата

А235.007.060 Лист 3

Копировал Дзино Формат А4

Серия 4.903-13 Выпуск 1-3

Формат	Зона	Поз.	Обозначение	Наименование	Кол.	Примечание
6Ч		5	А235.007.181	Труба		
				Труба 133×4 ГОСТ 8732-70 / Д ГОСТ 8731-74		
				L = 412-1,55	8	5,25 кг
6Ч		6	А235.007.182	Труба		
				Труба 68×3 ГОСТ 8732-70 / Д ГОСТ 8731-74		
				L = 112-0,87	48	0,54 кг
				А235.007.060-06		
				Детали		
22		1	А235.007.002-51	Труба	1	
12		2	А235.007.003-06	Фланец	1	
12		3	А235.007.165-06	Решетка распределительная	1	
22		4	А235.007.002-58	Труба	1	
6Ч		5	А235.007.183	Труба		
				Труба 152×4,5 ГОСТ 8732-70 / Д ГОСТ 8731-74		
				L = 412-1,55	8	6,73 кг
6Ч		6	А235.007.184	Труба		
				Труба 73×3 ГОСТ 8732-70 / Д ГОСТ 8731-74		
				L = 112-0,87	48	0,58 кг
				А235.007.060-07		
				Детали		
22		1	А235.007.002-52	Труба	1	
12		2	А235.007.003-07	Фланец	1	
12		3	А235.007.165-07	Решетка распределительная	1	
22		4	А235.007.002-59	Труба	1	
6Ч		5	А235.007.185	Труба		
				Труба 168×5 ГОСТ 8732-70 / Д ГОСТ 8731-74		
				L = 412-1,55	8	8,28 кг

Инв. № подл. | Подп. и дата | Взам. инв. № | Инв. № дубл. | Подп. и дата

Изм. Лист № докум. Подп. Дата

А235.007.060 Лист 4

Копировал Дзино Формат А4

Формат	Зона	Поз.	Обозначение	Наименование	Кол.	Примечание
6Ч		6	А235.007.186	Труба		
				Труба 83×3,5 ГОСТ 8732-70 / Д ГОСТ 8731-74		
				L = 112-0,87	48	0,77 кг
				А235.007.060-08		
				Детали		
22		1	А235.007.002-53	Труба	1	
12		2	А235.007.003-08	Фланец	1	
12		3	А235.007.165-08	Решетка распределительная	1	
22		4	А235.007.002-60	Труба		
6Ч		5	А235.007.187	Труба L = 412-1,55		
				Труба 194×5 ГОСТ 8732-70 / Д ГОСТ 8731-74	8	9,6 кг
6Ч		6	А235.007.188	Труба		
				Труба 95×3,5 ГОСТ 8732-70 / Д ГОСТ 8731-74		
				L = 112-0,87	48	0,89 кг
				А235.007.060-09		
				Детали		
22		1	А235.007.002-54	Труба	1	
12		2	А235.007.003-09	Фланец	1	
12		3	А235.007.165-09	Решетка распределительная	1	
22		4	А235.007.002-61	Труба	1	
6Ч		5	А235.007.189	Труба		
				Труба 219×6 ГОСТ 8732-70 / Д ГОСТ 8731-74		
				L = 412-1,55	8	13,0 кг
6Ч		6	А235.007.191	Труба		
				Труба 102×3,5 ГОСТ 8732-70 / Д ГОСТ 8731-74		
				L = 112-0,87	48	0,95 кг

Инв. № подл. | Подп. и дата | Взам. инв. № | Инв. № дубл. | Подп. и дата

Изм. Лист № докум. Подп. Дата

А235.007.060 Лист 5

Формат А4

А23Б007.050СБ

Рис. 1

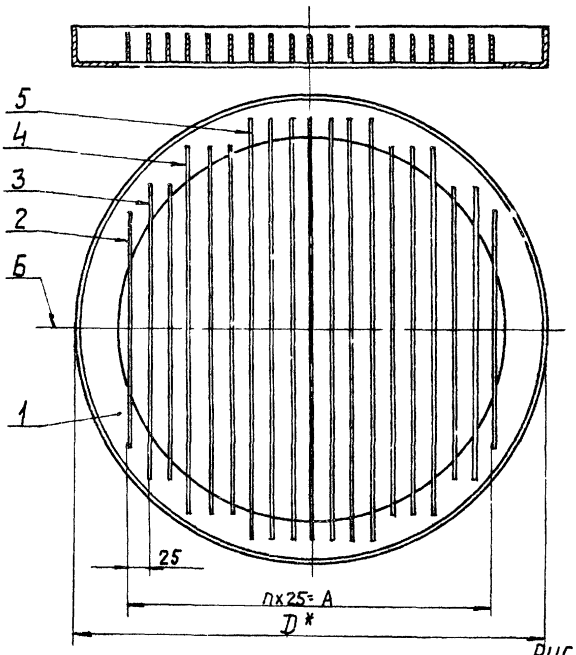

Рис. 3
Остальное - см. рис. 1

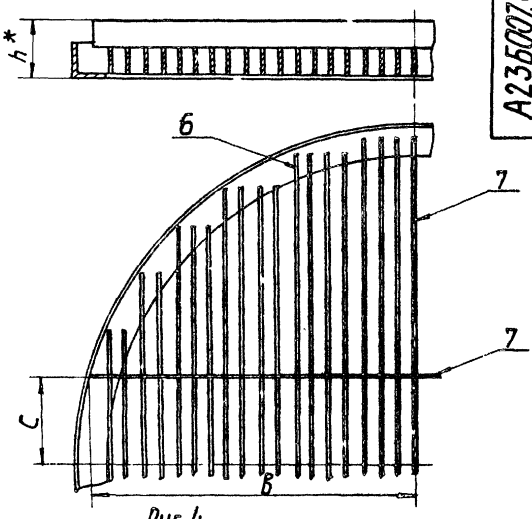

Рис. 4
Остальное - см. рис. 1

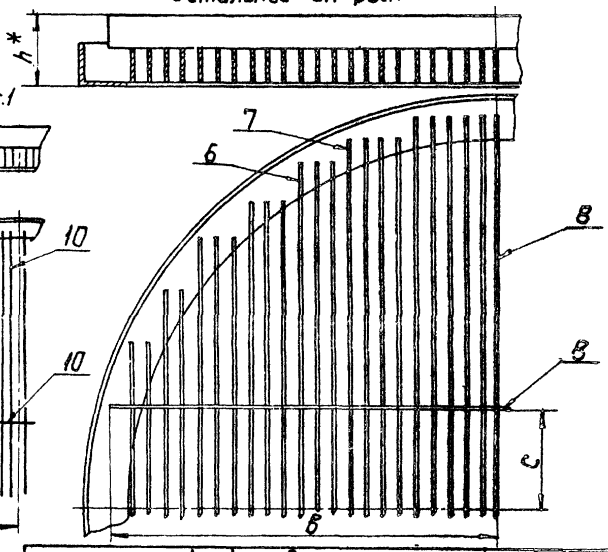

Рис. 6
Остальное - см. рис. 1

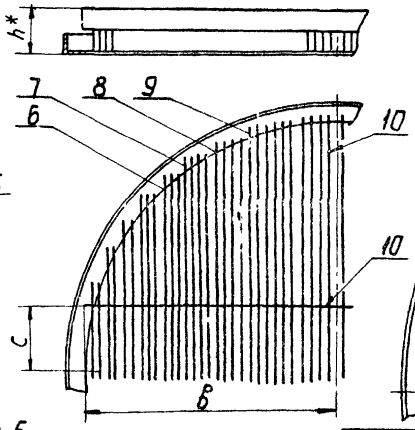

Рис 2
Остальное - см. рис. 1

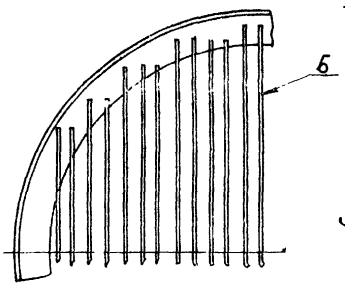

Рис 5
Остальное - см. рис 1

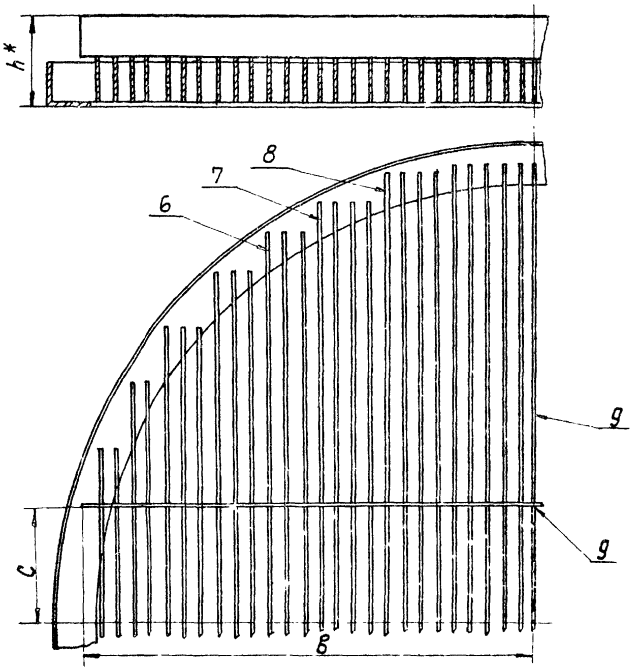

Обозначение	Рис.	Размеры, мм						n, шт.	Масса кг
		A	D*	a	B	C	h		
А23Б007.050	1	450	555	50	—	—	—	18	16,6
—01	2	600	720	60	—	—	—	24	25,6
—02	3	900	1020	60	490	125	105	36	76
—03	4	1100	1250	75	590	150		44	99
—04	5	1300	1450	75	690	175	126	52	173
—05	6	1450	1620	85	770	200		58	241
—06		1625	1780	75	800	250	147	65	403
—07	7	1900	2050	75	970	275		76	535
—08		2100	2305	100	1090	300	168	84	858
—09	8	2375	2510	85	1180			95	1358

1. Предельные отклонения размеров по СМ7.
2. * Размеры для справок.
3. Нессиметричность деталей (поз. 2÷12) относительно оси „Б" не более 2 мм.
4. Сварку деталей (поз. 1÷12) производить сварным швом Т3 по ГОСТ 5264-69 по контуру прилегания деталей. Величина катета сварного шва - по наименьшей толщине свариваемой детали.

Изм.	Лист	№ докум.	Подп.	Дата
Разраб.		Ямпольская		
Пров.		Литвак		
Рук. груп.		Трановский		
Гл. спец.		Вайнберг		
Н. контр.		Мерзлякова		
Утв.		Сливак		

А23Б007.050 СБ

Решетка. Сборочный чертеж

Лит.	Масса	Масштаб
И	Смотри таблицу	—

Лист 1 Листов 2

Госстрой СССР
Сантехпроект
г. Москва

Копировал. Ди-

Формат: 22

Серия 4903-13 Выпуск 1-3

Инв. № подл. | Подп. и дата | Взам. инв. № | Инв. № дубл. | Подп. и дата

А23Б007.050СБ

Рис. 7
Остальное - см. рис. 1

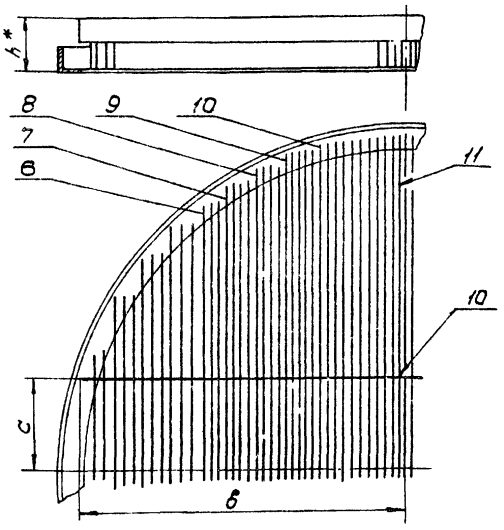

Рис. 8
Остальное см. рис 1

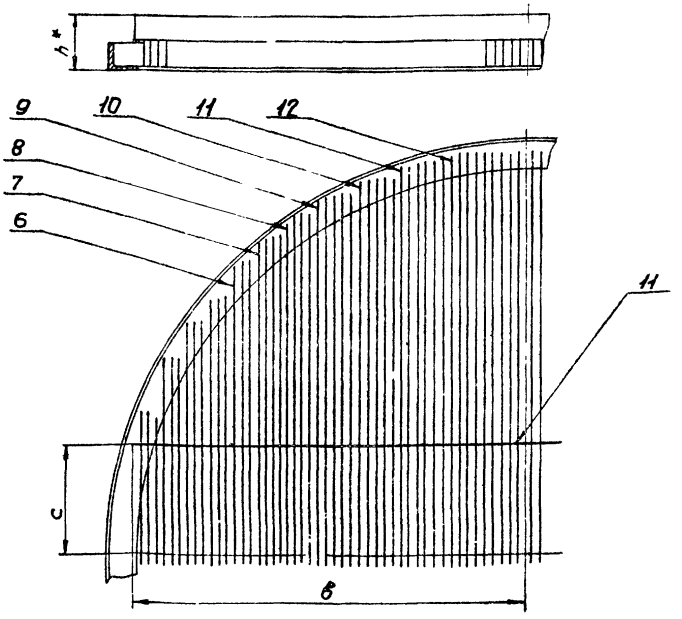

Изм.	Лист	№ докум.	Подп.	Дата	А23Б007.050СБ	Лист 2

Копировал Формат: 12

Инв. № подл. | Подп. и дата | Взам. инв. № | Инв. № дубл. | Подп. и дата

А23Б007.060СБ

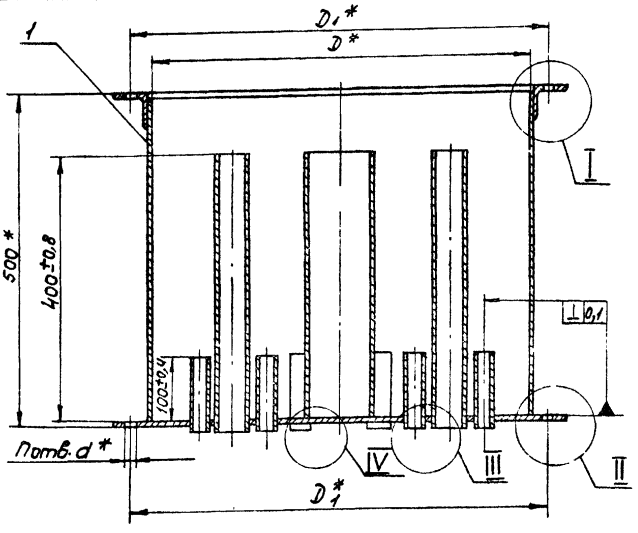

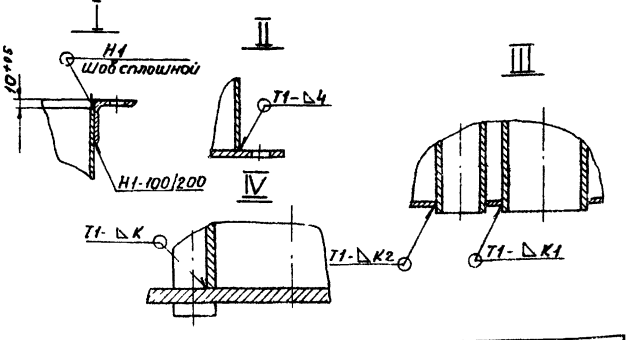

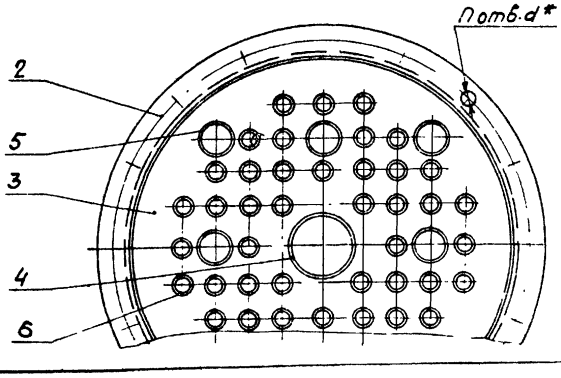

Обозначение	Размеры, мм D*	D1*	d*	K	K1	K2	n шт	Масса, кг
А23Б007.060	565	633	14	4	3	2	16	77,0
-01	730	798					24	106,6
-02	1030	1098		5			28	164,6
-03	1260	1338		4	4	3	36	205,6
-04	1460	1538					40	278,5
-05	1630	1710	18	5			44	342,2
-06	1790	1890					48	413,4
-07	2060	2160			5		56	469
-08	2315	2415					64	620,6
-09	2520	2620					68	711

1. * Размеры для справок.
2. Сварные швы по ГОСТ 5264-69.

Изм.	Лист	№ докум.	Подп.	Дата	А23Б007.060 СБ	Лит.	Масса	Масштаб
Разраб.		Ямпольская			Коробка распределительная Сборочный чертеж.	И	смотри таблицу	–
Пров.		Литвак				Лист	Листов 1	
Рук. гр.		Грановский				Госстрой СССР Гантехпроект г. Москва		
Гл. спец.		Вайнберг						
Н. контр.		Мерзлякова						
Утв.		Стивак						

Копировал Формат 12

Серия 4.903-13 Выпуск 1-3

Инв. № подл. | Подп. и дата | Взам. инв. № | Инв. № дубл. | Подп. и дата

Формат	Зона	Поз.	Обозначение	Наименование	Кол.	Примечание
				Документация		
22			А23Б007.070 СБ	сборочный чертеж		
			Переменные данные для исполнений.			
				А23Б007.070		
				Детали		
12		1	А23Б007.195	Крышка	1	
Б4		2	А23Б007.196	Труба		
				Труба 73×3 ГОСТ 8732-70		
				Д ГОСТ 8731-74		
				L=175-1,0	8	0,9 кг
Б4		3	А23Б007.197	Труба		
				Труба 76×3 ГОСТ 8732-70		
				Д ГОСТ 8731-74		
				L=449-1,55	1	2,4 кг
Б4		4	А23Б007.198	Труба		
				Труба 89×3,5 ГОСТ 8732-70		
				Д ГОСТ 8731-74		
				L=249-1,15	2	1,8 кг
Б4		5	А23Б007.199	Полоса		
				Полоса 4×40 ГОСТ 103-57		
				Ст.3 ГОСТ 535-58		
				L=420-1,55	2	0,5 кг
Б4		6	А23Б007.201	Полоса		
				Полоса 4×40 ГОСТ 103-57		
				Ст.3 ГОСТ 535-58		
				L=320-1,35	2	0,4 кг

Подп. и дата | Инв. № дубл. | Взам. инв. № | Подп. и дата | Инв. № подл.

Изм.	Лист	№ докум.	Подп.	Дата
Разраб.	Ямпольская			
Пров.	Литвак			
Рук. гр.	Грановский			
Н. контр.	Мерзлякова			
Утв.	Вайнберг			

А23Б007.070

Крышка

Лит.	Лист	Листов
II	1	8

Госстрой СССР
Сантехпроект
г. Москва

Копировал

Формат: 11

Формат	Зона	Поз.	Обозначение	Наименование	Кол.	Примечание
				Стандартные изделия		
		7		Фланец 65-2,5 ГОСТ 1255-67	1	
		8		Фланец 80-2,5 ГОСТ 1255-67	2	
				А23Б007.070-01		
				Детали		
12		1	А23Б007.195-01	Крышка	1	
Б4		2	А23Б007.202	Труба		
				Труба 89×3,5 ГОСТ 8732-70		
				Д ГОСТ 8731-74		
				L=175-1,0	8	1,3 кг
Б4		3	А23Б007.203	Труба		
				Труба 89×3,5 ГОСТ 8732-70		
				Д ГОСТ 8731-74		
				L=449-1,55	1	3,3 кг
Б4		4	А23Б007.204	Труба		
				Труба 108×4 ГОСТ 8732-70		
				Д ГОСТ 8731-74		
				L=249-1,15	2	2,5 кг
Б4		5	А23Б007.205	Полоса		
				Полоса 4×40 ГОСТ 103-57		
				Ст.3 ГОСТ 535-58		
				L=540-1,8	2	0,7 кг
Б4		6	А23Б007.206	Полоса		
				Полоса 4×40 ГОСТ 103-57		
				Ст.3 ГОСТ 535-58		
				L=440-1,55	2	0,55 кг
				Стандартные изделия		
		7		Фланец 80-2,5 ГОСТ 1255-67	1	
		8		Фланец 100-2,5 ГОСТ 1255-67	2	
				А23Б007.070-02		
				Детали		
12		1	А23Б007.195-02	Крышка		

Подп. и дата | Инв. № дубл. | Взам. инв. № | Подп. и дата | Инв. № подл.

Изм.	Лист	№ докум.	Подп.	Дата

А23Б007.070

Лист 2

Формат 11

Серия 4 903-13 выпуск 1-3

Формат	Зона	Поз.	Обозначение	Наименование	Кол.	Примечание
Б4		2	А23Б007.207	Труба		
				Труба 121×4 ГОСТ 8732-70		
				Д ГОСТ 8731-74		
				L=175-1,0	8	2,0 кг
Б4		3	А23Б007.208	Труба		
				Труба 133×4 ГОСТ 8732-70		
				Д ГОСТ 8731-74		
				L=449-1,55	1	5,7 кг
Б4		4	А23Б007.209	Труба		
				Труба 159×4,5 ГОСТ 8732-70		
				Д ГОСТ 8731-74		
				L=249-1,15	2	4,2 кг
Б4		5	А23Б007.211	Полоса		
				Полоса 4×40 ГОСТ 103-57		
				Ст.3 ГОСТ 535-58		
				L=700-2,0	2	0,9 кг
Б4		6	А23Б007.212	Полоса		
				Полоса 4×40 ГОСТ 103-57		
				Ст 3 ГОСТ 535-58		
				L=600-1,8	2	0,75 кг
				Стандартные изделия		
		7		Фланец 125-2,5 ГОСТ 1255-67	1	
		8		Фланец 150-2,5 ГОСТ 1255-67	2	
				А23Б007.070-03		
				Детали		
12		1	А23Б007.195-03	Крышка	1	
Б4		2	А23Б007.213	Труба L=175-1,0		
				Труба 152×4,5 ГОСТ 8732-70		
				Д ГОСТ 8731-74	8	2,9 кг
Б4		3	А23Б007.214	Труба L=449-1,55		
				Труба 159×4 ГОСТ 8732-70		
				Д ГОСТ 8731-74	1	7,7 кг

Подп. и дата | Инв. № дубл. | Взам. инв. № | Подп. и дата | Инв. № подл.

Изм.	Лист	№ докум.	Подп.	Дата

А23Б007.070

Лист 3

Формат 11

Формат	Зона	Поз.	Обозначение	Наименование	Кол.	Примечание
Б4		4	А23Б007.215	Труба		
				Труба 194×5 ГОСТ 8732-70		
				Д ГОСТ 8731-74		
				L=248-1,15	2	5,7 кг
Б4		5	А23Б007.216	Полоса		
				Полоса 4×40 ГОСТ 103-57		
				Ст.3 ГОСТ 535-58		
				L=850-2,2	2	1,1 кг
Б4		6	А23Б007.217	Полоса		
				Полоса 4×40 ГОСТ 103-57		
				Ст.3 ГОСТ 535-58		
				L=750-2,0	2	0,95 кг
				Стандартные изделия		
		7		Фланец 150-2,5 ГОСТ 1255-67	1	
				Фланец 175-2,5 ГОСТ 1255-67	2	
				А23Б007.070-04		
				Детали		
12		1	А23Б007.195-04	Крышка	1	
Б4		2	А23Б007.218	Труба		
				Труба 180×5 ГОСТ 8732-70		
				Д ГОСТ 8731-74		
				L=175-1	8	3,8 кг
Б4		3	А23Б007.219	Труба		
				Труба 194×5 ГОСТ 8732-70		
				Д ГОСТ 8731-74		
				L=448-1,55	1	10,5 кг
22		4	А23Б007.002-70	Труба	2	
Б4		5	А23Б007.221	Полоса		
				Полоса 4×40 ГОСТ 103-57		
				Ст.3 ГОСТ 535-58		
				L=900-2,2	2	1,15 кг

Подп. и дата | Инв. № дубл. | Взам. инв. № | Подп. и дата | Инв. № подл.

Изм.	Лист	№ докум.	Подп.	Дата

А23Б007.070

Лист 4

Формат 11

Формат	Зона	Поз.	Обозначение	Наименование	Кол.	Примечание
				А23Б007.070-06		
				Детали		
12	1		А23Б007.195-06	Крышка	1	
22	2		А23Б007.002-67	Труба	8	
	3		-66	Труба	1	
	4		-72	Труба	2	
64	5		А23Б007.227	Полоса		
				Полоса 5×40 ГОСТ 103-57		
				Ст.3 ГОСТ 535-58		
				L=1100-2,4	2	1,7 кг
64	6		А23Б007.228	Полоса		
				Полоса 5×40 ГОСТ 103-57		
				Ст.3 ГОСТ 535-58		
				L=1000-2,2	2	1,6 кг
				Стандартные изделия		
	7			Фланец 200-2,5 ГОСТ 1255-67	1	
	8			Фланец 250-2,5 ГОСТ 1255-67	2	
				А23Б007.070-07		
				Детали		
12	1		А23Б007.195-07	Труба	1	
22	2		А23Б007.002-63	Труба	8	
	3		-67	Труба	1	
	4		-73	Труба	2	

Инв.№ подл. | Подп. и дата | Взам. инв.№ | Инв.№ дубл. | Подп. и дата

Изм. Лист № докум. Подп. Дата — А23Б007.070 — Лист 6

Формат 11

Формат	Зона	Поз.	Обозначение	Наименование	Кол.	Примечание
64	5		А23Б007.229	Полоса		
				Полоса 5×40 ГОСТ 103-57		
				Ст.3 ГОСТ 535-58		
				L=1200-2,4	2	1,9 кг
64	6		А23Б007.231	Полоса		
				Полоса 5×40 ГОСТ 103-57		
				Ст.3 ГОСТ 535-58		
				L=1100-2,4	2	1,7 кг
				Стандартные изделия		
	7			Фланец 225-2,5 ГОСТ 1255-67	1	
	8			Фланец 300-2,5 ГОСТ 1255-67	2	
				А23Б007.070-08		
				Детали		
12	1		А23Б007.195-08	Крышка	1	
22	2		А23Б007.002-64	Труба	1	
	3		-68	Труба	8	
	4		-73	Труба	2	
64	5		А23Б007.232	Полоса		
				Полоса 5×40 ГОСТ 103-57		
				Ст.3 ГОСТ 535-58		
				L=1400-2,6	2	2,2 кг
64	6		А23Б007.233	Полоса		
				Полоса 5×40 ГОСТ 103-57		
				Ст.3 ГОСТ 535-58		
				L=1300-2,6	2	2,0 кг

Серия 4.903-13 Выпуск 1-3

Инв.№ подл. | Подп. и дата | Взам. инв.№ | Инв.№ дубл. | Подп. и дата

Изм. Лист № докум. Подп. Дата — А23Б007.070 — Лист 7

Формат 11

Формат	Зона	Поз.	Обозначение	Наименование	Кол.	Примечание
				Стандартные изделия		
	7			Фланец 250-2,5 ГОСТ 1255-67	1	
	8			Фланец 300-2,5 ГОСТ 1255-67	2	
				А23Б007.070-09		
				Детали		
12	1		А23Б007.195-09	Крышка	1	
22	2		А23Б007.002-65	Труба	1	
	3		-69	Труба	8	
	4		-74	Труба	2	
64	5		А23Б007.234	Полоса		
				Полоса 5×40 ГОСТ 103-57		
				Ст.3 ГОСТ 535-58		
				L=1600-2,6	2	2,5 кг
64	6		А23Б007.235	Полоса		
				Полоса 5×40 ГОСТ 103-57		
				Ст.3 ГОСТ 535-58		
				L=1500-2,6	2	2,35 кг
				Стандартные изделия		
	7			Фланец 300-2,5 ГОСТ 1255-67	1	
	8			Фланец 350-2,5 ГОСТ 1255-67	2	

Инв.№ подл. | Подп. и дата | Взам. инв.№ | Инв.№ дубл. | Подп. и дата

Изм. Лист № докум. Подп. Дата — А23Б007.070 — Лист 9

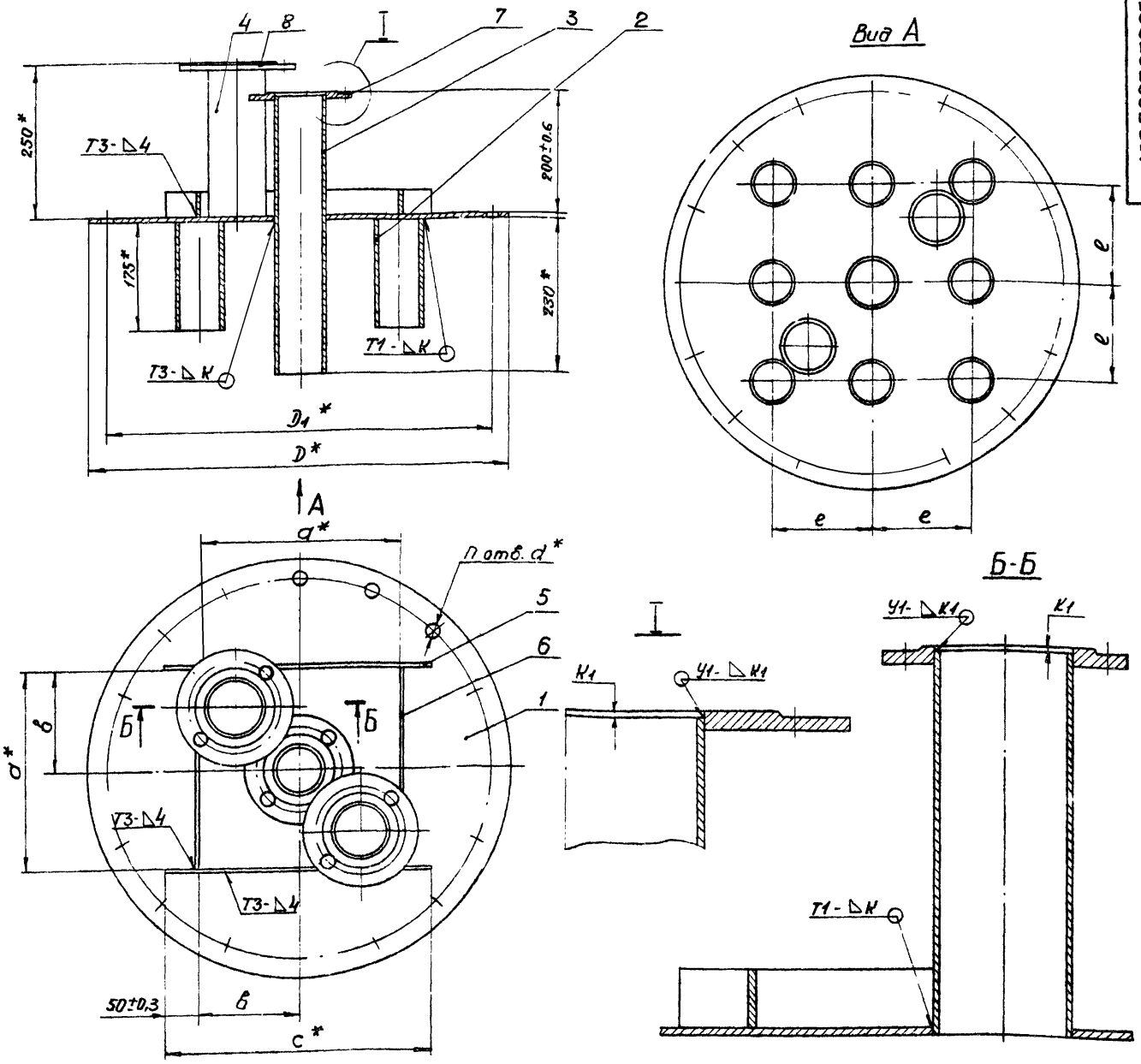

Обозначение	Размеры, мм									п шт.	Масса, кг
	D*	D1*	a*	в	c*	d*	e	K	K1		
А23Б007060	673	633	320	160±0,5	420	14	160±0,5	4	4+1	16	21.0
-01	838	798	440	220±0,6	540		220±0,6		5+1	24	45,8
-02	1138	1098	600	300±0,7	700		300±0,7	5		28	71,0
-03	1394	1338	750	375±0,8	850		375±0,8			36	82,3
-04	1594	1538	800	400±0,8	900		400±0,8	6	6+1	40	130,0
-05	1766	1710				18				44	150,0
-06	1950	1890	1000	500±0,8	1100		500±0,8			48	183,5
-07	2220	2160	1100	550±0,9	1200		550±0,9			56	219,0
-08	2485	2415	1300	650±1,0	1400		650±1,0			64	243,8
-09	2690	2620	1500	750±1,0	1600		750±1,0			68	301,0

1.* Размеры для справок

2. Сварные швы У1, У7 по ГОСТ 16037 70, Т1, Т3 по ГОСТ 5264-69.

Изм	Лист	№ докум	Подп	Дата
Разраб.		Ямпольская		
Пров		Литвак		
Рук гр		Грановский		
Гл спец		Баунберг		
Н контр		Мерзлякова		
Утв		Спивак		

А23Б007.070СБ

Крышка

Сборочный чертеж.

Лит	Масса	Масшт
И	Смотри таблицу	—

Лист | Листов 1

Госстрой СССР Сантехпроект г Москва

Серия 4903-13 выпуск 1-3

Инв. № подл. | Подп. и дата | Взам. инв. № | Инв. № дубл. | Подп. и дата

Копировал

Формат 22

А23Б007.165

Обозначение	Размеры, мм								n шт	Масса, кг
	D	D1	a	б	c	d	d1	d2		
А23Б007.165	673-2,0	633	50	60	160	$52^{+0,74}$	$27^{+0,52}$	$14^{+0,43}$	16	19,8
-01	838-2,2	798	70	80	220	$65^{+0,74}$	$34^{+0,62}$		24	34,1
-02	1138-2,2	1098	100	100	300	$91^{+0,87}$	$44^{+0,62}$		28	56,2
-03	1394-2,6	1338	125	125	375	$110^{+0,87}$	$56^{+0,74}$		36	83,8
-04	1594-2,6	1538	125	150	400	$123^{+1,0}$	$62^{+0,74}$		40	110
-05	1766-3,0	1710	125	150	400	$135^{+1,0}$	$70^{+0,74}$	$18^{+0,43}$	44	135
-06	1950-3,0	1890	150	200	500	$154^{+1,0}$	$75^{+0,74}$		48	165
-07	2220-3,5	2160	175	200	550	$170^{+1,0}$	$85^{+0,87}$		56	215
-08	2485-3,5	2415	200	250	650	$196^{+1,15}$	$97^{+0,87}$		64	268
-09	2690-4,0	2620	250	250	750	$221^{+1,15}$	$104^{+0,87}$		68	313

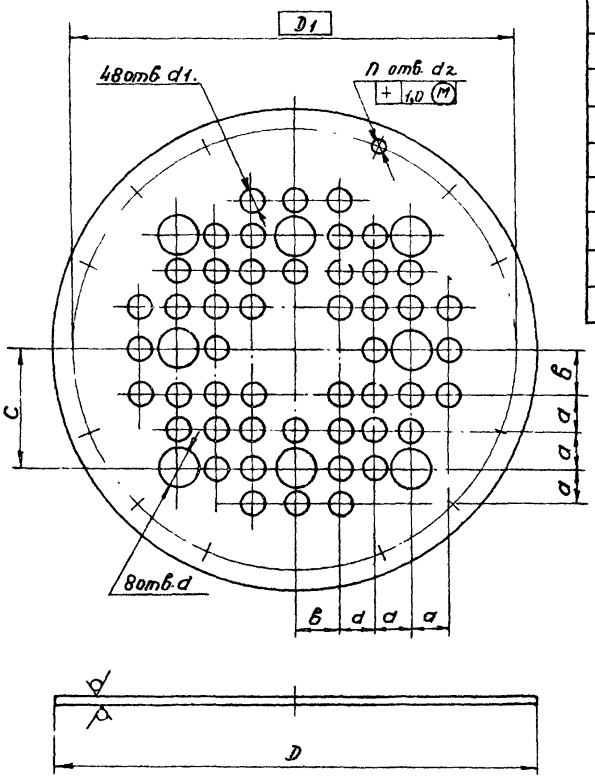

Неуказанные предельные отклонения размеров по СТ

Изм.	Лист	№ докум.	Подп.	Дата
Разраб.		Ямпольская		
Пров.		Литвак		
Рук. гр.		Грановский		
Н. контр.		Терлякова		
Утв.		Вайнберг		

А23Б007.165

Решетка распределительная

Лит.	Масса	Масшт.
И	Смотри таблицу	—

Лист | Листов 1

Лист 58 ГОСТ 19903-74
Ст.3 ГОСТ 14637-69

Госстрой СССР Сантехпроект г. Москва

Копировал Формат А2

А23Б007.195

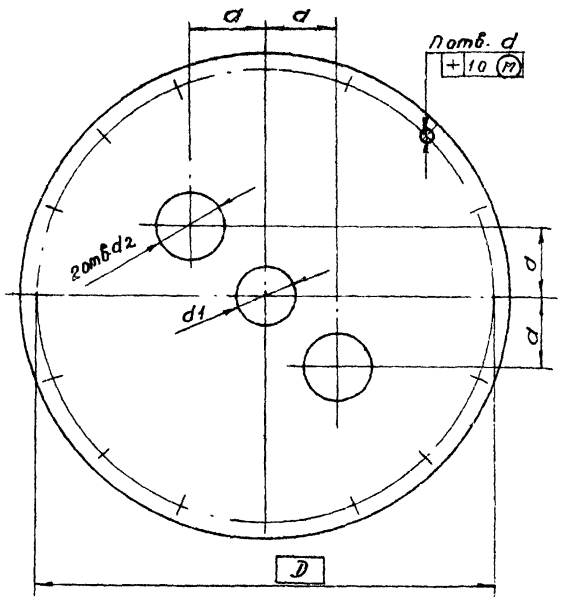

Обозначение	Размеры, мм						n шт	Масса кг
	D	D1	a	d	d1	d2		
А23Б007.195	633	673-2,0	100±0,4	$14^{+0,43}$	$78^{+0,74}$	$91^{+0,87}$	16	10,5
-01	798	838-2,2	130±0,5		$91^{+0,87}$	$110^{+0,87}$	24	18,5
-02	1098	1138-2,4	175±0,5		135^{+1}	161^{+1}	28	30
-03	1338	1394-2,6	200±0,6		161^{+1}	$196^{+1,15}$	36	46
-04	1538	1594-2,6	210±0,6		$196^{+1,15}$	$221^{+1,15}$	40	59
-05	1710	1766-3,0	220±0,6	$18^{+0,43}$	$196^{+1,15}$	$247^{+1,15}$	44	82,4
-06	1890	1950-3,0	250±0,6		$221^{+1,15}$	$275^{+1,35}$	48	89
-07	2190	2220-3,5	300±0,7		$247^{+1,15}$	$327^{+1,35}$	56	114,7
-08	2410	2485-3,5	350±0,7		$275^{+1,35}$	$327^{+1,35}$	64	126
-09	2620	2690-4,0	400±0,8		$327^{+1,35}$	$379^{+1,55}$	68	169

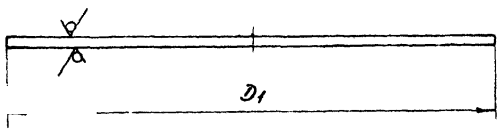

Изм.	Лист	№ докум.	Подп.	Дата
Разраб.		Ямпольская		
Пров.		Литвак		
Рук. гр.		Грановский		
Н. контр.		Терлякова		
Утв.		Вайнберг		

А23Б007.195

Крышка

Лит.	Масса	Масшт.
И	Смотри таблицу	

Лист | Листов 1

Лист 64 ГОСТ 19903-74
Ст.3 ГОСТ 14637-69

Госстрой СССР Сантехпроект г. Москва

Серия 4.903-13 Выпуск 1-3

Инв. № подл. | Подп. и дата | Взам. инв. № | Инв. № дубл. | Подп. и дата | Инв. № подл.

gost.e-ecolog.ru