ГОСУДАРСТВЕННЫЙ КОМИТЕТ СОВЕТА МИНИСТРОВ СССР ПО ДЕЛАМ СТРОИТЕЛЬСТВА /ГОССТРОЙ СССР/

ТИПОВЫЕ КОНСТРУКЦИИ И ДЕТАЛИ ЗДАНИЙ И СООРУЖЕНИЙ

СЕРИЯ 4.903-13

ВСПОМОГАТЕЛЬНОЕ ОБОРУДОВАНИЕ ДЛЯ КОТЕЛЬНЫХ УСТАНОВОК

ВЫПУСК 1-2

РАБОЧИЕ ЧЕРТЕЖИ УЗЛОВ И ДЕТАЛЕЙ

БАКИ

ЦИЛИНДРИЧЕСКИЕ ВЕРТИКАЛЬНЫЕ ДЛЯ ВОДЫ ЕМКОСТЬЮ от 4 до 60 м³

инв. №15309-03
Цена: ~~1-25~~ 1-60

gost.e-ecolog.ru

Госстрой СССР
Тбилисский филиал
ЦИТП
Типовой проект /серия/
№ 4.903-13 в 1-2
Заказ №: 1372
Цена 1 руб 60 коп.
Тираж 400
Дата "21" 07 ?

ГОСУДАРСТВЕННЫЙ КОМИТЕТ СОВЕТА МИНИСТРОВ СССР ПО ДЕЛАМ СТРОИТЕЛЬСТВА /ГОССТРОЙ СССР/

ТИПОВЫЕ КОНСТРУКЦИИ И ДЕТАЛИ ЗДАНИЙ И СООРУЖЕНИЙ

СЕРИЯ 4.903-13

ВСПОМОГАТЕЛЬНОЕ ОБОРУДОВАНИЕ ДЛЯ КОТЕЛЬНЫХ УСТАНОВОК

ВЫПУСК 1-2

РАБОЧИЕ ЧЕРТЕЖИ УЗЛОВ И ДЕТАЛЕЙ

БАКИ ЦИЛИНДРИЧЕСКИЕ ВЕРТИКАЛЬНЫЕ ДЛЯ ВОДЫ ЕМКОСТЬЮ от 4 до 60 м³

Главный инженер института Шиллер Ю.И.
Главный инженер проекта Спивак Б.А.

РАЗРАБОТАНЫ
ГПИ САНТЕХПРОЕКТ
ГОССТРОЯ СССР

УТВЕРЖДЕНЫ
И ВВЕДЕНЫ В ДЕЙСТВИЕ
С 15 мая 1978 г.
ГПИ САНТЕХПРОЕКТ ГОССТРОЯ СССР
ПРИКАЗ № 59 ОТ 24 апреля 1978 г.

Содержание

Обозначение	Наименование	Эскиз	Размеры	Стр.
	Содержание			2,3
А23В039.000ТО	Бак емкостью $V=4\div7{,}5\ м^3$. Техническое описание			4
А23В039.000	Бак емкостью $V=4\div7{,}5\ м^3$.	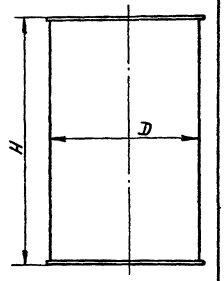		5
А23В039.000СБ	Бак емкостью $V=4\div7{,}5\ м^3$. Сборочный чертеж			6
А23В040.000	Бак емкостью $V=11\div60\ м^3$.			7,8
А23В040.000СБ	Бак емкостью $V=11\div60\ м^3$. Сборочный чертеж			9,10
А23В039.002	Крышка			10
А23В041.000	Система дренажная.			11÷13
А23В041.000СБ	Система дренажная. Сборочный чертеж			14,15
А23В041.007	Болт			15
А23В041.010	Коллектор			16÷18
А23В041.010СБ	Коллектор. Сборочный чертеж			19,20
А23В041.033	Фланец			21
А23В041.034	Труба			
А23В041.035	Форсунка			22
А23В041.004	Скоба			23
А23В042.000	Указатель уровня			
А23В042.000СБ	Указатель уровня. Сборочный чертеж			24
А23В042.001	Кожух защитный			25
А23В042.003	Бобышка			

Емкость, $м^3$	H, мм	D, мм
4	3000	1300
6		1600
7,5		1800
11	2350	2450
15	3000	2500
20	3600	2650
25	4200	2750
34	3000	3800
40	4200	3500
50	3600	4200
60	4200	4300

Продолжение

Обозначение	Наименование	Эскиз	Размеры	Стр.
А23В043.000	Лестница			26
А23В043.000СБ	Лестница. Сборочный чертеж			27
1.238044.000	Патрубок	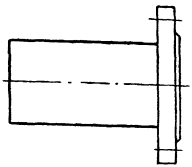	Ду, мм: 25, 32, 40, 50, 65, 80, 100; Ду, мм: 125, 150, 200, 250, 300, 350, 400	28÷30
А23В044.000СБ	Патрубок. Сборочный чертеж			31
А23В043.001	Тетива			31
А23В045.000	Патрубок сливной	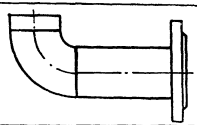		32
А23В045.000СБ	Патрубок сливной. Сборочный чертеж			
А23В046.000	Воронка	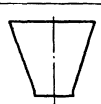	Ду, мм: 25, 32, 40, 50; Ду, мм: 65, 80, 100, 125; Ду, мм: 150, 200, 250, 300; Ду, мм: 350, 400	33
А23В047.000	Бак гидроперегрузки V=4м³			34
А23В024.000	Люк			35,36
А23В047.000СБ	Бак гидроперегрузки V=4м³. Сборочный чертеж			
А23В024.000СБ	Люк. Сборочный чертеж			37
А23В024.002	Прокладка			38
А23В.024.006	Скоба			
А23В024.005	Крышка			39
А23В024.004	Корпус			
А23В047.000Д	Бак перегрузки. Пример выдачи задания			40

Инв.№подл. | Подп. и дата | Взам.инв.№ | Инв.№дубл. | Подп. и дата

В настоящем альбоме приведены рабочие чертежи баков, которые используются в качестве вспомогательного оборудования в системах водоподготовки и предназначены для взрыхляющей промывки фильтров, а также для гидроперегрузки фильтрующих материалов. Емкость баков от 4 до 60 м³ (4; 6; 7,5; 11; 15; 20; 25; 34; 40; 50; 60). Баки работают под наливом.

В альбоме приведены также чертежи следующих вспомогательных узлов и деталей.

1. Система дренажная.
2. Указатель уровня.
3. Люк.
4. Лестница.
5. Патрубки для заполнения, перелива и слива,
6. Воронка.

Дренажные системы, используемые совместно с баками гидроперегрузки фильтрующих материалов, разработаны пяти типоразмеров для баков емкостью от 4 до 34 м³.

Выполнены дренажные системы из полиэтиленовых труб.

Запорные устройства указателей уровня жидкостей тип 1, исполнение А приняты по ГОСТ 9652-68. Трубки стеклянные для замера уровня жидкостей диаметром $D_н$=20 мм и длиной L = 1500 мм выбраны по ГОСТ 8446-74.

При высоте баков до 3000 мм рекомендуется устанавливать два указателя уровня с перекрытием друг друга по высоте. При высоте баков свыше 3000 мм следует устанавливать три указателя уровня с соответствующим перекрытием по высоте.

Ввиду многообразия вариантов, как по набору, так и по привязкам вспомогательных узлов и деталей, компоновка их должна производиться проектировщиком на специальном чертеже, пример изготовления которого приведен на стр. 40.

По этому чертежу, который является заданием на конструирование, разрабатывается общий вид бака, пример выполнения которого приведен на стр. 34-36. После этого комплект чертежей, состоящий из разработанного общего вида и входящих в него узлов, приведенных в альбоме, направляется заказчику.

				А23В039.000ТО	
Изм.	Лист	№ докум.	Подп.	Дата	
Разраб.		Лит-Бак			Бак емкостью V=4÷7,5 м³. Техническое описание.
Гл.спец.		Ваиндера		19.11	
Н.контр.		Мерзлякова			
Нач.отд.		Спивак			
Гл.инж.		Шиллер			

Лит.	Лист	Листов
И		1

Госстрой СССР САНТЕХПРОЕКТ г. Москва

Копировал: Фатеева Формат 12

Выпуск 1-2
Серия 4.903-13

Формат	Зона	Поз	Обозначение	Наименование	Кол	Примечание
				Документация		
12			А23В039.000 СБ	Сборочный чертеж		
12			А23В039 000 ТО	Техническое описание		
			Переменные данные	для исполнений:		
				А23В039.000		
				Детали		
Б4		1	А23В039.001	Обечайка		
				Лист Б4,0 ГОСТ 19903-74 Ст.3 ГОСТ 14637-69	1	382,3 кг
11		2	А23В039.002	Крышка	1	
Б4		3	А23В039.003	Днище		
				Лист Б5,0 ГОСТ 19903-74 Ст 3 ГОСТ 14637-69	1	52,9 кг
				А23В039.000-01		
				Детали		
Б4		1	А23В039.004	Обечайка		
				Лист Б4,0 ГОСТ 19903-74 Ст.3 ГОСТ 14637-69	1	471,5 кг

Инв.№ подл. | Подп. и дата | Взам.инв.№ | Инв.№ дубл. | Подп. и дата

Изм	Лист	№ докум	Подп	Дата
Разраб.		Литвак		
Пров.		Рубинская		
Рукоуправ.		Грановский		
Н.контр.		Мерзлякова		
Утв.		Ваинберг		

А23В039.000

Бак емкостью V=4÷7,5 м³.

Лит.	Лист	Листов
И	1	2

Госстрой СССР САНТЕХПРОЕКТ г. Москва

Копировал: Формат: 11

Формат	Зона	Поз	Обозначение	Наименование	Кол.	Примечание
11		2	А23В039.002-01	Крышка	1	
Б4		3	А23В039.005	Днище		
				Лист Б5,0 ГОСТ 19903-74 Ст.3 ГОСТ 14637-69	1	80 кг
				А23В039.000-02		
				Детали		
Б4		1	А23В039.006	Обечайка		
				Лист Б4,0 ГОСТ 19903-74 Ст.3 ГОСТ 14637-69	1	530,2 кг
11		2	А23В039.002-02	Крышка	1	
Б4		3	А23В039.007	Днище		
				Лист Б5,0 ГОСТ 19903-74 Ст.3 ГОСТ 14637-69	1	101 кг

Инв.№ подл. | Подп. и дата | Взам.инв.№ | Инв.№ дубл. | Подп. и дата

Изм	Лист	№ докум	Подп.	Дата

А23В039.000

Лист 2

Копировал: Формат А4 (210×297)

А23В039.000СБ

Серия 4.903-13 Выпуск 1-2

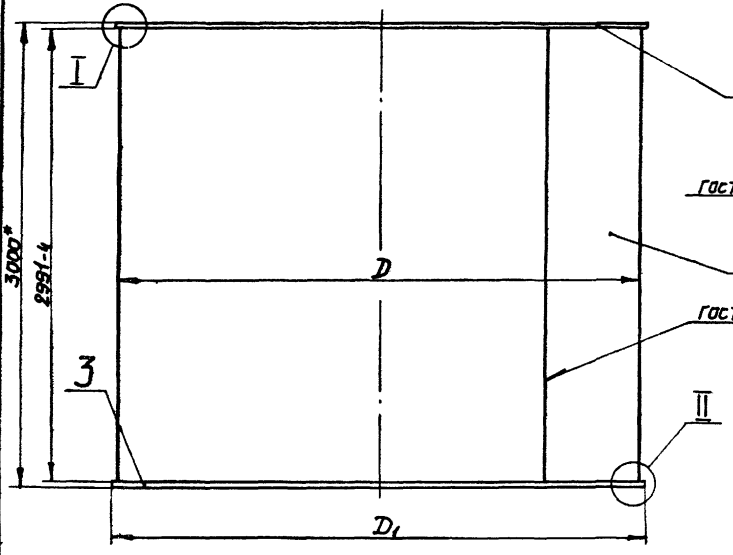

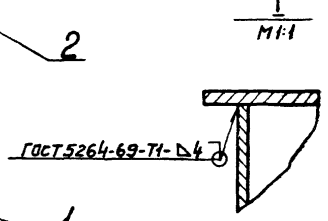

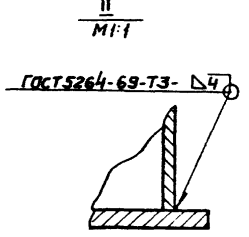

Обозначение	Емкость, м³	D, мм	D1, мм	Масса, кг
А23В039.000	4	1300-24	1310-24	470,36
-01	6	1600-3	1610-3	503.31
-02	7.5	1800-3	1810-3	704,71

1.* Размер для справок.
2. Изготовление и испытание баков производить в соответствии с требованиями ОСТ26-291-71.

Изм.	Лист	№ докум.	Подп.	Дата
Разраб.		Литвак		
Пров.		Рубинская		
Рук. группы		Гразовский		
Гл. спец.		Бакинберг		
Н. контр.		Мерзлякова		
Утв.		Спивак		

А23В039.000СБ

Бак емкостью V=4÷7,5 м³. Сборочный чертеж.

Лит	Масса	Масштаб
И	См. табл.	—

Лист | Листов 1

Госстрой СССР САНТЕХПРОЕКТ г. Москва

Копировал | Формат 12

Инв. № подл. | Подп. и дата | Взам. инв. № | Инв. № дубл. | Подп. и дата

Выпуск 1-2

Серия 4.903-13

Формат	Зона	Поз	Обозначение	Наименование	Кол.	Примечание
				Документация		
*			А23В040.000 СБ	Сборочный чертеж		*) 11, 12
			А23В039.000 ТО	Бак емкостью V=4-7,5 м³		
				Техническое описание		
				Переменные данные для исполнений:		
				А23В040.000		
				Детали		
11	1		А23В039.002-03	Крышка	1	
Б4	2		А23В040.001	Обечайка		
				Лист Б4,0 ГОСТ 19903-74 Ст.3 ГОСТ 14637-69	1	564,5 кг
Б4	3		А23В040.002	Днище		
				Лист Б5,0 ГОСТ 19903-74 Ст.3 ГОСТ 14637-69	1	186,8 кг
Б4	4		А23В040.003	Уголок L=2200-3		
				Уголок Б-36х36х3 ГОСТ 8509-72 Ст.3 ГОСТ 535-58	2	3,66 кг
				А23В040.000-01		
				Детали		
11	1		А23В039.002-04	Крышка	1	
Б4	2		А23В040.004	Обечайка		
				Лист Б4,0 ГОСТ 19903-74 Ст.3 ГОСТ 14637-69	1	745,7 кг
Б4	3		А23В040.005	Днище		
				Лист Б5,0 ГОСТ 19903-74 Ст.3 ГОСТ 14637-69	1	194,5 кг
Б4	4		А23В040.006	Уголок L=2200-8		
				Уголок Б-40х40х4 ГОСТ 8509-72 Ст.3 ГОСТ 535-58	1	532 кг

Инв. № подл. | Подп. и дата | Взам. инв. № | Инв. № дубл. | Подп. и дата

Изм.	Лист	№ докум.	Подп.	Дата
Разраб.		Лутвак		
Пров.		Рубинская		
Рук. группы		Грановский		
Н. контр.		Мерзлякова		
Утв.		Байнберг		

А23В040.000

Бак емкостью V = 11÷60 м³

Лит.	Лист	Листов
И	1	4

Госстрой СССР САНТЕХПРОЕКТ г. Москва

Формат: 11

Формат	Зона	Поз	Обозначение	Наименование	Кол.	Примечание
				А23В040.000-02		
				Детали		
11	1		А23В039.002-05	Крышка	1	
Б4	2		А23В040.007	Обечайка		
				Лист Б4,0 ГОСТ 19903-74 Ст.3 ГОСТ 14637-69	1	938,2 кг
Б4	3		А23В040.008	Днище		
				Лист Б5,0 ГОСТ 19903-74 Ст.3 ГОСТ 14637-69	1	219 кг
Б4	4		А23В040.009	Уголок		
				Уголок Б-40х40х4 ГОСТ 8509-72 Ст.3 ГОСТ 535-58		
				L=2200-3	2	5,32 кг
				А23В040.000-03		
				Детали		
11	1		А23В039.002-06	Крышка	1	
Б4	2		А23В040.011	Обечайка		
				Лист Б4,0 ГОСТ 19903-74 Ст.3 ГОСТ 14637-69	1	1138 кг
Б4	3		А23В040.012	Днище		
				Лист Б5,0 ГОСТ 19903-74 Ст.3 ГОСТ 14637-69	1	235 кг
Б4	4		А23В040.013	Уголок		
				Уголок Б-40х40х4 ГОСТ 8509-72 Ст.3 ГОСТ 535-58		
				L=2500-4	2	6,05 кг
				А23В040.000-04		
				Детали		
11	1		А23В039.002-07	Крышка	1	
Б4	2		А23В040.014	Обечайка		
				Лист Б4,0 ГОСТ 19903-74 Ст.3 ГОСТ 14637-69	1	1018 кг

Инв. № подл. | Подп. и дата | Взам. инв. № | Инв. № дубл. | Подп. и дата

Изм.	Лист	№ докум.	Подп.	Дата

А23В040.000

Лист 2

Выпуск 1-2

Серия 4.903-13

Формат	Зона	Поз	Обозначение	Наименование	Кол	Примечание
Б4		3	А23В040.015	Днище		
				Лист Б5,0 ГОСТ 19903-74		
				Ст.3 ГОСТ 14637-69	1	448 кг
Б4		4	А23В040.016	Уголок		
				Уголок Б-50×50×5 ГОСТ 8509-72		
				Ст.3 ГОСТ 535-58		
				L = 3600 - s	2	13,6 кг
Б4		5	А23В040.017	Уголок		
				Уголок Б-50×50×5 ГОСТ 8509-72		
				Ст.3 ГОСТ 535-58		
				L = 2600 - 4	2	9,61 кг
				А23В040.000-05		
				Детали		
11		1	А23В039.002-08	Крышка	1	
Б4		2	А23В040.018	Обечайка		
				Лист Б4,0 ГОСТ 19903-74		
				Ст.3 ГОСТ 14637-69	1	144,8 кг
Б4		3	А23В040.019	Днище		
				Лист Б5,0 ГОСТ 19903-74		
				Ст.3 ГОСТ 14637-69	1	379,4 кг
Б4		4	А23В040 021	Уголок		
				Уголок Б-50×50×5 ГОСТ 8509-72		
				Ст.3 ГОСТ 535-58		
				L = 3300 - 4	2	12,42 кг
Б4		5	А23В040.022	Уголок		
				Уголок Б-50×50×5 ГОСТ 8509-72		
				Ст.3 ГОСТ 535-58		
				L = 2200 - 3	2	8,29 кг
				А23В040.000-06		
				Детали		
11		1	А23В039.002-09	Крышка		

Инв.№ подл. | Подп. и дата | Взам. инв.№ | Инв.№ дубл. | Подп. и дата

Изм. Лист №докум. Подп. Дата

А23В040.000

Лист 3

Формат А1

Формат	Зона	Поз	Обозначение	Наименование	Кол	Примечание
Б4		2	А23В040.023	Обечайка		
				Лист Б4,0 ГОСТ 19903-74		
				Ст.3 ГОСТ 14637-69	1	1489 кг
Б4		3	А23В040.024	Днище		
				Лист Б5,0 ГОСТ 19903-74		
				Ст.3 ГОСТ 14637-69	1	546 кг
Б4		4	А23В040.025	Уголок		
				Уголок Б-50×50×5 ГОСТ 8509-72		
				Ст.3 ГОСТ 535-58		
				L = 4000 - s	2	14,8 кг
Б4		5	А23В040.026	Уголок		
				Уголок Б-50×50×5 ГОСТ 8509-72		
				Ст.3 ГОСТ 535-58		
				L = 3200 - 4	2	11,8 кг
				А23В040.000-07		
				Детали		
11		1	А23В039.002-10	Крышка	1	
Б4		2	А23В040.027	Обечайка		
				Лист Б4,0 ГОСТ 19903-74		
				Ст.3 ГОСТ 14637-69	1	1777 кг
Б4		3	А23В040.028	Днище		
				Лист Б5,0 ГОСТ 19903-74		
				Ст.3 ГОСТ 14637-69	1	572 кг
Б4		4	А23В040.029	Уголок		
				Уголок Б-50×50×5 ГОСТ 8509-72		
				Ст 3 ГОСТ 535-58		
				L = 4000 - s	2	14,8 кг
Б4		5	А23В040.029	Уголок		
				Уголок Б-50×50×5 ГОСТ 8509-72		
				Ст.3 ГОСТ 535-58		
				L = 3200 - 4	2	11,8 кг

Инв.№ подл. | Подп. и дата | Взам. инв.№ | Инв.№ дубл. | Подп. и дата

Изм. Лист №докум. Подп. Дата

А23В040.000

Лист 4

Копировал: Формат А1

А238040.000СБ

Рис 1

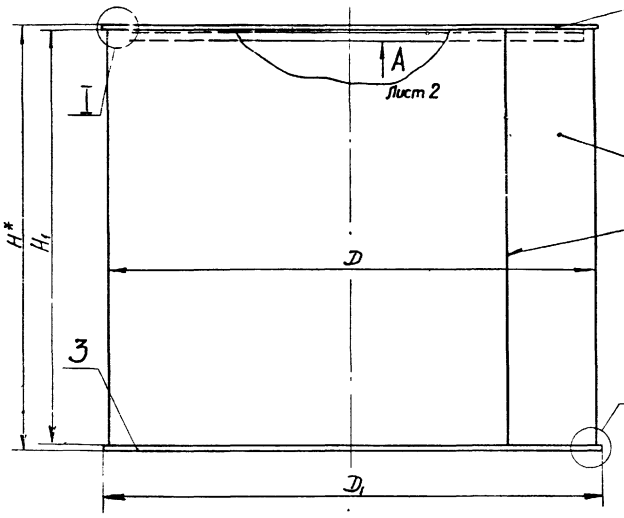

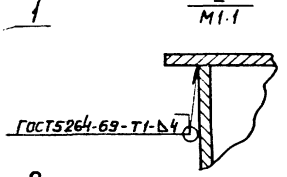

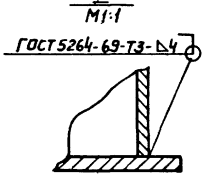

Обозначение	Рис.	Емкость, м³	Размеры, мм						Масса, кг
			D	D1	H*	H1	L	L1	
А238040 000	1	11	2450-35	2460-35	2350	2341-4	1100±3	—	904,84
-01		15	2500-35	2510-40	3000	2991-4			1099,54
-02		20	2650-40	2660-40	3600	3591-5			1335,64
-03		25	2750-40	2760-40	4200	4191-5	1250±3		1566,1
-04	2	34	3800-45	3810-45	3000	2991-4	1800±35	1300±32	1863,22
-05		40	3500-45	3510-45	4200	4191-5	1650±35	1100±3	2265,82
-06		50	4200-50	4210-50	3600	3591-5	2000±4	1600±35	2518,2
-07		60	4300-50	4310-50	4200	4191-5			2852,5

1* Размер для справок.

2. Изготовление и испытания баков производить в соответствии с требованиями ОСТ26-291-71

Изм.	Лист	№ докум.	Подп.	Дата
Разраб.		Литвак		
Пров.		Рубинская		
Рук.группы		Грановский		
Гл.спец.		Ваинберг		
Н.контр.		Мерзлякова		
Утв.		Гольцвегер		

А238040.000СБ

Бак емкостью V=11÷60 м³. Сборочный чертеж.

Лит.	Масса	Масштаб
	Сигабл.	—

Лист 1 Листов 2

Госстрой СССР САНТЕХПРОЕКТ г Москва

Копировал: Формат 12

Серия 4.903.13 Выпуск 7-2

Инв.№подл. | Подп.и дата | Взам.инв.№ | Инв.№дубл. | Подп.и дата

Вид А лист 1

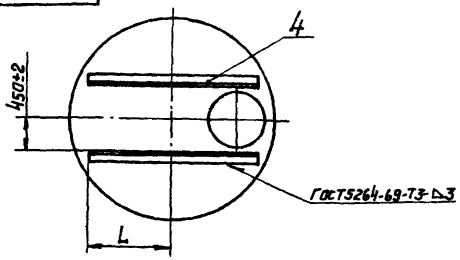

Рис. 2
Остальное-см. рис. 1

Вид А лист 1

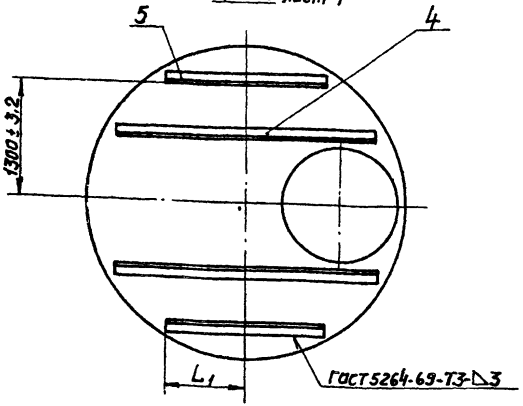

Серия 4.903-13 Выпуск 1-2

Инв.№подл. | Подп. и дата | Взам.инв.№ | Инв.№дубл. | Подп. и дата

Изм.	Лист	№ докум.	Подп.	Дата

А238040.000СБ

Лист 2

Копировал

Формат 11

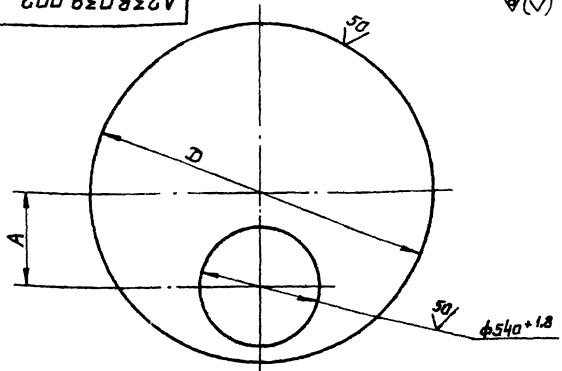

Обозначение	A, мм	D, мм	Масса, кг
А238039.002	250±1,5	1310-2,4	35,16
-01	400±2	1610-3	56,81
-02	500±2	1810-3	73,51
-03	800±2,5	2460-4	142,3
-04	850±2,7	2510-4	148,7
-05	900±2,7	2660-4	167,8
-06	950±2,7	2760-4	181
-07	1500±3,2	3810-5	351
-08	1350±3,2	3510-5	297
-09	1700±3,5	4210-5	430
-10	1750±3,5	4310-5	450,3

Инв.№подл. | Подп. и дата | Взам.инв.№ | Инв.№дубл. | Подп. и дата

Изм.	Лист	№ докум.	Подп.	Дата
Разраб.		Литвак		
Пров.		Рубинская		
Экспертиза		Грановский		
Н.контр.		Мерзлякова		
Утв.		Вайнберг		

А238039.002

Крышка

Лит.	Масса	Масштаб
И	См табл.	—

Лист | Листов 1

Лист 64.0 ГОСТ 19903-74
Ст.3 ГОСТ 14637-69

Госстрой СССР
САНТЕХПРОЕКТ
г. Москва

Копировал

Формат 11

Выпуск 1-2

Серия 4.903.13

Формат	Зона	Поз.	Обозначение	Наименование	Кол.	Примечание
				Документация		
*			А23В041.000 СБ	Сборочный чертеж		*) 11; 12
			Переменные данные для исполнений			
				А23В041.000		
				Сборочные единицы		
11		1	А23В041.010	Коллектор	1	
				Детали		
Б4		2	А23В041.001	Швеллер L=1050-2,4		
				Швеллер 10 ГОСТ 8240-72 Ст.3 ГОСТ 535-58	2	9,02 кг
Б4		3	А23В041.002	Швеллер L=650-1,8		
				Швеллер 10 ГОСТ 8240-72 Ст.3 ГОСТ 535-58	2	5,58 кг
Б4		4	А23В041.003	Пластина		
				Лист Б20 ГОСТ 19903-74 Ст.3 ГОСТ 14637-69		
				90-0,87 × 120-0,87	12	1,7 кг
11		5	А23В041.004	Скоба	2	
Б4		6	А23В041.005	Уголок		
				Уголок Б-50×50×5 ГОСТ 8509-72 Ст.3 ГОСТ 535-58		
				L=500-1,55	2	1,89 кг
Б4		7	А23В041.006	Прокладка		
				Резина-пластина		
				3Т-М ГОСТ 7338-77		
				Ф158-1 × Ф110 +0,87	1	0,05 кг
11		8	А23В041.007	Болт		

Инв. № подл. | Подп. и дата | Взам. инв. № | Инв. № дубл. | Подп. и дата

Изм.	Лист	№ докум.	Подп.	Дата
Разраб.		Литвак		
Пров.		Рубинская		
Рук. гр.		Урановский		
Н. контр.		Мерзлякова		
Утв.		Войнберг		

А23В041.000

Система дренажная.

Лит.	Лист	Листов
	1	6

Госстрой СССР Сантехпроект г. Москва

Копировал: Формат А4

Формат	Зона	Поз.	Обозначение	Наименование	Кол.	Примечание
				Стандартные изделия		
		9		Болт М16×80.36 ГОСТ 7798-70	8	
				Гайки ГОСТ 5915-70		
		10		М12.4	12	
		11		М16.4	8	
		12		Шайба 16 65Г ГОСТ 6402-70	8	
		13		Шайба 12.02 ГОСТ 11371-70	8	
		14		Фланец 100-10 ГОСТ 1255-67	1	
				А23В041.000-01		
				Сборочные единицы		
11		1	А23В041.010-01	Коллектор	1	
				Детали		
Б4		2	А23В041.008	Швеллер		
				Швеллер 10 ГОСТ 8240-72 Ст.3 ГОСТ 535-58		
				L=1400-2,4	2	12,02 кг
Б4		3	А23В041.009	Швеллер		
				Швеллер 10 ГОСТ 8240-72 Ст.3 ГОСТ 535-58		
				L=850-2	2	7,3 кг
Б4		4	А23В041.011	Пластина		
				Лист Б20 ГОСТ 8240-72 Ст.3 ГОСТ 535-58		
				90-0,87 × 120-0,87	12	1,7 кг
11		5	А23В041.004	Скоба	2	
Б4		6	А23В041.012	Уголок		
				Уголок Б-50×50×5 ГОСТ 8509-72 Ст.3 ГОСТ 535-58		
				L=700-1,8	2	2,64 кг

Инв. № подл. | Подп. и дата | Взам. инв. № | Инв. № дубл. | Подп. и дата

Изм.	Лист	№ докум.	Подп.	Дата

А23В041.000

Лист 2.

Копировал: ЖС-12-241 Формат А4

Формат	Зона	Поз.	Обозначение	Наименование	Кол.	Примечание
БЧ		7	А23В041.013	Прокладка		
				Резина-пластина		
				3Т-м ГОСТ 7338-77		
				ф158-1 × ф110$^{+0,87}$	1	0,05кг
Н		8	А23В041.007	Болт	4	
				Стандартные изделия		
		9		Болт М16×80.36		
				ГОСТ 7798-70	8	
				Гайки ГОСТ 5915-70		
		10		М12.4	12	
		11		М16.4	8	
		12		Шайба 16 65Г ГОСТ 6402-70	8	
		13		Шайба 12.02 ГОСТ 11371-70	8	
		14		Фланец 100-10 ГОСТ 1255-67	1	
				А23В041.000-02		
				Сборочные единицы		
Н		1	А23В041.010-02	Коллектор	1	
				Детали		
БЧ		2	А23В041.014	Швеллер		
				Швеллер 16 ГОСТ 8240-72 Ст.3 ГОСТ 535-58		
				L=2150-3	2	30,5 кг
БЧ		3	А23В041.015	Швеллер		
				Швеллер 16 ГОСТ 8240-72 Ст.3 ГОСТ 535-58		
				L=1600-3	2	22,75кг
БЧ		4	А23В041.016	Пластина		
				Лист Б 20 ГОСТ 19903-74 Ст.3 ГОСТ 14637-69		
				100-0,87 × ф120-0,87	12	1,88кг
Н		5	А23В041.004-01	Скоба	2	

Инв. № подл. | Подп. и дата | Взам. инв. № | Инв. № дубл. | Подп. и дата

Изм. Лист № докум. Подп. Дата

А23В041.000

Лист 3

Копировал

Формат А4

Формат	Зона	Поз.	Обозначение	Наименование	Кол.	Примечание
БЧ		6	А23В041.017	Уголок		
				Уголок $\frac{L\ 50\times50\times5\ ГОСТ\ 8509-72}{Ст.3\ ГОСТ\ 535-58}$		
				L=800-2	2	3,02 кг
БЧ		7	А23В041.018	Прокладка		
				Резина-пластина		
				3Т-м ГОСТ 7338-77		
				ф188-1,15 × ф135^{+1}	1	0,06кг
Н		8	А23В041.007-01	Болт	4	
				Стандартные изделия		
		9		Болт М16×80.36		
				ГОСТ 7798-70	8	
				Гайки ГОСТ 5915-70		
		10		М16.4	12	
		11		М16.4	8	
		12		Шайба 16 65Г ГОСТ 6402-70	8	
		13		Шайба 16.02 ГОСТ 11371-70	8	
		14		Фланец 125-10 ГОСТ 1255-67	1	
				А23В041.000-03		
				Сборочные единицы		
Н		1	А23В041.010-03	Коллектор	1	
				Детали		
БЧ		2	А23В041.019	Швеллер		
				Швеллер 16 ГОСТ 8240-72 Ст.3 ГОСТ 535-58		
				L=2450-4	2	34,8кг
БЧ		3	А23В041.021	Швеллер		
				Швеллер 16 ГОСТ 8240-72 Ст.3 ГОСТ 535-58		
				L=2000-3	2	28,4кг

Инв. № подл. | Подп. и дата | Взам. инв. № | Инв. № дубл. | Подп. и дата

Изм. Лист № докум. Подп. Дата

А23В041.000

Лист 4

Копировал

Формат А4

Формат	Зона	Поз.	Обозначение	Наименование	Кол.	Примечание
Б4		4	А23В041.022	Пластина		
				Лист Б20 ГОСТ 19903-74		
				Ст 3 ГОСТ 14637-69		
				100-0,87×120-0,87	12	1,88 кг
11		5	А23В041.004-01	Скоба	2	
Б4		6	А23В041.023	Уголок		
				Уголок Б-50×50×5 ГОСТ 8509-72		
				Ст.3 ГОСТ 535-58		
				L=800-2	2	3,02 кг
Б4		7	А23В041.024	Прокладка		
				Резина-пластина		
				ТМКЩС ГОСТ 7338-77		
				Ф188-1,15×Ф135-1	1	0,06 кг
11		8	А23В041.007-01	Болт	4	
				Стандартные изделия		
		9		Болт М16×80.36		
				ГОСТ 7798-70	8	
				Гайки ГОСТ 5915-70		
		10		М16.4	12	
		11		М16.4	8	
		12		Шайба 16.65Г ГОСТ 6402-70	8	
		13		Шайба 16.02 ГОСТ 11371-70	8	
		14		Фланец 125-10		
				ГОСТ 1255-67	1	
				А23В041.000-04		
				Сборочные единицы		
11		1	А23В041.010-04	Коллектор	1	
				Детали		
Б4		2	А23В041.025	Швеллер L=3500-4		
				Швеллер 16 ГОСТ 8240-72		
				Ст 3 ГОСТ 535-58	2	49,7 кг

Инв. № подл. | Подп. и дата | Взам. инв. № | Инв. № дубл. | Подп. и дата

Изм.	Лист	№ докум.	Подп.	Дата	А23В041.000	Лист 5

Копировал: Формат А4

Формат	Зона	Поз.	Обозначение	Наименование	Кол.	Примечание
Б4		3	А23В041.026	Швеллер		
				Швеллер 16 ГОСТ 8240-72		
				Ст 3 ГОСТ 535-58		
				L=3150-4	2	44,7 кг
Б4		4	А23В041.027	Пластина		
				Лист Б20 ГОСТ 19903-74		
				Ст.3 ГОСТ 14637-69		
				100-0,87×120-0,87	12	1,88 кг
11		5	А23В041.004-02	Скоба	2	
Б4		6	А23В041.028	Уголок		
				Уголок Б-50×50×5 ГОСТ 8509-72		
				Ст.3 ГОСТ 535-58		
				L=900-2	2	3,39 кг
Б4		7	А23В041.029	Прокладка		
				Резина-пластина		
				ТМКЩС ГОСТ 7338-77		
				Ф212-1,15×Ф161+1	1	0,07 кг
11		8	А23В041.007-01	Болт		
				Стандартные изделия		
		9		Болт М20×80.36		
				ГОСТ 7798-70	8	
				Гайки ГОСТ 5915-70		
		10		М16.4	12	
		11		М20.4	8	
		12		Шайба 20.65Г ГОСТ 6402-70	8	
		13		Шайба 16.02 ГОСТ 11371-70	8	
		14		Фланец 150-10		
				ГОСТ 1255-67	1	

Инв. № подл. | Подп. и дата | Взам. инв. № | Инв. № дубл. | Подп. и дата

Изм.	Лист	№ докум.	Подп.	Дата	А23В041.000	Лист 6

Копировал: ЭС 72-20 Формат А4

А23В041.000СБ

Серия 4.903-13 Выпуск 1-2

Инв.№подл. | Подп. и дата | Взам.инв.№ | Инв.№дубл. | Подп. и дата

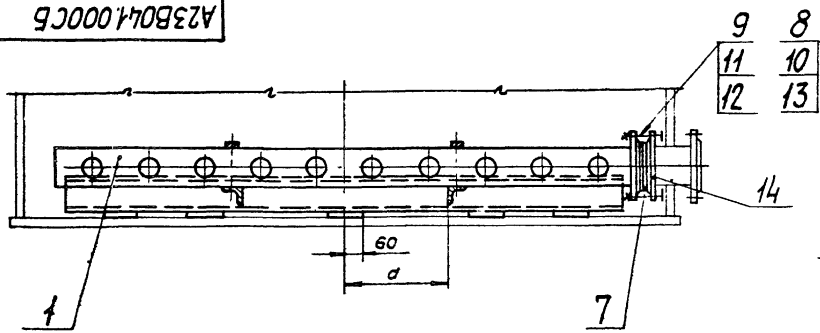

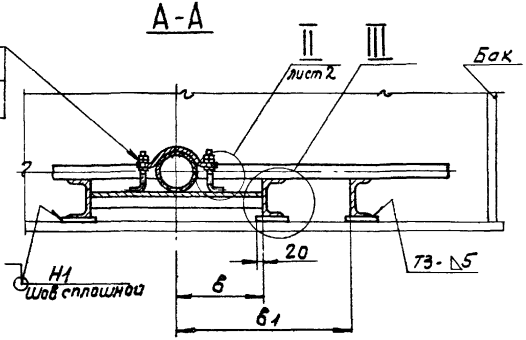

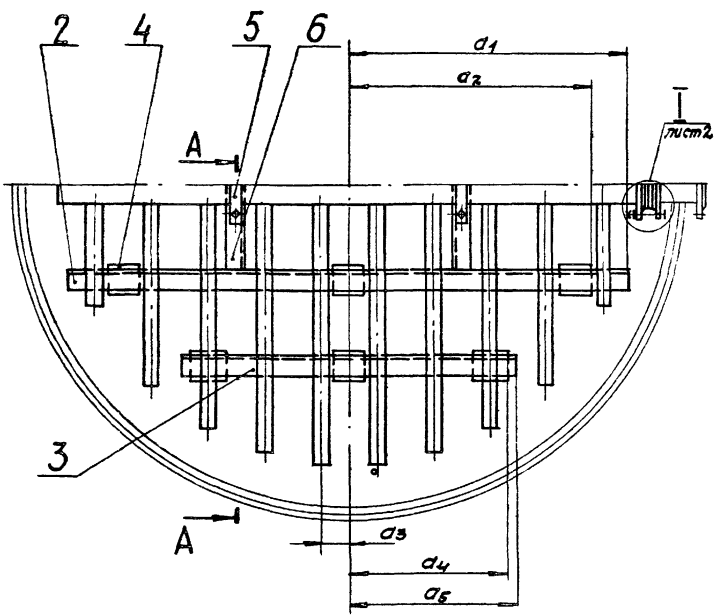

Обозначение	Емкость бака, м³	Размеры, мм									Масса, кг
		a	a1	a2	a3	a4	a5	в	в1	h	
А23В041.000	4	175	525	450	50	250	325	250	450	90	70
-01	6; 7,5	275	700	550		350	425	350	580		82
-02	11; 15; 20	425	1075	1000		700	800	400	800	135	170
-03	25		1225	1150	75	900	1000				195
-04	34	575	1750	1700		1500	1575	450	900	125	277

1. Неуказанные предельные отклонения размеров по СМ7.
2. Сварные швы Н1, Т1, Т3 по ГОСТ 5264-69.
   У1 по ГОСТ 16037-70. Сварные швы №1 - сварка ручная электродуговая.

Изм.	Лист	№ докум.	Подп.	Дата
Разраб.		Литвак		
Пров.		Рубинская		
Рук. гр.		Грановский		
Гл. спец.		Вайнберг		
Н. контр.		Терлякова		
Утв.		Сливак		

А23В041.000СБ

Система дренажная. Сварочный чертеж.

Лит	Масса	Масштаб
И	См. табл.	—

Лист 1 | Листов 2

Госстрой СССР Сантехпроект г. Москва

Копировал: ЖЕ 12-201 Формат А2

Серия 4.903-13 Выпуск 1-2

I лист 1

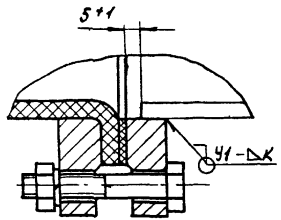

III лист 1

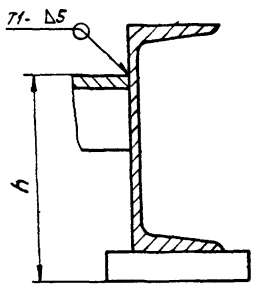

II лист 1

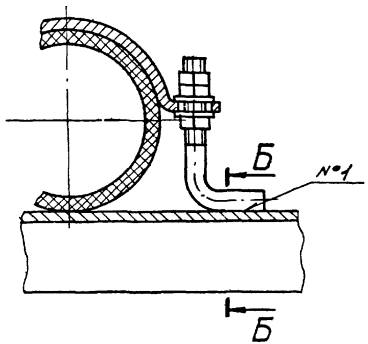

Б-Б

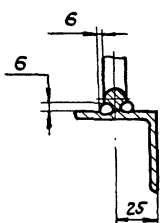

Изм.	Лист	№ докум.	Подп.	Дата	А23В041.000СБ	Лист 2

Инв. № подл. | Подп. и дата | Взам. инв. № | Инв. № дубл. | Подп. и дата

Копировал Формат А1

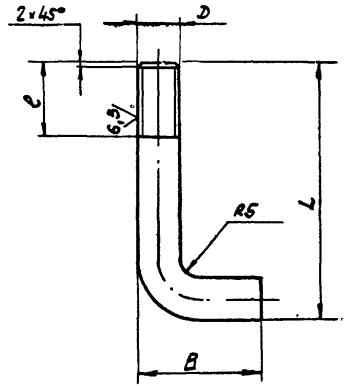

Обозначение	Размеры, мм B	D	L	ℓ	Материал	Масса, кг
А23В041.007	40	М12-8g	100	40	Круг В/В ГОСТ 2590-71 Ст.3 ГОСТ 535-58	0,13
-01	60	М16-8g	130	60	Круг В/В ГОСТ 2590-71 Ст.3 ГОСТ 535-58	0,29

Неуказанные предельные отклонения размеров по CM_7.

Изм.	Лист	№ докум.	Подп.	Дата	А23В041.007			
Разраб.		Литвак			Болт.	Лит. У	Масса См. табл.	Масштаб
Пров.		Рубинская				Лист	Листов 1	
Рук. гр.		Грановский			См. табл.	Госстрой СССР Сантехпроект г. Москва		
Н. контр.		Терлакова						
Утв.		Вайнберг						

Инв. № подл. | Подп. и дата | Взам. инв. № | Инв. № дубл. | Подп. и дата

Копировал ЖС 12-2.01 Формат А1

Формат	Зона	Поз.	Обозначение	Наименование	Кол.	Примечание
				Документация		
12			А23В041.010 СБ	Сборочный чертеж		
				Переменные данные для исполнений:		
				А23В041.010		
				Детали		
БЧ		1	А23В041.031	Заглушка		
				Лист 6 ПВФ		
				МРТУ6-05-1118-69		
				ф43-0,34	20	0,02 кг
БЧ		2	А23В041.032	Заглушка		
				Лист 8 ПВФ		
				МРТУ6-05-1118-69		
				ф95-0,74	1	0,05кг
11		3	А23В041.033	Фланец	1	
11		4	А23В041.034	Труба	1	
11		5	А23В041.035	Форсунка	2	
		6	-01	Форсунка	2	
		7	-02	Форсунка	2	
		8	-03	Форсунка	2	
		9	-04	Форсунка	2	
		10	-05	Форсунка	2	
		11	-06	Форсунка	2	
		12	-07	Форсунка	2	

Инв.№ подл. | Подп. и дата | Взам. инв.№ | Инв.№ дубл. | Подп. и дата

Изм.	Лист	№ докум.	Подп.	Дата
Разраб.		Литвак		
Пров.		Рубинская		
Рук. гр.		Грановский		
Н. контр.		Перлякова		
Утв.		Вайнберг		

А23В041.010

Коллектор

Лит.	Лист	Листов
И	1	6

Госстрой СССР Сантехпроект г. Москва

Копировал: Формат: 11

Формат	Зона	Поз.	Обозначение	Наименование	Кол.	Примечание
11		13	А23В041.035-08	Форсунка	2	
		14	-09	Форсунка	2	
				Стандартные изделия		
				Фланец 100-10		
				ГОСТ 1255-67		
				(заготовка для		
				А23В041.033)	1	
				А23В041.010-01		
				Детали		
БЧ		1	А23В041.036	Заглушка		
				Лист 6 ПВФ		
				МРТУ6-05-1118-69		
				ф43-0,34	24	0,02 кг
БЧ		2	А23В041.037	Заглушка		
				Лист 8 ПВФ		
				МРТУ6-05-1118-69		
				ф95-0,74	1	0,05 кг
11		3	А23В041.033	Фланец	1	
11		4	А23В041.034-01	Труба	1	
11		5	А23В041.035-10	Форсунка	2	
		6	-11	Форсунка	2	
		7	-12	Форсунка	2	
		8	-13	Форсунка	2	
		9	-14	Форсунка	2	
		10	-17	Форсунка	2	
		11	-18	Форсунка	2	

Инв.№ подл. | Подп. и дата | Взам. инв.№ | Инв.№ дубл. | Подп. и дата

Изм.	Лист	№ докум.	Подп.	Дата

А23В041.010

Лист 2

Копировал: АС 12-20 Формат 11

Серия 4.903-13 Выпуск 1-2

Формат	Зона	Поз.	Обозначение	Наименование	Кол.	Примечание
4		12	А23В041.035-19	Форсунка	2	
		13	-20	Форсунка	2	
		14	-21	Форсунка	2	
		15	-15	Форсунка	2	
		16	-16	Форсунка	2	
				Стандартные изделия		
				Фланец 100-10 ГОСТ 1255-67 (заготовка для А23В041.033)	1	
				А23В041.010-02		
				Детали		
БЧ		1	А23В041.038	Заглушка Лист 6 ПВФ МРТУ6-05-1118-69		
				ф43-0,34	28	0,02 кг
БЧ		2	А23В041.039	Заглушка Лист 20 ПВФ МРТУ6-05-1118-69		
				ф120-0,87	1	0,32 кг
11		3	А23В041.033-01	Фланец	1	
11		4	А23В041.034-02	Труба	1	
11		5	А23В041.035-22	Форсунка	2	
		6	-23	Форсунка	2	
		7	-24	Форсунка	2	
		8	-25	Форсунка	2	
		9	-26	Форсунка	2	

Инв. № подл. | Подп. и дата | Взам. инв. № | Инв. № дубл. | Подп. и дата

Изм. Лист № докум. Подп. Дата

А23В041.010 Лист 3

Копировал Формат А4

Формат	Зона	Поз.	Обозначение	Наименование	Кол.	Примечание
11		10	А23В041.035-31	Форсунка	2	
		11	-32	Форсунка	2	
		12	-33	Форсунка	2	
		13	-34	Форсунка	2	
		14	-35	Форсунка	2	
		15	-27	Форсунка	2	
		16	-28	Форсунка	2	
		17	-29	Форсунка	2	
		18	-30	Форсунка	2	
				Стандартные изделия		
				Фланец 125-10 ГОСТ 1255-67 (заготовка для А23В041.033-01)	1	
				А23В041.010-03		
				Детали		
БЧ		1	А23В041.041	Заглушка Лист 6 ПВФ МРТУ6-05-1118-69		
				ф43-0,34	32	0,02 кг
БЧ		2	А23В041.042	Заглушка Лист 20 ПВФ МРТУ6-05-1118-69		
				ф120-0,87	1	0,32 кг
11		3	А23В041.033-01	Фланец	1	
11		4	А23В041.034-03	Труба	1	
11		5	А23В041.035-36	Форсунка	2	

Инв. № подл. | Подп. и дата | Взам. инв. № | Инв. № дубл. | Подп. и дата

Изм. Лист № докум. Подп. Дата

А23В041.010 Лист 4

Копировал Ж 12-201 Формат А4

Формат	Зона	Поз.	Обозначение	Наименование	Кол.	Примечание
А1		6	А23В041.035-37	Форсунка	2	
		7	-38	Форсунка	2	
		8	-39	Форсунка	2	
		9	-40	Форсунка	2	
		10	-47	Форсунка	2	
		11	-48	Форсунка	2	
		12	-49	Форсунка	2	
		13	-50	Форсунка	2	
		14	-51	Форсунка	2	
		15	-41	Форсунка	2	
		16	-42	Форсунка	2	
		17	-43	Форсунка	2	
		18	-44	Форсунка	2	
		19	-45	Форсунка	2	
		20	-46	Форсунка	2	
				Стандартные изделия		
				Фланец 125-10		
				ГОСТ 1255-67		
				(заготовка для А23В041.033-01)	1	
				А23В041.010-04		
				Детали		
Б4		1	А23В041.043	Заглушка		
				Лист 6 ПВФ		
				МРТУ6-05-1118-69		
				ф43-0,54	44	0,02 кг
Б4		2	А23В041.044	Заглушка		

Инв. № подл. | Подп. и дата | Взам. инв. № | Инв. № дубл. | Подп. и дата

Изм.	Лист	№ докум.	Подп.	Дата	А23В041.010	Лист 5

Копировал: Формат А1

Формат	Зона	Поз.	Обозначение	Наименование	Кол.	Примечание
				Лист 20 ПВФ		
				МРТУ6-05-1118-69		
				ф140-1	1	0,41 кг
А1		3	А23В041.033-02	Фланец	1	
А1		4	А23В041.034-04	Труба	1	
А1		5	А23В041.035-52	Форсунка	2	
		6	-53	Форсунка	2	
		7	-54	Форсунка	2	
		8	-55	Форсунка	2	
		9	-56	Форсунка	2	
		10	-69	Форсунка	2	
		11	-70	Форсунка	2	
		12	-71	Форсунка	2	
		13	-72	Форсунка	2	
		14	-73	Форсунка	2	
		15	-57	Форсунка	2	
		16	-58	Форсунка	2	
		17	-59	Форсунка	2	
		18	-60	Форсунка	2	
		19	-61	Форсунка	2	
		20	-62	Форсунка	2	
		21	-63	Форсунка	2	
		22	-64	Форсунка	2	
		23	-65	Форсунка	2	
		24	-66	Форсунка	2	
		25	-67	Форсунка	2	
		26	-68	Форсунка	2	
				Стандартные изделия		
				Фланец 150-10 ГОСТ 1255-67		
				(заготовка для А23В041.033-02).	1	

Инв. № подл. | Подп. и дата | Взам. инв. № | Инв. № дубл. | Подп. и дата

Изм.	Лист	№ докум.	Подп.	Дата	А23В041.010	Лист 6

Копировал: Формат А1

А23В041.010СБ

Рис 1

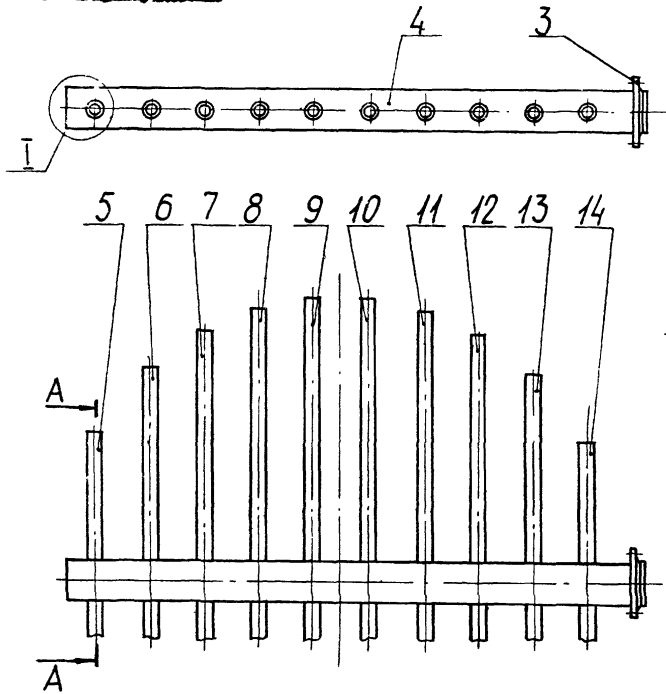

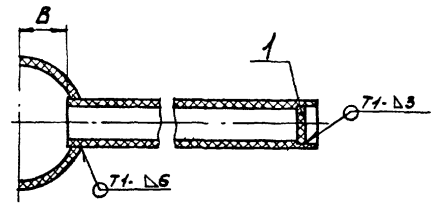

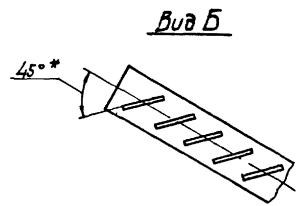

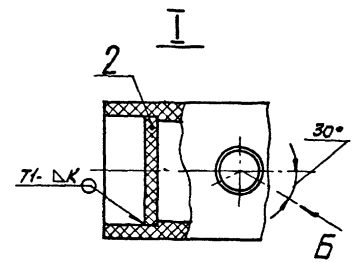

1. Предельные отклонения размеров по СМ7.
2. * Размер для справок.
3 Сварные швы по ГОСТ 16310-70.

Обозначение	Рис.	Размеры, мм		Масса, кг
		В	К	
А23В041.010	1	40	6	9,5
-01	2			10,5
-02	3	50	9	26
-03	4			30,5
-04	5	65		52,5

Изм.	Лист	№ докум.	Подп.	Дата
Разраб.		Литвак		
Пров.		Рубинская		
Рук. гр.		Грановский		
Гл. спец.		Вайнберг		
Н. контр.		Мерзлякова		
Утв.		Спивак		

А23В041.010СБ

Коллектор.
Сборочный чертеж.

Лит.	Масса	Масшт.
И	Ст. табл.	—

Лист 1 Листов 2

Госстрой СССР
Сантехпроект
г. Москва

Копировал: Формат 12

Серия 4.903-13 Выпуск 1-2

Инв. № подл.	Подп. и дата	Взам. инв. №	Инв. № дубл.	Подп. и дата

А23В041.010СБ

Рис 2
Остальное-см.рис. 1

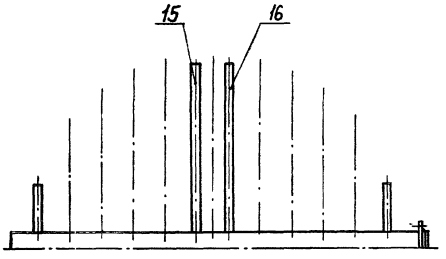

Рис. 3
Остальное-см рис. 1

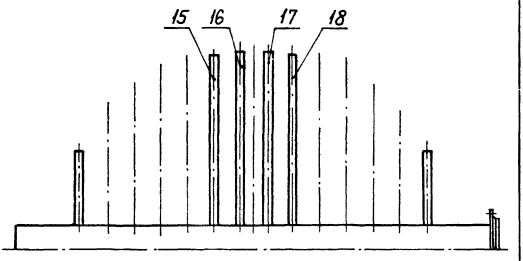

Рис. 4
Остальное-см.рис. 1

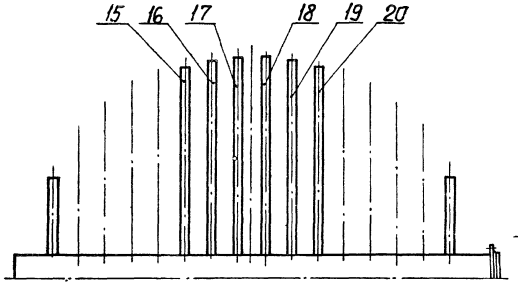

Рис. 5
Остальное-см.рис. 1

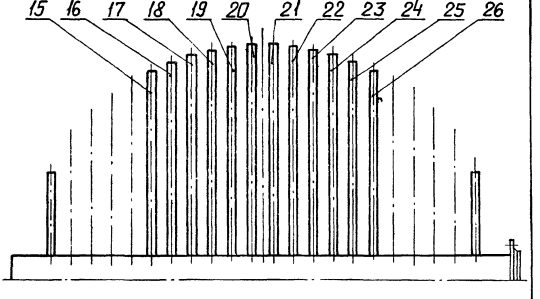

Серия 4.903-13 Выпуск 1-2

Инв. № подл. | Подп. и дата | Взам. инв. № | Инв. № дубл. | Подп. и дата

Изм.	Лист	№ докум.	Подп.	Дата	А23В041.010СБ	Лист 2

Копировал: Формат 12

А23В041.034

12,5

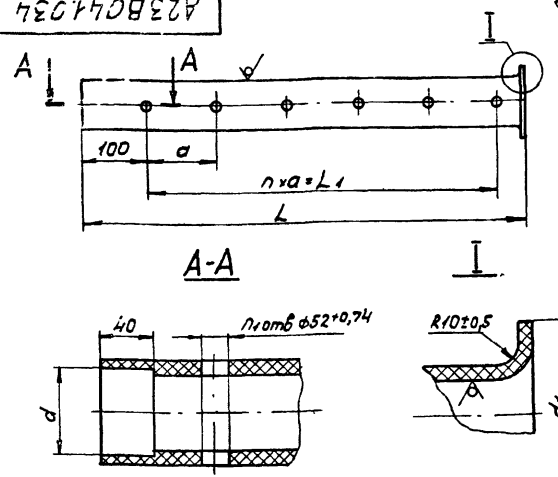

Обозначение	Размеры, мм					n	n1	Материал	Масса, кг
	L	L1	a	d	d1				
А23В041.034	1070-2,4	900	100	95+0,74	158-1	9	10	Труба ПВП110Т ГОСТ18599-73	3,4
-01	1320-2,4	1100				11	12		4,2
-02	2150-3	1950	150	120+0,87	188-1,15	13	14	Труба ПВП140Т ГОСТ18599-73	11,3
-03	2450-4	2250				15	16		12,9
-04	3350-4	3150		140+1	212-1,15	21	22	Труба ПВП160Т ГОСТ18599-73	23

Неуказанные предельные отклонения размеров по СМ7.

Изм.	Лист	№ докум.	Подп.	Дата
Разраб.		Литвак		
Пров.		Рубинская		
Рук.гр.		Грановский		
Н.контр.		Мерзлякова		
Утв.		Вайнберг		

А23В041.034

Труба.

Лит	Масса	Масшт.
У	См. табл.	—

Лист | Листов 1

См. табл.

Госстрой СССР Сантехпроект г. Москва

Копировал: Формат А1

Инв. № подл. | Подп. и дата | Взам. инв. № | Инв. № дубл. | Подп. и дата

А23В041.033

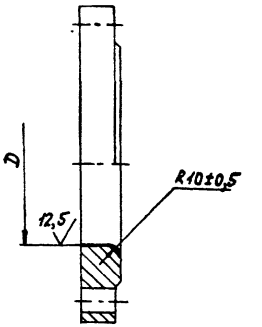

Обозначение	D, мм	Материал	Масса, кг
А23В041.033	112+0,87	Заготовка. Фланец 100-10 ГОСТ 1255-67	2,04
-01	143+1	Заготовка. Фланец 125-10 ГОСТ 1255-67	3,36
-02	164+1	Заготовка. Фланец 150-10 ГОСТ 1255-67	6,68

Изм.	Лист	№ докум.	Подп.	Дата
Разраб.		Литвак		
Пров.		Рубинская		
Рук.гр.		Грановский		
Н.контр.		Мерзлякова		
Утв.		Вайнберг		

А23В041.033

Фланец.

Лит.	Масса	Масшт.
У	См. табл.	—

Лист | Листов 1

См. табл.

Госстрой СССР Сантехпроект г. Москва

Копировал: Ж 12-201 Формат А1

Инв. № подл. | Подп. и дата | Взам. инв. № | Инв. № дубл. | Подп. и дата

А23В041.035

Серия 4.903-13 выпуск 1-2

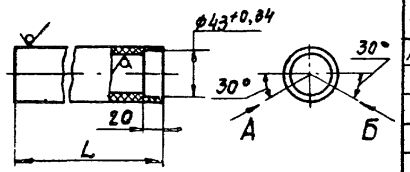

Вид А

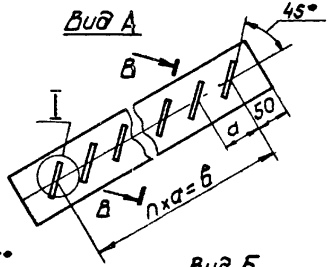

Вид Б

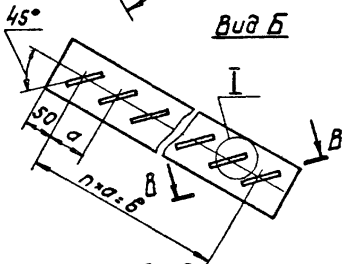

В - В повернуто
М1:1

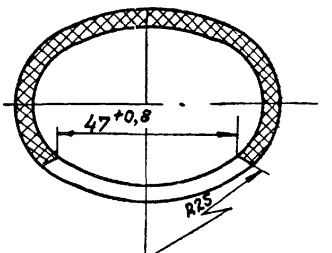

Обозначение	Размеры, мм L	a	б	n	Масса, кг
А23В041.035	300		198	9	0,204
-01	430		330	15	0,293
-02	500	22	396	18	0,337
-03	540		440	20	0,367
-04	570		462	21	0,387
-05	570		448	14	0,38
-06	540		416	13	0,36
-07	500	32	352	11	0,33
-08	430		288	9	0,28
-09	300		160	5	0,19
-10	400		280	10	0,272
-11	510		391	14	0,347
-12	590	28	476	17	0,402
-13	640		532	19	0,436
-14	680		560	20	0,463
-15	700		588	21	0,476
-16	700		600	15	0,47
-17	680		560	14	0,455
-18	640	40	520	13	0,43
-19	590		480	12	0,396
-20	510		400	10	0,34
-21	400		280	7	0,267
-22	500		384	16	0,323
-23	730	24	624	26	0,496
-24	870		768	32	0,522
-25	960		864	36	0,653

I повернуто
М10:1

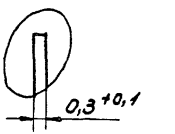

Продолжение

Обозначение	Размеры, мм L	a	б	n	Масса, кг
-26	1060		960	40	0,721
-27	1110	24	1008	42	0,755
-28	1140		1032	43	0,775
-29	1140		1015	29	0,77
-30	1110		980	28	0,75
-31	1060		945	27	0,717
-32	960	35	840	24	0,65
-33	870		770	22	0,518
-34	730		630	18	0,49
-35	500		385	11	0,324
-36	515		414	18	0,35
-37	745		644	28	0,507
-38	935		828	36	0,636
-39	1050	23	943	41	0,714
-40	1135		1035	45	0,772
-41	1190		1081	47	0,809
-42	1230		1127	49	0,836
-43	1280		1173	51	0,87
-44	1280		1155	35	0,864
-45	1230		1122	34	0,83
-46	1190	33	1089	33	0,803
-47	1135		1023	31	0,767
-48	1050		924	28	0,502
-49	935		825	25	0,632

Продолжение

Обозначение	Размеры, мм L	a	б	n	Масса, кг
-50	745		660	20	0,503
-51	515		396	12	0,346
-52	750		648	27	0,51
-53	1015		912	38	0,69
-54	1200		1080	45	0,815
-55	1350		1248	52	0,917
-56	1470		1368	57	0,999
-57	1570	24	1464	61	1,07
-58	1640		1536	64	1,116
-59	1700		1584	66	1,158
-60	1740		1632	68	1,184
-61	1760		1656	69	1,198
-62	1780		1680	70	1,21
-63	1780		1680	48	1,115
-64	1760		1645	47	1,19
-65	1740		1610	46	1,177
-66	1700		1575	45	1,15
-67	1640		1540	44	1,11
-68	1570	35	1470	42	1,062
-69	1470		1365	39	0,99
-70	1350		1225	35	0,91
-71	1200		1085	31	0,81
-72	1015		910	26	0,682
-73	750		630	18	0,403

Неуказанные предельные отклонения размеров по СМ7.

Изм.	Лист	№ докум.	Подп.	Дата
Разраб.		Литвак		
Пров.		Рубинская		
Рук. гр.		Грановская		
Н. контр.		Мерзлякова		
Утв.		Вайнберг		

А23В041.035

Форсунка.

Лит.	Масса	Масшт.
11	См. табл.	—
Лист	Листов 1	

Труба ПВП50Т ГОСТ 18599-73

Госстрой СССР Сантехпроект г. Москва

Копировал

Формат А2

Инв. № подл. | Подп. и дата | Взам. инв. № | Инв. № дубл. | Подп. и дата

А23В041.004

Выпуск 1-2

Серия 4.903-13

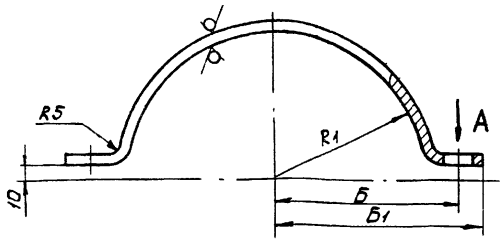

Вид А

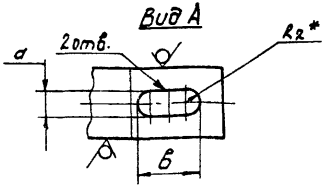

Обозначение	Размеры, мм						Масса, кг
	Б	Б1	а	В	R1	k2	
А23В041.004	75	90	$11^{+0,43}_{+0,16}$	$18^{+0,43}_{+0,16}$	55	7	0,22
-01	100	120	$18^{+0,43}_{+0,16}$	$22^{+0,52}_{+0,20}$	70	9	0,28
-02	110	130			80		0,32

1. Неуказанные предельные отклонения размеров по ст7.
2. * Размер для справок.

Инв.№ подл. | Подп. и дата | Взам. инв.№ | Инв.№ дубл. | Подп. и дата

Изм.	Лист	№ докум.	Подп.	Дата
Разраб.		Литвак		
Пров.		Рубинская		
Рук. гр		Грановский		
Н. контр.		Мерзлякова		
Утв.		Вайнберг		

А23В041.004

Скоба

Лит.	Масса	Масшт.
	см. табл.	—

Лист | Листов 1

Полоса 5×32 ГОСТ 103-57
Ст.3 ГОСТ 535-58

Госстрой СССР Сантехпроект г. Москва

Копировал | Формат А1

Формат	Зона	Поз.	Обозначение	Наименование	Кол.	Примечание
				Документация		
А2			А23В042.000 СБ	Сборочный чертеж		
				Детали		
А1		1	А23В042.001	Кожух защитный		
Б4		2	А23В042.002	Прокладка		
				Резина-пластина		
				ТМКЩ-С ГОСТ 7338-65	2	0,002 кг
А1		3	А23В042.003	Бобышка		
				Стандартные изделия		
		4		Трубка стеклянная для определения уровня жидкостей Трубка 20-2,5-1500 ГОСТ 8646-74	1	
		5		Устройство запорного указателя уровня жидкостей тип I исполнение А (гайки накидные с буртиком) ГОСТ 9652-68	2	

Инв.№ подл. | Подп. и дата | Взам. инв.№ | Инв.№ дубл. | Подп. и дата

Изм.	Лист	№ докум.	Подп.	Дата
Разраб.		Митехина		
Пров.		Литвак		
Рук. гр		Грановский		
Н. контр.		Мерзлякова		
Утв.		Вайнберг		

А23В042.000

Указатель уровня.

Лит.	Лист	Листов
Ц	1	1

Госстрой СССР Сантехпроект г. Москва

Копировал № 12-201 Формат А1

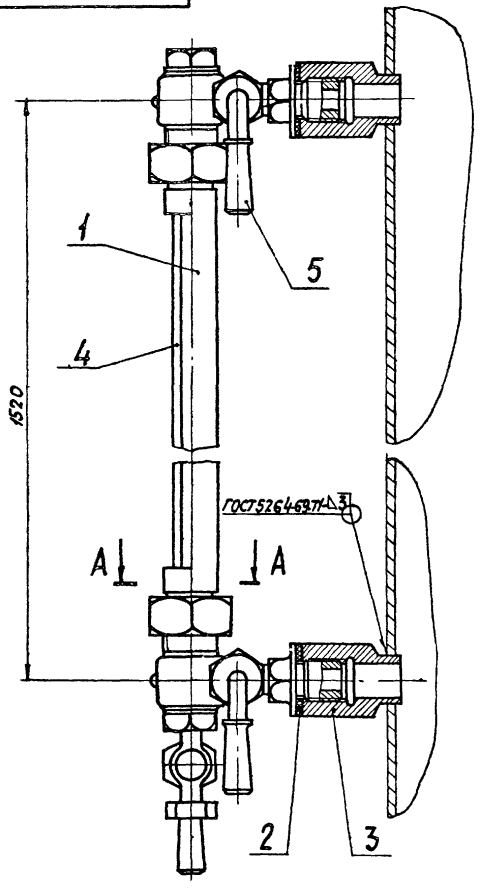

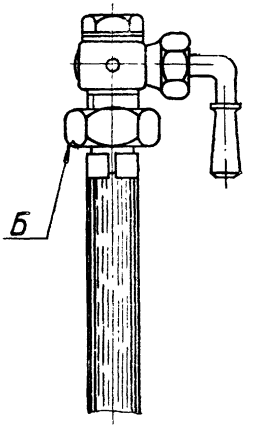

А-А
М1:1

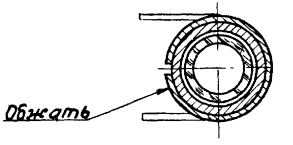

Поз.2
М1:1

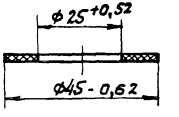

1.* Размер для справок.
2. Гайка накидная запорного устройства (дет.5) должна быть выполнена с цилиндрическим выступом для крепления защитного кожуха.

					А23В042.000 СБ		
Изм.	Лист	№ докум.	Подп.	Дата			
Разраб.		Комиссаров			Указатель уровня. Сборочный чертеж.	Лит.	Масса	Масштаб
Пров.		Грановский				У	5,4	1:2
Рук.гр.		Грановский						
Гл.спец.		Баинберг				Лист	Листов 1	
Н.контр.		Перзлякова				Госстрой СССР Сантехпроект г. Москва		
Утв.		Спивак						

Копировал: Ж 12-201 Формат 12

А23В042.001

Серия 4.903-13 Выпуск 1-2

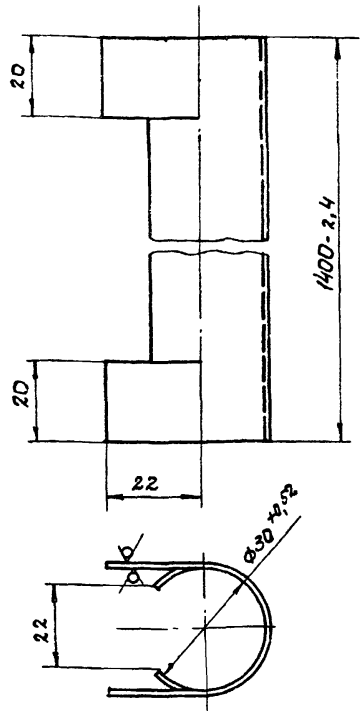

Неуказанные предельные отклонения размеров по СМ7.

Изм	Лист	№ докум	Подп	Дата	А23В042.001			
Разраб		Комиссаров			Кожух защитный.	Лит.	Масса	Масшт.
Пров.		Грановский				У	1,2	1:1
Рук гр		Грановский				Лист	Листов 1	
Н.контр		Мерзлякова			Лист Б1,5 ГОСТ 19903-74 / 1-Н-ст.3 ГОСТ 16523-70	Госстрой СССР сантехпроект г.Москва		
Утв.		Вайнберг						

Копировал Формат А1

А23В042.003

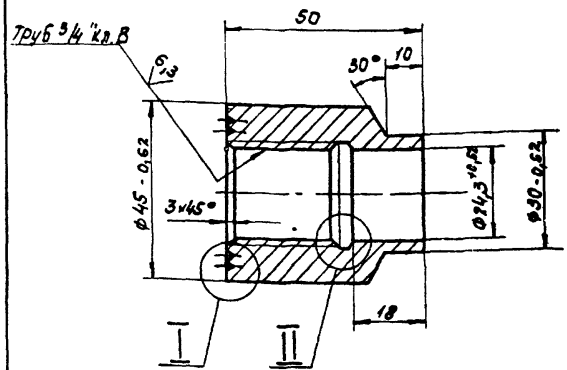

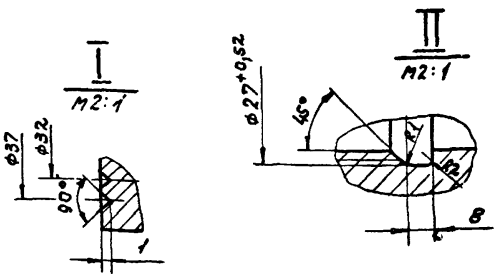

Неуказанные предельные отклонения размеров по СМ7.

Изм	Лист	№ докум	Подп	Дата	А23В042.003			
Разраб		Комиссаров			Бобышка.	Лит.	Масса	Масшт.
Пров.		Рубинская				У	0,35	1:1
Рук. гр.		Грановский				Лист	Листов 1	
Н.контр		Мерзлякова			Ст.3 ГОСТ 380-71	Госстрой СССР сантехпроект г.Москва		
Утв.		Вайнберг						

Копировал № 12-201 Формат А1

Серия 1.903-13 Выпуск 1-2

Формат	Зона	Поз.	Обозначение	Наименование	Кол.	Примечание
				Документация		
А2			А23В043.000 СБ	Сборочный чертеж		
				Переменные данные для исполнений:		
				А23В043.000.		
				Детали		
И		1	А23В043.001	Тетива	2	
БЧ		2	А23В043.002	Кронштейн		
				Лист Б6,0 ГОСТ 19903-74		
				Ст.3 ГОСТ 14637-69	3	1,0 кг
БЧ		3	А23В043.003	Труба		
				Труба 32х3,5 ГОСТ 8732-70		
				Д ГОСТ 8731-74		
				L=620-1,8	7	1,5 кг.
				А23В043.000-01		
				Детали		
И		1	А23В043.001-01	Тетива	2	
БЧ		2	А23В043.004	Кронштейн		
				Лист Б6,0 ГОСТ 19903-74		
				Ст.3 ГОСТ 14637-69	4	1,0 кг
БЧ		3	А23В043.005	Труба		
				Труба 32х3,5 ГОСТ 8732-70		
				Д ГОСТ 8731-74		
				L=620-1,8	10	1,5 кг.

Инв. № подл. | Подп. и дата | Взам. инв. № | Инв. № дубл. | Подп. и дата

Изм.	Лист	№ докум.	Подп.	Дата
Разраб.		Литвак		
Пров.		Рубинская		
Рук. гр.		Гречковский		
Н. контр.		Мерзлякова		
Утв.		Вайнберг		

А23В043.000

Лестница

Лит	Лист	Листов
И	1	2

Госстрой СССР
САНТЕХПРОЕКТ
г. Москва

Копировал

Формат А1

Формат	Зона	Поз.	Обозначение	Наименование	Кол.	Примечание
				А23В043.000-02		
				Детали		
И		1	А23В043.001-02	Тетива	2	
БЧ		2	А23В043.006	Кронштейн		
				Лист Б6,0 ГОСТ 19903-74		
				Ст3 ГОСТ 14637-69	6	1,0 кг
БЧ		3	А23В043.007	Труба		
				Труба 32х3,5 ГОСТ 8732-70		
				Д ГОСТ 8731-74		
				L=620-1,8	12	1,5 кг
				А23В043.000-03		
				Детали		
И		1	А23В043.001-03	Тетива	2	
БЧ		2	А23В043.008	Кронштейн		
				Лист Б6,0 ГОСТ 19903-74		
				Ст 3 ГОСТ 14637-69	7	1,0 кг.
БЧ		3	А23В043.009	Труба		
				Труба 32х3,5 ГОСТ 8732-70		
				Д ГОСТ 8731-74		
				L=620-1,8	14	1,5 кг.

Изм.	Лист	№ докум.	Подп.	Дата

А23В043.000

Лист 2

Копировал Формат А1

А23В043.000СБ

Инв.№ подл. | Подп. и дата | Взам.инв.№ | Инв.№ дубл. | Подп. и дата

А-А
м1:2

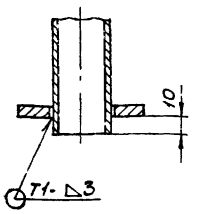

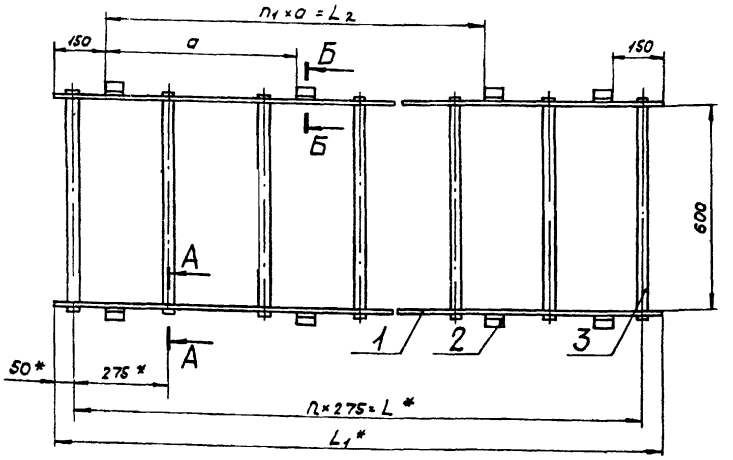

Б-Б
м1:2

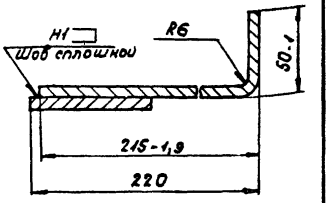

Обозначение	Высота бака H, мм	Размеры, мм				n	n1	Масса, кг
		L*	L1*	L2	a			
А23В043.000	2350	1650	1750	550	550	6	1	15,8
-01	3000	2475	2575	1600	800	9	2	23,0
-02	3600	3025	3125	2200	550	11	4	29,8
-03	4200	3575	3675	2750		13	5	35,1

1. Неуказанные предельные отклонения размеров по СТ.
2. * Размеры для справок.
3. Сварные швы по ГОСТ 5264-69.

Изм.	Лист	№ докум.	Подп.	Дата
Разраб.		Митехина		
Пров.		Литвак		
Рук. гр.		Грановский		
Гл. спец.		Вайнберг		
Н. контр.		Черепанова		
Утв.		Гольтберг		

А23В043.000СБ

Лестница.
Сборочный чертеж.

Лит.	Масса	Масшт.
У	Смотри таблицу	—

Лист | Листов 1

Госстрой СССР Сантехпроект г. Москва

Копировал | Формат А2

Серия 4.903-13 Выпуск 1-2

Формат	Зона	Поз.	Обозначение	Наименование	Кол.	Примечание
				Документация		
А1			А23В044.000СБ	Сборочный чертеж		
				Переменные данные для исполнений		
				А23В044.000		
				Детали		
Бч		1	А23В044.001	Труба		
				Труба 32×3 ГОСТ 8732-70 / Д ГОСТ 8731-74		
				L = 156 -1	1	0,336 кг
				Стандартные изделия		
		2		Фланец 25-10 ГОСТ 1255-67	1	
				А23В044.000-01		
				Детали		
Бч		1	А23В044.002	Труба		
				Труба 38×3 ГОСТ 8732-70 / Д ГОСТ 8731-74		
				L = 156 -1	1	0,404 кг
				Стандартные изделия		
		2		Фланец 32-10 ГОСТ 1255-67	1	
				А23В044.000-02		
				Детали		
Бч		1	А23В044.003	Труба		
				Труба 45×3 ГОСТ 8732-70 / Д ГОСТ 8731-74		
				L = 156 -1	1	0,485 кг

Инв.№ подл. | Подп. и дата | Взам. инв.№ | Инв.№ дубл. | Подп. и дата

Изм.	Лист	№ докум.	Подп.	Дата
Разраб.		Лутбак		
Пров.		Рубинская		
Рук. гр.		Трановецкий		
Н. контр.		Мерзлякова		
Утв.		Вайнберг		

А23В044.000

Патрубок

Лит.	Лист	Листов
И	1	6

Госстрой СССР Сантехпроект г. Москва

Копировал: Формат А4

Формат	Зона	Поз.	Обозначение	Наименование	Кол.	Примечание
				Стандартные изделия		
		2		Фланец 40-10 ГОСТ 1255-67	1	
				А23В043.000-03		
				Детали		
Бч		1	А23В044.004	Труба		
				Труба 57×3 ГОСТ 8732-70 / Д ГОСТ 8731-74		
				L = 156 -1	1	0,624 кг
				Стандартные изделия		
		2		Фланец 50-10 ГОСТ 1255-67	1	
				А23В043.000-04		
				Детали		
Бч		1	А23В044.005	Труба		
				Труба 76×4 ГОСТ 8732-70 / Д ГОСТ 8731-74		
				L = 155 -1	1	1,1 кг
				Стандартные изделия		
		2		Фланец 65-10 ГОСТ 1255-67	1	
				А23В043.000-05		
				Детали		
Бч		1	А23В044.006	Труба		
				Труба 89×4 ГОСТ 8732-70 / Д ГОСТ 8731-74		
				L = 155 -1	1	1,3 кг
				Стандартные изделия		
		2		Фланец 80-10 ГОСТ 1255-67	1	

Инв.№ подл. | Подп. и дата | Взам. инв.№ | Инв.№ дубл. | Подп. и дата

Изм.	Лист	№ докум.	Подп.	Дата

А23В044.000

Лист 2

Копировал: Формат А4

Серия 4.903-13 Выпуск 1-2

Формат	Зона	Поз.	Обозначение	Наименование	Кол.	Примечание
				А23В044.000-06		
				Детали		
Бч		1	А23В044.007	Труба		
				Труба 108×4 ГОСТ 8732-70 / Д ГОСТ 8731-74		
				L = 155-1	1	1,59 кг
				Стандартные изделия		
		2		Фланец 100-10 ГОСТ 1255-67	1	
				А23В044.000-07		
				Детали		
Бч		1	А23В044.008	Труба		
				Труба 108×4 ГОСТ 8732-70 / Д ГОСТ 8731-74		
				L = 267-1,35	1	3,39 кг
				Стандартные изделия		
		2		Фланец 100-10 ГОСТ 1255-67	1	
				А23В044.000-08		
Бч		1	А23В044.009	Труба L = 367-1,55		
				Труба 108×4 ГОСТ 8732-70 / Д ГОСТ 8731-74	1	4,92 кг
				Стандартные изделия		
		2		Фланец 100-10 ГОСТ 1255-67	1	
				А23В044.000-09		
				Детали		
Бч		1	А23В044.011	Труба L = 155-1		
				Труба 133×4 ГОСТ 8732-70 / Д ГОСТ 8731-74	1	1,97 кг
				Стандартные изделия		
		2		Фланец 125-10 ГОСТ 1255-67	1	

Инв.№ подл. | Подп. и дата | Взам. инв.№ | Инв.№ дубл. | Подп. и дата

Изм. Лист № докум. Подп. Дата

А23В044.000

Лист 3

Копировал: Формат А4

Формат	Зона	Поз.	Обозначение	Наименование	Кол.	Примечание
				А23В044.000-10		
				Детали		
Бч		1	А23В044.012	Труба		
				Труба 133×4 ГОСТ 8732-70 / Д ГОСТ 8731-74		
				L = 287-1,85	1	3,74 кг
				Стандартные изделия		
		2		Фланец 125-10		
				ГОСТ 1255-67	1	
				А23В044.000-11		
				Детали		
Бч		1	А23В044.013	Труба		
				Труба 133×4 ГОСТ 8732-70 / Д ГОСТ 8731-74		
				L = 312-1,85	1	3,96 кг
				Стандартные изделия		
		2		Фланец 125-10		
				ГОСТ 1255-67	1	
				А23В044.000-12		
				Детали		
Бч		1	А23В044.014	Труба		
				Труба 133×4 ГОСТ 8732-70 / Д ГОСТ 8731-74		
				L = 387-1,55	1	4,91 кг
				Стандартные изделия		
		2		Фланец 125-10		
				ГОСТ 1255-67	1	

Инв.№ подл. | Подп. и дата | Взам. инв.№ | Инв.№ дубл. | Подп. и дата

Изм. Лист № докум. Подп. Дата

А23В044.000

Лист 4

Копировал: ЧС 12-201 Формат А4

Серия 4.903-13 Выпуск 1-2

Формат	Зона	Поз.	Обозначение	Наименование	Кол.	Примечание
				А23В044.000-13		
				Детали		
Б4		1	А23В044.015	Труба		
				Труба 159×4,5 ГОСТ 8732-70 / Д ГОСТ 8731-74		
				L=154-1	1	2,64кг
				Стандартные изделия		
		2		Фланец 150-10		
				ГОСТ 1255-67	1	
				А23В044.000-14		
				Детали		
Б4		1	А23В044.016	Труба		
				Труба 159×4,5 ГОСТ 8732-70 / Д ГОСТ 8731-74		
				L=360-1,55	1	6,17кг
				А23В044.000-15		
				Детали		
Б4		1	А23В044.017	Труба		
				Труба 219×6 ГОСТ 8732-70 / Д ГОСТ 8731-74		
				L=253-1,15	1	8,0кг
				Стандартные изделия		
		2		Фланец 200-10		
				ГОСТ 1255-67	1	

Инв. № подл. | Подп. и дата | Взам. инв. № | Инв. № дубл. | Подп. и дата

Изм	Лист	N докум.	Подп.	Дата	А23В044.000	Лист 5

Копировал: формат 11

Формат	Зона	Поз.	Обозначение	Наименование	Кол.	Примечание
				А23В044.000-16		
				Детали		
Б4		1	А23В044.018	Труба		
				Труба 273×8 ГОСТ 8732-70 / Д ГОСТ 8731-74		
				L=251-1,55	1	13,2кг
				Стандартные изделия		
		2		Фланец 250-10 ГОСТ 1255-67	1	
				А23В044.000-17		
				Детали		
Б4		1	А23В044.019	Труба		
				Труба 325×8 ГОСТ 8732-70 / Д ГОСТ 8731-74		
				L=251-1,15	1	15,7кг
				Стандартные изделия		
		2		Фланец 300-10 ГОСТ 1255-67		
				А23В044.000-18		
				Детали		
Б4		1	А23В044.021	Труба L=250-1,15		
				Труба 377×9 ГОСТ 8732-70 / Д ГОСТ 8731-74	1	20,4кг
				Стандартные изделия		
		2		Фланец 350-10 ГОСТ 1255-67	1	
				А23В044.000-19		
				Детали		
Б4		1	А23В044.022	Труба		
				Труба 426×9 ГОСТ 8732-70 / Д ГОСТ 8731-74		
				L=250-1,15	1	23,1кг
				Стандартные изделия		
		2		Фланец 400-10		
				ГОСТ 1255-67	1	

Инв. № подл. | Подп. и дата | Взам. инв. № | Инв. № дубл. | Подп. и дата

Изм	Лист	N докум.	Подп.	Дата	А23В044.000	Лист 6

Копировал Мельникова формат 11

Ж 12-201

Серия 4903-13 выпуск 1-2

А23В044.000С6.

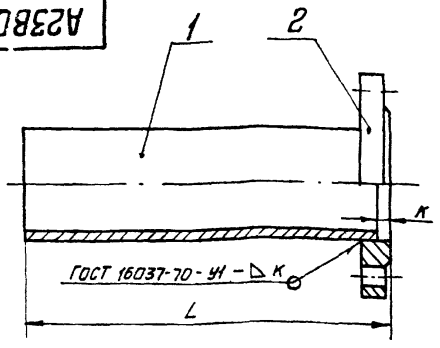

Продолжение

Обозначение	Размеры, мм Dy	L	K	Масса, кг.
А23В044 000	25	160-1	4+1	1,226
-01	32			1,804
-02	40			2,195
-03	50			2,684
-04	65		5+1	3,9
-05	80			4,49
-06	100	272-1,35		5,55
-07				7,35
-08		372-1,55		8,88
-09	125	160-1		7,37

Обозначение	Размеры, мм Dy	L	K	Масса, кг
-10	125	292-1,35	5+1	9,14
-11		317-1,35		9,36
-12		392-1,55		10,31
-13	150	160-1	6+1	9,26
-14		366-1,55		12,78
-15	200	260-1,15	7+1	16,05
-16	250		9+1	23,85
-17	300			28,6
-18	350		10+1	36,25
-19	400			44,66

Изм.	Лист	N докум	Подп	дата
Разраб		Литвак		
Пров		Рувинская		
Рук груп		Грановский		
Гл спец		Вайнберг		
Н контр.		Мерзлякова		
Утв		Спивак		

А23В044.000С6

Патрубок

Сборочный чертеж

Лит.	Масса	Масшт.
И	См. табл.	—

Лист | Листов 1

ГОССТРОЙ САНТЕХПРОЕКТ г. МОСКВА

Копировал

Формат 11.

Инв N подл | Подп. и дата | Взам инв N | Инв N дубл | Подп. и дата

А23В043.001

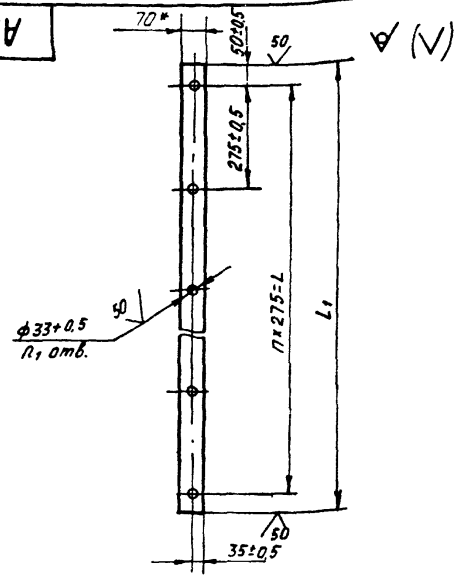

Обозначение	L, мм	L1, мм	n	n1	Масса, кг
А23В043.001	1650-3,0	1750-3,0	6	7	5,8
-01	2475-3,5	2575-4,0	9	10	8,5
-02	3025-4,0	3125-4,0	11	12	10,3
-03	3575-4,5	3675-4,5	13	14	12,1

* Размер для справок

Изм.	Лист.	N докум	Подп.	дата
Разраб.		Митехина		
Пров		Литвак		
Рук. груп.		Грановский		
Н. контр.		Мерзлякова		
Утв.		Вайнберг		

А23В043.001

Тетива

Лит	Масса	Масшт.
И	Смотри таблицу	—

Лист | Листов 1

Полоса 6х70 ГОСТ 103-57 / Ст.3 ГОСТ 535-58

ГОССТРОЙ СССР САНТЕХПРОЕКТ г. МОСКВА

Копировал Ж 12-201

Формат 11.

Инв N подл | Подп. и дата | Взам инв N | Инв N дубл | Подп. и дата

А23В045.000СБ

Серия 4.903-13 Выпуск 1-2

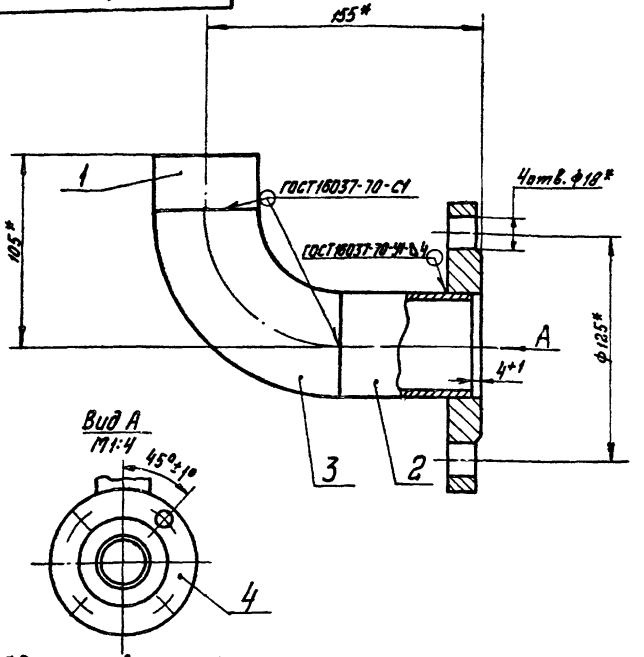

*Размеры для справок

Изм.	Лист	№ докум.	Подп.	Дата
Разраб.		Литвак		
Пров.		Рубинская		
Рук. группы		Грановский		
Гл. спец.		Вайнберг		
Н. контр.		Мерзлякова		
Утв.		Гольтвегер		

А23В045.000СБ

Патрубок сливной

Сборочный чертеж

Лит	Масса	Масшт.
И	2,93	1:2
Лист	Листов 1	

Госстрой СССР САНТЕХПРОЕКТ г. Москва

Копировал

Формат А4

Инв. № подл. | Подп. и дата | Взам. инв. № | Инв. № дубл. | Подп. и дата

Формат	Зона	Поз.	Обозначение	Наименование	Кол.	Приме-чание
				Документация		
А4			А23В045.000 СБ	Сборочный чертеж		
				Детали		
Б4		1	А23В045.001	Труба		
				Труба $\frac{57\times3\ ГОСТ\ 8732-70}{Д\ ГОСТ\ 8731-74}$		
				L = 30 - 0,87	1	0,1 кг.
Б4		2	А23В045.002	Труба		
				Труба $\frac{57\times3\ ГОСТ\ 8732-70}{Д\ ГОСТ\ 8731-74}$		
				L = 76 - 0,74	1	0,3 кг.
				Стандартные изделия		
		3		Отвод 90° 50С60 ГОСТ 17375-72	1	
		4		Фланец 50-10 ГОСТ 1255-67	1	

Изм.	Лист	№ докум.	Подп.	Дата
Разраб.		Литвак		
Пров.		Рубинская		
Рук. груп		Грановский		
Н. контр.		Мерзлякова		
Утв.		Вайнберг		

А23В045.000

Патрубок сливной

Лит.	Лист	Листов
И		1

Госстрой СССР САНТЕХПРОЕКТ г. Москва

Копир. Мельникова. 26.12.84 Формат А4

А238046.000

50 V(V)

Альбом 1-2

Серия 4.903-13

Обозначение	Рис	Ду	Размеры, мм D	H	d	Материал	Масса, кг
А238046.000	1	25	120	100	33	Лист Б3,0 ГОСТ 19903-74 / 1-IV Ст.3 ГОСТ 16523-70	0,59
-01		32			39		0,64
-02		40			46		0,8
-03		50	200	200	58		1,93
-04		65	320		77	Лист Б4,0 ГОСТ 19903-74 / Ст 3 ГОСТ 14637-69	3,8
-05		80			90		4,13
-06		100	420	250	110		6,5
-07		125			135		7
-08		150			161	Лист Б4,5 ГОСТ 19903-74 / Ст 3 ГОСТ 14637-69	8,1
-09	2	200			222	Лист Б6,0 ГОСТ 19903-74 / Ст.3 ГОСТ 14637-69	12
-10		250	700	450	277	Лист Б8,0 ГОСТ 19903-74 / Ст.3 ГОСТ 14637-69	44
-11		300			329		46,4
-12		350	900	650	382	Лист Б9,0 ГОСТ 19903-74 / Ст.3 ГОСТ 14637-69	94
-13		400			432		97,3

Рис. 1

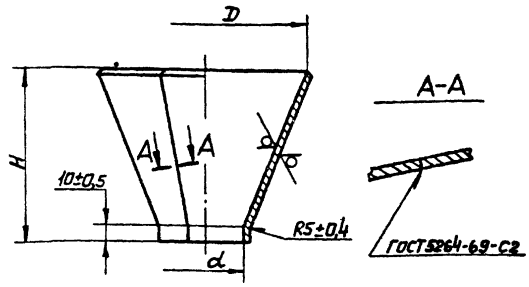

Рис. 2

Остальное - см. рис. 1

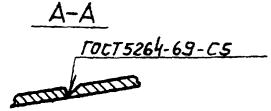

Неуказанные предельные отклонения размеров: отверстий - по A_7, валов - по B_7.

Изм.	Лист	№ докум.	Подп.	Дата	А238046.000
Разраб.		Митехина			Воронка
Пров.		Литвак			
Рук.группы		Грановский			
Н. контр.		Мерзлякова			См. табл.
Утв.		Вайнберг			

Лит.	Масса	Масштаб
И	Смотри таблицу	
Лист	Листов 1	

Госстрой СССР САНТЕХПРОЕКТ г. Москва

Инв. № подл. | Подп. и дата | Взам. инв. № | Инв. № дубл. | Подп. и дата

Серия 4.903-13 Выпуск 1-2

Формат	Зона	Поз.	Обозначение	Наименование	Кол.	Примечание
				Документация		
12			А23В047.000СБ	Сборочный чертеж		
				Сборочные единицы		
11		1	А22А024.000	Люк	1	
11		2	А23В039.000	Бак емкостью V=4÷7,5 м³	1	
11		3	А23В041.000	Система дренажная	1	
11		4	А23В042.000	Указатель уровня	2	
11		5	А23В043.000-01	Лестница	2	
11		6	А23В044.000-03	Патрубок	1	
		7	-06	Патрубок	2	
		8	-07	Патрубок	1	
11		9	А23В045.000	Патрубок сливной	1	
				Детали.		
12		10	А23В046.000-03	Воронка	1	
Б4		11	А23В047.001	Прокладка		
				Резина-пластина 3Т-М		
				ГОСТ 7338-65		
				ф110+2,2 x ф158-2,5	1	0,02 кг

Подп. и дата. | Инв. N дубл. | Взам. инв. N | Подп. и дата | Инв. N подл.

Изм	Лист	N докум.	Подп.	Дата
Разраб.		Литвак		
Пров.		Рубинская		
Рук. груп.		Грановский		
Н. контр.		Мерзлякова		
Утв.		Вайнберг		

А23В047.000

Бак гидроперегрузки V=4 м³.

Лит	Лист	Листов
И		1

Госстрой СССР САНТЕХПРОЕКТ г. Москва

Копировал: Формат 11

Формат	Зона	Поз.	Обозначение	Наименование	Кол.	Примечание
				Документация		
12			А22А024.000СБ	Сборочный чертеж		
				Детали		
Б4		1	А22А024.001	Ручка		
				Круг В12 ГОСТ 2590-71		
				Ст.3 ГОСТ 535-58	1	0,16 кг
11		2	А22А024.002	Прокладка	1	
Б4		3	А22А024.003	Ось		
				Ст.3 ГОСТ 380-71	5	
11		4	А22А024.004	Корпус	1	
11		5	А22А024.005	Крышка	1	
11		6	А22А024.006	Скоба	5	
				Стандартные изделия		
		7		Болт М12x35.36		
				ГОСТ 7798-70	1	
		8		Болт откидной		
				М12x55.36 ГОСТ 3033-73	5	
		9		Гайка М12.8		
				ГОСТ 3032-66	6	
		10		Шайба 10.02		
				ГОСТ 11371-68	10	
		11		Шайба 12.02		
				ГОСТ 11371-68	6	
		12		Шплинт 2,5x18		
				ГОСТ 397-66	10	

Подп. и дата. | Инв. N дубл. | Взам. инв. N | Подп. и дата | Инв. N подл.

Изм.	Лист	N докум	Подп	Дата
Разраб.		Митехина		
Пров.		Литвак		
Рук. группы		Грановский		
Н. контр		Мерзлякова		
Утв.		Вайнберг		

А22А024.000

Люк

Лит	Лист	Листов
И		1

Госстрой СССР САНТЕХПРОЕКТ г. Москва

Копировал Мельникова 21.12.66 Формат 11

А23В047.000СБ

Серия 4.903-13 Выпуск 1-2

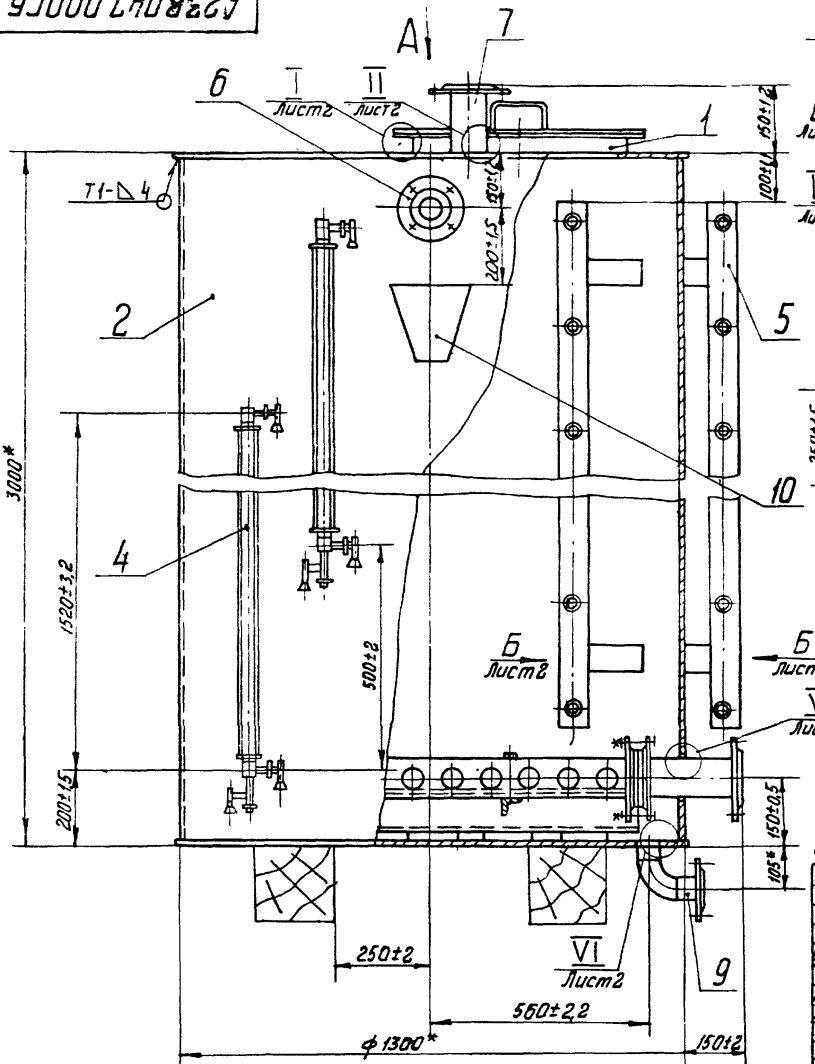

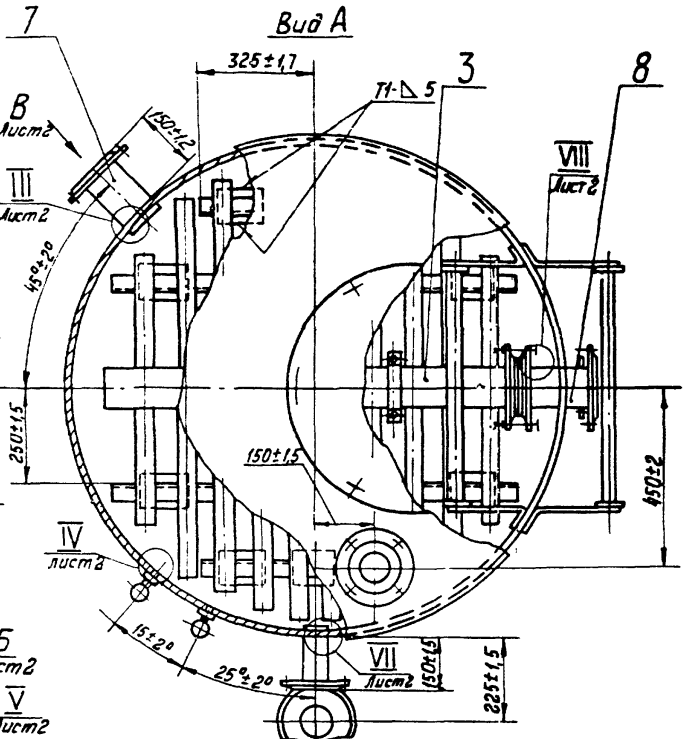

1. *Размеры для справок.
2. Сварные швы У1 по ГОСТ 16037-70, Т1, Н1- по ГОСТ 5264-69.
3. Бак установить на деревянных брусках или железобетонных балках с деревянными прокладками между днищем бака и балками. Поперечное сечение опоры 200×200мм. Деревянные бруски и прокладки обработать антисептическим составом.

Изм.	Лист.	N докум.	Подп.	Дата
Разраб.		Литвак		
Пров.		Рувинская		
Рук. груп.		Грановский		
Гл. спец.		Вайнберг		
Н. контр.		Перзлякова		
Утв.		Сливак		

А23В047.000СБ.

Бак гидроперегрузки V=4м³

Сварочный чертеж

Лит.	Масса	Масшт.
И	740	1:10
Лист 1	Листов 2	

Госстрой СССР
САНТЕХПРОЕКТ
г. МОСКВА

Копировал Мельникова Ж 12-201 Формат А2.

Инв. N подл. | Подп. и дата | Взам. инв. N | Инв. N дубл. | Подп. и дата

Вид Б лист1

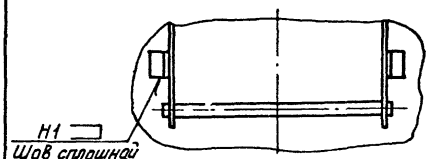

Вид В повернуто, лист1

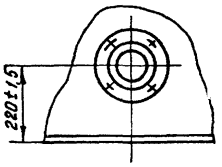

I лист1
М1:2

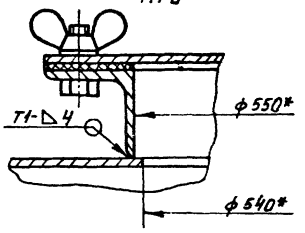

II лист1
М1:2

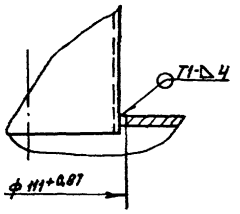

VII лист1
М1:2

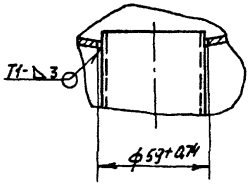

VI лист1
М1:2

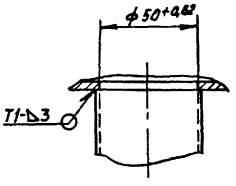

V лист1
М1:2

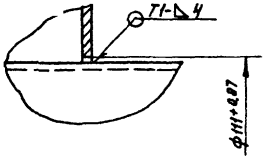

III лист1
М1:2

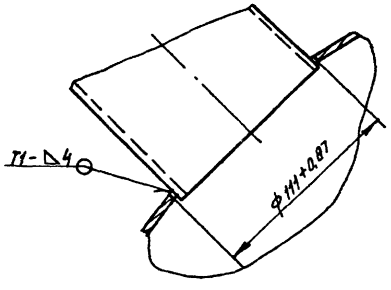

VIII лист1
М1:2

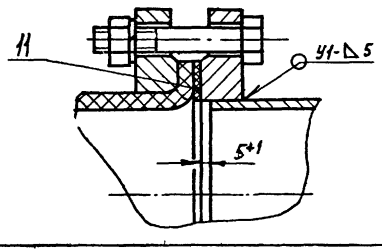

IV лист1
М1:2

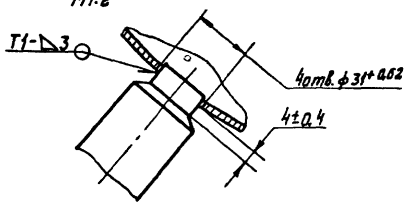

Изм.	Лист.	N докум.	Подп.	Дата

А23В047.000СБ

Лист 2

Копировал: Лист 96.1-20.1 Формат А2

Инв. N подл. | Подп. и дата | Взам. инв. N | Инв. N дубл. | Подп. и дата

А22А024.000СБ

Серия 4.903-13 выпуск 1-2

Инв.№ подл. | Подп. и дата | Взам. инв.№ | Инв.№ дубл. | Подп. и дата

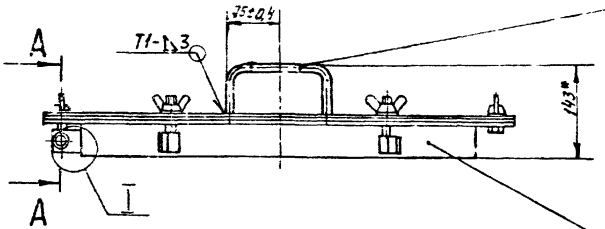

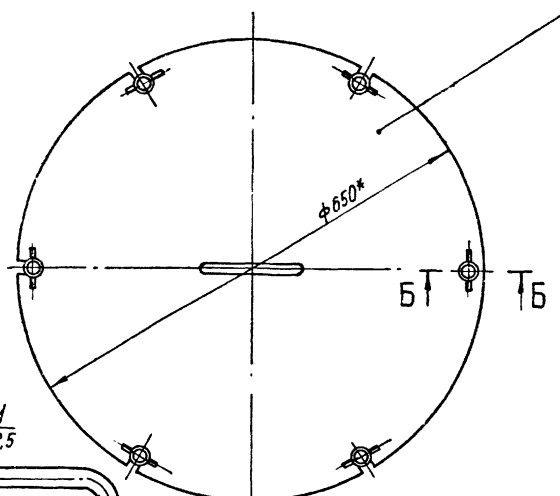

Поз. 1
М 1:2,5

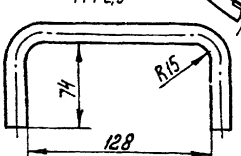

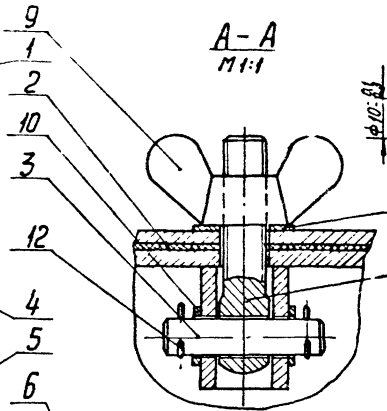

А – А
М 1:1

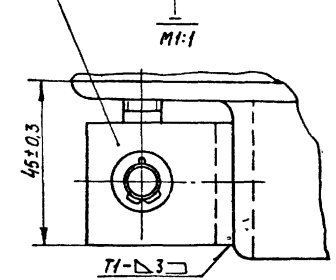

I
М 1:1

Поз. 3
М 1:1

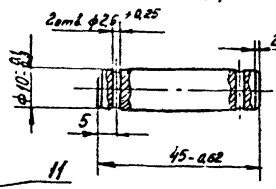

Б – Б
М 1:1

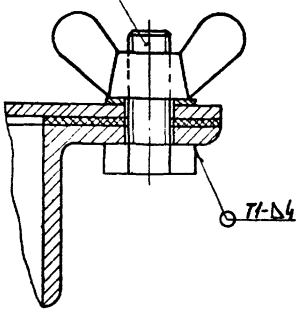

1.* Размеры для справок.

2. Сварные швы по ГОСТ 5264-89.

Изм.	Лист.	N докум.	Подп.	Дата	А22А024.000 СБ			
Разраб.		Митехина			Люк Сборочный чертеж	Лит.	Масса	Масшт.
Пров		Литвак				И	21,2	1:5
Рук.груп.		Грановский				Лист	Листов 1	
Гл. спец.		Вайнберг				Госстрой СССР САНТЕХПРОЕКТ г. Москва		
Н. контр.		Мерзлякова						
Утв.		Гольтвегер						

Копировал: - ЖС 12-31-1 формат 12.

А22А024.006

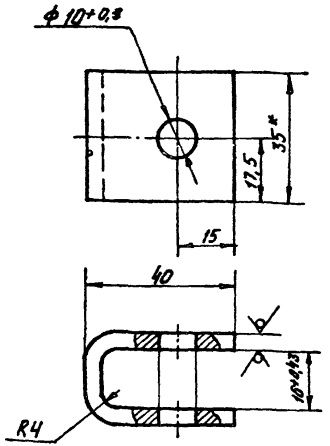

1. Неуказанные предельные отклонения размеров по ст1.
2* Размер для справок.

Изм.	Лист	N докум.	Подп.	дата
Разраб.		Ямпольская		
Пров.		Литвак		
Рук. груп.		Грановский		
Н. контр.		Мерзлякова		
Утв.		Вайнберг		

А22А024.006

Скоба

Лит	Масса	Масшт.
К	0,11	1:1

Лист | Листов 1

Госстрой СССР
САНТЕХПРОЕКТ
г. Москва

Лист В4,0 ГОСТ 19903-74 / Ст.3 ГОСТ 14637-69

Копировал: Формат А1

Взам. инв. № | Инв. № подл. | Подп. и дата

А22А024.002

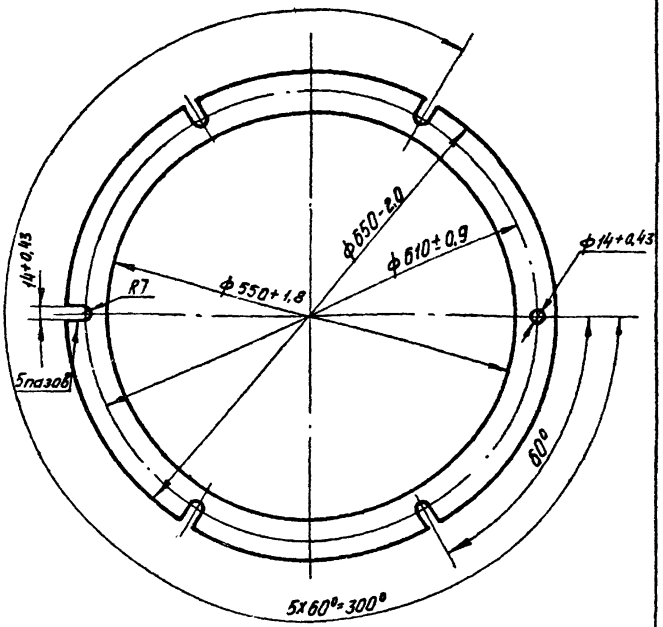

Неуказанные предельные отклонения размеров по ст1.

Изм.	Лист	N докум.	Подп.	дата
Разраб.		Ямпольская		
Пров.		Литвак		
Рук. групп.		Грановский		
Н. контр.		Мерзлякова		
Утв.		Вайнберг		

А22А024.002

Прокладка

Лит.	Масса	Масшт.
И	0,57	1:5

Лист | Листов 1

Картон Б 1,5 ГОСТ 9347-74

Госстрой СССР
САНТЕХПРОЕКТ
г. Москва

Копировал Мельникова Формат А4

Взам. инв. № | Инв. № подл. | Подп. и дата

Серия 4.903-13 Выпуск 1-2

Инв. N подл. | Подп. и дата | Взам. инв. N | Инв. N дубл. | Подп. и дата

А22А024.005

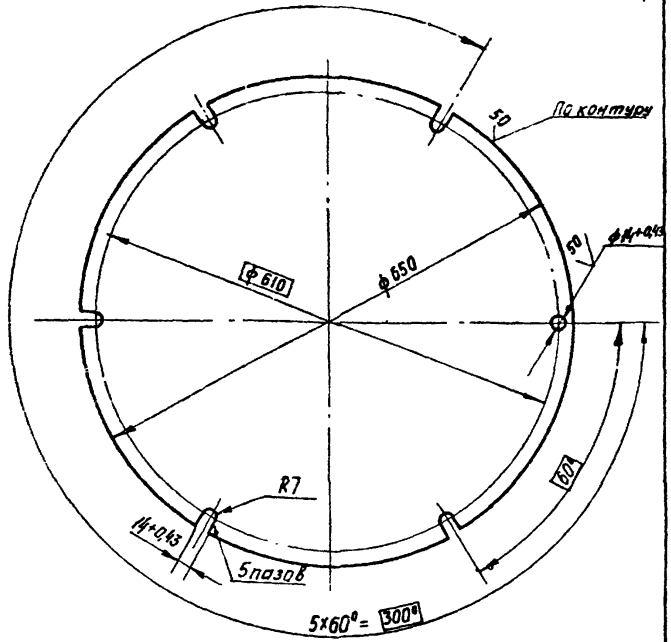

1. Смещение осей пазов и отверстия от номинального расположения не более 1мм. (допуск зависимый).
2. Неуказанные предельные отклонения размеров по СТ7.

Изм.	Лист	N докум.	Подп.	Дата
Разраб.		Ятальская		
Пров.		Литвак		
Рук. груп.		Грановский		
Н. контр.		Мерзлякова		
Утв.		Вайнберг		

А22А024.005

Крышка

Лит.	Масса	Масшт.
И	13,3	1:5
Лист	Листов 1	

Лист Б4,0 ГОСТ 19903-74
Ст.3 ГОСТ 14637-69

Госстрой СССР
САНТЕХПРОЕКТ
г. Москва

Копировал

Формат А1.

А22А024.004

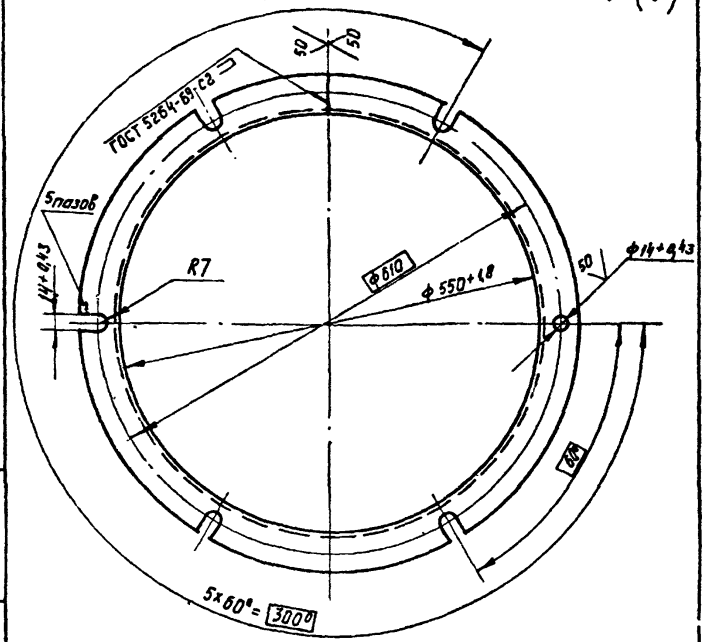

Смещение осей пазов и отверстия от номинального расположения не более 1мм (допуск зависимый).

Изм.	Лист	N докум.	Подп.	Дата
Разраб.		Митехина		
Пров.		Литвак		
Рук. груп.		Грановский		
Н. контр.		Мерзлякова		
Утв.		Вайнберг		

А22А024.004

Корпус

Лит.	Масса	Масшт.
И	6,0	1:5
Лист	Листов 1	

Уголок Б-50х50х5 ГОСТ 8509-72
Ст.3 ГОСТ 535-58

Госстрой СССР
САНТЕХПРОЕКТ
г. Москва

Копировал Мельникова

Формат А1

А23В047.000 Д

Серия 4.903-13 Выпуск 1-2

Инв.№ подл. | Подп. и дата | Взам. инв.№ | Инв.№ дубл. | Подп. и дата

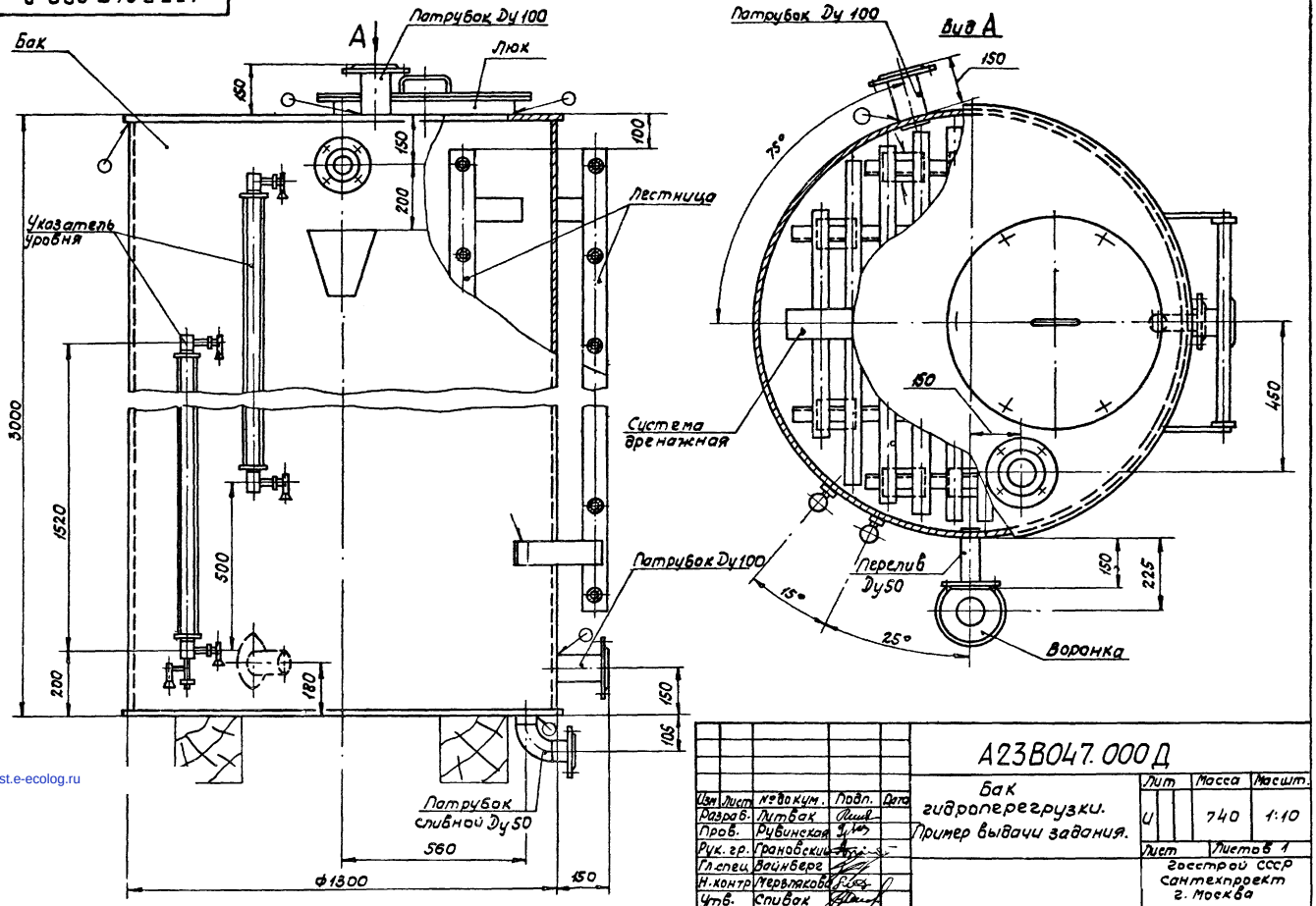

gost.e-ecolog.ru

Изм.	Лист	№ докум.	Подп.	Дата
Разраб.	Литвак			
Пров.	Рубинская			
Рук. гр.	Гранавский			
Гл. спец.	Вайнберг			
Н. контр.	Первлякова			
Утв.	Спивак			

А23В047.000 Д

Бак гидроперегрузки. Пример выдачи задания.

Лит	Масса	Масшт.
У	740	1:10

Лист	Листов 1
	Госстрой СССР Сантехпроект г. Москва

Копировал: ЖС 12-201 Формат 12