ТИПОВАЯ ДОКУМЕНТАЦИЯ
НА КОНСТРУКЦИИ, ИЗДЕЛИЯ И УЗЛЫ
ЗДАНИЙ И СООРУЖЕНИЙ

Серия 7.411-2

ИЗДЕЛИЯ И УЗЛЫ ИНЖЕНЕРНОГО ОБОРУДОВАНИЯ ПНЕВМОТРАНСПОРТА НА ДЕРЕВООБРАБАТЫВАЮЩИХ ПРЕДПРИЯТИЯХ

Выпуск 3-1

Колена

РАБОЧИЕ ЧЕРТЕЖИ

РАЗРАБОТАНА
ПРОЕКТНЫМ ИНСТИТУТОМ
„ГИПРОДРЕВПРОМ"

ГЛАВНЫЙ ИНЖЕНЕР ИНСТИТУТА
К.А. Бутор

ГЛАВНЫЙ ИНЖЕНЕР ПРОЕКТА
А.Н. Александров

Утверждены
Минлеспромом СССР
протокол от 9 ноября 1989г.
№13 и введены в действие
письмом от 14 ноября 1989г.
№ 4-24-7081

gost.e-ecolog.ru

Содержание

Обозначение	Наименование	Стр.
К.00.00.00	Содержание Колено α=15° л.1.2	2
К.00.00.00 К.01.00.00	Колено α=15° л.3.4 Изгиб	3
К.00.00.00 СБ	Колено α=15°. Сборочный чертеж	4
К.00.00.01 К.00.00.03 К.00.00.02	Прокладка Скоба Прокладка	5
К.01.00.00 СБ К.01.00.02	Изгиб. Сборочный чертеж Сегмент	6
К.02.00.00	Патрубок	7
К.02.00.00 СБ	Патрубок. Сборочный чертеж	8
К.03.00.00 К.01.00.01	Конус в сборе Фланец	9
К.03.00.00 СБ	Конус в сборе. Сборочный чертеж	10
К.02.00.02 К.03.00.01	Фланец Фланец	11
К.03.00.02 К.03.00.03 К.03.00.04	Патрубок конический Патрубок направляющий Шпилька	12
К.04.00.00 СБ К.04.00.01	Крышка. Сборочный чертеж Стенка	13
К1.00.00.00	Колено α=30° л.1,2,3,4	14
К1.00.00.00 СБ	Колено α=30°. Сборочный чертеж	15
К1.01.00.00 К1.01.00.00 СБ	Изгиб Изгиб. Сборочный чертеж	16
К1.00.00.00 К2.00.00.00	Колено α=30°. л.5 Колено α=45° л.1,2,3	17
К2.00.00.00 СБ	Колено α=45°. Сборочный черт.	18
К2.00.00.00 К2.01.00.00 СБ.	Колено α=45° л.4,5 Изгиб. Сборочный чертеж	19
К2.01.00.00 К3.00.00.00	Изгиб Колено α=60° л.1	20
К3.00.00.00	Колено α=60° л.2,3,4,5	21
К3.00.00.00 СБ	Колено α=60°. Сборочный чертеж	22
К3.01.00.00 К3.01.00.00 СБ	Изгиб Изгиб. Сборочный чертеж	23
К4.00.00.00	Колено α=75° л.1,2,3,4.	24
К4.00.00.00 СБ	Колено α=75°. Сборочный чертеж	25
К4.00.00.00 К4.01.00.00 К4.01.00.00 СБ	Колено α=75°. л.5 Изгиб. л.1 Изгиб. Сборочный чертеж	26
К4.01.00.00 К5.00.00.00	Изгиб. л.2 Колено α=90° л.1,2,3	27
К5.00.00.00 СБ	Колено α=90°. Сборочный чертеж	28
К5.00.00.00 К5.01.00.00	Колено α=90°. л.4,5 Изгиб	29
К5.01.00.00 СБ К.04.00.00	Изгиб Крышка	30

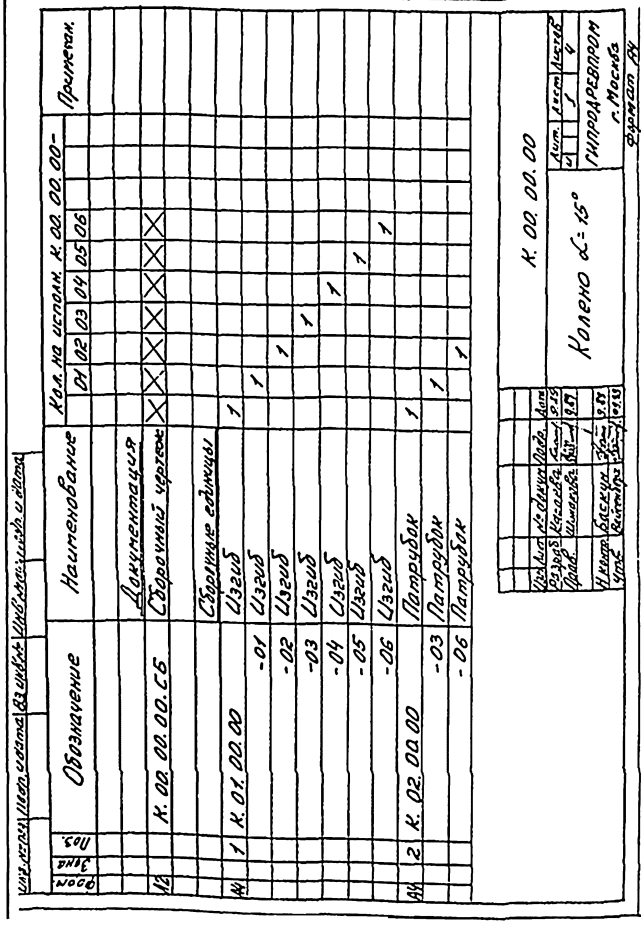

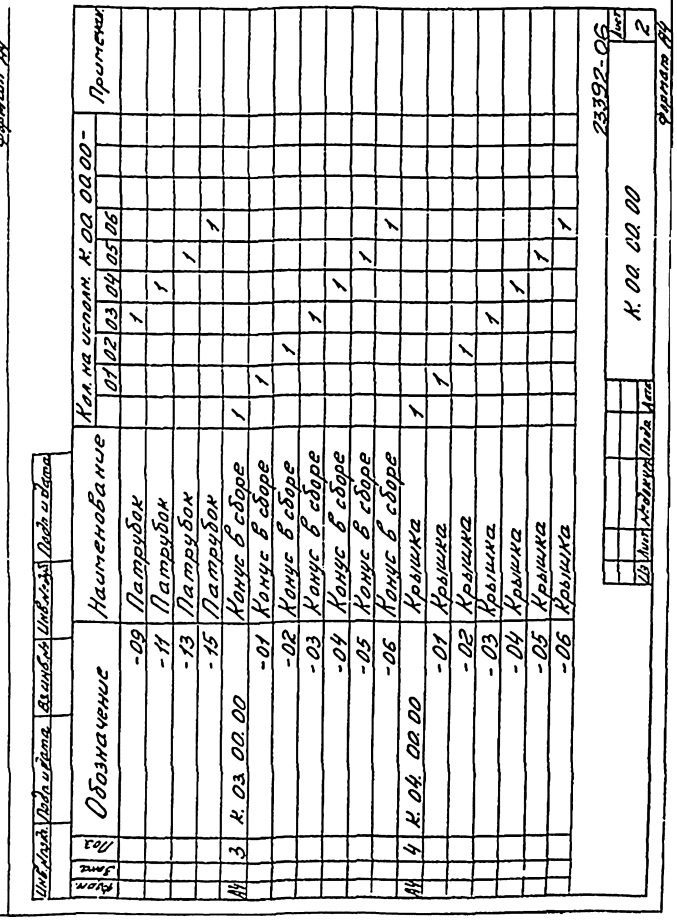

Серия 7.411-2 Выпуск 3-1

Форм.	Зона	Поз.	Обозначение	Наименование	Кол. на исполн. К. 01.00.00-	01	02	03	04	05	06	Примечан.
				Документация								
А3			К. 01.00.00.СБ	Сборочный чертеж	X	X	X	X	X	X	X	
				Детали								
А4		1	К. 01.00.01	Фланец	2							
			-01	Фланец		2						
			-02	Фланец			2					
			-03	Фланец				2				
			-04	Фланец					2			
			-05	Фланец						2		
			-06	Фланец							2	

Из	Лист	№ докум.	Подп.	Дата	К. 01.00.00			
Разраб.		Касоева		9.85	Изгиб	Лит	Лист 1	Листов 2
Пров.		Шинакова		9.89				
Н. контр.		Шинакова				ГИПРОДРЕВПРОМ г. Москва		
Утв.		Баскин		9.89				

Формат А4

Форм.	Зона	Поз.	Обозначение	Наименование	Кол. на исполн. К. 00.00.00-	01	02	03	04	05	06	Примечан.
				Детали								
А4		5	К. 00.00.01	Прокладка	1							
			-01	Прокладка		1						
			-02	Прокладка			1					
			-03	Прокладка				1				
			-04	Прокладка					1			
			-05	Прокладка						1		
			-06	Прокладка							1	
А3		6	К. 00.00.02	Прокладка	1							
			-01	Прокладка		1						
			-02	Прокладка			1					
			-03	Прокладка				1				
			-04	Прокладка					1			
			-05	Прокладка						1		
			-06	Прокладка							1	
А4		7	К. 00.00.03	Скоба	2	2	2	2				
			-01	Скоба					4	4	4	

Из	Лист	№ докум.	Подп.	Дата	К. 00.00.00	Лист 3

Формат А4

Инв. № подл.	Подп. и дата	Взам. инв. №	Инв. № дубл.	Подп. и дата

Форм.	Зона	Поз.	Обозначение	Наименование	Кол. на исполн. К. 01.00.00-	01	02	03	04	05	06	Примечан.
А3		2	К. 01.00.02	Сегмент	2							
			-04	Сегмент		2						
			-08	Сегмент			2					
			-12	Сегмент				2				
			-15	Сегмент					2			
			-18	Сегмент						2		
			-21	Сегмент							2	

Из	Лист	№ док.	Подп.	Дата	К. 01.00.00	Лист 2

Формат А4

Инв. № подл.	Подп. и дата	Взам. инв. №	Инв. № дубл.	Подп. и дата

Форм.	Зона	Поз.	Обозначение	Наименование	Кол. на исполн. К. 00.00.00-	01	02	03	04	05	06	Примечан.
				Стандартные изделия								
				Болты ГОСТ 7798-70								
		8		М16×55. 56.019	8							
				М16×65. 56.019		8						
				М16×70. 56.019			8	8				
				М20×80. 56.019					12	16	20	
				Гайки ГОСТ 5915-70								
		9		М10. 6.019	4	4	4	4				
				М12. 6.019					6	6	6	
		10		М16. 6.019	16	16	16	16				
				М20. 6.019					24	32	40	
				Шайбы ГОСТ 6402-70								
		11		16. 65Г. 019	8	8	8	8				
				20. 65Г. 019					12	16	20	

23392-06

Из	Лист	№ докум.	Подп.	Дата	К. 00.00.00	Лист 4

Формат А4

К.00.00.00.СБ

Серия 7.411-2 Выпуск 3-1

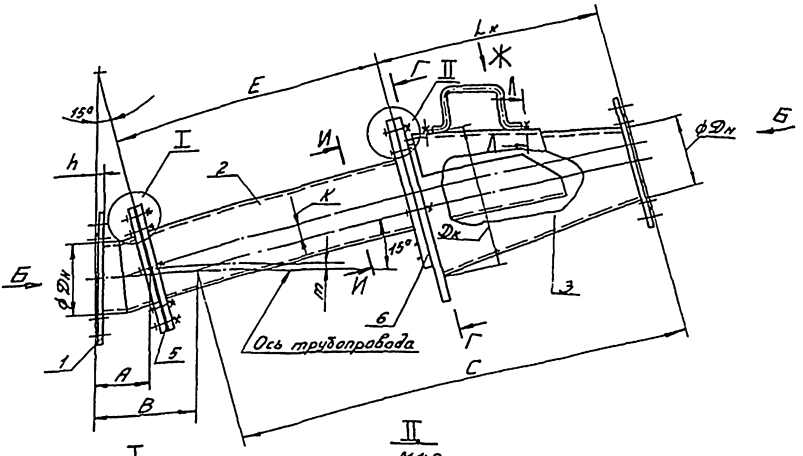

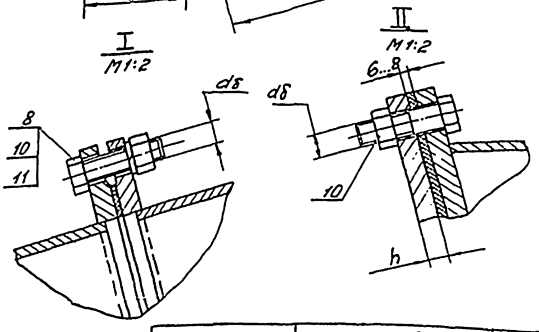

Вид Б

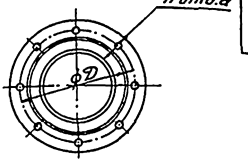

Г-Г повернуто

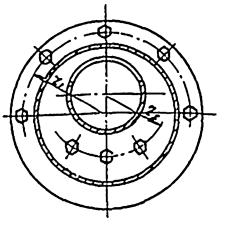

И-И повернуто

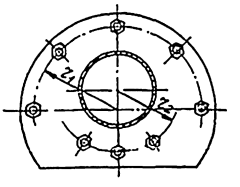

Обозначение	Размеры, мм																Кол-во п, шт.	Масса кг
	Дн	Дк	A	B	E	Lк	C	D	z_1	z_2	k	m	h	dб	dб'	d		
К.00.00.00	127	254	99	657	474	401	802	200	147	114	33	13	14	16	10	18	8	50
-01	203	406	158	1050	758	641	1283	280	223	170	53	21	18					118
-02	245	490	191	1268	914	774	1548	305	265	201	64	25	20					190
-03	273	546	213	1413	1019	863	1725	335	293	222	71	28						216
-04	325	650	254	1682	1213	1027	2053	395	345	260	85	33	22	20	12	22	12	340
-05	426	852	332	2204	1590	1346	2692	495	446	335	111	44					16	594
-06	530	1060	413	2742	1978	1675	3349	600	550	412	138	54					20	919

Вид Ж повернуто

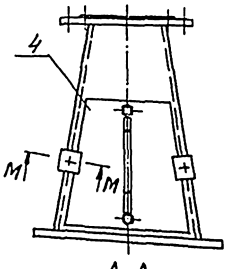

М-М повернуто
М1:2

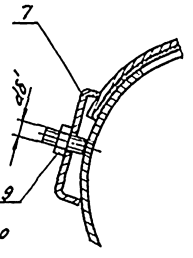

Л-Л повернуто
М1:2



1. $\pm \frac{t_3}{2}$.
2. Покрытие: грунтовка ГФ-0119 красно-коричневая. V.У1

23392-06

					К.00.00.00.СБ			
Из	Лист	Ндокум	Подп	Дата	Колено $\alpha = 15°$ Сборочный чертеж	Лит.	Масса	Мас-б
Разраб		Касаева		9.87		И	см. табл.	—
Пров.		Шиманов		9.87		Лист	Листов: 1	
Т. контр.						ГИПРОДРЕВПРОМ з Москва		
Н. контр.		Баскин		09.87				
Утв.				09.87				

Формат А2

К. 00. 00. 01

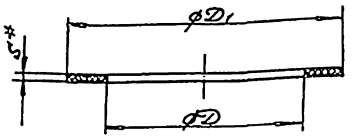

Обозначение	Размеры, мм D	D1	S*	Масса кг
К. 00. 00. 01	130	178	6	0,26
-01	205	258		0,32
-02	245	282		0,31
-03	273	312		0,35
-04	325	365	8	0,63
-05	426	465		0,79
-06	530	570		0,97

* Размер для справок

Изм.	Лист	№ докум.	Подп.	Дата
Разраб.	Кассева			9.89
Пров.	Шимакова			9.89
Т.контр.				
Н.контр.	Шимакова			9.89
Утв.	Шимакова			9.89

К. 00. 00. 01

Прокладка

Лит.	Масса	Масштаб
И	см. табл.	—
Лист	Листов 1	

Пластина I, лист ТМКЩ-С-S ГОСТ 7338-77

ГИПРОДРЕВПРОМ г. Москва

Формат А4

К. 00. 00. 03

Rz 80 (√)

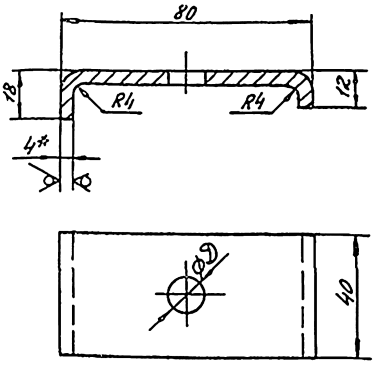

Обозначение	D, мм	Масса кг
К. 00. 00. 03	12	0,12
-01	14	

1. Длина развертки – 97 мм
2. $\pm \frac{t_2}{2}$
3. * Размер для справок

Изм.	Лист	№ докум.	Подп.	Дата
Разраб.	Бух			9.89
Пров.	Шимакова			9.89
Н.контр.	Шимакова			9.89
Утв.	Шимакова			9.89

К. 00. 00. 03

Скоба

Лит.	Масса	Масштаб
И	см. табл.	—
Лист	Листов 1	

Лист 8 Ст3кп ГОСТ 14637-79

ГИПРОДРЕВПРОМ г. Москва

Формат А4

Инв. № подл. | Подп. и дата | Взам. инв. № | Инв. № дубл. | Подп. и дата

К. 00. 00. 02

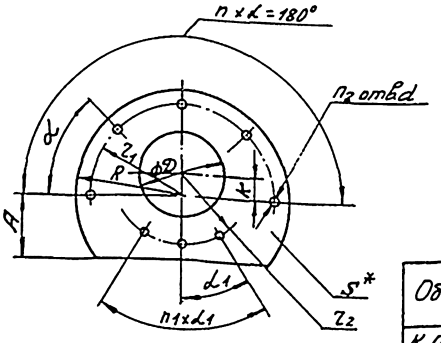

Обозначение	Размеры, мм D	A	R	K	Z1	Z2	S*	d	Угол.° L	L1	Кол-во, шт. n	n1	n2	Масса кг
К. 00. 00. 02	130	101	167	33	147	114	6	18	45	30	4	2	8	0,5
-01	205	137	243	53	223	170								1,0
-02	245	157	285	64	265	201								1,4
-03	273	171	313	71	293	222								1,7
-04	325	195	365	85	345	260	8	22	30	22,5	6	4	12	2,9
-05	426	244	466	111	446	335			22,5	18	8	6	16	4,6
-06	530	294	570	138	550	412			18	15	10	8	20	6,8

* Размер для справок

23392-06

Изм.	Лист	№ докум.	Подп.	Дата
Разраб.	Кассева			9.89
Пров.	Шимакова			9.89
Н.контр.	Шимакова			9.89
Утв.	Шимакова			9.89

К. 00. 00. 02

Прокладка

Лит.	Масса	Масштаб
И	см. табл.	—
Лист	Листов 1	

Пластина I, лист ТМКЩ-С-S ГОСТ 7338-77

ГИПРОДРЕВПРОМ г. Москва

Формат А3

К. 01.00.00 СБ

Серия 7.411-2 Выпуск 3-1

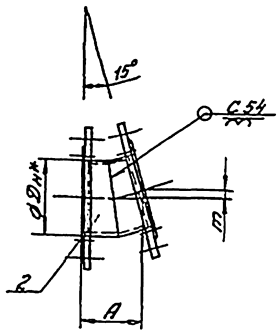

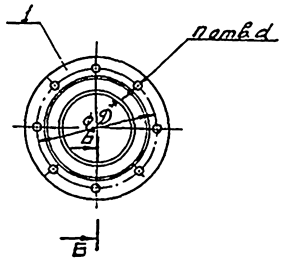

Б-Б
М1:2

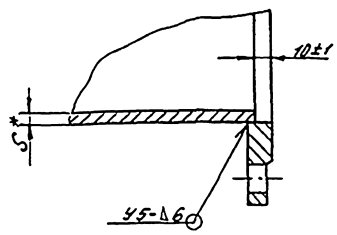

Обозначение	Размеры, мм						Кол-во шт.	Масса
	$D_н^*$	D^*	A	S^*	m	d^*	n^*	кг
К. 01.00.00	127	200	99	6	13	18	8	6,9
-01	203	280	158		21			15,2
-02	245	305	191	7	25			19,1
-03	273	335	213		28			22,5
-04	325	395	254	8	33	22	12	33,7
-05	426	495	332	9	44		16	52,9
-06	530	600	413		54		20	78

1. Сварные швы по ГОСТ 16037-80
2. $\pm \frac{t_3}{2}$.
3.* Размеры для справок

					К. 01.00.00 СБ			
Изм.	Лист	№ докум.	Подп.	Дата	Изгиб Сборочный чертеж	Лит.	Масса	Мас-б
Разраб.		Касаева		9.89		И	см. табл.	—
Пров.		Шинакова		9.89		Лист	Листов: 1	
Т. контр.						ГИПРОДРЕВПРОМ г. Москва		
Н. контр.		Шинакова		9.89				
Утв.		Баскин		9.89				

Формат А3

К. 01.00.02

Rz80 (√)

Рис.1

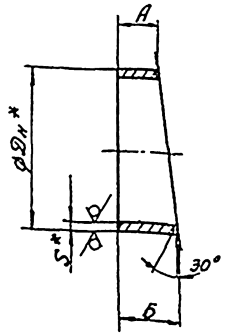

Рис 2

Остальное см. рис.1

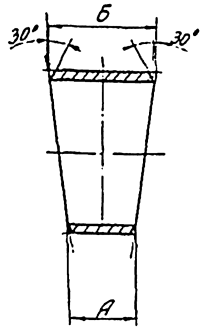

Обозначение	Рис.	Размеры, мм				Масса
		$D_н^*$	S^*	А	Б	кг
К. 01.00.02	1	127	6	32	49	0,72
-01				5	21	0,23
-02				58	74	1,18
-03	2			35	69	0,93
-04	1	203		57	84	2,04
-05				15	42	0,83
-06				68	95	2,37
-07	2			57	110	2,43
-08	1	245	7	71	103	3,57
-09				21	53	1,52
-10				74	106	3,7
-11	2			68	133	4,13
-12	1	273		80	116	4,5
-13				25	61	1,97
-14	2			76	148	5,14

Продолжение

К. 01.00.02-15	1	325	8	98	141	7,44
-16				31	74	3,28
-17	2			91	176	8,35
-18	1	426	9	131	187	14,72
-19				46	102	6,85
-20	2			119	231	11,56
-21	1	530		165	235	23,12
-22				60	130	10,99
-23	2			148	287	25,14

1. $\pm \frac{t_2}{2}$
2.* Размеры для справок

23392-06

					К. 01.00.02			
Изм.	Лист	№ докум.	Подп.	Дата	Сегмент	Лит.	Масса	Мас-б
Разраб.		Бух		9.89		И	см. табл.	—
Пров.		Шинакова		9.89		Лист	Листов: 1	
Н. контр.		Шинакова		9.89	Труба Dн×S ГОСТ 8732-78 АСт4сп ГОСТ 8731-74	ГИПРОДРЕВПРОМ г. Москва		
Утв.		Шинакова		9.89				

Формат А3

Форм.	Зона	Поз.	Обозначение	Наименование	Кол. на исполн. К.02.00.00- 09	10	11	12	13	14	15	16	Примечан.
				Документация									
			К.02.00.00 СБ	Сборочный чертеж	X	X	X	X	X	X	X	X	
				Детали									
				Труба									
БЧ	1		К.02.00.01	Труба 273х7 ГОСТ 8732-78 / Ас-4сп ГОСТ 8731-74									
			-09	ℓ=996±1	1								45,74 кг
			-10	ℓ=999±1		1							45,87 кг
				Труба 325х8 ГОСТ 8732-78 / Ас-4сп ГОСТ 8731-74									
			-11	ℓ=1189±1			1						74,36 кг
			-12	ℓ=1193±1				1					74,61 кг
				Труба 426х9 ГОСТ 8732-78 / Ас-4сп ГОСТ 8731-74									
			-13	ℓ=1566±1					1				144,94 кг

Исполнения 9.... 16 см. листы 3,4

Изм.	Лист	№ докум.	Подп.	Дата	К.02.00.00			
Разраб.		Бих		9.89	Патрубок	Лит.	Лист 1	Листов 4
Пров.		Шишкина		9.89				
Н.контр.		Шишкина		9.89		ГИПРОДРЕВПРОМ г. Москва		
Утв.		Баскин		09.89				

Инв.№ подл. | Подп. и дата | Взам. инв.№ | Инв.№ дубл. | Подп. и дата

Форм.	Зона	Поз.	Обозначение	Наименование	Кол. на исполн. К.02.00.00- 09	10	11	12	13	14	15	16	Примечан.
			-14	ℓ=1570±1						1			145,31 кг
				Труба 530х9 ГОСТ 8732-78 / Ас-4сп ГОСТ 8731-74									
			-15	ℓ=1954±1							1		225,96 кг
			-16	ℓ=1958±1								1	226,42 кг
		2	К.01.00.01 -03	Фланец	1	2							
			-04	Фланец			1	2					
			-05	Фланец					1	2			
			-06	Фланец							1	2	
		3	К.02.00.02 -03	Фланец	1								
			-04	Фланец			1						
			-05	Фланец					1				
			-06	Фланец							1		

Изм.	Лист	№ докум.	Подп.	Дата	К.02.00.00	Лист 4

Формат А4

Инв.№ подл. | Подп. и дата | Взам. инв.№ | Инв.№ дубл. | Подп. и дата

Форм.	Зона	Поз.	Обозначение	Наименование	Кол. на исполн. К.02.00.00- 01	02	03	04	05	06	07	08	Примечан.
				Документация									
А2			К.02.00.00 СБ	Сборочный чертеж	X	X	X	X	X	X	X	X	
				Детали									
				Труба									
БЧ	1		К.02.00.01	Труба 127х6 ГОСТ 8732-78 / Ас-4сп ГОСТ 8731-74									
				ℓ=451±1	1								8,07 кг
			-01	ℓ=404±1		1							7,23 кг
			-02	ℓ=454±1			1						8,12 кг
				Труба 203х6 ГОСТ 8732-78 / Ас-4сп ГОСТ 8731-74									
			-03	ℓ=735±1				1					21,42 кг
			-04	ℓ=688±1					1				20,05 кг
			-05	ℓ=738±1						1			21,51 кг
				Труба 245х7 ГОСТ 8732-78 / Ас-4сп ГОСТ 8731-74									
			-06	ℓ=891±1							1		36,61 кг
			-07	ℓ=844±1								1	34,67 кг
			-08	ℓ=894±1									36,73 кг
А4		2	К.01.00.01	Фланец	1	2	2						
			-01	Фланец				1	2	2			
			-02	Фланец							1	2	2
А3		3	К.02.00.02	Фланец	1								
			-01	Фланец				1					
			-02	Фланец							1		

23392.06

Изм.	Лист	№ докум.	Подп.	Дата	К.02.00.00	Лист 2

Формат А4

Рис. 1

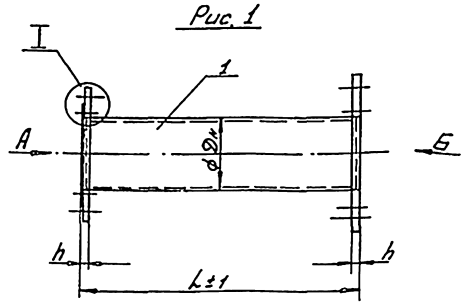

Вид А

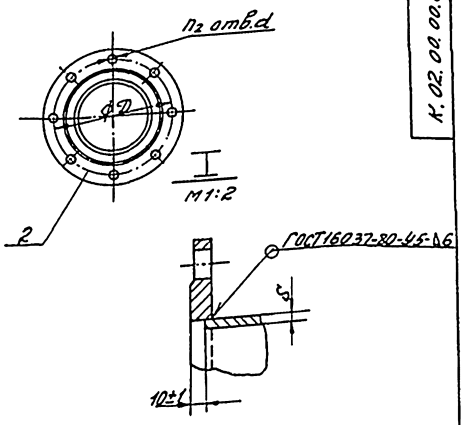

Рис. 2

Остальное см. рис. 1

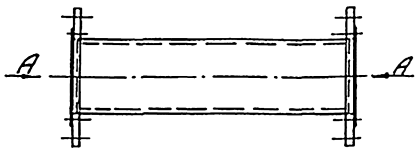

Вид Б

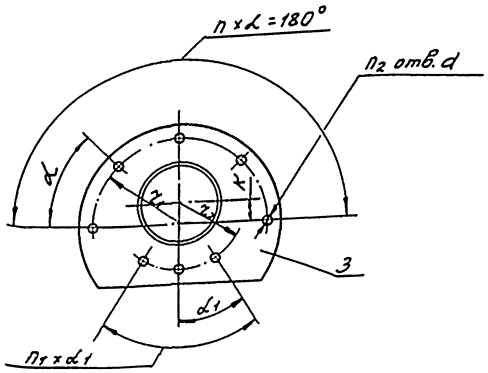

Обозначение	Рис.	Размеры, мм									Угол.°		Кол-во, шт.			Масса, кг
		Dн	L	D	r1	r2	K	S	d	h	α	α1	n	n1	n2	
К.02.00.00	1	127	471	200	147	114	33	6	18	14	45	30	4	2	8	17,4
-01	2		424		—	—	—				—	—	—	—		12,7
-02			474													13,6
-03	1	203	755	280	223	170	53			18	45	30	4	2		44
-04	2		708		—	—	—				—	—	—	—		31,1
-05			758													32,6
-06	1	245	911	305	265	201	64	7		20	45	30	4	2		68,2
-07	2		864		—	—	—				—	—	—	—		46,6
-08			914													48,6
-09	1	273	1016	335	293	222	71				45	30	4	2		83,1
-10	2		1019		—	—	—				—	—	—	—		59,3
-11	1	325	1209	395	345	260	85	8	22	22	30	22,5	6	4	12	128,1
-12	2		1213		—	—	—				—	—	—	—		93,4
-13	1	426	1586	495	446	335	111	9			22,5	18	8	6	16	227,3
-14	2		1590		—	—	—				—	—	—	—		168,7
-15	1	530	1974	600	550	412	138			24	18	15	10	8	20	355,1
-16	2		1978		—	—	—				—	—	—	—		255,1

Размеры, кроме „L" для справок.

23392-06

Изм.	Лист	№ докум.	Подп.	Дата	К.02.00.00.СБ			
Разраб.		Бух		9.89	Патрубок	Лит.	Масса	Мас-б
Пров.		Шикакова		9.89	Сборочный чертеж	Н	см. табл.	—
Т. контр.						Лист	Листов: 1	
Н. контр.		Шикакова		9.89		ГИПРОДРЕВПРОМ г. Москва		
Утв.		Баскин		9.89				

Формат А2

Форм.	Зона	Поз.	Обозначение	Наименование	Кол. на исполн. К.03.00.00-	01	02	03	04	05	06	Примечан.
			-06	Патрубок направляющий							1	
		5	К.03.00.04	Шпилька	2	2	2	2				
			-02	Шпилька					2	2	2	
		6	-01	Шпилька	2	2	2	2				
			-03	Шпилька					4	4	4	
				Стандартные изделия								
				Болты ГОСТ 7798-70								
		7		М16×55.56.019	8							
				М16×65.56.019		8						
				М16×70.56.019			8	8				
				М20×80.56.019					12	16	20	

Изм.	Лист	№ докум.	Подп.	Дата	К.03.00.00	Лист 3

Формат А4

Серия 7.411-2 Выпуск 3-1

Форм.	Зона	Поз.	Обозначение	Наименование	Кол. на исполн. К.03.00.00-	01	02	03	04	05	06	Примечан.
				Документация								
А2			К.03.00.00.СБ	Сборочный чертеж	X	X	X	X	X	X	X	
				Детали								
А3		1	К.03.00.01	Фланец	1							
			-01	Фланец		1						
			-02	Фланец			1					
			-03	Фланец				1				
			-04	Фланец					1			
			-05	Фланец						1		
			-06	Фланец							1	
А4		2	К.01.00.01	Фланец	1							
			-01	Фланец		1						

Изм.	Лист	№ докум.	Подп.	Дата	К.03.00.00	Лит.	Лист	Листов
Разраб.	Касаева			9.89	Конус в сборе		1	3
Пров.	Шинакова			9.89		ГИПРОДРЕВПРОМ г. Москва		
Н.контр.	Шинакова			9.89				
Утв.	Баскин			9.89				

Формат А4

Обозначение	Размеры, мм D	D_1	D_2	D_3	H	h	d	n	Масса, кг
К.01.00.01	130	200	235	178	14				2,71
-01	205	280	315	258	18	3	18	8	5,52
-02	245	305	340	282	20				5,93
-03	273	335	370	312					6,71
-04	325	395	435	365	22			12	9,35
-05	426	495	535	465		4	22	16	11,66
-06	530	600	640	570	24			20	15,81

$+t_2; -t_2; \pm \frac{t_2}{2}$

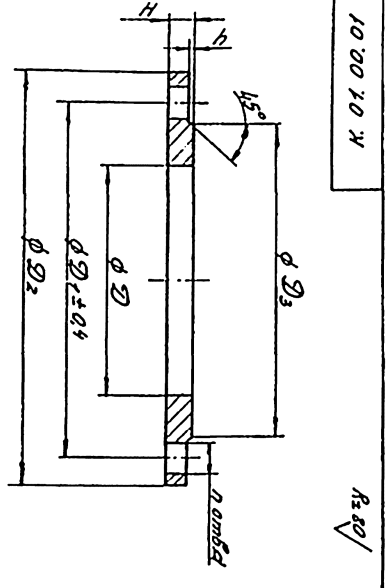

К.01.00.01

R_z 80

Ст3 ГОСТ 380-71

Фланец

К.01.00.01

Лит. | Масса | Масс-б | Лист | СМ. табл. | Листов 1

ГИПРОДРЕВПРОМ г. Москва

Изм. | Лист | № докум. | Подп. | Дата

Формат А4

Форм.	Зона	Поз.	Обозначение	Наименование	Кол. на исполн. К.03.00.00-	01	02	03	04	05	06	Примечан.
			-02	Фланец			1					
			-03	Фланец				1				
			-04	Фланец					1			
			-05	Фланец						1		
			-06	Фланец							1	
А4		3	К.03.00.02	Патрубок конический	1							
			-01	Патрубок конический		1						
			-02	Патрубок конический			1					
			-03	Патрубок конический				1				
			-04	Патрубок конический					1			
			-05	Патрубок конический						1		
			-06	Патрубок конический							1	
А4		4	К.03.00.03	Патрубок направляющий	1							
			-01	Патрубок направляющий		1						
			-02	Патрубок направляющий			1					
			-03	Патрубок направляющий				1				
			-04	Патрубок направляющий					1			
			-05	Патрубок направляющий						1		

Изм.	Лист	№ докум.	Подп.	Дата	К.03.00.00	Лист 2

Формат А4

К. 03. 00. 00. СБ

Серия 1.411-2 Выпуск 3-1

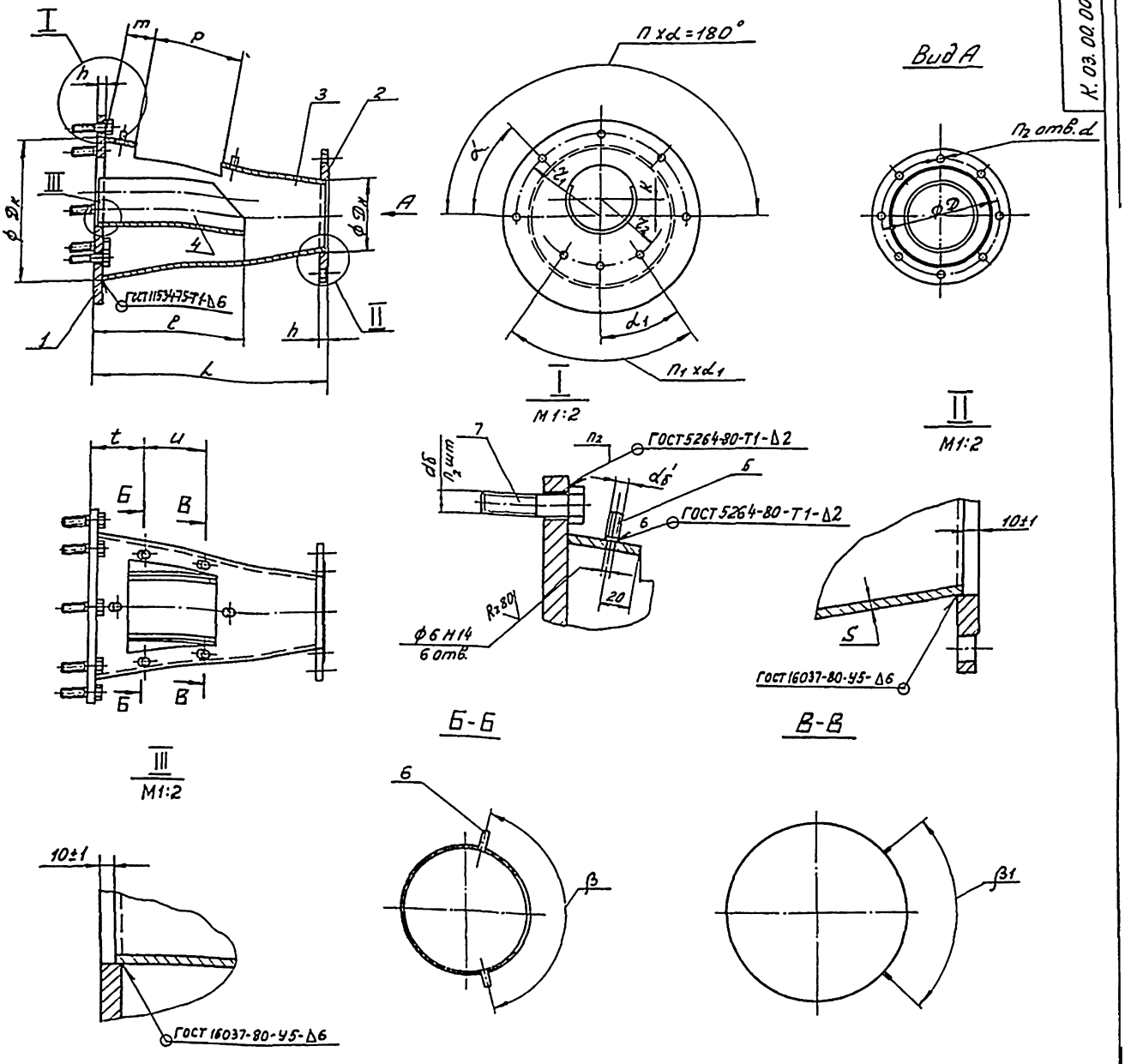

Обозначение	Размеры, мм																	Углы, °				Кол-во, шт.			Масса, кг
	$D_н$	$D_к$	L	D	r_1	r_2	K	ℓ	m	p	t	u	h	S	d	$d_б$	$d_б'$	α	$α_1$	β	$β_1$	n	n_1	n_2	
К. 03. 00. 00	127	254	398	200	147	114	33	265	51	152	139	—	14	6	18	16	10	45	30	151	—	4	2	8	20,6
-01	203	406	638	280	223	170	53	425	81	248	221	—	18							127					51,4
-02	245	490	771	305	265	201	64	514	101	299	268		20	7						120					93,5
-03	273	546	860	335	293	222	71	573	111	334	295									116					99,3
-04	325	650	1024	395	345	260	85	683	132	395	202	290	22	8	22	20	12	30	22,5	113	109	6	4	12	158,5
-05	426	852	1343	495	446	335	111	895	172	517	292	310		9				22,5	18	106	103	8	6	16	285,6
-06	530	1060	1672	600	550	412	138	1115	213	643	382	335	24					18	15	101	99	10	8	20	447

$\pm \frac{t_з}{2}$

23.392-06

					К. 03. 00. 00. СБ			
Изм.	Лист	№ докум.	Подп.	Дата	Конус в сборе Сборочный чертеж	Лит.	Масса	Мас-б
Разраб.		Касаева					см. табл.	—
Пров.		Шинакова				Лист	Листов: 1	
Т. контр.						ГИПРОДРЕВПРОМ г. Москва		
Н. контр.		Шинакова						
Утв.		Баснин				Формат А2		

Rz 80

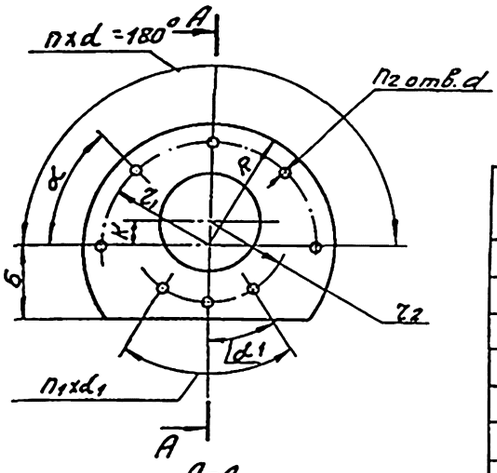

А-А

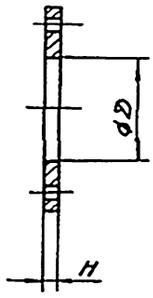

Обозначение	Размеры, мм								Угол.°		Кол-во шт.			Масса кг
	D	δ	R	K	r1	r2	H	d	α	α1	n	n1	n2	
К.02.00.02	130	101	167	33	147	114	14	18	45	30	4	2	8	6,59
-01	205	137	243	53	223	170	18							17,04
-02	245	157	285	64	265	201	20							25,6
-03	273	171	313	71	293	222								30,57
-04	325	195	365	85	345	260	22	22	30	22,5	6	4	12	44,36
-05	426	244	466	111	446	335			22,5	18	8	6	16	70,61
-06	530	294	570	138	550	412	24		18	15	10	8	20	113,28

$+t_2$; $-t_2$; $\pm\frac{t_2}{2}$

				К.02.00.02	
Изм.	Лист	№ докум.	Подп.	Дата	
Разраб.		Касаева		9.89	Фланец
Пров.		Шинакова		9.89	
Т.контр.					
Н.контр.		Шинакова		9.89	Ст 3 ГОСТ 380-71
Утв.		Шинакова		9.89	

Лист	Масса	Масш.
	см. табл.	—
Лист	Листов: 1	

ГИПРОДРЕВПРОМ г. Москва

Формат А3

Rz 80

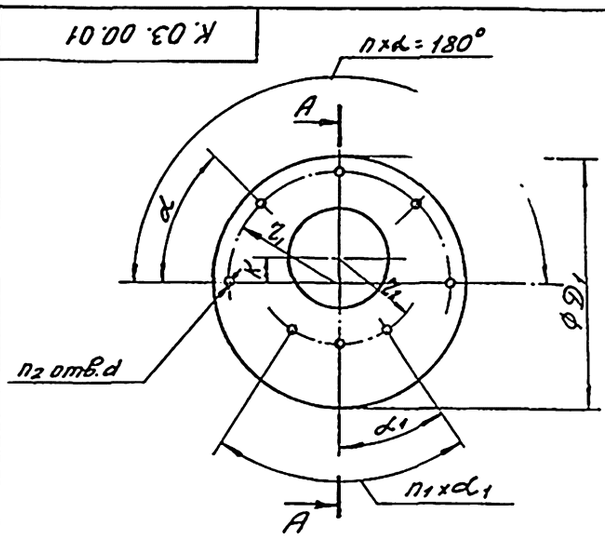

А-А

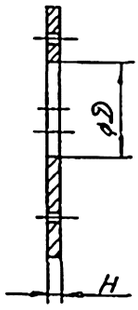

Обозначение	Размеры, мм							Угол.°		Кол-во шт.			Масса, кг
	D	D1	r1	r2	K	H	d	α	α1	n	n1	n2	
К.03.00.01	130	334	147	114	33	14	18	45	30	4	2	8	7,94
-01	205	486	223	170	53	18							21,25
-02	245	570	265	201	64	20							32,33
-03	273	626	293	222	71								38,79
-04	325	730	345	260	85	22	22	30	22,5	6	4	12	57,14
-05	426	932	446	335	111			22,5	18	8	6	16	92,11
-06	530	1140	550	412	138	24		18	15	10	8	20	149,23

$+t_2$; $-t_2$; $\pm\frac{t_2}{2}$

23382-06

				К.03.00.01	
Изм.	Лист	№ докум.	Подп.	Дата	
Разраб.		Касаева		9.89	Фланец
Пров.		Шинакова		9.89	
Т.контр.					
Н.контр.		Шинакова		9.89	Ст 3 ГОСТ 380-71
Утв.		Шинакова		9.89	

Лит.	Масса	Масш.
Н	см. табл.	—
Лист	Листов: 1	

ГИПРОДРЕВПРОМ г. Москва

Формат А3

Серия 7.411-2 Выпуск 3-1

К. 03. 00. 02

ГОСТ 5264-80-С2

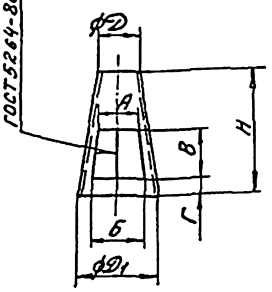

Обозначение	Размеры, мм														Угол.°		Масса
	D	D1	H	A	Б	B	Г	S*	R	R1	R2	R3	E	Ж	α	α1	кг
К. 03. 00. 02	127	254	374	127	162	150	50	4	747	367	696	544	750	429	60°15'	14°25'	6,24
-01	203	406	610	203	259	245	80		1225	606	1144	896	1208	697	59°5'	14°9'	16,38
-02	245	490	741	245	312	295	100	5	1487	736	1386	1087	1458	846	58°43'	14,2	30,01
-03	273	546	830	273	346	330	110		1667	826	1556	1222	1627	946	58°25'	13°33'	37,52
-04	325	650	992	325	412	390	130	6	1992	986	1860	1465	1937	1130	58°12'	13°47'	64,19
-05	426	852	1311	426	538	510	170	7	2635	1306	2463	1946	2544	1490	57°44'	13°39'	130
-06	530	1060	1638	530	669	635	210		3297	1637	3084	2441	3171	1861	57°30'	13°32'	202,63

Развертка

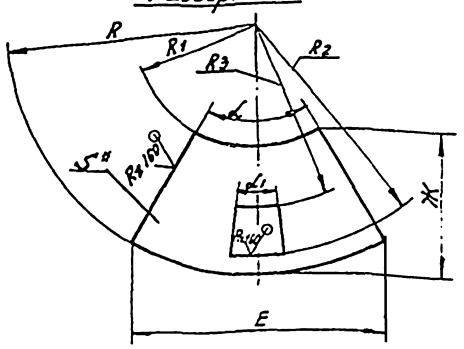

1. $+t_2$; $-t_2$; $\pm\frac{t_2}{2}$
2.* Размер для справок

Из	Лист	№ докум.	Подп.	Дата
Разраб.		Касоева		9.89
Пров.		Шинакова		9.89
Т. контр.				
Н. контр.		Шинакова		9.89
Утв.		Шинакова		9.89

К. 03. 00. 02

Патрубок конический

Лит. | Масса | Мас-б
И | см. табл. | —

Лист | Листов: 1

Лист 6-ПН-S ГОСТ 19903-74
8 Ст3кп ГОСТ 14637-79

ГИПРОДРЕВПРОМ г. Москва

Формат А3

К. 03. 00. 03

Rz 20

Вид А

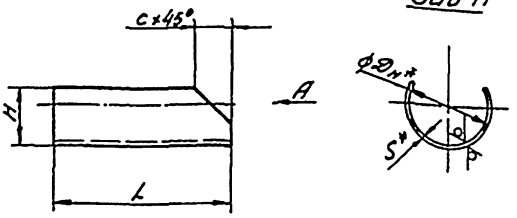

Обозначение	Размеры, мм					Масса, кг
	Dн*	S*	L	H	C	
К. 03. 00. 03	127	6	255	85	55	2,66
-01	203		415	135	87	7
-02	245	7	504	163	105	12
-03	273		563	182	117	15
-04	325	8	673	217	140	24,44
-05	426	9	885	284	183	47,42
-06	530		1105	353	228	73,95

1. $\pm\frac{t_2}{2}$
2.* Размеры для справок

Из	Лист	№ докум.	Подп.	Дата
Разраб.		Касоева		9.89
Пров.		Шинакова		9.89
Т. контр.				
Н. контр.		Шинакова		9.89
Утв.		Шинакова		9.89

К. 03. 00. 03

Патрубок направляющий

Лит. | Масса | Мас-б
И | см. табл. | —

Лист | Листов: 1

Труба Dн 1 S ГОСТ 8732-78
А Ст4сп ГОСТ 8731-74

ГИПРОДРЕВПРОМ г. Москва

Формат А4

К. 03. 00. 04

Rz 40

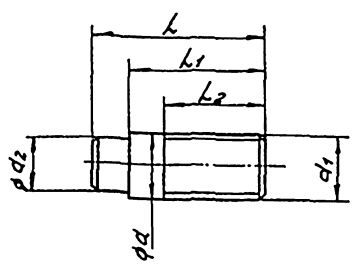

Обозначение	Размеры, мм						Масса, кг
	d	d1	d2	L	L1	L2	
К. 03. 00. 04	10	М10-8g	8	30	25	20	0,02
-01				40	35	30	0,03
-02	12	М12-8g	10	35	30	25	
-03				40	35	30	

$+t_2$; $\pm\frac{t_2}{2}$

23392-06

Из	Лист	№ докум.	Подп.	Дата
Разраб.		Касоева		9.89
Пров.		Шинакова		9.89
Т. контр.				
Н. контр.		Шинакова		9.89
Утв.		Шинакова		9.89

К. 03. 00. 04

Шпилька

Лит. | Масса | Мас-б
И | см. табл. | —

Лист | Листов: 1

Ст3 ГОСТ 380-71

ГИПРОДРЕВПРОМ г. Москва

Формат А4

Инв. № подл. | Подп. и дата | Взам. инв. № | Инв. № дубл. | Подп. и дата

97 00 00 40 Ж

Рис. 1

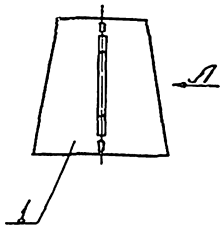

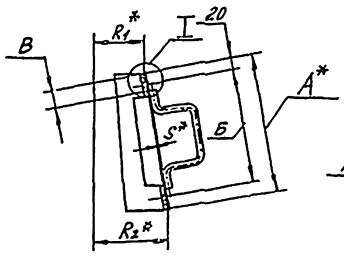

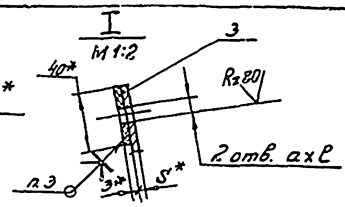

Обозначение	Рис.	Размеры, мм										Масса, кг
		А	Б	В	Г	Д	R_1	R_2	S	d	c	
К. 04. 00. 00	1	232	192	31	—	—	86	128	4	12	16	2,3
-01		328	288	79			145	199				4,1
-02		379	339	105			176	238				5,3
-03		414	374	122			197	264				6,2
-04	2	475	435	—	125	153	236	313	5	14	20	10,2
-05		597	557		175	214	312	408				15,5
-06		723	683		225	277	389	505				22,2

Рис. 2

Остальное - см. рис. 1

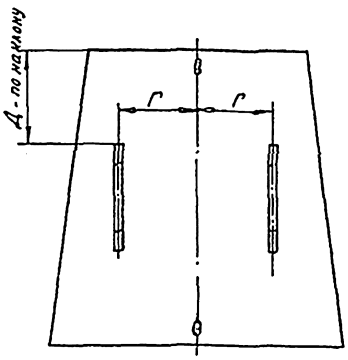

Вид Л повернуто

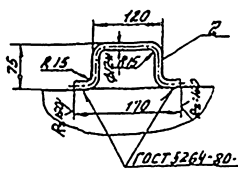

1. $\pm \frac{t_3}{2}$

2. Клей 88НП ТУ38-105540-85

3. * Размеры для справок

					К. 04. 00. 00. СБ	
Инв.№ подл.	Подп. и дата	Взам. инв.№	Инв.№ дубл.	Подп. и дата	Крышка	Лит. / Масса / Масштаб
Разраб.	Бух			3.89	Сборочный чертеж	И / Ст. табл. / —
Пров.	Шиманова			3.89		Лист / Листов 1
Т. контр.						ГИПРОДРЕВПРОМ г. Москва
Н. контр.	Шиманова			3.89		
Утв.	Баскин			04.89		

Формат А3

10 00 40 Ж

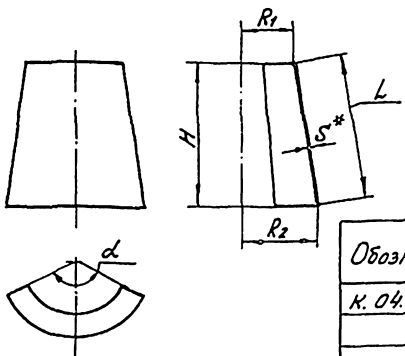

Обозначение	Размеры, мм					Угол, °		Масса, кг
	H	L	R_1	R_2	S*	α	β	
К. 04. 00. 01	229	232	86	128	4	130	23°26'	1,8
-01	324	328	145	199		114	18°44'	3,56
-02	374	379	176	238		109	17°49'	4,73
-03	409	414	197	264		106	17°8'	5,59
-04	469	475	236	313	5	103	16°44'	9,28
-05	589	597	312	408		98	15°46'	14,53
-06	714	723	389	505		95	15°14'	21,14

Развертка

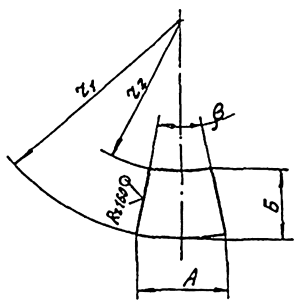

1. $\pm \frac{t_2}{2}$

2. * Размер для справок.

23892-06

					К. 04. 00. 01	
Инв.№ подл.	Подп. и дата	Взам. инв.№	Инв.№ дубл.	Подп. и дата	Стенка	Лит. / Масса / Масштаб
Разраб.	Бух			9.89		И / Ст. табл. / —
Пров.	Шиманова			3.89		Лист / Листов 1
Т. контр.						ГИПРОДРЕВПРОМ г. Москва
Н. контр.	Шиманова			3.89	Лист Б-ЛН-5 ГОСТ 19903-74	
Утв.	Баскин			03.89	Ст.3 ГОСТ 14637-79	

Формат А3

Форм.	Зона	Поз.	Обозначение	Наименование	Кол. на исполн. К1.00.00.00-	01	02	03	04	05	06				Примечан.
А4		5	К1.01.00.00	Изгиб	1										
			-01	Изгиб		1									
			-02	Изгиб			1								
			-03	Изгиб				1							
			-04	Изгиб					1						
			-05	Изгиб						1					
			-06	Изгиб							1				
				Детали											
А4		6	К.00.00.01	Прокладка	2										
			-01	Прокладка		2									
			-02	Прокладка			2								
			-03	Прокладка				2							
			-04	Прокладка					2						
			-05	Прокладка						2					
			-06	Прокладка							2				
А3		7	К.00.00.02	Прокладка	1										
			-01	Прокладка		1									

Из	Лист	№ докум.	Подп.	Дата	К1.00.00.00	Лист 3

Формат А4

Форм.	Зона	Поз.	Обозначение	Наименование	Кол. на исполн. К1.00.00.00-	01	02	03	04	05	06				Примечан.
				Документация											
А2			К1.00.00.00.СБ	Сборочный чертеж	X	X	X	X	X	X	X				
				Сборочные единицы											
А4		1	К.01.00.00	Изгиб	1										
			-01	Изгиб		1									
			-02	Изгиб			1								
			-03	Изгиб				1							
			-04	Изгиб					1						
			-05	Изгиб						1					
			-06	Изгиб							1				
А4		2	К.02.00.00 -01	Патрубок	1										
			-04	Патрубок		1									
			-07	Патрубок			1								

Из	Лист	№ докум.	Подп.	Дата	К1.00.00.00			
Разраб.		Касаева	[signature]	9.89	Колено $\alpha = 30°$	Лит.	Лист 1	Листов 5
Пров.		Шинакова	[signature]	9.89				
Н. контр.		Баскин	[signature]	09.89		ГИПРОДРЕВПРОМ г. Москва		
Утв.		Вайсенберг	[signature]	09.89				

Формат А4

Инв. № подл.	Подп. и дата	Взам. инв. №	Инв. № дубл.	Подп. и дата

Форм.	Зона	Поз.	Обозначение	Наименование	Кол. на исполн. К1.00.00.00-	01	02	03	04	05	06				Примечан.
			-02	Прокладка			1								
			-03	Прокладка				1							
			-04	Прокладка					1						
			-05	Прокладка						1					
			-06	Прокладка							1				
А4		8	К.00.00.03	Скоба	2	2	2	2							
			-01	Скоба					4	4	4				
				Стандартные изделия											
				Болты ГОСТ 7798-70											
		9		М16×55.56.019	16										
				М16×65.56.019		16									
				М16×70.56.019			16	16							
				М20×80.56.019					24	32	40				
				Гайки ГОСТ 5915-70											
		10		М10.6.019	4	4	4	4							

Из	Лист	№ докум.	Подп.	Дата	К1.00.00.00	Лист 4

Формат А4

Инв. № подл.	Подп. и дата	Взам. инв. №	Инв. № дубл.	Подп. и дата

Форм.	Зона	Поз.	Обозначение	Наименование	Кол. на исполн. К1.00.00.00-	01	02	03	04	05	06				Примечан.
			-10	Патрубок				1							
			-12	Патрубок					1						
			-14	Патрубок						1					
			-16	Патрубок							1				
А4		3	К.03.00.00	Конус в сборе	1										
			-01	Конус в сборе		1									
			-02	Конус в сборе			1								
			-03	Конус в сборе				1							
			-04	Конус в сборе					1						
			-05	Конус в сборе						1					
			-06	Конус в сборе							1				
А4		4	К.04.00.00	Крышка	1										
			-01	Крышка		1									
			-02	Крышка			1								
			-03	Крышка				1							
			-04	Крышка					1						
			-05	Крышка						1					
			-06	Крышка							1				

23392-06

Из	Лист	№ докум.	Подп.	Дата	К1.00.00.00	Лист 2

Формат А4

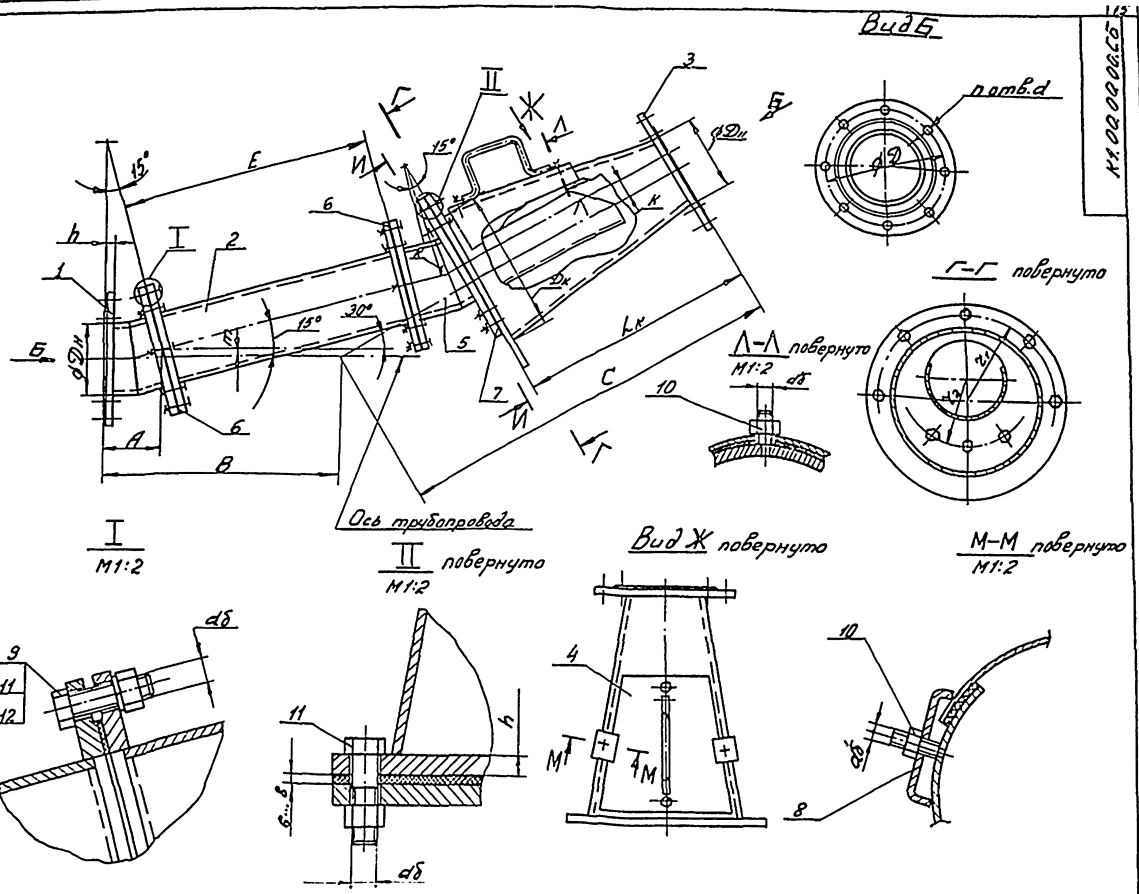

Обозначение	Размеры, мм																			Кол-во n_1 шт	Масса, кг
	$D_н$	$D_к$	A	B	E	R	$L_к$	C	D	K	a	x	m	r_1	r_2	h	dб	d'б	d		
К1.00.00.00	127	254	99	401	424	198	401	655	200	33	259	66	13	147	114	14	16	10	18	8	63
-01	203	406	158	641	591	317	641	1047	280	53	413	106	21	223	170	18					149
-02	245	490	191	774	724	382	774	1263	305	64	499	127	25	265	201	20					234
-03	273	546	213	862	1019	426	863	1407	335	71	556	142	28	293	222						267
-04	325	650	254	1027	1213	507	1027	1676	395	85	662	169	33	345	260	22	20	12	22	12	418
-05	426	852	332	1346	1590	665	1346	2196	495	111	868	222	44	446	335					16	718
-06	530	1060	413	1674	1978	827	1676	2732	600	138	1080	276	54	550	412					20	1111

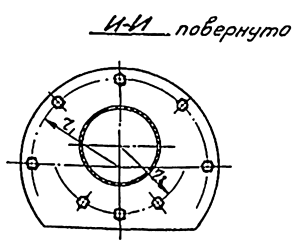

1. $\pm \frac{t_3}{2}$.
2. Покрытие: грунтовка ГФ-0119 красно-коричневая. V. У1

233.92-06

Изм.	Лист	№ докум.	Подп.	Дата	К1.00.00.00.СБ			
Разраб.		Касеева		9.89	Колено $\alpha = 30°$ Сборочный чертеж	Лит.	Масса	Мас-б
Пров.		Шикалева		9.89		и	см. табл.	—
						Лист	Листов: 1	
Н. контр.		Баскин		9.89		ГИПРОДРЕВПРОМ г. Москва		
Утв.				9.89				

Формат А2

Серия 7.411-2 Выпуск 3-1

Формат	Зона	Поз.	Обозначение	Наименование	Кол. на исполн. К1.02.00.00- 01	02	03	04	05	06	Примечан.
				Документация							
А3			К1.01.00.00 СБ	Сборочный чертеж	X	X	X	X	X	X	
				Детали							
А4	1		К.01.00.01	Фланец	1						
			-01	Фланец		1					
			-02	Фланец			1				
			-03	Фланец				1			
			-04	Фланец					1		
			-05	Фланец						1	
			-06	Фланец							1
А3	2		К.02.00.02	Фланец	1						
			-01	Фланец		1					
			-02	Фланец			1				

К1.01.00.00

Изгиб

Лит.	Лист	Листов
И	1	2

ГИПРОДРЕВПРОМ г. Москва

Формат А4

Инв. № подл.	Подп. и дата	Взам. инв. №	Инв. № дубл.	Подп. и дата

Формат	Зона	Поз.	Обозначение	Наименование	Кол. на исполн. К1.02.00.00- 01	02	03	04	05	06	Примечан.
			-03	Фланец			1				
			-04	Фланец				1			
			-05	Фланец					1		
			-06	Фланец						1	
А3	3		К.01.00.02-01	Сегмент	1						
			-05	Сегмент		1					
			-09	Сегмент			1				
			-13	Сегмент				2			
			-16	Сегмент					2		
			-19	Сегмент						2	
			-22	Сегмент							2
	4		-02	Сегмент	1						
			-06	Сегмент		1					
			-10	Сегмент			1				

23392-06

К1.01.00.00

Лит.	Лист	Листов
И	2	2

Формат А4

К1.01.00.00 СБ

Рис.1

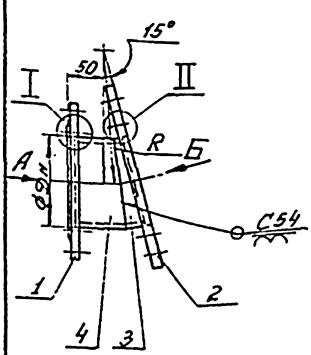

Рис.2

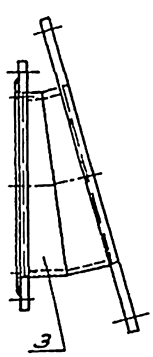

Вид А

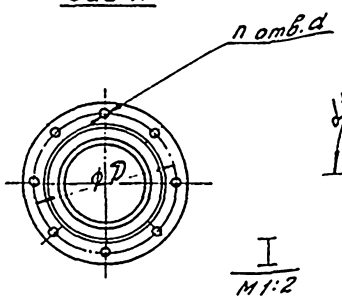

Вид Б

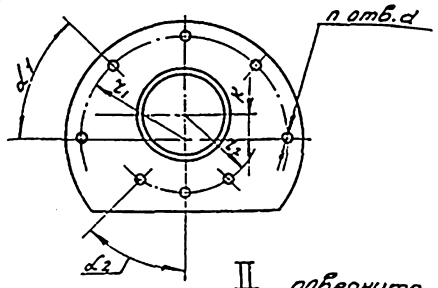

I
М1:2

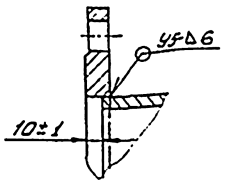

II
М1:2 повернуто

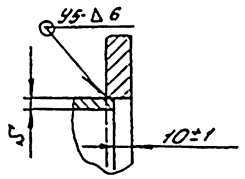

Обозначение	Рис.	Размеры, мм Dн	R	D	r_1	r_2	K	S	d	Угол.° α_1	α_2	Кол-во n, шт.	Масса, кг
К1.01.00.00	1	127	198	200	147	114	33	6	18	45	30	8	16
-01		203	317	280	223	170	53						41,5
-02		245	382	305	265	201	64	7					63,2
-03	2	273	426	335	293	222	71						73,3
-04		325	507	395	345	260	85	8	22	30	22,5	12	108,1
-05		426	665	495	446	335	111	9		22,5	18	16	176,5
-06		530	827	600	550	412	138			18	15	20	284,5

1. Сварные швы по ГОСТ 16037-80
2. Размеры для справок

К1.01.00.00 СБ

Изгиб
Сборочный чертеж

Лит.	Масса	Масштаб
И	см. табл.	—

Лист | Листов: 1

ГИПРОДРЕВПРОМ г. Москва

Формат А3

Серия 7.411-2 Выпуск 3-1

Формат	Зона	Поз.	Обозначение	Наименование	Кол. на испол. К2.00.00.00- 01	02	03	04	05	06	Примечан.
			-10	Патрубок			1				
			-12	Патрубок				1			
			-14	Патрубок					1		
			-16	Патрубок						1	
А4	3		К.03.00.00	Конус в сборе	1						
			-01	Конус в сборе		1					
			-02	Конус в сборе			1				
			-03	Конус в сборе				1			
			-04	Конус в сборе					1		
			-05	Конус в сборе						1	
			-06	Конус в сборе							
А4	4		К.04.00.00	Крышка	1						
			-01	Крышка		1					
			-02	Крышка			1				
			-03	Крышка				1			
			-04	Крышка					1		
			-05	Крышка						1	
			-06	Крышка							

К2.00.00.00 Лист 2

Изм. Лист № докум. Подп. Дата

Формат А4

Формат	Зона	Поз.	Обозначение	Наименование	Кол. на испол. К1.00.00.00- 01	02	03	04	05	06	Примечан.
				М12.6.019				6	6	6	
	11			М16.6.019	24	24	24	24			
				М20.6.019				36	48	60	
				Шайбы ГОСТ 6402-70							
	12			16.65Г.019	16	16	16	16			
				20.65Г.019				24	32	40	

К1.00.00.00 Лист 5

Изм. Лист № докум. Подп. Дата

Формат А4

Формат	Зона	Поз.	Обозначение	Наименование	Кол. на испол. К2.00.00.00- 01	02	03	04	05	06	Примечан.
А2		5	К2.01.00.00	Изгиб	1						
			-01	Изгиб		1					
			-02	Изгиб			1				
			-03	Изгиб				1			
			-04	Изгиб					1		
			-05	Изгиб						1	
			-06	Изгиб							
				Детали							
А3		6	К.00.00.01	Прокладка	2						
			-01	Прокладка		2					
			-02	Прокладка			2				
			-03	Прокладка				2			
			-04	Прокладка					2		
			-05	Прокладка						2	
			-06	Прокладка							
А3		7	К.00.00.02	Прокладка	1						
			-01	Прокладка		1					

К2.00.00.00 Лист 3

Изм. Лист № докум. Подп. Дата

Формат А4

Формат	Зона	Поз.	Обозначение	Наименование	К ол. на испол. К2.00.00.00- 01	02	03	04	05	06	Примечан.
				Документация							
А2			К2.00.00.00 СБ	Сборочный чертеж	X	X	X	X	X	X	X
				Сборочные единицы							
А4		1	К.01.00.00	Изгиб	1						
			-01	Изгиб		1					
			-02	Изгиб			1				
			-03	Изгиб				1			
			-04	Изгиб					1		
			-05	Изгиб						1	
			-06	Изгиб							
А4		2	К.02.00.00.- 01	Патрубок	1						
			-04	Патрубок		1					
			-08	Патрубок			1				

23392-06

К2.00.00.00

Изм. Лист № докум. Подп. Дата

Разраб. Касаева 09.89

Пров. Шумилова 09.89

Н.контр. Баскин 09.89

Утв.

Колено $\alpha = 45°$

Лит. У | Листов 1 | Листов 5

ГИПРОДРЕВПРОМ г. Москва

Формат А4

К2.00.00.00СБ

Серия 7.411-2 Выпуск 3-1

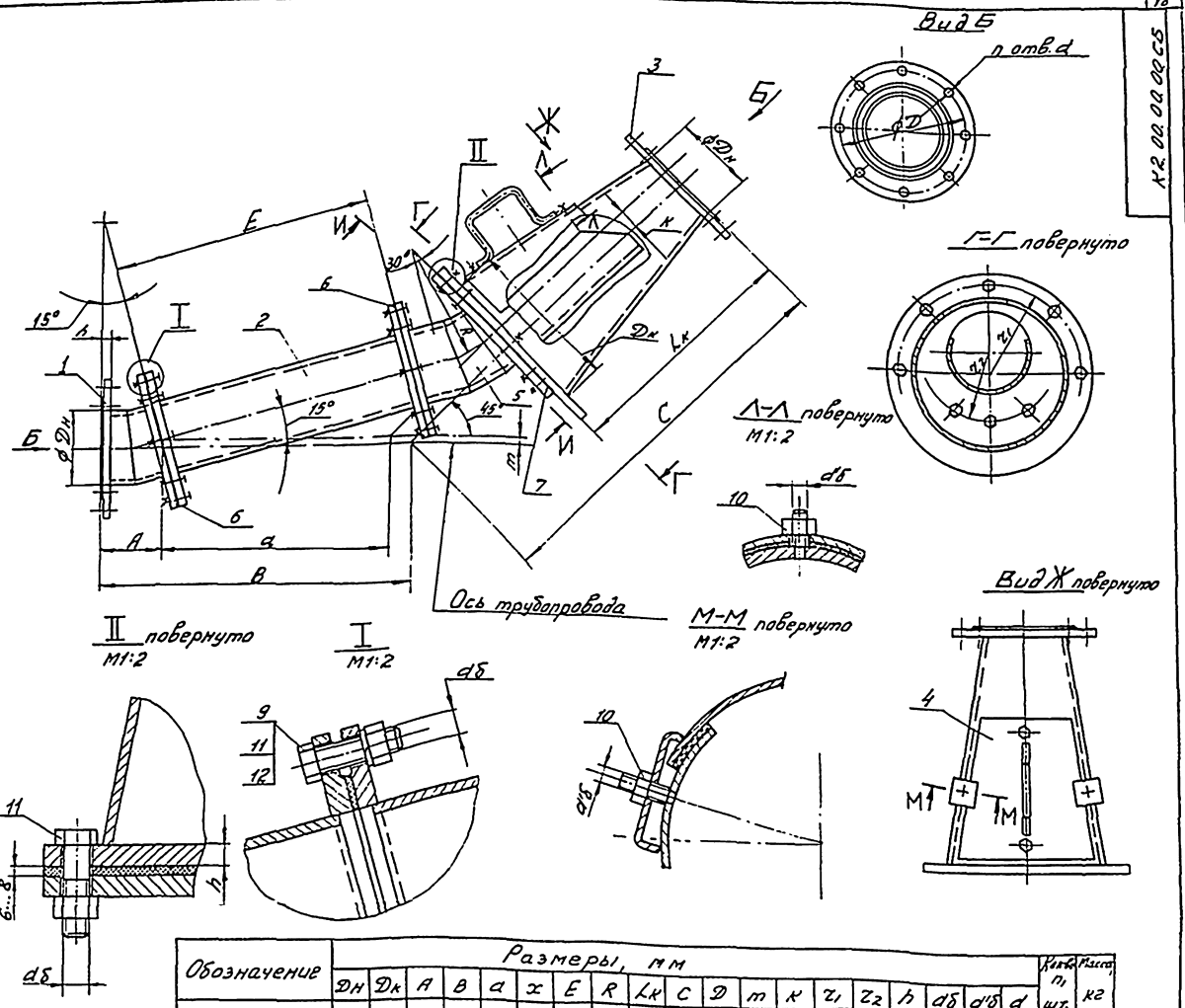

Обозначение	Размеры, мм																			Кол-во n, шт.	Масса, кг
	Dн	Dк	A	B	a	x	E	R	Lк	C	D	m	K	r_1	r_2	h	dб	d'б	d		
К2.00.00.00	127	254	99	505	373	47	424	198	401	633	200	13	33	147	114	14	16	10	18	8	64
-01	203	406	158	808	596	75	708	317	641	1011	280	21	53	223	170	18					151
-02	245	490	191	975	719	90	914	382	774	1221	305	25	64	265	201	20					238
-03	273	546	213	1086	801	100	1019	426	863	1360	335	28	71	293	222						272
-04	325	650	254	1293	954	120	1213	507	1027	1619	395	33	85	345	260	22	20	12	22	12	426
-05	426	852	332	1695	1250	157	1590	665	1346	2122	495	44	111	446	335					16	730
-06	530	1060	413	2109	1555	195	1978	827	1675	2640	600	54	138	550	412					22	1136

И-И повернуто

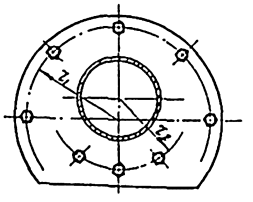

1. $\pm \frac{t_3}{2}$.
2. Покрытие: грунтовка ГФ-0119 красно-коричневая. V.У1

2339206

					К2.00.00.00.СБ			
Из	Лист	№ докум.	Подп.	Дата	Колено $\alpha = 45°$ Сборочный чертеж	Лит.	Масса	Мас-б
Разраб.		Касоева		9.45		И	См. табл.	—
Пров.		Шичкова		9.45		Лист	Листов: 1	
Н. контр.		Боскин				ГИПРОДРЕВПРОМ г. Москва		
Утв.		Сайсенбург		9.39				

Формат А2

Серия 7.411-2 Выпуск 3-1

Обозначение	Наименование	Кол. на исполн. К2.00.00.00- 01	02	03	04	05	06	Примечан.
-02	Прокладка		1					
-03	Прокладка			1				
-04	Прокладка				1			
-05	Прокладка					1		
-06	Прокладка						1	
К.00.00.03	Скоба	2	2	2	2			
-01	Скоба					4	4	4
	Стандартные изделия							
	Болты ГОСТ 7798-70							
	М16×55.56.019	16						
	М16×65.56.019		16					
	М16×70.56.019			16	16			
	М20×80.56.019					24	32	40
	Гайки ГОСТ 5915-70							
	М10.6.019	4	4	4	4			

Формат А4

К2.00.00.00 Лист 4

Обозначение	Наименование	Кол. на исполн. К2.00.00.00- 01	02	03	04	05	06	Примечан.
	М12.6.019				6	6	6	
	М16.6.019	24	24	24	24			
	М20.6.019				36	48	60	
	Шайбы ГОСТ 6402-70							
	16.65Г.019	16	16	16	16			
	20.65Г.019				24	32	40	

Формат А4

К2.00.00.00 Лист 5

К2.01.00.00.СБ

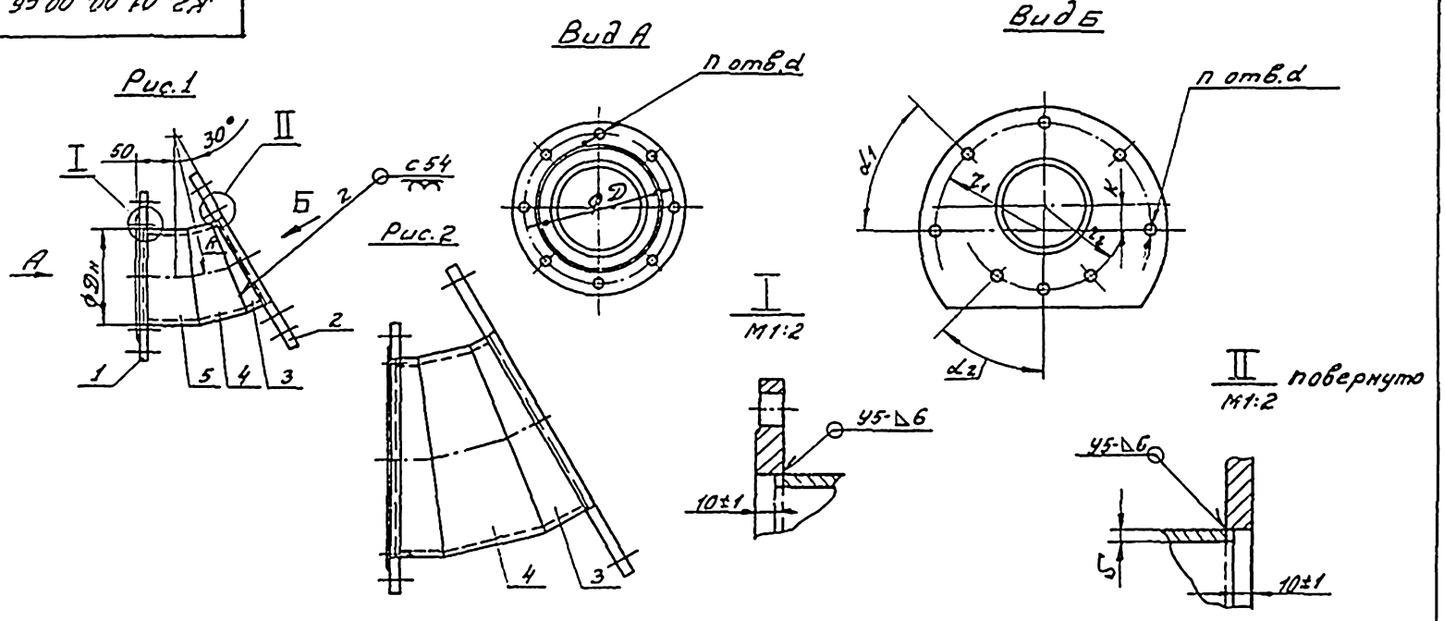

Обозначение	Рис.	Размеры, мм Дн	R	D	Z_1	Z_2	K	S	d	Угол.° α_1	α_2	Кол-во, n	Масса кг
К2.01.00.00	1	127	198	200	147	114	33	6	18	45	30	8	16,9
-01		203	317	280	223	170	53						44,0
-02	2	245	382	305	265	201	64	7					65,1
-03		273	426	335	293	222	71						78,5
-04		325	507	395	345	260	85	8	22	30	22,5	12	116,5
-05		426	665	495	446	335	111	9		22,5	18	16	188,0
06		530	827	600	550	412	138			18	15	20	309,7

1. Сварные швы по ГОСТ 16037-80
2. Размеры для справок

23392-06

К2.01.00.00.СБ

Изгиб
Сборочный чертеж

Изм.	Лист	№ докум.	Подп.	Дата
Разраб.		Касаева		9.89
Пров.		Шишкова		9.89
Н. контр.		Шишкова		9.89
Утв.		Барвин		09.89

Лит. | Масса | Мас-б
Ц | см. табл. | —
Лист | Листов: 1

ГИПРОДРЕВПРОМ г. Москва

Формат А3

Формат	Зона	Поз.	Обозначение	Наименование	Кол. на исполн. К2 01.00.00- 01	02	03	04	05	06	Примечан.
		5	-02	Сегмент	1						
			-06	Сегмент		1					

Изм.	Лист	№ докум.	Подп.	Дата	К2 01.00.00	Лист 3

Формат А4

Формат	Зона	Поз.	Обозначение	Наименование	Кол. на исполн. К2.01.00.00- 01	02	03	04	05	06	Примечан.
				Документация							
А3			К2.01.00.00.СБ	Сборочный чертеж	X	X	X	X	X	X	X
				Детали							
А4	1		К.01.00.01	Фланец	1						
			-01	Фланец		1					
			-02	Фланец			1				
			-03	Фланец				1			
			-04	Фланец					1		
			-05	Фланец						1	
			-06	Фланец							1
А3	2		К.02.00.02	Фланец	1						
			-01	Фланец		1					
			-02	Фланец			1				

Изм.	Лист	№ докум.	Подп.	Дата	К2.01.00.00	Лит	Лист 1	Листов 3
Разраб.	Касаева			9.11	Изгиб			
Пров.	Шилкова			9.11		ГИПРОДРЕВПРОМ г. Москва		
Н.контр.	Баскин			9.11				
Утв.	Зайцев			11.11				

Формат А4

Инв. № подл. | Подп. и дата | Взам. инв. № | Инв. № дубл. | Подп. и дата

Формат	Зона	Поз.	Обозначение	Наименование	Кол. на исполн. К3 00.00.00- 01	02	03	04	05	06	Примечан.
				Документация							
А2			К3.00.00.00 СБ	Сборочный чертеж	X	X	X	X	X	X	X
				Сборочные единицы							
А4	1		К.01.00.00	Изгиб	1						
			-01	Изгиб		1					
			-02	Изгиб			1				
			-03	Изгиб				1			
			-04	Изгиб					1		
			-05	Изгиб						1	
			-06	Изгиб							1
А4	2		К.02.00.00	-02 Патрубок	1						
				-05 Патрубок		1					
				-08 Патрубок			1				

Изм.	Лист	№ докум.	Подп.	Дата	К3.00.00.00	Лит	Лист 1	Листов 3
Разраб.	Касаева			9.11	Колено $\alpha = 60°$			
Пров.	Шилкова			9.11		ГИПРОДРЕВПРОМ г. Москва		
Н.контр.	Шилкова			9.11				
Утв.	Баскин			9.11				

Формат А4

Инв. № подл. | Подп. и дата | Взам. инв. № | Инв. № дубл. | Подп. и дата

Формат	Зона	Поз.	Обозначение	Наименование	Кол. на исполн. К2.01.00.00- 01	02	03	04	05	06	Примечан.
			-03	Фланец			1				
			-04	Фланец				1			
			-05	Фланец					1		
			-06	Фланец						1	
А3	3		К.01.00.02	-01 Сегмент	1						
				-05 Сегмент		1					
				-09 Сегмент			2				
				-13 Сегмент				2			
				-16 Сегмент					2		
				-19 Сегмент						2	
				-22 Сегмент							2
	4			-03 Сегмент	1						
				-07 Сегмент		1					
				-11 Сегмент			1				
				-14 Сегмент				1			
				-17 Сегмент					1		
				-20 Сегмент						1	
				-23 Сегмент							1

Изм.	Лист	№ докум.	Подп.	Дата	К2.01.00.00	Лист 2

Формат А4

Формат	Зона	Поз.	Обозначение	Наименование	Кол. на исполн. К3.00.00.00 – 01	02	03	04	05	06	Примечан.
			-02	Прокладка		1					
			-03	Прокладка			1				
			-04	Прокладка				1			
			-05	Прокладка					1		
			-06	Прокладка						1	
А4	8		К.00.00.03	Скоба	2	2	2	2			
			-01	Скоба				4	4	4	
				Стандартные изделия							
				Болты ГОСТ 7798-70							
	9			М16х55. 56.019	16						
				М16х65. 56.019		16					
				М16х70. 56.019			16	16			
				М20х80. 56.019				24	32	40	
				Гайки ГОСТ 5915-70							
	10			М10.6.019	4	4	4	4			

Изм.	Лист	№ док.	Подп.	Дата	К3.00.00.00	Лист 4

Формат А4

Формат	Зона	Поз.	Обозначение	Наименование	Кол. на исполн. К3.00.00.00 – 01	02	03	04	05	06	Примечан.
			-10	Патрубок			1				
			-12	Патрубок				1			
			-14	Патрубок					1		
			-16	Патрубок						1	
А2	3		К.03.00.00	Конус в сборе	1						
			-01	Конус в сборе		1					
			-02	Конус в сборе			1				
			-03	Конус в сборе				1			
			-04	Конус в сборе					1		
			-05	Конус в сборе						1	
			-06	Конус в сборе							
А3	4		К.04.00.00	Крышка	1						
			-01	Крышка		1					
			-02	Крышка			1				
			-03	Крышка				1			
			-04	Крышка					1		
			-05	Крышка						1	
			-06	Крышка							

Изм.	Лист	№ док.	Подп.	Дата	К3.00.00.00	Лист 2

Формат А4

Формат	Зона	Поз.	Обозначение	Наименование	Кол. на исполн. К3.00.00.00 – 01	02	03	04	05	06	Примечан.
				М12.6.019				6	6	6	
	11			М16.6.019	24	24	24	24			
				М20.6.019				36	48	60	
				Шайбы ГОСТ 6402-70							
	12			16.65Г.019	16	16	16	16			
				20.65Г.019				24	32	40	

Изм.	Лист	№ докум.	Подп.	Дата	К3.00.00.00	Лист 5

Формат А4

Формат	Зона	Поз.	Обозначение	Наименование	Кол. на исполн. К3.00.00.00 – 01	02	03	04	05	06	Примечан.
А3	5		К3.01.00.00	Изгиб	1						
			-01	Изгиб		1					
			-02	Изгиб			1				
			-03	Изгиб				1			
			-04	Изгиб					1		
			-05	Изгиб						1	
			-06	Изгиб							
				Детали							
А4	6		К.00.00.01	Прокладка	2						
			-01	Прокладка		2					
			-02	Прокладка			2				
			-03	Прокладка				2			
			-04	Прокладка					2		
			-05	Прокладка						2	
			-06	Прокладка							
А3	7		К.00.00.02	Прокладка	1						
			-01	Прокладка		1					

Изм.	Лист	№ докум.	Подп.	Дата	К3.00.00.00	Лист 3

Формат А4

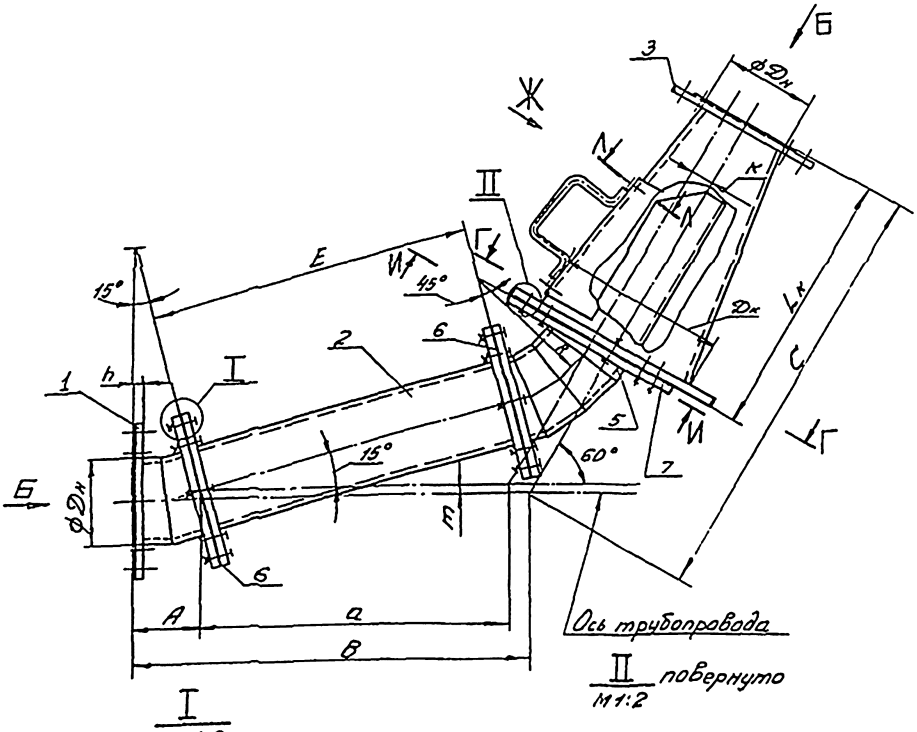

I
М1:2

II повернуто
М1:2

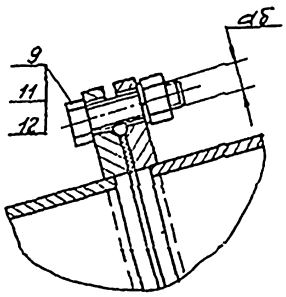

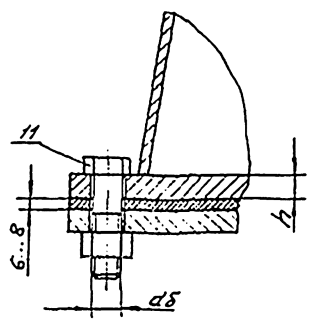

Вид Б

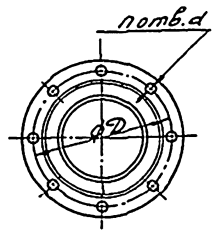

Г-Г повернуто

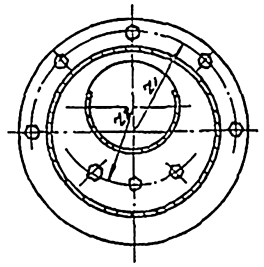

И-И повернуто

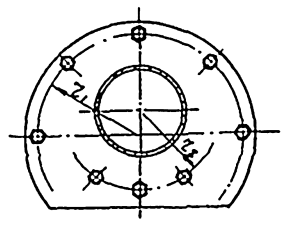

Обозначение	Размеры, мм																			Кол-во n, шт	Масса, кг
	Dн	Dк	A	B	a	x	E	R	Lк	C	D	m	K	r_1	r_2	h	dб	d'б	d		
КЗ.00.00.00	127	254	99	583	454	38	474	198	401	646	200	13	33	147	114	14	16	10	18	8	65
-01	203	406	158	933	726	61	758	317	641	1032	280	21	53	223	170	18					154
-02	245	490	191	1126	876	74	914	382	774	1245	305	25	64	265	201	20					242
-03	273	546	213	1254	976	82	1019	426	863	1388	335	28	71	293	222						277
-04	325	650	254	1453	1162	98	1213	507	1027	1652	395	33	85	345	260	22	20	12	22	12	435
-05	426	852	332	1958	1523	128	1590	665	1346	2165	495	44	111	446	335					16	741
-06	530	1060	413	2435	1894	159	1978	827	1675	2694	600	54	138	550	412					18	1162

Л-Л повернуто
М1:2

Вид Ж повернуто

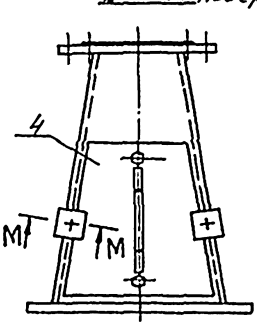

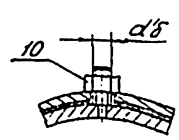

М-М повернуто
М1:2

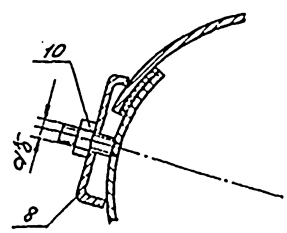

1. $\pm \frac{t_3}{2}$.
2. Покрытие: грунтовка ГФ-0119 красно-коричневая. V. У1

23392-06

					КЗ. 00. 00. 00. СБ			
Изм.	Лист	№ докум.	Подп.	Дата	Колено $\alpha = 60°$ Сборочный чертеж	Лит.	Масса	Мас-б
Разраб.		Касаева		9.89		и	см. табл.	—
Пров.		Шиманова		9.89		Лист	Листов 1	
Н. контр.		Баскин		09.89		ГИПРОДРЕВПРОМ г. Москва		
Утв.		Вайсенберг		9.89				

Формат А2

Серия 7.411-2 Выпуск 3-1

Форм.	Зона	Поз.	Обозначение	Наименование	Кол. на исполн. К3.01.00.00- 01	02	03	04	05	06	Примечан.
				Документация							
А3			К3.01.00.00.СБ	Сборочный чертеж	X	X	X	X	X	X	
				Детали							
А3		1	К.01.00.01	Фланец	1						
			-01	Фланец		1					
			-02	Фланец			1				
			-03	Фланец				1			
			-04	Фланец					1		
			-05	Фланец						1	
			-06	Фланец							1
А3		2	К.02.00.02	Фланец	1						
			-01	Фланец		1					
			-02	Фланец			1				

Из.	Лист	№ докум.	Подп.	Дата
Разраб.	Касаева			9.89
Пров.	Шинакова			9.89
Н. контр.	Шинакова			9.89
Утв.	Баскин			9.89

К3.01.00.00

Изгиб

Лит.	Лист	Листов
И	1	2

ГИПРОДРЕВПРОМ г. Москва

Формат А4

Инв. № подл.	Подп. и дата	Взам. инв. №	Инв. № дубл.	Подп. и дата

Форм.	Зона	Поз.	Обозначение	Наименование	Кол. на исполн. К3.01.00.00- 01	02	03	04	05	06	Примечан.
			-03	Фланец			1				
			-04	Фланец				1			
			-05	Фланец					1		
			-06	Фланец						1	
А3		3	К.01.00.02 -01	Сегмент	2						
			-05	Сегмент		2					
			-09	Сегмент			2				
			-13	Сегмент				2			
			-16	Сегмент					2		
			-19	Сегмент						2	
			-22	Сегмент							2
		4	-03	Сегмент	2						
			-07	Сегмент		2					
			-11	Сегмент			2				
			-14	Сегмент				2			
			-17	Сегмент					2		
			-20	Сегмент						2	
			-23	Сегмент							2

Из.	Лист	№ док.	Подп.	Дата

К3.01.00.00

Лит.	Лист	Листов
И	1	2

Формат А4

К3.01.00.00.СБ

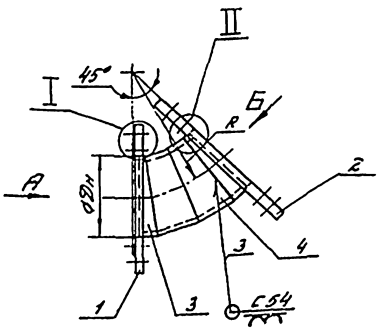

Вид А

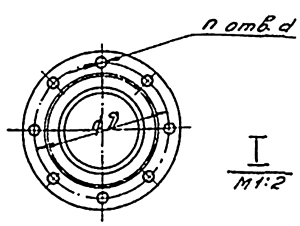

I
М1:2

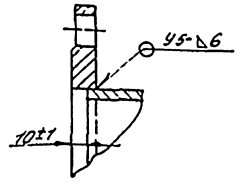

Вид Б

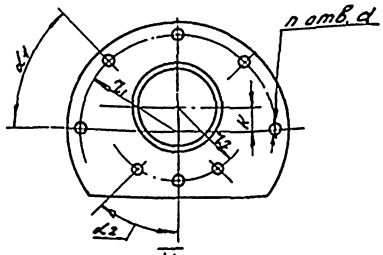

II
М1:2

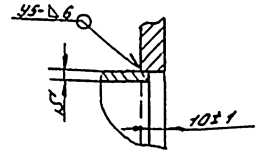

Обозначение	Размеры, мм Dн	R	D	r_1	r_2	K	S	d	Угол, ° α_1	α_2	Кол-во п, шт	Масса, кг
К3.01.00.00	127	198	200	147	114	33	6	18	45	30	8	17
-01	203	317	280	223	170	53						44,9
-02	245	382	305	265	201	64	7					69,3
-03	273	426	335	293	222	71						83,6
-04	325	507	395	345	260	85	8	22	30	22,5	12	124,8
-05	426	665	495	446	335	111	9		22,5	18	16	199,6
-06	530	827	600	550	412	138			18	15	20	334,8

1. Сварные швы по ГОСТ 16037-79
2. Размеры для справок

23392-06

Из.	Лист	№ докум.	Подп.	Дата
Разраб.	Касаева			9.89
Пров.	Шинакова			9.89
Н. контр.	Шинакова			9.89
Утв.	Баскин			9.89

К3.01.00.00.СБ

Изгиб

Сборочный чертеж

Лит.	Масса	Мас-б
И	СМ табл.	—

Лист | Листов 1

ГИПРОДРЕВПРОМ г. Москва

Формат А3

Форм	Зона	Поз.	Обозначение	Наименование	Кол. на исполн. К4.00.00.00-	01	02	03	04	05	06				Примечан.
А3		5	К4.01.00.00	Изгиб	1										
			-01	Изгиб		1									
			-02	Изгиб			1								
			-03	Изгиб				1							
			-04	Изгиб					1						
			-05	Изгиб						1					
			-06	Изгиб							1				
				Детали											
А4		6	К.00.00.01	Прокладка	2										
			-01	Прокладка		2									
			-02	Прокладка			2								
			-03	Прокладка				2							
			-04	Прокладка					2						
			-05	Прокладка						2					
			-06	Прокладка							2				
А3		7	К.00.00.02	Прокладка	1										
			-01	Прокладка		1									

Из	Лист	№ док.	Подп	Дата	К4.00.00.00	Лист 3

Формат А4

Серия 7.411-2 Выпуск 3-1

Форм	Зона	Поз.	Обозначение	Наименование	Кол. на исполн. К4.00.00.00-	01	02	03	04	05	06				Примечан
				Документация											
А2			К4.00.00.00 СБ	Сборочный чертеж	X	X	X	X	X	X	X				
				Сборочные единицы											
А4		1	К.01.00.00	Изгиб	1										
			-01	Изгиб		1									
			-02	Изгиб			1								
			-03	Изгиб				1							
			-04	Изгиб					1						
			-05	Изгиб						1					
			-06	Изгиб							1				
А4		2	К.02.00.00 -02	Патрубок	1										
			-05	Патрубок		1									
			-08	Патрубок			1								

Из	Лист	№ док.	Подп	Дата	К4.00.00.00			
Разраб	Карева			9.89	Колено $\alpha = 75°$	Лит	Лист 1	Листов 5
Пров	Шишкова			9.89				
Н.контр	Бахкин			10.89		ГИПРОДРЕВПРОМ г. Москва		
Утв	Байденбург			09.89				

Формат А4

Инв. № подл.	Подп. и дата	Вз. инв. №	Инв. № дуб.	Подп. и дата

Форм	Зона	Поз.	Обозначение	Наименование	Кол. на исполн. К4.00.00.00-	01	02	03	04	05	06				Примечан.
			-02	Прокладка			1								
			-03	Прокладка				1							
			-04	Прокладка					1						
			-05	Прокладка						1					
			-06	Прокладка							1				
А4		8	К.00.00.03	Скоба	2	2	2	2							
			-01	Скоба					4	4	4				
				Стандартные изделия											
				Болты ГОСТ 7798-70											
		9		М16х55.56.019	16										
				М16х65.56.019		16									
				М16х70.56.019			16	16							
				М20х80.56.019					24	32	40				
				Гайки ГОСТ 5915-70											
		10		М10.6.019	4	4	4	4							

Из	Лист	№ докум.	Подп	Дата	К4.00.00.00	Лист 4

Формат А4

Инв. № подл.	Подп. и дата	Вз. инв. №	Инв. № дуб.	Подп. и дата

Форм	Зона	Поз.	Обозначение	Наименование	Кол. на исполн. К4.00.00.00-	01	02	03	04	05	06				Примечан.
			-10	Патрубок				1							
			-12	Патрубок					1						
			-14	Патрубок						1					
			-16	Патрубок							1				
А2		3	К.03.00.00	Конус в сборе	1										
			-01	Конус в сборе		1									
			-02	Конус в сборе			1								
			-03	Конус в сборе				1							
			-04	Конус в сборе					1						
			-05	Конус в сборе						1					
			-06	Конус в сборе							1				
А3		4	К.04.00.00	Крышка	1										
			-01	Крышка		1									
			-02	Крышка			1								
			-03	Крышка				1							
			-04	Крышка					1						
			-05	Крышка						1					
			-06	Крышка							1				

23392-06

Из	Лист	№ докум.	Подп	Дата	К4.00.00.00	Лист 2

Формат А4

К4.00.00.00.СБ

Серия 7.411-2 Выпуск 3-1

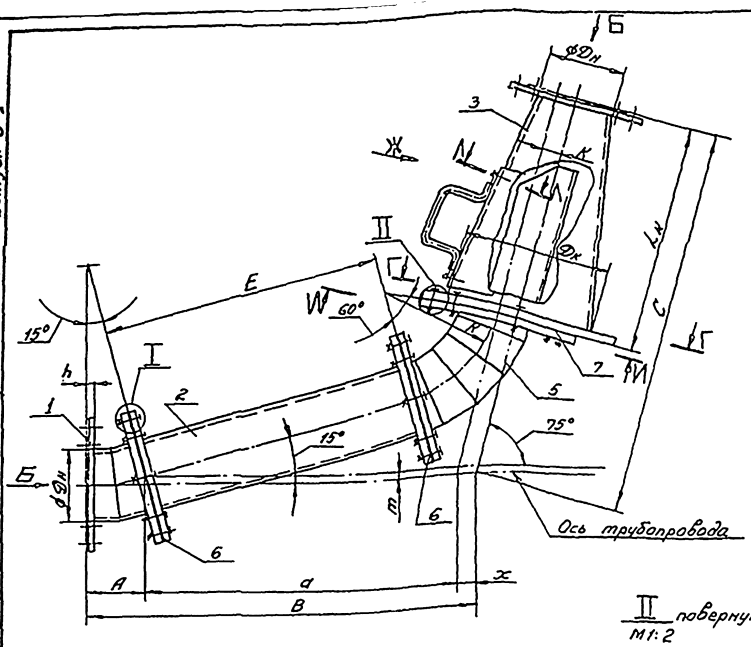

Вид Б

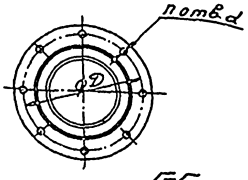

Г-Г повернуто

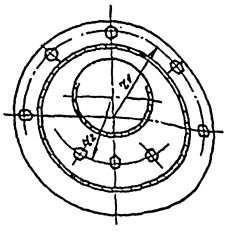

И-И повернуто

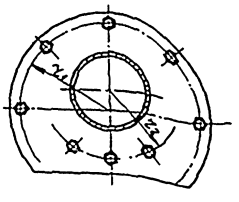

II повернуто
М1:2

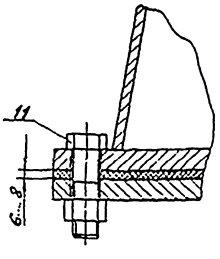

I
М1:2

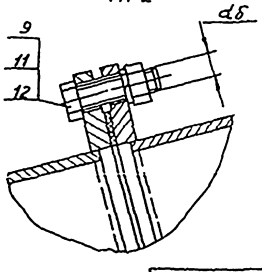

Обозначение	Размеры, мм																			Кол-во п/шт.	Масса кг
	Dн	Dк	A	B	a	x	E	R	Lк	C	D	m	k	r_1	r_2	h	dб	dб'	d		
К4.00.00.00	127	254	99	657	527	34	474	198	401	678	200	13	33	147	114	14	16	10	18	8	66
-01	203	406	158	1050	843	55	758	317	641	1050	280	21	53	223	170	18					156
-02	245	490	191	1258	1018	66	914	382	774	1268	305	25	64	265	201	20					246
-03	273	546	213	1413	1134	73	1019	426	863	1413	335	28	71	293	222						282
-04	325	650	254	1682	1350	87	1213	507	1027	1682	395	33	85	345	260	22	20	12	22	12	443
-05	426	852	332	2204	1769	115	1590	665	1346	2204	495	44	111	446	335					16	753
-06	530	1060	413	2742	2201	143	1978	827	1675	2742	600	54	138	550	412					22	1187

Вид Ж повернуто

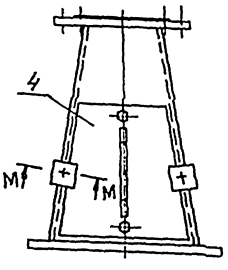

Л-Л повернуто
М1:2

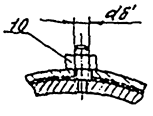

М-М повернуто
М1:2

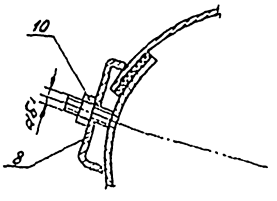

1. $\pm \frac{t_3}{2}$.
2. Покрытие: грунтовка ГФ-0119 красно-коричневая. V. У1

23392-06

Из	Лист	Недоким.	Подп.	Дата	К4.00.00.00.СБ			
Разраб.		Касаева			Колено $\alpha = 75°$ Сборочный чертеж	Лит.	Масса	Мас-б
Пров.		Шиманов					СМ табл.	—
Н. контр.		Баскин				Лист	Листов: 1	
Утв.		Вайсенбер				ГИПРОДРЕВПРОМ г. Москва		

Серия 7.411-2 Выпуск 3-1

Обозначение	Наименование	Кол. на исполн. К4.00.00.00- 01	02	03	04	05	06	Примечан.
	М12.6.019				6	6	6	
	М16.6.019	24	24	24	24			
	М20.6.019				36	48	60	
	Шайбы ГОСТ 6402-70							
	16.65Г.019	16	16	16	16			
	20.65Г.019				24	32	40	

Формат А4

К4.00.00.00 Лист 5

Изм.	Лист	№ докум.	Подп.	Дата

Инв. № подл.	Подп. и дата	Взам. инв. №	Инв. № дубл.	Подп. и дата

Обозначение	Наименование	Кол. на исполн. К4.01.00.00- 01	02	03	04	05	06	Примечан.
	Документация							
К4.01.00.00.СБ	Сборочный чертеж	×	×	×	×	×	×	
	Детали							
К.01.00.00	Фланец	1						
-01	Фланец		1					
-02	Фланец			1				
-03	Фланец				1			
-04	Фланец					1		
-05	Фланец						1	
-06	Фланец							1
К.02.00.02	Фланец	1						
-01	Фланец		1					
-02	Фланец			1				

К4.01.00.00

Изгиб

Изм.	Лист	№ докум.	Подп.	Дата
Разраб.	Кассева	Кассева		9.89
Пров.	Шинкова	Шинкова		9.89
Н.контр.	Шинкова	Шинкова		9.89
Утв.	Баскин	Баскин		9.89

Лит.	Лист	Листов
И	1	2

ГИПРОДРЕВПРОМ г. Москва

Формат А4

К4.01.00.00СБ

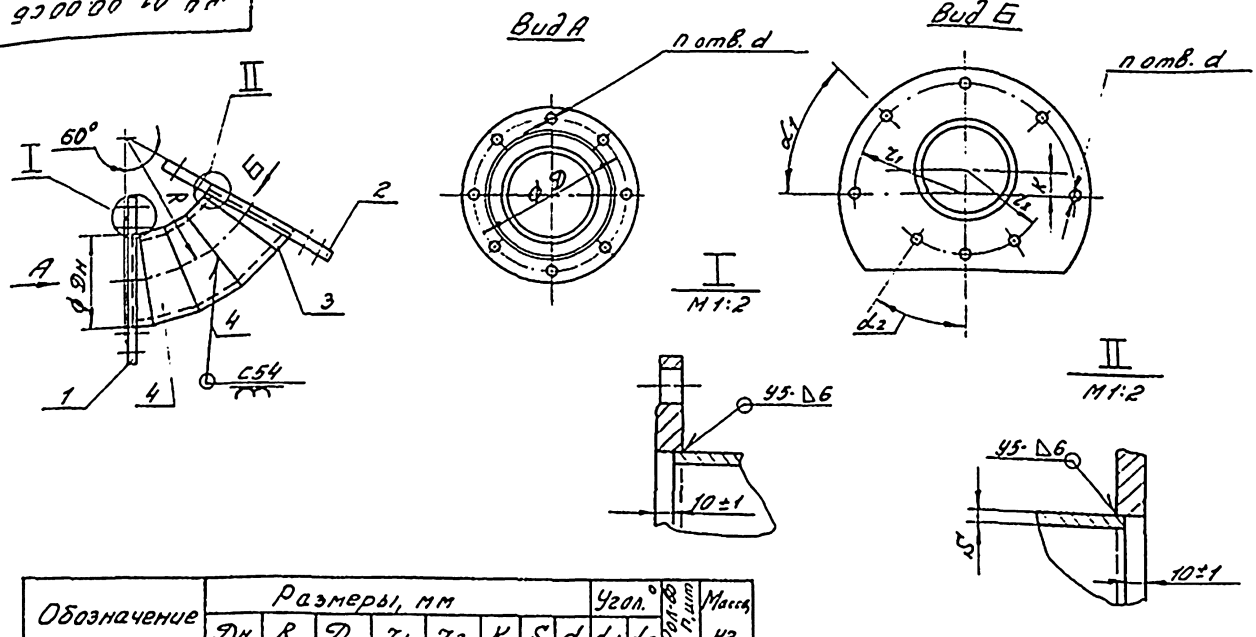

Обозначение	Размеры, мм Дн	R	D	r_1	r_2	K	S	d	Угол. ° α_1	α_2	Кол-во п, шт	Масса, кг
К4.01.00.00	127	198	200	147	114	33	6	18	45	30	8	17,9
-01	203	317	280	223	170	53						47,3
-02	245	382	305	265	201	64	7					73,4
-03	273	426	335	293	222	71						88,8
-04	325	507	395	345	260	85	8	22	30	22,5	12	133,2
-05	426	665	495	446	335	111	9		22,5	18	16	211,1
-06	530	827	600	550	412	138			18	15	20	360,0

1. Сварные швы по ГОСТ 16037-80
2. Размеры для справок.

23392-06

К4.01.00.00.СБ

Изм.	Лист	№ докум.	Подп.	Дата
Разраб.	Кассева	Кассева		9.89
Пров.	Шинкова	Шинкова		9.89
Н.контр.	Шинкова	Шинкова		9.89
Утв.	Баскин	Баскин		9.89

Изгиб

Сборочный чертеж

Лит.	Масса	Масштаб
И	См. табл.	—

Лист | Листов: 1

ГИПРОДРЕВПРОМ г. Москва

Формат А3

Серия 7.411-2 Выпуск 3-1

Форм.	Зона	Поз.	Обозначение	Наименование	Кол. на исполн. К5.00.00.00-	01	02	03	04	05	06				Примечан.
			-10	Патрубок				1							
			-12	Патрубок					1						
			-14	Патрубок						1					
			-16	Патрубок							1				
А2		3	К.03.00.00	Конус в сборе	1										
			-01	Конус в сборе		1									
			-02	Конус в сборе			1								
			-03	Конус в сборе				1							
			-04	Конус в сборе					1						
			-05	Конус в сборе						1					
			-06	Конус в сборе							1				
А3		4	К.04.00.00	Крышка	1										
			-01	Крышка		1									
			-02	Крышка			1								
			-03	Крышка				1							
			-04	Крышка					1						
			-05	Крышка						1					
			-06	Крышка							1				

Из.	Лист	№ докум.	Подп.	Дата	К5.00.00.00	Лист 2

Формат А4

Форм.	Зона	Поз.	Обозначение	Наименование	Кол. на исполн. К4.01.00.00-	01	02	03	04	05	06				Примечан.
			-03	Фланец				1							
			-04	Фланец					1						
			-05	Фланец						1					
			-06	Фланец							1				
А3		3	К.01.00.02 -01	Сегмент	2										
			-05	Сегмент		2									
			-09	Сегмент			2								
			-13	Сегмент				2							
			-16	Сегмент					2						
			-19	Сегмент						2					
			-22	Сегмент							2				
		4	-03	Сегмент	3										
			-07	Сегмент		3									
			-11	Сегмент			3								
			-14	Сегмент				3							
			-17	Сегмент					3						
			-20	Сегмент						3					
			-23	Сегмент							3				

Из.	Лист	№ докум.	Подп.	Дата	К4.01.00.00	Лист 2

Формат А4

Инв. № под.	Подп. и дата	Взам. инв. №	Инв. № дуб.	Подп. и дата

Форм.	Зона	Поз.	Обозначение	Наименование	Кол. на исполн. К5.00.00.00-	01	02	03	04	05	06				Примечан.
А3		5	К5.01.00.00	Изгиб	1										
			-01	Изгиб		1									
			-02	Изгиб			1								
			-03	Изгиб				1							
			-04	Изгиб					1						
			-05	Изгиб						1					
			-06	Изгиб							1				
				Детали											
А4		6	К.00.00.01	Прокладка	2										
			-01	Прокладка		2									
			-02	Прокладка			2								
			-03	Прокладка				2							
			-04	Прокладка					2						
			-05	Прокладка						2					
			-06	Прокладка							2				
А5		7	К.00.00.02	Прокладка	1										
			-01	Прокладка		1									

Из.	Лист	№ докум.	Подп.	Дата	К5.00.00.00	Лист 3

Формат А4

Инв. № под.	Подп. и дата	Взам. инв. №	Инв. № дуб.	Подп. и дата

Форм.	Зона	Поз.	Обозначение	Наименование	Кол. на исполн. К5.00.00.00-	01	02	03	04	05	06				Примечан.
				Документация											
А2			К5.00.00.00.СБ	Сборочный чертеж	X	X	X	X	X	X	X				
				Сборочные единицы											
А4		1	К.01.00.00	Изгиб	1										
			-01	Изгиб		1									
			-02	Изгиб			1								
			-03	Изгиб				1							
			-04	Изгиб					1						
			-05	Изгиб						1					
			-06	Изгиб							1				
А4		2	К.02.00.00 -02	Патрубок	1										
			-05	Патрубок		1									
			-08	Патрубок			1								

23392-06

Из.	Лист	№ док.	Подп.	Дата	К5.00.00.00			
Разраб.		Касаева	[illegible]	9.89	Колено $\alpha = 90°$	Лит.	Лист	Листов
Пров.		Шинакова	[illegible]	9.89		И	1	5
Н. контр.		Баскин	[illegible]	09.89		ГИПРОДРЕВПРОМ г. Москва		
Утв.		Вайсенберг	[illegible]	09.89				

Формат А4

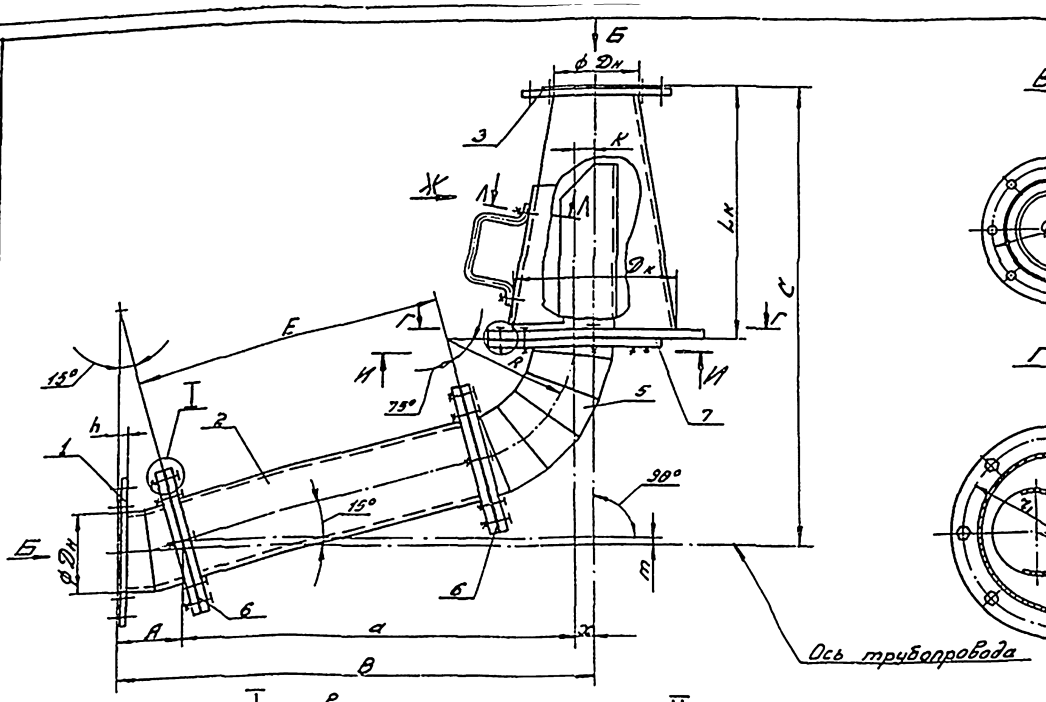

Вид Б

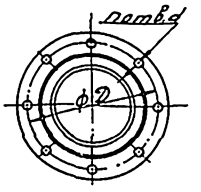

Г-Г

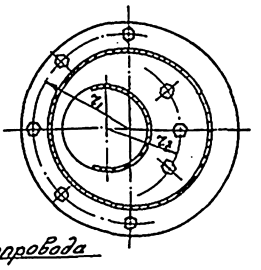

I повернуто
М1:2

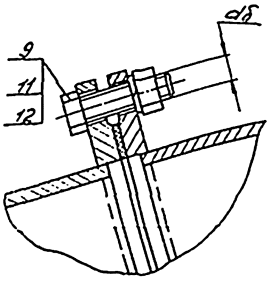

II повернуто
М1:2

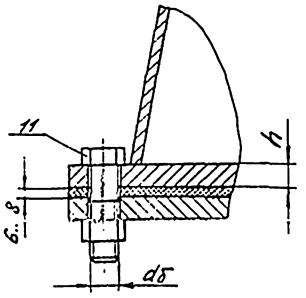

И-И повернуто

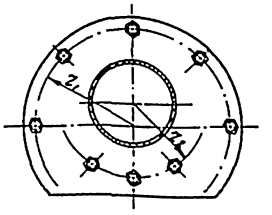

Обозначение	Размеры, мм																			Кол-во П, шт.	Масса кг
	Dн	Dк	А	В	а	х	Е	R	Lк	С	D1	m	к	r1	r2	h	dб	dб'	d		
К5.00.00.00	127	254	99	737	605	33	474	198	401	728	200	13	33	147	114	14	16	10	18	8	67
-01	203	406	158	1177	965	53	758	317	641	1164	280	21	53	223	170	18					158
-02	245	490	191	1421	1165	64	914	382	774	1405	305	25	64	265	201	20					250
-03	273	546	213	1583	1300	71	1019	426	863	1566	335	28	71	293	222						288
-04	325	650	254	1885	1547	85	1213	507	1027	1864	395	33	85	345	260					12	451
-05	426	852	332	2471	2028	111	1590	665	1346	2443	495	44	111	446	335	22	20	12	22	16	764
-06	530	1060	413	3142	2590	138	1978	827	1675	3040	600	54	138	550	412					22	1212

Л-Л повернуто
М1:2

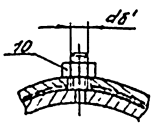

Вид Ж повернуто

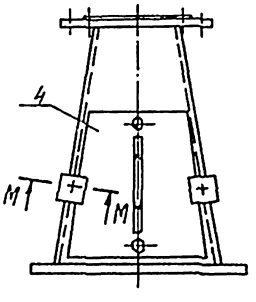

М-М повернуто
М1:2

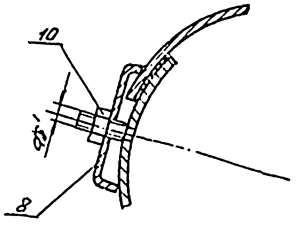

1. $\pm \frac{t_3}{2}$
2. Покрытие: грунтовка ГФ-0119 красно-коричневая. V.У1

23392-06

Изм.	Лист	№ докум.	Подп.	Дата	К5.00.00.00.СБ			
Разраб.		Касаева			Колено $\alpha = 90°$ Сборочный чертеж	Лит.	Масса	Мас-б
Пров.		Шинкевич				И	см. табл.	—
Н.контр.		Баскин				Лист	Листов: 1	
Утв.						ГИПРОДРЕВПРОМ г. Москва		

Формат А2

Формат	Зона	Поз.	Обозначение	Наименование	Кол. на исполн. К5.00.00.00- 01	02	03	04	05	06	Примечан.
				Документация							
А3			К5.00.00.00.СБ	Сборочный чертеж	×	×	×	×	×	×	
				Детали							
А3		1	К.01.00.00	Фланец	1						
			-01	Фланец		1					
			-02	Фланец			1				
			-03	Фланец				1			
			-04	Фланец					1		
			-05	Фланец						1	
			-06	Фланец							1
А3		2	К.02.00.02	Фланец	1						
			-01	Фланец		1					
			-02	Фланец			1				
			-03	Фланец				1			
			-04	Фланец					1		
			-05	Фланец						1	
			-06	Фланец							1
А4		8	К.00.00.03	Скоба	2	2	2	2			
			-01	Скоба					4	4	4
				Стандартные изделия							
				Болты ГОСТ 7798-70							
		9		М16х55.56.019	16						
				М16х65.56.019		16					
				М16х70.56.019			16	16			
				М20х80.56.019					24	32	40
				Гайки ГОСТ 5915-70							
		10		М10.6.019	4	4	4	4			

Изм.	Лист	№ докум.	Подп.	Дата	К5.01.00.00	Лит.	Лист	Листов
Разраб.		Карасева		9.89	Изгиб		1	2
Пров.		Синякова		9.89		ГИПРОДРЕВПРОМ г. Москва		
Н.контр.		Шумакова		9.89				
Утв.		Баскин		09.89				

Формат А4

Изм.	Лист	№ докум.	Подп.	Дата	К5.00.00.00	Лист 4

Формат А4

Инв.№ подл. | Подп. и дата | Взам. инв.№ | Инв.№ дубл. | Подп. и дата

Формат	Зона	Поз.	Обозначение	Наименование	Кол. на исполн. К5.01.00.00- 01	02	03	04	05	06	Примечан.
			-03	Фланец			1				
			-04	Фланец				1			
			-05	Фланец					1		
			-06	Фланец						1	
А3		3	К.01.00.02	-01 Сегмент	2						
			-05	Сегмент		2					
			-09	Сегмент			2				
			-13	Сегмент				2			
			-16	Сегмент					2		
			-19	Сегмент						2	
			-22	Сегмент							2
		4	-03	Сегмент	4						
			-07	Сегмент		4					
			-11	Сегмент			4				
			-14	Сегмент				4			
			-17	Сегмент					4		
			-20	Сегмент						4	
			-23	Сегмент							4

Изм.	Лист	№ докум.	Подп.	Дата	К5.01.00.00	Лист 2

Формат А4

Инв.№ подл. | Подп. и дата | Взам. инв.№ | Инв.№ дубл. | Подп. и дата

Формат	Зона	Поз.	Обозначение	Наименование	Кол. на исполн. К5.00.00.00- 01	02	03	04	05	06	Примечан.
				М12.6.019				6	6	6	
		11		М16.6.019	24	24	24	24			
				М20.6.019				36	48	60	
				Шайбы ГОСТ 6402-70							
		12		16.65Г.019	16	16	16	16			
				20.65Г.019				24	32	40	

23592-06

Изм.	Лист	№ докум.	Подп.	Дата	К5.00.00.00	Лист 5

Формат А4

Серия 7.411-2 Выпуск 3-1

К5.01.00.00СБ

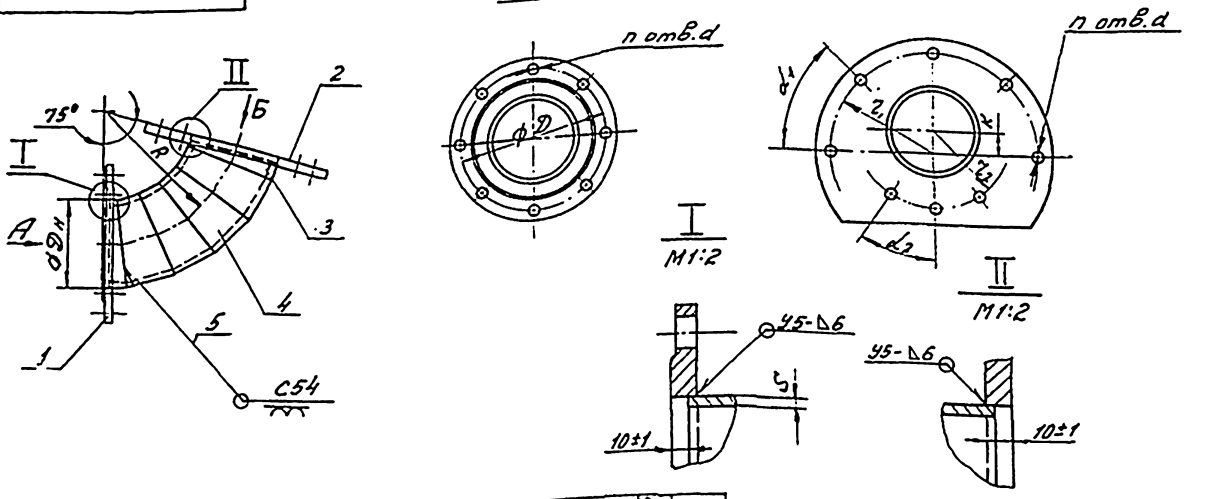

Обозначение	Размеры, мм								Угол.°		Кол-во п	Масса, кг
	Дн	R	D	r_1	r_2	K	S	d	α_1	α_2		
К5.01.00.00	127	198	200	147	114	33	6	18	45	30	8	18,8
-01	203	317	280	223	170	53						49,7
-02	245	382	305	265	201	64	7					77,5
-03	273	426	335	293	222	71						93,9
-04	325	507	395	345	260	85	8	22	30	22,5	12	141,5
-05	426	665	495	446	335	111	9		22,5	18	16	222,7
-06	530	827	600	550	412	138			18	15	20	385,1

1. Сварные швы по ГОСТ 16037-80
2. Размеры для справок.

Изм.	Лист	№ докум.	Подп.	Дата
Разраб.	Касоева			9.99
Пров.	Шинакова			9.99
Н. контр.	Шинакова			9.99
Утв.	Баскин			9.99

К5.01.00.00.СБ

Изгиб
Сборочный чертеж

Лит.	Масса	Мас-б
Н	См. табл.	—

Лист | Листов: 1

ГИПРОДРЕВПРОМ г. Москва

Формат А3

Обозначение	Наименование	Кол. на исполн. К.04.00.00- 01	02	03	04	05	06	Примечание
	Документация							
К.04.00.00.СБ	Сборочный чертеж	X	X	X	X	X	X	
	Детали							
К.04.00.01	Стенка	1						
-01	Стенка		1					
-02	Стенка			1				
-03	Стенка				1			
-04	Стенка					1		
-05	Стенка						1	
-06	Стенка							1
К.04.00.02	Ручка							
	Круг 12-В ГОСТ 2590-71 / Вст3кп ГОСТ 535-79							

Изм.	Лист	№ докум.	Подп.	Дата
Разраб.	Касоева			9.99
Пров.	Шинакова			9.99
Н. контр.	Шинакова			9.99
Утв.	Баскин			9.99

К.04.00.00

Крышка

Лит.	Лист	Листов
Н	1	2

ГИПРОДРЕВПРОМ г. Москва

Формат А4

Обозначение	Наименование	Кол. на исполн. К.04.00.00- 01	02	03	04	05	06	Примечание
	ℓ=260±1	1	1	1	2	2	2	
	Прокладка							
	Пластина I лист							
	ТМКЩ-С-3							
	ГОСТ 7338-77							
К.04.00.03	40×1000	1						0,17 кг
-01	40×1350		1					0,23 кг
-02	40×1600			1				0,27 кг
-03	40×1700				1			0,29 кг
-04	40×2000					1		0,34 кг
-05	40×2450						1	0,42 кг
-06	40×3050							0,52 кг

Изм.	Лист	№ докум.	Подп.	Дата

23392-06

К.04.00.00

Лист 2

Формат А4

gost.e-ecolog.ru