ТИПОВАЯ ДОКУМЕНТАЦИЯ
НА СТРОИТЕЛЬНЫЕ СИСТЕМЫ И ИЗДЕЛИЯ
ЗДАНИЙ И СООРУЖЕНИЙ

СЕРИЯ 7.406-1

УНИФИЦИРОВАННЫЕ УЗЛЫ И ДЕТАЛИ ПЕЧЕЙ И СУШИЛ МАШИНОСТРОИТЕЛЬНОЙ ПРОМЫШЛЕННОСТИ

ВЫПУСК 4-2

КАМНИ ГОРЕЛОЧНЫЕ

РАБОЧИЕ ЧЕРТЕЖИ

Разработаны
ВНИПИТеплопроект

Утверждены и введены
в действие

МИНМОНТАЖСПЕЦСТРОЕМ СССР

Протокол от 30 июня 1991

[illegible] ститута С.В. Большаков
Главный инженер проекта В.Н. Шлеин

gost.e-ecolog.ru

Содержание альбома

Обозначение	Наименование	№ стр.	Примеч.
	Титульный лист	1	
	Содержание альбома	2-3	
Н62387О	Камни горелочные		
	Техническое описание	4-6	
Н6186	Камень горелочный	7	
Н6187	Камень горелочный	8	
Н6188	Камень горелочный	9	
Н6189	Камень горелочный	10	
Н6190	Камень горелочный	11	
Н6191	Камень горелочный	12	
Н6192	Камень горелочный	13	
Н6193	Камень горелочный	14	
Н6194	Камень горелочный	15	
Н6195	Камень горелочный	16	
Н6196	Камень горелочный	17	
Н6197	Камень горелочный	18	
Н6198	Камень горелочный	19	
Н6199	Камень горелочный	20	
Н6200	Камень горелочный	21	
Н6201	Камень горелочный	22	
Н6202	Камень горелочный	23	
Н6203	Камень горелочный	24	
Н6204	Камень горелочный	25	
Н6205	Камень горелочный	26	
Н6206	Камень горелочный	27	
Н6207	Камень горелочный	28	
Н6208	Камень горелочный	29	
Н6209	Камень горелочный	30	
Н6210	Камень горелочный	31	
Н6211	Камень горелочный	31	
Н6212	Камень горелочный	32	
Н6213	Камень горелочный	32	
Н6214	Камень горелочный	33	
Н6215	Камень горелочный	33	
Н6216	Камень горелочный	34	
Н6217	Камень горелочный	34	
Н6218	Камень горелочный	35	
Н6219	Камень горелочный	36	
Н6220	Камень горелочный	37	
Н6221	Камень горелочный	38	
Н6222	Камень горелочный	39	
Н6223	Камень горелочный	40	
Н6224	Камень горелочный	41	
Н6225	Камень горелочный	42	
Н6226	Камень горелочный	43	
Н6227	Камень горелочный	44	
Н6270	Камень горелочный К-1	45	
Н6271	Камень туннельный К-2	46	
Н6272	Камень туннельный К-3	47	
Н6273	Камень горелочный К-4	48	

Содержание альбома

Обозначение	Наименование	№ стр.	Примеч.
Н6274	Камень горелочный К-5	49	
Н6275	Камень туннельный К-6	50	
Н6276	Камень горелочный К-7	51	
Н6277	Камень туннельный К-8	52	
Н6279	Камень горелочный ГПП-2	53	
Н6280	Камень горелочный ГПП-2с (сводовый)	54	
Н6281	Камень горелочный ГПП-3	55	
Н6282	Камень горелочный ГПП-3с (сводовый)	56	
Н6283	Камень горелочный ГПП-4	57	
Н6284	Камень горелочный ГПП-4с (сводовый)	58	
Н6435	Камень горелочный ГПП-2	59	
Н6436	Камень горелочный ГПП-2с. (сводовый)	60	
Н6437	Камень горелочный ГПП-3	61	
Н6438	Камень горелочный ГПП-3с (сводовый)	62	
Н6439	Камень горелочный ГПП-4	63	
Н6440	Камень горелочный ГПП-4с (сводовый)	64	

По планам типового проектирования Госстроя СССР на 1979-1981гг раздел III, "Машиностроительная промышленность" ВНИИТеплопроектом разработана серия "Унифицированные узлы и детали печей и сушил машиностроительной промышленности".

Одним из выпусков этой серии является выпуск 4-2 "Камни горелочные. Рабочие чертежи". В выпуск включены камни горелочные к газовым горелкам типа ГНП и газовым плоскопламенным горелкам типа ГШП.

Необходимость согласования чертежей горелочных камней с огнеупорной промышленностью в целях облегчения условий труда на огнеупорных заводах и перевода всех заводов на механическую формовку массы при изготовлении камней потребовала стандартизации и унификации огнеупорных фасонных изделий, в т.ч. и горелочных камней.

В связи с требованием Всесоюзного института огнеупоров по ограничению размеров и массы нестандартизированных фасонных изделий были разработаны и согласованы в ВИО рабочие чертежи горелочных камней к ряду горелок и горелочных систем, прошедших государственные или ведомственные испытания и рекомендуемых к применению на печах и сушилах.

В табл.I,2,3 приведены данные по комплектации различных горелочных камней.

Таблица I

КОМПЛЕКТЫ ГОРЕЛОЧНЫХ КАМНЕЙ К ГОРЕЛКАМ ГНП

Типоразмер горелки	Обозначение чертежей камней, согласованных с ВИО	Количество камней на один комплект, шт.	Масса камней, кг			
			Из ША ГОСТ 390-69		из МЛО-62 ТУ I4-8-207-76	
			одного	комплекта на горелку	одного	комплекта на горелку
I	2	3	4	5	6	7
ГНП-I	Н6I86	2	6,0	I2,0	-	
	Н6I87	2	-		7,9	I5,8
ГНП-2	Н6I88	2	7,4	I4,8	-	
	Н6I89	2	-		9,8	I9,6
ГНП-3	Н6I90	2	8,2	I6,4	-	
	Н6I9I	2	-		I0,9	2I,8
ГНП-4	Н6I92	2	8,8	I7,6	-	
	Н6I93	2	-		II,6	23,2
ГНП-5	Н6I94	I	9,7		-	
	Н6I95	I	-		I2,8	
	Н6I96	I	I4,I		-	
	Н6I97	I	-	60,3	I8,6	76,I
	Н6I98	I	36,5		-	
	Н6I99	I	-		46,7	
ГНП-6	Н6200	I	I0,I		-	
	Н620I	I	-		I3,3	
	Н6202	I	I4,8		-	
	Н6203	I	-	5I,9	I9,5	68,3
	Н6204	I	27,0		-	
	Н6205	I	-		35,5	

Изм.	Лист	№ докум.	Подп.	Дата	Н6238ТО		
Разраб.		Пивченкова		20.II.78	Камни горелочные Техническое описание	Литера	Лист 1	Листов 5
Пров.		Резников		21.II.78				
Гл. спец.		Резников		28.II.78				
Н. контр.		Литвинова		30.II.78		ВНИИТЕПЛОПРОЕКТ Москва		
Утв.		Греков		01.12.78				

Формат 11

Изм.	Лист	№ докум.	Подп.	Дата	Н6238ТО	Лист 2

Формат 11

Продолжение табл.I

Типоразмер горелки	Обозначение чертежей камней, согласованных с ВИО	Количество камней на один комплект, шт.	Масса камней, кг			
			из ША ГОСТ 390-69		из МЛО-62 ТУ I4-8-207-76	
			одного	комплекта на горелку	одного	комплекта на горелку
I	2	3	4	5	6	7
ГНП-7	Н6206	I	20,9		-	
	Н6207	I	-		27,5	
	Н6208	I	30,6		-	
	Н6209	I	-	92,5	40,2	I2I,7
	Н62I0	2	20,5		-	
	Н62II	2	-		27,0	
ГНП-8	Н62I2	I	27,3		-	
	Н62I3	I	-		23,5	
	Н62I4	I	I7,9		-	
	Н62I5	I	-	93,4	35,9	I23
	Н62I6	2	24,I		-	
	Н62I7	2	-		3I,8	
ГНП-9	Н62I8	I	I5,2		-	
	Н62I9	I	-		20,0	
	Н6220	I	23,3		-	
	Н622I	I	-		30,6	
	Н6222	I	I5,2		-	
	Н6223	I	-	I53,0	20,0	20I,2
	Н6224	I	23,3		-	
	Н6225	I	-		30,6	
	Н6226	4	I9,0		-	
	Н6227	4	-		25,0	

Таблица 2

КОМПЛЕКТЫ ГОРЕЛОЧНЫХ КАМНЕЙ К ГОРЕЛКАМ ГНП, ОБОРУДОВАННЫХ ПИЛОТНО-ЗАПАЛЬНЫМ УСТРОЙСТВОМ

Типоразмер горелки	Обозначение чертежей камней, согласованных с ВИО	Количество камней на один комплект	Масса камней, кг	
			одного	комплекта на горелку
I	2			
ГНП-2	Н62[illegible]	2	9,5	
	Н627[illegible]	I	I3,5	45,5
	Н6272	I	I3,0	
ГНП-2	Н6273	2	8,5	
	Н627I	2	I3,5	44,0
ГНП-3	Н6274	2	8,5	
	Н6275	2	I2,0	4I,0
ГНП-4	Н6276	2	8,5	
	Н6277	2	I2,0	4I,0

Таблица 3

КОМПЛЕКТЫ ГОРЕЛОЧНЫХ КАМНЕЙ К ГОРЕЛКАМ ГШ

Типоразмер горелки	Обозначение чертежей камней, согласованных с ВИО	Количество камней на одну горелку, шт.	Масса камней, кг			
			из ША ГОСТ 390-69		из МЛО-62 ТУ 14-8-207 - 7	
			одного	комплекта на горелку	одного	комплекта на горелку
I	2	3	4	5	6	7
ГШ-2	Н6279	I	3I	3I	—	—
	Н6435	I	—	—	4I	4I
ГШ-2с	Н6280	I	30	30	—	—
	Н6436	I	—	—	40	40
ГШ-3	Н628I	2	39	78	—	—
	Н6437	2	—	—	5I	I02
ГШ-3с	Н6282	2	38	76	—	—
	Н6438	2	—	—	50	I00
ГШ-4	Н6283	2	38	76	—	—
	Н6439	2	—	—	50	I00
ГШ-4с	Н6284	2	37	74	—	—
	Н6440	2	—	—	49	98

Инв.№ подл. | Подпись и дата | Взам.инв.№ | Инв.№ дубл. | Подпись и дата

Изм. Лист № докум. Подп. Дата

Н6238 ТО

Н6186

Выпуск 4-2

Серия 7.406-1

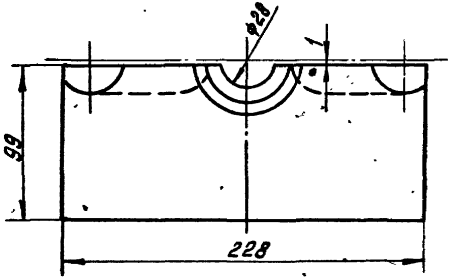

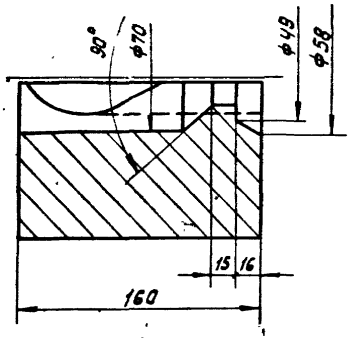

Вид Б
М 1:1

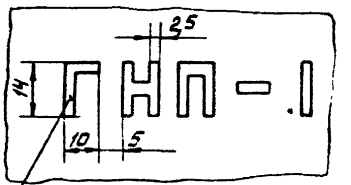

Глубина маркировки 2мм

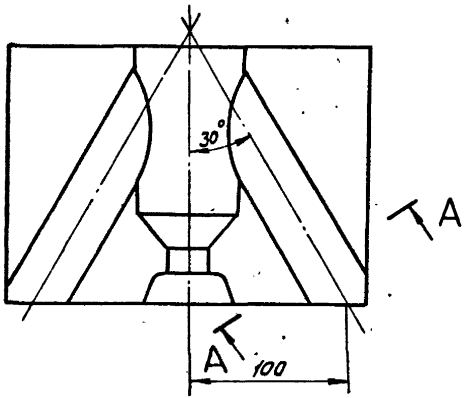

А-А повернуто

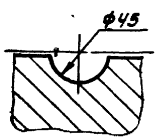

1. Допускается скалывание до 5мм острых углов между поверхностью смотровых отверстий и внешней и внутренней поверхностью камня.
2. Остальные ТТ - по ГОСТ 390-69.

Изм.	Лист	№ докум.	Подп.	Дата	Н6186		
Разраб.		Лившенкова		15.11.78	Камень горелочный	Литера	Масса	Масштаб
Пров.		Резников		20.11.78			6	1:25
Т. контр.		Резников		20.11.78		Лист	Листов 1
Нач. отд.		Пашистов		28.11.78	ША ГОСТ 390-69	ВНИПИ ТЕПЛОПРОЕКТ Москва	
Н. контр.		Литвинова		30.11.78			
Утв.		Греков		04.12.78			

Формат 12

Инв. № подл. | Подпись и дата | Взам. инв. № | Инв. № дубл. | Подпись и дата

Н6187

Серия 7.406-1 Выпуск 4-2

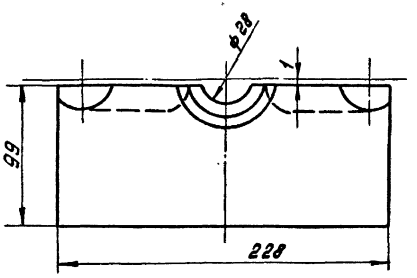

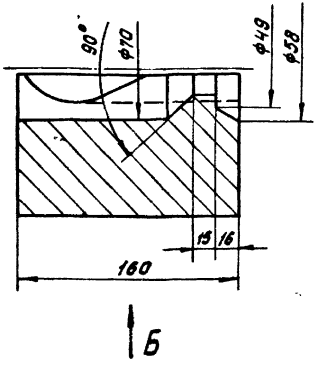

Вид Б
М 1:1

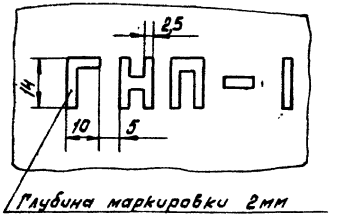

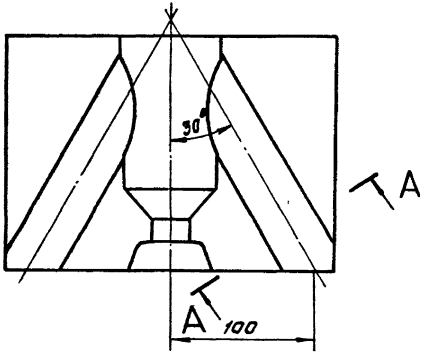

А-А повернуто

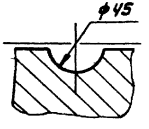

1. Допускается скалывание до 5мм острых углов между поверхностью смотровых отверстий внешней и внутренней поверхностью камня.
2. Остальные ТТ-по ТУ14-8-207-76

Изм.	Лист	№ докум.	Подп.	Дата	Н6187			
Разраб.		Пивченкова		18.11.78	Камень горелочный	Литера	Масса	Масш
Пров.		Резников		20.11.78			7,9	1:
Т. контр.		Резников		20.11.78		лист	листов	
Нач. отд.		Пашистов		28.11.78	МЛО-62 ТУ14-8-207-76	ВНИПИ ТЕПЛОПРОЕ Москва		
Н. контр.		Литвинова		30.11.78				
Утв.		Греков		04.12.78				

Формат

Инв. № подл.	Подпись и дата	Взам. инв. №	Инв. № дубл.	Подпись и дата

Н6188

Серия Т.406-1 Выпуск 4

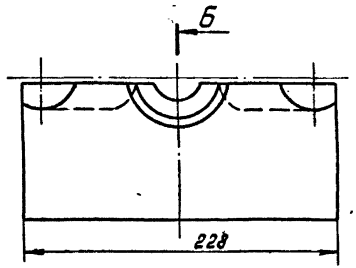

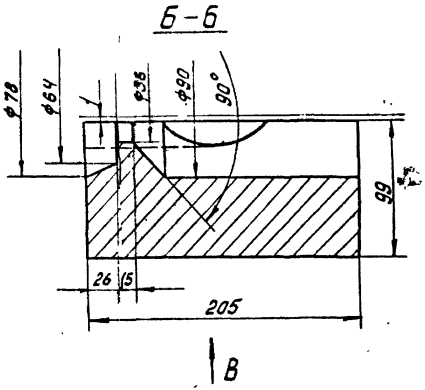

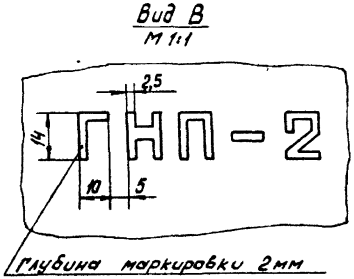

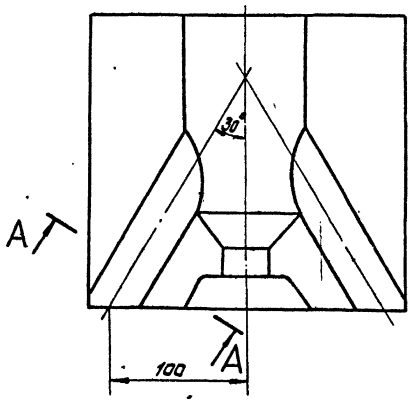

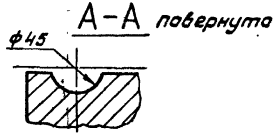

1. Допускается скалывание до 5мм острых углов между поверхностью смотровых отверстий и внешней и внутренней поверхностью камня.
2. Остальные ТТ - по ГОСТ 390-69.

Изм.	Лист	№ докум.	Подп.	Дата	Н6188		
Разраб.		Лившенков		29.11.78	Камень горелочный	Литера	Масса	Масштаб
Пров.		Резников		29.11.78			7,4	1:2,5
Т.контр.		Резников		29.11.78		Лист	Листов 1
Нач.отд.		Пашистов		29.11.78	ША ГОСТ 390-69	ВНИПИ ТЕПЛОПРОЕКТ Москва	
Н.контр.		Литвинова		30.11.78			
Утв.		Гевлов		01.12.78			

Н6189

Серия 7.406-1 Выпуск 4-2

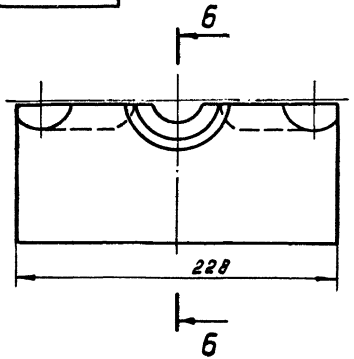

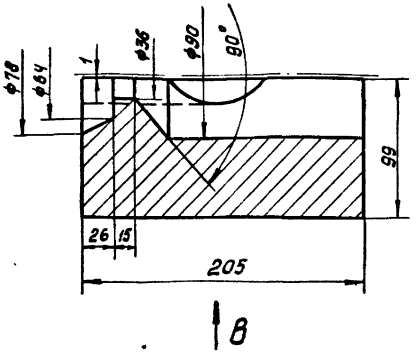

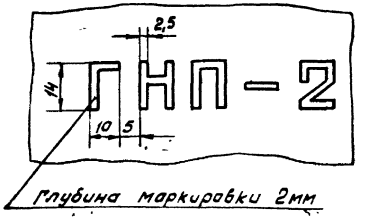

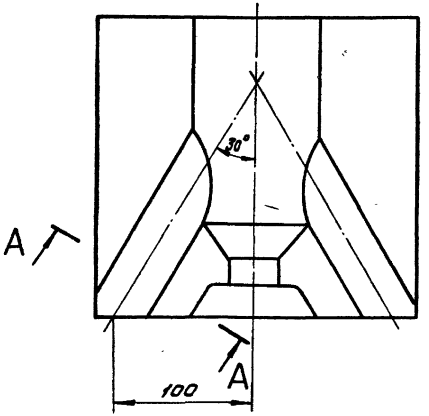

А-А повернуто

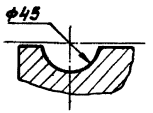

1. Допускается скалывание до 5мм острых углов между поверхностью смотровых отверстий и внешней и внутренней поверхностью камня.
2. Остальные ТТ - по ТУ14-8-207-76.

Изм.	Лист	№ докум.	Подп.	Дата	Н6189		
Разраб.		Пивченкова		15.11.78	Камень горелочный	Литера	Масса 9,8 / Масштаб 1:2,5
Пров.		Резников		17.11.78		Лист	Листов 1
Т.контр.		Резников		20.11.78			
Нач. отд.		Пашистов		28.11.78	МАО-62 ТУ 14-8-207-76	ЦНИПИ ТЕПЛОПРОЕКТ Москва	
Н.контр.		Литвинова		30.11.78			
Утв.		Греков		04.12.78			

Формат 12

Инв. № подл. | Подпись и дата | Взам. инв. № | Инв. № дубл. | Подпись и дата

0619Н

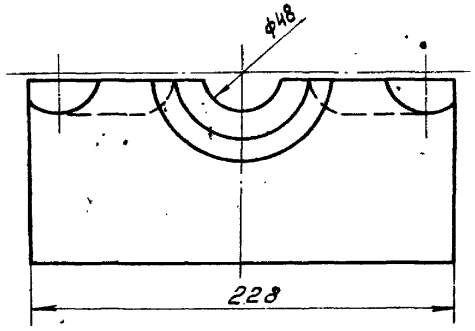

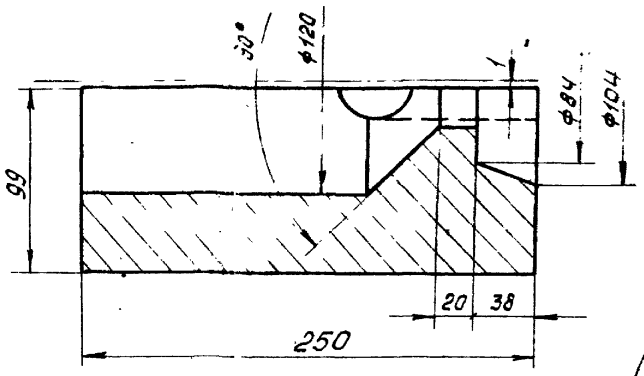

Вид Б

М1:1

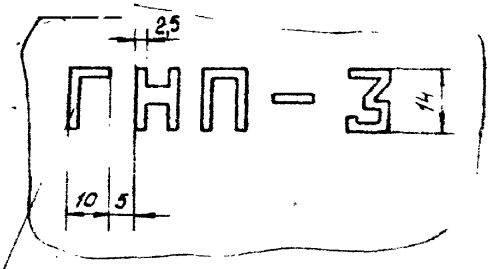

Глубина маркировки 2мм

Б

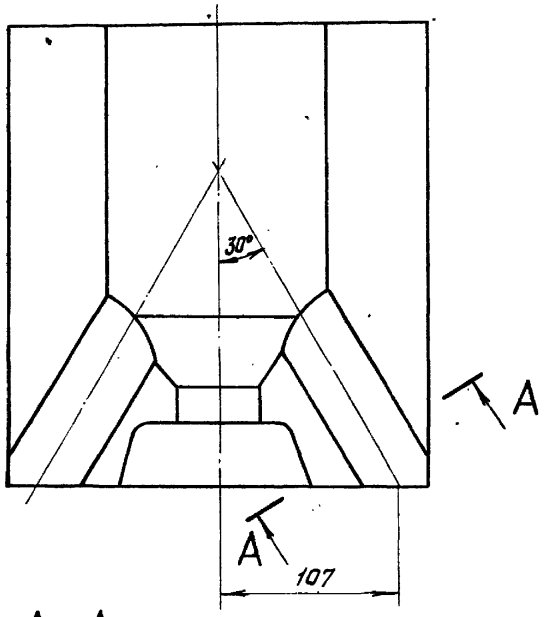

А-А повернуто

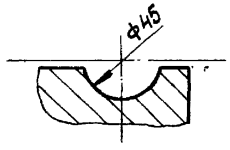

1. Допускается скалывание до 5мм острых углов между поверхностью смотров отверстий и внешней и внутренней поверхностью камня
2. Остальные ТТ - по ГОСТ 390-69

Изм.	Лист	№ докум.	Подп.	Дата
Разраб.		Ливченков		18.11.78
Пров.		Резников		20.11.78
Т. контр.		Резников		21.11.78
Нач. отд.		Пашистов		28.11.78
Н. контр.		Литвинова		30.11.78
Утв.		Греков		04.12.78

Н6190

Камень горелочный

ША ГОСТ 390-69

Литера	Масса	Масштаб
	8,2	1:2,5
Лист	Листов 1	

ВНИПИ ТЕПЛОПРОЕКТ Москва

Формат 12

Серия 7.406-1 Выпуск 4-2

Инв. № подл. | Подпись и дата | Взам. инв. № | Инв. № дубл. | Подпись и дата

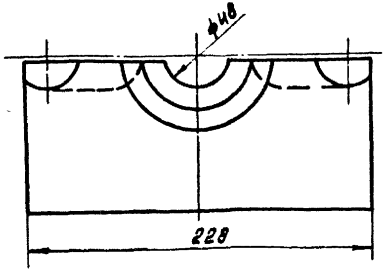

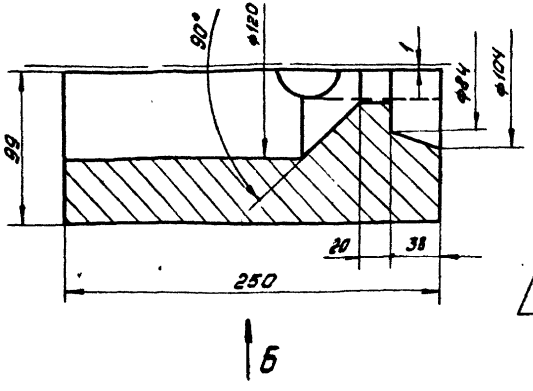

Вид Б
М 1:1

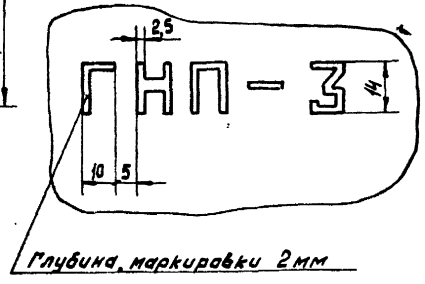

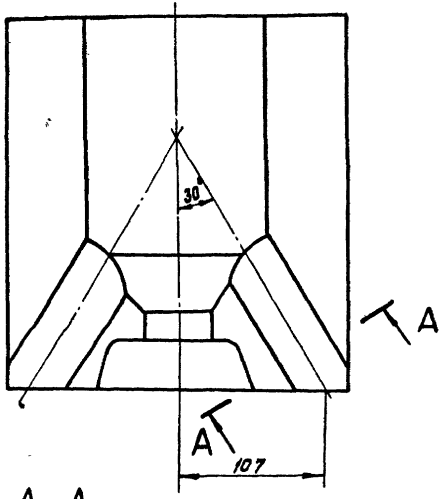

А-А повернута

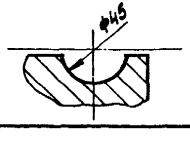

1. Допускается скалывание до 5мм острых углов между поверхностью смотровых отверстий и внешней и внутренней поверхностью камня.
2. Остальные ТТ-по ТУ14-8-207-76.

Изм.	Лист	№ докум.	Подп.	Дата
Разраб.		Пивченков		18.11.78
Пров.		Резников		20.11.78
Т. контр.		Резников		24.11.78
Нач. отд.		Пашистов		28.11.78
Н. контр.		Литвинова		30.11.78
Утв.		Греков		04.12.78

Н6191

Камень горелочный

МЛО-62
ТУ14-8-207-76

Литера	Масса	Масштаб
	10,9	1:2,5

Лист | Листов 1

ВНИПИ ТЕПЛОПРОЕКТ Москва

Формат 12

Серия 7.406-1 Выпуск 4-2

Инв. № подл. | Подпись и дата | Взам. инв. № | Инв. № дубл. | Подпись и дата

Серия 7.406-1 Выпуск 4-2

Инв.№подл. | Подпись и дата | Взам.инв.№ | Инв.№дубл. | Подпись и дата

2619Н

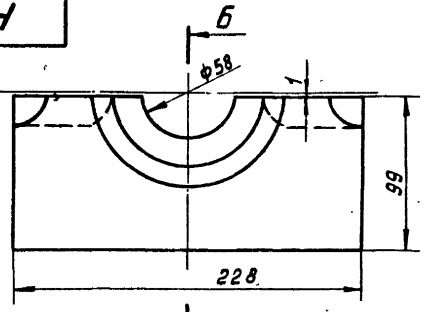

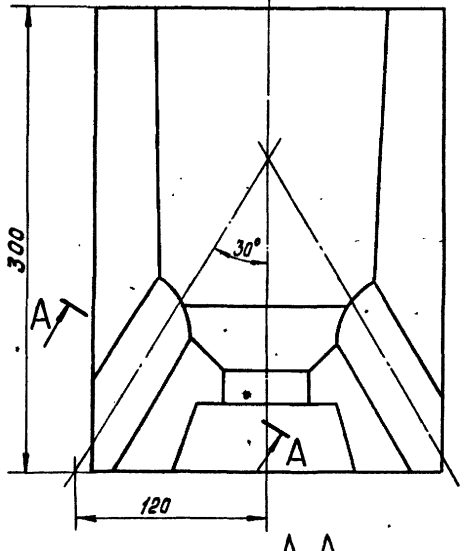

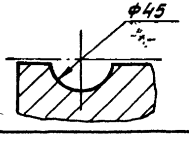

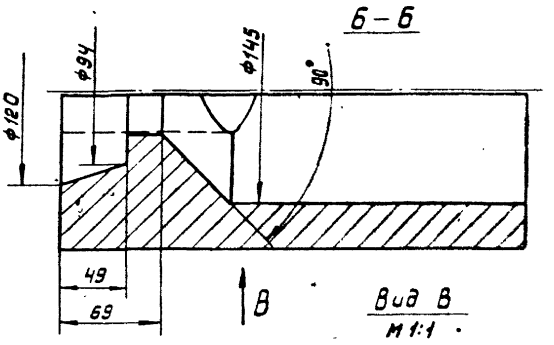

Вид В
М 1:1

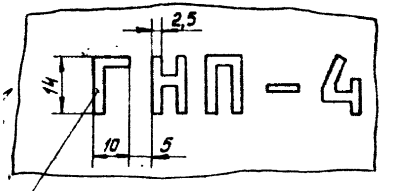

Глубина маркировки 2мм

1. Допускается скалывание до 5мм острых углов между поверхностью смотровых отверстий и внешней и внутренней поверхностью камня.
2. Остальные ТТ - по ГОСТ 390-69.

Изм.	Лист	№ докум.	Подп.	Дата
Разраб.	Пивченкова			1.11.78
Пров.	Резников			2.11.78
Т. контр.	Резников			2.11.78
Нач. отд.	Лашистов			2.11.78
Н. контр.	Литвинова			30.11.78
Утв.	Греков			4.12.78

Н6192

Камень горелочный

ША ГОСТ 390-69

Литера	Масса	Масш.
	8,8	1:2
Лист	Листов 1	

ВНИИМ ТЕПЛОПРОЕКТ Москва

Формат А3

Серия 7.406-1 Выпуск 4-2

Инв. № подл. | Подпись и дата | Взам. инв. № | Инв. № дубл. | Подпись и дата

Н6193

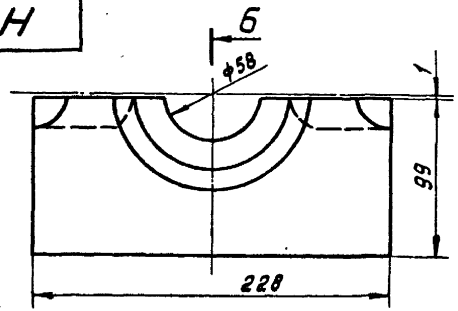

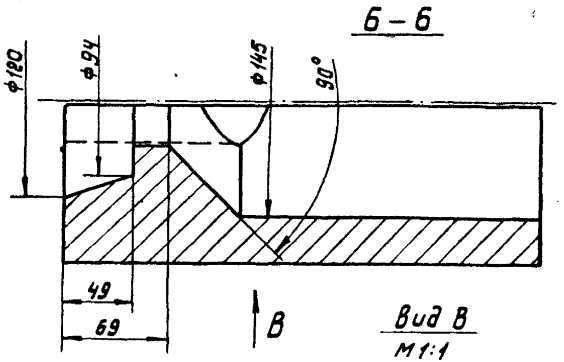

Вид В
М1:1

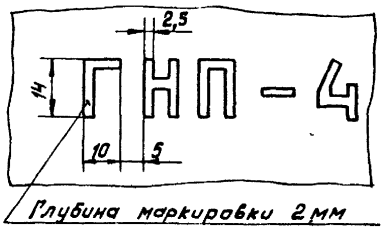

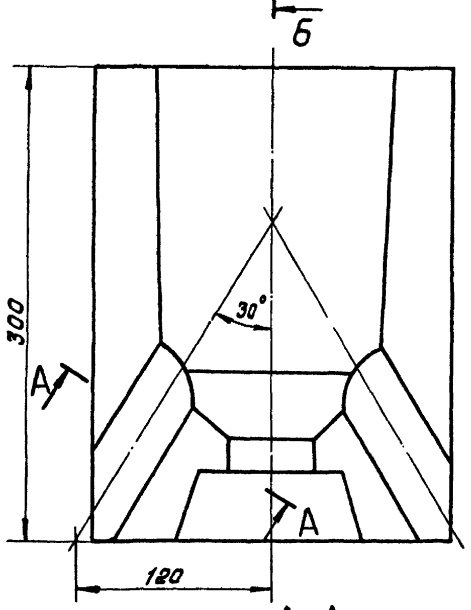

А–А повернуто

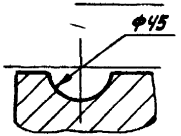

1. Допускается скалывание до 5мм острых углов между поверхностью смотровых отверстий и внешней и внутренней поверхностью камня.
2. Остальные ТТ - по ТУ14-8-207-76.

					Н6193			
Изм.	Лист	№ докум.	Подп.	Дата	Камень горелочный	Литера	Масса	Масштаб
Разраб.		Л. Вченкова		18.11.78			11,6	1:2,5
Пров.		Резников		20.11.78		Лист	Листов 1	
Т. контр.		Резников		20.11.78				
Нач. отд.		Пашистов		28.11.78	МЛО-62 ТУ 14-8-207-76	ВНИПИ ТЕПЛОПРОЕКТ Москва		
Н. контр.		Литвинова		30.11.78				
Утв.		Греков		04.12.78				

Формат 12

Н6194

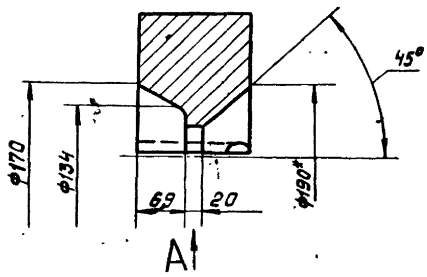

Вид А

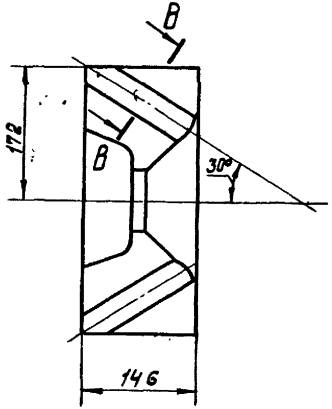

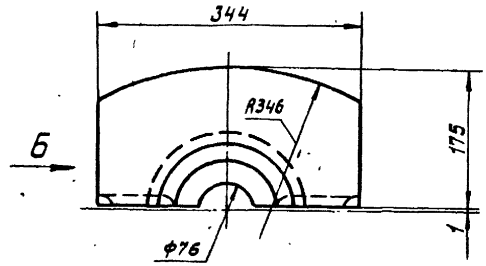

В - В повернуто
М 1:2,5

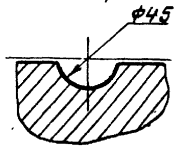

Вид Б
М 1:1

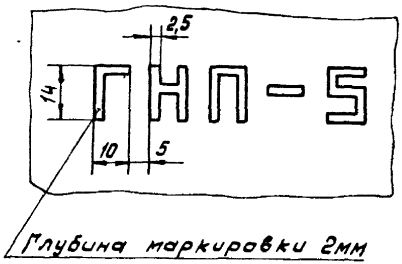

1.* Размер для справок.
2. Допускается скалывание до 5 мм острых углов между поверхностью смотровых отверстий и внешней и внутренней поверхностью камня.
3. Остальные ТТ - по ГОСТ 390-69.

Изм.	Лист	№ докум.	Подп.	Дата	Н6194		
Разраб.		Либченкова		22.11.78	Камень горелочный	Литера	Масса 9,7 / Масштаб 1:5
Пров.		Резников		24.11.78		Лист	Листов 1
Т. контр.		Резников		27.11.78			
Нач. отд.		Лашистов		28.11.78			
Н. контр.		Литвинова		28.11.78	ША ГОСТ 390-69	ВНИПИ ТЕПЛОПРОЕКТ Москва	
Утв.		Грекав		01.12.78			

Инв. № подл. | Подпись и дата | Взам. инв. № | Инв. № дубл. | Подпись и дата

Формат А3

Н6195

Серия 7.406-1 Выпуск 4-2

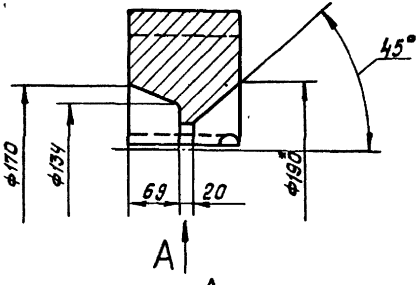

Вид А

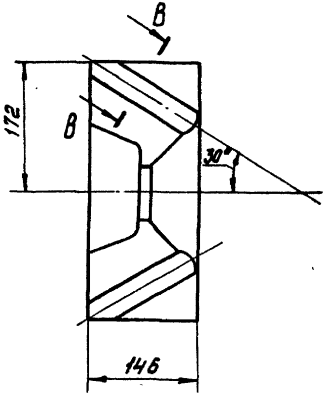

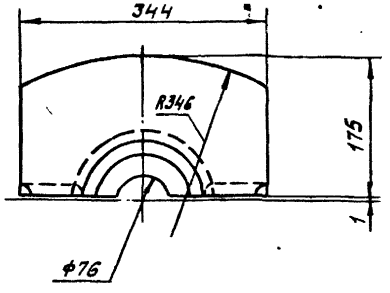

В – В повернуто
М 1:2,5

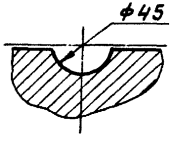

Вид Б
М 1:1

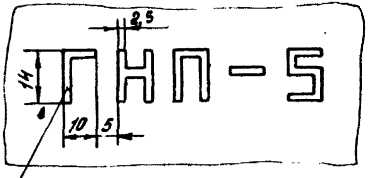

Глубина маркировки 2мм

1.* Размер для справок.

2. Допускается скалывание до 5мм острых углов между поверхностью смотровых отверстий и внешней и внутренней поверхностью камня.

3. Остальные ТТ - по ТУ14-8-207-76.

				Н6195			
Изм.	Лист	№ докум.	Подп.	Дата			
Разраб.		Пивенкова		20.11.78	Камень горелочный	Литера	Масса 12,8	Масштаб 1:5
Пров.		Резников		20.11.78		Лист	Листов 1
Т.контр.		Резников		20.11.78			
Нач.отд.		Пашистов		28.11.78	МЛО-62 ТУ14-8-207-76	ВНИПИ ТЕПЛОПРОЕКТ Москва	
Н.контр.		Литвинова		30.11.78			
Утв.		Греков		30.11.78			

Формат 12

Инв.№ подл. | Подпись и дата | Взам. инв.№ | Инв.№ дубл. | Подпись и дата

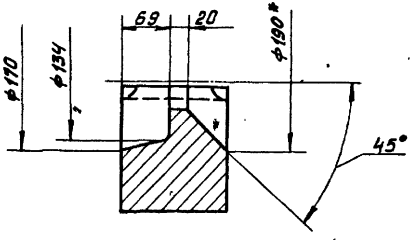

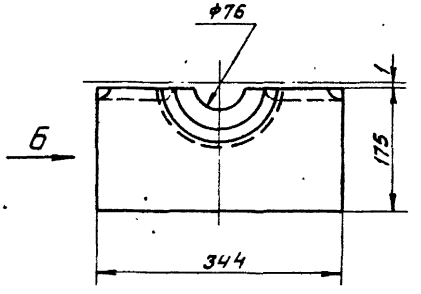

Вид Б
М 1:1

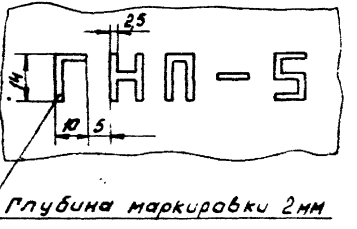

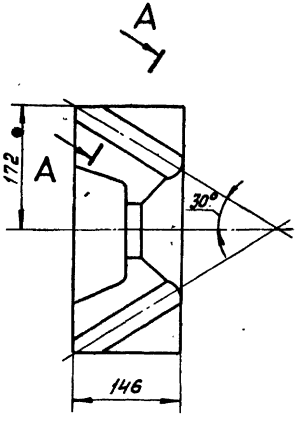

А–А повернуто
М 1:2,5

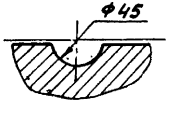

1.* Размер для справок.

2. Допускается скалывание до 5мм острых углов между поверхностью смотровых отверстий и внешней и внутренней поверхностью камня.

3. Остальные ТТ - по ГОСТ 390-69.

Изм.	Лист	№ докум.	Подп.	Дата
Разраб.		Пивченко		22.11.78
Пров.		Резников		24.11.78
Т. контр.		Резников		28.11.78
Нач. отд.		Пашистов		29.11.78
Н. контр.		Литвинова		30.11.78
Утв.		Грекова		04.12.78

Н6196

Камень горелочный

ШАГОСТ 390-69

Литера	Масса	Масштаб
	14,1	1:5
Лист	Листов 1	

ВНИПИ ТЕПЛОПРОЕКТ Москва

Инв. № подл. | Подпись и дата | Взам. инв. № | Инв. № дубл. | Подпись и дата

Н6197

Серия 7.406-1 Выпуск 4-2

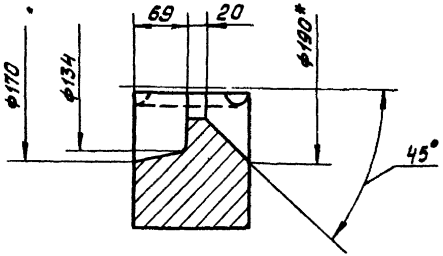

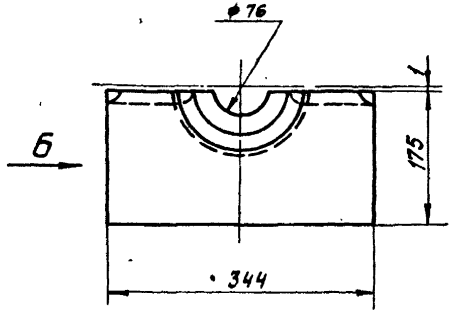

Вид Б
М 1:1

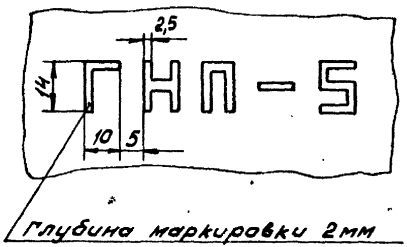

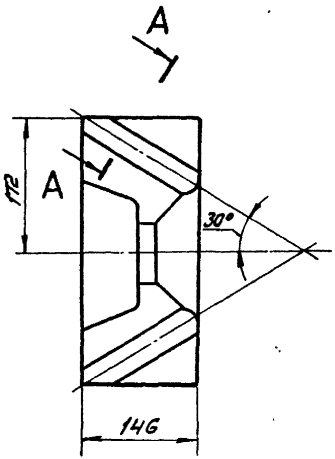

А–А повернуто
М 1:2,5

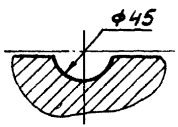

1. * Размер для справок.
2. Допускается скалывание до 5мм острых углов между поверхностью смотровых отверстий и внешней и внутренней поверхностью камня.
3. Остальные ТТ-по ТУ14-8-207-76.

Изм.	Лист	№ докум.	Подп.	Дата	Н6197			
Разраб.		Пивченкова		18.11.78	Камень горелочный	Литера	Масса 18,6	Масштаб 1:5
Пров.		Резников		20.11.78		Лист	Листов 1	
Т. контр.		Резников		20.11.78				
Нач. отд.		Пашистов		20.11.78	МЛО-62 ТУ14-8-207-76	ВНИПИ ТЕПЛОПРОЕКТ Москва		
Н. контр.		Литвинова		30.11.78				
Утв.		Греков		01.12.78				

Инв. № подл. | Подпись и дата | Взам. инв. № | Инв. № дубл. | Подпись и дата

8619Н

Серия 7.406-1 Выпуск 4-2

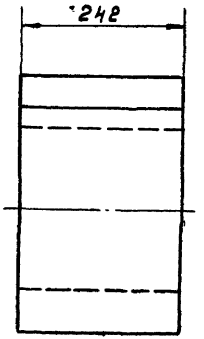

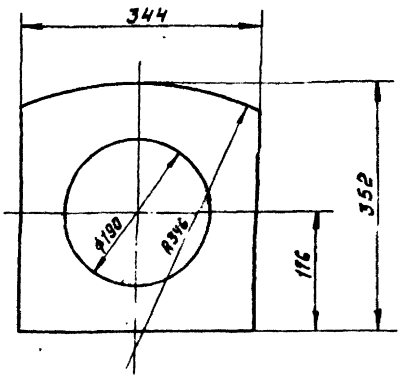

Вид А
М1:1

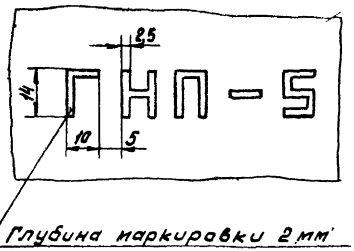

1. Допускается изготовление из двух симметричных частей.
2. Остальные ТТ-по ГОСТ 390-69.

Изм.	Лист	№докум.	Подп.	Дата	
Разраб.		Лубченкова		22.11.78	
Пров.		Резникова		24.11.78	
Т. контр.		Резникова		24.11.78	
Нач. отд.		Пашистый		24.11.78	
Н. контр.		Литвинова		24.11.78	
Утв.		Греков		04.12.78	

Н6198

Камень горелочный

ША ГОСТ 390-69

Литера	Масса	Масштаб
	36,5	1:5
Лист	Листов 1	

ВНИПИ ТЕПЛОПРОЕКТ Москва

Инв. № подл. | Подпись и дата | Взам. инв. № | Инв. № дубл. | Подпись и дата

6619Н

Серия 1.406-1 Выпуск 4-2

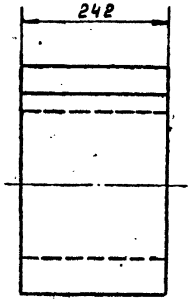

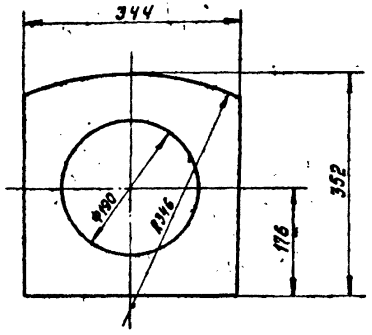

А

Вид А
М 1:1

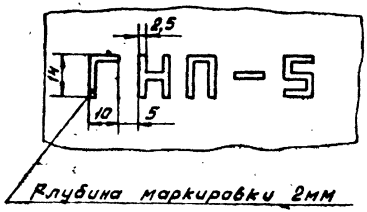

1. Допускается изготовление из двух симметричных частей.
2. Остальные ТТ - по ТУ14-8-207-76

Изм.	Лист	№ докум.	Подп.	Дата	Н6199		
Разраб.		Либуркина		12.11.76	Камень горелочный	Литера	Масса	Масштаб
Пров.		Резников		12.11.76			46,7	1:5
Т. контр.		Резников		12.11.76		Лист	Листов 1	
Нач. отд.		Пашкевич		12.11.76	МЛО-62 ТУ14-8-207-76	ВНИИПИ ТЕПЛОПРОЕКТ Москва		
Н. контр.		Литвинова		12.11.76				
Утв.		Греков		12.11.76				

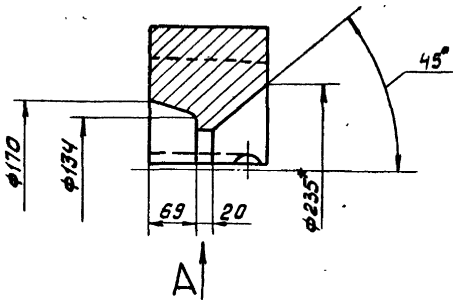

Вид А

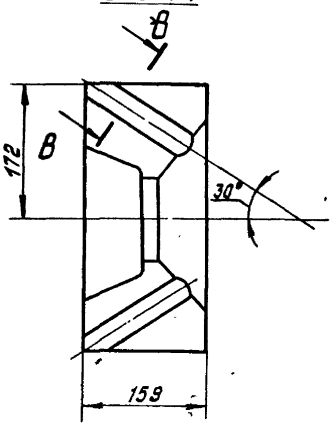

В–В повернута

М 1:2,5

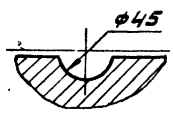

Вид Б

М 1:1

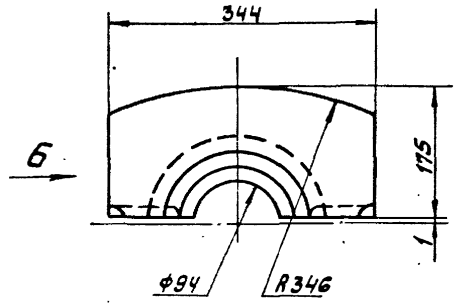

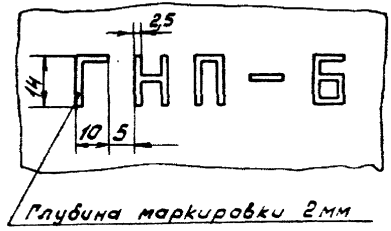

1.* Размер для справок.

2. Допускается скалывание до 5мм острых углов между поверхностью смотровых отверстий и внешней и внутренней поверхностью камня.

3. Остальные ТТ - по ГОСТ 390-69.

Изм.	Лист	№ докум.	Подп.	Дата
Разраб.		Ливченкова		24.11.78
Пров.		Резников		24.11.78
Т.контр.		Резников		24.11.78
Нач. отд.		Пешистов		28.11.78
Н. контр.		Литвинова		30.11.78
Утв.		Грекова		01.12.78

Н6200

Камень фарелочный

ША ГОСТ 390-69

Литера	Масса	Масштаб
	10,1	1:5
Лист	Листов 1	

ВНИПИ ТЕПЛОПРОЕКТ Москва

Формат А2

Инв.№подл. | Подпись и дата | Взам.инв.№ | Инв.№дубл. | Подпись и дата

Инв.№ подл. | Подпись и дата | Взам.инв.№ | Инв.№ дубл. | Подпись и дата

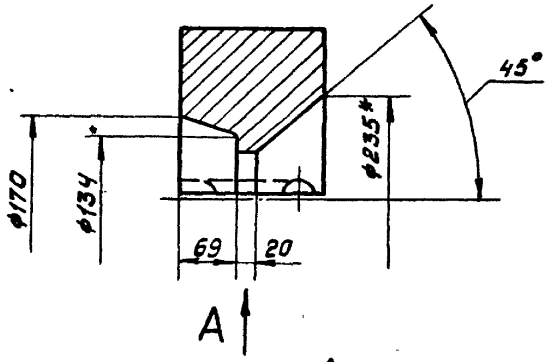

А

Вид А

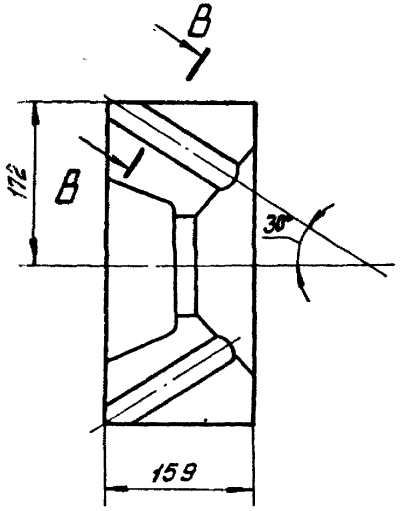

В-В повернуто

М 1:2,5

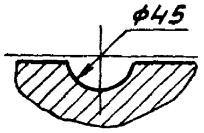

Вид Б

М 1:1

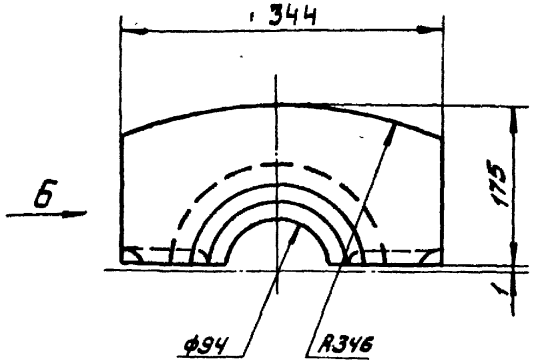

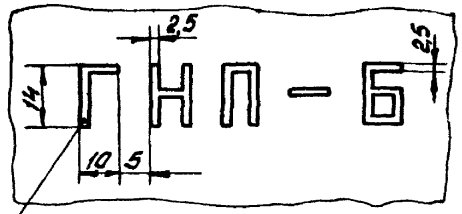

Глубина маркировки 2мм

1.* Размер для справок.

2. Допускается скалывание до 5мм острых углов между поверхностью смотровых отверстий и внешней и внутренней поверхностью камня.

3. Остальные ТТ - по ТУ14-8-207-76.

Изм.	Лист	№ докум.	Подп.	Дата
Разраб.		Лившенков		18.11.78
Пров		Резников		21.11.78
Т. контр.		Резников		22.11.78
Нач. отд.		Рашистов		28.11.78
Н. контр.		Литвинова		30.11.78
Утв.		Греков		04.12.78

Н6201

Камень горелочный

МАО-62
ТУ14-8-207-76

Литера	Масса	Масштаб
	13,3	1:5
Лист	Листов 1	

ВНИИПИ ТЕПЛОПРОЕКТ Москва

2029Н

Серия 7.903-1 Выпуск 4-6

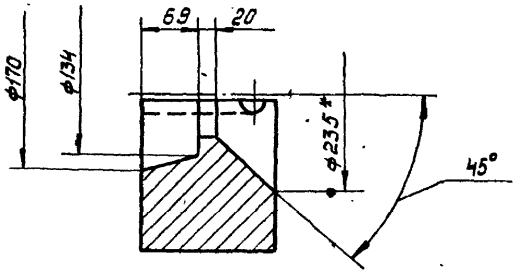

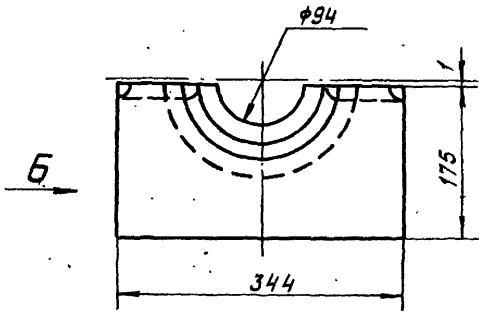

Вид Б
М 1:1

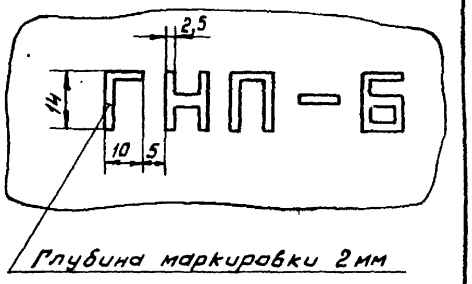

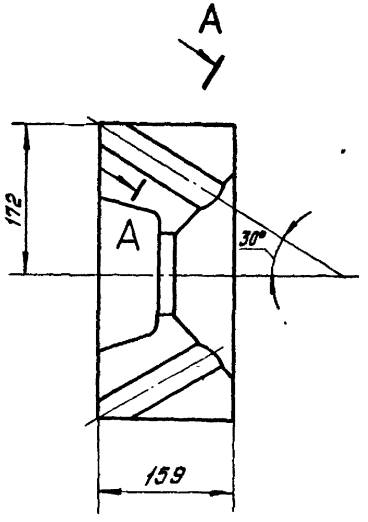

А–А повернута
М 1:2,5

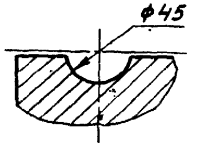

1.* Размер для справок.
2. Допускается скалывание до 5 мм острых углов между поверхностью смотровых отверстий и внешней и внутренней поверхностью камня.
3. Остальные ТТ - по ГОСТ 390-69.

Изм.	Лист	№ докум.	Подп.	Дата	Н6202		
Разраб		Пивченкова		18.11.78	Камень горелачный	Литера	Масса 14,8	Масштаб 1:5
Пров.		Резников		20.11.78				
Т.контр.		Резников		20.11.78		Лист	Листов 1
Нач. отд		Пашистов		28.11.78	ШАГОСТ 390-69	ВНИПИ ТЕПЛОПРОЕКТ Москва	
Н. контр.		Литвинова		30.11.78			
Утв.		Греков		04.12.78			

Формат 12

Н6203

Серия 7.406-1 Выпуск 4-2

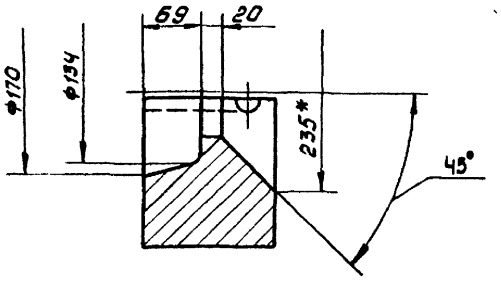

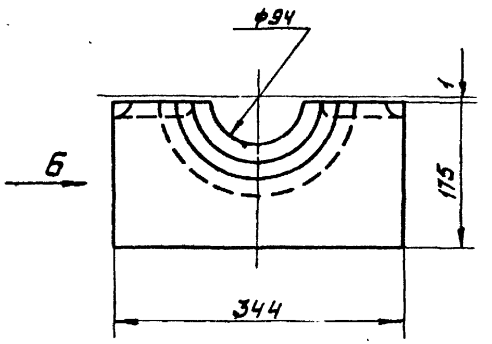

Вид Б
М 1:1

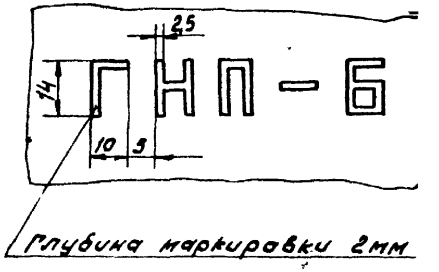

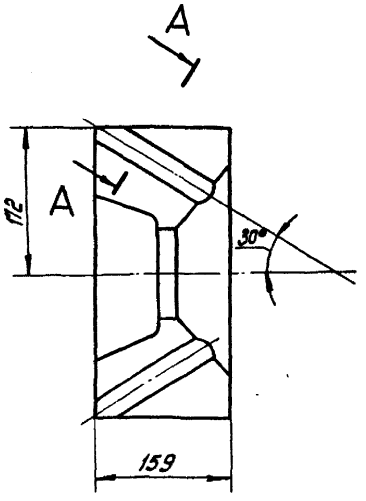

А–А повернуто
М1:2,5

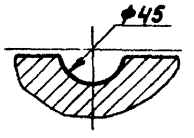

1.* Размер для справок.
2. Допускается скалывание до 5мм острых угло между поверхностью смотровых отверстий в внешней и внутренней поверхностью камня.
3. Остальные ТТ-по ТУ14-8-207-76

Изм.	Лист	№ докум.	Подп.	Дата	Н6203		
Разраб.		Пивченкова		18.11.78	Камень горелочный	Литера	Масса 19,5
Пров.		Резников		21.11.78		Лист	Лист
Т. контр.		Резников		22.11.78			
Нач. отд.		Гашистов		28.11.78	МЛО-62 ТУ14-8-207-76	ВНИ ТЕПЛОП МОС	
Н. контр.		Литвинова		30.11.78			
Утв.		Преков		04.12.78			

Инв. № подл. | Подпись и дата | Взам. инв. № | Инв. № дубл. | Подпись и дата

Н6204

Серия 7.406-1 Выпуск 4-2

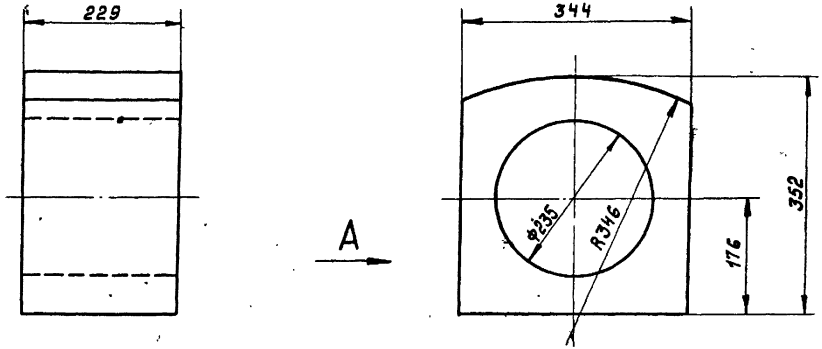

Вид А
М1:1

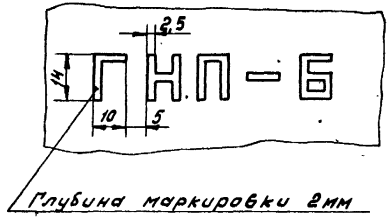

1. Допускается изготовление из двух симметричных частей.
2. Остальные ТТ-по ГОСТ 390-69.

					Н6204			
Изм.	Лист	№ докум.	Подп.	Дата	Камень горелочный	Литера	Масса	Масштаб
Разраб.		Пивченкова		15.11.78			27	1:5
Пров.		Резников		17.11.78		Лист	Листов 1	
Т.контр.		Резников		20.11.78				
Нач.отд.		Пашистов		28.11.78	ША ГОСТ 390-69	ВНИПИ ТЕПЛОПРОЕКТ Москва		
Н.контр.		Литвинова		30.11.78				
Утв.		Греков		04.12.78				

Инв. № подл. | Подпись и дата | Взам. инв. № | Инв. № дубл. | Подпись и дата

Н6205

Серия 7.406-1 Выпуск 4-2

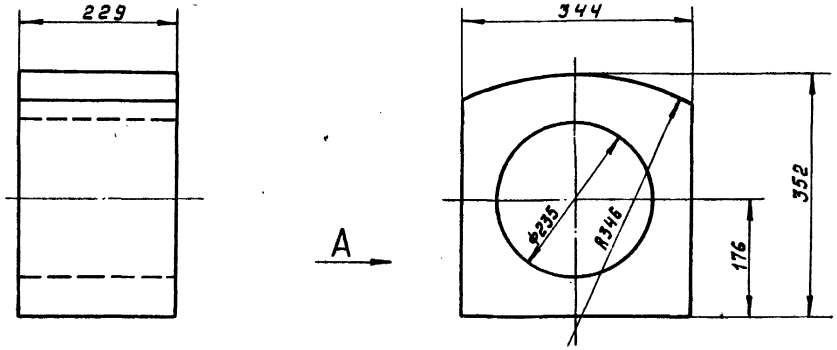

Вид А
М1:1

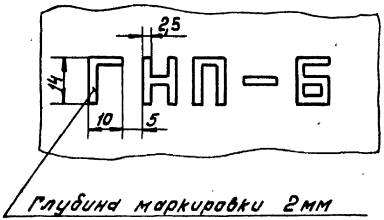

1. Допускается изготовление из двух симметричных частей.
2. Остальные ТТ - по ТУ14-8-207-76.

Изм	Лист	№ докум.	Подп.	Дата	Н6205		
Разраб.		Пивченкова		22.11.78	Камень ворелочный	Литера	Масса 35,5	Масштаб 1:5
Пров.		Резников		24.11.78			
Т.контр.		Резников		28.11.78		Лист	Листов 1
Нач. отд.		Пашистов		28.11.78	МЛО-62 ТУ14-8-207-76	ВНИПИ ТЕПЛОПРОЕКТ Москва	
Н.контр.		Литвинова		30.11.78			
Утв.		Греков		04.12.78			

Формат 12

Инв. № подл. | Подпись и дата | Взам. инв. № | Инв. № дубл. | Подпись и дата

Н6206

Серия 7.406-1 Выпуск 4-2

Инв. № подл. | Подпись и дата | Взам. инв. № | Инв. № дубл. | Подпись и дата

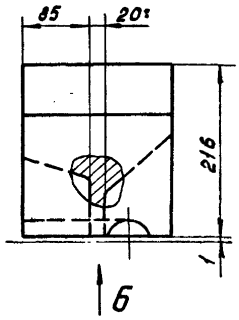

Вид Б

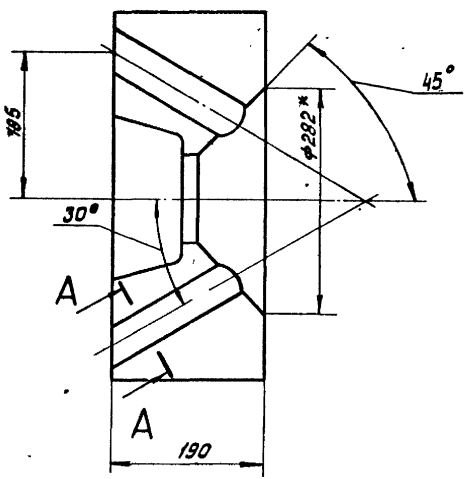

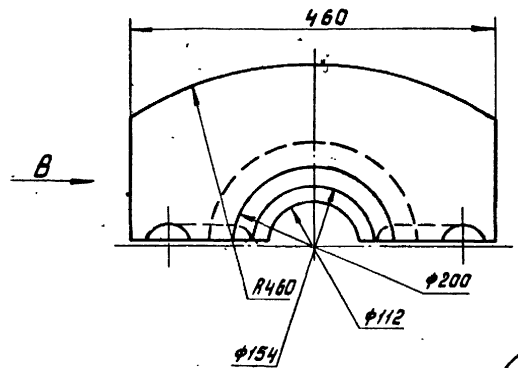

Вид В
М 1:2

А–А повернуто

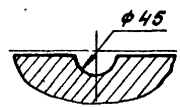

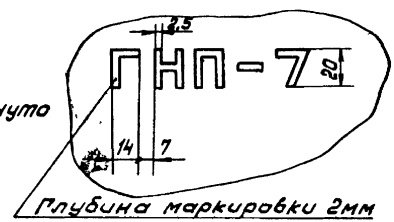

1.* Размер для справок.

2. Допускается скалывание до 5мм острых углов между поверхностью смотровых отверстий и внешней и внутренней поверхностью камня.

3. Допускается изготовление из двух симметричных частей.

4. Остальные ТТ-по ГОСТ 390-69.

Изм.	Лист	№докум.	Подп.	Дата
Разраб.	Лившенкова			22.11.78
Пров.	Резников			24.11.78
Т. контр.	Резников			28.11.78
Нач. отд.	Пашистов			28.11.78
Н. контр.	Литвинова			30.11.78
Утв.	Греков			04.12.78

Н6206

Камень горелочный

ША ГОСТ 390-69

Литера	Масса	Масштаб
	20,9	1:5
Лист	Листов 1	

ВНИПИ ТЕПЛОПРОЕКТ Москва

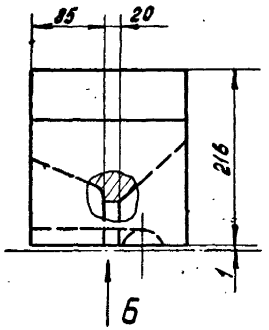

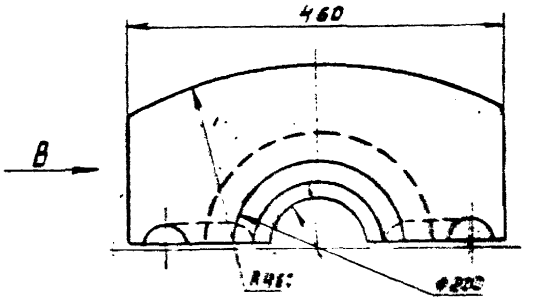

Вид Б

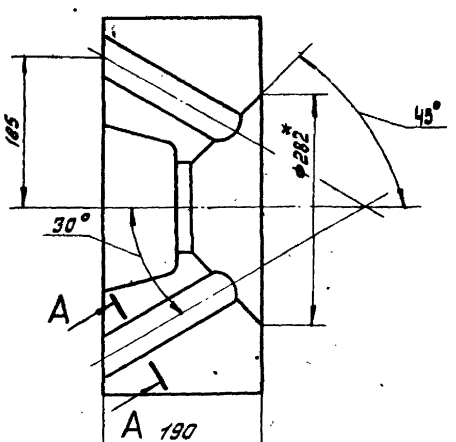

А-А повернуто

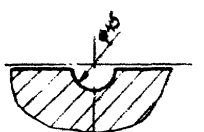

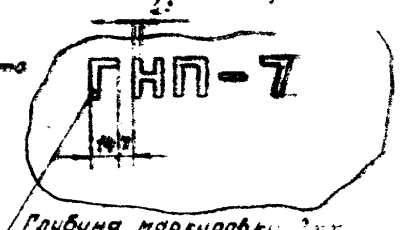

1.* Размер для справок

2. Допускается скалывание до 5мм острых углов между поверхностью смотровых отверстий и внешней и внутренней поверхностью камня.

3. Допускается изготовление из двух симметричных частей.

4. Остальные ТТ - по ТУ 14-8-207-76.

Изм.	Лист	№ докум.	Подп.	Дата	Н6207		
Разраб.		Пивченкова		18.11.76	Камень горелочный	Литера	Масса 27,5 / Масштаб 1:5
Пров.		Резников		20.11.76		Лист	Листов 1
Т. контр.		Резников		20.11.76	МЛО-62 ТУ14-8-207-76	ВНИПИ ТЕПЛОПРОЕКТ Москва	
Нач. отд.		Пашистов		28.11.76			
Н. контр.		Литвинова		30.11.76			
Утв.		Грекова		04.12.76			

Формат А2

Серия 1.406-1 Выпуск 4-2

Инв. № подл. | Подпись и дата | Взам. инв. № | Инв. № дубл. | Подпись и дата

Н6208

Серия 7.406-1 Выпуск 4-2

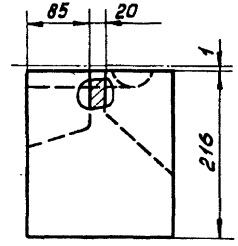

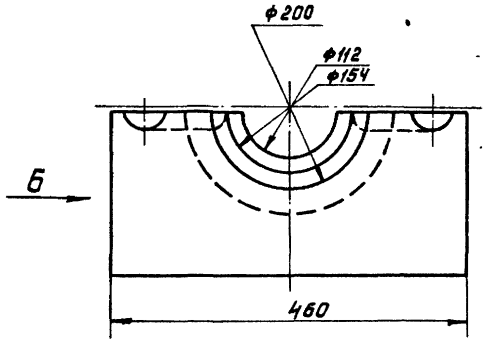

Вид Б
М1:2

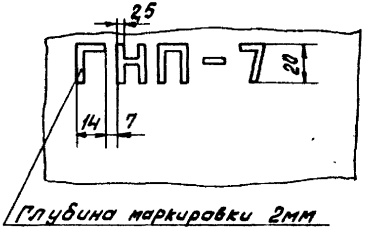

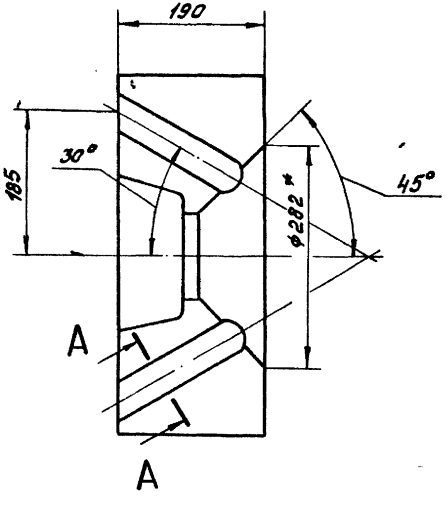

А–А повернуто

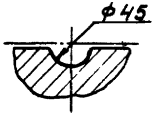

1.* Размер для справок.

2. Допускается скалывание до 5мм острых углов между поверхностью смотровых отверстий и внешней и внутренней поверхностью камня.

3. Допускается изготовление из двух симметричны. частей.

4. Остальные ТТ-по ГОСТ 390-69.

					Н6208			
Изм.	Лист	№ докум.	Подп.	Дата	Камень горелочный	Литера	Масса	Масшт.
Разраб.		Пивченков		22.11.78			30,6	1:5
Пров.		Резников		24.11.78		Лист	Листов 1	
Т. контр.		Резников		28.11.78				
Нач. отд.		Пашистов		28.11.78	ША ГОСТ 390-69	ВНИПИ ТЕПЛОПРОЕКТ Москва		
Н. контр.		Литвинова		30.11.78				
Утв.		Греков		01.12.78				

Инв. № подл. | Подпись и дата | Взам. инв. № | Инв. № дубл. | Подпись и дата

Н6209

Серия 7.406-1 Выпуск 4-2

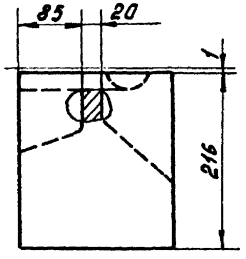

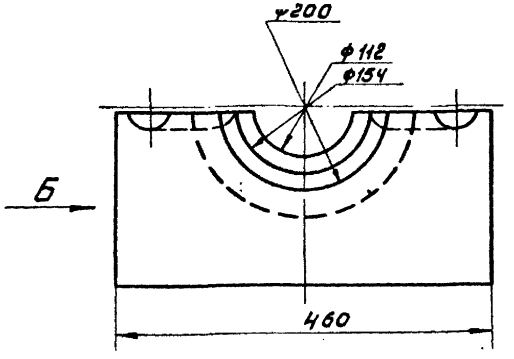

Вид Б
М 1:2

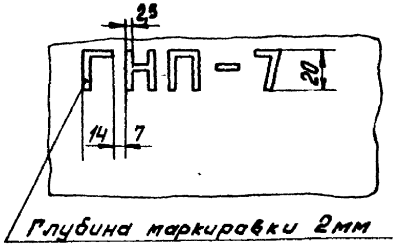

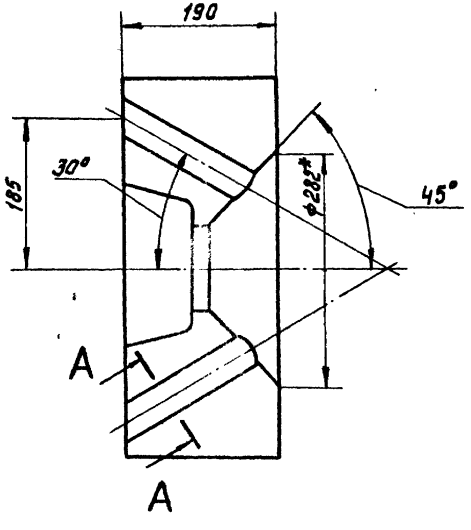

А–А повернуто

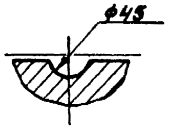

1. *Размер для справок
2. Допускается скалывание до 5мм острых углов между поверхностью смотровых отверстий и внешней и внутренней поверхностью камня.
3. Допускается изготовление из двух симметричных частей.
4. Остальные ТТ - по ТУ14-8-207-76.

Изм.	Лист	№ докум.	Подп.	Дата	Н6209		
Разраб		Пивченкова		16.11.78	камень горелочный	литера	масса	масш.
Пров.		Резников		17.11.78			40,2	1:5
Т. контр.		Резников		20.11.78		лист	листов 1
Нач. отд		Пашистов		28.11.78	МЛО-62 ТУ 14-8-207-76	ВНИПИ ТЕПЛОПРОВОД Москва	
Н. контр		Литвинова		30.11.78			
Утв.		Прокоф		04.12.78			

Формат 12

Инв. № подл. | Подпись и дата | Взам. инв. № | Инв. № дубл. | Подпись и дата

Серия 7.406-1 Выпуск 4-2

Инв. № подл. | Подпись и дата | Взам. инв. № | Инв. № дубл. | Подпись и дата

Н6210

Вид А
М 1:2

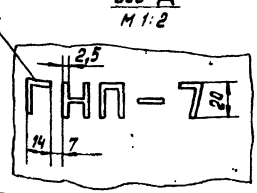

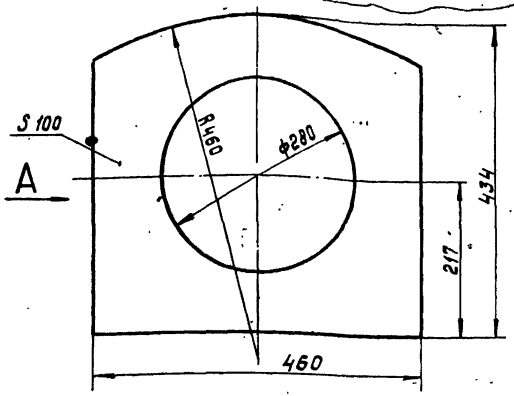

1. Допускается изготовление из двух симметричных частей.
2. Остальные ТТ по ГОСТ 390-69.

Изм.	Лист	№ докум.	Подп.	Дата
Разраб.		Ливченкова		18.11.76
Пров.		Резников		27.11.76
Т. контр.		Резников		28.11.76
Нач. отд.		Лашистов		28.11.76
Н. контр.		Литвинова		30.11.76
Утв.		Грекова		01.12.76

Н6210

Камень горелочный

Литера	Масса	Масштаб
	20,5	1:5
Лист	Листов 1	

ША ГОСТ 390-69

ВНИПИ ТЕПЛОПРОЕКТ Москва

Н6211

Вид А
М 1:2

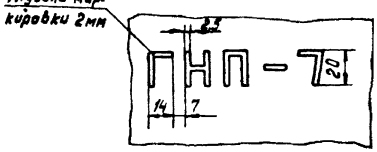

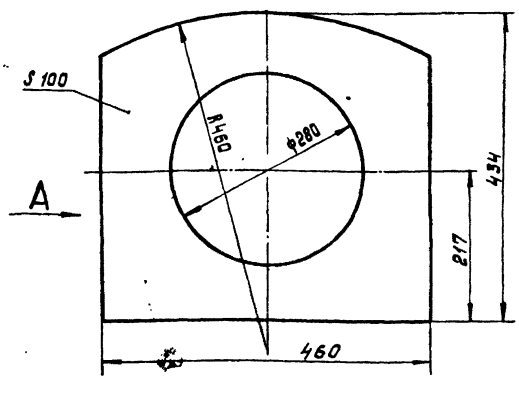

1. Допускается изготовление из двух симметричных частей.
2. Остальные ТТ по ТУ14-8-207-76.

Изм.	Лист	№ докум.	Подп.	Дата
Разраб.		Ливченкова		18.11.76
Пров.		Резников		27.11.76
Т. контр.		Резников		28.11.76
Нач. отд.		Лашистов		28.11.76
Н. контр.		Литвинова		30.11.76
Утв.		Грекова		01.12.76

Н6211

Камень горелочный

Литера	Масса	Масштаб
	27	1:5
Лист	Листов 1	

МЛО-62 ТУ14-8-207-76

ВНИПИ ТЕПЛОПРОЕКТ

Серия 7.406-1 Выпуск 4-2

Н6212

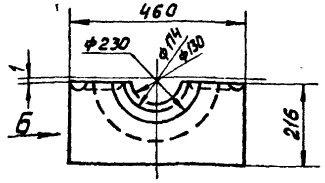

А-А повернуто
М1:5

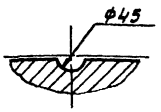

Вид Б
М1:2

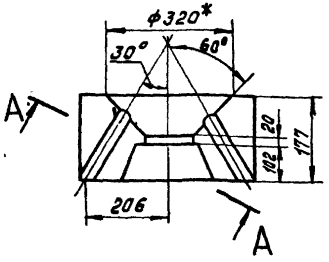

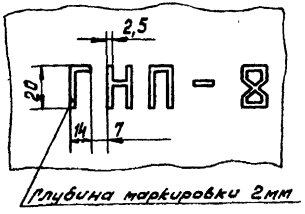

Глубина маркировки 2мм

1.* Размер для справок.
2. Допускается скалывание до 5мм острых углов между поверхностью смотровых отверстий и внешней и внутренней поверхностью камня.
3. Допускается изготовление из двух симметричных частей.
4. Остальные ТТ - по ГОСТ 390-69.

Изм.	Лист	№ докум.	Подп.	Дата
Разраб.		Пивченков		21.11.78
Пров.		Резников		23.11.78
Т. контр.		Резников		24.11.78
Нач. отд.		Пашистов		28.11.78
Н. контр.		Литвинова		30.11.78
Утв.		Греков		01.12.78

Н6212

Камень горелочный

ША ГОСТ 390-69

Литера	Масса	Масштаб
	27,3	1:10
Лист	Листов 1	

ВНИПИ ТЕПЛОПРОЕКТ Москва

Н6213

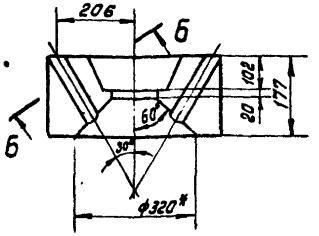

Б-Б повернуто
М1:5

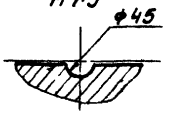

Вид А
М1:2

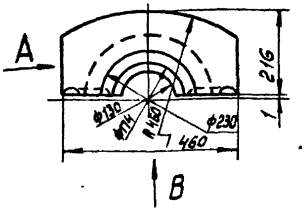

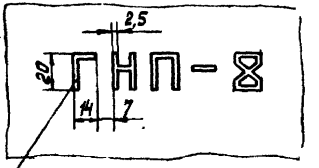

Глубина маркировки 2мм

1.* Размер для справок.
2. Допускается скалывание до 5мм острых углов между поверхностью смотровых отверстий и внешней и внутренней поверхностью камня.
3. Допускается изготовление из двух симметричных частей.
4. Остальные ТТ - по ТУ14-8-207-76.

Изм.	Лист	№ докум.	Подп.	Дата
Разраб.		Пивченков		21.11.78
Пров.		Резников		23.11.78
Т. контр.		Резников		24.11.78
Нач. отд.		Пашистов		28.11.78
Н. контр.		Литвинова		30.11.78
Утв.		Греков		01.12.78

Н6213

Камень горелочный

МЛО-62 ТУ14-8-207-76

Литера	Масса	Масштаб
	23,5	1:10
Лист	Листов 1	

ВНИПИ ТЕПЛОПРОЕКТ

Инв. № подл. | Подпись и дата | Взам. инв. № | Инв. № дубл. | Подпись и дата

Н6214

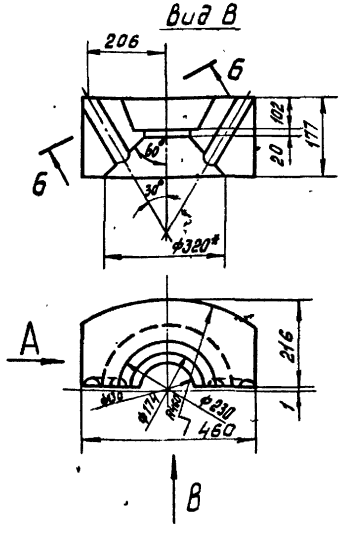

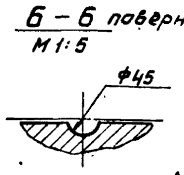

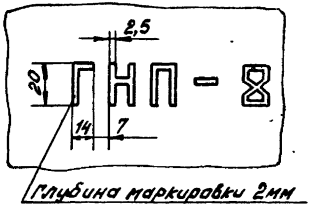

1.* Размер для справок.
2. Допускается скалывание до 5мм острых углов между поверхностью смотровых отверстий и внешней и внутренней поверхностью камня.
3. Допускается изготовление из двух симметричных частей.
4. Остальные ТТ - по ГОСТ 390-69.

Изм.	Лист	№ докум.	Подп.	Дата
Разраб.		Лившенков		18.11.78
Пров.		Резников		20.11.78
Т. контр.		Резников		22.11.78
Нач. отд.		Пашистов		28.11.78
Н. контр.		Литвинова		30.11.78
Утв.		Грекова		04.12.78

Н6214

Камень бордюрный

Литера	Масса	Масштаб
	17,9	1:10
Лист	Листов 1	

ША ГОСТ 390-69

ВНИПИ ТЕПЛОПРОЕКТ Москва

Формат А3

Н6215

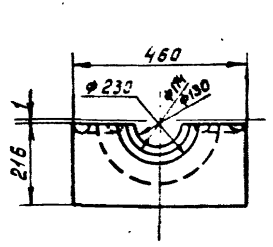

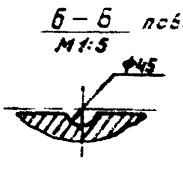

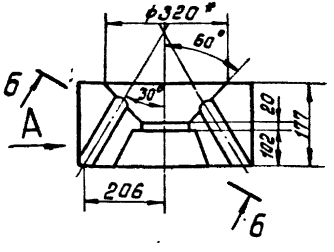

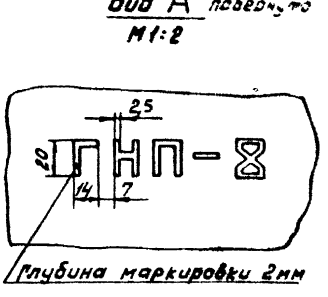

1.* Размер для справок.
2. Допускается скалывание до 5мм острых углов между поверхностью смотровых отверстий и внешней и внутренней поверхностью камня.
3. Допускается изготовление из двух симметричных частей.
4. Остальные ТТ - по ТУ14-8-207-76.

Изм.	Лист	№ докум.	Подп.	Дата
Разраб.		Лившенков		15.11.78
Пров.		Резников		17.11.78
Т. контр.		Резников		22.11.78
Нач. отд.		Пашистов		28.11.78
Н. контр.		Литвинова		30.11.78
Утв.		Грекова		04.12.78

Н6215

Камень бордюрный

Литера	Масса	Масштаб
	35,9	1:10
Лист	Листов 1	

МЛО-62 ТУ 14-8-207-76

ВНИПИ ТЕПЛОПРОЕКТ Москва

Инв. № подл. | Подпись и дата | Взам. инв. № | Инв. № дубл. | Подпись и дата

Серия 7.406-1 Выпуск 4-2

Н6216

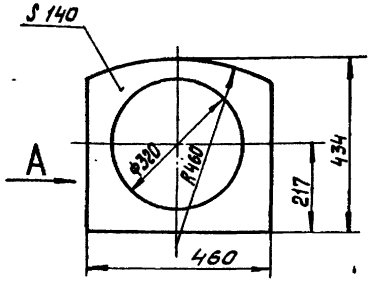

Вид А
М 1:2

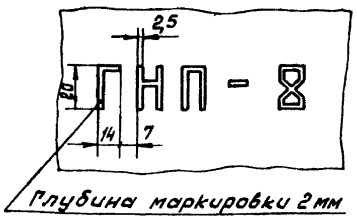

1. Допускается изготовление из двух симметричных частей.
2. Остальные ТТ - по ГОСТ 390-69.

Изм.	Лист	№ докум.	Подп.	Дата
Разраб.		Пивченкова		18.11.78
Пров.		Резников		20.11.78
Т. контр.		Резников		24.11.78
Нач. отд.		Пашистов		28.11.78
Н. контр.		Литвинова		30.11.78
Утв.		Грекоз		04.12.78

Н6216

Камень горелочный

Литера	Масса	Масштаб
	24,1	1:10

Лист | Листов 1

ША ГОСТ 390-69

ВНИПИ ТЕПЛОПРОЕКТ Москва

Инв. № подл. | Подпись и дата | Взам. инв. № | Инв. № дубл. | Подпись и дата

Н6217

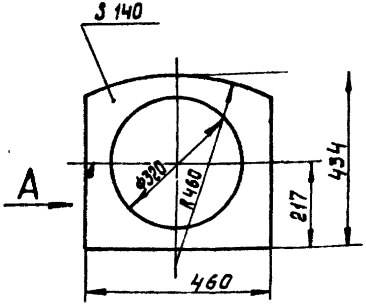

Вид А
М 1:2

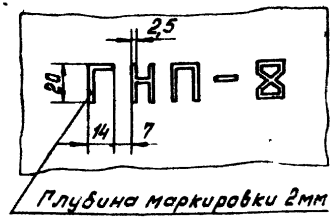

1. Допускается изготовление из двух симметричных частей.
2. Остальные ТТ - по ТУ14-8-207-76.

Изм.	Лист	№ докум.	Подп.	Дата
Разраб.		Пивченкова		18.11.78
Пров.		Резников		24.11.78
Т. контр.		Резников		28.11.78
Нач. отд.		Пашистов		28.11.78
Н. контр.		Литвинова		30.11.78
Утв.		Грекоз		04.12.78

Н6217

Камень горелочный

Литера	Масса	Масштаб
	31,8	1:10

Лист | Листов 1

МЛО-62
ТУ14-8-207-76

ВНИПИ ТЕПЛОПРОЕКТ Москва

Инв. № подл. | Подпись и дата | Взам. инв. № | Инв. № дубл. | Подпись и дата

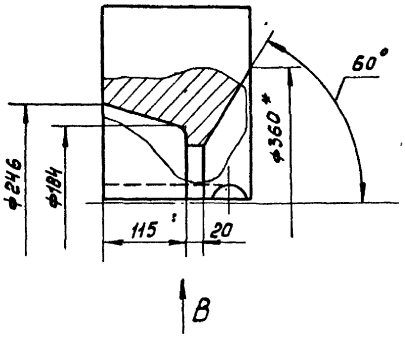

Вид В

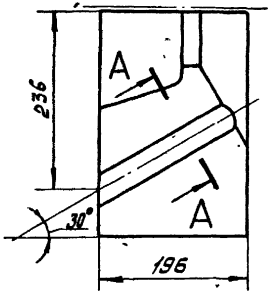

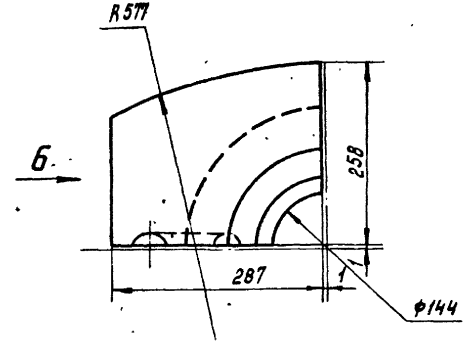

Вид Б
М 1:2

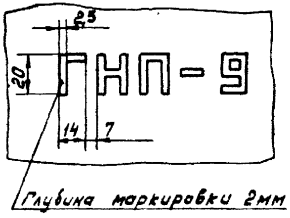

Глубина маркировки 2мм

А-А повернуто

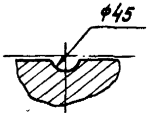

1* Размер для справок.

2. Допускается скалывание до 5мм острых углов между поверхностью смотровых отверстий и внешней и внутренней поверхностью камня.

3. Остальные ТТ - по ГОСТ 390-69.

					Н6218			
Изм.	Лист	№ докум.	Подп.	Дата		Литера	Масса	Масштаб
Разраб.		Ливченкова		12.11.78	Камень дорелочный		15,2	1:5
Пров.		Резников		20.11.78		Лист	Листов 1	
Т. контр.		Резников		20.11.78				
Нач. отд.		Лашистов		28.11.78		ВНИИПИ ТЕПЛОПРОЕКТ Москва		
Н. контр.		Литвинова		30.11.78	ША ГОСТ 390-69			
Утв.		Грекав		01.12.78				

Формат 12

Н6219

Серия 7.406-1 Выпуск 4-2

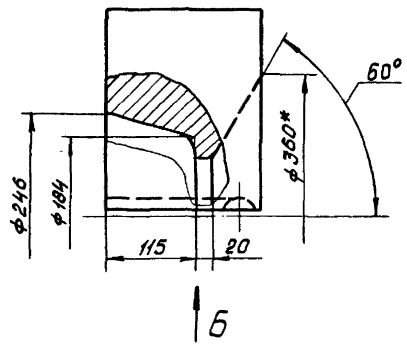

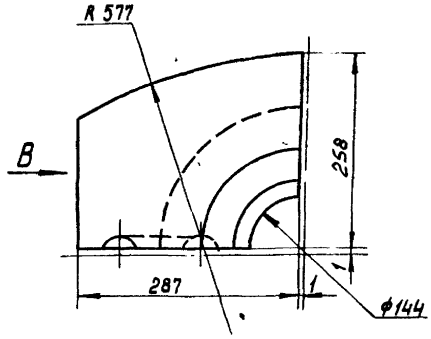

Вид В
м 1:2

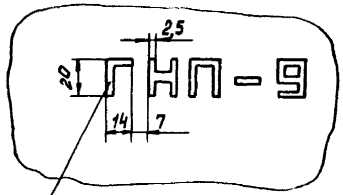

Глубина маркировки 2мм

Вид Б

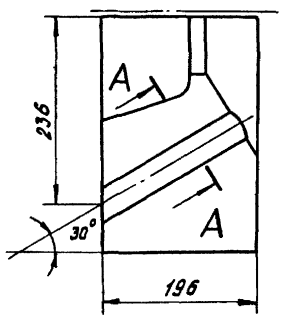

А-А повернуто

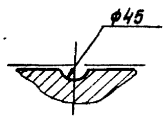

1.* Размер для справок

2. Допускается скалывание до 5мм острых углов между поверхностью смотровых отверстий и внешней и внутренней поверхностью камня.

3. Остальные ТТ - по ТУ14-8-207-76.

					Н6219		
Изм.	Лист	№ докум.	Подп.	Дата	Камень горелочный	Литера	Масса 20	Масштаб 1:5
Разраб.		Лившенков		22.11.78				
Пров.		Резников		23.11.78		Лист	Листов 1
Т. контр.		Резников		24.11.78	МЛО-62 ТУ14-8-207-76	ВНИПИ ТЕПЛОПРОЕКТ Москва	
Нач. отд.		Гашистов		28.11.78			
Н. контр.		Литвинова		24.11.78			
Утв.		Греков		24.12.78			

Формат А2

Инв. № подл. | Подпись и дата | Взам. инв. № | Инв. № дубл. | Подпись и дата

Н6220

Серия 7.406-1 Выпуск 4-2

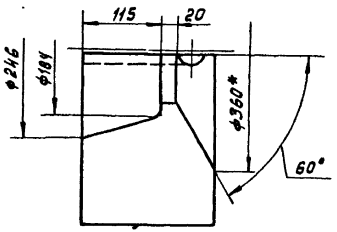

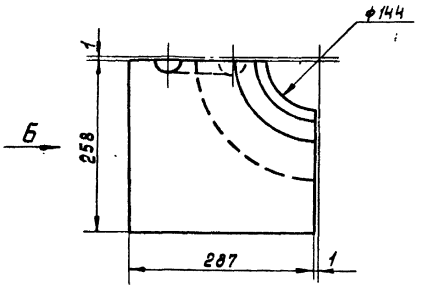

Вид Б
М 1:2

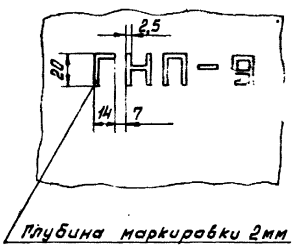

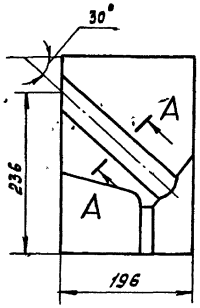

А–А повернуто

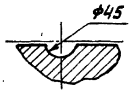

1.* Размер для справок.
2. Допускается скалывание до 5мм острых углов между поверхностью смотровых отверстий и внешней и внутренней поверхностью камня.
3. Остальные ТТ - по ГОСТ 390-69.

Изм.	Лист	№ докум.	Подп.	Дата	Н6220			
Разраб.		Пивченков		22.11.78	Камень горелочный	Литера	Масса	Масштаб
Пров.		Резников		24.11.78			23,3	1:5
Т.контр.		Резников		28.11.78		Лист	Листов 1	
Нач.отд.		Пашистов		28.11.78	ША ГОСТ 390-69	ФНИПИ ТЕПЛОПРОЕКТ Москва		
Н.контр.		Литвинова		30.11.78				
Утв.		Греков		01.11.78				

Формат 12

Инв. № подл. | Подпись и дата | Взам. инв. № | Инв. № дубл. | Подпись и дата

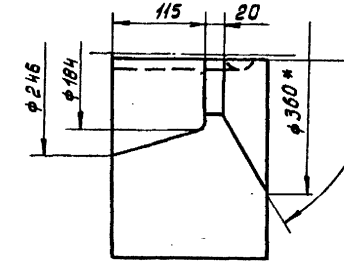

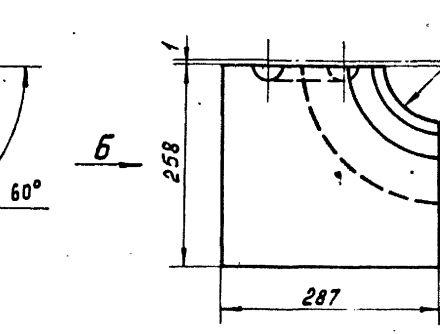

Вид Б
М1:2

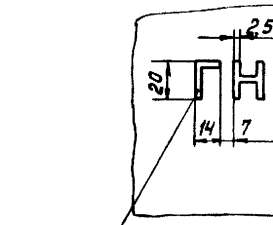

Глубина маркировки 2мм

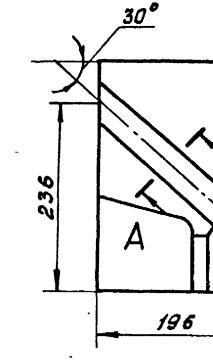

А–А повернуто



1.* Размер для справок.
2. Допускается скалывание до 5мм острых углов между поверхностью смотровых отверстий и внешней и внутренней поверхностью камня.
3. Остальные ТТ - по ТУ 14-8-207-76.

					Н6221		
Изм.	Лист	№ докум.	Подп.	Дата			
Разраб.		Лившиц		15.11.76	Камень горелочный	Литера	Масса 30,6 / Масштаб 1:5
Пров.		Резников		17.11.76		Лист	Листов 1
Т. контр.		Резников		28.11.76			
Нач. отд.		Рашистов		28.11.76	МЛО-62 ТУ 14-8-207-76	ВНИПИ ТЕПЛОПРОЕКТ Москва	
Н. контр.		Литвинова		3.11.76			
Утв.		Греков		01.12.76			

Инв. № подл. | Подпись и дата | Взам. инв. № | Инв. № дубл. | Подпись и дата

Н6222

Серия 7.406-1 Выпуск 4-2

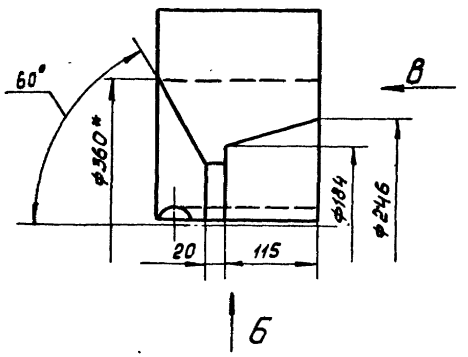

Вид В

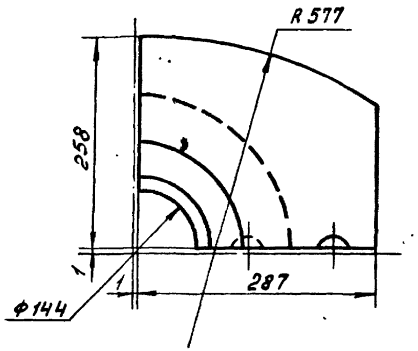

Вид Г
М 1:2

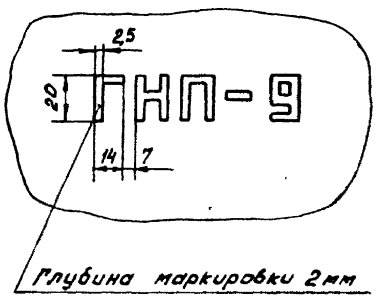

Вид Б

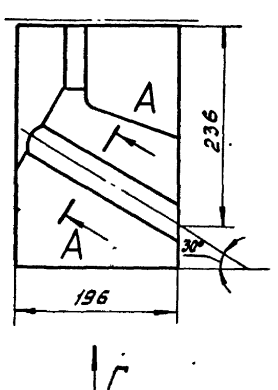

А-А повернуто



1.* Размер для справок.

2. Допускается скалывание до 5мм острых углов между поверхностью смотровых отверстий и внешней и внутренней поверхности камня.

3. Остальные ТТ-по ГОСТ 390-69.

Изм.	Лист	№ докум.	Подп.	Дата	Н6222		
Разраб.		Ливченков		21.11.78	Камень горелочный	Литера	Масса 15,2	Масштаб 1:5
Пров.		Резников		23.11.78		Лист	Листов 1
Т. контр.		Резников		24.11.78			
Нач. отд.		Пашистов		28.11.78			
Н. контр.		Литвинова		30.11.78	ШАГОСТ 390-69	ГИПРО ТЕПЛОПРОЕКТ МОСКВА	
Утв.		Греков		04.12.78			

Формат А3

Инв. № подл. | Подпись и дата | Взам. инв. № | Инв. № дубл. | Подпись и дата

Н6223

Серия 7.406-У. Выпуск 4-2

Вид А

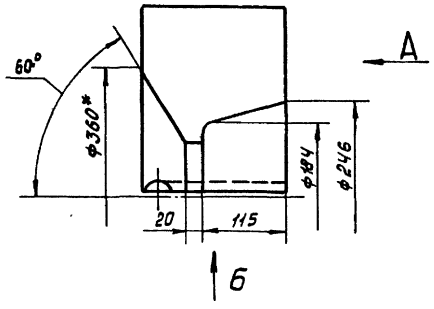

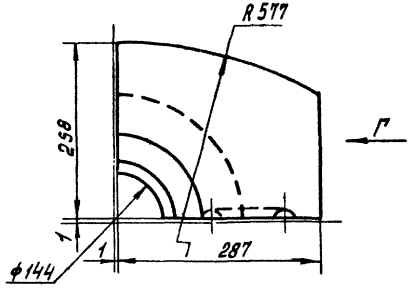

Вид Г
М1:2

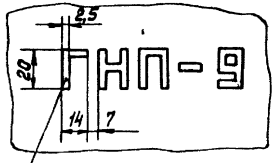

Глубина маркировки 2мм

Вид Б

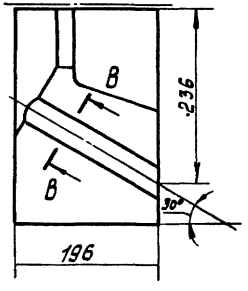

В - В повернуто

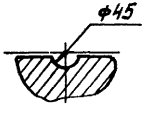

1.* Размер для справок.

2. Допускается скалывание до 5мм острых углов между поверхностью смотровых отверстий и внешней и внутренней поверхностью камня.

3. Остальные ТТ-по ТУ14-8-207-76.

Изм.	Лист	№ докум.	Подп.	Дата
Разраб.		Либуенкова		11.11.78
Пров.		Резников		21.11.78
Т. контр.		Резников		22.11.78
Нач. отд.		Пашистов		23.11.78
Н. контр.		Литвинова		20.11.78
Утв.		Греков		01.12.78

Н6223

Камень горелочный

Литера	Масса	Масштаб
	20	1:5

Лист | Листов 1

МЛО-62
ТУ 14-8-207-76

ВНИПИ ТЕПЛОПРОЕКТ Москва

Формат 12

Инв. № подл. | Подпись и дата | Взам. инв. № | Инв. № дубл. | Подпись и дата

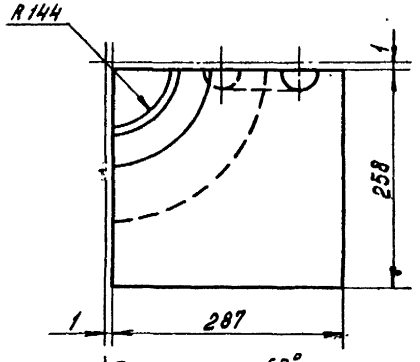

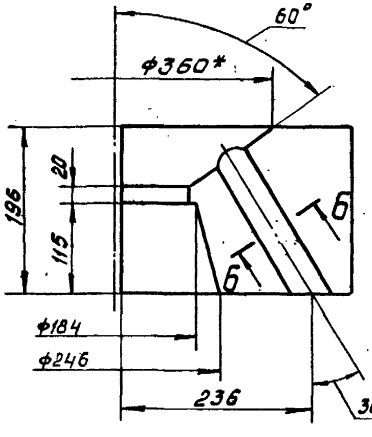

А

Б - Б повернуто

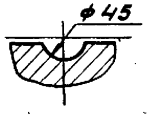

Вид А
М 1:2

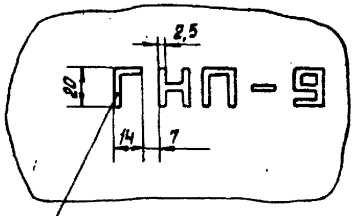

Глубина маркировки 2мм

1.* Размер для справок.
2. Допускается скалывание до 5мм острых углов между поверхностью смотровых отверстий и внешней и внутренней поверхностью камня.
3. Остальные ТТ - по ГОСТ 390-69.

Изм.	Лист	№ докум.	Подп.	Дата	Н6224	
Разраб.		Ливченкова		15.11.78	Камень горелочный	Литера: — Масса: 23,3 Масштаб: 1:5
Пров.		Резников		17.11.78		Лист — Листов 1
Т.контр.		Резников		20.11.78		
Нач. отд.		Пашистов		28.11.78	ША ГОСТ 390-69	ВНИПИ ТЕПЛОПРОЕКТ Москва
Н. контр.		Литвинова		30.11.78		
Утв.		Грекова		04.12.78		Формат 12

Инв.№ подл. | Подпись и дата | Взам.инв.№ | Инв.№ дубл. | Подпись и дата

Н6225

Серия 7.406-1 Выпуск 4-2

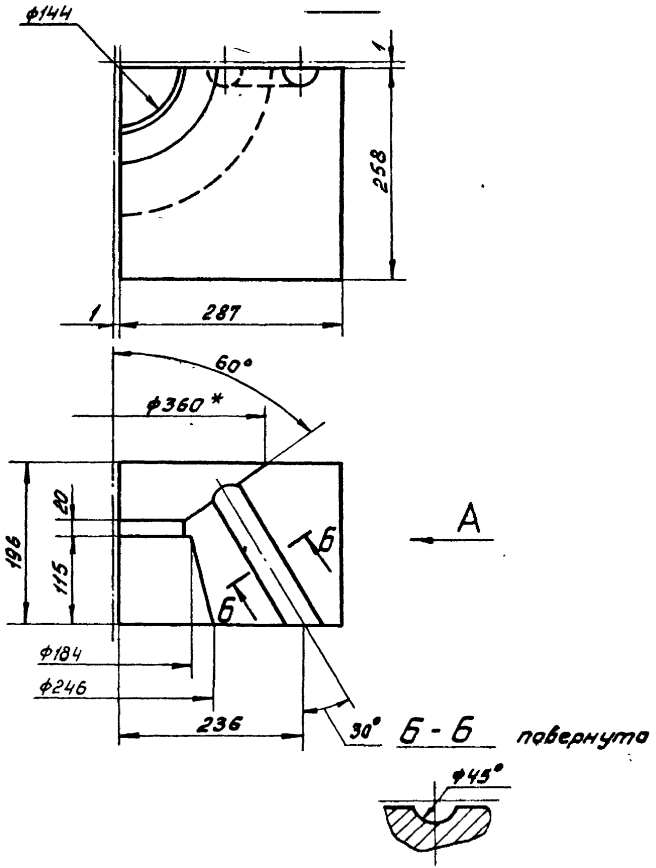

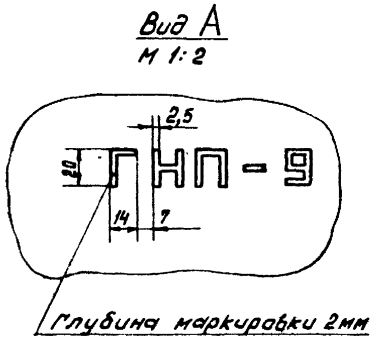

1.* Размер для справок.

2. Допускается скалывание до 55мм острых углов между поверхностью смотровых отверстий и внешней и внутренней поверхностью камня.

3. Остальные ТТ - по ТУ14-8-207-76.

					Н6225		
Изм.	Лист	№ докум.	Подп.	Дата	Камень горелочный	Литера	Масса 30,6	Масштаб 1:5
Разраб.		Лившенкова		21.11.78			
Пров.		Резников		23.11.78		Лист	Листов 1
Т. контр.		Резников		24.11.78			
Нач. отд.		Пашистов		28.11.78	МЛО-62 ТУ14-8-207-76	ВНИПИ ТЕПЛОПРОЕКТ Москва	
Н. контр.		Литвинова		30.11.78			
Утв.		Греков		04.12.78			

Формат 12

Инв. № подл. | Подпись и дата | Взам. инв. № | Инв. № подл. | Подпись и дата

Н6226

Серия 7.406-1 Выпуск 4-2

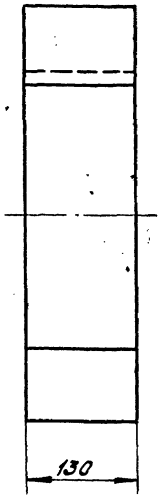

А

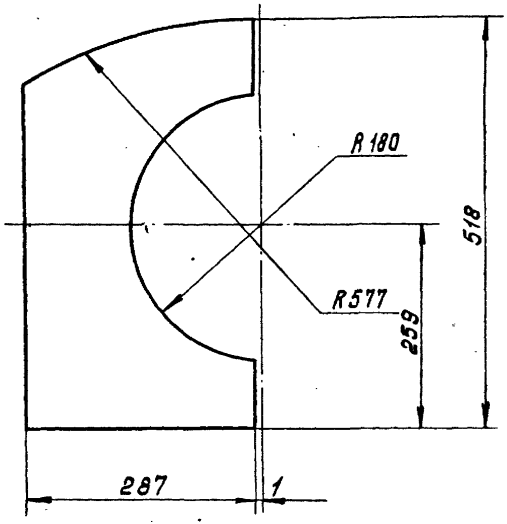

Вид А
М 1:2

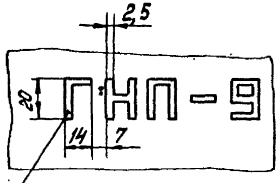

Глубина маркировки 2мм

ТТ-по ГОСТ 390-69.

					Н6226		
Изм.	Лист	№ докум.	Подп.	Дата	Камень горелочный	Литера	Масса 19	Масштаб 1:5
Разраб.		Лившенко		15.11.78				
Пров.		Резников		17.11.78		Лист	Листов 1
Т. контр.		Резников		20.11.78			
Нач. отд.		Пашистов		28.11.78	ША ГОСТ 390-69	ВНИПИ ТЕПЛОПРОЕКТ Москва	
Н. контр.		Литвинов		30.11.78			
Утв.		Греков		04.12.78			

Инв. № подл. | Подпись и дата | Взам. инв. № | Инв. № дубл. | Подпись и дата

Н6227

Серия 7.406-1 Выпуск 4-2

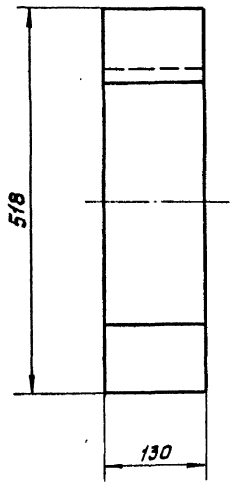

А

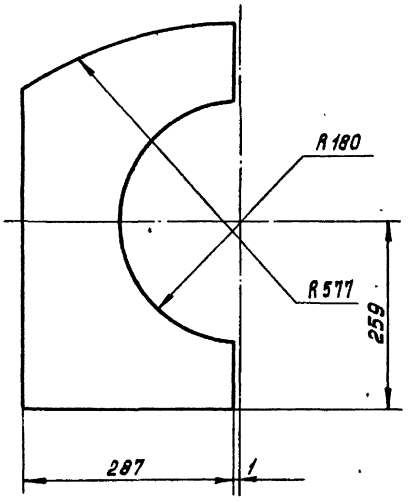

Вид А
М 1:2

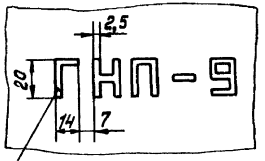

Глубина маркировки 2мм

ТТ-по ТУ14-8-207-76

					Н6227		
Изм.	Лист	№ докум.	Подп.	Дата	Камень горелочный	Литера	Масса	Масшт.
Разраб.		Лубченкова		22.11.78			25	1:5
Пров.		Резников		24.11.78		Лист	Листов
Т. контр.		Резников		28.11.78	МЛО-62 ТУ 14-8-207-76		
Нач. отд.		Лашистов		28.11.78		ВНИПИ ТЕПЛОПРОЕКТ Москва	
Н. контр.		Литвинова		30.11.78			
Утв.		Греков		01.12.78			

Формат А1

Инв. № подл. | Подпись и дата | Взам. инв. №

Н6270

Серия 7.406-1 Выпуск 4-2

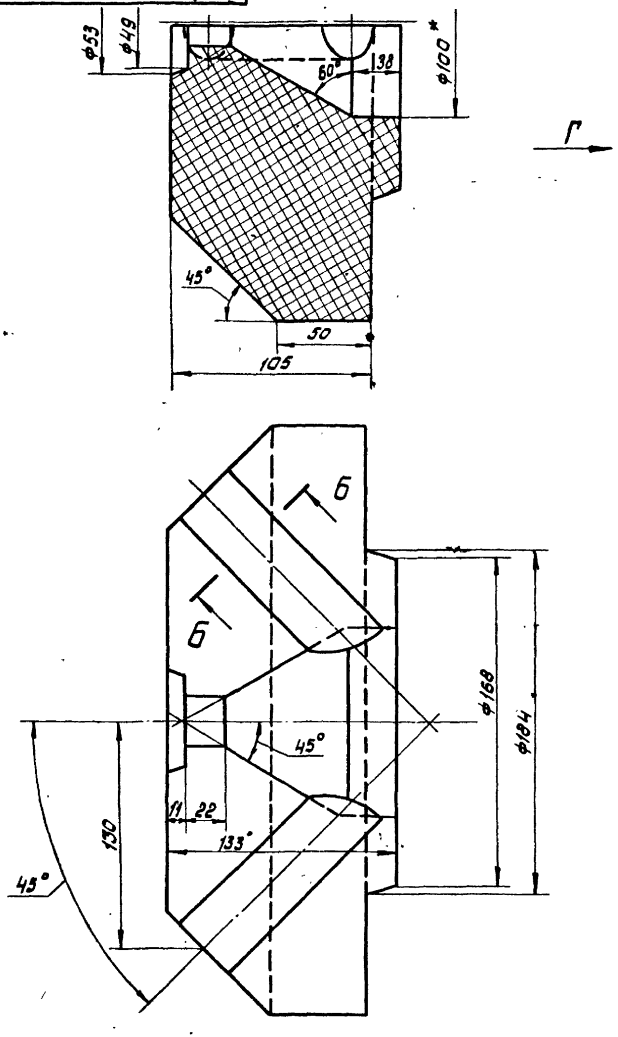

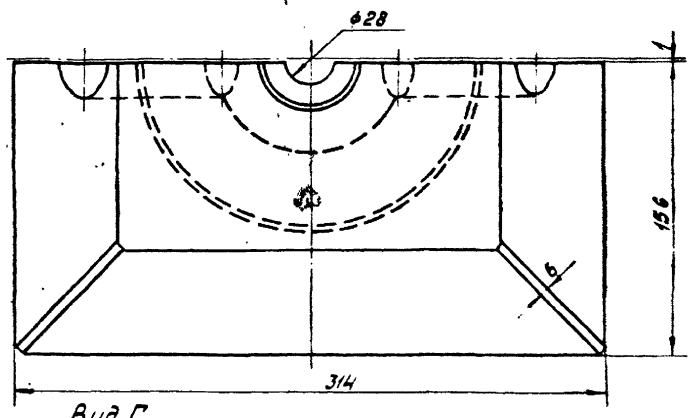

Вид Г
М 1:1

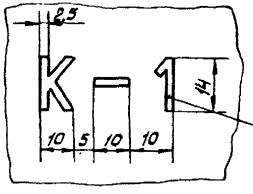

Глубина маркировки 2мм

Б - Б повернуто

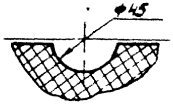

1 * Размер для справок.

2. Допускается скалывание до 5мм острых углов поверхностью смотровых отверстий и внешней и внутренней поверхностью камня.

3. Остальные ТТ по ГОСТ 390-69.

Изм.	Лист	№ докум.	Подп.	Дата	Н6270			
Разраб.		Пивченкова		25.11.78	Камень горелочный К-1	Литера	Масса	Масштаб
Пров.		Резников		27.11.78			9,5	1:2
Т. контр.		Резников		28.11.78		Лист	Листов 1	
Нач. отд.		Пашистов		28.11.78	ША ГОСТ 390-69	ВНИПИ ТЕПЛОПРОЕКТ Москва		
Н. контр.		Литвинова		30.11.78				
Утв.		Греков		04.12.78				

Формат 12

Инв. № подл. | Подпись и дата | Взам. инв. № | Инв. № дубл. | Подпись и дата

Н6271

Серия 7.406-1 Выпуск 4-2

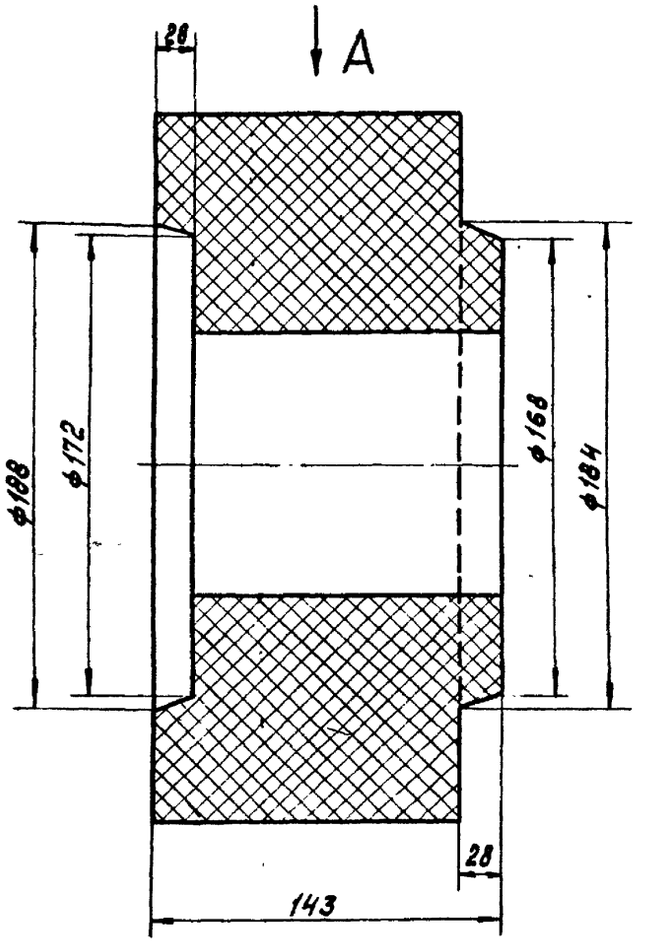

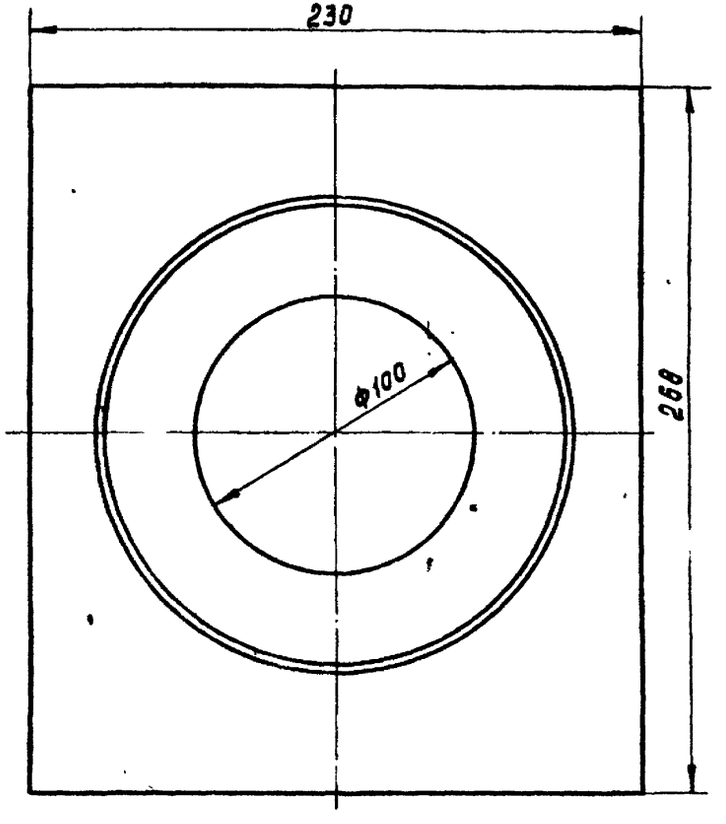

Вид А

М1:1

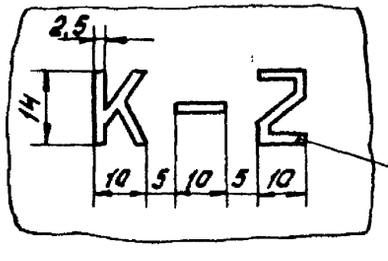

Глубина маркировки 2мм

ТТ-по ГОСТ 390-69.

Изм.	Лист	№ докум.	Подп.	Дата	Н6271
Разраб.		Пивченков		24.11.78	Камень тунельный К-2
Пров		Резников		23.11.78	
Т. контр.		Резников		24.11.78	
Нач. отд.		Пашистов		23.11.78	ША ГОСТ 390-69
Н. контр.		Резников		30.11.78	
Утв.		Резников		01.12.78	

Литера	Масса	Масштаб
	13,5	1:2
Лист	Листов 1	

ВНИПИ ТЕПЛОПРОЕКТ Москва

Формат 12

Н6272

Серия 7.406-1 Выпуск 4-2

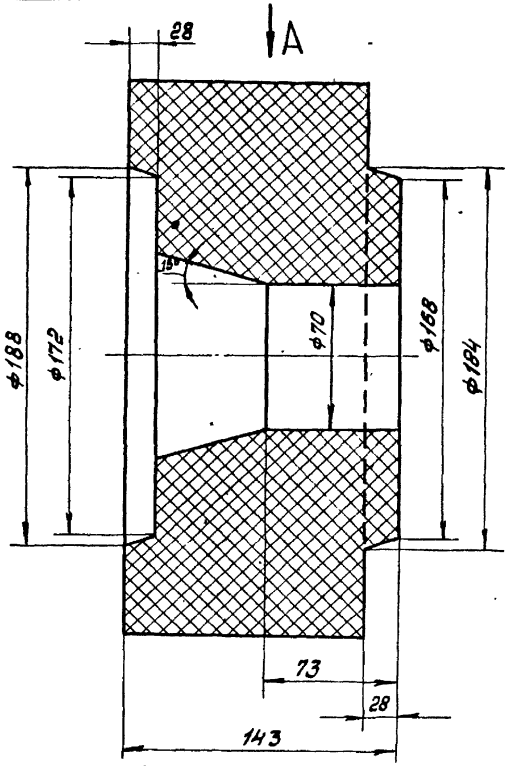

Вид А
М 1:1

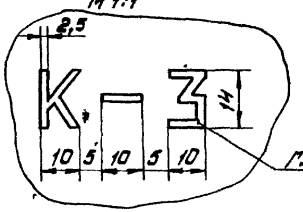

Глубина маркировки 2 мм

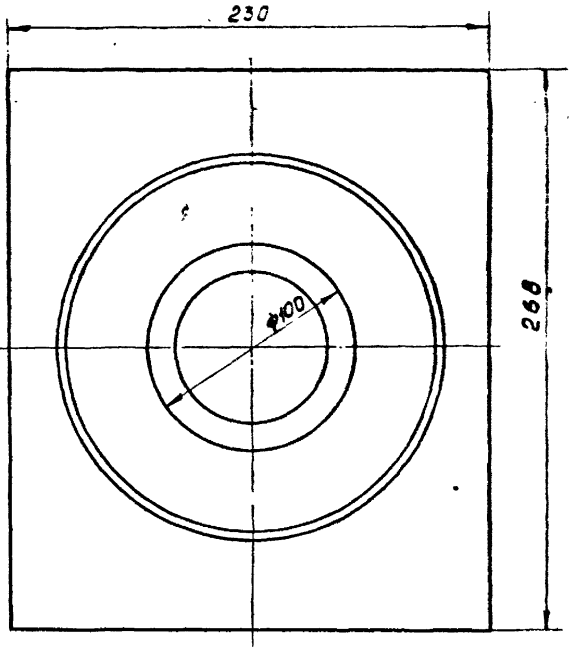

ТТ - по ГОСТ 390-69.

Изм.	Лист	№докум.	Подп.	Дата	Н6272		
Разраб.		Лившенкова		20.11.78	Камень туннельный К-3	Литера	Масса 13	Масштаб 1:2
Пров.		Резников		28.11.78		Лист	Листов 1
Т. контр.		Резников		28.11.78			
Нач. отд		Лашистов		28.11.78	ШАГОСТ 390-69	НИПИ ТЕПЛОПРОЕКТ Москва	
Н. контр		Литвинова		30.11.78			
Утв.		Греков		01.12.78			

Формат 12

Инв. № подл. | Подпись и дата | Взам. инв. № | Инв. № дубл. | Подпись и дата

Серия 7.406-1 Выпуск 4-2

Н6273

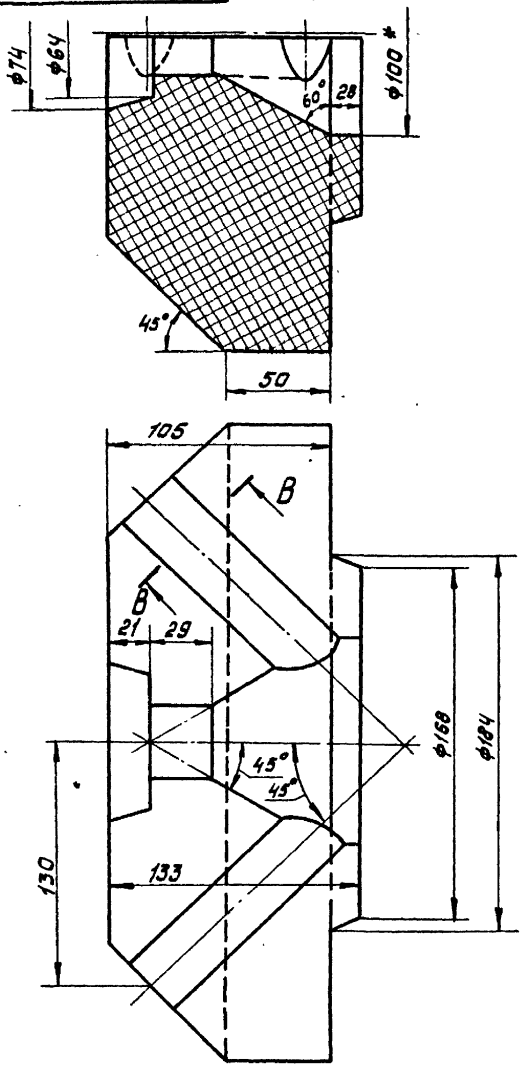

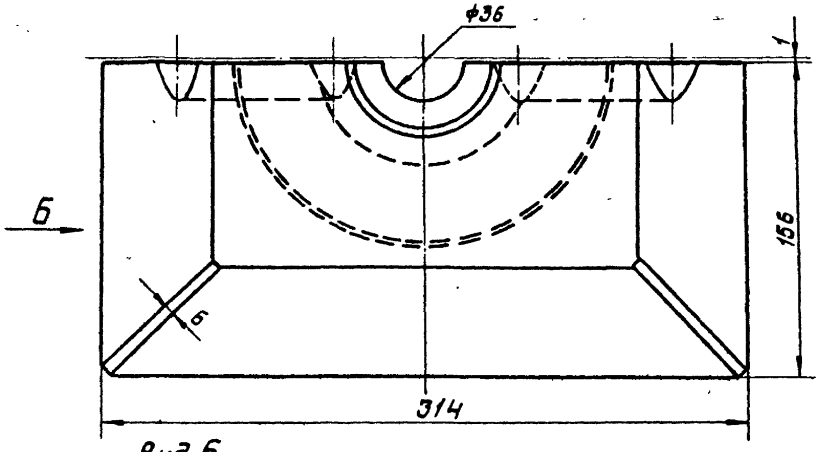

Вид Б
М1:1

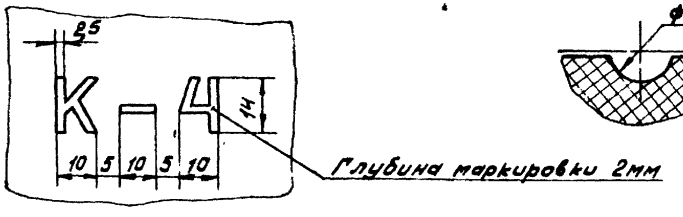

В – В повернута

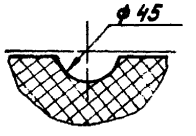

1.* Размер для справок.

2. Допускается скалывание до 5мм острых углов между поверхностью смотровых отверстий и внешней и внутренней поверхностью камня.

3. Остальные ТТ - по ГОСТ 390-69.

Изм.	Лист	№ докум.	Подп.	Дата
Разраб.		Пивченкова		25.11.78
Пров.		Резников		27.11.78
Т. контр.		Резников		28.11.78
Нач. отд.		Лашистов		28.11.78
Н. контр.		Литвинова		30.11.78
Утв.		Греков		04.12.78

Н6273

Камень горелочный К-4

ША ГОСТ 390-69

Литера	Масса	Масштаб
	8,5	1:2

Лист | Листов 1

ВНИПИ ТЕПЛОПРОЕКТ Москва

Формат 12

Инв. № подл. | Подпись и дата | Взам. инв. № | Инв. № дубл. | Подпись и дата

Н6274

Серия 7.406-1 Выпуск

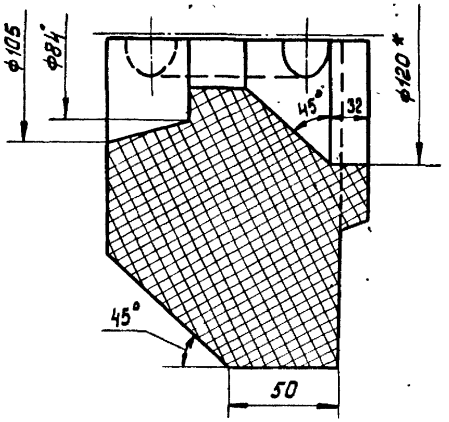

Б

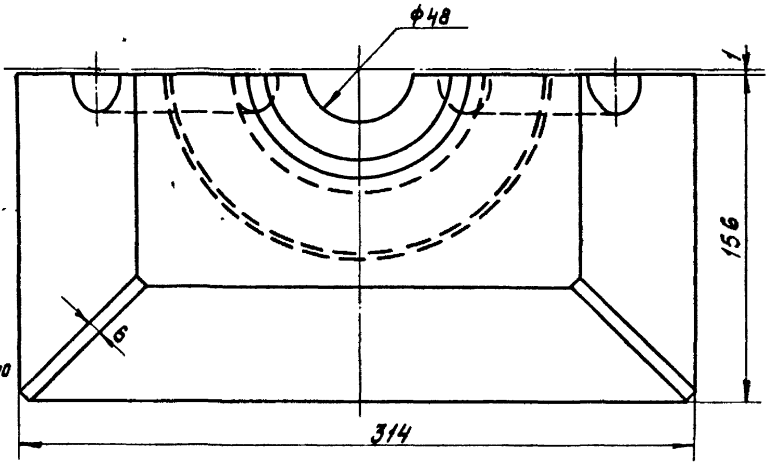

В - В повернуто
М 1:5

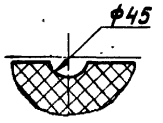

Вид Б
М 1:1

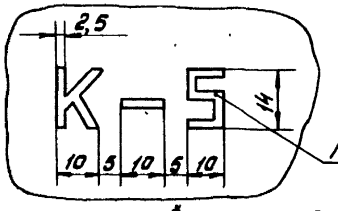

Глубина маркировки 2мм

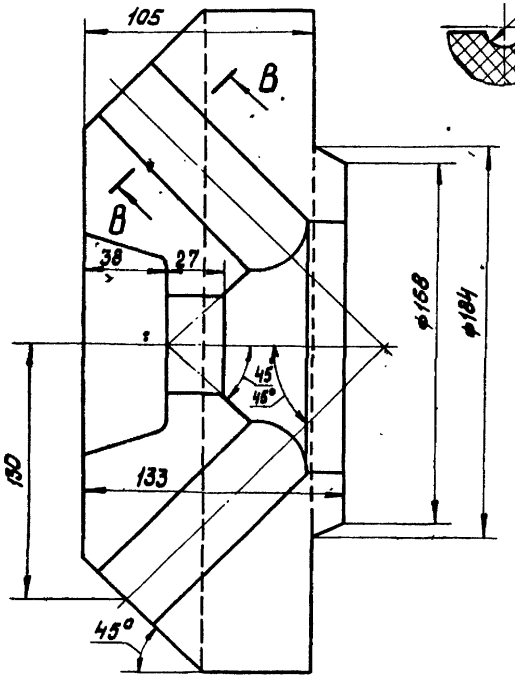

1. *Размер для справок.
2. Допускается скалывание до 5мм острых углов между поверхностью смотровых отверстий и внешней и внутренней поверхностью камня.
3. Остальные ТТ - по ГОСТ 390-69.

					Н6274		
Изм.	Лист	№ докум.	Подп.	Дата	Камень горелочный К-5	Литера	Масса	Масштаб
Разраб.		Лившенкова		18.11.78			8,5	1:2
Пров.		Резников		20.11.78		Лист	Листов 1
Т. контр.		Резников		21.11.78			
Нач. отд.		Пашистов		28.11.78	ША ГОСТ 390-69	ВНИИПИ ТЕПЛОПРОЕКТ Москва	
Н. контр.		Пашистов		30.11.78			
Утв.		Греков		04.12.78			

Формат 12

Н6275

Серия 7.405-1 Выпуск 4-2

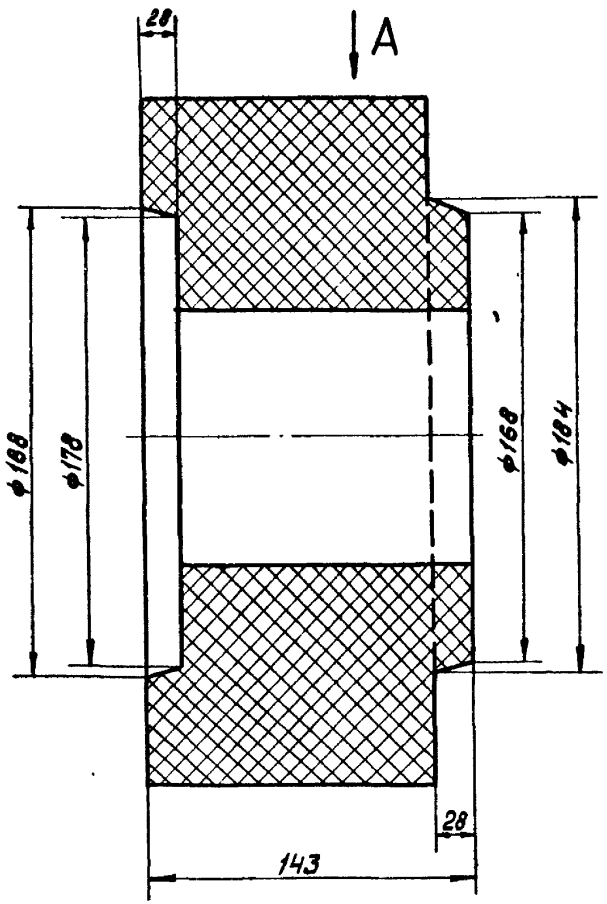

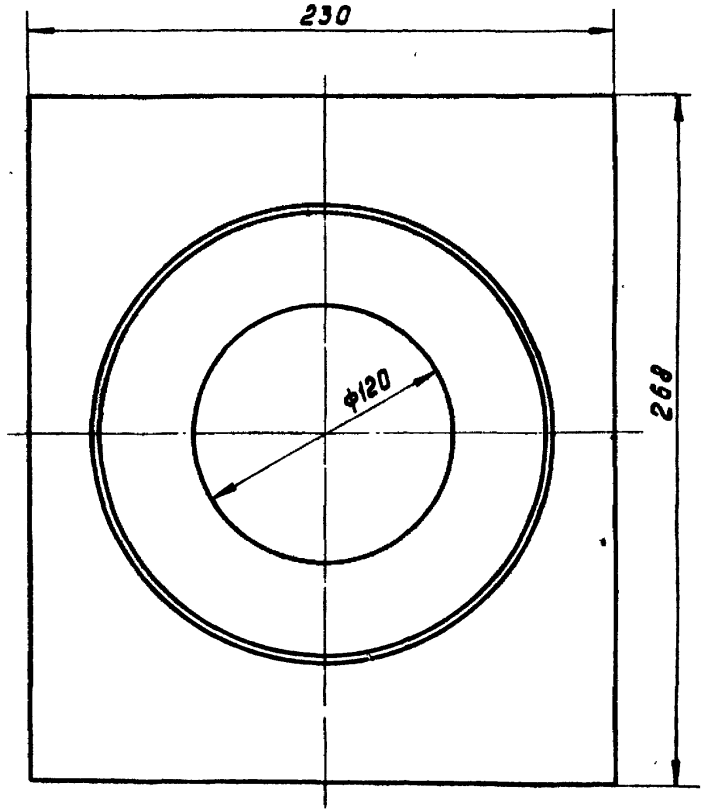

Вид А
М 1:1

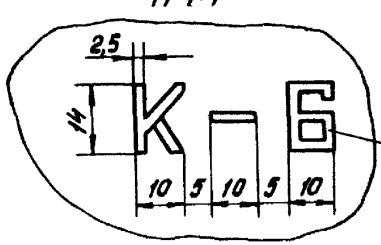

Глубина маркировки 2мм

ТТ - по ГОСТ 390-69

Изм.	Лист	№ докум.	Подп.	Дата
Разраб.	Ливченков			20.11.78
Пров.	Резников			22.11.78
Т. контр.	Резников			23.11.78
Нач. отд.	Пашистов			23.11.78
Н. контр.	Литвинова			23.11.78
Утв.	Грекова			01.01.79

Н6275

Камень туннельный К-6

ША ГОСТ 390-69

Литера	Масса	Масштаб
	12	1:2
Лист	Листов 1	

ВНИПИ ТЕПЛОПРОЕКТ Москва

Формат 12

Инв. № подл. | Подпись и дата | Взам. инв. № | Инв. № дубл. | Подпись и дата

Серия 7.406-1 Выпуск 4-2

Н6276

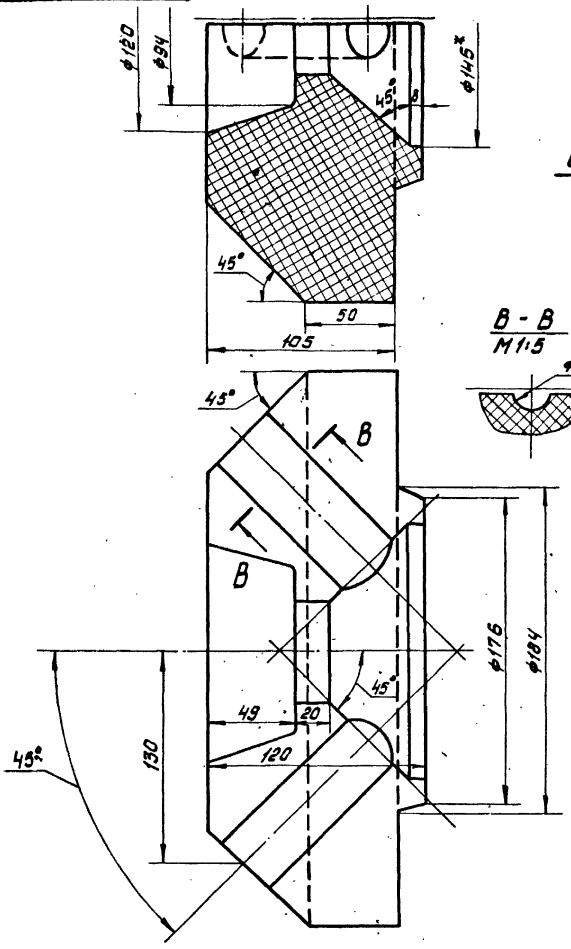

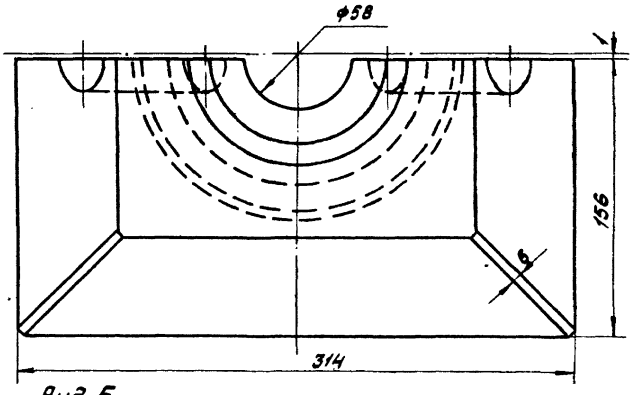

Вид Б
М 1:1

В - В повернута
М 1:5

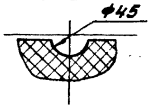

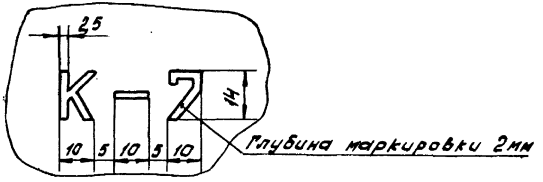

1.* Размер для справок
2. Допускается скалывание до 5мм острых углов между поверхностью смотровых отверстий и внешней и внутренней поверхностью камня.
3. Остальные ТТ-по ГОСТ 390-69.

Изм.	Лист	№ докум.	Подп.	Дата	Н6276			
Разраб.		Пивченкова		18.11.78	Камень горелочный К-7	Литера	Масса 8,5	Масштаб 1:2
Пров.		Резников		20.11.78				
Т. контр.		Резников		21.11.78		Лист	Листов 1	
Нач. отд.		Пашистов		28.11.78				
Н. контр.		Литвинова		30.11.78	ША ГОСТ 390-69	ВНИПИ ТЕПЛОПРОЕКТ Москва		
Утв.		Греков		04.12.78				

Формат 12

Инв. № подл. | Подпись и дата | Взам. инв. № | Инв. № дубл. | Подпись и дата

Н6277

Серия 1.406-1 Выпуск 4-2

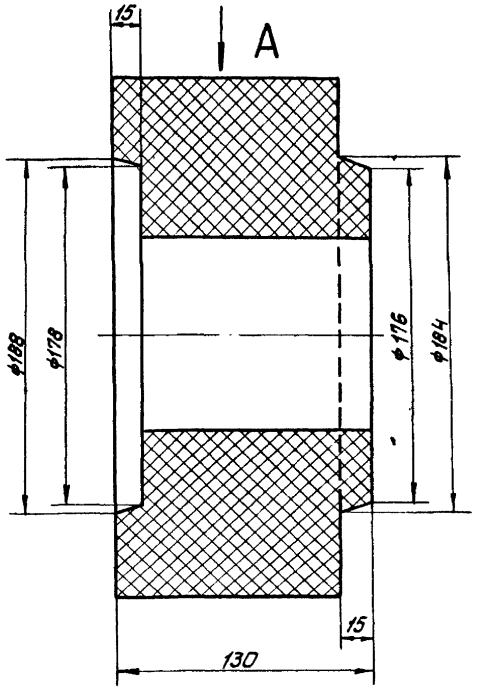

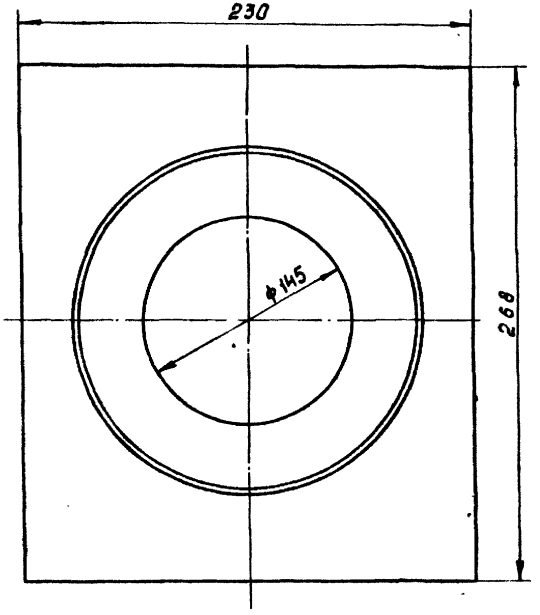

Вид А
М 1:1

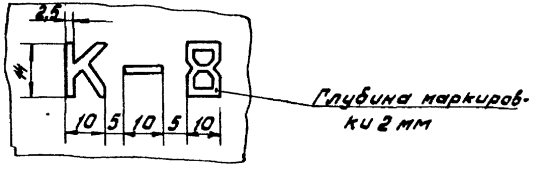

ТТ - по ГОСТ 390 - 69

Изм.	Лист	№ докум.	Подп.	Дата
Разраб.		Пивченкова		20.11.78
Пров.		Резников		22.11.78
Т. контр.		Резников		24.11.78
Нач. отд		Пономарев		28.11.78
Н. контр.		Литвинова		30.11.78
Утв.		Греков		04.12.78

Н6277

Камень туннельный К-8

ША ГОСТ 390-69

Литера	Масса	Масштаб
	12	1:2
Лист	Листов 1	

ВНИИ ТЕПЛОПРОЕКТ Москва

Формат А2

Инв. № подл. | Подпись и дата | Взам. инв. № | Инв. № дубл. | Подпись и дата

Н6279

Серия 7.406-1 Выпуск 4-2

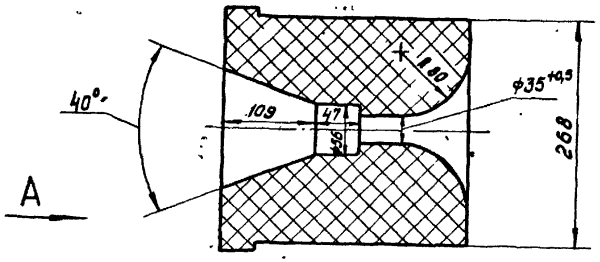

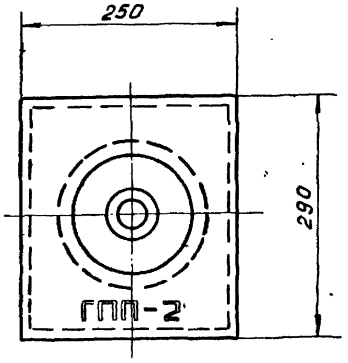

Вид А
М 1:1

Глубина маркировки 2мм

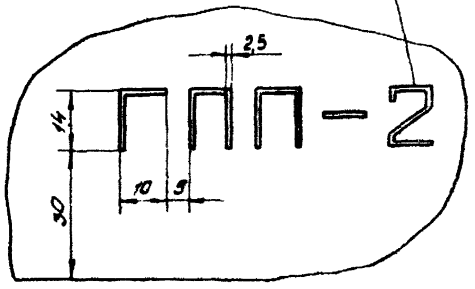

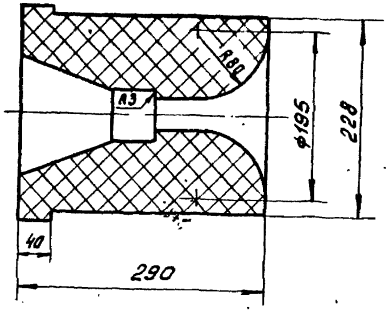

ТТ - по ГОСТ 390-69

					Н6279		
Изм.	Лист	№ докум.	Подпись	Дата		Литера	Масса	Масштаб
Разраб.		Пивченкова		18.11.78	Камень зарелочный ГПП-2		31	1:2
Пров.		Резников		20.11.78		Лист	Листов 1
Т. контр.		Резников		21.11.78			
Нач. отд		Пашистов		28.11.78			
Н. контр.		Литвинова		30.11.78	ШАГОСТ 390-69	ВНИИПИ ТЕПЛОПРОЕКТ Москва	
Утв.		Греков		04.12.78			

Инв. № подл. | Подпись и дата | Взам. инв. № | Инв. № дубл. | Подпись и дата

Н6280

Серия 7.406-1 Выпуск 4-2

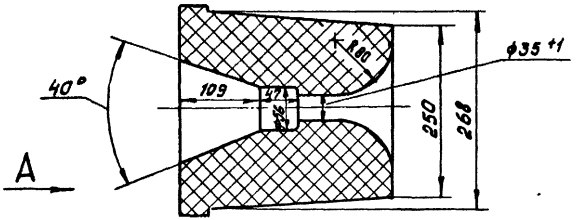

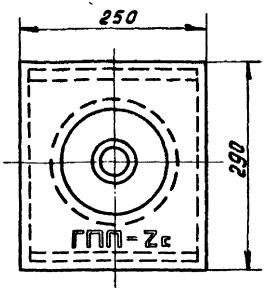

Вид А
М 1:1

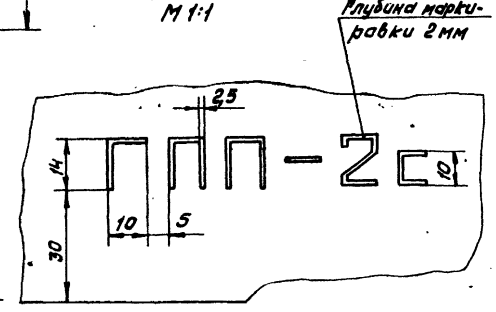

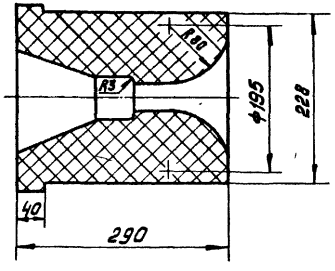

ТТ-по ГОСТ 390-69.

Изм.	Лист	№ докум.	Подп.	Дата	Н6280		
Разраб.		Пивченкова		14.11.78	Камень горелочный ГПП-2с /сводовый/	Литера	Масса	Масштаб
Пров.		Резникова		20.11.78			30	1:5
Т.контр.		Резникова		21.11.78		Лист	Листов 1
Нач. отд.		Пашистов		28.11.78			
Н. контр.		Литвинова		30.11.78	ША ГОСТ 390-69	ВНИПИ ТЕПЛОПРОЕКТ Москва	
Утв.		Грехов		30.11.78			

Формат 12

Инв.№подл. | Подпись и дата | Взам.инв.№ | Инв.№дубл. | Подпись и дата

Н6281

Серия 7.406-1 Выпуск 4-2

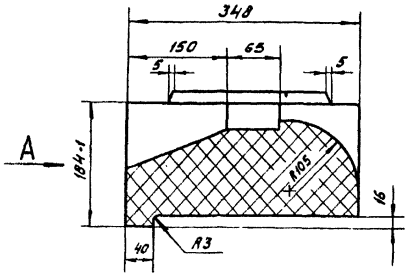

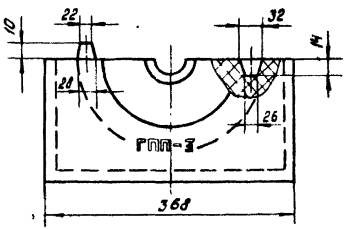

Вид А
М1:1

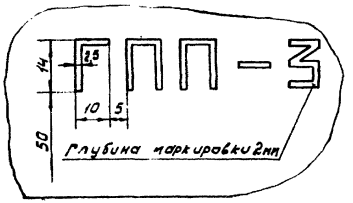

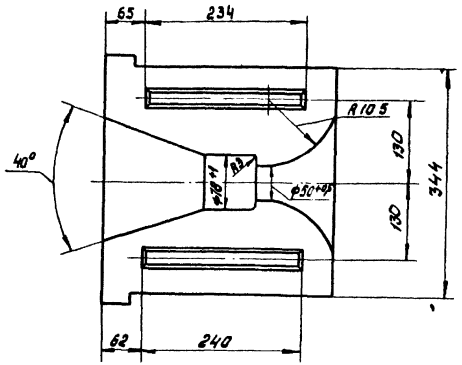

1. Допускается изготовление камня горелочного без выступа и паза. В этом случае сборка горелочных камней выполняется у потребителя склеиванием на алюмохромофосворной связке ТУ 6-18-166-78.

2. Остальные ТТ - по ГОСТ 390-69

Изм.	Лист	№ докум.	Подп.	Дата	Н6281			
Разраб.		Пивченко		25.11.78	Камень горелочный ГПП-3	Литера	Масса 39	Масшт. 1:5
Пров.				27.11.78		Лист	Листов 1	
Т. контр.				28.11.78				
Нач. отд.				28.11.78				
Н. контр.				30.11.78	ША ГОСТ 390-69	ВНИПИ ТЕПЛОПРОЕК Москва		
Утв.		Греков		04.12.78				

Формат 12

Инв. № подл. | Подпись и дата | Взам. инв. № | Инв. № дубл. | Подпись и дата

Н6282

Серия 7.406-1 Выпуск 4-2

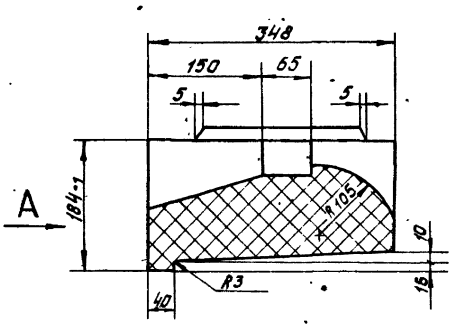

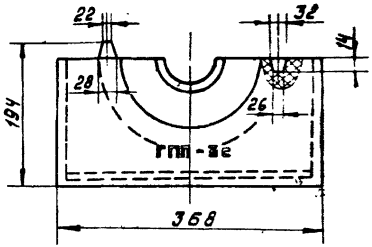

Вид А
М 1:1

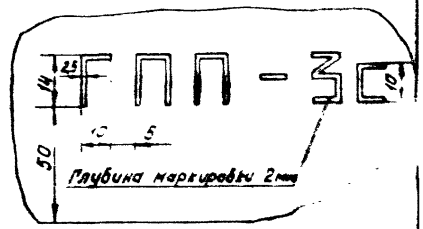

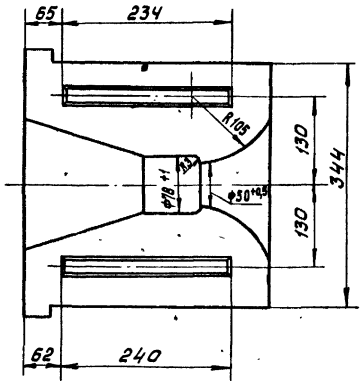

1. Допускается изготовление камня горелочного без выступа и паза. В этом случае сборка горелочных камней выполняется у потребителя склеиванием на алюмохромосворной связке ТУ6-18-166-78.

2. Остальные ТТ - по ГОСТ 390-69.

Изм.	Лист	№ докум.	Подп.	Дата
Разраб.		Ливчентава		25.11.78
Пров.		Резникав		27.11.78
Т. контр.		Резникав		28.11.78
Нач. отд.		Лашкатав		29.11.78
Н. контр.		Литвинова		30.11.78
Утв.		Гракав		04.12.78

Н6282

Камень горелочный ГПП-3с /свободный/

ША ГОСТ 390-69

Литера	Масса	Масштаб
	39	1:5
Лист	Листов 1	

ВНИПИ ТЕПЛОПРОЕКТ Москва

Формат А2

Инв. № подл. | Подпись и дата | Взам. инв. №

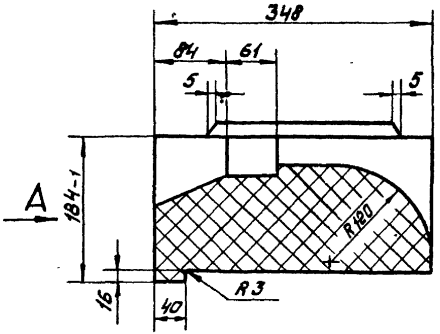

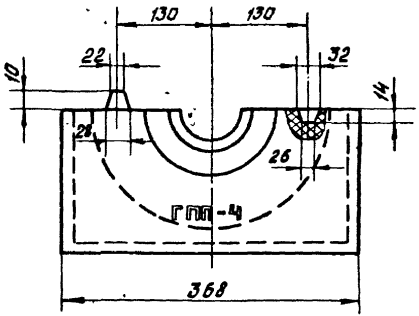

Вид А
М 1:1

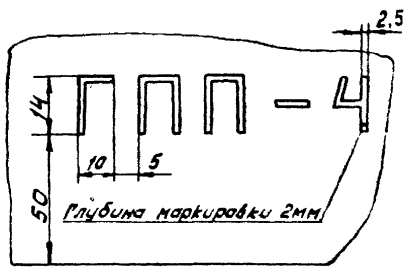

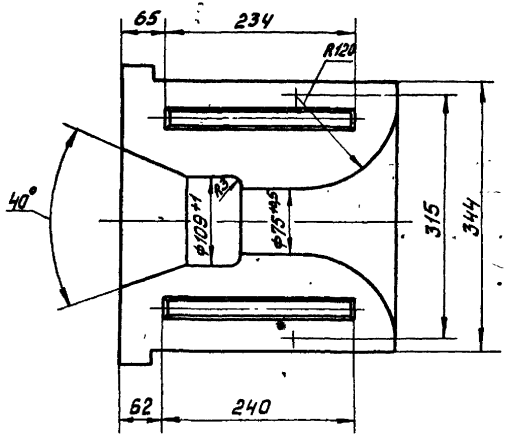

1. Допускается изготовление камня горелочного без выступа и паза. В этом случае сборка горелочных камней выполняется у потребителя склеиванием на алюмохромофосфорной связке ТУ 6-18-166-78.

2. Остальные ТТ - по ГОСТ 390-69.

					Н6283		
Изм.	Лист	№ докум.	Подп.	Дата	Камень горелочный ГПП-4	Литера	Масса / Масштаб
Разраб.		Пивченков		25.11.78			33 / 1:5
Пров.		Резников		27.11.78		Лист	Листов 1
Т. контр.		Резников		28.11.78			
Нач. отд.		Пашистов		28.11.78		ВНИПИ ТЕПЛОПРОЕКТ Москва	
Н. контр.		Литвинова		30.11.78	ШАГОСТ 390-69		
Утв.		Греков		01.12.78			

Инв. № подл. | Подпись и дата | Взам. инв. №

Н6284

Серия 1.406-1 Выпуск 4-2

Инв. № подл. | Подпись и дата | Взам. инв. № | Инв. № дубл. | Подпись и дата

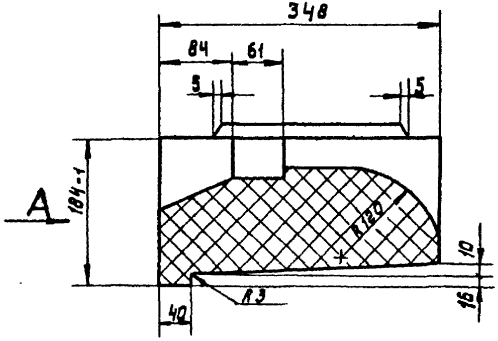

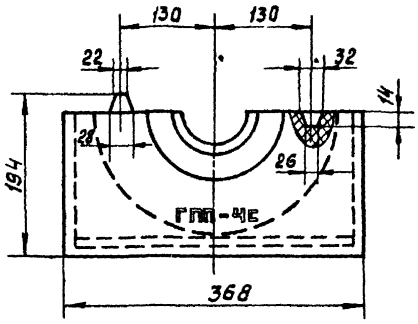

Вид А
М 1:1

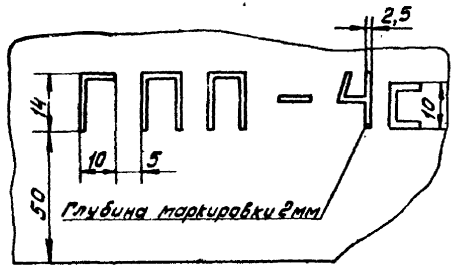

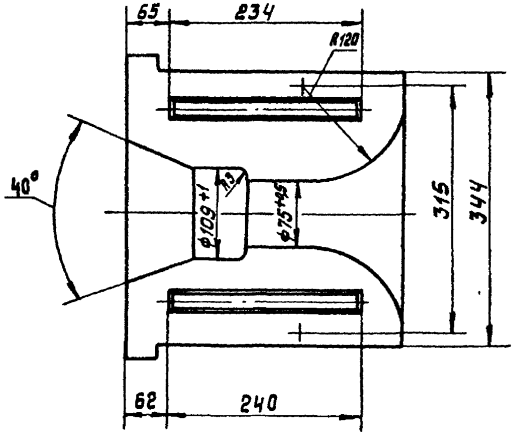

1 Допускается изготовление камня горелочного без выступа и паза. В этом случае сборка горелочных камней выполняется у потребителя склеиванием на алюмохромофосфатной связке ТУ6-18-166-78.

2. Остальные ТТ - по ГОСТ 390-69.

				Н6284			
					Литера	Масса	Масштаб
				Камень горелочный ГПП-4С /сводовый/		41	1:2
					Лист	Листов 1	
Разраб.	Лившенкова		10.11.78	ШАГОСТ 390-69	ВНИПИ ТЕПЛОПРОЕКТ Москва		
Пров.	Резников		10.11.78				
Т.контр.	Резников		21.11.78				
Нач.отд	Пашистов		28.11.78				
Н.контр.	Литвинова		30.11.78				
Утв.	Прекоп		01.12.78				

Формат А2

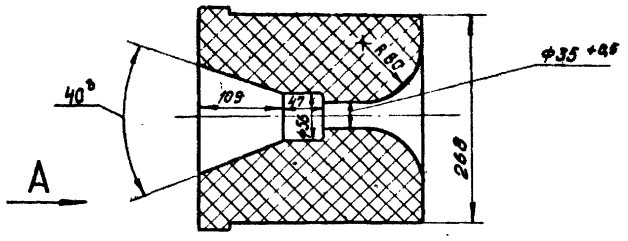

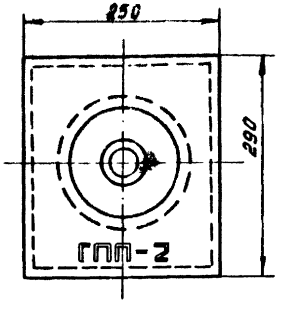

Вид А
М 1:1

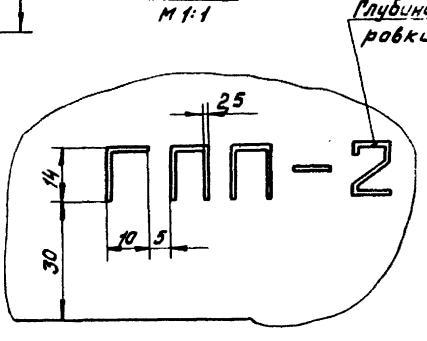

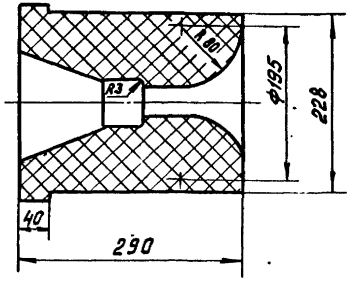

ТТ-по ТУ14-8-207-76.

					Н6435		
Изм.	Лист	№докум.	Подп.	Дата		Литера	Масса	Масштаб
Разраб.		Пивуненков		16.08.76	Камень горелочный ГПП-2		41	1:5
Пров.		Резников		16.08.76		Лист	Листов 1
Т. контр.		Резников		16.08.76			
Нач. отд.		Пашистов		16.08.76	МЛО-62 ТУ14-8-207-76	ВНИПИ ТЕПЛОПРОЕКТ Москва	
Н. контр.		Литвинова		16.08.76			
Утв.		Гракова		21.08.76			

Формат 12

Инв. № подл. | Подпись и дата | Взам. инв. № | Инв. № дубл. | Подпись и дата

Н6436

Серия 7.406-1 Выпуск 4-2

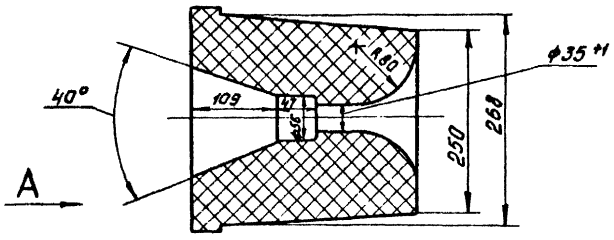

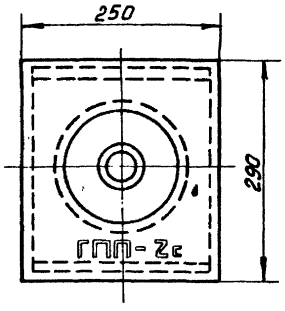

Вид А
М 1:1

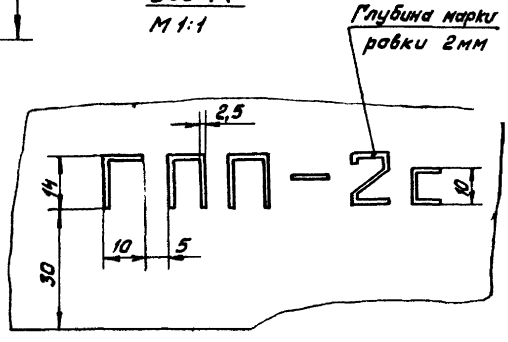

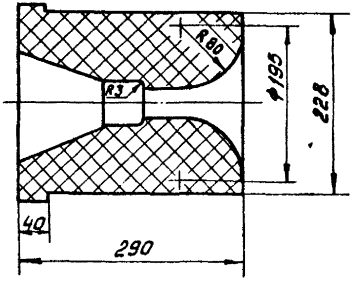

1. Допускается изготовление камня горелочного без выступа и паза. В этом случае сборка горелочных камней выполняется у потребителя склеиванием на алюмохромофосфатной связке ТУ6-18-166-78

2. Остальные ТТ - по ТУ14-8-207-76

Изм.	Лист	№ докум.	Подп.	Дата
Разраб.		Пивченкова		16.08.79
Пров		Резников		16.08.79
Т. контр.		Резников		16.08.79
Нач. отд.		Пашистов		16.08.79
Н. контр.		Литвинова		16.08.79
Утв.		Греков		24.08.79

Н6436

Камень горелочный ГПП-2с /сводовый/

МЛО-62
ТУ14-8-207-76

Литера	Масса	Масшт.
	40	1:5
Лист	Листов 1	

ВНИПИ ТЕПЛОПРОЕКТ Москва

Формат А2

Инв. № подл. | Подпись и дата | Взам. инв. № | Инв. № дубл. | Подпись и дата

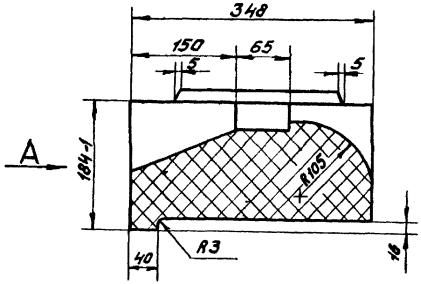

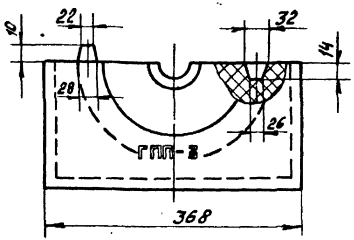

Вид А
М1:1

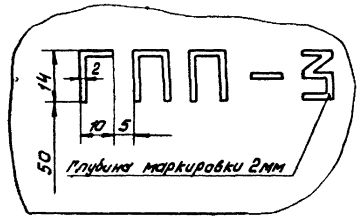

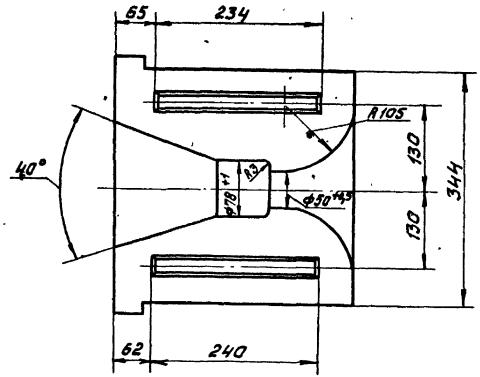

1. Допускается изготовление камня горелочного без выступа и паза. В этом случае сборка горелочных камней выполняется у потребителя склеиванием на алюмохромофосфорной связке ТУ6-18-166-78
2. Остальные ТТ-по ТУ14-8-207-76.

					Н6437		
Изм.	Лист	№ докум.	Подп.	Дата		Литера	Масса	Масштаб
Разраб.		Либуенкова		16.08.79	Камень горелочный ГПП-3		51	1:5
Пров.		Резников		16.08.79		Лист	Листов 1
Т.контр.		Резников		16.08.79	МЛО-62 ТУ 14-8-207-76	ВНИПИ ТЕПЛОПРОЕКТ Москва	
Нач.отд		Пашистов		16.08.79			
Н.контр.		Литвинов		18.08.79			
Утв.		Трекова		21.08.79			

Инв.№ подл. | Подпись и дата | Взам.инв.№ | Инв.№ дубл. | Подпись и дата

Н6438

Серия 7.406-1. Выпуск 4-2

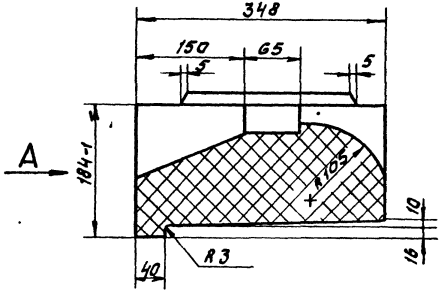

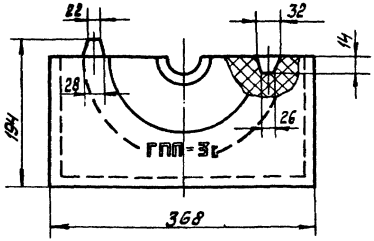

Вид А
М1:1

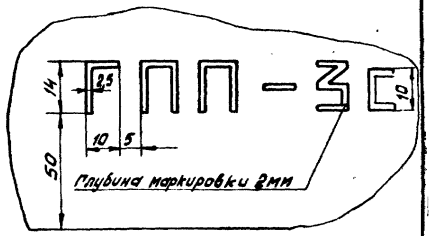

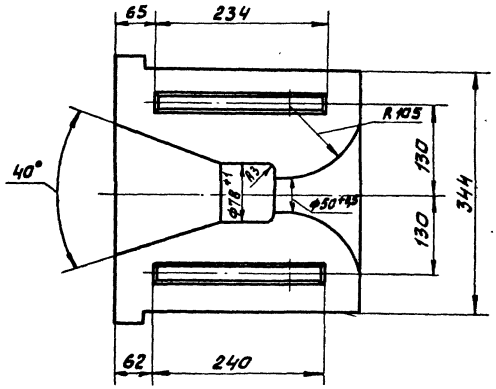

1. Допускается изготовление камня горелочного без выступа и паза. В этом случае сборка горелочных камней выполняется у потребителя склеиванием на алюмохромофосфорной связке ТУ6-18-166-78.
2. Остальные ТТ - по ТУ14-8-207-76

				Н6438			
Изм.	Лист	№ докум.	Подп.	Дата	Камень горелочный ГПП-3с (свадовый)	Литера	Масса 50	Масштаб 1:5
Разраб.		Пивченкова		16.08.79				
Пров.		Резников		16.08.79				
Т.контр.		Резников		16.08.79		Лист	Листов 1	
Нач. отд.		Пашистов		16.08.79	МЛО-62 ТУ14-8-207-76	ВНИПИ ТЕПЛОПРОЕКТ Москва		
Н.контр.		Литвинова		16.08.79				
Утв.		Преков		31.08.79				

Инв. № подл. | Подпись и дата | Взам. инв. № | Инв. № дубл. | Подпись и дата

Н6439

Серия 7.406-1 Выпуск 4-2

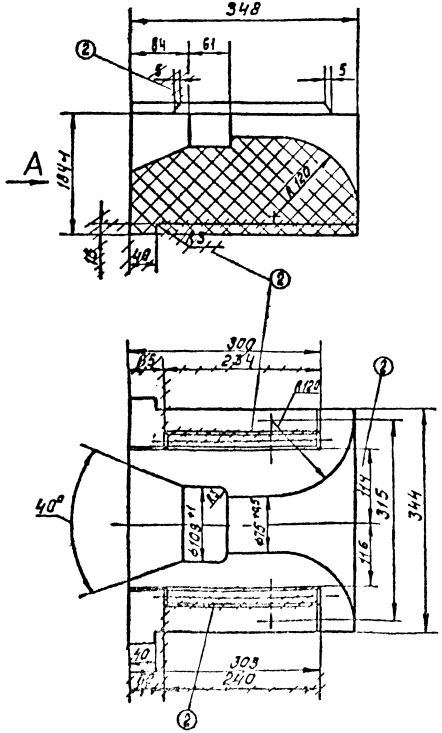

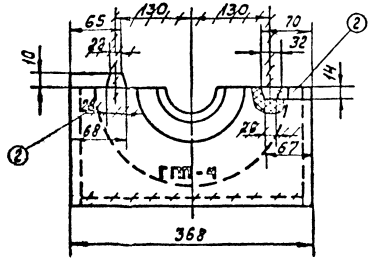

Вид А
М 1:1

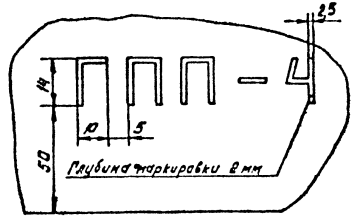

1. Допускается изготовление камня горелочного без выступа и паза. В этом случае сборка горелочных камней выполняется у потребителя склеиванием на алюмохромофосфатной связке ТУ6-18-166-78
2. Остальные ТТ - по ТУ14-8-207-76

2				
1				
Изм.	Лист	№ докум.		
Разраб.		Пивоваров		
Пров.		Резников		
Т.контр.		Резников		
Нач.отд.		Пашистов		
Н.контр.		Литвинова		
Утв.		Греков		

Н6439

Камень горелочный ГПП-4

МЛО-62
ТУ14-8-207-76

Литера	Масса	Масштаб
	43 ~~45~~	1:5
Лист	Листов 1	

ВНИПИ ТЕПЛОПРОЕКТ
Москва

Н6440

Серия 7.406-1. Выпуск 4-2

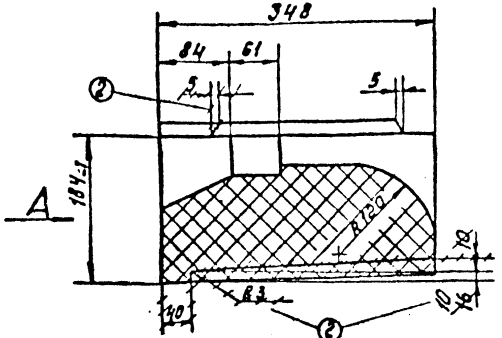

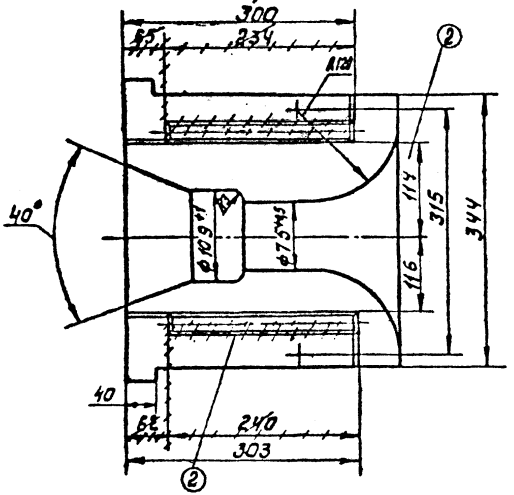

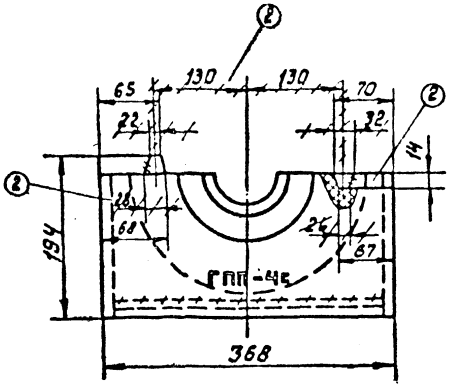

Вид А
М1:1

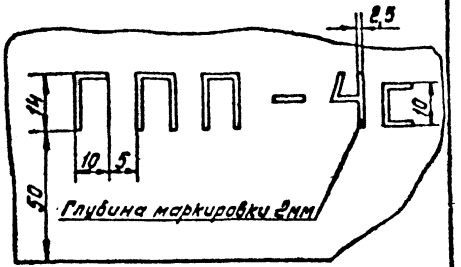

1. Допускается изготовление камня горелочного без выступа и паз. В этом случае сборка горелочных камней выполняется у потребителя склеиванием на алюмохромофосфатной связке ТУ6-18-166-78.

2. Остальные ТТ - по ТУ14-8-207-76

2		М88-46		
1		М74-82		
Изм.	Лист	№ докум.	Подп.	Дата
Разраб.		Пивченко		
Пров.		Резников		
Т. контр.		Резников		
Нач. отд.		Павлистов		
Н. контр.		Литвинова		
Утв.		Грекова		

Н6440

Камень горелочный ГПП-4С /свободный/

МЛО-62
ТУ14-8-207-76

Литера	Масса	Масштаб
	4,1 / 4,5	1:5
Лист	Листов 1	

ВНИИПИ ТЕПЛОПРОЕКТ

gost.e-ecolog.ru