ТИПОВОЙ ПРОЕКТ

ТП 416-6-37.90

ПОЖАРНОЕ ДЕПО НА 1 АВТОМОБИЛЬ В СБОРНЫХ КОНСТРУКЦИЯХ

АЛЬБОМ 2

СТРОИТЕЛЬНЫЕ ИЗДЕЛИЯ

2761-02

gost.e-ecolog.ru

ТИПОВОЙ ПРОЕКТ

ТП 416-6-37.90

ПОЖАРНОЕ ДЕПО НА 1 АВТОМОБИЛЬ В СБОРНЫХ КОНСТРУКЦИЯХ

АЛЬБОМ 2

ПЕРЕЧЕНЬ АЛЬБОМОВ

Альбом 1	ПЗ	ПОЯСНИТЕЛЬНАЯ ЗАПИСКА
	ТХ	ТЕХНОЛОГИЯ ПРОИЗВОДСТВА
	АР	АРХИТЕКТУРНЫЕ РЕШЕНИЯ
	КЖ	КОНСТРУКЦИИ ЖЕЛЕЗОБЕТОННЫЕ
	ВК	ВНУТРЕННИЙ ВОДОПРОВОД И КАНАЛИЗАЦИЯ
	ОВ	ОТОПЛЕНИЕ И ВЕНТИЛЯЦИЯ
	ЭМ	СИЛОВОЕ ЭЛЕКТРООБОРУДОВАНИЕ. ЭЛЕКТРООСВЕЩЕНИЕ
	СС	СВЯЗЬ И СИГНАЛИЗАЦИЯ
Альбом 2	ИИИ	СТРОИТЕЛЬНЫЕ ИЗДЕЛИЯ
Альбом 3	СО	СПЕЦИФИКАЦИИ ОБОРУДОВАНИЯ
Альбом 4	ВМ	ВЕДОМОСТИ ПОТРЕБНОСТИ В МАТЕРИАЛАХ
Альбом 5	С	СМЕТЫ

РАЗРАБОТАН:

БЕЛАГРОПРОЕКТОМ

ГЛАВНЫЙ ИНЖЕНЕР ИНСТИТУТА З.Я. КОЛЕСНИК

ГЛАВНЫЙ ИНЖЕНЕР ПРОЕКТА С.В. РЕДЬКО

УТВЕРЖДЁН ГОСАГРОПРОМОМ БССР

19 11 1990 ГОДА ПИСЬМО N 41-КС

ВВЕДЕН В ДЕЙСТВИЕ БЕЛАГРОПРОЕКТОМ

21. 11. 1990 ГОДА ПРИКАЗ N 125

Альбом 2

Содержание альбома №2

№№ листа	Наименование и обозначение документов Наименование листа		стр.
1	Колонна 1К33.2-1-а		
	Сборочный чертеж	КЖИ-01	4
2.	Колонна 2К33.2-1-а		
	Сборочный чертеж	КЖИ-02	5
3.	Колонна 1К33.2-1-б		
	Сборочный чертеж	КЖИ-03	6
4	Колонна 1К33.2-1-в, 1К33.2-1-2		
	Сборочный чертеж	КЖИ-04	7
5	Колонна 2К51.3-1-а, 2К51.3-1-в		
	Сборочный чертеж	КЖИ-05	9
6	Колонна 2К51.3-1-б		
	Сборочный чертеж	КЖИ-06	9
7	Колонна 1К51.3-2-а; 1К51.3-2-2		
	Сборочный чертеж	КЖИ 07	10
8	Колонна 1К51.3-2-б		
	Сборочный чертеж	КЖИ-08	11
9	Перемычка 4ПБ48-[illegible]-а		
	Сборочный чертеж	КЖИ-09	12
10	Балка 1БСТ6-1АIIIТ-а; 1БСТ6-3АIIIТ-а, 1БСТ6-1АIIIТ-б; 1БСТ6-3АIIIТ-б		
	Сборочный чертеж	КЖИ-10	13
11	Панель ПСД60.12.30-Т-а, ПСД60.12.30-Т-б		
	Сборочный чертеж	КЖИ-11	14
12	Панель ПСД60 12.30-Т-в		
	Сборочный чертеж	КЖИ-12	15
13	Панель ПСД12.12.30-Т-а, ПСД6.12.30-Т-а		
	Сборочный чертеж	КЖИ-13	16
14	Металлическая насадка НФ4-а		
	Сборочный чертеж	КЖИ-14	17

№№ листов	Наименование и обозначение документов Наименование листа		стр.
15	Металлическая насадка НФ4-б		
	Сборочный чертеж	КЖИ-15	17
16	Изделие соединительное МС12-а		
	Сборочный чертеж	КЖИ-16	18
17	Изделие закладное МН-3		
	Сборочный чертеж	КЖИ-17	18
18	Изделие закладное МН-1		
	Сборочный чертеж	КЖИ-18	19
19	Сетка С5		
	Сборочный чертеж	КЖИ-19	19
20	Изделие закладное МН-2		
	Сборочный чертеж	КЖИ-20	20
21	Изделие закладное МН-4		
	Сборочный чертеж	КЖИ-21	21
22	Изделие закладное МН-5		
	Сборочный чертеж	КЖИ-22	22
23	Изделие закладное МН-6		
	Сборочный чертеж	КЖИ-23	23
24	Изделие закладное МН-7		
	Сборочный чертеж	КЖИ-24	24
25	Каркас КР-1		
	Сборочный чертеж	КЖИ-25	25
26	Каркас КР-2		
	Сборочный чертеж	КЖИ-26	25
27	Сетка С-1		
	Сборочный чертеж	КЖИ-27	26
28	Сетка С2		
	Сборочный чертеж	КЖИ-28	26

Инв.№ подл. | Подпись и дата | Взам.инв.№

Альбом 2

Продолжение содержания альбома №2

№№ листов	Наименование и обозначение документов Наименование листа		Стр.
29	Сетка С3		
	Сборочный чертеж	КЖИ-29	27
30	Сетка С4		
	Сборочный чертеж	КЖИ-30	27
31	Анкер А-1		
	Сборочный чертеж	КЖИ-31	28
32	Подвеска П-1		
	Сборочный чертеж	КЖИ-32	28
33	Скоба подвески СП-1		
	Сборочный чертеж	КЖИ-33	29
34	Наездник Н-1		
	Сборочный чертеж	КЖИ-34	29
35	Соединительная накладка СН-1		
	Сборочный чертеж	КЖИ-35	30
36	Шпонка Ш-1		
	Сборочный чертеж	КЖИ-36	30

Инв.№ подл. | Подпись и дата | Взам. инв.№

Альбом 2

1К33.2-1-а

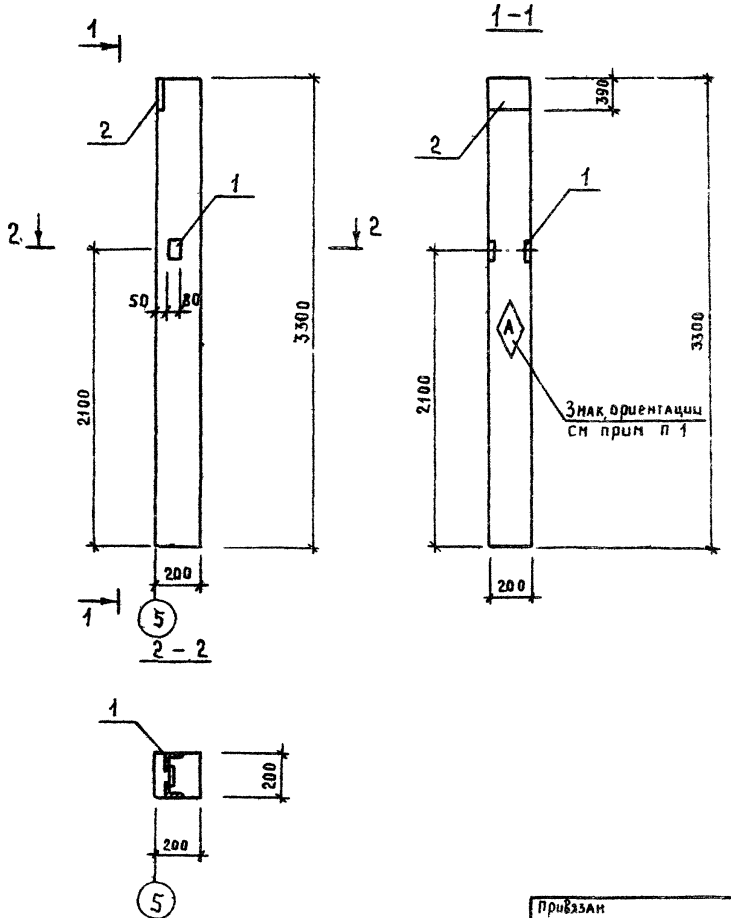

Формат	Зона	Поз.	Обозначение	Наименование	Кол	Приме-ч
				1К33 2-1-а		
				Сборочный чертеж		
			1.823-1-2, вып 1	1К33 2-1		
				Сборочные единицы		
		1	1.400-6/76, вып 1	Изделие закладное М4-10	1	4,0 кг
		2		Изделие закладное М1-5-5	1	7,7 кг

1. Знак ориентации нанести несмываемой краской

Нач отд	Юшков		07.90
Рук гр	Белобородова		07.90
Инж	Губчик		07.90
Н.контр	Агащкова		07.90

ТП 416-6-37.90 КЖИ-01

Колонна 1К33 2-1-а
Сборочный чертеж

Стадия	Масса	Масштаб
Р		
Лист	Листов 1	

Госагропром БССР
БЕЛАГРОПРОЕКТ
г. Минск

Привязан

Инв №

Взам инв №

Подпись и дата

Инв № подл

2761-02

Формат А3

Альбом 2

2К33.2-1-а

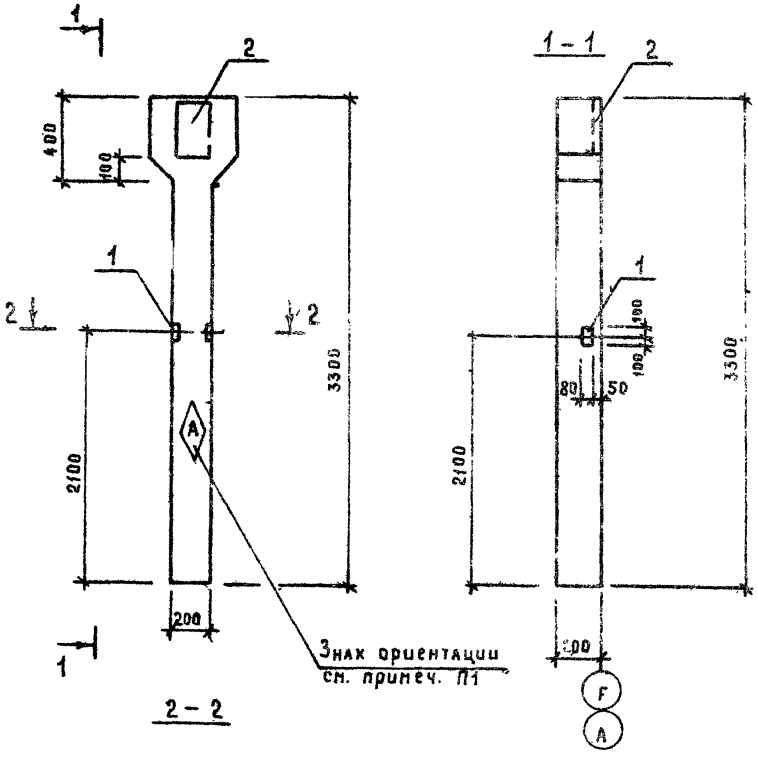

Формат	Зона	Поз.	Обозначение	Наименование	Кол.	Примеч.
				2К33.2-1-а		
				Сборочный чертеж		
			1.823.1-2, вып.1	2К33.2-1		
				Сборочные единицы		
		1	1.400-6/76, вып.	Изделие закладное М4-10	1	4,0 кг
		2		Изделие закладное М1-5-5	1	7,7 кг

1. Знак ориентации нанести несмываемой краской.

Нач. отд.	Юшков		07.90
Рук. гр.	Белоборода		07.90
Инж.	Гувчик		07.90
Н. контр.	Агацкова		07.90

Т.П. 416-6-37.90 КНИ-02

Колонна 2К33.2-1-а
Сборочный чертеж

Стадия	Масса	Масштаб
Р		
Лист	Листов: 1	

Госагропром БССР
БЕЛАГРОПРОЕКТ
г. Минск

Привязан

Инв. №

Инв. № подл. | Подпись и дата | Взам. инв. №

2761-02

Формат А3

Альбом 2

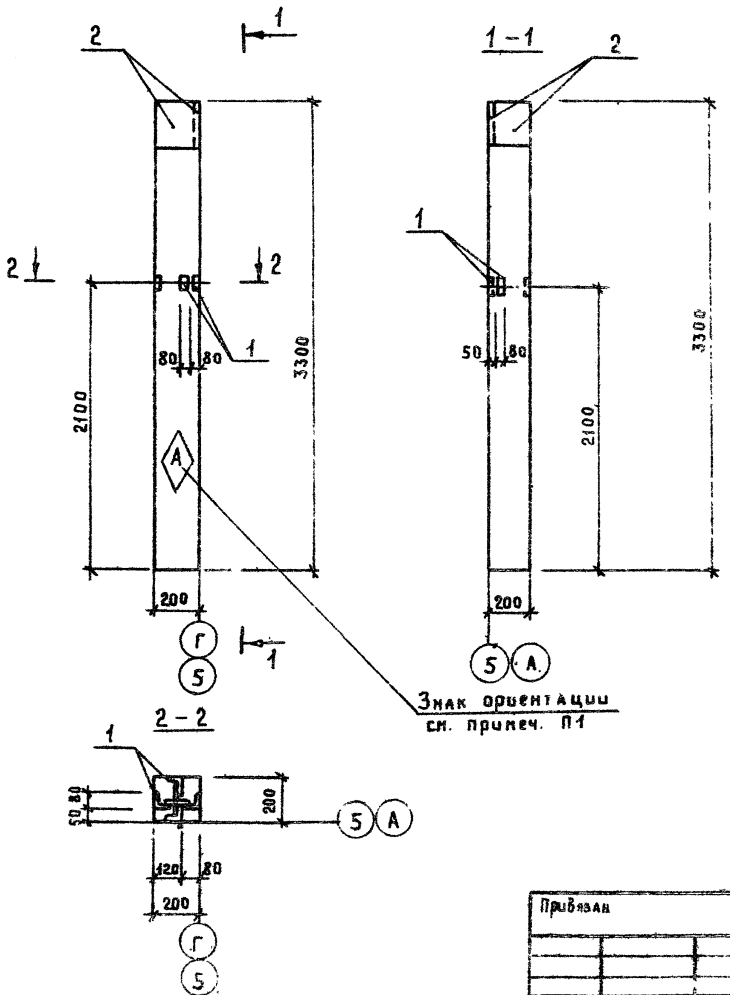

Формат	Зона	Поз	Обозначение	Наименование	Кол.	Примеч.
				1К33.2-1-б		
				Сборочный чертеж		
			1.823 1-2. вып.1	1К33 2-1		
				Сборочные единицы		
		1	1400-6/76 вып.1	Изделие закладное М4-10	2	4.0 кг
		2		Изделие закладное М1-5-5	2	7.7 кг

1. Знак ориентации нанести несмываемой краской

Нач. отд.	Юшков		07.90
Рук. гр.	Белоусова		07.90
Инж.	Губчик		07.90
Н.контр.	Агашкова		07.90

Т.П. 416-6-37.90 КЖИ-03

Колонна 1К33.2-1-б

Сборочный чертеж

Стадия	Масса	Масштаб
Р		

Лист | Листов: 1

Госагропром БССР
Белгеропроект

Привязан

Инв. №

Взам. инв. № | Подпись и дата | Инв. № подл.

2761-02

Альбом 2

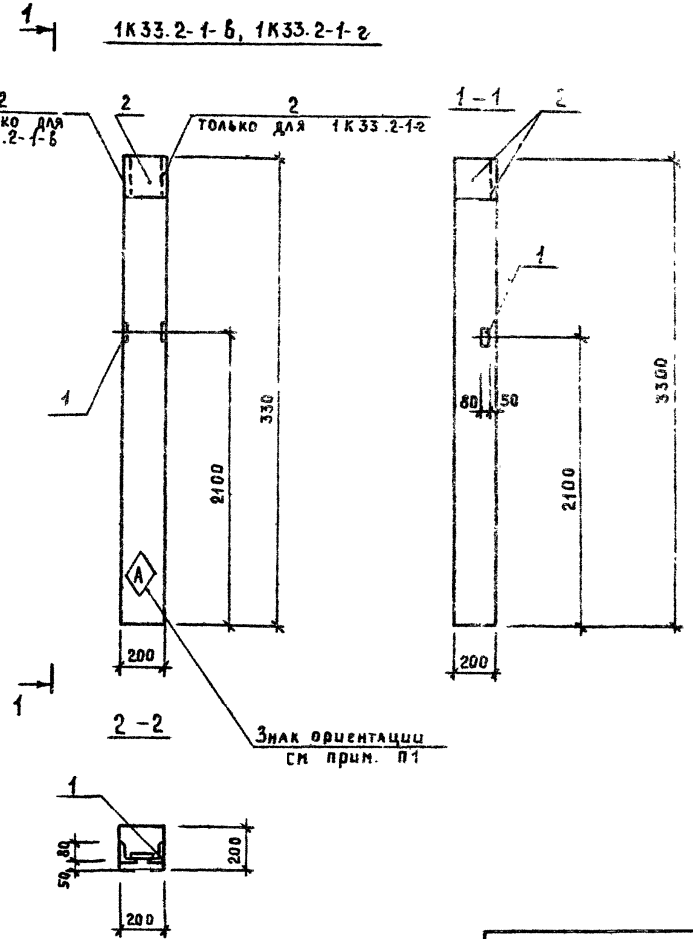

Формат	Зона	Поз.	Обозначение	Наименование	Кол.	Примеч.
				1К33.2-1-б, 1К33.2-1-г		
				Сборочный чертеж		
			1.823.1-2, вып 1	1К33.2-1		
				Сборочные единицы		
		1	1.400-6/76, вып 1	Изделие закладное М4-10	1	4.0 кг
		2		Изделие закладное М1-5-5	2	7.7 кг

1. Знак ориентации нанести несмываемой краской.

Нач. отд.	Юшков		09.90
Рук. гр.	Белобородов		09.90
Инж.	Губчик		09.90
Н. контр	Агашкова		09.90

Привязан:

Инв. №

т.п 416-6-37.90 КЖИ-04

Колонна 1К33 2-1-б, 1К33 2-1-г
Сборочный чертеж

Стадия	Масса	Масштаб
Р		
Лист	Листов: 1	

Госагропром БССР
БЕЛАГРОПРОЕКТ
г. Минск

2761-02

Формат А3

Взам. инв. №
Подпись и дата
Инв. № подл.

Альбом 2

2К51.3-1-а, 2К51.3-1-б

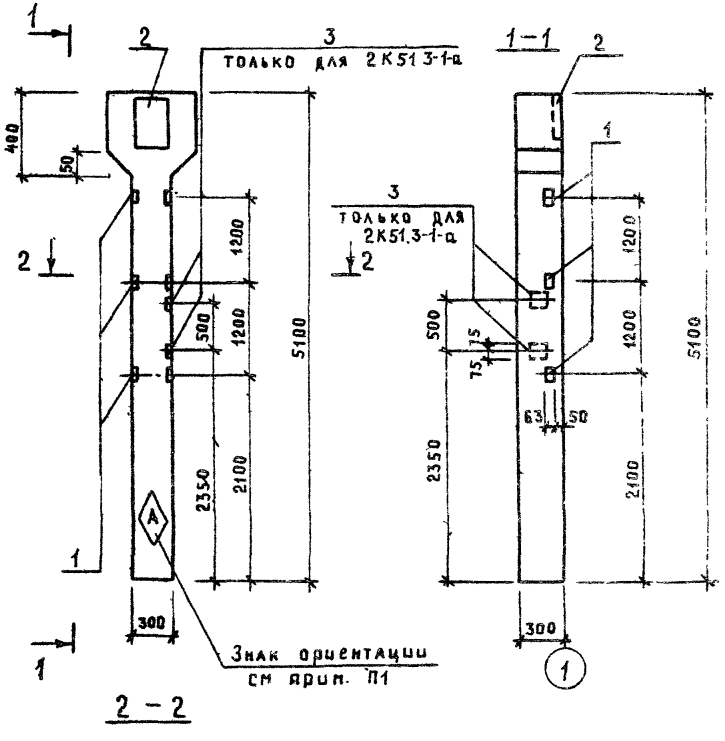

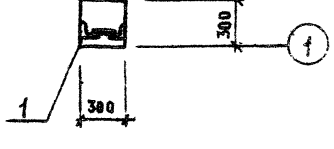

Формат	Зона	Поз.	Обозначение	Наименование	Кол.	Примеч.
				2К51.3-1-а		
				Сборочный чертеж		
			1.823.1-2, вып 1	2К51.3-1		
				Сборочные единицы		
		1	1.400-6/76, вып 1	Изделие закладное М1-13	3	1.7 кг
		2		Изделие закладное М1-5-3	1	8.2 кг
		3		Изделие закладное М6-1	2	2.1 кг
				2К51.3-1-б		
				Сборочный чертеж		
			1.823.1-2, вып 1	2К51.3-1	–	
				Сборочные единицы		
		1	1.400-6/76, вып 1	Изделие закладное М1-13	3	1.7 кг
		2		Изделие закладное М6-1	1	2.1 кг

1. Знак ориентации нанести несмываемой краской.

Нач. отд.	Ишков		07.90
Рук. гр.	Белобородова		07.90
Инж.	Гибчик		07.90
Н. контр.	Агашкова		07.90

Т.п. 416-6-37.90 КЖИ-05

Колонна 2К51.3-1-а, 2К51.3-1-б

Сборочный чертеж

Стадия	Масса	Масштаб
Р		
Лист	Листов 1	

Госагропром БССР БЕЛАГРОПРОЕКТ

Привязан:

Инв. №

Взам. инв. № | Подпись и дата | Инв. № подл.

2761-02

Формат А3

Альбом 2

2К51.3-1-б

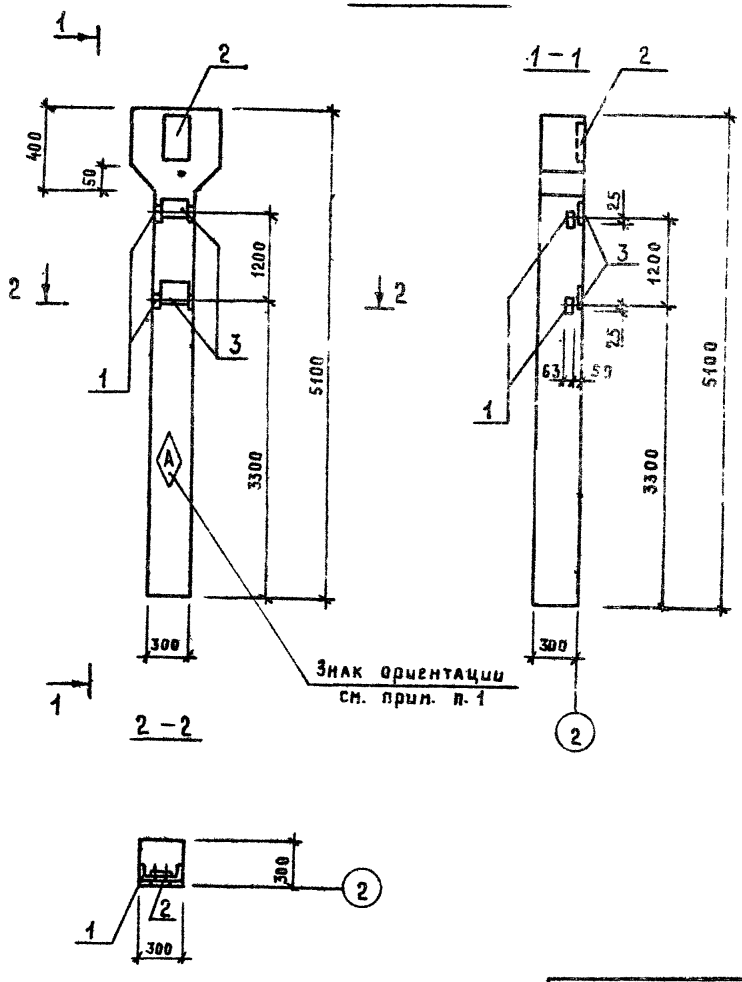

Формат	Зона	Поз.	Обозначение	Наименование	Кол.	Примеч.
				2К51.3-1-б		
				Сборочный чертеж		
			1.823.1-2, вып.1	2К51.3-1		
				Сборочные единицы		
		1	1.400-6/76, вып.1	Изделие закладное М1-13	2	1,7 кг
		2		Изделие закладное М1-5-3	1	8,2 кг
		3		Изделие закладное М1-7-8	2	10,0 кг

1. Знак ориентации нанести несмываемой краской.

Нач. отд.	Юшков		07.90
Рук. гр.	Белобородова		07.90
Инж.	Губчик		07.90
Н. контр	Агашкова		07.90

ТП 416-6-37.90 КНИ-06

Колонна 2К51.3-1-б
Сборочный чертеж

Стадия	Масса	Масштаб
Р		
Лист	Листов:	

Госагропром БССР
БЕЛАГРОПРОЕКТ
г. Минск

Привязан:

Инв. №

Взам. инв. №

Подпись и дата

Инв. № подл.

2761-02

Формат А3

Альбом 2

1К51.3-2-а, 1К51.3-2-г

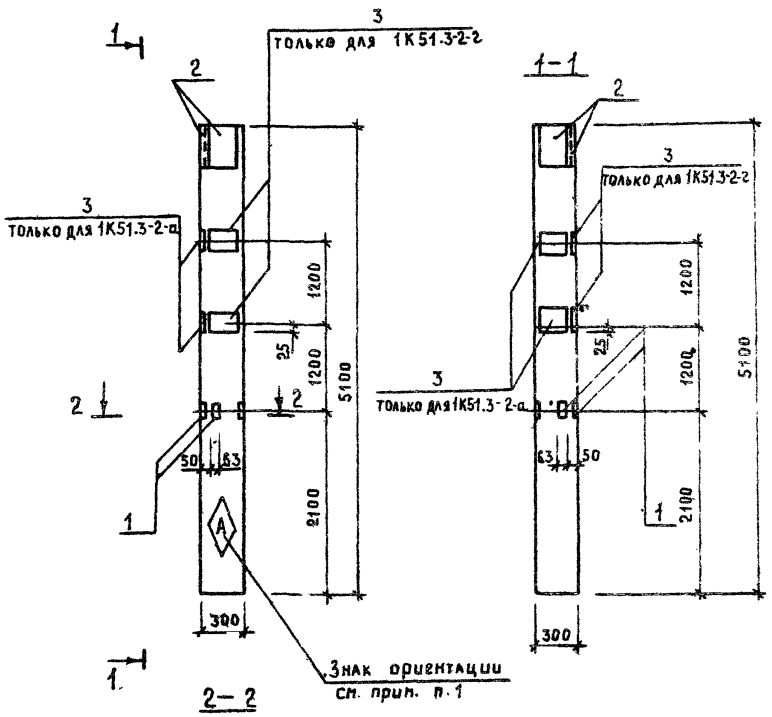

Формат	Зона	Поз.	Обозначение	Наименование	Кол.	Примеч.
				1К51.3-2-а, 1К51.3-2-г		
				Сборочный чертеж		
			1.823.1-2, вып 1	1К51.3-2		
				Сборочные единицы		
		1	1.400-6/76 вып.1	Изделие закладное М1-13	2	1.7 кг
		2		Изделие закладное М1-5-3	2	8.2 кг
		3		Изделие закладное М1-7-8	2	10.0 кг

1. Знак ориентации нанести несмываемой краской.

Инв. № подл. | Подпись и дата | Взам. инв. №

Нач. отд.	Юшков		07.90
Рук. гр.	Беловоротова		07.90
Инж.	Губчик		07.90
Н. контр.	Агашкова		07.90

Т.п. 416-6-37.90 КЖИ-07

Колонна 1К51.3-2-д, 1К51.3-2-г
Сборочный чертеж

Стадия	Масса	Масштаб
Р		
Лист	Листов 1	

Госагропром БССР БЕЛАГРОПРОЕКТ

Привязан:

Инв. №

2761-02

Формат А3

Альбом 2

1К51.3-2-б

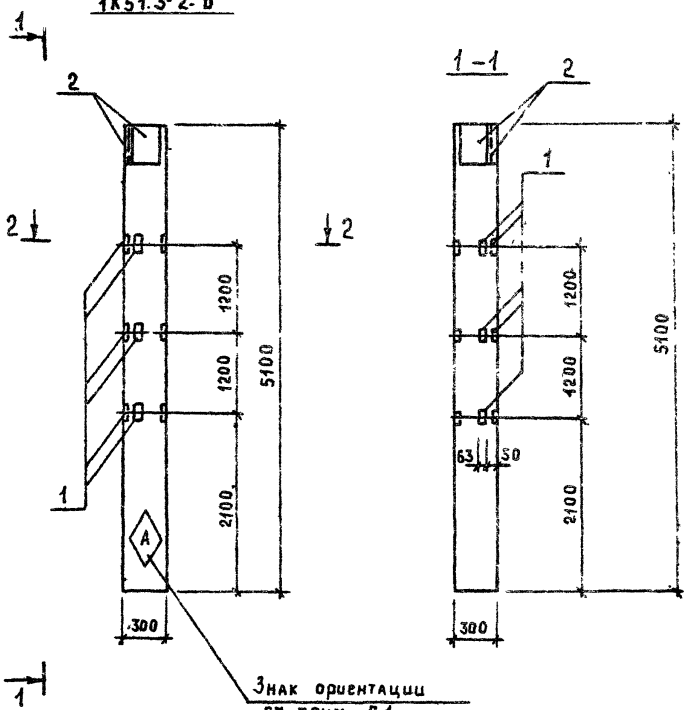

Формат	Зона	Поз.	Обозначение	Наименование	Кол.	Примеч.
				1К51.3-2б		
				Сборочный чертеж		
			1.823.1-2, вып.1	1К51.3-2		
				Сборочные единицы		
		1	1.400-6/76, вып.1	Изделие закладное М1-13	5	1.7 кг
		2		Изделие закладное М1-5-3	2	8.2 кг

1. Знак ориентации нанести несмываемой краской.

Нач. отд.	Ющков		07.90
Рук. гр.	Белобородова		07.90
Инж.	Губчик		07.90
Н. контр.	Агашкова		07.90

Т.П 416-6-37.90 КЖИ-08

Колонна 1К51.3-2-б
Сборочный чертеж

Стадия	Масса	Масштаб
Р		
Лист	Листов: 1	

Госагропром БССР
БЕЛАГРОПРОЕКТ
г. Минск

Привязан

Инв. №

Взам. инв. №

Подпись и дата

Инв. № подл.

2761-02

Формат А3

Альбом 2

4П648-8-а

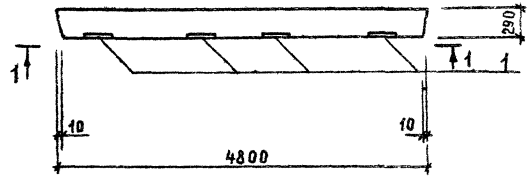

1-1

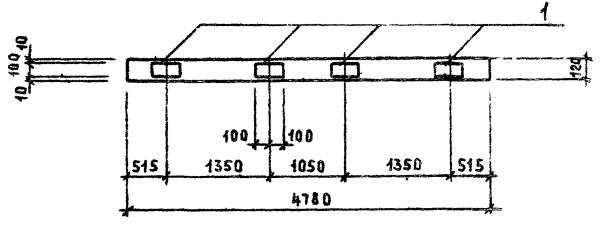

Формат	Зона	Поз	Обозначение	Наименование	Кол.	Примеч
				4П648-8-а		
				Сборочный чертеж		
			61.038 1-1, вып 4	4П648-8		
				Сборочные единицы		
		1	1 400-15, вып 1	Изделие закладное МН107-3	4	1.2 кг

Нач. отд.	Юшков		07.90
Рук. гр.	Белоброва		07.90
Инж.	Губчук		07.90
Н. контр.	Агашкова		07.90

ТП 416-6-37.90 КНИ-09

Перемычка 4П648 8-а
Сборочный чертеж

Стадия	Масса	Масштаб
Р		
Лист	Листов 1	

Госагропром БССР
БЕЛАГРОПРОЕКТ
г. Минск

Привязан

Инв. №

Инв. № подл. | Подпись и дата | Взам. инв. №

2761-02

Формат А3

Альбом 2

1БСТ6-1АIIIТ-а, 1БСТ6-3АIIIТ-а, 1БСТ6-3АIIIТ-б, 1БСТ6-1АIIIТ-б

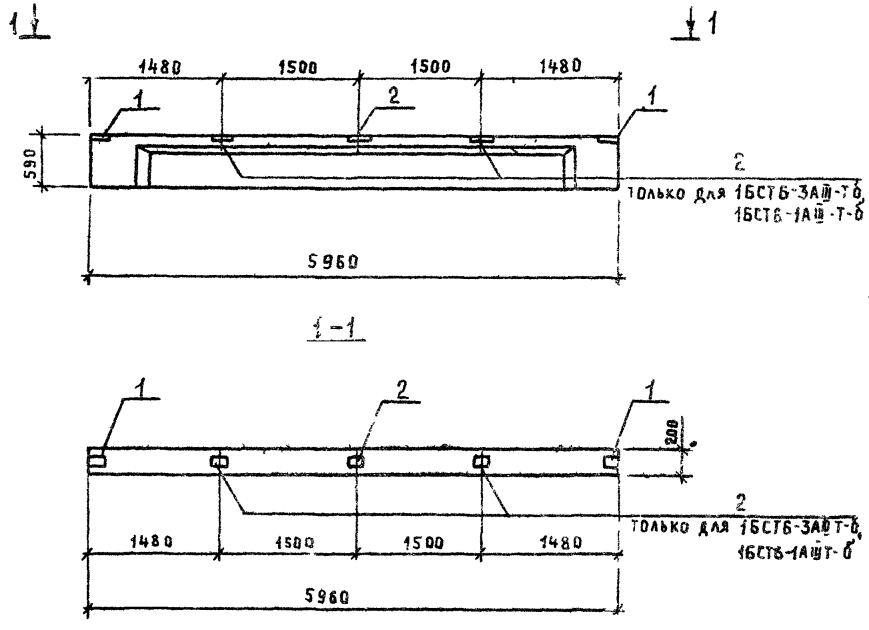

Формат	Зона	Поз.	Обозначение	Наименование	Кол.	Примеч.
				1БСТ6 1АIIIТ-а, 1БСТ6-3АIIIТ-а		
				Сборочный чертеж		
			1462 1-10/80, вып.1	1БСТ6-1АIIIТ, 1БСТ6-3АIIIТ		
				Сборочные единицы		
		1	1.462.1-10/80, вып2	Изделие закладное М5	2	1,4 кг
		2		Изделие закладное М6	1	2,4 кг
				1БСТ6-1АIIIТ-б, 1БСТ6-3АIIIТ-б		
				Сборочный чертеж		
			1.462.1-10/80, вып.1	1БСТ6-1АIIIТ 1БСТ6 3АIIIТ		
				Сборочные единицы		
		1	1462-1-10/80, вып 2	Изделие закладное М5	2	1,4 кг
		2		Изделие закладное М6	3	2,4 кг

Нач. отд.	Юшков		07.90
Рук. гр.	Белобородова		07.90
Инж.	Губчик		07.90
Н. контр	Агашкова		07.90

Т.п 416-6-37.90 КНИИ-10

Балка 1БСТ6-1АIIIТ-а, 1БСТ6-1АIIIТ-б, 1БСТ6-3АIIIТ-а, 1БСТ6-3АIIIТ-б

Сборочный чертеж

Стадия	Масса	Масштаб
Р		
Лист	Листов 1	

Госагропром БССР БЕЛАГРОПРОЕКТ г. Минск

Привязан

Инв. №

Взам. инв. №

Подпись и дата

Инв. № подл.

2761-02

Формат А3

Альбом 2

ПСД 60 12 30-Т-а, ПСД 60 12 30-Т-б

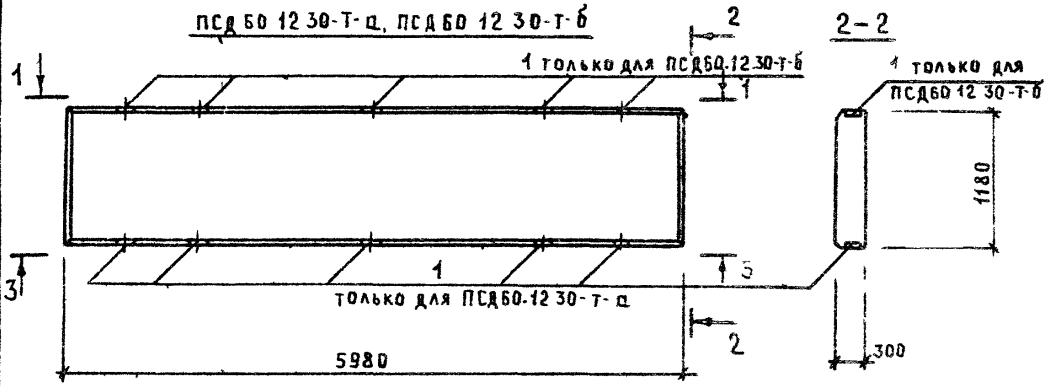

Формат	Зона	Поз	Обозначение	Наименование	Кол.	Примеч.
				ПСД60 12.30-Т-а, ПСД60.12.30-Т-б		
				Сборочный чертеж		
			1.832.1-9. вып-1	ПСД60 12 30-Т		
				Сборочные единицы		
		1	1.832.1-9, вып 2	Изделие закладное М1	5	1.7 кг

1-1

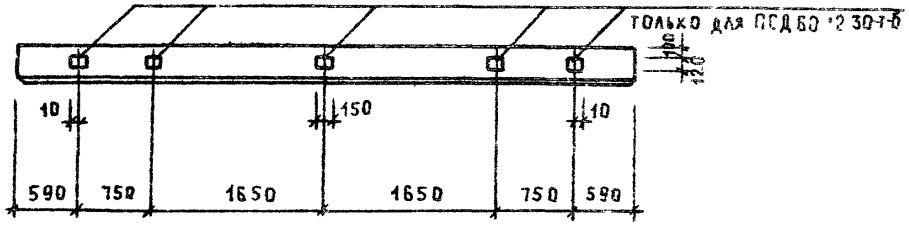

3-3

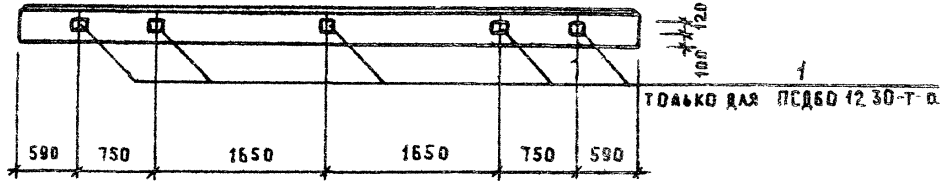

Нач отд	Юшкевич		03.90
Рук. гр	Белобородова		03.90
Инж	Губчик		03.90
Н контр	Агашкова		03.90

Т. п. 416-6-37.90

КНИ-12

Панель ПСД 60.12.30-Т-а, ПСД 60 12 32 б

Сборочный чертеж

Стадия	Масса	Масштаб
Р		
Лист	Листов: 1	

Госагропром БССР
БЕЛАГРОПРОЕКТ
г. Минск

Формат А3

Привязан

Инв. №

Взам. инв. №

Подпись и дата

Инв. № подл.

2761 0

Альбом 2

ПСД 60 12 30-Т-6

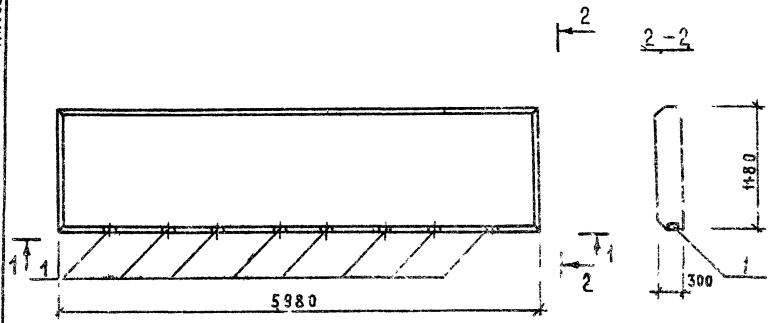

1-1

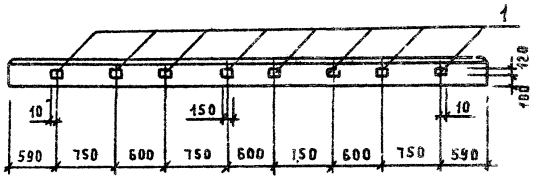

Формат	Зона	Поз.	Обозначение	Наименование	Кол.	Примеч.
				ПСД 60 12 30-Т-6		
				Сборочный чертеж		
			1.832.1-9, вып 1	ПСДБС 12 30-Т		
				Сборочные единицы		
		1	1.832.1-9, вып 2	Изделие закладное М1	8	1.7 кг

Нач. отд.	Юшков		07.90
Рук. гр.	Белобородов		07.90
Инж.	Гувчик		07.90
Н. контр.	Агашкова		07.90

ТП 416-6-37.90 КНИ-11

Панель ПСД60 12 30-Т-6
Сборочный чертеж

Стадия	Масса	Масштаб
Р		
Лист	Листов 1	

Госагропром БССР
БЕЛАГРОПРОЕКТ
г. Минск

Привязан

Инв. №

Взам. инв. №

Подпись и дата

Инв. № подл.

2761-02

Формат А3

Альбом 2

ПСД12 12 30-Т-а, ПСДб 12 30-Т-а

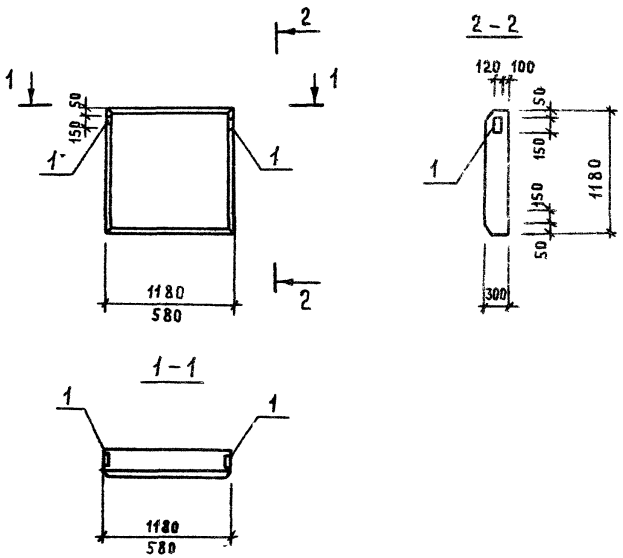

Формат	Зона	Поз	Обозначение	Наименование	Кол	Примеч.
				ПСД12 12 30-Т-а, ПСДб 12 30-Т-а		
				Сборочный чертеж		
			1.832 1-9, вып 1	ПСД12 12 30-Т, ПСДб 12 30-Т		
				Сборочные единицы		
		1	1.832.1-9, вып 2	Изделие закладное М-1	2	1,7 кг

Нач. отд.	Юшков		07.90
Рук. гр.	Белобородова		07.90
Инж.	Губчик		07.90
Н. контр.	Агашкова		07.90

Т.П 416-6-37.90 КЖИ-13

Панель ПСД12 12 30-Т-а, ПСДб 12 30 Т а

Сборочный чертеж

Стадия	Масса	Масштаб
Р		
Лист	Листов 1	

Госагропром БССР БЕЛАГРОПРОЕКТ г. Минск

Привязан

Инв. №

Взам. инв. №

Подпись и дата

Инв. № подл.

2761-02

Формат А3

Альбом 2

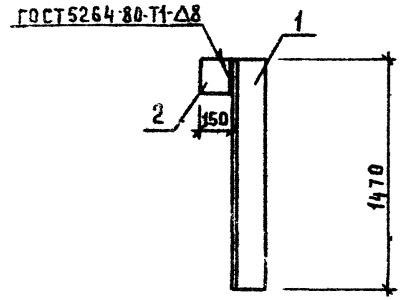

Формат	Зона	Поз	Обозначение	Наименование	Кол.	Примеч
				Металлическая насадка НФ4-а		
				Детали		
		1		Уголок 160×160×10 ГОСТ 8509-86 / С245 ГОСТ 27772-88 / ℓ=1470	1	36.3 кг
		2		Лист 10×100×150 ГОСТ 19903-74 / С245 ГОСТ 27772-88	1	1.18 кг

Привязан

Инв. № подл. | Подпись и дата | Взам. инв. №

Инв. №:

Нач. отд.	Юшков		07.90
Рук. гр.	Белобородова		07.90
Инж.	Губчик		07.90
Н. контр.	Агашкова		07.90

т.п 416-6-37.90 КЖИ-14

Насадка НФ4-а
Сборочный чертеж

Стадия	Масса	Масштаб
Р	37.5кг	
Лист	Листов 1	

Госагропром БССР
БЕЛАГРОПРОЕКТ
г. Минск

Формат А4

Альбом 2

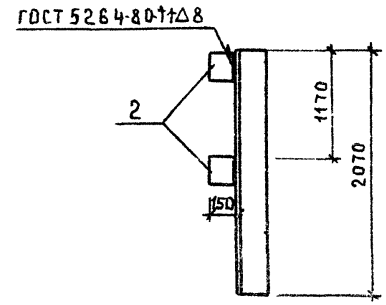

Формат	Зона	Поз.	Обозначение	Наименование	Кол.	Примеч
				Металлическая насадка НФ4-б		
				Детали		
		1		Уголок 160×160×10 ГОСТ 8509-86 / С245 ГОСТ 27772-88 / L=2070	1	51.07 кг
		2		Лист 10×100×150 ГОСТ 19903-74 / С245 ГОСТ 27772-88	2	1.18 кг

Привязан

Инв. № подл. | Подпись и дата | Взам. инв. №

Инв. №:

Нач. отд.	Юшков		07.90
Рук. гр.	Белобородова		07.90
Инж.	Губчик		07.90
Н. контр.	Агашкова		07.90

т.п 416-6-37.90 КЖИ-15

Насадка НФ4-б
Сборочный чертеж

Стадия	Масса	Масштаб
Р	53.4 кг	
Лист	Листов: 1	

Госагропром БССР
БЕЛАГРОПРОЕКТ
г. Минск

Формат А4

2761-02

Альбом 2

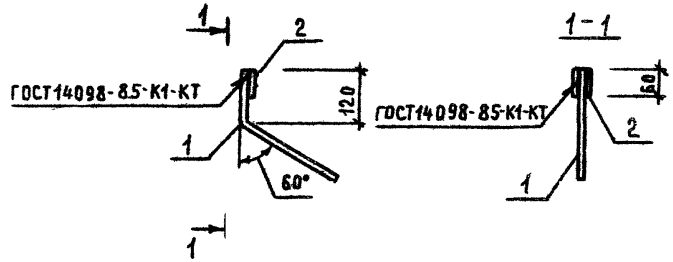

Формат	Зона	Поз.	Обозначение	Наименование	Кол.	Примеч.
				Детали		
		1		14-А-I ГОСТ 5781-82 ℓ=360	1	0.44 кг
		2		Лист 10×40×60 ГОСТ 19903-74 / С245 ГОСТ 27772-88	1	0.19 кг

Привязан

Инв. №

Нач. отд.	Юшков		07.90
Рук. гр.	Белобородова		07.90
Инж.	Губчик		07.90
Н. контр	Агашкова		07.90

т.п 416-6-37.90 КЖИ-16

Изделие соединительное МС12-а
Сборочный чертеж

Стадия	Масса	Масштаб
Р	0,63 кг	
Лист	Листов 1	

Госагропром БССР БЕЛАГРОПРОЕКТ г. Минск

Формат А4

Альбом 2

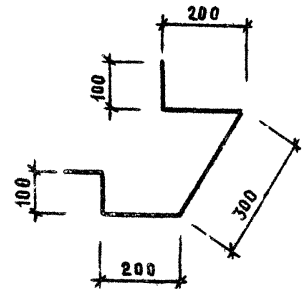

Привязан

Инв. №

Нач. отд.	Юшков		09.90
Рук. гр.	Белобородова		07.90
Инж.	Губчик		07.90
Н. контр	Агашкова		07.90

т.п 416-6-37.90 КЖИ-17

Изделие закладное МН-3
Сборочный чертеж

Стадия	Масса	Масштаб
Р	1.5 кг	
Лист	Листов 1	

10 А I ГОСТ 5781-82, ℓ=900

Госагропром БССР БЕЛАГРОПРОЕКТ г. Минск

Формат А4

2761-02

Альбом 2

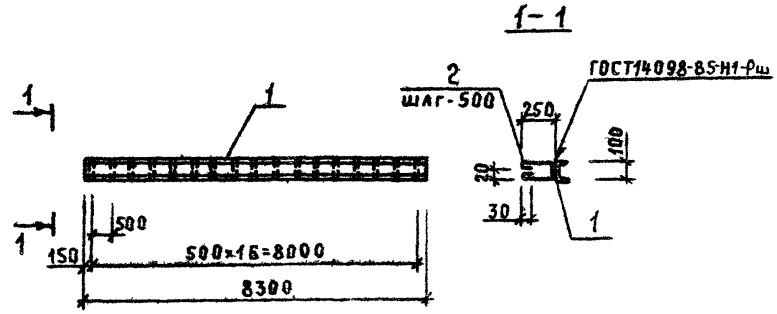

Формат	Зона	Поз.	Обозначение	Наименование	Кол	Примеч.
				Детали		
		1		Швеллер 16 ГОСТ 8240-72 С245 ГОСТ 27772-88 L=8300	1	117.86 кг
		2		10-А I ГОСТ 5781-82, L=720	17	0,45 кг

Привязан

Инв. №

Нач. отд.	Юшков		07.90
Рук. гр.	Белобородова		07.90
Инж.	Губчик		07.90
Н. контр.	Агашкова		07.90

ТП 416-6-37.90 КЖИ-18

Изделие закладное МН-1

Сборочный чертеж

Стадия	Масса	Масштаб
Р	125,51 кг	
Лист	Листов 1	

Госагропром БССР
БЕЛАГРОПРОЕКТ
г. Минск

Альбом 2

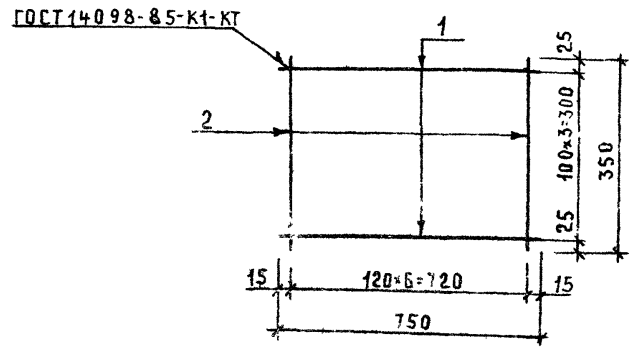

Формат	Зона	Поз	Обозначение	Наименование	Кол.	Примеч
				Детали		
		1		6-А-I ГОСТ 5781-82, L=750	4	0.17 кг
		2		6-А-I ГОСТ 5781-82, L=350	7	0.08 кг

Привязан

Инв. №

Нач. отд.	Юшков		07.90
Рук. гр.	Белобородова		07.90
Инж.	Губчик		07.90
Н. контр.	Агашкова		07.90

Т.П. 416-6-37.90 КЖИ-19

Сетка С5

Сборочный чертеж

Стадия	Масса	Масштаб
Р	1.24 кг	
Лист	Листов 1	

Госагропром БССР
БЕЛАГРОПРОЕКТ
г. Минск

Формат А4

Альбом 2

МН-2

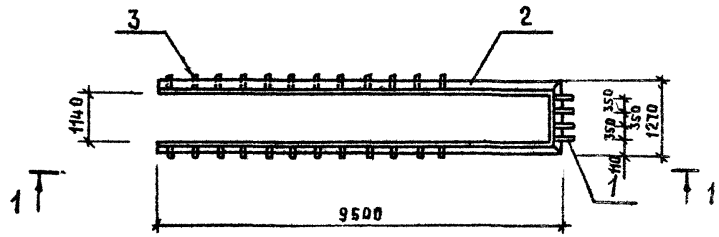

1-1

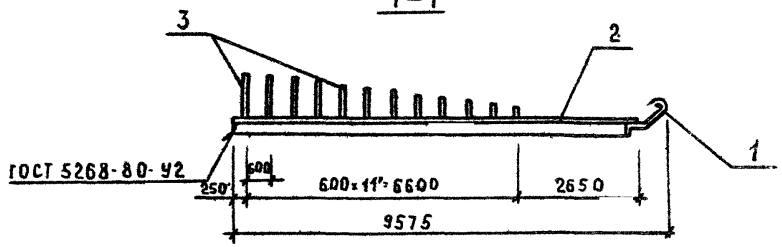

поз. 1



Длина развертки ℓ=300мм

Формат	Зона	Поз	Обозначение	Наименование	Кол.	Примеч.
				МН-2		
				Детали		
		1		6-А-I ГОСТ 5781-82, ℓ=300	4	0.07кг
		2		Уголок 100×63×8 ГОСТ 8510-86 / С235 ГОСТ 27772-88 ℓ=20300		200.4кг
		3		Полоса 10×80 ГОСТ 19903-74 / С245 ГОСТ 27772-88 ℓ=2000 [200-50]		11.3кг

Нач.отд.	Юшков		07.90
Рук.гр.	Белобородова		07.90
Инж.	Губчик		07.90
Н.контр.	Агашкова		07.90

ТП 416-6-37.90 КНИИ-20

Изделие закладное МН-2

Сборочный чертеж

Стадия	Масса	Масштаб
Р	212.0 кг	
Лист	Листов 1	

Госагропром БССР БЕЛАГРОПРОЕКТ г. Минск

Привязан

Инв. №

Взам. инв. №

Подпись и дата

Инв. № подл.

2761-02

Формат А3

Альбом 1

МН-4

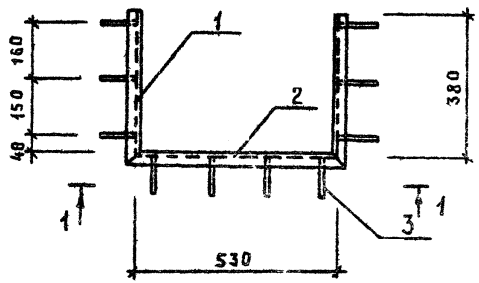

1-1

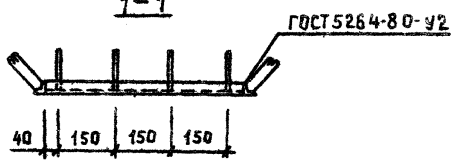

поз 3

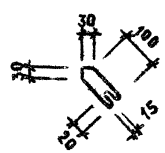

Длина развертки ℓ=330мм

Формат	Зона	Поз.	Обозначение	Наименование	Кол.	Примеч
				МН-4		
				Детали		
		1		Уголок 50×50×5 ГОСТ 8509-86 / С235 ГОСТ 27772-88 L=410	2	1.55 кг
		2		Уголок 50×50×5 ГОСТ 8509-86 / С235 ГОСТ 27772-88 L=590	1	2.22 кг
		3		6-А-I ГОСТ 5781-82, ℓ=330	10	0.07 кг

Нач отд	Юшков	[signature]	07.90
Рук гр	Белобородова	[signature]	07.90
Инж	Губчик	[signature]	07.90
Н. контр	Агашкова	[signature]	07.90

Т.п. 416-6-37.90 КЖИ-21

Изделие закладное МН-4

Сборочный чертеж

Стадия	Масса	Масштаб
Р	6.02 кг	

Лист | Листов: 1

Госагропром БССР
БЕЛАГРОПРОЕКТ
г. Минск

Привязан

Инв №

Взам инв №

Подпись и дата

Инв № подл.

2761-02

Формат А3

Альбом 2

МН-5

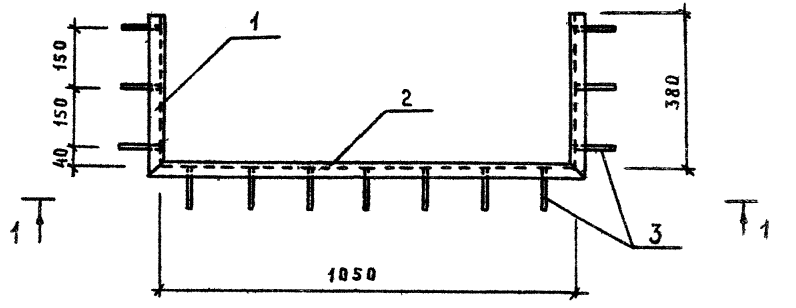

1—1

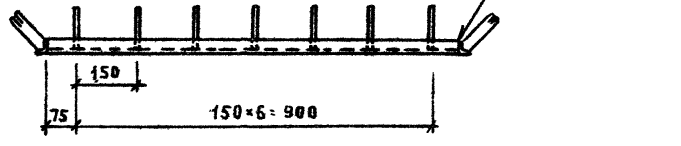

поз. 3

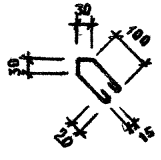

Формат	Зона	Поз	Обозначение	Наименование	Кол.	Примеч
				МН-5		
				Детали		
		1		Уголок 50×50×5 ГОСТ 8509-86 / С235 ГОСТ 27772-88 ℓ=410	2	1.55 кг
		2		Уголок 50×50×5 ГОСТ 8509-86 / С235 ГОСТ 27772-88 ℓ=1110	1	4.18 кг
		3		6-А-I ГОСТ 5781-82, ℓ=380	13	0.07 кг

Нач. отд.	Юшков		07.90
Рук. гр.	Белобородов		07.90
Инж.	Губчик		07.90
Н. контр.	Аташкова		07.90

ТП 416-6-37.90 КЖИ-22

Изделие закладное МН-5

Сборочный чертеж

Стадия	Масса	Масштаб
Р	8.19 кг	
Лист	Листов 1	

Госагропром БССР
БЕЛАГРОПРОЕКТ
г. Минск

Привязан

Инв. №

Взам. инв. №

Подпись и дата

2761-02

Формат А3

Альбом 2

МН-6

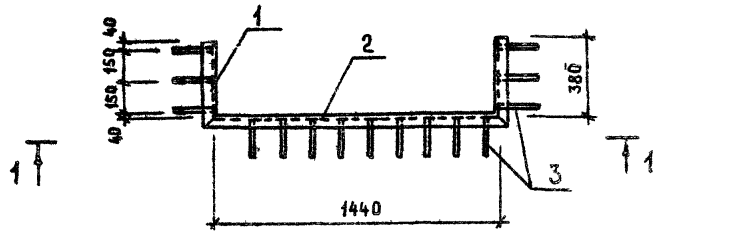

1-1

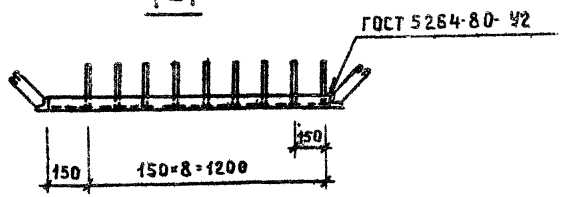

Поз 3

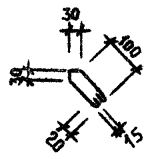

Длина ростверка ℓ=330 мм

Формат	Зона	Поз.	Обозначение	Наименование	Кол.	Примеч.
				МН-6		
				Детали		
		1		Уголок 50×50×5 ГОСТ 8509-86 / С235 ГОСТ 27772-88 ℓ=410	2	1,55 кг
		2		Уголок 50×50×5 ГОСТ 8509-86 / С235 ГОСТ 27772-88 ℓ=1500	1	5,66 кг
		3		Б-А-I ГОСТ 5781-82, ℓ=330	15	0,07 кг

Нач. отд.	Юшков		07.90
Рук. гр.	Белобородова		07.90
Инж.	Губчик		07.90
Н. контр.	Агашкова		07.90

ТП 416-6-37.90 КЖИ-23

Изделие закладное МН-6

Сборочный чертеж

Стадия	Масса	Масштаб
Р	9,81 кг	
Лист	Листов: 1	

Госагропром БССР БЕЛАГРОПРОЕКТ г. Минск

Привязан

Инв. № подл. | Подпись и дата | Взам. инв. №

Альбом 2

МН-7

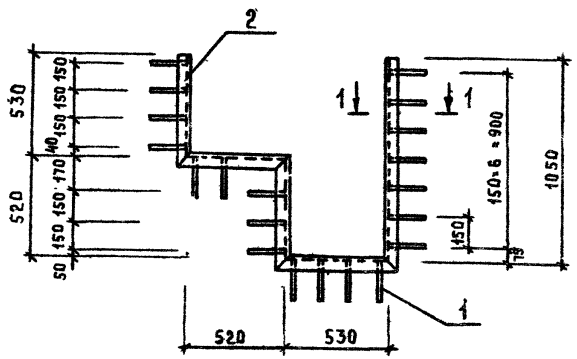

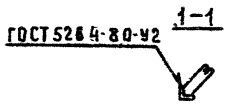

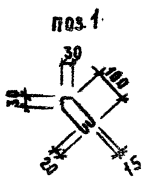

Длина развертки l=330 мм

Формат	Зона	Поз.	Обозначение	Наименование	Кол.	Примеч
				МН-7		
				Детали		
		1		Б-А-I ГОСТ 5781-82, l=330	20	0.07 кг
		2		Уголок $\frac{50\times50\times5\ \text{ГОСТ 8509-86}}{\text{С235 ГОСТ 8509-86}}$ l=3150	1	11.9 кг

Нач. отд.	Юшков		07.90
Рук. гр.	Белоцерковская		07.90
Инж.	Губчик		07.90
Н. контр.	Агашкова		07.90

ТП 416-6-37.90 КЖИ-24

Изделие закладное МН-7

Сборочный чертеж

Стадия	Масса	Масштаб
Р	13.28 кг	

Лист | Листов 1

ГОСАГРОПРОМ БССР
БЕЛАГРОПРОЕКТ
г. Минск

Привязан

Инв. №

Подпись и дата | Взам. инв. №

Инв. № подл.

2761-02.

Формат А-3

Альбом 2

ГОСТ 14098-85-К1-КТ

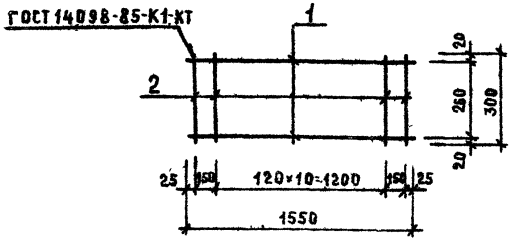

Формат	Зона	Поз.	Обозначение	Наименование	Кол.	Примеч.
				Детали		
		1		16-А-I ГОСТ 5781-82, ℓ=1550	2	2,45 кг
		2		8-А-I ГОСТ 5781-82, ℓ=300	13	0,12 кг

Привязан

Инв. №

Нач. отд.	Юшков	07.90
Рук. гр.	Белобородова	07.90
Инж.	Губчик	07.90
Н. контр.	Агашкова	07.90

ТП. 416-6-37.90 КЖИ-25

Каркас Кр-1
Сборочный чертеж

Стадия	Масса	Масштаб
Р	6.46 кг	
Лист	Листов 1	

Госагропром БССР
БЕЛАГРОПРОЕКТ
г. Минск

Альбом 2

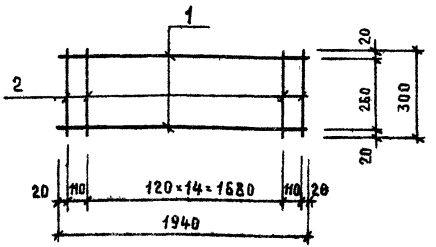

Формат	Зона	Поз.	Обозначение	Наименование	Кол.	Примеч.
				Детали		
		1		16-А-I ГОСТ 5781-82, ℓ=1940	2	3,07 кг
		2		6-А-I ГОСТ 5781-82, ℓ=300	16	0,12 кг

Привязан

Инв. №

Нач. отд.	Юшков	07.90
Рук. гр.	Белобородова	07.90
Инж.	Губчик	07.90
Н. контр.	Агашкова	07.90

ТП. 416-6-37.90 КЖИ-26

Каркас Кр-2
Сборочный чертеж

Стадия	Масса	Масштаб
Р	8.18 кг	
Лист	Листов 1	

Госагропром БССР
БЕЛАГРОПРОЕКТ
г. Минск

Формат А4

Альбом 2

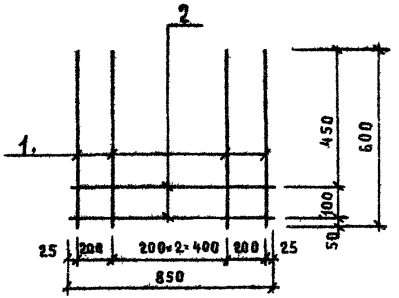

Формат	Зона	Поз.	Обозначение	Наименование	Кол.	Примеч.
				Детали		
		1		12-А-III ГОСТ 5781-82, ℓ=600	5	0,53 кг
		2		8-А-III ГОСТ 5781-82, ℓ=850	2	0,34 кг

Привязан

Инв. №

Нач. отд.	Юшков		07.90
Рук. гр.	Белобородова		07.90
Инж.	Губчик		07.90
Н. контр.	Агашкова		07.90

Т.п. 416-6-37.90 КЖИ-27

Сетка С1. Сборочный чертеж

Стадия	Масса	Масштаб
Р	3,33 кг	
Лист	Листов 1	

Госагропром БССР БЕЛАГРОПРОЕКТ г. Минск

Взам. инв. № | Подпись и дата | Инв. № подл.

Формат А4

Альбом 2

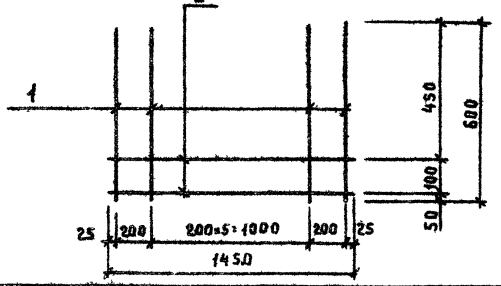

Формат	Зона	Поз.	Обозначение	Наименование	Кол.	Примеч.
				Детали		
		1		12-А-III ГОСТ 5781-82, ℓ=600	8	0,53 кг
		2		8-А-III ГОСТ 5781-82, ℓ=1450	2	0,57 кг

Привязан

Инв. №

Нач. отд.	Юшков		07.90
Рук. гр.	Белобородова		07.90
Инж.	Губчик		07.90
Н. контр.	Агашкова		07.90

Т.п. 416-6-37.90 КЖИ-28

Сетка С2. Сборочный чертеж

Стадия	Масса	Масштаб
Р	5,38 кг	
Лист	Листов 1	

Госагропром БССР БЕЛАГРОПРОЕКТ г. Минск

Взам. инв. № | Подпись и дата | Инв. № подл.

2761-02

Альбом 2

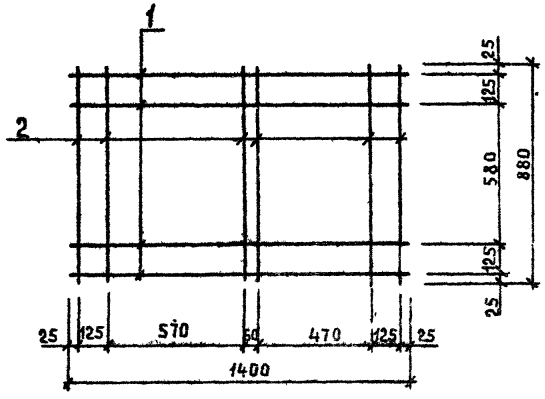

Формат	Зона	Поз.	Обозначение	Наименование	Кол.	Примеч.
				Детали		
		1		8-А-I ГОСТ 5781-82 ℓ=1400	4	0.6 кг
		2		8-А-I ГОСТ 5781-82 ℓ=880	6	0.4 кг

Привязан

Инв. №

Нач. отд.	Юшков		07.90
Рук. гр.	Белоторядова		07.90
Инж.	Губчик		07.90
Н. контр.	Агашкова		07.90

Взам. инв. № | Подпись и дата | Инв. № подл.

т.п 416-6-37.90 КЖИ-29

Сетка С-3
Сборочный чертеж

Стадия	Масса	Масштаб
Р	4.8 кг	
Лист	Листов 1	

Госагропром БССР
БЕЛАГРОПРОЕКТ
г. Минск

Формат А2

Альбом 2

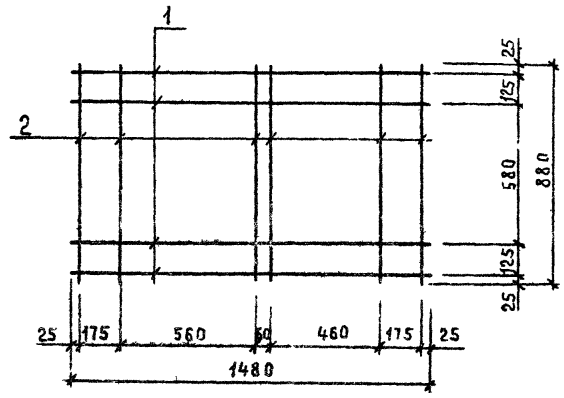

Формат	Зона	Поз.	Обозначение	Наименование	Кол.	Примеч.
				Детали		
		1		8-А-I ГОСТ 5781-82 ℓ=1480	4	0.6 кг
		2		8-А-I ГОСТ 5781-82 ℓ=880	6	0.4 кг

Привязан

Инв. №

Нач. отд.	Юшков		07.90
Рук. гр.	Белоторядова		07.90
Инж.	Губчик		07.90
Н. контр.	Агашкова		07.90

Взам. инв. № | Подпись и дата | Инв. № подл.

т.п 416-6-37.90 КЖИ-30

Сетка С4
Сборочный чертеж

Стадия	Масса	Масштаб
Р	4.8 кг	
Лист	Листов 1	

Госагропром БССР
БЕЛАГРОПРОЕКТ
г. Минск

2761-02

Формат А4

Альбом 2

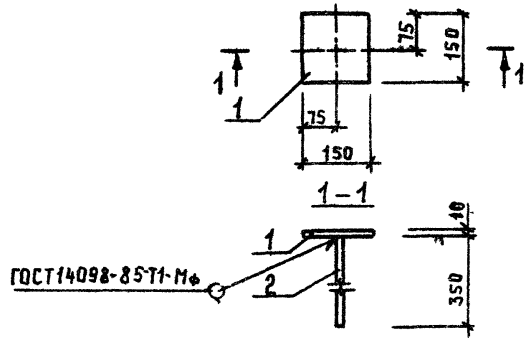

Формат	Зона	Поз.	Обозначение	Наименование	Кол.	Примечание
				Детали		
		1		Лист 10×150×150 ГОСТ 19903-74 / С255 ГОСТ 27772-88	1	1,77 кг
		2		10-А-I ГОСТ 5781-82, ℓ=350	1	0,230 кг

Сварку производить электродами Э-42 по ГОСТ 9467-75

Привязан

Инв. №

Нач. ПО-2	Ющков		07.90
Рук. гр.	Белобородова		07.90
Инж.	Пясецкая		07.90
Н. контр.	Агашкова		07.90

ТП 416-6-37.90. КЖИ-31

Анкер - А-1

Сборочный чертеж

Стадия	Масса	Масштаб
Р	2 000 кг	
Лист	Листов 1	

Госагропром СССР
БЕЛАГРОПРОЕКТ
г. Минск

Формат А4

Альбом 2

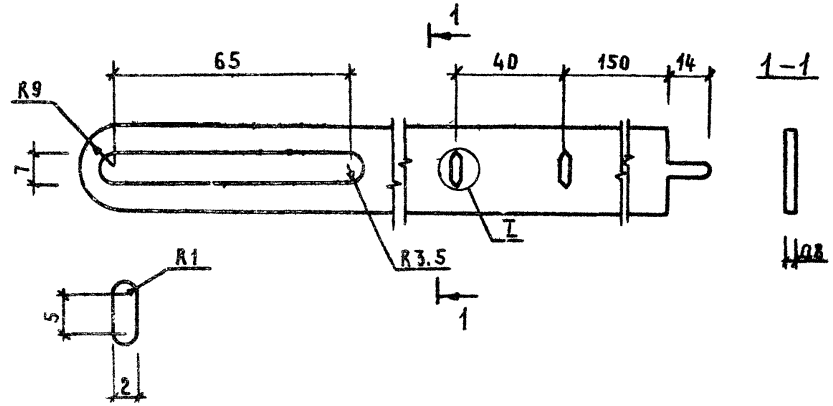

Деталь для варианта подвесного потолка

Привязан

Инв. №

Нач. ПО 2	Ющков		07.90
Рук. гр.	Белобородова		07.90
Инж.	Пясецкая		07.90
Н. контр.	Агашкова		07.90

ТП 416-6-37.90 КЖИ-32

Подвеска П-1

Сборочный чертеж

Стадия	Масса	Масштаб
Р	8.038 кг	
Лист	Листов 1	

ОЦ 6-ПН-НО-08-18-350 ГОСТ 19904-74
ОН-КР-1 ГОСТ 14918-80

Госагропром БССР
БЕЛАГРОПРОЕКТ
г. Минск

Формат А4

2761-02

Альбом 2

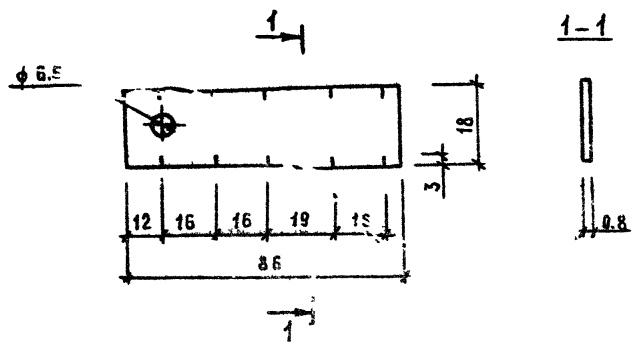

Деталь для варианта подвесного потолка

Привязан					
Инв №					
Нач. ПО-2	Юшков		07.90		
Рук гр	Белобородова		07.90		
Инж	Пятецкая		07.90		
Н контр	Агашкова		07.90		

ТП 416-6-37.90 КНИ-33

Скоба подвески СП-1
Сборочный чертеж

Стадия	Масса	Масштаб
Р	0.009кг	

Лист | Листов: 1

ОЦ Б-ПН-НО-08×18×86 ГОСТ 19904-74 / ОН-КР-1-ГОСТ 14918-80

Госагропром БССР
БЕЛАГРОПРОЕКТ
г. Минск

Формат А4

Альбом 2

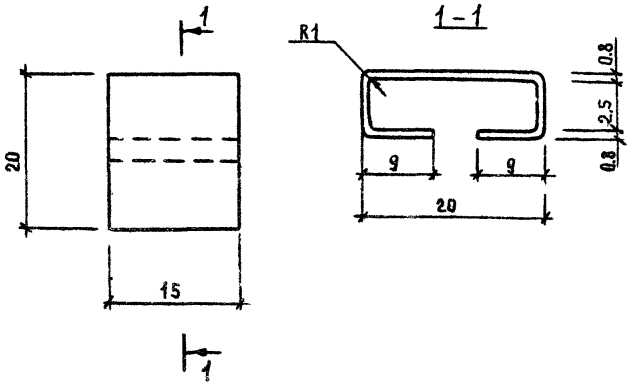

Деталь для варианта подвесного потолка

Привязан					
Инв №					
Нач. ПО-2	Юшков		07.90		
Рук гр	Белобородова		07.90		
Инж	Пятецкая		07.90		
Н контр	Агашкова		07.90		

Т.П 416-6-37 90 КНИ-34

Наездник Н-1
Сборочный чертеж

Стадия	Масса	Масштаб
Р	0.006	

Лист | Листов: 1

ОЦ Б-ПН-НО-08×15×43 ГОСТ 19904-74 / ОН-КР-1 ГОСТ 14918-80

Госагропром БССР
БЕЛАГРОПРОЕКТ
г. Минск

2761-02

Формат А4

Альбом 2

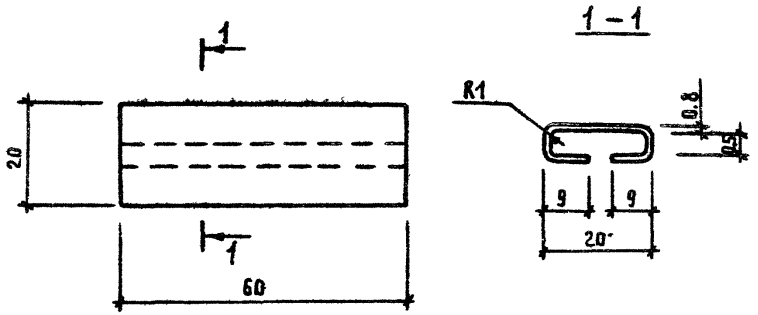

Деталь для варианта подвесного потолка

Привязан				
Инв. №				
Нач. ПО-2	Юшков			07.90
Нач. гр.	Белобородова			07.90
Инж.	Пясецкая			07.90
Н. контр.	Агащкова			07.90

ТП 416-6-37.90 КНИ-35

Соединительная накладка СН-1

Сборочный чертеж

Стадия	Масса	Масштаб
Р	0,023 кг	
Лист	Листов 1	

ОЦ Б-ПН-НО-08×60×43 ГОСТ 19904-74 / ОН-КР-1 ГОСТ 14918-80

Госагропром БССР БЕЛАГРОПРОЕКТ г. Минск

Формат А4

Альбом 2

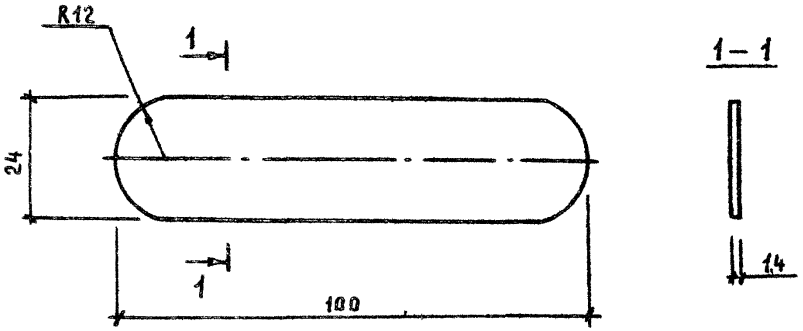

Деталь для варианта подвесного потолка

Привязан				
Инв. №				
Нач. ПО-2	Юшков			07.90
Рук. гр.	Белобородова			07.90
Инж.	Пясецкая			07.90
Н. контр.	Агащкова			07.90

ТП 416-6-37.90 КНИ-36

Шпонка Ш1

Сборочный чертеж

Стадия	Масса	Масштаб
Р	0,003 кг	
Лист	Листов 1	

Листовая фибра ФТ 24×100×1,4 ГОСТ 14613-83*

Госагропром БССР БЕЛАГРОПРОЕКТ г. Минск

2761-02

Формат А4

Госстрой СССР
Центральный институт типового проектирования
МИНСКИИ ФИЛИАЛ

220123, г.Минск, ул.В.Хоружей, 13/61

Сдано в печать 5.08 1991 г.
Заказ № 334 Тир. 120 экз. 16

Инв.№ 1761/2

gost.e-ecolog.ru