Копия верна ГИП Жмых Калугина

ТИПОВЫЕ ПРОЕКТНЫЕ РЕШЕНИЯ

407-3-0545.90

ЗАКРЫТЫЕ РАСПРЕДЕЛИТЕЛЬНЫЕ УСТРОЙСТВА 110кВ СО СБОРНЫМИ ШИНАМИ ИЗ УНИФИЦИРОВАННЫХ КОНСТРУКЦИЙ (ЗРУ-110-13-24×78 ЖБ С НИЗКОЙ УСТАНОВКОЙ ОБОРУДОВАНИЯ)

АЛЬБОМ 6

АСИ Строительные изделия

24440 -06

gost.e-ecolog.ru

Копия верна

ТИПОВЫЕ ПРОЕКТНЫЕ РЕШЕНИЯ
407-3-0545.90
ЗАКРЫТЫЕ РАСПРЕДЕЛИТЕЛЬНЫЕ УСТРОЙСТВА 110кВ СО СБОРНЫМИ ШИНАМИ ИЗ УНИФИЦИРОВАННЫХ КОНСТРУКЦИЙ (ЗРУ-110-13-24×78-ЖБ С НИЗКОЙ УСТАНОВКОЙ ОБОРУДОВАНИЯ)

АЛЬБОМ 6
ПЕРЕЧЕНЬ АЛЬБОМОВ

АЛЬБОМ 1 ПЗ	Пояснительная записка и указания по применению
АЛЬБОМ 2 ЭП 1	Электротехнические решения Схема и компоновочные чертежи
АЛЬБОМ 3 ЭП 2	Электротехнические решения Установка оборудования и детали
АЛЬБОМ 4 АС ОВ	Архитектурно-строительные и санитарно-технические решения
АЛЬБОМ 5 КМ	Конструкции и узлы. Конструкции металлические
АЛЬБОМ 6 АС.И	Строительные изделия
АЛЬБОМ 7 С	Сметная документация

РАЗРАБОТАН
СЕВЕРО-ЗАПАДНЫМ ОТДЕЛЕНИЕМ
ИНСТИТУТА "ЭНЕРГОСЕТЬПРОЕКТ"

ГЛАВНЫЙ ИНЖЕНЕР Е.И.БАРАНОВ
ГЛАВНЫЙ ИНЖЕНЕР ПРОЕКТА Т.В.КАЛУГИНА

РАБОЧАЯ ДОКУМЕНТАЦИЯ
УТВЕРЖДЕНА И ВВЕДЕНА
В ДЕЙСТВИЕ МИНЭНЕРГО
СССР
ПРОТОКОЛ ОТ 15.06.1990г. №38

Альбом 6

Содержание альбома 6 (начало)

Обозначение	Наименование	Стр.
407-3-0545.90-АС.У		
-ТТ	Технические требования	3
-001	Колонна 2К 120-6М4-1	4
-002	Колонна 2К 120-6М4-2	5
-003	Колонна 2К 120-6М4-3	6
-004	Колонна 2К 120-6М4-3	7
-005	Колонна 2К 120-6М4-5	8
-006	Колонна 2К 120-6М4-6	9
-007	Колонна 2К 120-6М4-7	10
-008	Колонна 8КФ 130-4-1	11
-009	Колонна 8КФ 130-4-2	12
-010	Колонна 8КФ 130-4-3	13
-011	Ферма 3ФБС24-5АIV-1	14
-012	Колонна 2К 132-6М4-1	15
-013	Колонна 2К 132-6М4-2	16
-014	Колонна 2К 132-6М4-3	17
-015	Колонна 2К 132-6М4-4	18
-016	Колонна 2К 132-6М4-5	19
-017	Колонна 2К 132-6М4-6	20
-018	Колонна 9КФ 142-4-1	21
-019	Колонна 9КФ142-4-2	22
-020	Балка 3БДР-18-5V-1	23
-021	Монолитный фундамент ФМ-1	24
-022	Сетки С-1... С-4	25
-023	Детали закладные М-1... М-6	26
-024	Детали закладные М-7... М-10	27
-025	Детали закладные М-11... М-14	
	Насадки фахверка НФ1; НФ2. БалкаБ1	28
-026	Лестница МК-11. Упор МК-18	29
-027	Лестница МК-12	30

Содержание альбома 6 (окончание)

Обозначение	Наименование	Стр.
407-3-0545.90 АС.У-028	Лестница МК-13	31
-029	Лестница МК-14	32
-030	Изделия МК-15... МК-17; МК-19	33

Инв. № подл. | Подпись и дата | Взам. инв. №

Копировал: Полье Формат: А3

Копия верна ГИП Калугина

Альбом 6

1. Настоящие технические требования распространяются на изготовление стальных строительных изделий. Изготовление железобетонных строительных изделий производить по техническим требованиям серий, указанных на чертежах.
2. Материал стальных изделий ВСт 3кп2 по ГОСТ 380-71* или ТУ14-1-3023-80.
3. Детали должны изготавливаться из выправленного проката.
4. Правка стали в холодном состоянии должна производиться на вальцах и прессах.
   Поверхность стали после правки не должна иметь внятин, забоин и других повреждений.
5. Разметка деталей должа производиться любым методом, обеспечивающим требуемую точность работ и экономное расходование стали.
6. Кромки деталей после кислородной резки должны быть очищены от грота, шлака, брызг и наплывов металла и не иметь неровностей и шероховатостей, превышающих:
   при машинной резке – 0.3мм
   при ручной газовой резке-1мм
7. Кромки деталей после резки на ножницах не должны иметь заусениц и завалов, превышающих 0.3мм а также трещин.
8. Отверстия под болты должны образовываться сверлением или прокладыванием на меньший диаметр с последующей рассверловкой до проектного диаметра.
9. Подготовка под сварку, сварка и контроль качество сварки должны соответствовать требованиям ГОСТ 5264-80, ГОСТ 6996-86, ГОСТ 14098-85 и СНиП III-18-75.
10. Электроды для сварных швов применять типа Э42, ГОСТ 9467-75.
11. Антикоррозийная защита изделий назначается по СНиП 2.03.11-85 в зависимости от степени агрессивного воздействия среды конкретного района строительства.

Привязан:

Инв. №

Нач.отд.	Роменский	[signature]	05.90
Н.контр.	Денкина	[signature]	05.90
ГИП	Калугина	[signature]	05.90
Гл.спец.	Паршуков	[signature]	05.90
Нач.гр.	Алексеева	[signature]	05.90
Техник	Сажина	[signature]	05.90

407-3-0545.90-АС.И-ТТ

Технические требования

Стадия	Лист	Листов
Р		1

„ЭНЕРГОСЕТЬПРОЕКТ"
Северо-Западное отделение
Ленинград

Копировал: Польс 24440-06 4 Формат: А3

Инв. № подл. | Подпись и дата | Взам.инв. №

Альбом 6

Копия верна Инв. № подл.

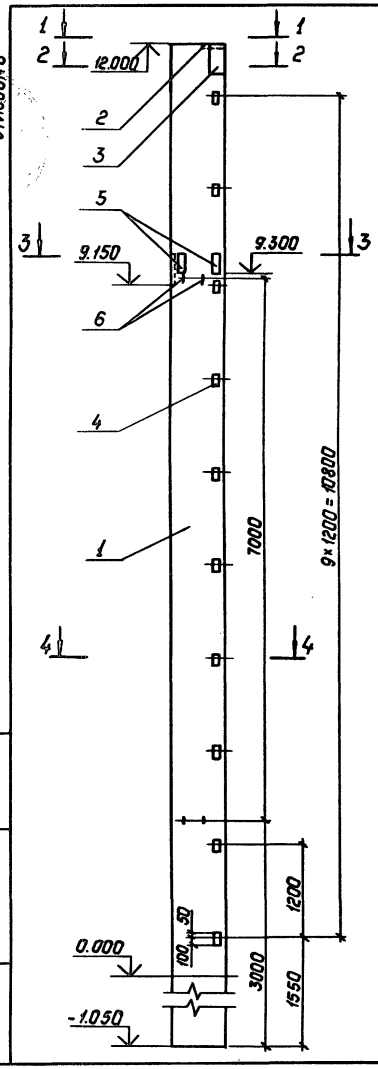

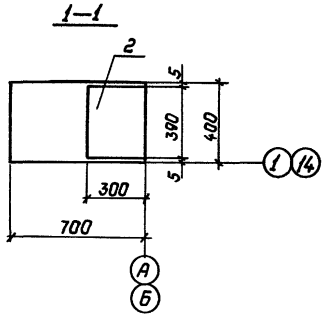

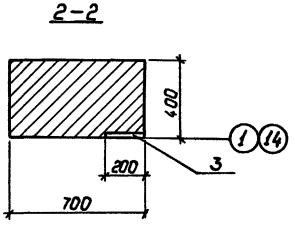

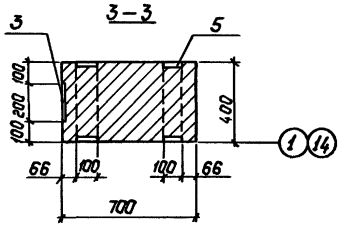

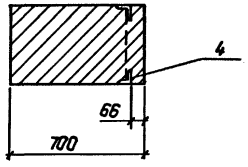

Поз.	Наименование	Кол.	Обозначение документа	Масса кг
1	Колонна 2К120-6М4	1	1.423.1-5/88.1-5	9200
2	Изделие закладное М2-23	1	1.423.1-5/88.2-29	8.7
3	То же МН14	2	-43	8.2
4	То же М1-14	10	-47	1.8
5	То же МН23	2	-51	11.6
6	То же МН27	4	-55	4.2

Ведомость расхода стали на закладные изделия, кг

Марка колонны	Арматура класса A-III ГОСТ 5781-82* ф12	Итого	ф20	Итого	Прокат марки Ст3пс6-1 ГОСТ 19903-74* δ=8	δ=10	в=12	Итого	Ст3кп2 ГОСТ 8509-86 L 63×5	Итого	Всего
2К120-6М4-1	8.8	6.7	16.8	16.8	7.4	12.2	23.2	36.7	15	15	75.2

Привязан:

Инв. №

Нач. отд.	Раменский		05.90
Н. контр.	Денкина		05.90
ГИП	Калугина		05.90
Гл. спец.	Парцухов		05.90
Нач. гр.	Алексеева		05.90
Техник	Сажина		05.90

407-3-0545.90 АСУ-001

Колонна 2К120-6М4-1

Стадия	Масса	Масштаб
Р	—	—
Лист	Листов: 1	

„ЭНЕРГОСЕТЬПРОЕКТ" Северо-Западное отделение Ленинград

Копировал: Полье 24440-06 5 Формат: А3

Инв. № подл. | Подпись и дата | Взам. инв. №

Копия верна ГИП завод Калугина
Альбом 6

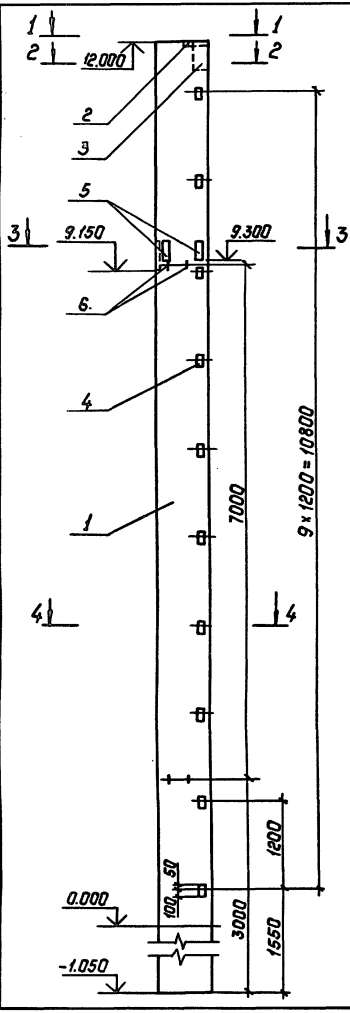

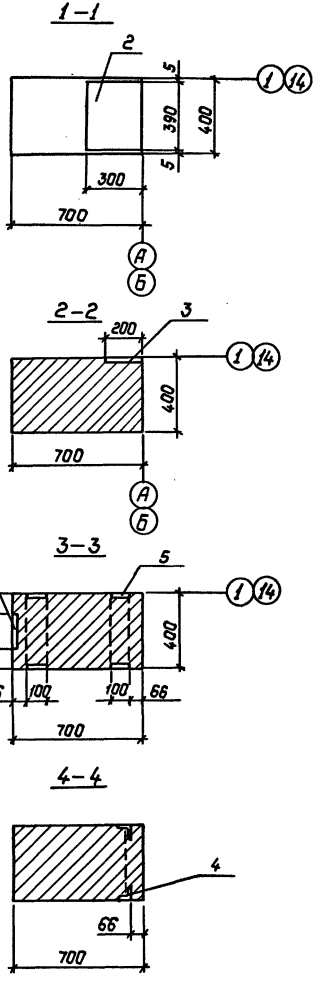

Поз.	Наименование	Кол.	Обозначение документа	Масса кг
1	Колонна 2К150 – 6М4	1	1.423.1-5/88.1 – 5	9200
2	Изделие закладное М2-23	1	1.423.1-5/88.2 -29	8.7
3	То же МН14	2	-43	8.2
4	То же М1-14	10	-47	1.8
5	То же МН23	2	-51	11.6
6	То же МН27	4	-55	4.2

Ведомость расхода стали на закладные изделия, кг

Марка колонны	Арматура класса A-III		A-I		Прокат марки Вст3пс6-1				Вст3кп2		Всего
	ГОСТ 5781-82*				ГОСТ 19903-74*				ГОСТ 8509-86		
	ф12	Итого	ф20	Итого	δ=8	δ=10	δ=12	Итого	L63×5	Итого	
2К120-6М4-2	8.8	6.7	16.8	16.8	7.4	12.2	23.2	36.7	15	15	75.2

Привязан:

Инв.№

Нач.отд.	Роменский		05.90
Н.контр.	Денкина		05.90
ГИП	Калугина		05.90
Гл.спец.	Парицков		05.90
Нач.гр.	Алексеева		05.90
Техник	Сажина		05.90

407-3-0545.90 АСУ-002

Колонна 2К120-6М4-2

Стадия	Масса	Масштаб
Р	—	—
Лист	Листов: 1	

„ЭНЕРГОСЕТЬПРОЕКТ"
Северо-Западное отделение
Ленинград

Копировал: Польс 24440-06 6 Формат: А3

Инв.№подл. | Подпись и дата | Взам.инв.№

Альбом 6

Копия верна: Инженер Калугина

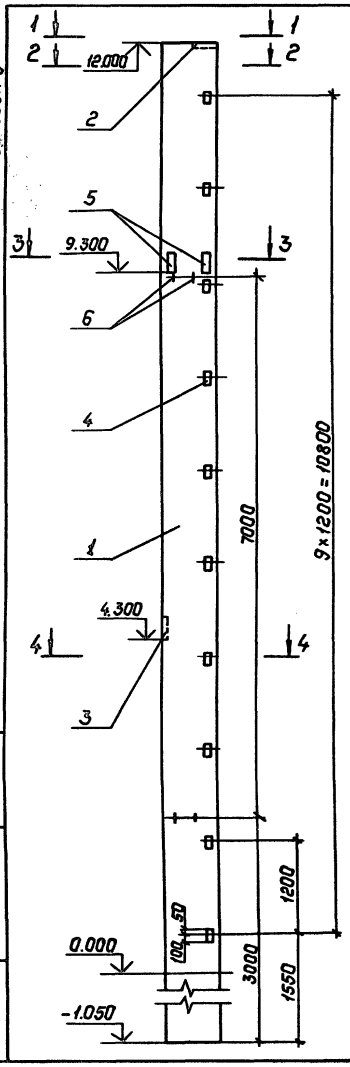

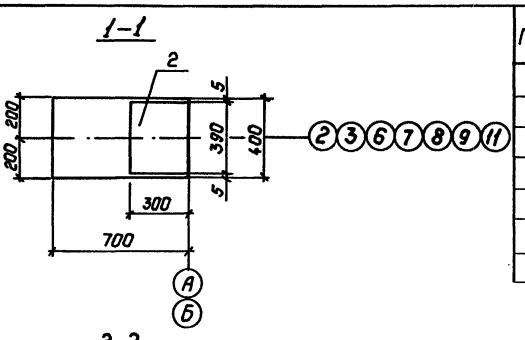

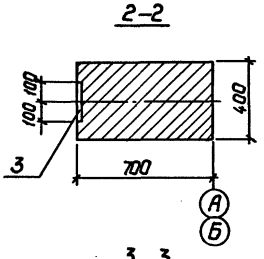

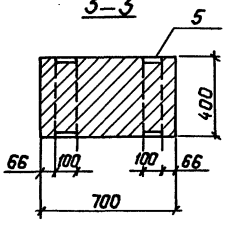

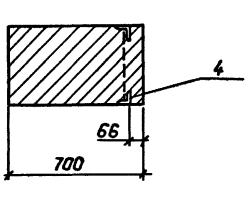

Поз.	Наименование	Кол.	Обозначение документа	Масса кг
1	Колонна 2К120-6М4	1	1.423.1-5/88.1-5	9200
2	Изделие закладное М2-23	1	1.423.1-5/88.2-29	8.7
3	То же МН11	1	-43	6.6
4	То же М1-14	10	-47	1.8
5	То же МН23	2	-51	11.6
6	То же МН27	4	-55	4.2

Ведомость расхода стали на закладные изделия, кг

Марка колонны	Арматура класса A-III		A-I		Прокат марки Вст3пс6-1				Вст3кп2		Всего
	ГОСТ 5781-82*				ГОСТ 19903-74*				ГОСТ 8509-86		
	ф12	Итого	ф20	Итого	δ=8	δ=10	δ=12	Итого	L63×5	Итого	
2К120-6М4-3	6.7	6.7	16.8	16.8	7.4	4.5	23.2	35.1	15	15	73.6

Привязан:

Инв. №

Нач. отд	Роменский		05.90
Н. контр.	Денкина		05.90
ГИП	Калугина		05.90
Гл. спец.	Паршуков		05.90
Нач. гр.	Алексеева		05.90
Техник	Сажина		05.90

407-3-0545.90 АСИ-003

Колонна 2К120-6М4-3

Стадия	Масса	Масштаб
Р	—	—
Лист	Листов: 1	

„Энергосетьпроект" Северо-Западное отделение Ленинград

Инв. № подл. | Подпись и дата | Взам. инв. №

Копировал: Польс 24440-06 7 Формат: А3

Копия верна. ГИП Калугина Альбом 6

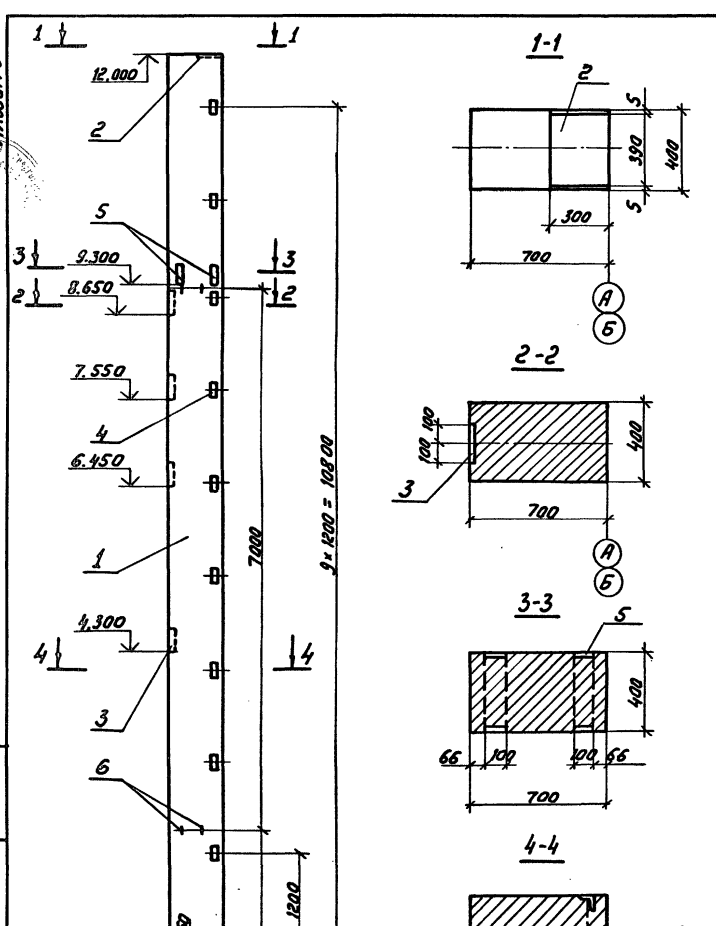

Поз.	Наименование	Кол.	Обозначение документа	Масса кг
1	Колонна 2К120-6М4	1	1.423.1-5/88.1-5	9200
2	Изделие закладное М2-23	1	1.423.1-5/88.2-29	8,7
3	то же МН11	4	-43	6,6
4	то же М1-14	10	-47	1,8
5	то же МН23	2	-51	11,6
6	то же МН27	4	-55	4,2

Ведомость расхода стали на закладные изделия, кг

Марка колонны	Арматура класса A-III ГОСТ 5781-82* Ф12	Итого	Ф20	Итого	Прокат марки ВСт3пс6-1 ГОСТ 19903-74* δ=8	δ=10	δ=12	Итого	ВСт3кп2 ГОСТ 8509-86 L 63×5	Итого	Всего
2К120-6М4-4	13	13	16,8	16,8	7,4	13,5	23,2	44,1	15	15	89

Привязан

Инв.№

Инв.№ подл. | Подпись и дата | Взам. инв.№

Нач.отд.	Роменский		05.90
Н.контр.	Демкина		05.90
ГИП	Калугина		05.90
Гл.спец.	Паршуков		05.90
Нач.гр.	Алексеева		05.90
Техник	Сажина		05.90

Колонна 2К120-6М4-4

407-3-0545.90 АСИ-004

Стадия	Масса	Масштаб
Р	–	–
Лист	Листов 1	

ЭНЕРГОСЕТЬПРОЕКТ Северо-Западное отделение Ленинград

Копир. Соловьева

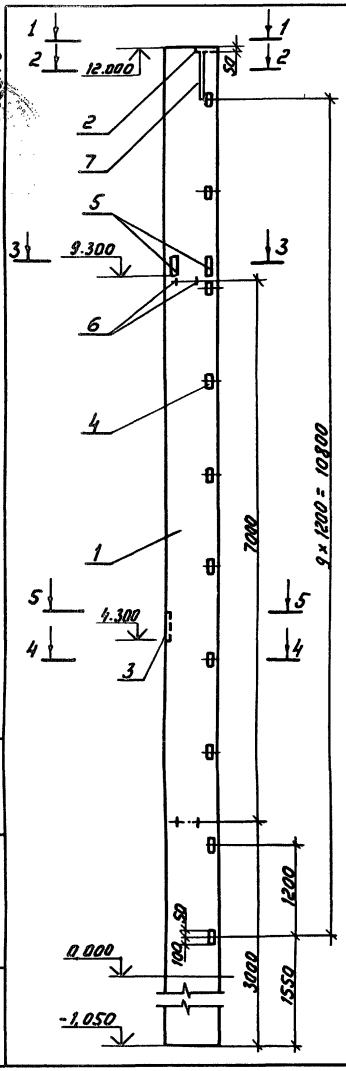

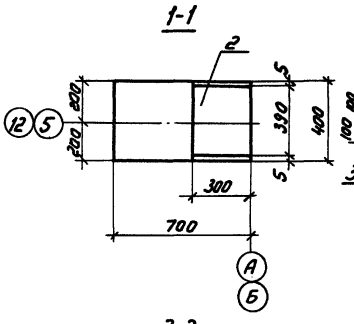

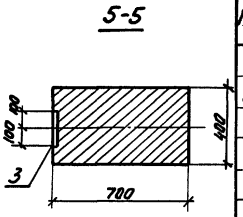

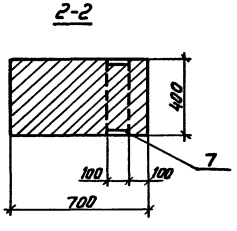

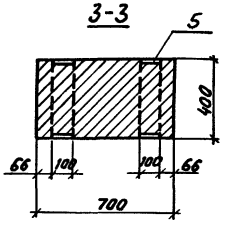

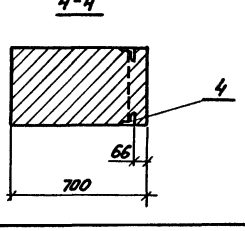

Поз.	Наименование	Кол.	Обозначение документа	Масса кг
1	Колонна 2К 120 - 6М4	1	1.423.1-5/88.1-5	9200
2	Изделие закладное М2-23	1	1.423.1-5/88.2-29	8,7
3	то же МН11	1	-43	6,6
4	то же М1-14	10	-47	1,8
5	то же МН23	2	-51	11,6
6	то же МН27	4	-55	4,2
7	то же МН21	1	-49	30,7

Ведомость расхода стали на закладные изделия, кг

Марка колонны	Арматура класса А-III ГОСТ 5781-82* ф12	Итого	ф20	Итого	Прокат марки ВСт3пс6-1 ГОСТ 19903-74* б=8	б=10	б=12	Итого	ВСт3кп2 ГОСТ 8509-86 L63x5	Итого	Всего
2К120-6М4-5	6,7	6,7	16,8	16,8	7,4	4,5	53,9	65,8	15	15	104,3

Привязан

Инв.№

Нач.отд.	Ромейский		05.90
Н.контр.	Демкина		05.90
Гип	Калугина		05.90
Гл.спец.	Першуков		05.90
Нач.гр.	Алексеева		05.90
Техник	Сажина		05.90

Копир. Соловьева

407-3-0545.90 АСИ-005

Колонна 2К 120-6М 4-5

Стадия	Масса	Масштаб
Р	-	-
Лист	Листов 1	

ЭНЕРГОСЕТЬПРОЕКТ Северо-Западное отделение Ленинград

24440-06 9

Формат А3

Альбом 6

Копия верна

Инв.№ подл. | Подпись и дата | Взам.инв.№

Копия верна ГИП Калугина

Альбом 6

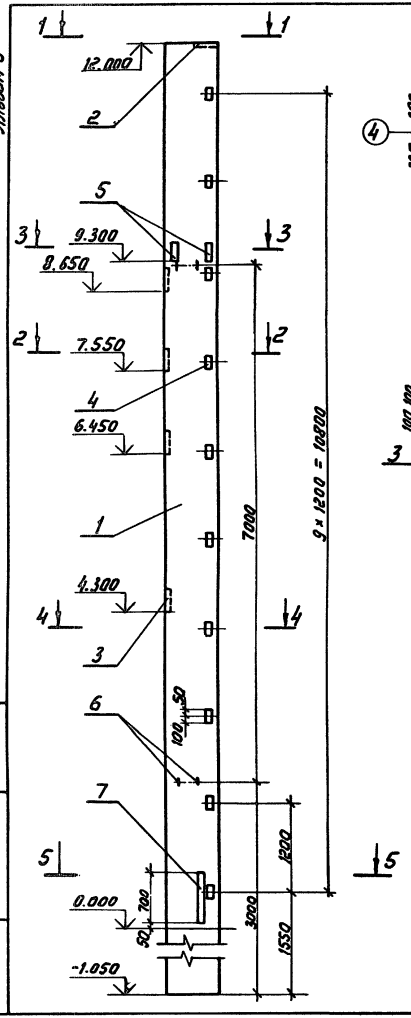

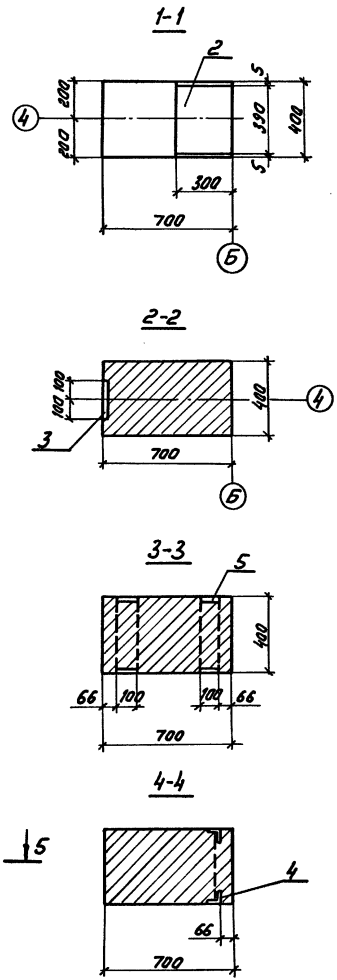

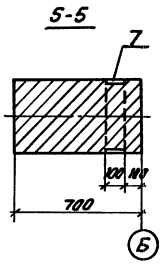

Поз.	Наименование	Кол.	Обозначение документа	Масса кГ
1	Колонна 2К 120-6М4	1	1.423.1-5/88.1-5	9200
2	Изделие закладное М2-23	1	1.423.1-5/88.2-29	8,7
3	то же МН11	4	-43	6,6
4	то же М1-14	10	-47	1,8
5	то же МН23	2	-51	11,6
6	то же МН27	4	-55	4,2
7	то же МН21	1	-49	30,7

Ведомость расхода стали на закладные изделия, кГ

Марка колонны	Арматура класса				Прокат марки						Всего
	А-III		А-I		ВСт3 пс 6-1				ВСт3 кп 2		
	Гост 5781-82*				Гост 19903-74*				Гост 8509-86		
	ф12	Итого	ф20	Итого	б=8	б=10	б=12	Итого	L63×5	Итого	
2К 120-6М4-6	13	13	16,8	16,8	7,4	18	53,9	79,3	15	15	124,1

Привязан

Инв.№

Нач.отд	Роменский		05.90
Н.контр.	Демкина		05.90
ГИП	Калугина		05.90
Гл.спец.	Паршуков		05.90
Нач.гр.	Алексеева		05.90
Техник	Сажина		05.90

407-3-0545.90 АСИ-006

Колонна 2К 120-6М4-6

Стадия	Масса	Масштаб
Р	–	–

Лист | Листов 1

ЭНЕРГОСЕТЬПРОЕКТ Северо-Западное отделение Ленинград

Инв.№ подл. | Подпись и дата | Взам. инв.№

Копир: Соловьева

24440-06 10 Формат А3

Альбом 6
Копия верна ГПИ Калугино

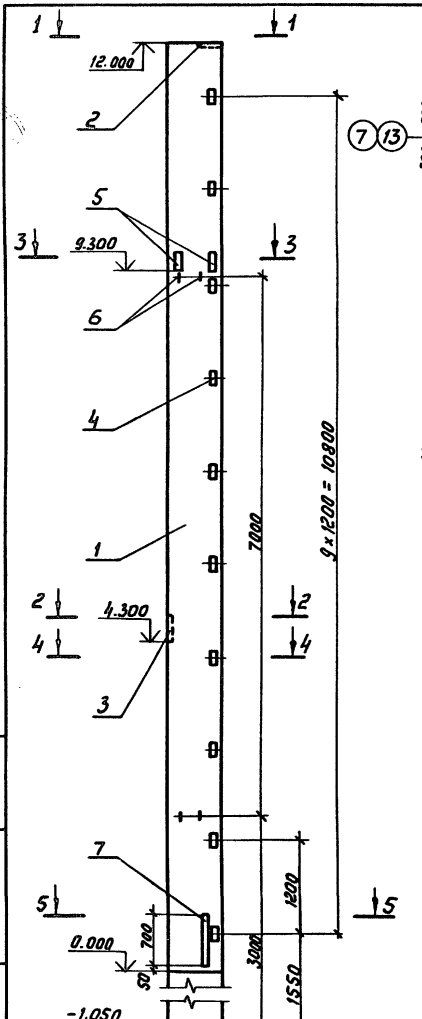

1-1

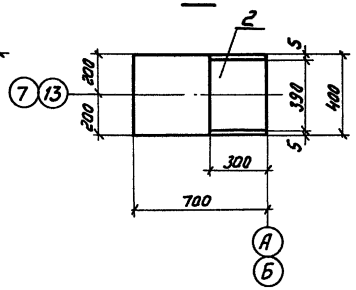

5-5

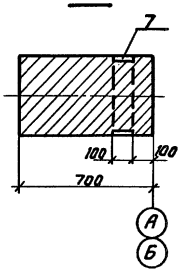

2-2

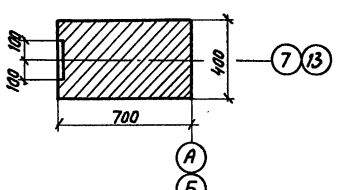

3-3

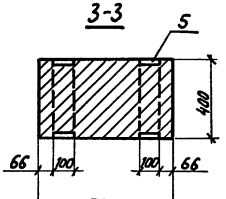

4-4

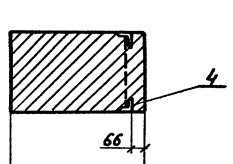

Поз.	Наименование	Кол.	Обозначение документа	Масса кг
1	Колонна 2К 120-6М4	1	1.423.1-5/88.1-5	9200
2	Изделие закладное М2-23	1	1.423.1-5/88.2-29	8,7
3	То же МН11	1	-43	6,6
4	То же М1-14	10	-47	1,8
5	То же МН23	2	-51	11,6
6	То же МН27	4	-55	4,2
7	То же МН21	1	-49	30,7

Ведомость расхода стали на закладные изделия, кг

Марка колонны	Арматура класса A-III ГОСТ 5781-82* ф12	Итого	ф20	Итого	Прокат марки Вст3пс6-1 ГОСТ 19903-74* δ=8	δ=10	δ=12	Итого	Вст3кп2 ГОСТ 8509-86 ∟63×5	Итого	Всего
2К 120-6М4-7	6,7	6,7	16,8	16,8	7,4	4,5	53,9	65,8	15	15	104,3

Привязан

Инв.№

Нач.отд.	Ротенский		05.90
Н.контр.	Демкина		05.90
ГИП	Калугина		05.90
Гл.спец.	Паршуков		05.90
Нач.гр.	Алексеева		05.90
Техник	Сежина		05.90

407-3-0545.90 АСИ-007

Колонна 2К 120-6М4-7

Стадия	Масса	Масштаб
Р	—	—
Лист	Листов 1	

ЭНЕРГОСЕТЬПРОЕКТ
Северо-Западное отделение Ленинград

Копир. Соловьева

24440-06 11

Формат А3

Инв.№ подл. | Подпись и дата | Взам. инв.№

Копия верна ГИП Калугина

Альбом 6

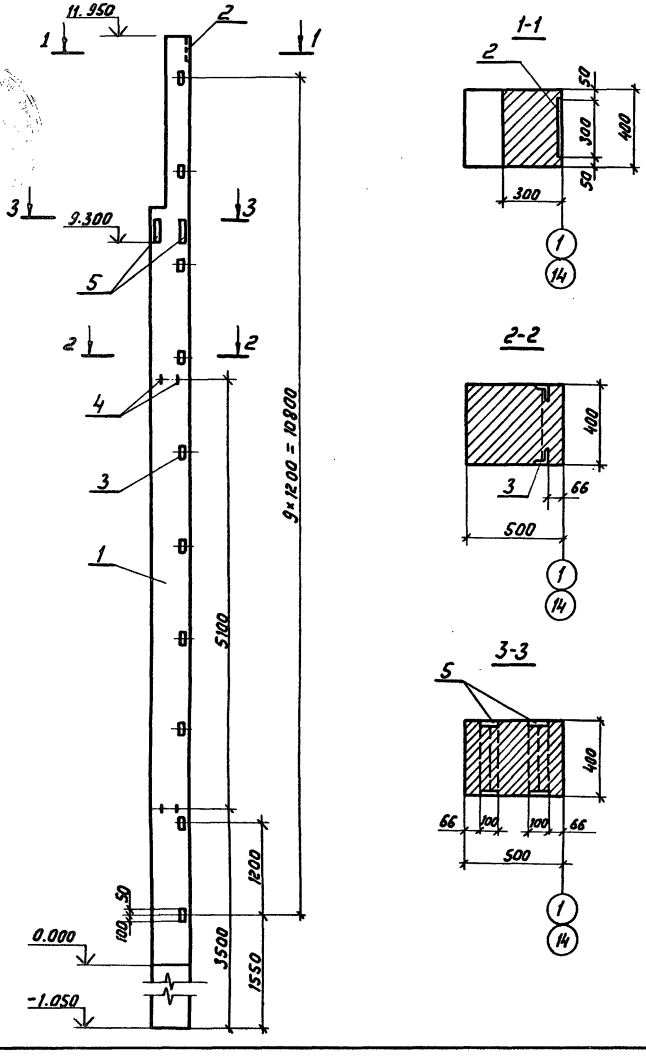

Поз.	Наименование	Кол.	Обозначение документа	Масса, кг
1	Колонна ВКФ 130-4	1	1.427.1-3.1/87-16	6100
2	Изделие закладное МН1	1	1.427.1-3.2/87-119	7,8
3	то же МН29	10	-133	1,8
4	то же МН35	4	-137	5,2
5	то же МН36	2	-134	15,9

Ведомость расхода стали на закладные изделия, кг

Марка колонны	Арматура класса					Прокат марки					Всего
	А-III			А-I		ВСт3 пс 6-1			ВСт3 кп2		
	ГОСТ 5781-82*					ГОСТ 19903-74*			ГОСТ 8509-86		
	ф10	ф12	Итого	ф22	Итого	δ=8	δ=12	Итого	L63×5	Итого	
ВКФ 130-4-1	2,04	3,3	5,34	20,8	20,8	5,7	31,8	37,5	14,4	14,4	78,04

Привязан

Инв. №

Нач. отд.	Роменский		05.90
Н.контр.	Демкина		05.90
ГИП	Калугина		05.90
Гл.спец.	Паршуков		05.90
Нач. гр.	Алексеева		05.90
Техник	Сажина		05.90

407-3-0545.90 АСИ 008

Колонна ВКФ 130-4-1

Стадия	Масса	Масштаб
Р	—	—

Лист | Листов 1

ЭНЕРГОСЕТЬПРОЕКТ
Северо-Западное отделение
Ленинград

Инв. № подл. | Подпись и дата | Взам. инв. №

Копир. Соловьева

24440-06 12

Формат А3

Копия верна Альбом 6 Калуга

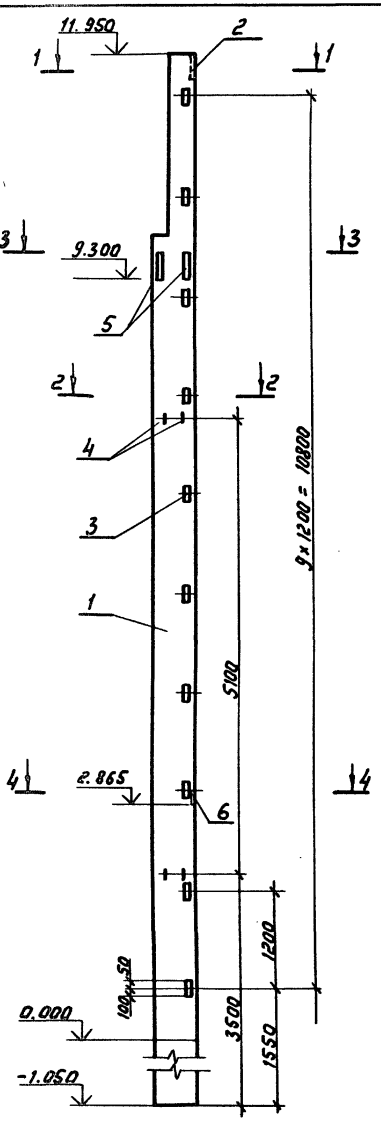

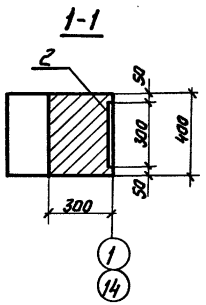

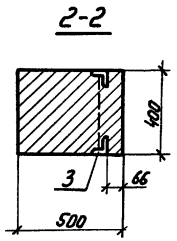

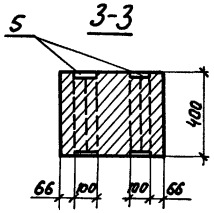

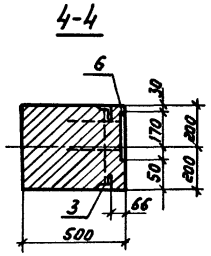

Поз.	Наименование	Кол.	Обозначение документа	Масса, кг
1	Колонна 8КФ130-4	1	1.427.1-3.1/87-16	6100
2	Изделие закладное МН1	1	1.427.1-3.2/87-119	7,8
3	то же МН29	10	-133	1,8
4	то же МН35	4	-137	5,2
5	то же МН36	2	-134	15,9
6	то же МН18	1	-131	3,56

Ведомость расхода стали на закладные изделия, кг

Марка колонны	Арматура класса А-III ГОСТ 5781-82* Ф10	Ф12	Итого	Арматура класса А-I ГОСТ 5781-82* Ф32	Итого	Прокат марки ВСт3пс6-1 ГОСТ 19903-74* б=12	б=8	Итого	ВСт3кп2 ГОСТ 8509-86 Ш35	Итого	Всего
8КФ 130-4-2	2,04	4,66	6,70	20,8	20,8	31,8	7,9	39,7	14,4	14,4	81,60

Привязан

Инв.№

Нач.отд.	Роменский		05.90
Н.контр.	Лемкина		05.90
ГИП	Калугина		05.90
Гл.спец.	Паршуков		05.90
Нач.гр.	Алексеева		05.90
Техник	Сажина		05.90

Копир. Соловьева

407-3-0545.90 АСИ-009

Колонна 8КФ 130-4-2

Стадия	Масса	Масштаб
Р	—	—
Лист	Листов 1	

ЭНЕРГОСЕТЬПРОЕКТ Северо-Западное отделение Ленинград

24440-06 13 Формат А3

Инв.№ подл. | Подпись и дата | Взам. инв.№

Альбом 6

Копия верна ГИП Зам. Калугина

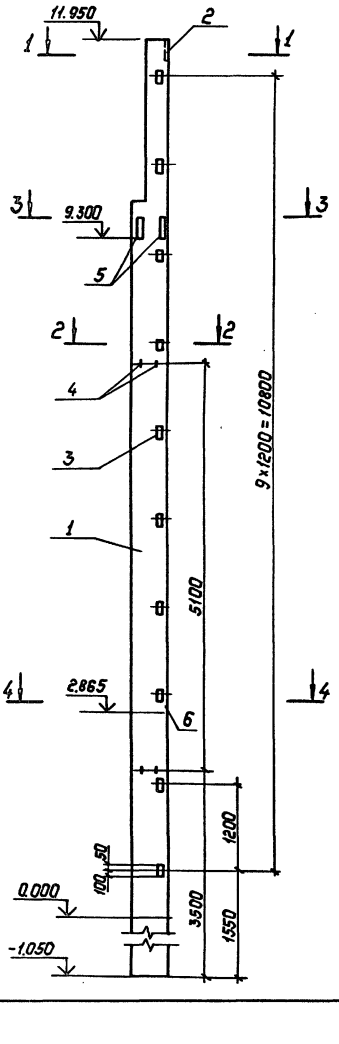

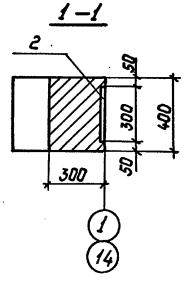

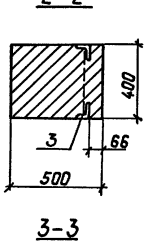

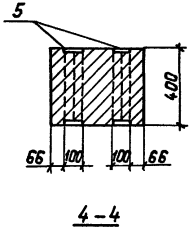

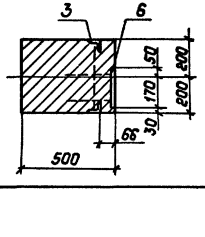

Поз	Наименование	Кол.	Обозначение документа	Масса, кг
1	Колонна 8КФ130-4	1	1.427.1-3.1/87-16	6100
2	Изделие закладное МН1	1	1.427.1-3.2/87-119	7.8
3	То же МН29	10	-133	1.8
4	То же МН35	4	-137	5.2
5	То же МН36	2	-134	15.9
6	То же МН18	1	-131	3.56

Ведомость расхода стали на закладные изделия, кг

Марка колонны	Арматура класса					Прокат марки					Всего
	А-III			А-I		ВСт3пс6-1			ВСт3кп2		
	ГОСТ 5781-82*					ГОСТ 19903-74*			ГОСТ 8509-86		
	ф10	ф12	Итого	ф22	Итого	б=12	б=8	Итого	L63×5	Итого	
8КФ 130-4-3	2.04	4.56	6.70	20.8	20.8	31.8	7.9	5.7	14.4	14.4	81.60

Привязан:

Инв. №

Нач.отд.	Раменский		05.90
Н.контр.	Демкина		05.90
ГИП	Калугина		05.90
Гл.спец.	Паршуков		05.90
Нач.гр.	Алексеева		05.90
Техник	Сажина		05.90

407-3-0545.90 АСУ-010

Колонна ВКФ 130-4-3

Стадия	Масса	Масштаб
Р	—	—
Лист	Листов: 1	

„ЭНЕРГОСЕТЬПРОЕКТ" Северо-Западное отделение Ленинград

Копировал: Польс 24440-06 14 Формат: А3

Инв.№ подл. | Подпись и дата | Взам. инв.№

Копия верна ГИП Калугина Альбом 6

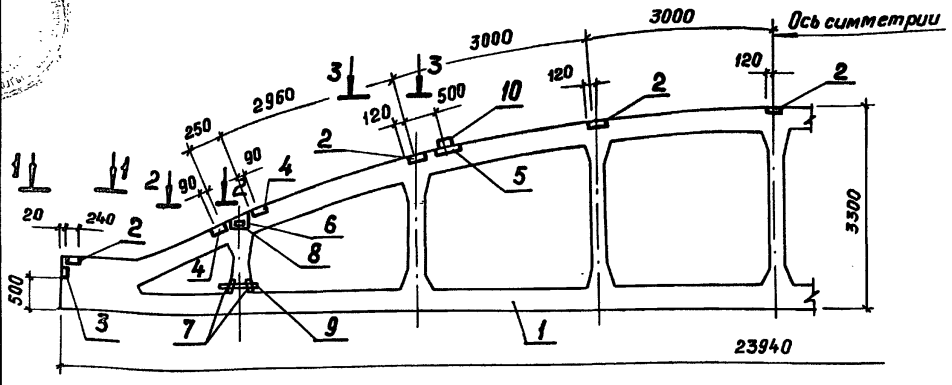

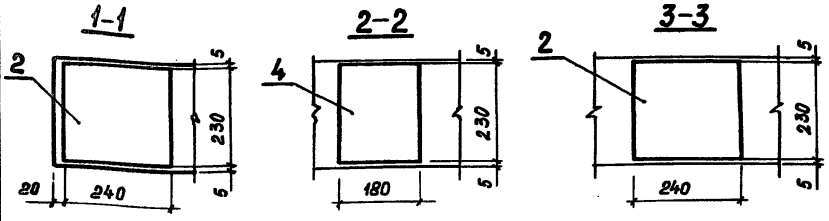

Поз.	Наименование	Кол.	Обозначение документа	Масса, кг
1	Ферма 3ФБС24-5АV	1	1.463.1-3/87.4-Ф4	11700
2	Изделие закладное М4-4-1	7	1.400-6/76 Вып.1 л.85	2,8
3	То же М4-10-1	2	л.88	4
4	То же М4-14	4	л.90	2,2
5	То же М3	2	1.463.1-3187.5-49	5
6	То же М7	4	-50	6,1
7	То же М10	4	-52	6,6
8	Изделие закладное МН-1	4	-53	8,5
9	То же МН-19	4	-62	6,3
10	То же МН-12	2	-58	7,8

Ведомость расхода стали на дополнительные закладные изделия, кг

Марка элемент	Изделия закладные												Всего
	Арматура класса AIII					Прокат марки ВСт3пс6-1				ВСт3кп2			
	ГОСТ 5781-82*					ГОСТ 19903-74*				ГОСТ 8509-86			
	Ф8	Ф10	Ф12	Ф14	Итого	δ=6	δ=8	δ=10	Итого	L80×7	L160×10	Итого	
3ФБС24-5АV-1	3	0,4	9,36	1,44	14,2	26,2	29,0	56,2	111,4	6,8	27,6	34,4	160

Нач.отд.	Роменский		05.90
Н.контр.	Демкина		05.90
ГИП	Калугина		05.90
Гл.спец.	Паршуков		05.90
Нач.гр.	Алексеева		05.90
Техник1к.	Сажина		05.90

Привязан

Инв. №

Взам.инв.№ | Подпись и дата | Инв.№ подл.

407-3-0545.90 АС.И-011

Ферма 3ФБС24-5АV-1

Стадия	Масса	Масштаб
Р	—	—
Лист	Листов 1	

«ЭНЕРГОСЕТЬПРОЕКТ» Северо-Западное отделение Ленинград

Копировал Я.Г. 24440-06 15 Формат А3

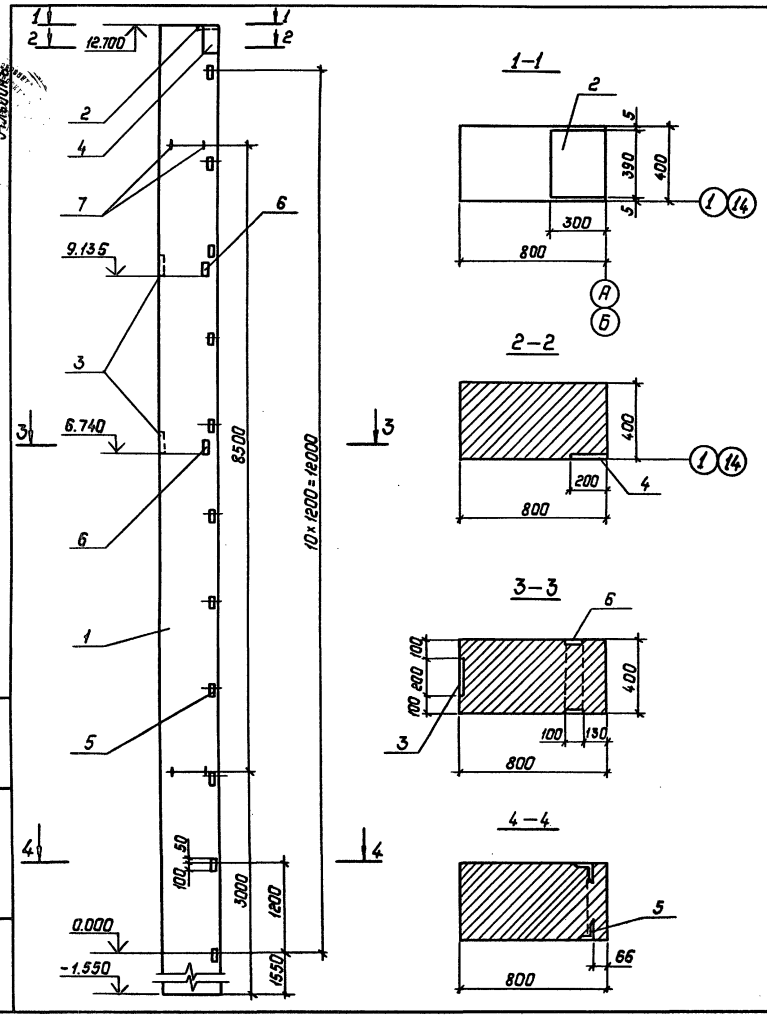

Поз.	Наименование	Кол.	Обозначение документа	Масса, кг
1	Колонна 2К132-6М4	1	1.423.1-5/88.1-8	11400
2	Изделие закладное М2-23	1	1.423.1-5/88.2-29	8.7
3	То же МН11	2	-43	6.6
4	То же МН14	1	-43	8.2
5	То же М1-14	11	-47	1.8
6	То же МН24	2	-52	12.6
7	То же МН27	4	-55	4.2

Ведомость расхода стали на закладные изделия, кг

Марка колонны	Арматура класса				Прокат марки						Всего
	А-III		А-I		ВСт3 пс 6-1				ВСт3кп2		
	ГОСТ 5781-82*				ГОСТ 19903-74*				ГОСТ 8509-86		
	ф12	Итого	ф20	Итого	δ=8	δ=10	δ=12	Итого	L63×5	Итого	
2К132-6М4-1	11.2	11.2	16.8	16.8	7.4	15.1	25.2	47.7	16.5	16.5	92.2

Привязан:

Инв. №

Нач.отд.	Роменский		05.90
Н.контр.	Денкина		05.90
Гл.спец.	Паршуков		05.90
Нач.гр.	Алексеева		05.90
Техн.I кат.	Сажина		05.90

407-3-0545.90 АС.И-012

Колонна 2К132-6М4-1

Стадия	Масса	Масштаб
Р	—	—

Лист | Листов 1

„ЭНЕРГОСЕТЬПРОЕКТ" Северо-Западное отделение Ленинград

Копировал: Польс 24440-06 16 Формат: А3

Инв. № подл. | Подпись и дата | Взам. инв. №

Копия верна ГИП Хем. Калугина

Альбом 6

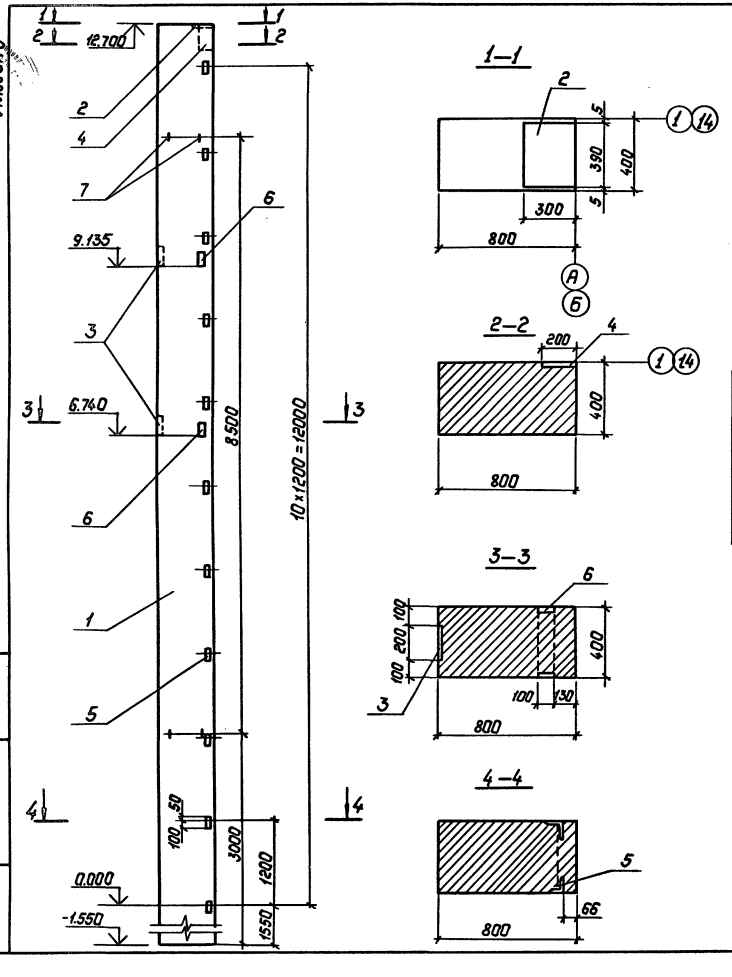

Поз.	Наименование	Кол.	Обозначение документа	Масса, кг
1	Колонна 2К132 – 6М4	1	1.423.1-5/88.1-8	11400
2	Изделие закладное М2-23	1	1.423.1-5/88.2-29	8.7
3	То же МН11	2	-43	6.6
4	То же МН14	1	-43	8.2
5	То же М1-14	11	-47	1.8
6	То же МН24	2	-52	12.6
7	То же МН27	4	-55	4.2

Ведомость расхода стали на закладные изделия, кг

Марка колонны	Арматура класса				Прокат марки						Всего
	А-III		А-I		ВСт3пс6-1				ВСт3кп2		
	ГОСТ 5781-82*				ГОСТ 19903-74*				ГОСТ 8509-86		
	ф12	Итого	ф20	Итого	δ=8	δ=10	δ=12	Итого	L63×5	Итого	
2К132-6М4-2	11.2	11.2	16.8	16.8	7.4	15.1	25.2	47.7	16.5	16.5	92.2

Привязан:

Инв. №

Нач. отд.	Роменский		05.90
Н. контр.	Демкина		05.90
Гл. спец.	Паршуков		05.90
Нач. гр.	Алексеева		05.90
Техн. I кат.	Сажина		05.90

407-3-0545.90 АС.И-013

Колонна 2К132-6М4-2

Стадия	Масса	Масштаб
Р		—

Лист | Листов 1

„ЭНЕРГОСЕТЬ ПРОЕКТ"
Северо-Западное отделение
Ленинград

Копировал: Польс 24440-06 17 Формат: А3

Инв. № подл. | Подпись и дата | Взам. инв. №

Копия верна ГИП Калугина

Альбом 6

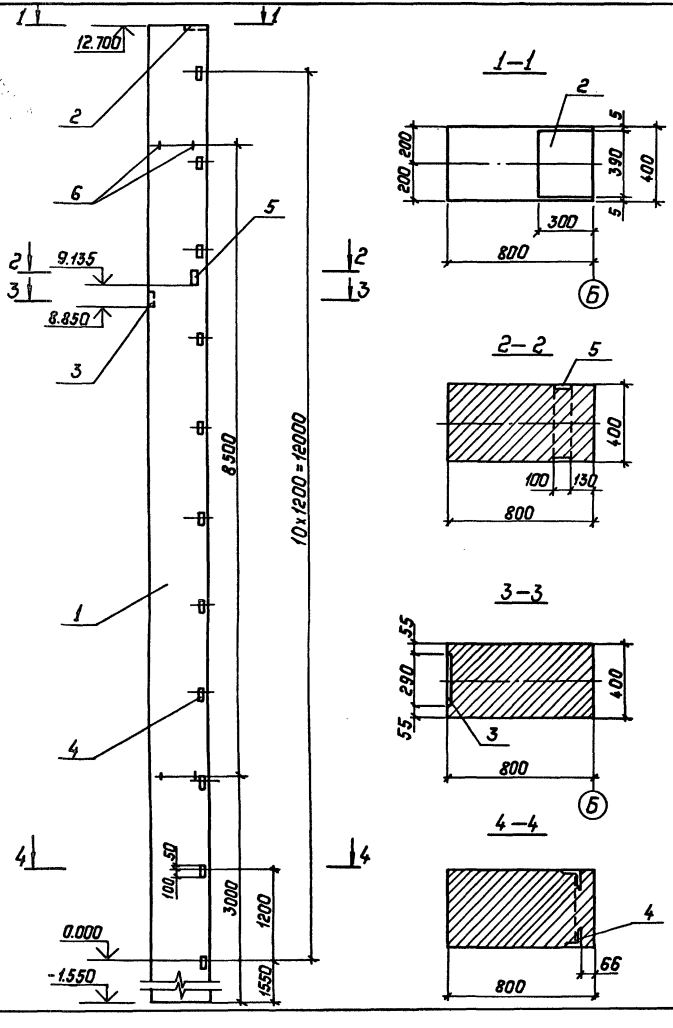

Поз.	Наименование	Кол.	Обозначение документа	Масса, кг.
1	Колонна 2К132-6М4	1	1.423.1-5/88.1-8	11400
2	Изделие закладное МН2-23	1	1.423.1-5/88.2-29	8.7
3	То же МН11	1	-43	6.6
4	То же М1-14	11	-47	1.8
5	То же МН24	1	-52	12.6
6	То же МН27	4	-55	4.2

Ведомость расхода стали на закладные изделия, кг

Марка колонны	Арматура класса A-III ГОСТ 5781-82*		A-I		Прокат марки Вст3сп6-1 ГОСТ 19903-74*				Вст3кп2 ГОСТ 8509-86		Всего
	ф12	Итого	ф20	Итого	δ=8	δ=10	δ=12	Итого	L63×5	Итого	
2К132-6М4-3	7.01	7.01	16.8	16.8	7.4	4.5	12.6	24.5	16.5	16.5	64.81

Привязан:

Инв. №

Нач.отд.	Роменский		05.90
Н.контр.	Демкина		05.90
ГИП	Калугина		05.90
Гл.спец.	Паршуков		05.90
Нач.гр.	Алексеева		05.90
Техн.Гк.	Сажина		05.90

407-3-0545.90 АС.У-014

Колонна 2К132-6М4-3

Стадия	Масса	Масштаб
Р	—	—
Лист	Листов	

"Энергосетьпроект" Северо-Западное отделение Ленинград

Копировал: Польс 24440-06 18 Формат: А3

Взам. инв. № | Подпись и дата | Инв. № подл.

Альбом 6

Инв.№ подл. | Подпись и дата | Взам. инв.№

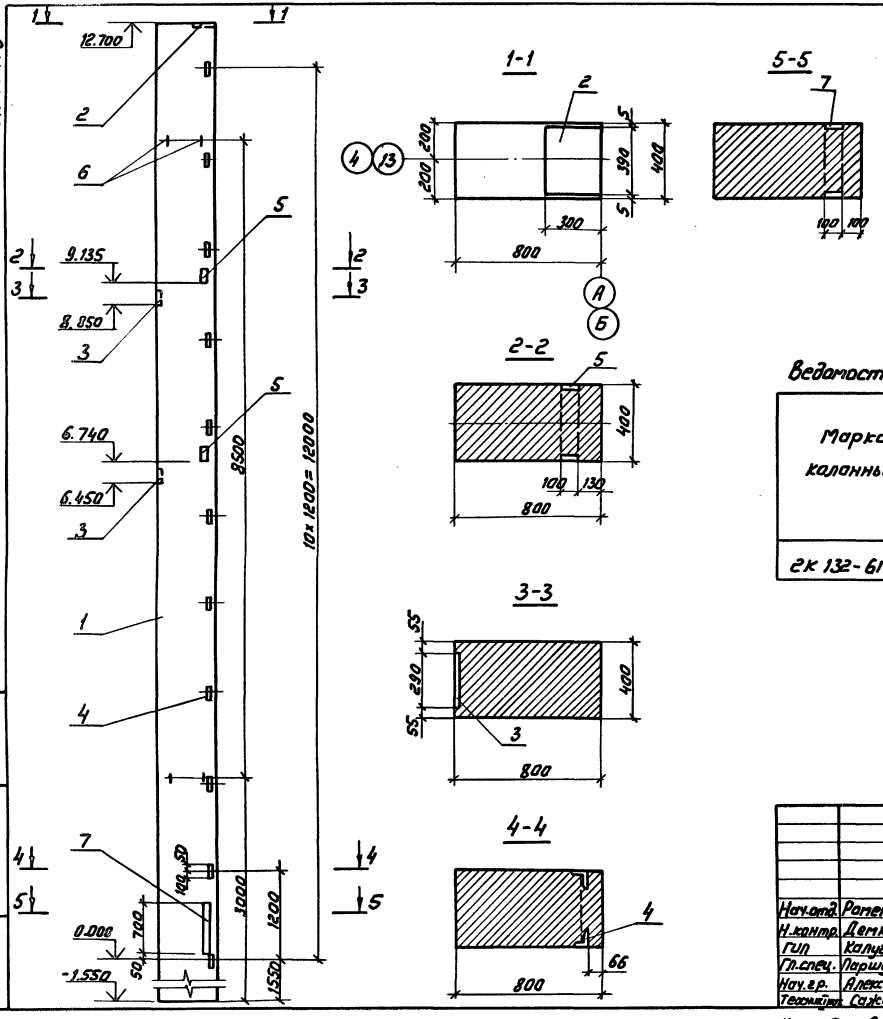

Поз.	Наименование	Кол.	Обозначение документа	Масса, кг
1	Колонна 2К132-6М4	1	1.423.1-5/89.1-8	11400
2	Изделие закладное М2-23	1	1.423.1-5/88.2-29	8,7
3	То же МН11	2	-43	6,6
4	То же М1-14	11	-47	1,8
5	То же МН24	2	-52	12,6
6	То же МН27	4	-55	4,2
7	То же МН21	1	-49	30,7

Ведомость расхода стали на закладные изделия, кг

Марка колонны	Арматура класса				Прокат марки						Всего
	А-III		А-I		ВСт3пс6-1				ВСт3кп2		
	Гост 5781-82*				Гост 19903-74*				Гост 8509-86		
	ф12	Итого	ф20	Итого	δ=8	δ=10	δ=12	Итого	L63×5	Итого	
2К132-6М4-4	9.11	9.11	16,8	16,8	7,4	9	55,9	72,3	16,5	16,5	114,71

Привязан

Инв.№

Нач.отд.	Рапенский		05.90
Н.контр.	Демкина		05.90
ГИП	Калуенина		05.90
Гл.спец.	Паршуков		05.90
Нач.гр.	Алексеева		05.90
Техник	Сажина		05.90

Копир. Соловьева

407-3-0545.90 АСИ-015

Колонна 2К132-6М4-4

Стадия	Масса	Масштаб
Р	–	–
Лист	Листов 1	

ЭНЕРГОСЕТЬПРОЕКТ
Северо-Западное отделение
Ленинград

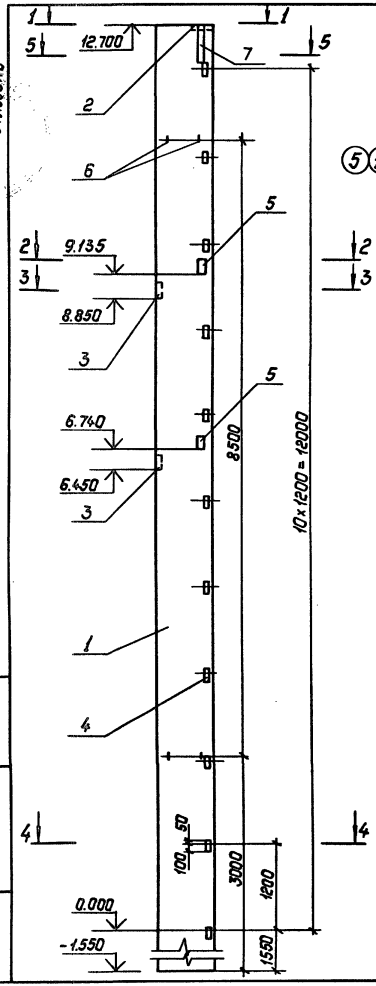

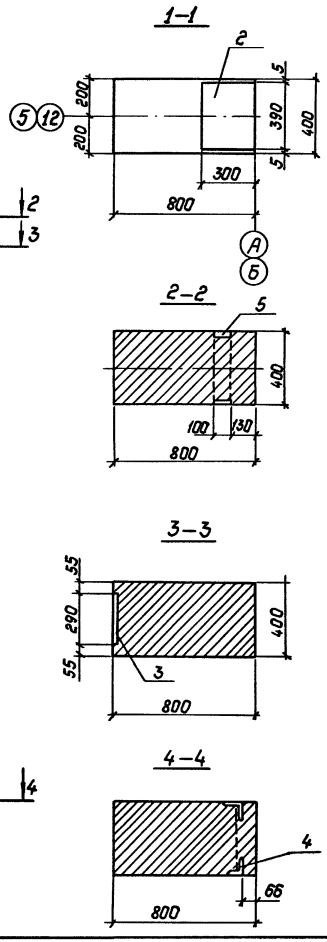

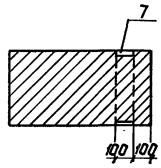

Поз.	Наименование	Кол.	Обозначение документа	Масса, кг
1	Колонна 2К132 – 6М4	1	1.423.1-5/88.1 – 8	11400
2	Изделие закладное М2-23	1	1.423.1-5/88.2 – 29	8.7
3	То же МН11	2	-43	6.6
4	То же М1-14	11	-47	1.8
5	То же МН24	2	-52	12.6
6	То же МН27	4	-55	4.2
7	То же МН21	1	-49	30.7

Ведомость расхода стали на закладные изделия, кг

Марка колонны	Арматура класса				Прокат марки						Итого
	А-III		А-I		ВСт3пс6-1				ВСт3кп2		
	ГОСТ 5781-82*				ГОСТ 19903-74*				ГОСТ 8509-86		
	ф12	Итого	ф20	Итого	δ=8	δ=10	δ=12	Итого	L63×5	Итого	
2К132-6М4-5	9.11	9.11	16.8	16.8	7.4	9	55.9	72.3	16.5	16.5	114.71

Привязан:

Инв. №

Нач.отд	Роменский		05.90
Н.контр.	Демкина		05.90
ГИП	Калугина		05.90
Гл.спец	Паршуков		05.90
Нач.гр.	Алексеева		05.90
Техн.Iкат	Сажина		05.90

407-3-0545.90 АС.И-016

Колонна 2К132-6М4-5

Стадия	Масса	Масштаб
Р	—	—

Лист | Листов 1

„ЭНЕРГОСЕТЬПРОЕКТ" Северо-Западное отделение Ленинград

Копировал: Польс 24440-06 20 Формат: А3

Копия верна: Калугина

Альбом 6

Инв. № подл. | Подпись и дата | Взам. инв. №

Альбом 6

Копия верна ГИП Калугина

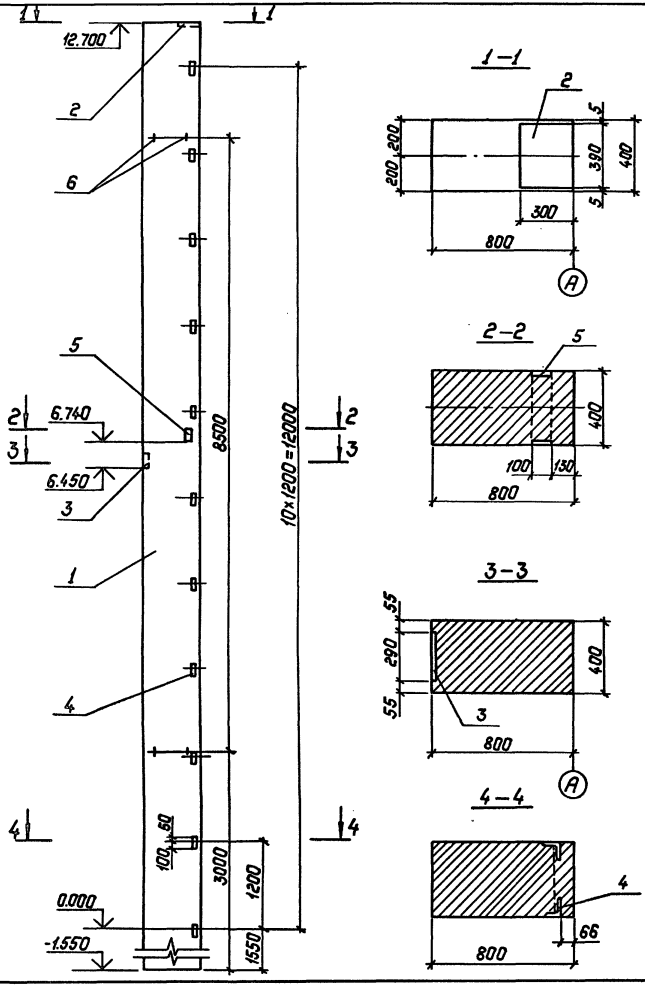

Поз.	Наименование	Кол.	Обозначение документа	Масса, кг.
1	Колонна 2К132-6М4	1	1.423.1-5/88.1-8	11400
2	Изделие закладное М2-23	1	1.423.1-5/88.2-29	8.7
3	То же МН11	1	-43	6.6
4	То же М1-14	11	-47	1.8
5	То же МН24	1	-52	12.6
6	То же МН27	4	-55	4.2

Ведомость расхода стали на закладные изделия, кг

Марка колонны	Арматура класса A-III ГОСТ 5781-82* ф12	Итого	ф20	Итого	Прокат марки Вст3пс6-1 ГОСТ 19903-74* δ=8	δ=10	δ=12	Итого	Вст3кп2 ГОСТ 8509-86 L63×5	Итого	Всего
2К132-6М4-6	7.01	7.01	16.8	16.8	7.4	4.5	12.6	24.5	16.5	16.5	64.81

Привязан:

Инв.№

Нач.отд.	Роменский		05.90
Н.контр.	Денкина		05.90
ГИП	Калугина		05.90
Гл.спец.	Паршуков		05.90
Нач.гр.	Алексеева		05.90
Техн.Гк.	Сазина		05.90

407-3-054.5.90 АС.У-017

Колонна 2К132-6М4-6

Стадия	Масса	Масштаб
Р		—

Лист | Листов 1

ЭНЕРГОСЕТЬПРОЕКТ Северо-Западное отделение Ленинград

Копировал: Польс 24440-06 21 Формат: А3

Инв.№ подл. | Подпись и дата | Взам.инв.№

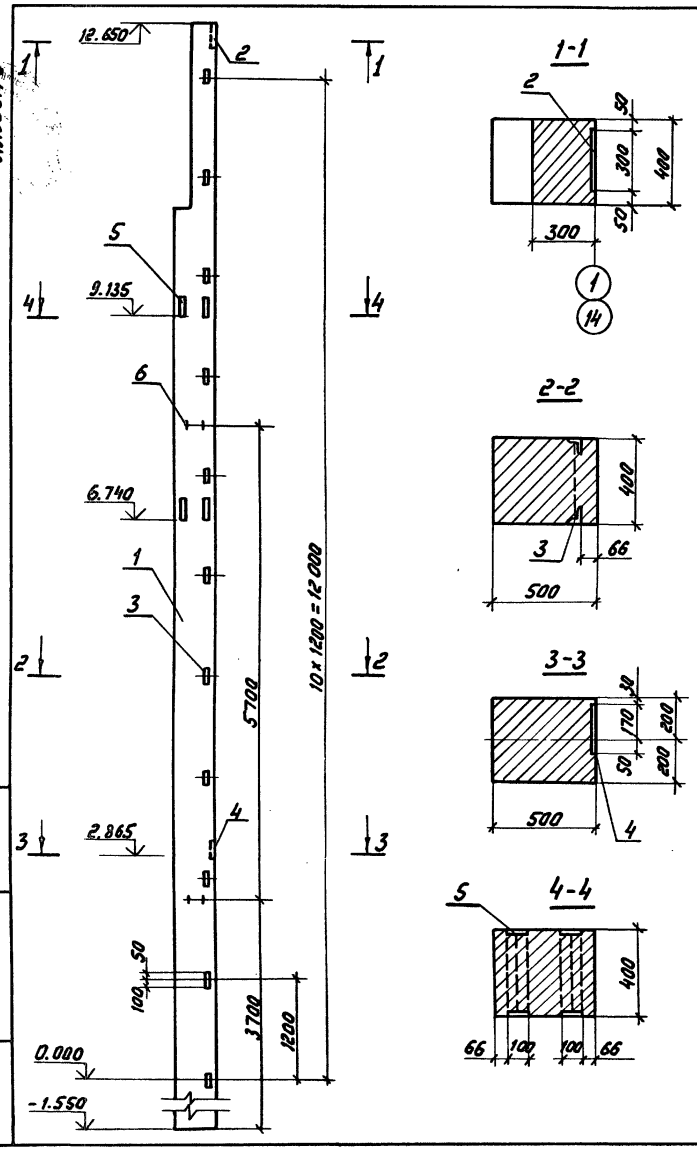

Поз.	Наименование	Кол.	Обозначение документа	Масса, кг
1	Колонна 9КФ 142-4	1	1.427.1-3.1/87-17	7900
2	Изделие закладное МН1	1	1.427.1-3.2/87-119	7,8
3	То же МН29	11	-133	1,8
4	То же МН 18	1	-131	3,56
5	То же МН 36	4	-134	15,9
6	МН 35	4	-137	5,2

Марка колонны	Арматура класса					Прокат марки					Всего
	А-III			А-I		ВСт3пс6-1			ВСт3кп2		
	ГОСТ 5781-82*					ГОСТ 19903-74*			ГОСТ 8509-86		
	Ф10	Ф12	Итого	Ф22	Итого	δ=12	δ=8	Итого	L63×3	Итого	
9КФ 142-4-1	2,04	4,99	7,03	20,8	20,8	63,6	7,9	71,5	15,84	15,84	115,17

Копия верна ГИП Ковр. Корягина

Альбом 6

Инв.N подл. | Подпись и дата | Взам.инв.N

Привязан

Инв.N

Нач.отд.	Роменский		05.90
Н.контр.	Демкина		05.90
Гл.спец.	Паршуков		05.90
Нач.гр.	Алексеева		05.90
Техник	Сажина		05.90

407-3-0545.90 АСИ-018

Колонна 9КФ 142-4-1

Стадия	Масса	Масштаб
Р	—	—

Лист | Листов 1

ЭНЕРГОСЕТЬПРОЕКТ Северо-Западное отделение Ленинград

Копир: Соловьева

24440-06 22 Формат А3

Копия верна. Альбом 6

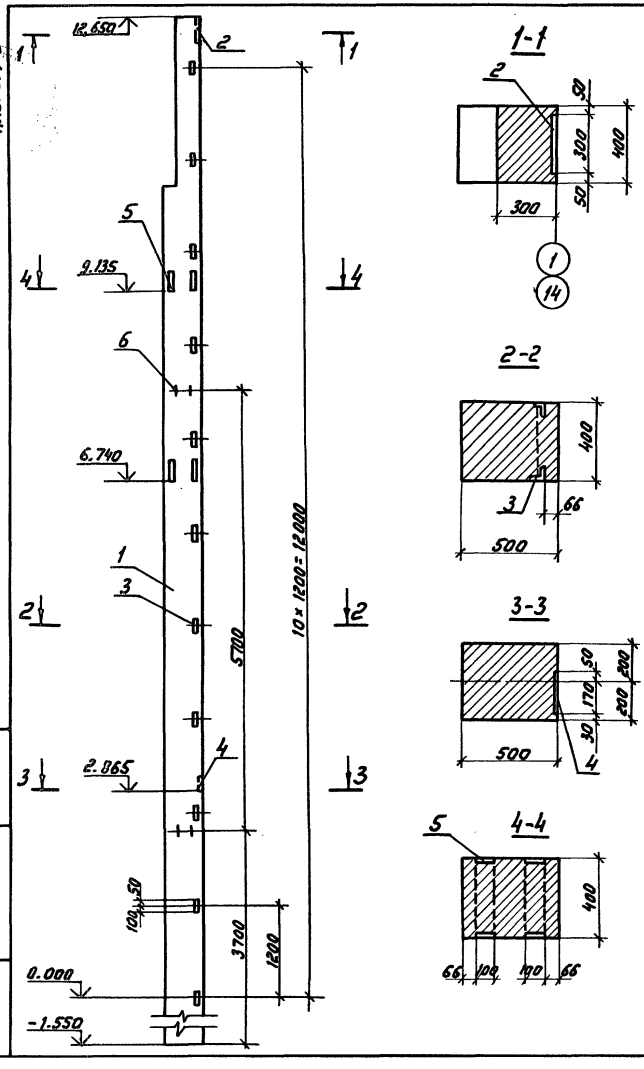

Поз.	Наименование	Кол.	Обозначение документа	Масса, кг
1	Колонна 9КФ 142-4	1	1.427.1-3.1/87-17	7900
2	Изделие закладное МН1	1	1.427.1-3.2/87-119	7,8
3	То же МН29	11	-133	1,8
4	То же МН18	1	-131	3,56
5	То же МН36	4	-134	15,9
6	МН35	4	-137	5,2

Марка колонны	Арматура класса					Прокат марки					Всего
	А-III			А-I		ВСт3пс6-1			ВСт3кп2		
	ГОСТ 5781-82*					ГОСТ 19903-74*			ГОСТ 8509-86		
	ф10	ф12	Итого	ф22	Итого	δ=12	δ=8	Итого	L63×5	Итого	
9КФ-142-4-2	2,04	4,99	7,03	29,8	29,8	63,6	7,9	71,5	15,84	15,84	115,17

Привязан

Инв.№

Нач.отд.	Ратенский		05.90
Н.контр.	Демкина		05.90
ГИП	Калугина		05.90
Гл.спец.	Паршуков		05.90
Нач.гр.	Алексеева		05.90
Техник	Сажина		05.90

407-3-0545.90 АСИ-019

Колонна 9КФ 142-4-2

Стадия	Масса	Масштаб
Р		
Лист	Листов 1	

ЭНЕРГОСЕТЬПРОЕКТ Северо-Западное отделение Ленинград

Копир. Соловьева

24440-06 23

Формат А3

Инв.№ подл. | Подпись и дата | Взам.инв.№

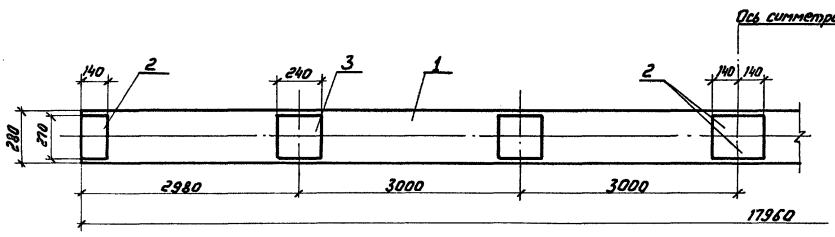

Поз.	Наименование	Кол.	Обозначение документа	Масса, кг
1	Балка 3БДР18-5А$\overline{V}$	1	1.462.1-3/89.1-7	
2	Изделие закладное М4-5-1	3	1.400-6/76 л. 84	1,9
3	То же М4-6-1	4	л. 85	3,3

Ведомость расхода стали на дополнительные закладные изделия, кг

Марка элемента	Арматура класса		Прокат марки		Всего
	А III		ВСт3пс6-1		
	ГОСТ 5781-82*		ГОСТ 19903-74*		
	Ф8	Итого	б=6	Итого	
3БДР18-5А$\overline{V}$-1	1,1	1,1	17,8	17,8	18,9

Привязан

Инв. N

Нач.отд.	Роменский		05.90
Н.контр.	Демкина		05.90
ГИП	Калугина		05.90
Гл.спец.	Паршуков		05.90
Нач.гр.	Алексеева		05.90
Техник	Сажина		05.90

407-3-0545.90 АСИ-020

Балка 3БДР18-5$\overline{V}$-1

Стадия	Масса	Масштаб
Р	—	—

Лист | Листов 1

ЭНЕРГОСЕТЬПРОЕКТ
Северо-Западное отделение
Ленинград

Копир. Соловьева

24440-06 24

Формат А3

Копия верна ГИП Калугина

Альбом 6

Инв. N подл. | Подпись и дата | Взам. инв. N

Копия верна ГИП Лан Калугина

Альбом 6

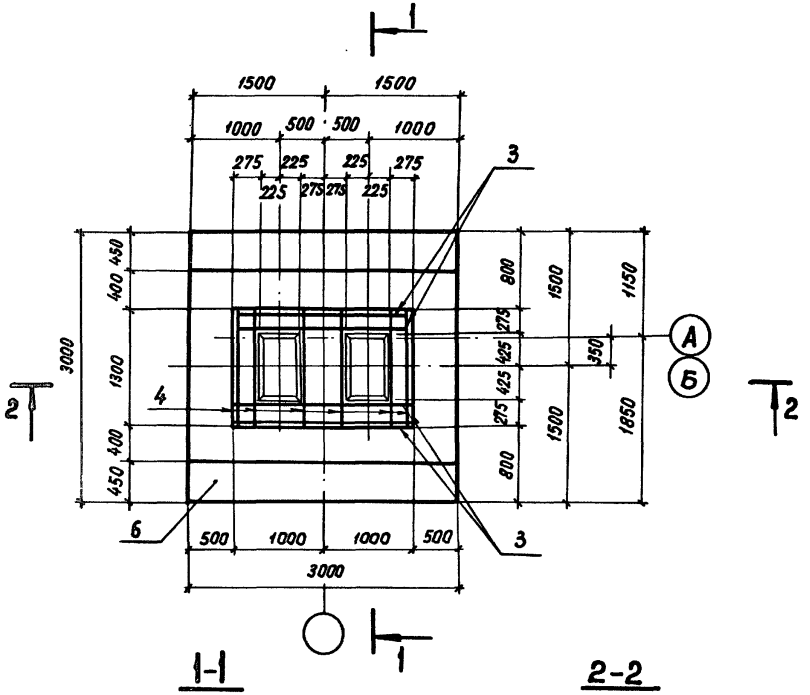

1-1

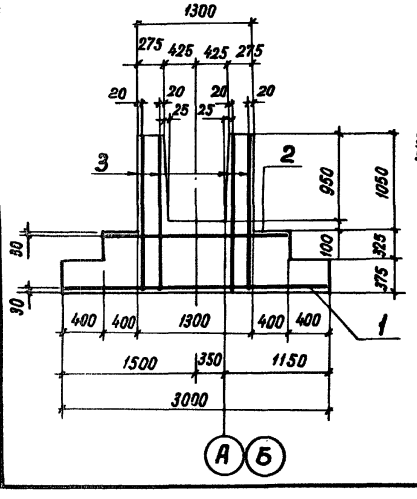

2-2

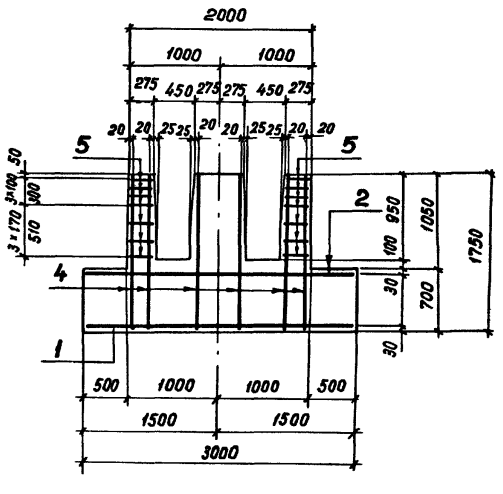

Поз.	Наименование	Кол.	Обозначение документа	Масса, кг
1	Сетка С-1	1	407-3-0545.90 АС.И-022	148,8
2	С-2	1	АС.И-022	102,83
3	С-3	4	АС.И-022	30,41
4	С-4	6	АС.И-022	12,12
5	Ф8 АI, ℓ=255, 0,1 кг	188	Без черт.	
6	Бетон марки 200, м³	8,4		

Ведомость расхода стали на фундамент ФМ-1

Марка фундамента	Арматура класса						Всего
	А-I				А-III		
	ГОСТ 5781-82*						
	Ф8	Итого	Ф12	Итого	Ф16	Итого	
ФМ-1	55,4	55,4	157,0	157,0	252,0	252,0	464,4

Отдельные стержни поз. 5 соединяются с сетками контактной точечной сваркой.

Привязан

Инв. №

Нач. отд.	Ромейский		05.90
Н. контр.	Демкина		05.90
ГИП	Калугина		05.90
Гл. спец.	Паршуков		05.90
Нач. гр.	Алексеева		05.90
Инж.	Демкина		05.90

407-3-0545.90 АС.И-021

Монолитный фундамент ФМ-1

Стадия	Масса	Масштаб
Р	19385	1:50

Лист | Листов 1

«ЭНЕРГОСЕТЬПРОЕКТ» Северо-Западное отделение Ленинград

Копировал: Я.Г.

24440-06 25 Формат А3

Взам. инв. № | Подпись и дата | Инв. № подл.

Копия верна ГИП Калугина
Альбом 6

С-1

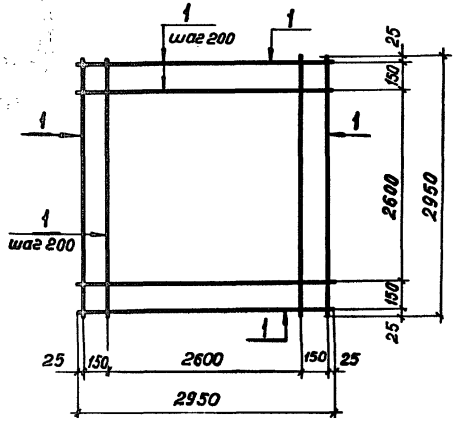

С-2

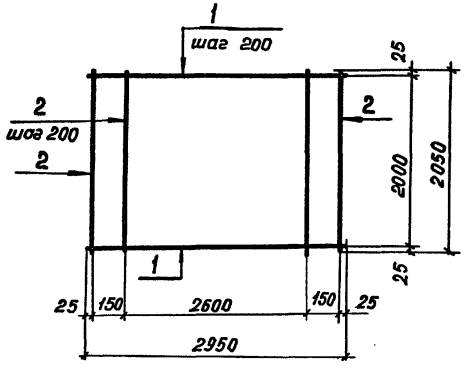

Марка	Поз.	Наименование	Кол.	Масса, ед. кг	Масса сетки, кг
С-1	1	Ф16 А III, ℓ=2950	32	4,65	148,8
С-2	1	Ф16 А III, ℓ=2950	11	4,65	102,83
	2	Ф16 А III, ℓ=2050	16	3,23	
С-3	1	Ф8 АI, ℓ=1990	6	0,79	30,41
	2	Ф12 АI, ℓ=1700	17	1,51	
С-4	1	Ф8 АI, ℓ=1290	6	0,51	12,12
	2	Ф12 АI, ℓ=1700	6	1,51	

С-3

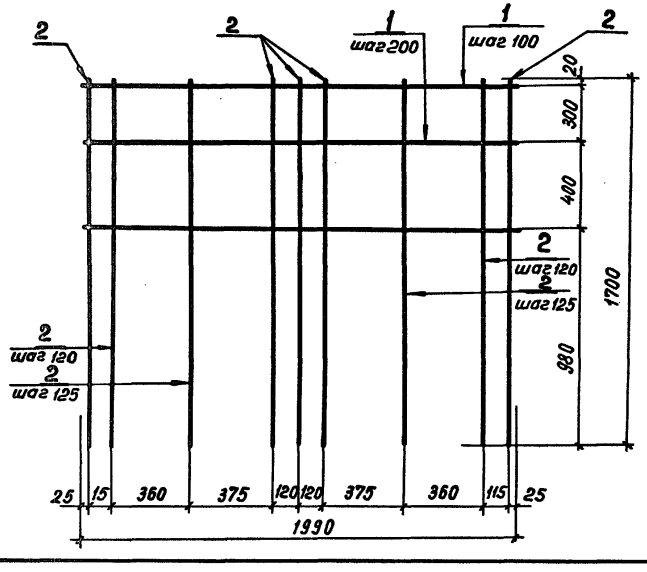

С-4

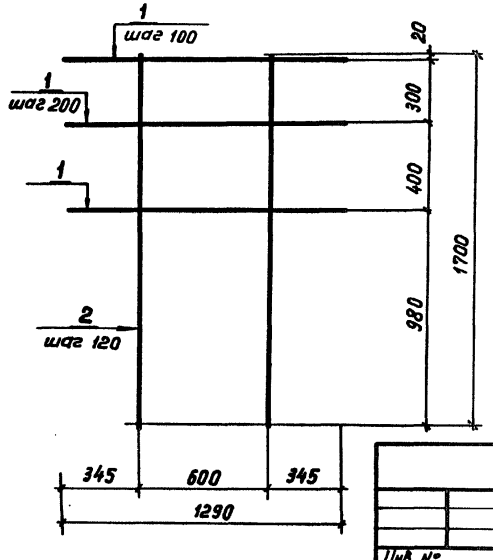

Инв. №

Нач. отд.	Роменский		05.90
Н. контр.	Демкина		05.90
ГИП	Калугина		05.90
Гл. спец.	Паршуков		05.90
Нач. гр.	Алексеева		05.90
Инж.	Демкина		05.90

407-3-0545.90 АС.И-022

Сетка С-1... С4

Стадия	Масса	Масштаб
Р	См. табл.	1:20
Лист	Листов 1	

«ЭНЕРГОСЕТЬПРОЕКТ»
Северо-Западное отделение
Ленинград

Копировал: Я.Г. 24440-06 26 Формат А3

Инв. № подл. | Подпись и дата | Взам. инв. №

Копия верна ГИП Капугина Альбом 6

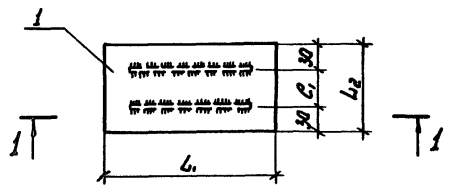

1-1

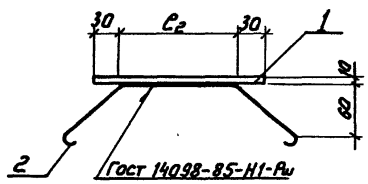

Марка	Поз.	Наименование	Кол.	Масса, ед. кг	Масса, кг
М-1	1	Лист 10 ГОСТ 19903-74*			2,0
		S = 100×200	1	1,56	
	2	А-I-8 ГОСТ 5781-82* С=380	2	0,23	
М-2	1	Лист 10 ГОСТ 19903-74*			3,8
		S = 100×400	1	3,12	
	2	А-I-8 ГОСТ 5781-82* С=580	2	0,36	
М-3	1	Лист 10 ГОСТ 19903-74*			8,6
		S = 200×500	1	7,8	
	2	А-I-8 ГОСТ 5781-82* С=680	2	0,4	
М-4	1	Лист 10 ГОСТ 19903-74*			5,4
		S = 250×250	1	4,9	
	2	А-I-8 ГОСТ 5781-82* С=430	2	0,27	
М-5	1	Лист 10 ГОСТ 19903-74*			10,3
		S = 350×350	1	9,6	
	2	А-I-8 ГОСТ 5781-82* С=530	2	0,32	
М-6	1	Лист 10 ГОСТ 19903-74*			13,2
		S = 400×400	1	12,5	
	2	А-I-8 ГОСТ 5781-82* С=580	2	0,35	

Марка	Размеры, мм			
	L_1	L_2	C_1	C_2
М-1	200	100	40	140
М-2	400	100	40	340
М-3	500	200	140	440
М-4	250	250	190	190
М-5	350	350	290	290
М-6	400	400	340	340

Взам. инв. №

Подпись и дата

Инв. № подл.

Привязан

Инв. №

Нач. отд.	Рапенский		05.90
Н. контр.	Демкина		05.90
ГИП	Капугина		05.90
Гл. спец.	Першуков		05.90
Нач. гр.	Алексеева		05.90
Ст. кор.	Нагорная		05.90

407-3-0545.90 АСИ-023

Детали закладные

М-1... М-6

Стадия	Масса	Масштаб
Р	см. табл.	—
Лист	Листов 1	

ЭНЕРГОСЕТЬПРОЕКТ
Северо-Западное отделение
Ленинград

Копир. Соловьева

Альбом 6

Копия верна Инв. № подл. Калугина

М-7; М-8

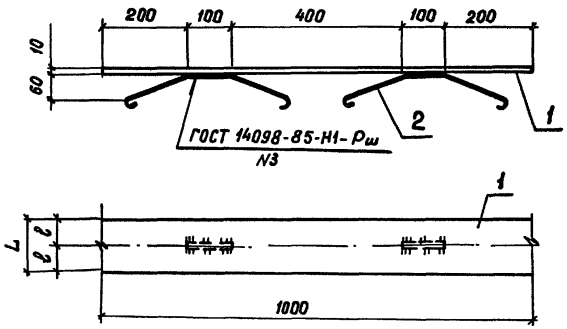

М-9

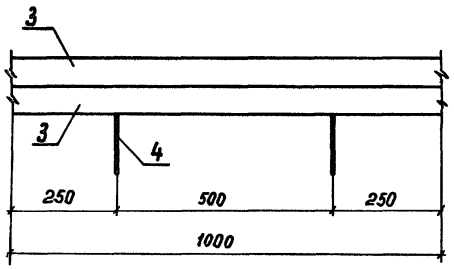

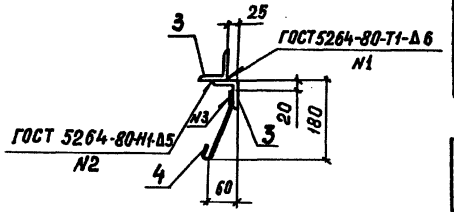

М-10

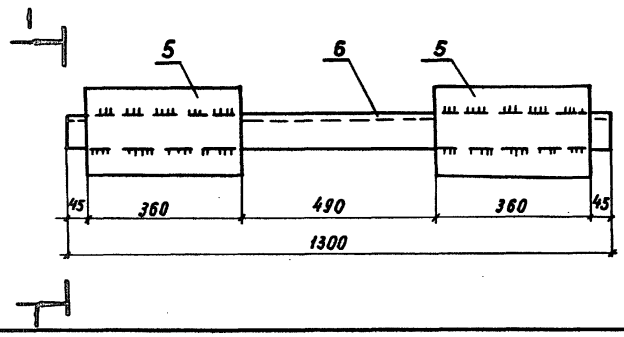

1-1
повернуто

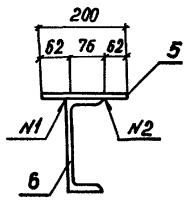

Марка	Поз.	Наименование	Кол.	Масса ед. кг	Масса кг
М-7	1	Полоса 10×100 ГОСТ 103-76*			8,04
		ℓ=1000	1	7,80	
	2	А-I-6 ГОСТ 5781-82* ℓ=520	2	0,12	
М-8	1	Полоса 10×125 ГОСТ 103-76*			9,99
		ℓ=1000	1	9,75	
	2	А-I-6 ГОСТ 5781-82* ℓ=520	2	0,12	
М-9	3	L 63×63×5 ГОСТ 8509-86			9,78
		ℓ=1000	2	4,81	
	4	А-I-6 ГОСТ 5781-82 ℓ=340	2	0,08	
М-10	5	Полоса 10×200 ГОСТ 103-76*			35,16
		ℓ=360	2	5,62	
	6	Швеллер 20 ГОСТ 8240-72*			
		ℓ=1300	1	23,92	
М-12	1	Полоса 10×60 ГОСТ 103-76			4,92
		ℓ=1000	1	4,68	
	2	А-I-6 ГОСТ 5781-82* ℓ=520	2	0,12	

Марка	Размеры, мм	
	ℓ	L
М-7	50	100
М-8	62,5	125
М-12	30	60

Привязан

Инв. №

Взам. инв. №

Подпись и дата

Инв. № подл.

Нач. отд.	Роменский		05.90
Н. контр.	Демкина		05.90
ГИП	Калугина		05.90
Гл. спец.	Паршуков		05.90
Нач. гр.	Алексеева		05.90
Инж.	Демкина		05.90

407-3-0545.90 АС.И-024

Детали закладные М-7... М-10

Стадия	Масса	Масштаб
Р	См. табл.	—
Лист	Листов 1	

«ЭНЕРГОСЕТЬПРОЕКТ» Северо-Западное отделение Ленинград

Копировал: Я.Г. 24440-06 28 Формат А3

Альбом 6

М-11

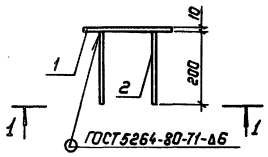

1-1

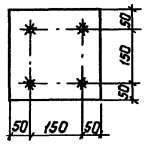

Б1

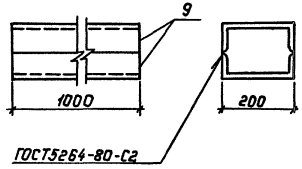

М-13

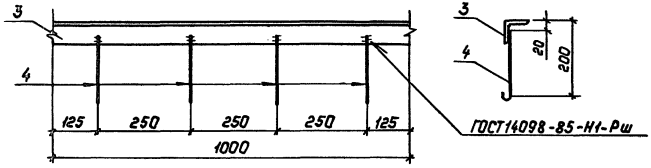

М-14

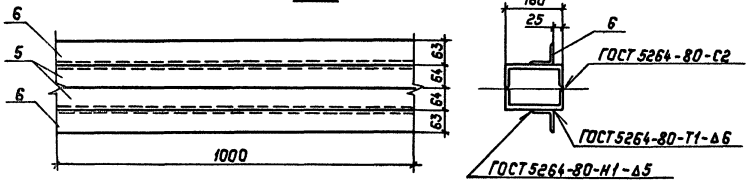

НФ1; НФ2

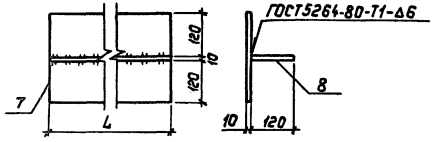

Марка	L, мм
НФ1	4450
НФ2	2950

Марка	Поз.	Наименование	Кол.	Масса ед. кг	Масса кг
М-11	1	Полоса 10×250 ГОСТ 103-76*			5.60
		ℓ=250	1	4.88	
	2	А-III-12 ГОСТ 5781-82* ℓ=200	4	0.18	
М-13	3	Уголок 63×63×5 ГОСТ 8509-86			5.05
		ℓ=1000	1	4.81	
	4	А-III-6 ГОСТ 5781-82* ℓ=250	4	0.06	
М-14	5	Швеллер [16 ГОСТ 8240-72*			38.02
		ℓ=1000	2	14.2	
	6	Уголок 63×63×5 ГОСТ 8509-86			
		ℓ=1000	2	4.81	
НФ1	7	Полоса 10×250 ГОСТ 103-76*			128.43
		ℓ=4450	1	86.78	
	8	Полоса 10×120 ГОСТ 103-76*			
		ℓ=4450	1	41.65	
НФ2	7	Полоса 10×250 ГОСТ 103-76*			85.14
		ℓ=2950	1	57.53	
	8	Полоса 10×120 ГОСТ 103-76*			
		ℓ=2950	1	27.61	
Б1	9	Швеллер 20 ГОСТ 8240-72*			36.8
		ℓ=1000	2	18.4	

Привязан:

Инв.№

Взам. инв.№ | Подпись и дата | Инв.№ подл.

Нач.отд.	Роженский		05.90
Н.контр.	Денкина		05.90
ГИП	Калугина		05.90
Гл.спец.	Паршуков		05.90
Нач.гр.	Алексеева		05.90
Инж.	Денкина		05.90

407-3-0545.90 АС.У-025

Детали закладные М-11...М-14
Насадка фахверка НФ1; НФ2.
Балка Б1

Стадия	Масса	Масштаб
Р	см. табл.	—
Лист	Листов 1	

ЭНЕРГОСЕТЬПРОЕКТ
Северо-Западное отделение
Ленинград

Копировал: Польс 24440-06 29 Формат: А3

Альбом 6

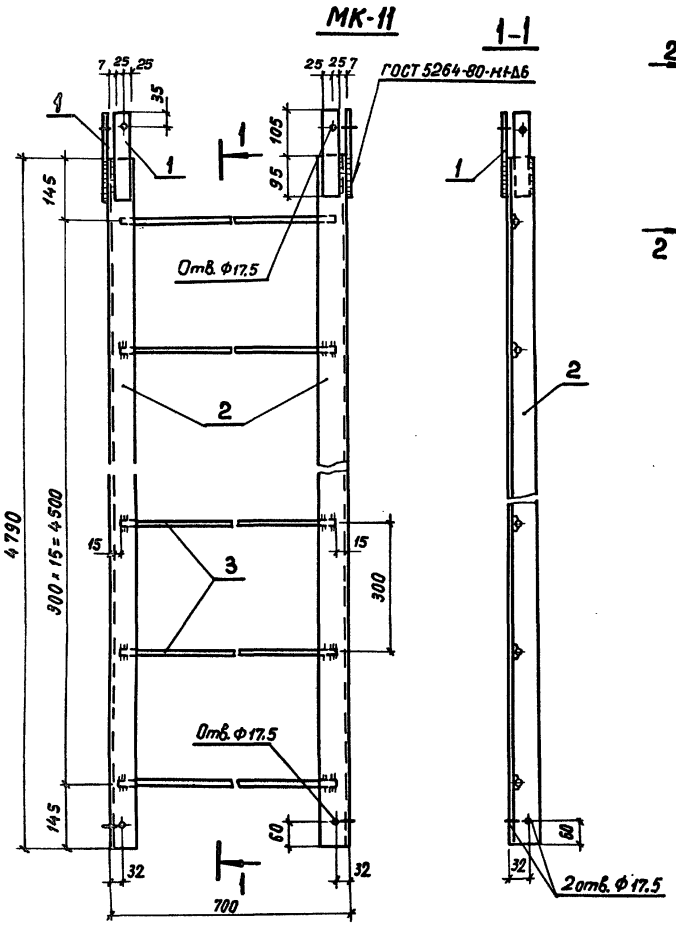

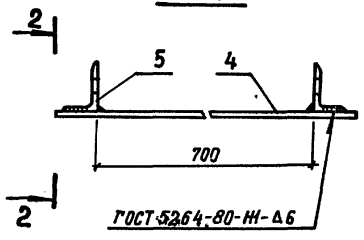

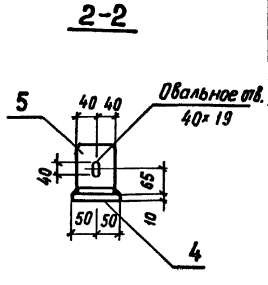

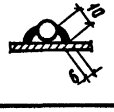

Приварка поз. 3

Марка	Поз.	Наименование	Кол.	Масса ед., кг	Масса кг
МК-11	1	Полоса 6×50 ГОСТ 103-76*			73,6
		ℓ=200	4	0,50	
	2	Уголок 63×63×5 ГОСТ 8509-86			
		ℓ=4790	2	23,0	
	3	Круг 20 ГОСТ 2590-71*			
		ℓ=670	16	1,6	
МК-18	4	Полоса 6×100 ГОСТ 103-76*			6,2
		ℓ=900	1	4,2	
	5	Уголок 125×80×8			
		ГОСТ 8510-86 · ℓ=80	2	1,0	

Привязан

Инв. №

Взам. инв. №

Подпись и дата

Инв. № подл.

Нач. отд.	Роменский		05.90
Н. контр.	Демкина		05.90
ГИП	Калугина		05.90
Гл. спец.	Паршуков		05.90
Нач. гр.	Алексеева		05.90
Инж.	Демкина		05.90

407-3-0545.90 АС.И-026

Лестница МК-11
Упор МК-18

Стадия	Масса	Масштаб
Р	см. табл.	1:10

Лист | Листов 1

«ЭНЕРГОСЕТЬПРОЕКТ»
Северо-Западное отделение
Ленинград

Копировал: Я.Г. 24440-06 30 Формат А3

Альбом 6

Копировал

Формат А4

Марка	Поз.	Наименование	Кол.	Масса, ед. кг	Масса, кг
МК-12	1	Уголок 63×63×5 ГОСТ 8509-86			74,2
		ℓ = 3735	1	18	
	2	Уголок 63×63×5 ГОСТ 8509-86			
		ℓ = 3735	1	18	
	3	Уголок 63×63×5 ГОСТ 8509-86			
		ℓ = 1140	2	5,5	
	4	Круг 20 ГОСТ 2590-71*			
		ℓ = 670	17	1,6	

1-1

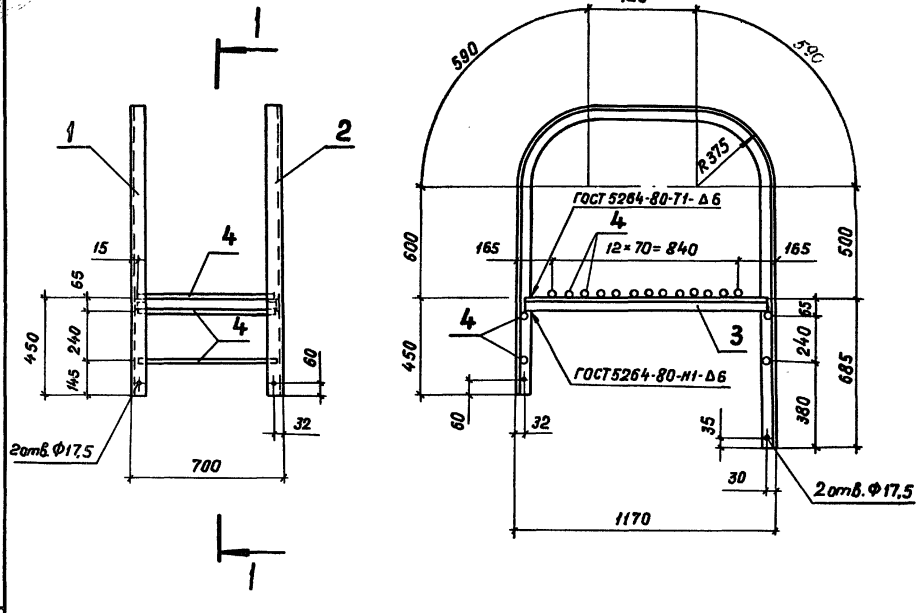

Приварка поз. 4

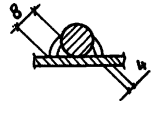

Привязан

Инв. №

Взам. инв. №

Подпись и дата

Инв. № подл.

				407-3-0545.90 АСИ-027			
Нач. отд.	Роменский		05.90	Лестница МК-12	Стадия	Масса	Масштаб
Н. контр.	Демкина		05.90		Р	См. табл.	1:20
ГИП	Калугина		05.90		Лист	Листов 1	
Гл. спец.	Паршуков		05.90		«ЭНЕРГОСЕТЬПРОЕКТ» Северо-Западное отделение Ленинград		
Нач. гр.	Алексеева		05.90				
Ст. кор.	Нагорная		05.90				

Копировал: Г.Я. 24440-06 31

Копия верна Калугина

Альбом 6

1-1

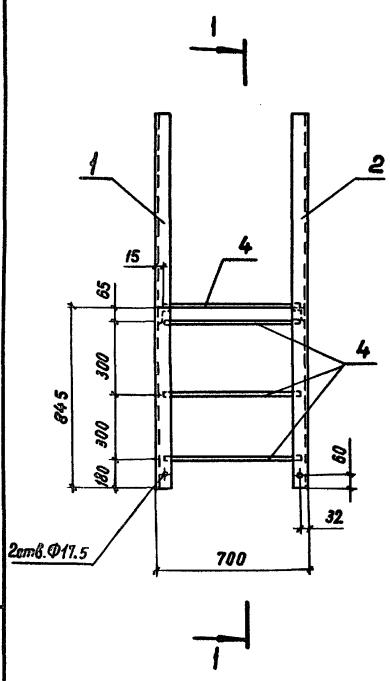

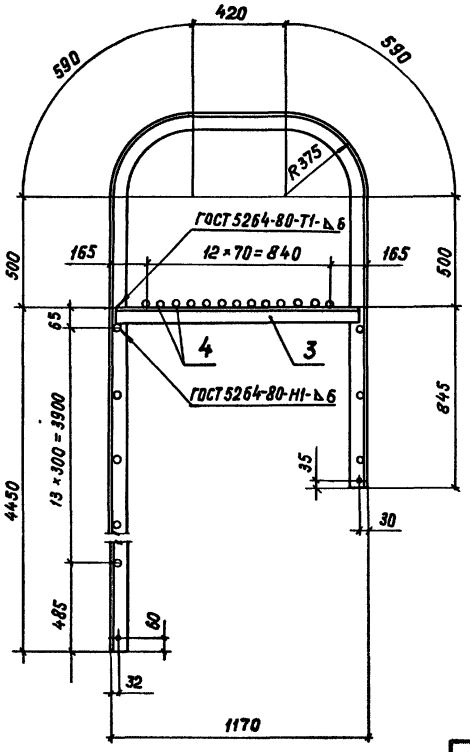

Марка	Поз.	Наименование	Кол.	Масса, ед. кг	Масса, кг
МК-13	1	Уголок 63×63×5 ГОСТ 8509-86			134,9
		ℓ = 7895	1	37,97	
	2	Уголок 63×63×5 ГОСТ 8509-86			
		ℓ = 7895	1	37,97	
	3	Уголок 63×63×5 ГОСТ 8509-86			
		ℓ = 1140	2	5,48	
	4	Круг 20 ГОСТ 2590-71*			
		ℓ = 670	30	1,6	

Приварка поз. 4

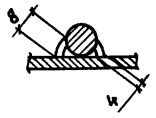

Привязан

Инв.№

Взам.инв.№ | Подпись и дата | Инв.№ подл.

Нач.отд.	Роменский		05.90
Н.контр.	Демкина		05.90
ГИП	Калугина		05.90
Гл.спец.	Паршуков		05.90
Нач.гр.	Алексеева		05.90
Ст.кор.	Нагорная		05.90

407-3-0545.90 АС.И-028

Лестница МК-13

Стадия	Масса	Масштаб
Р	См. табл.	1:20
Лист	Листов 1	

«ЭНЕРГОСЕТЬПРОЕКТ» Северо-Западное отделение Ленинград

Копировал Я.Г. 24440-06 32 Формат А3

Копия верна ГИП Парк Калугина

Альбом 6

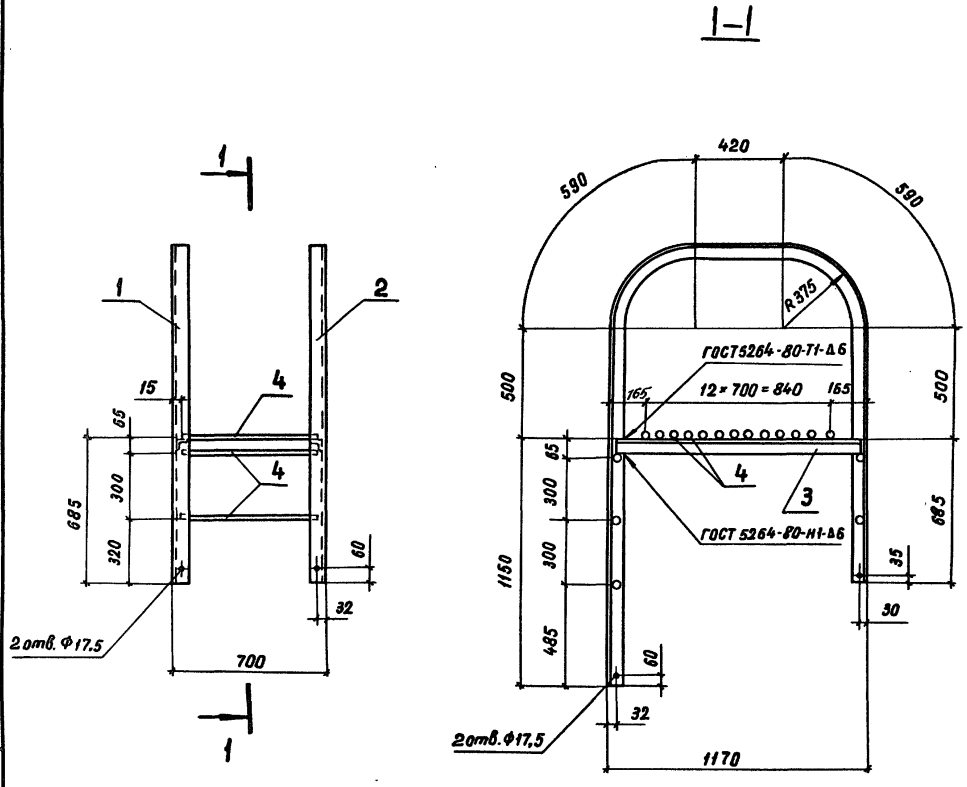

Марка	Поз.	Наименование	Кол.	Масса, ед. кг	Масса, кг
МК-14	1	Уголок 63×63×5 ГОСТ 8509-86			82,36
		ℓ=4435	1	21,3	
	2	Уголок 63×63×5 ГОСТ 8509-86			
		ℓ=4435	1	21,3	
	3	Уголок 63×63×5 ГОСТ 8509-86			
		ℓ=1140	2	5,48	
	4	Круг 20 ГОСТ 2590-71*			
		ℓ=670	18	1,6	

Приварка поз. 4

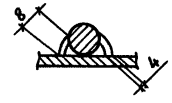

Привязан

Инв. №

Нач. отд.	Роменский		05.90
Н. контр.	Демкина		05.90
ГИП	Калугина		05.90
Гл. спец.	Паршуков		05.90
Нач. гр.	Алексеева		05.90
Ст. кор.	Нагорная		05.90

407-3-0545.90 АСИ-029

Лестница МК-14

Стадия	Масса	Масштаб
Р	См. табл.	1:20

Лист | Листов 1

«ЭНЕРГОСЕТЬПРОЕКТ» Северо-Западное отделение Ленинград

Инв. № подл. | Подпись и дата | Взам. инв. №

Копировал Г. Эм- 24440-06 33 Формат А3

Копия верна Гиппаш Калугина

Альбом 6

МК-15, МК-16

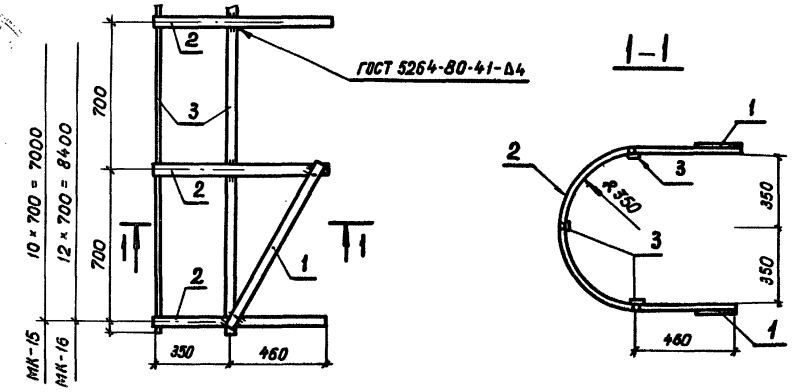

Марка	Поз.	Наименование	Кол.	Масса, ед. кг	Масса, кг
МК-15	1	Полоса 4×40 ГОСТ103-76* ℓ=840	2	1,1	56,4
	2	Полоса 4×40 ГОСТ103-76 ℓ=2020	11	2,5	
	3	Полоса 4×40 ГОСТ 103-76* ℓ=7060	3	8,9	
МК-16	1	Полоса 4×40 ГОСТ 103-76* ℓ=840	2	1,1	66,5
	2	Полоса 4×40 ГОСТ 103-76* ℓ=2020	13	2,5	
	3	Полоса 4×40 ГОСТ 103-76* ℓ=8460	3	10,6	
МК-17	1	Лист 10×140 ГОСТ19903-74* ℓ=150	1	1,65	6,3
	2	Лист 10×150 ГОСТ19903-74* ℓ=150	1	1,77	
	3	Лист 10×150 ГОСТ19903-74* ℓ=205	1	2,4	
	4	Полоса 6×60 ГОСТ 103-76* ℓ=150	1	0,42	
МК-19	1	Уголок 63×63×5 ГОСТ8509-86	1	2,2	2,2

МК-17

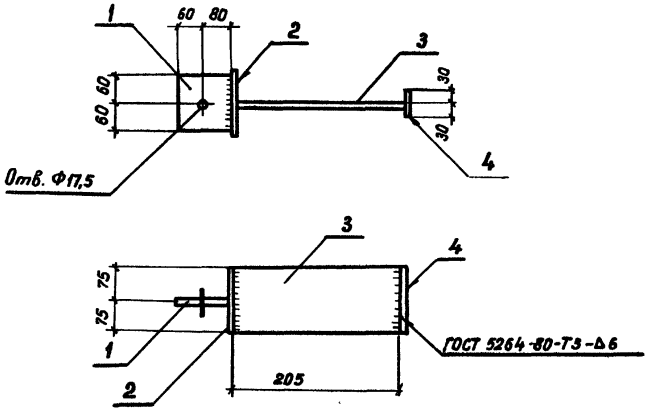

МК-19

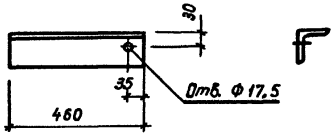

Привязан

Инв. №

Нач. отд.	Роменский		05.90
Н. контр.	Демкина		05.90
ГИП	Калугина		05.90
Гл. спец.	Паршуков		05.90
Нач. гр.	Алексеева		05.90
Ст. кор.	Нагорная		05.90

407-3-0545.90 АС И-030

Изделия МК-15...МК-17, МК-19

Стадия	Масса	Масшт.
Р	См. табл.	—

Лист | Листов 1

«ЭНЕРГОСЕТЬПРОЕКТ» Северо-Западное отделение Ленинград

Инв. № подл. | Подпись и дата | Взам. инв. №

Копир. Г. Яф.

24440-06 (34) Формат А3

gost.e-ecolog.ru