ТИПОВЫЕ ПРОЕКТНЫЕ РЕШЕНИЯ
320-066.84

„МАЛЫЕ АРХИТЕКТУРНЫЕ ФОРМЫ И ЭЛЕМЕНТЫ БЛАГОУСТРОЙСТВА ДЛЯ РАЙОНОВ КРАЙНЕГО СЕВЕРА. ЖИЛАЯ ЗОНА"

АЛЬБОМ V.

ИГРОВАЯ ТЕМАТИЧЕСКАЯ ПЛОЩАДКА „ГИМНАСТИЧЕСКИЙ ГОРОДОК"

gost.e-ecolog.ru

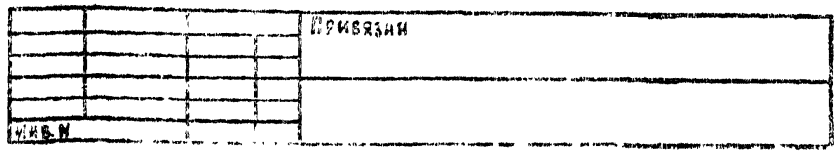

ТИПОВЫЕ ПРОЕКТНЫЕ РЕШЕНИЯ
320-066.84

„МАЛЫЕ АРХИТЕКТУРНЫЕ ФОРМЫ И ЭЛЕМЕНТЫ БЛАГОУСТРОЙСТВА ДЛЯ РАЙОНОВ КРАЙНЕГО СЕВЕРА ЖИЛАЯ ЗОНА"

АЛЬБОМ V

СОСТАВ ПРОЕКТА

АЛЬБОМ I	ПЕРВИЧНЫЕ ДЕТСКИЕ ИГРОВЫЕ ПЛОЩАДКИ
АЛЬБОМ II	ИГРОВАЯ ТЕМАТИЧЕСКАЯ ПЛОЩАДКА „ДОЗОРНАЯ"
АЛЬБОМ III	ИГРОВАЯ ТЕМАТИЧЕСКАЯ ПЛОЩАДКА „ЗООПАРК"
АЛЬБОМ IV	ИГРОВАЯ ТЕМАТИЧЕСКАЯ ПЛОЩАДКА „ТРАНСПОРТНАЯ"
АЛЬБОМ V	ИГРОВАЯ ТЕМАТИЧЕСКАЯ ПЛОЩАДКА „ГИМНАСТИЧЕСКИЙ ГОРОДОК"

технический проект утвержден госгражданстроем от 29 июля 1983г. Приказ № 224
введен в действие Ленинизп приказом от 30 января 1984г. №

Разработан Ленинизп
гл. инженер института /Е. Б. Никифоров/
гл. архитектор проекта /О. Н. Радеев/

				Привязан	
Инв. №					

1559/5

Ведомость рабочих чертежей основного комплекта

Лист	Наименование	Примечание
1	Общие данные. /Начало/	
2	Общие данные. /Продолжение/.	
3	Общие данные. /Продолжение/	
4	Общие данные. /Продолжение/.	
5	Общие данные. /Продолжение/.	
6	Общие данные. /Окончание/.	
7	Номенклатура малых архитектурных форм. /Начало/.	
8	Номенклатура малых архитектурных форм. /Окончание/.	
9	Игровая тематическая площадка „Гимнастический городок". Фасад 1-4. Техническое описание.	
10	Игровая тематическая площадка „Гимнастический городок". План. Экспликация.	
11	Игровая тематическая площадка „Гимнастический городок". Разбивочный чертёж.	
12	Игровая тематическая площадка „Гимнастический городок" Сечение а-а.	
13	Игровая тематическая площадка „Гимнастический городок". Спецификация.	
14	Гимнастическая установка тип I. Фасад, вид сверху, разрез В-В.	
15	Гимнастическая установка тип II. Фасад, вид сверху, разрез А-А.	
16	Гимнастическая установка тип III. Фасад, вид сверху, разрез Б-Б.	
17	Гимнастическая установка тип IV. Фасад, вид сверху, разрез Г-Г.	
18	Гимнастические установки тип I-IV. Узел I. Сечения А-А, Б-Б, В-В. Деталь МД-1.	
19	Гимнастические п установки тип I-IV. Узлы II*, II** Детали МД-3, МД-4.	
20	Гимнастические установки тип I-IV. Узлы II-X. Деталь МД-2.	
21	Гимнастические установки тип I-IV. Узлы XI-XIX.	

Настоящий проект выполнен в соответствии с действующими нормами и правилами (в том числе по взрыво-пожарной безопасности)

Главный инженер проекта _____

Инв. №				Привязан
Рук.отд.	Радеев			320-066.84
Н.конт.	Пащенко			Малые архитектурные формы и элементы благоустройства для районов Крайнего Севера. Жилая зона.
ГАП	Радеев			Стадия: Р; Лист: 1; Листов:
Ст.арх.	Пащенко			Общие данные. /Начало/.
Арх.	Лосев			ЛенЗНИИЭП

Копировал

Формат 1559/5

Лист	Наименование	Примечание
22	Гимнастические установки тип I-IV	
	Рама РМ-I. Лестница ЛС-1. Перекладины П 1,2,3,4.	
23	Гимнастические установки тип I-IV	
	Стойки С-1, С 2, С-3, С-4, С-5. Детали.	
24	Гимнастические установки тип I, III	
	Лестница ЛС-2, ЛС-3. Виды, узел I. Деталь	
25	Гимнастическая установка тип I.	
	Качели К-1 Виды. Сечения 1-1 4-4. Узлы I, II, III.	
26	Гимнастическая установка тип II.	
	Барабан Б-1 Перекладина ПР-1. Узлы, сечения.	
27	Гимнастическая установка тип III.	
	Шест для скольжения Ш-2. Турник Т-1. Деталь МД-5.	
28	Гимнастические установки тип I, II	
	Шест Ш-1. Подвесная перекладина ПР-2.	
	Узел I, детали.	
29	Гимнастические установки тип II, IV.	
	Кольца КЦ-1. Канат КН-1. Виды.	
30	Гимнастическая установка тип IV.	
	Мишень М-1. Фасад, разрез А-А.	
31	Гимнастические установки тип I, II.	
	Планы фундаментов.	
32	Гимнастические установки тип III-IV.	
	Планы фундаментов.	
33	Гимнастические установки тип I-IV.	
	Сводная спецификация. /Начало/.	
34-46	Гимнастические установки тип I-IV.	
	Сводная спецификация. /Продолжение/.	

Лист	Наименование	Примечание
47	Гимнастические установки тип I-IV	
	Сводная спецификация. /Окончание	
48	Карусель "Гигантские шаги"	
	Фасад. Разрез А-А.	
49	Карусель "Гигантские шаги"	
	Узел I Сечение I-I.	
50	Карусель "Гигантские шаги"	
	Разрез Г-Г. Сечения, Вид Д.	
51	Карусель "Гигантские шаги" Узлы II-V	
	Разрез И-И Сечения.	
52	Карусель "Гигантские шаги" Мачта.	
	Поз 1-00. Узел I Сечения.	
53	Карусель "Гигантские шаги Стержень.	
	Детали	
54	Карусель "Гигантские шаги" Оголовник.	
	Поз 2-00. Узлы I, II.	
55	Карусель "Гигантские шаги" Гильза	
	Разрез А-А. Детали.	
56	Карусель "Гигантские шаги" Опора	
	верхнего подшипника. Узел I. Детали.	
57	Карусель "Гигантские шаги" Опора	
	нижнего подшипника. Узел I. Детали.	
58	Карусель "Гигантские шаги" Опора	
	нижнего подшипника. Втулка. Узел I. Разрез А-А	
59	Карусель "Гигантские шаги". Детали.	
60	Карусель "Гигантские шаги"	
	Сводная спецификация. /Начало/	
61	Карусель "Гигантские шаги"	

Типовой проект 4.407-10 Альбом I

Согласовано

Рук. отд. Лисеев

Н. контр. Пахомов

Гл. констр. Шевелев

Взам. инв. №

Подпись и дата

Инв. № подл.

Привязан

Гимназия	ГАП	Радеев		
	Нач. отд.	Лосев		
Общие данные. /Продолжение/.		320-036.84		АС

Копировал.

Формат А4

Лист	Наименование	Примечание
	Сводная спецификация. /Продолжение/	
62	Карусель „Гигантские шаги".	
	Сводная спецификация. /Окончание/	
63	Многофункциональный игровой комплекс.	
	Фасады. Вид сверху. План фундаментов	
64	Многофункциональный игровой комплекс.	
	Разрез А-А.	
65	Многофункциональный игровой комплекс.	
	Узлы I-V. Виды, сечения	
66	Многофункциональный игровой комплекс.	
	Конструкция КН-1 Фасад. Разрез В-В.	
67	Многофункциональный игровой комплекс	
	Конструкция КН-1. Разрез Б-Б Узлы. Сечения.	
68	Многофункциональный игровой комплекс.	
	Конструкция КН-1. Поз. 1-00. Фасад. Узлы.	
	Сечения.	
69	Многофункциональный игровой комплекс.	
	Конструкция КН-1. Поз 2-00. Разрезы. Узлы I-II.	
70	Многофункциональный игровой комплекс.	
	Конструкция КН-1. Поз 2-00. Узлы III-VI.	
71	Многофункциональный игровой комплекс.	
	Конструкция КН-1. Поз 3-00 Фасад, вид сверху.	
72	Многофункциональный игровой комплекс.	
	Конструкция КН-1. Поз 5-00, 6-00. Виды, узел II.	
73	Многофункциональный игровой комплекс.	
	Лестница со скатом ЛС-1.	
	Фасад, вид сверху, вид А	

Лист	Наименование	Примечание
74	Многофункциональный игровой комплекс.	
	Лестница со скатом ЛС-1 Разрез А-А, Узлы I, II	
75	Многофункциональный игровой комплекс.	
	Лестница со скатом ЛС-1. Разрез Б-Б Узел I, сечение.	
76	Многофункциональный игровой комплекс.	
	Лестница с полозом ЛП-1. Фасад. Вид. Узлы I-IV.	
77	Многофункциональный игровой комплекс.	
	Лестница с полозом ЛП-1. Разрез А-А, Узел I, сечение.	
78	Многофункциональный игровой комплекс.	
	Детали МД-1, МД-2, МД-3, МД-4, МД-5, МД-6.	
79	Многофункциональный игровой комплекс.	
	Сводная спецификация. /Начало/.	
80-86	Многофункциональный игровой комплекс.	
	Сводная спецификация. /Продолжение/.	
87	Многофункциональный игровой комплекс.	
	Сводная спецификация. /Окончание/	
88	Карусель на льду тип I. Фасад, вид сверху.	
	Разрез Б-Б. Узел I.	
89	Карусель на льду тип I. Узлы II-IV.	
90	Карусель на льду тип I. Узлы V, VI.	
91	Карусель на льду тип I. Узел VII.	
92	Карусель на льду тип I. Мачта. Поз. 1-00.	
	Каркас. Поз. 2-00. Узел VIII.	
93	Карусель на льду тип I. Разрез В-В. Узел IX.	
94	Карусель на льду тип I. Разрез Г-Г.	
	Сечение. Узел X.	
95	Карусель на льду тип I.	
	Сводная спецификация. /Начало/.	

Инв. № подл. | Подпись и дата | Взам. инв. №

Привязан

Пензниигр	ГАП Гудков		I.94	Общие данные. /Продолжение/	329-066.84 АС	Лист 3
	Нач. отд. Лосев		I.94			

Копировал

Формат А4 1559/5

Лист	Наименование	Примечание
96-98	Карусель на льду тип I	
	Сводная спецификация. /Продолжение/.	
99	Карусель на льду тип I.	
	Сводная спецификация. /Окончание/.	
100	Карусель на льду тип II. Фасад.	
	Вид сверху. Разрез А-А.	
101	Карусель на льду тип II. Узлы II, III.	
102	Карусель на льду тип I. Узел IV.	
	Гильза Поз 2.00.	
103	Карусель на льду тип II. Узлы V, VI. Сечение.	
104	Карусель на льду тип II.	
	Сводная спецификация. /Начало/.	
105	Карусель на льду тип II.	
	Сводная спецификация /Продолжение/.	
106	Карусель на льду тип II	
	Сводная спецификация. /Окончание/.	
107	Зимняя катальная горка тип I.	
	Фасад. Вид В Разрез А-А. Узел I.	
108	Зимняя катальная горка тип I.	
	Разрез Б-Б. Сечение 1-1.	
109	Зимняя катальная горка тип I.	
	Узлы I-IV.	
110	Зимняя катальная горка тип I.	
	Узлы V - VIII.	
111	Зимняя катальная горка тип I.	
	Узлы IX - XI.	
112	Зимняя катальная горка тип I.	

Лист	Наименование	Примечание
	Стойки С-1,2,3,4 Перекладина П 1	
	Перила ПД-1 Узлы I II.	
113	Зимняя катальная горка тип I	
	Лестница Л-1. Виды. Детали	
114	Зимняя катальная горка тип I.	
	Площадка ПЛ-1 Виды, сечение детали.	
115	Зимняя катальная горка тип I.	
	Площадка ПЛ-2. Виды, разрез. Детали.	
116	Зимняя катальная горка тип I.	
	Скат СК-1. Виды. Сечения.	
117	Зимняя катальная горка тип I.	
	Скат СК-1. Виды Узел _. Деталь.	
118	Зимняя катальная горка тип I.	
	Полоз ПС-1 Фасад, сечение,	
	детали. Узел I	
119	Зимняя катальная горка тип I.	
	Детали ПД-1,2,3,4,5, Сечения	
120	Зимняя катальная горка тип I.	
	План фундаментов.	
121	Зимняя катальная горка тип I.	
	Сводная спецификация. /Начало/.	
122, 123	Зимняя катальная горка тип I.	
	Сводная спецификация /Продолжение/	
124	Зимняя катальная горка тип I.	
	Сводная спецификация /Окончание/	
125	Зимняя катальная горка тип II.	
	Фасады. Вид сверху. План фундаментов	
126	Зимняя катальная горка тип II.	

Согласовано

Рук.отд. Радзев
Н.конт. Ефименко
Гл.констр.проекта Кеслер

Инв.№ подл. | Подпись и дата | Взам.инв.№

Привязан

ЛенЗНИИЭП	ГАП	Радзев		Общие данные /Продолжение/	320-066.84 АС
	Арх.	Лосев			

Копировал

Формат А4

Лист	Наименование	Примечание
	Разрез А-А.	
127	Зимняя катальная горка тип II. Опорный	
	элемент СТ-1. Фасады Узлы I, II	
128	Зимняя катальная горка тип II. Опорный	
	элемент СТ-1 Детали Деталь МД-3	
129	Зимняя катальная горка тип II. Скат СК-1.	
	Виды, сечение Детали. Деталь МД-5	
130	Зимняя катальная горка тип II. Лестница	
	ЛС-1 Виды, разрез. Узел I. Деталь МД-4.	
131	Зимняя катальная горка тип II. Перила ПД-1.	
	Виды. Деталь.	
132	Зимняя катальная горка тип II.	
	Перила ПД-1. Сечения. Деталь.	
133	Зимняя катальная горка тип II.	
	Сводная спецификация /Начало/.	
134	Зимняя катальная горка тип II.	
	Сводная спецификация. /Продолжение/	
135	Зимняя катальная горка тип II.	
	Сводная спецификация. /Окончание/	
136	Площадка для Новогодней елки тип I.	
	Фасад. Разрез 1-1	
137	Площадка для Новогодней елки тип I.	
	Разбивочный чертеж. Сечения	
138	Площадка для Новогодней елки тип I.	
	Ветрозащитная стенка ВС-1 Фрагмент плана.	
	Узлы. Разрез	
[illegible]	Площадка для Новогодней елки тип I.	

Лист	Наименование	Примечание
	Сечение. Спецификация оборудования и материалов.	
140	Площадка для Новогодней ёлки тип II.	
	Фасад. Разрез 1-1	
141	Площадка для Новогодней ёлки тип II	
	Разбивочный чертеж. Сечение 3-3	
142	Площадка для Новогодней ёлки тип II.	
	Стенка ВС-2. Фасад. Сечения. Спецификация	

Ведомость основных комплектов рабочих чертежей

Обозначение	Наименование	Примечание
Альбом I	Первичные детские	
	игровые площадки.	
Альбом II	Игровая тематическая	
	площадка „Дозорная".	
Альбом III	Игровая тематическая	
	площадка „Зоопарк".	
Альбом IV	Игровая тематическая	
	площадка „Транспортная."	
Альбом V	Игровая тематическая площадка	
	„Гимнастический городок"	
Альбом VI	Сметы	

Ведомость ссылочных документов

Обозначение	Наименование	Примечан
Т.п. 310-1-22	Малые архитектурные формы и	
	элементы благоустройства для улиц	
	и площадей городов Западной Сибири	
	Альбом I Малые архитектур-	
	ные [illegible]	

Привязан

ЛенЗНИИЭП | ГАП | Лазеев | Арх | Лазеев | Общие данные /Продолжение/ | 320-056.8- | АС | Лист 5

Ведомость спецификаций

Лист	Наименование	Примечание
13	Спецификация оборудования и покрытий игровой тематической площадки „Гимнастический городок"	
33-47	Спецификация элементов гимнастических установок тип I-IV.	
60-62	Спецификация элементов карусели „Гиганткие шаги"	
79-87	Спецификация элементов многофункционального игрового комплекса.	
95-99	Спецификация элементов карусели на льду тип I.	
104-106	Спецификация элементов карусели на льду тип II.	
121-124	Спецификация элементов зимней катальной горки тип I.	
133-135	Спецификация элементов зимней катальной горки тип II.	
139	Спецификация оборудования и материалов площадки для Новогодней елки тип I.	
142	Спецификация оборудования и материалов площадки для Новогодней елки тип II.	

ПОЯСНИТЕЛЬНАЯ ЗАПИСКА

ПРОЕКТ ИГРОВОЙ ТЕМАТИЧЕСКОЙ ПЛОЩАДКИ "ГИМНАСТИЧЕСКИЙ ГОРОДОК" РАЗРАБОТАН ДЛЯ ГОРОДОВ И ПОСЁЛКОВ КРАЙНЕГО СЕВЕРА (IA, IБ, IГ КЛИМАТИЧЕСКИХ ПОДРАЙОНОВ С ВЕЧНОМЁРЗЛЫМИ ГРУНТАМИ) И МОЖЕТ ПРИМЕНЯТЬСЯ ВО II-М КЛИМАТИЧЕСКОМ РАЙОНЕ.

ДЕТСКАЯ ИГРОВАЯ ТЕМАТИЧЕСКАЯ ПЛОЩАДКА "ГИМНАСТИЧЕСКИЙ ГОРОДОК" ПРЕДНАЗНАЧЕНА ДЛЯ ФИЗИЧЕСКИХ ЗАНЯТИЙ И ИГР ДЕТЕЙ 7-14 ЛЕТ.

ПЛОЩАДКА СОСТОИТ ИЗ 2-Х ЧАСТЕЙ - ЧАСТЬ ДЛЯ ЗАНЯТИЙ ГИМНАСТИКОЙ И ЛЕГКОЙ АТЛЕТИКОЙ (ПРЫЖКИ В ВЫСОТУ, ДЛИНУ, БЕГ) И ГИМНАСТИЧЕСКОГО КОМПЛЕКСА, СОСТОЯЩЕГО ИЗ ОТДЕЛЬНЫХ УСТАНОВОК.

ГИМНАСТИЧЕСКИЕ УСТАНОВКИ (4 ТИПА) ПРЕДСТАВЛЯЮТ СОБОЙ ТРЕУГОЛЬНЫЕ ДЕРЕВЯННЫЕ РАМЫ С НАВЕСНЫМ ГИМНАСТИЧЕСКИМ ОБОРУДОВАНИЕМ В ВИДЕ ЛЕРЁВОК, ШЕСТОВ, ЛЕСТНИЦ, ШВЕДСКИХ СТЕНОК.

В СИСТЕМЕ ЭТИХ ОПОРНЫХ РАМ ДОПОЛНИТЕЛЬНО ПРЕДУСМОТРЕНЫ БУМЫ ДЛЯ РАВНОВЕСИЯ, ВРАЩАЮЩИЙСЯ БАРАБАН, МИШЕНИ ДЛЯ ПРИЦЕЛЬНОГО МЕТАНИЯ.

В АЛЬБОМЕ, КРОМЕ ГИМНАСТИЧЕСКИХ УСТАНОВОК, ПРЕДСТАВЛЕН МНОГОФУНКЦИОНАЛЬНЫЙ ИГРОВОЙ КОМПЛЕКС, ВКЛЮЧАЮЩИЙ В СЕБЯ СЕТКИ, КАНАТЫ, ЛЕСЕНКИ ДЛЯ ЛАЗАНИЯ, КАТАЛЬНУЮ ГОРКУ И Т.Д.

ЗИМНИЕ ИГРОВЫЕ УСТРОЙСТВА: КАРУСЕЛЬ НА ЛЬДУ (2 ТИПА), ЗИМНИЕ КАТАЛЬНЫЕ ГОРКИ (2 ТИПА) И ПЛОЩАДКИ ДЛЯ НОВОГОДНИХ ЁЛОК (2 ТИПА).

ВСЕ ГИМНАСТИЧЕСКИЕ УСТАНОВКИ И ЗИМНИЕ ИГРОВЫЕ УСТРОЙСТВА ЗАПРОЕКТИРОВАНЫ В ДЕРЕВЯННЫХ КОНСТРУКЦИЯХ.

ФУНДАМЕНТЫ - МОНОЛИТНЫЕ БЕТОННЫЕ, С ПЕСЧАНОЙ ПОДГОТОВКОЙ.

ДЕРЕВЯННЫЕ ЭЛЕМЕНТЫ ОБОРУДОВАНИЯ ВЫПОЛНЯЮТСЯ ИЗ ДРЕВЕСИНЫ ХВОЙНЫХ ПОРОД I И II СОРТА С ВЛАЖНОСТЬЮ НЕ БОЛЕЕ 15 %.

ОТДЕЛКА МАЛЫХ АРХИТЕКТУРНЫХ ФОРМ - МАСЛЯНАЯ ПОКРАСКА.

АВТОРЫ ПРОЕКТА

КОМПЛЕКСНЫЙ ОТДЕЛ БЛАГОУСТРОЙСТВА, ИНТЕРЬЕРОВ И АРХИТЕКТУРНОГО МОДЕЛИРОВАНИЯ (К О Б И А М).

АРХИТЕКТОРЫ : РАДЕЕВ О.Н.
ЛОСЕВ В.В.
ПАШЕНКО В.Е.
ЗВЕРЕВА Е.М.
ХАЙРУЛЛИН У.Ф.

КОНСТРУКТОР : ШЕПИЛЕВСКАЯ Т.М.
ИНЖЕНЕР : ЛЕБЕДЕВА Л.А.
СТАРШИЙ НАУЧНЫЙ СОТРУДНИК ОТДЕЛА АРХИТЕКТУРЫ СЕВ.РА
КАНД. АРХ. - БРУСНИКИН Б.Д.

СОГЛАСОВАНО

Рук.отд. Радеев
Н.контр. Пашенко
Гл.конструктор Шепилевская

Инв.№ подл. | Подпись и дата | Взам. инв.№

Привязан

NN п.п.	НАИМЕНОВАНИЕ ЭЛЕМЕНТОВ	ЭСКИЗ	ГАБАРИТЫ /м/ L	B	H	ЛИСТ
1	2	3	4	5	6	7
1.	Гимнастическая установка тип I	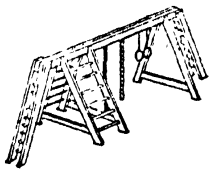	11,1	3,4	3,6	14
2.	Гимнастическая установка тип II	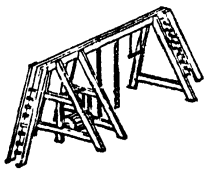	11,1	3,4	3,6	15
3.	Гимнастическая установка тип III	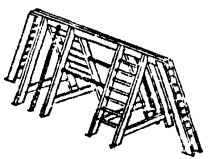	11,1	3,4	3,6	16

NN п.п.	НАИМЕНОВАНИЕ ЭЛЕМЕНТОВ	ЭСКИЗ	ГАБАРИТЫ /м/ L	B	H	ЛИСТ
1	2	3	4	5	6	7
4.	Гимнастическая установка тип IV	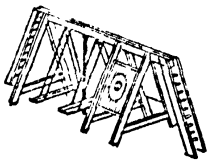	11,1	3,4	3,6	17
5.	Карусель «Гигантские шаги»	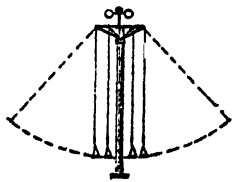	—	1.0	4,6	48-62
6.	Многофункциональный игровой комплекс	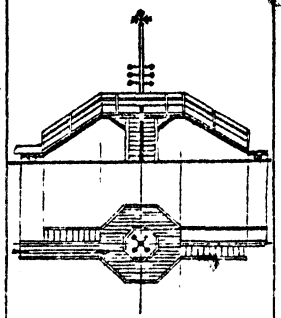	15,4	5,1	7,2	63-87

СОГЛАСОВАНО

Рук.отд.	Радеев		
Н.конт.	Ращенко		
Гл.конст.	Шепелевский		

ВЗАМ. ИНВ. | ПОДПИСЬ И ДАТА | ИНВ. № ПОДЛ.

ПРИВЯЗАН

ЛенЗНИИЭП	ГАП	Радеев		I.84	Номенклатура малых архитектурных форм /Начало./	320-066.84 АС	Лист 7
	АРХ	Лосев		I.84			
	АРХ	Голикова		I.84			

Копировал

Формат 1559/5

NN п.п.	НАИМЕНОВАНИЕ ЭЛЕМЕНТОВ	ЭСКИЗ	ГАБАРИТЫ /М/ L	B	H	ЛИСТ
1	2	3	4	5	6	7
7.	КАРУСЕЛЬ НА ЛЬДУ ТИП I	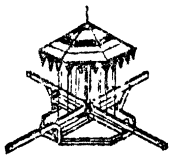	–	6,2	4,7	88-99
8.	КАРУСЕЛЬ НА ЛЬДУ ТИП II	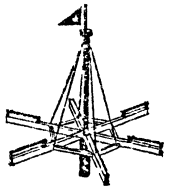	–	5,2	4,7	100-106
9.	ЗИМНЯЯ КАТАЛЬНАЯ ГОРКА ТИП I	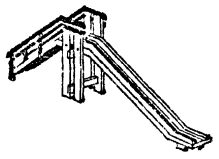	8,3	1,5	3,2	107-124

NN п.п.	НАИМЕНОВАНИЕ ЭЛЕМЕНТОВ	ЭСКИЗ	ГАБАРИТЫ /М/ L	B	H	ЛИСТ
1	2	3	4	5	6	7
10.	ЗИМНЯЯ КАТАЛЬНАЯ ГОРКА ТИП II	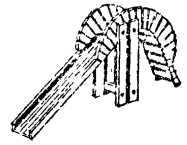	5,8	1.0	3.0	125-135
11.	ПЛОЩАДКА ДЛЯ НОВОГОДНЕЙ ЕЛКИ ТИП I	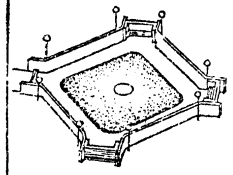	35.0	35.0	2.0	136-139
12	ПЛОЩАДКА ДЛЯ НОВОГОДНЕЙ ЕЛКИ ТИП II	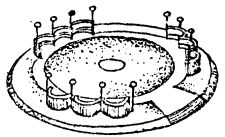	25.0	25.0	2.0	140-142

ВЕРНО

СОГЛАСОВАНО

Рук.отд. Радеев

Н.контр. Плащенко

Гл.конст. Щепелевская

ПРИВЯЗАН

Инв. № подл. | Подпись и дата | Взам. инв. №

ПенЗНИИЭП	ГАП	Радеев	
	Арх.	Лосев	
	Арх.	Голикова	

Номенклатура малых архитектурных форм /Окончание./

320-066.84 АС 8

Копировал Формат

Фасад 1-4.

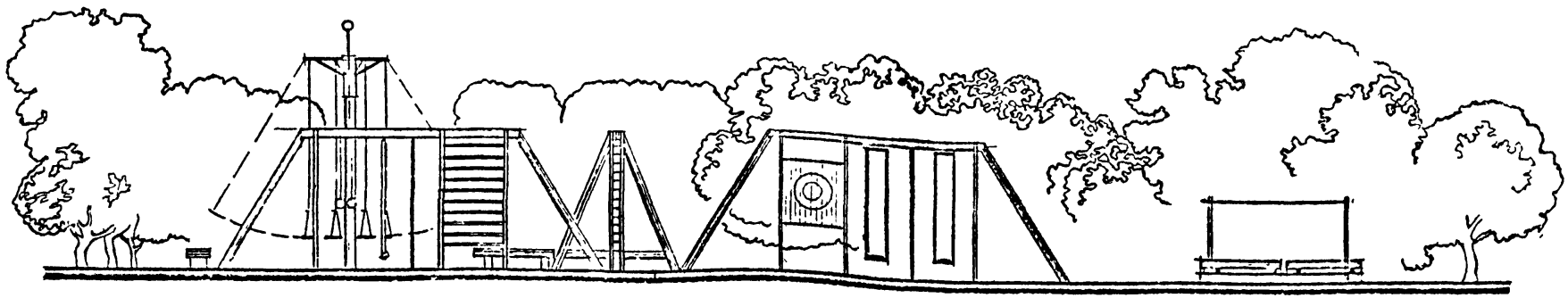

Гимнастический городок решен как комплекс для различных видов упражнений: вольные упражнения, бег, спортивная ходьба, прыжки в длину и высоту, отталкивание и вращение на карусели, подтягивание, передвижение вверх на руках /„рукоход"/, лазание с помощью рук и ног, скольжение-спуск, прицельное метание, подъём и спуск на канате и шесте, упражнения на кольцах, балансирование, упражнения для ног на качелях.
На площадке с габаритами: 33.000х17.000 размещены 4 основных сектора.
1. Карусель „Гигантские шаги".
2. Гимнастические установки.
3. Площадка для гимнастики и беговая дорожка.
4. Сектор прыжков в длину и высоту.

Беговая дорожка ограничивает весь городок и в свою очередь, отделена от основной площадки мощеной дорожкой.
Покрытие гимнастического городка песчаное, толщ. 30 см. /см. разрез/, наливное. Карусель и отд. детали гимнастических установок – металлические, все остальное оборудование деревянное, фундаменты бетонные, монолитные.

Инв.№ подл. | Подпись и дата | Взам. инв.№

Привязан

ЛенЗНИИЭП	ГАП	Радеев		1.84
	Арх.	Лосев		1.84
	Арх.	Зверева		1.84

Игровая тематическая площадка „Гимнастический городок". Фасад 1-4. Техническое описание

320-066.84 АС

Лист 9

Копировал

Формат 1559/5

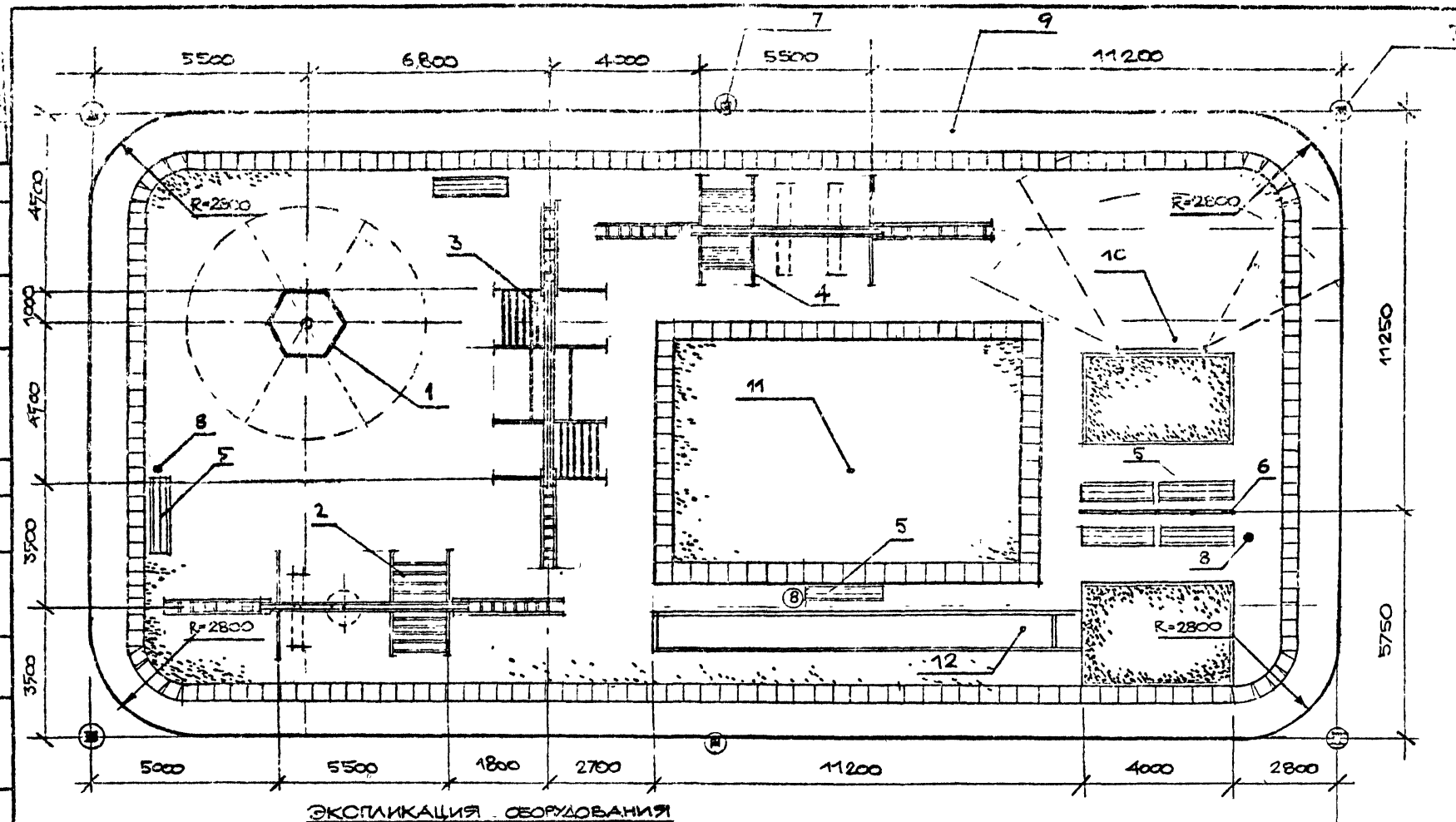

ЭКСПЛИКАЦИЯ ОБОРУДОВАНИЯ

1. Карусель „Гигантские шаги
2. Гимнаст. установка тип I
3. Гимнаст. установка тип III
4. Гимнаст. установка тип IV
5. Скамьи
6. Стенд наглядной агитации
7. Светильники
8. Урны
9. Беговая дорожка
10. Сектор прыжков в высоту
11. Площадка гимнастич. занятий
12. Сектор прыжков в длину

СОГЛАСОВАНО

Привязан

Инв.№ подл. | Подпись и дата | Взам. инв.№

ГАП	Радеев		1.84
Арх.	Лосев		1.84
Арх.	Звегеда		1.84

ЛенЗНИИЭП

Игровая тематическая площадка „Гимнастический городок" План. Экспликация.

320-066.84 АС

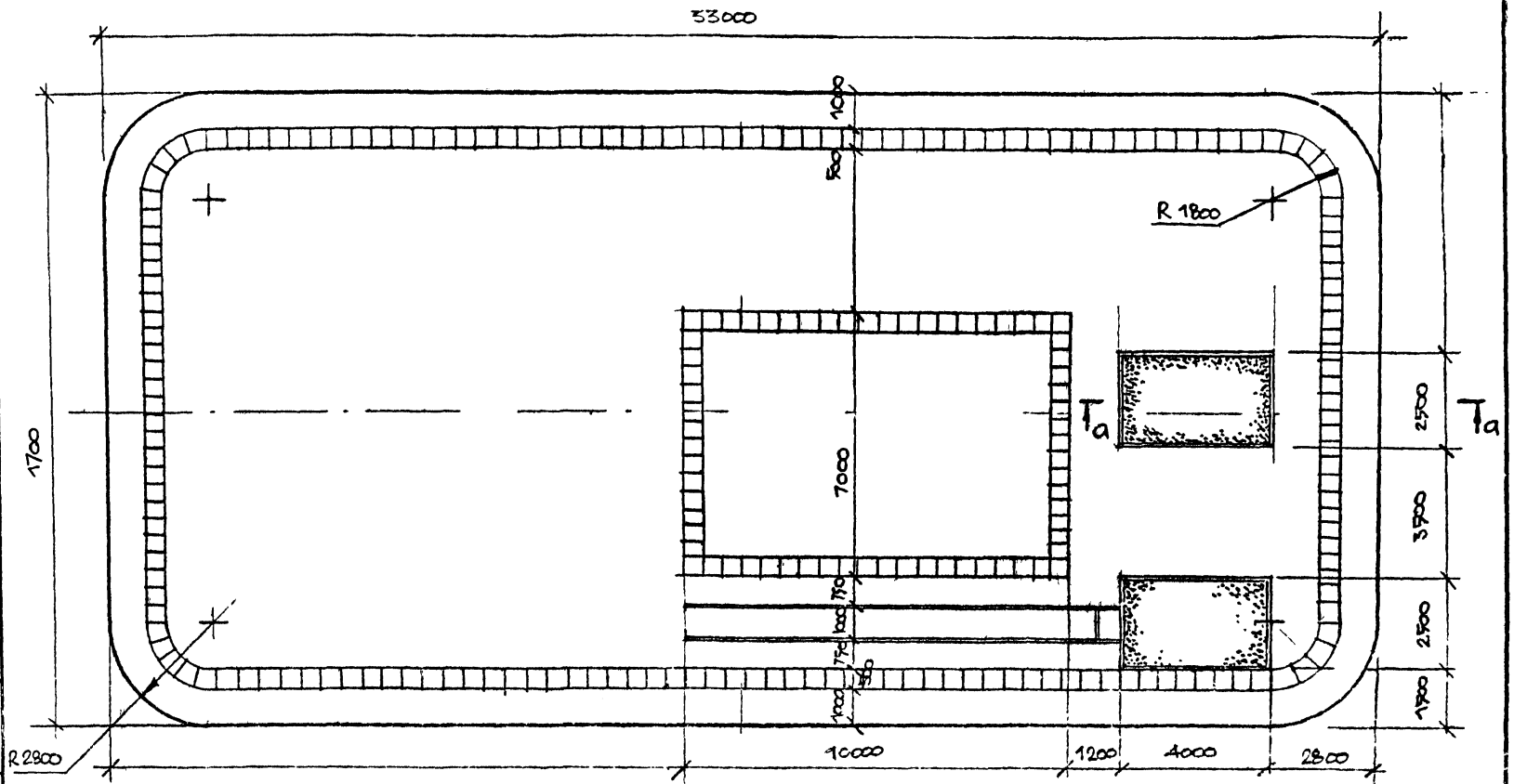

Сечение а-а см лист 12
Спецификацию оборудования и объемы материалов см. лист 13

ТЕХНИКО-ЭКОНОМИЧЕСКИЕ ПОКАЗАТЕЛИ.

1. Общая площадь - 520м²
2. Плиточное мощение - 63м²
3. Набивное покрытие - 315м²
4. Песчаное покрытие - 20м²
5. Бетонная дорожка - 116м²

СОГЛАСОВАНО

Взам. инв. № | Подпись и дата | Инв. № подл.

Привязан

ЛенЗНИИЭП	ГАП	Радеев			Игровая гимнастическая площадка. Гимнастический городок. Разбивочный чертеж
	Арх.	Хайрулин			
	Рук.	Лосев			

320-066.84

Лист 11

Копировал

Формат А1

1559/5

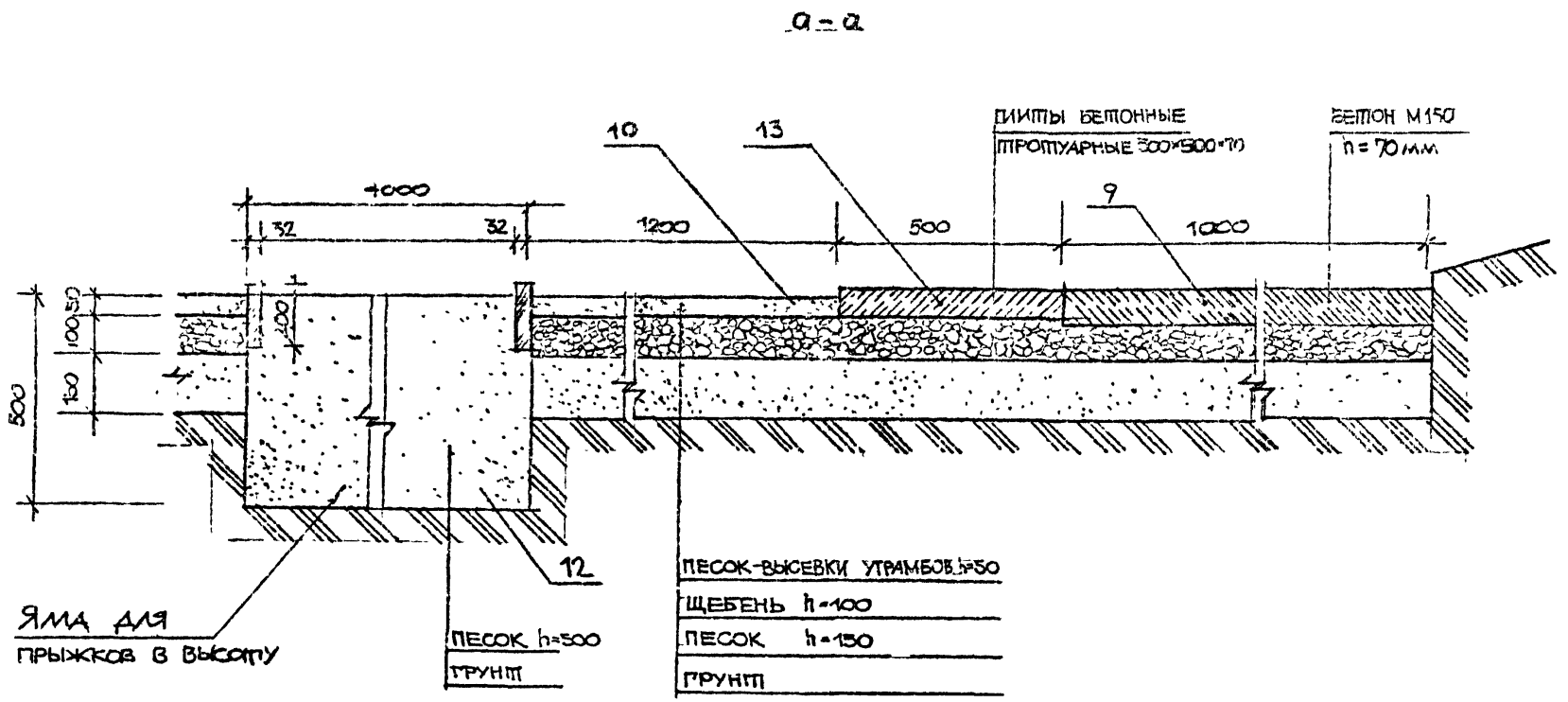

СОГЛАСОВАНО

Работа	Радеев	
Н. контр.	Пащенко	
Гл. конст.	Шапиевский	

Инв. № подл. | Подпись и дата | Взам. инв. №

ПРИВЯЗАН

ЛенЗНИИЭП	ГАП	Радеев		1.84	Игровая тематическая площадка "Гимнастический городок". Сечение 9-а.	320-066.84 АС
	Арч	Лосев		1.84		
	Арх.	Звегева		1.84		12

Копировал

Формат А3

559/5

Поз. обозначение	Обозначение	Наименование	Кол	Масса ед., кг	Примечание
		ОБОРУДОВАНИЕ ПЛОЩАДКИ			
1.	Альбом V.	КАРУСЕЛЬ			
	Лист 48.	"ГИГАНТСКИЕ ШАГИ"	1		
2.	Альбом V.	Гимнастическая			
	Лист 14.	установка			
		тип I	1		
3.	Альбом V.	Гимнастическая			
	Лист 16.	установка			
		тип III	1		
4.	Альбом V.	Гимнастическая			
	Лист 17.	установка			
		тип IV	1		
5.	Т.П. 310-1-22	скамья	7		
6.	Т.П. 310-1-22	Стенд нагл. агитации	1		
7.	Т.П. 310-1-22	светильник	6		
8.	Т.П. 310-1-22	урна	3		
		ПОКРЫТИЯ			
9.		Бетон М150			
		ГОСТ 25192-82.		—	8 м³
10.		Высевки. ГОСТ 6139-78		—	15,75м³
11.		Щебень.			
		ГОСТ 3344-73.		—	54,1 м³
12.		Песок. ГОСТ 8736-77.		—	91 м³
13.		Плиты бетонные			
		тротуарные 500×500×70			
		ГОСТ 17608-81.	252	0,0175	4,4 м³
14.		Доска 200×32, $\ell_{ср.}$=2500			
		ГОСТ 24454-80.		—	0,17м³

Согласовано

Инв. № подл. | Подпись и дата | Взам. инв. №

Привязан

ЛенЗНИИЭП	ГАП	Радеев		12.87	Игровая тематическая площадка "Гимнастический городок" Спецификация.
	Арх.	Лосев		1.88	320-066.84 АС Лист 13
	Арх.	Зверева		1.87	

Копировал

Формат 155×215

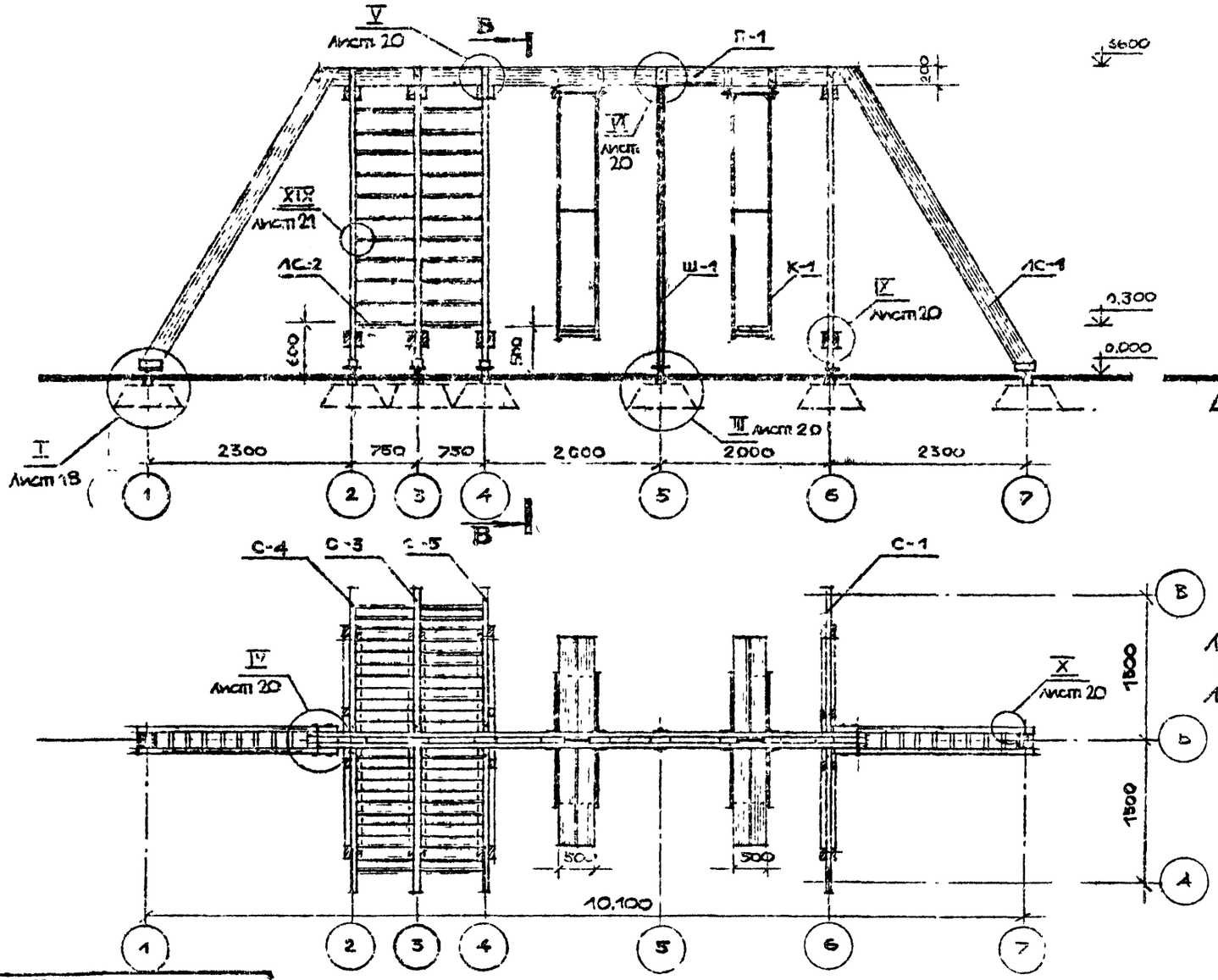

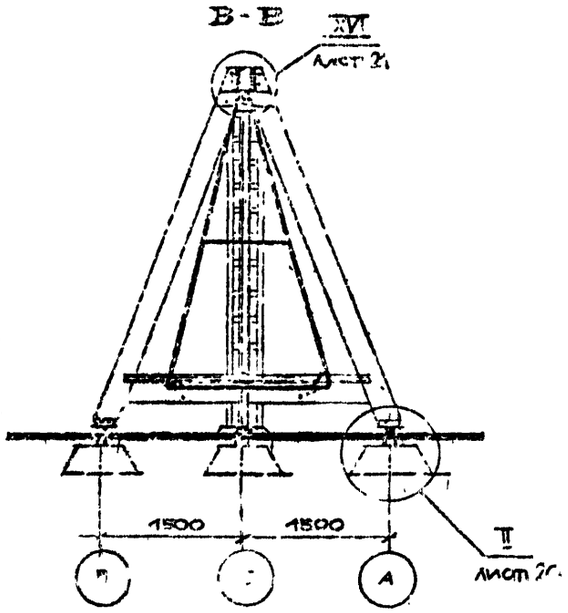

Экспликация оборудования:

ЛС-1 — лестница „рукоход";
Ш-1 — шест гимнастический;
ЛС-2 — лестница для лазанья,
К-1 — качели.

Рук.отд	Радеев		I.84
Гл.конст	Шепелевский		I.84
Н.конт	Пащенко		I.84

СОГЛАСОВАНО

ВЕРНО

ПРИВЯЗАН

ИНВ №

ЛенЗНИИЭП

ГАП	Радеев		I.84
Архит.	Лосев		I.84

Гимнастическая остановка тип I
Фасад, вид сверху, разрез В-В

320-035.84 АС

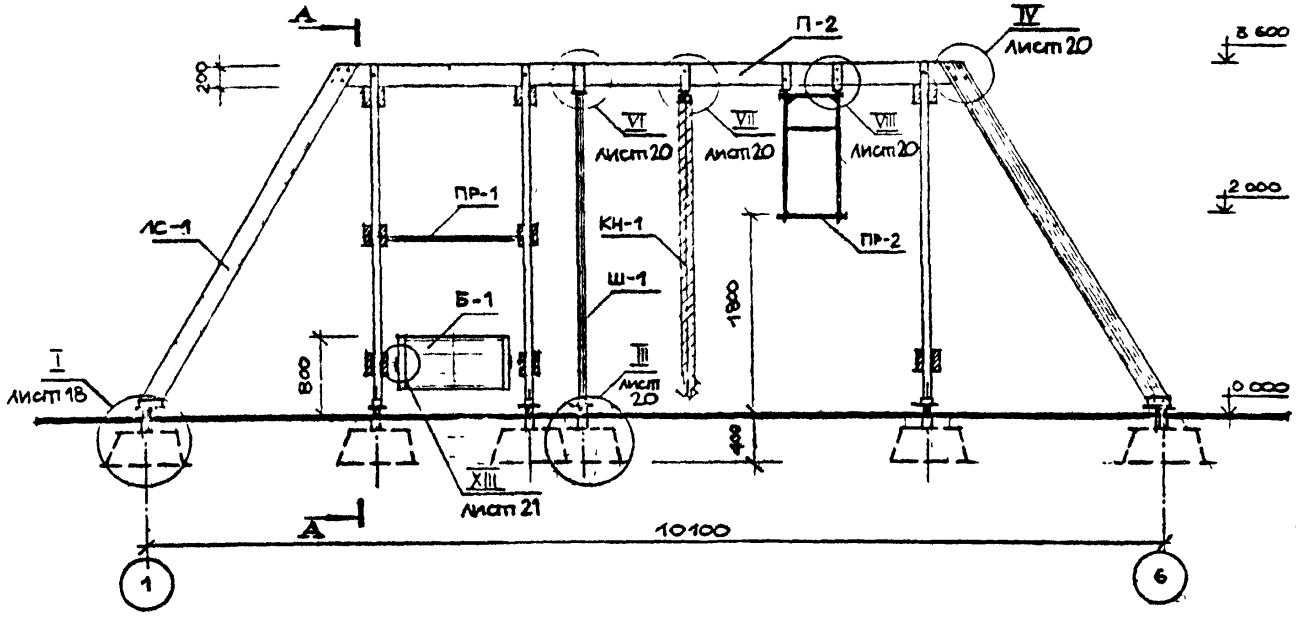

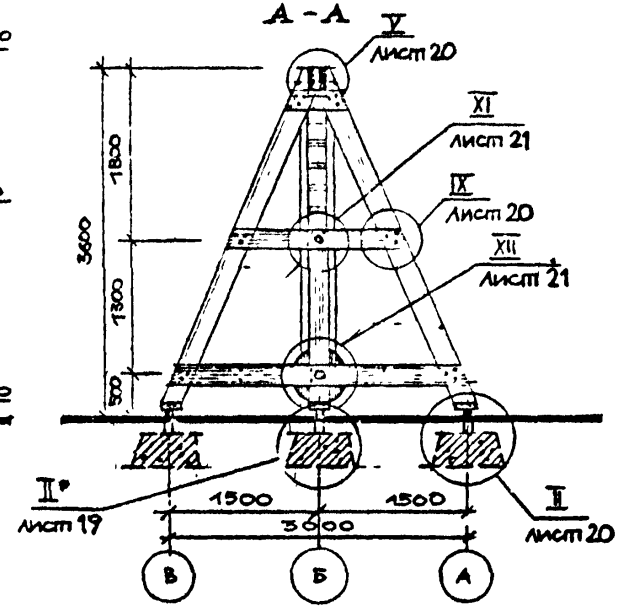

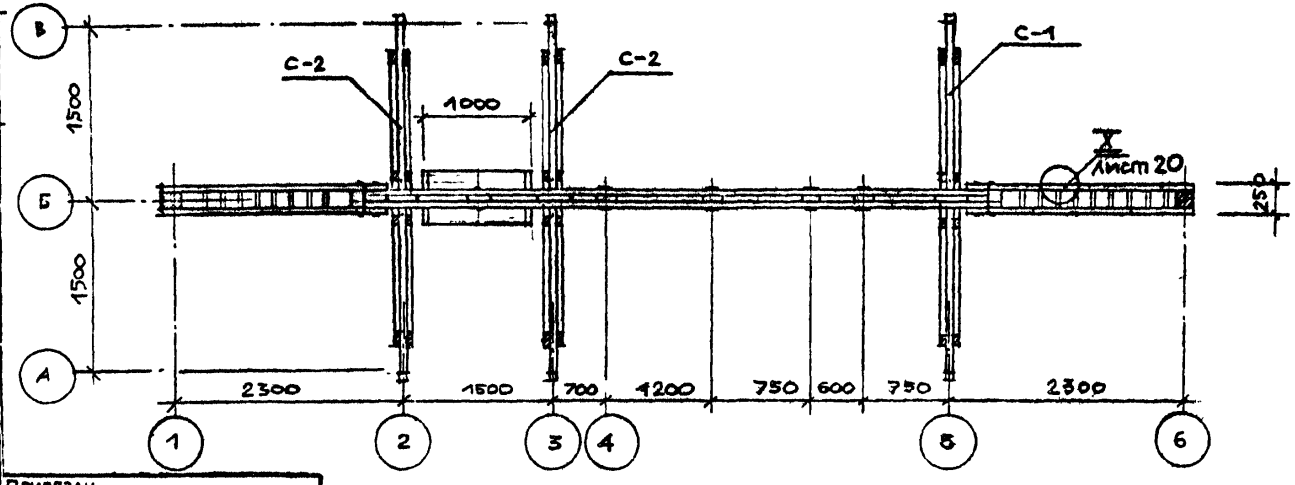

Экспликация оборудования:

ЛС-1 — лестница «рукоход»;
КН-1 — канат гимнастический;
Ш-1 — шест гимнастический;
ПР-2 — подвесная перекладина;
Б-1 — барабан;
ПР-1 — перекладина.

СОГЛАСОВАНО

Рук. отд. Радеев
Н. контр. Пащенко
Гл. конс. Шапелевская

Инв. № подл. | Подпись и дата | Взам. инв. №

ПРИВЯЗАН

Инв.

ЛенЗНИИЭП

ГАП	Радеев		2.84
Архит.	Лосев		1.84

Гимнастическая установка тип II. Фасад, вид сверху. Разрез А-А.

320-066.84 АС

Лист 15

1559/5

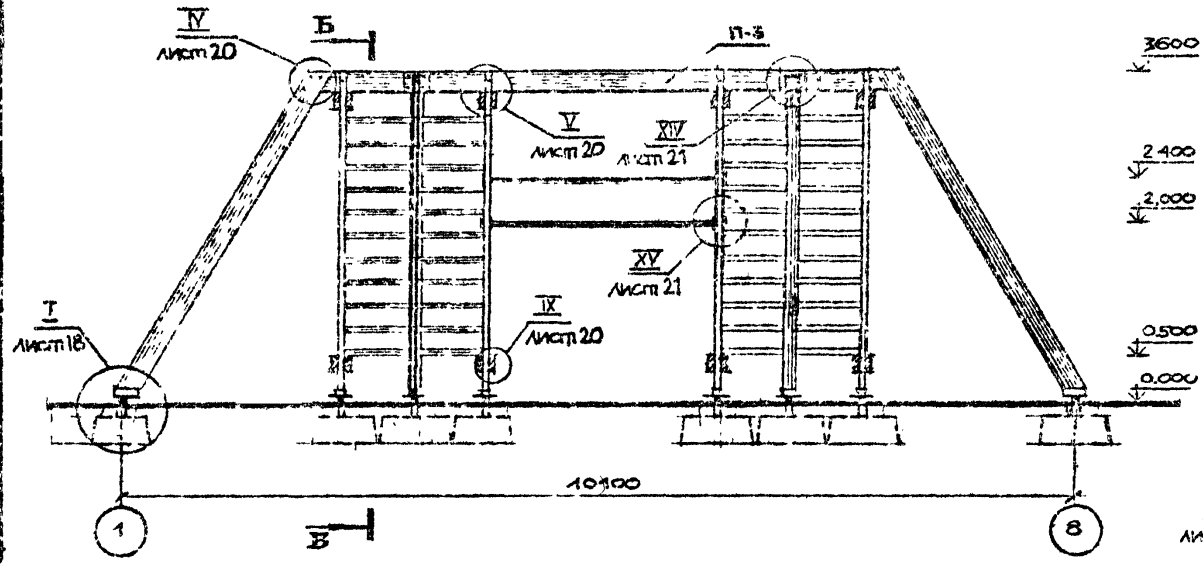

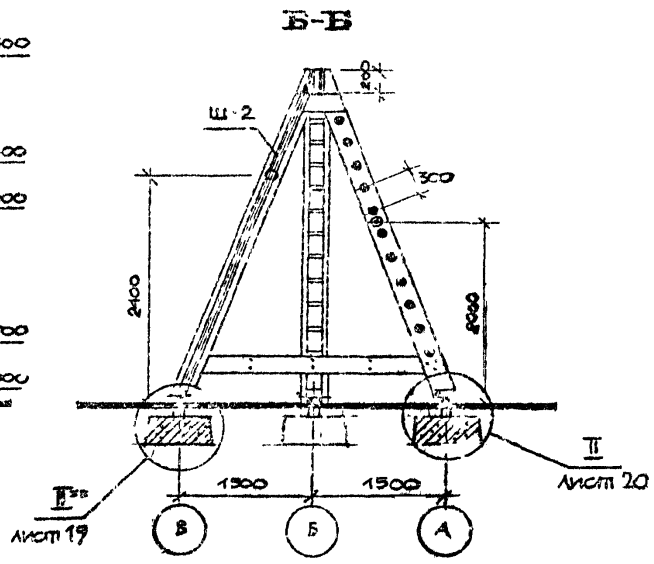

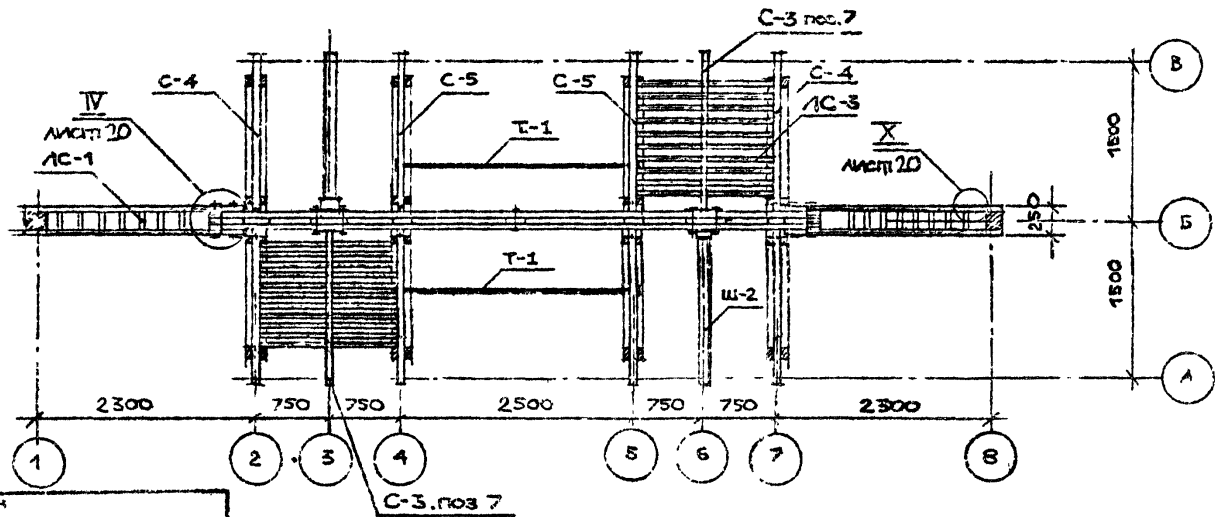

Экспликация оборудования

ЛС-1 — лестница „рукоход";
ЛС-3 — лестница для лазанья;
Т-1 — турник;
Ш-7 — шест для скольжения.

Принязан

Инд. №

ЛенЗНИИЭП

ГАП	Радеев		
Архит	Радеев		

Гимнастическая установка тип III. Фасад, видоверху. Разрез Б-Б.

320-066.84

АС

Рук отд. Радеев
Н. конт. Пащенко
Й. конст. Шепоковская

СОГЛАСОВАНО

Инв. № подл. | Подпись и дата | Взам. инв. №

ВЕРНО

г. Ленинград

155 15

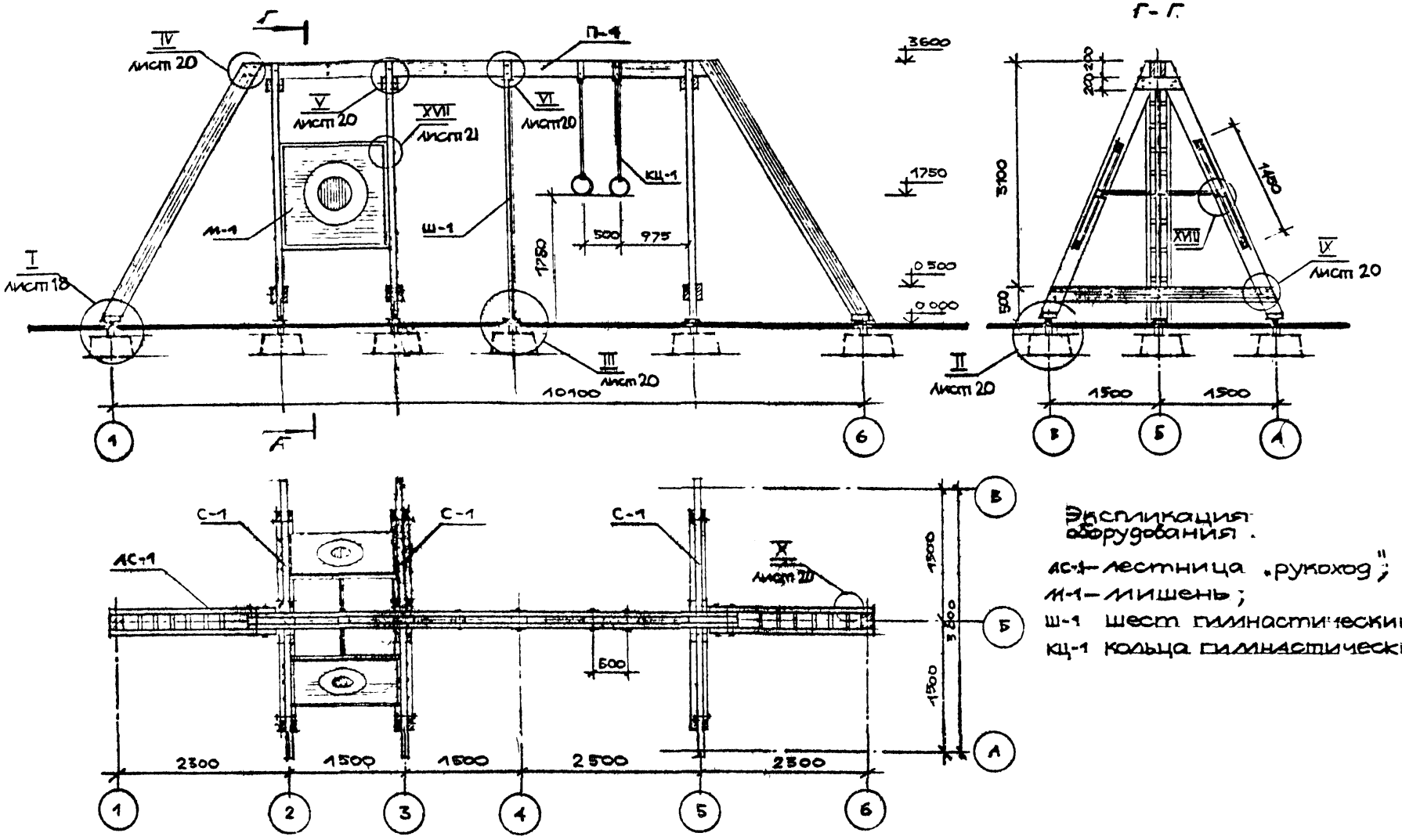

Экспликация оборудования.

АС-1 – лестница „рукоход";
М-1 – мишень;
Ш-1 шест гимнастический;
КЦ-1 кольца гимнастические

Привязан							
Инв №	ЛенЗНИИЭП	ГАП	Радеев		I.84	Гимнастическая установка тип IV. Фасад, вид сверху. Разрез Г-Г.	320-066.84 АС	Лист 17
		Арх	Лосев		I.84			

СОГЛАСОВАНО

Рук. отд. Радеев I.84
Н. конт. Пащенко I.84
Гл. конст. Шепелевский I.84

Инв № подл. | Подпись и дата | Взам. инв. №

1559/5

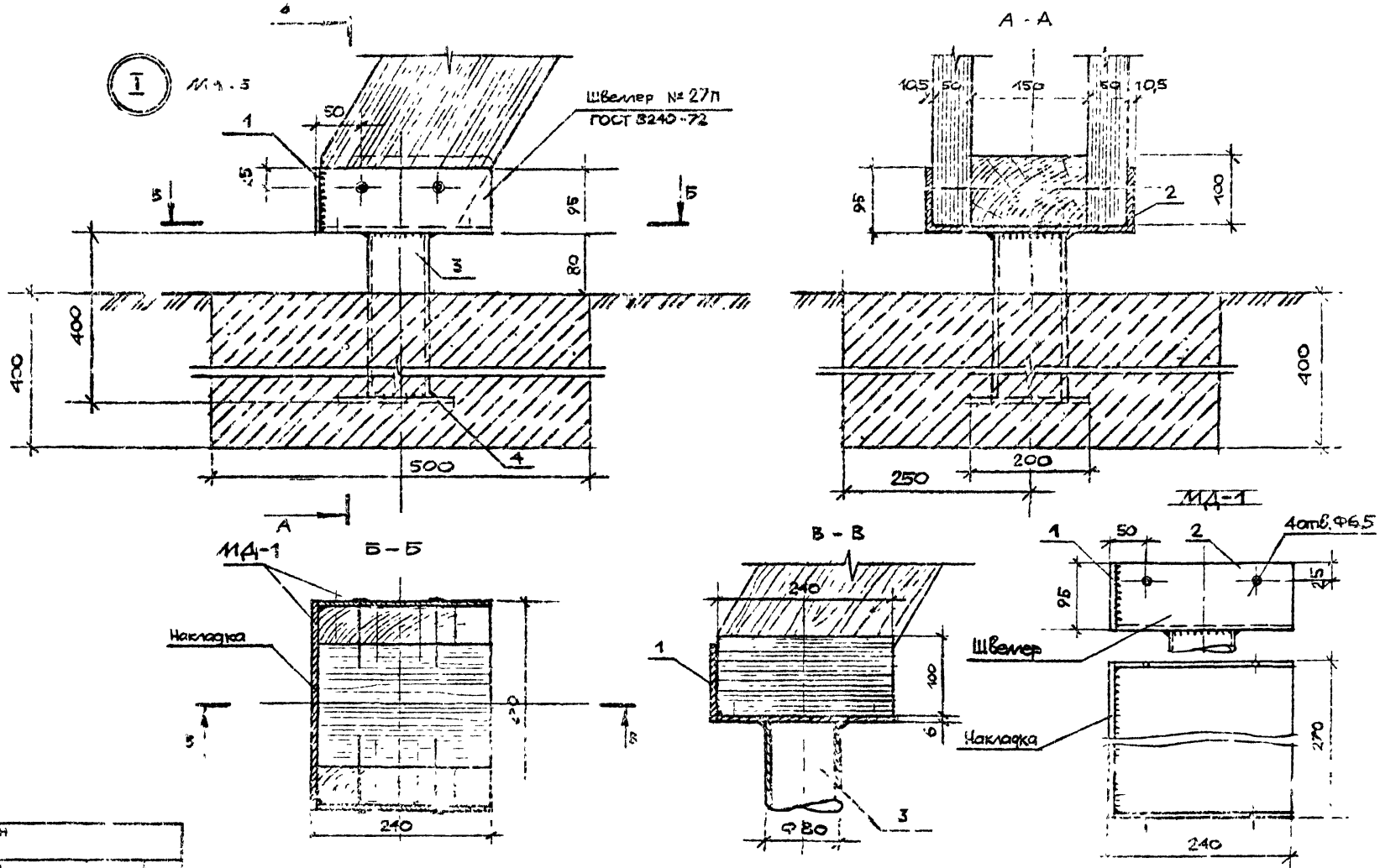

Привязан

ГАП	Адеев		Гимнастические установки тип I-IV Узел I Сечения А-А, Б-Б, В-В Деталь МД-1
АРХ			

ПенЗНИИЭП

320-066.84 АС

СОГЛАСОВАНО

Рук.отд. Радеев

Н.конт. Пашенко

Гл.конст. Шенкевич

Подпись и дата

Взам. инв. №

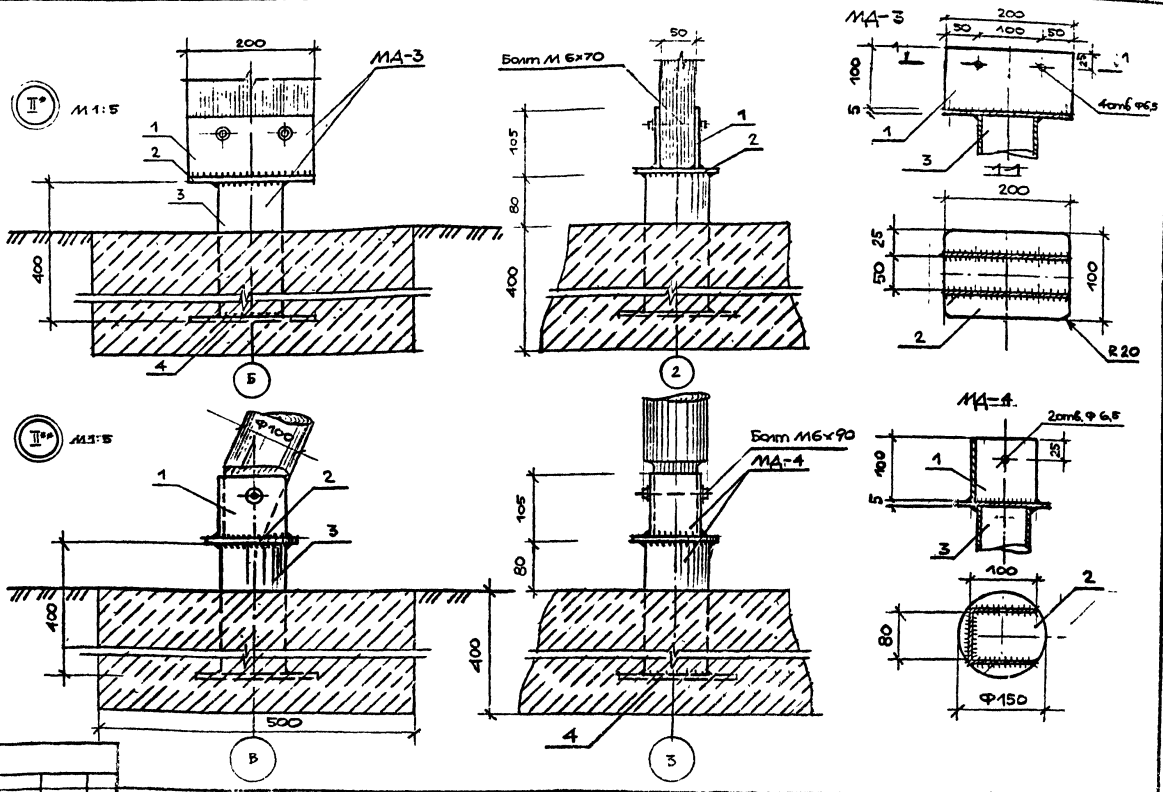

Рук. отд.	Радеев		I 84	Гимнастические установки тип I-IV. Узлы II*, II**. Детали МД-3, МД-4.	320-066.84	АС
Н. конт.	Пашенко		I 84			Лист 19
Гл. конст.	Шепеневская		I 84			

ПРИВЯЗАН

ЛенЗНИИЭП

ГАП Радеев I 84
Арх Лосев I 84

СОГЛАСОВАНО

Инв № подл | Подпись и дата | Взам. инв №

Копировал

Формат 1559/5

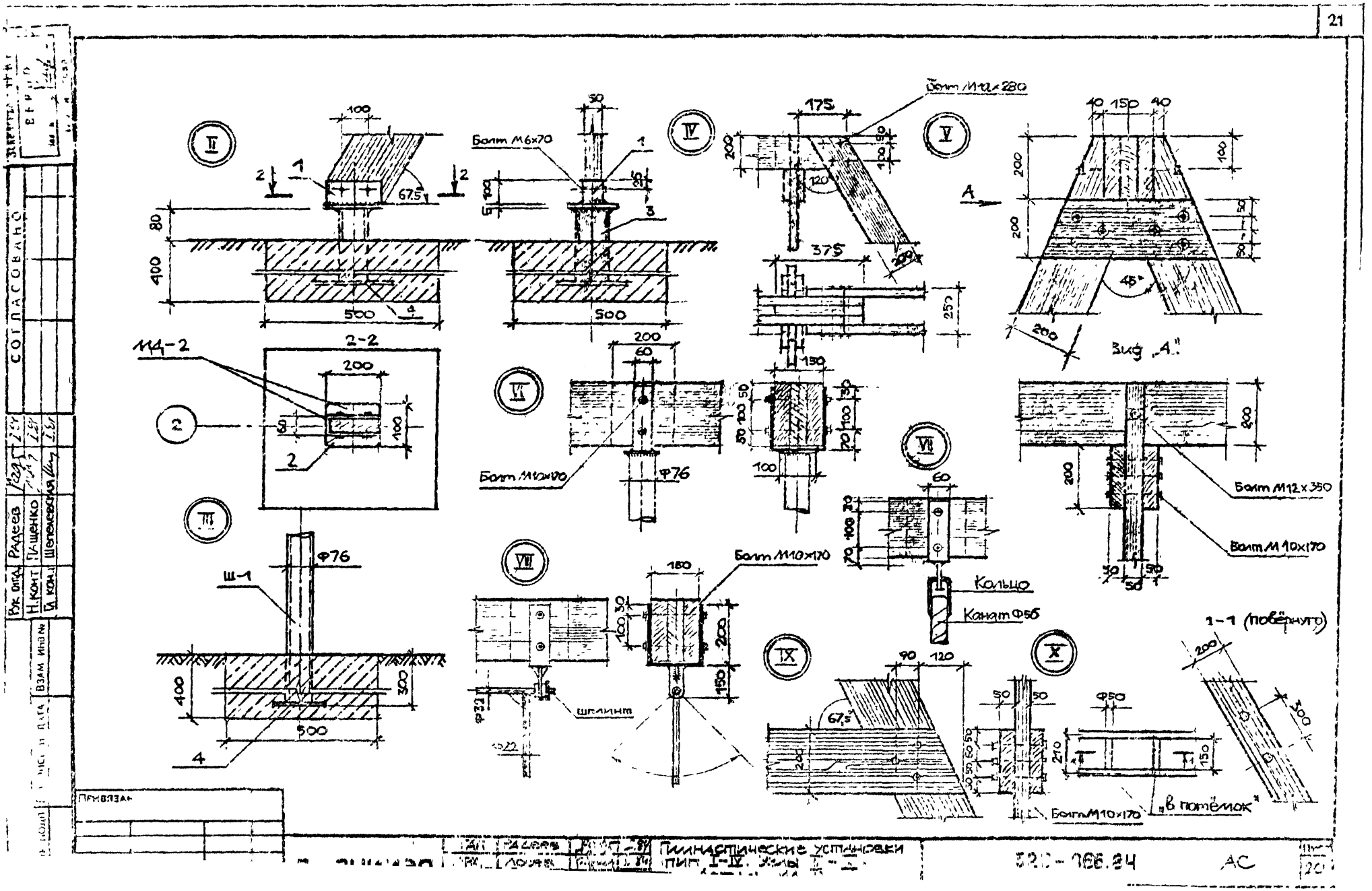

II
III
IV
V
VI
VII
VIII
IX
X
Болт М6х70
Болт М12х280
Болт М10х170
Болт М12х350
Болт М10х170
Болт М10х170
Болт М10х170
Вид „А"
2-2
1-1 (повёрнуто)
Ш-1
Ф76
Ф76
Ф76
Ф50
Кольцо
Канат Ф5б
Шплинт
„в потёмок"
СОГЛАСОВАНО
Рук. отд. Радеев
Н. конт. Пащенко
Гл. конт. Шепелевская
Взам. инв. №
Привязан
Гимнастические установки
тип I-IV. Узлы
АС

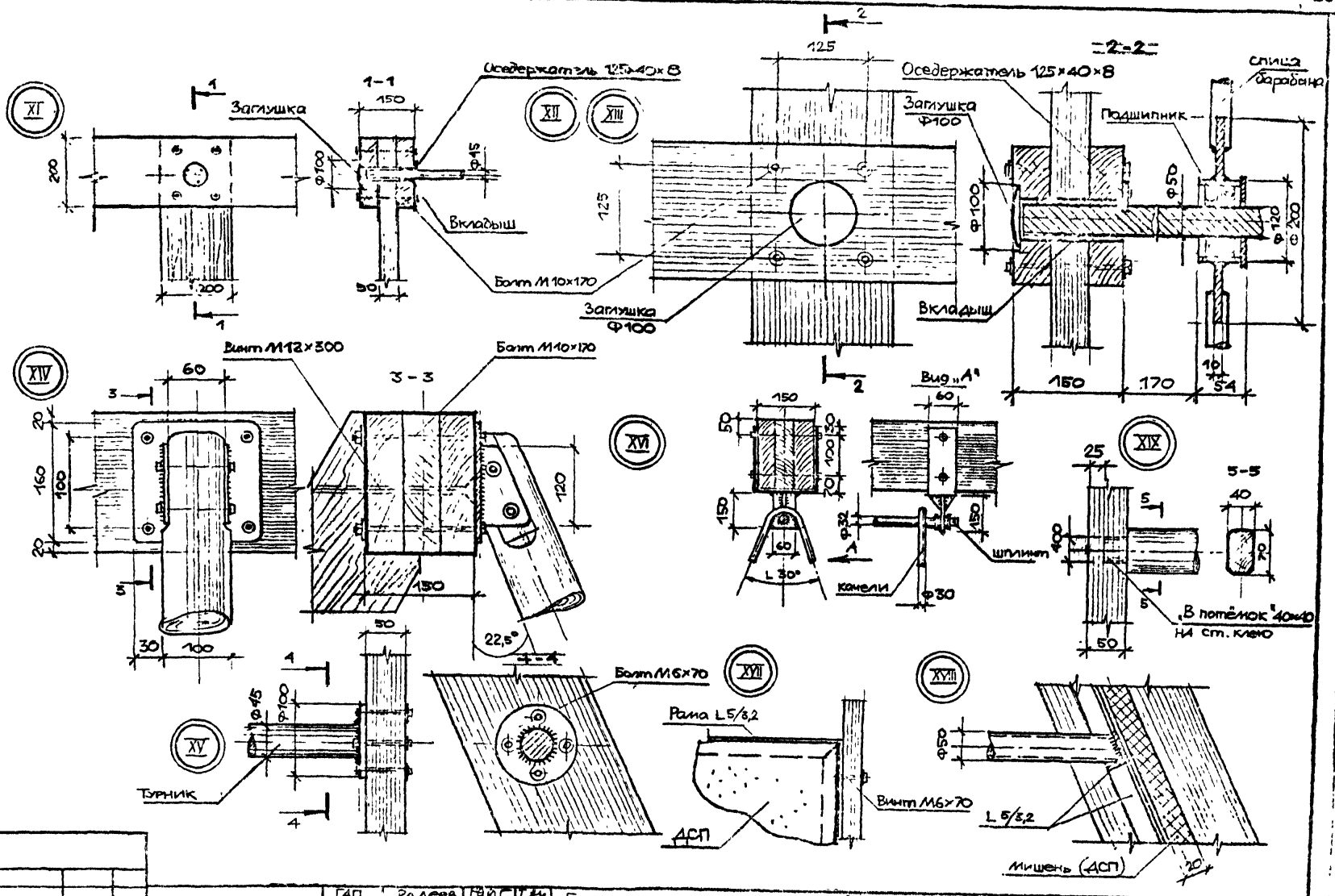

Рук. отд.	Радеев				
Н. конт.	Пушенко				
Гл. конст.	Шепелевская				

СОГЛАСОВАНО

ВЗАМ. ИНВ. №

ПОДПИСЬ И ДАТА

ИНВ. № ПОДЛ.

ПРИВЯЗАН

ИНВ. №

ЛенЗНИИЭП	ГАП	Радеев		Гимнастические установки тип I-IV. Узлы XI-XIX.	320-066.84 АС
	Арх.	Лосев			Лист 21

1559/5

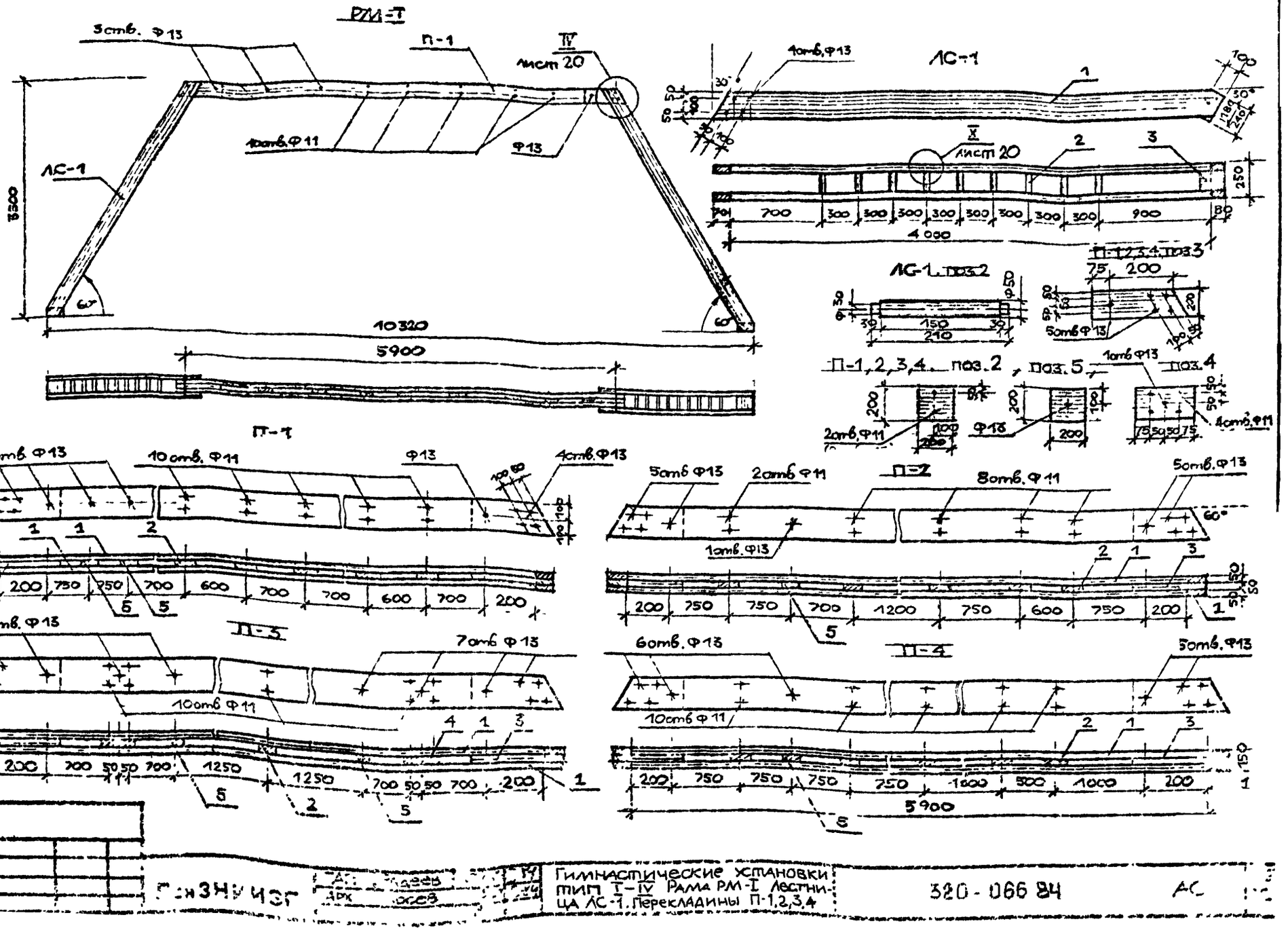

ПРИВЯЗАН

Гл. спец.	Гадаев						
Н. контр.	Пашенко						
Гл. констр.	Шестеловский						
Инв. № подл.	Подпись и дата	Взам. инв. №					

СОГЛАСОВАНО

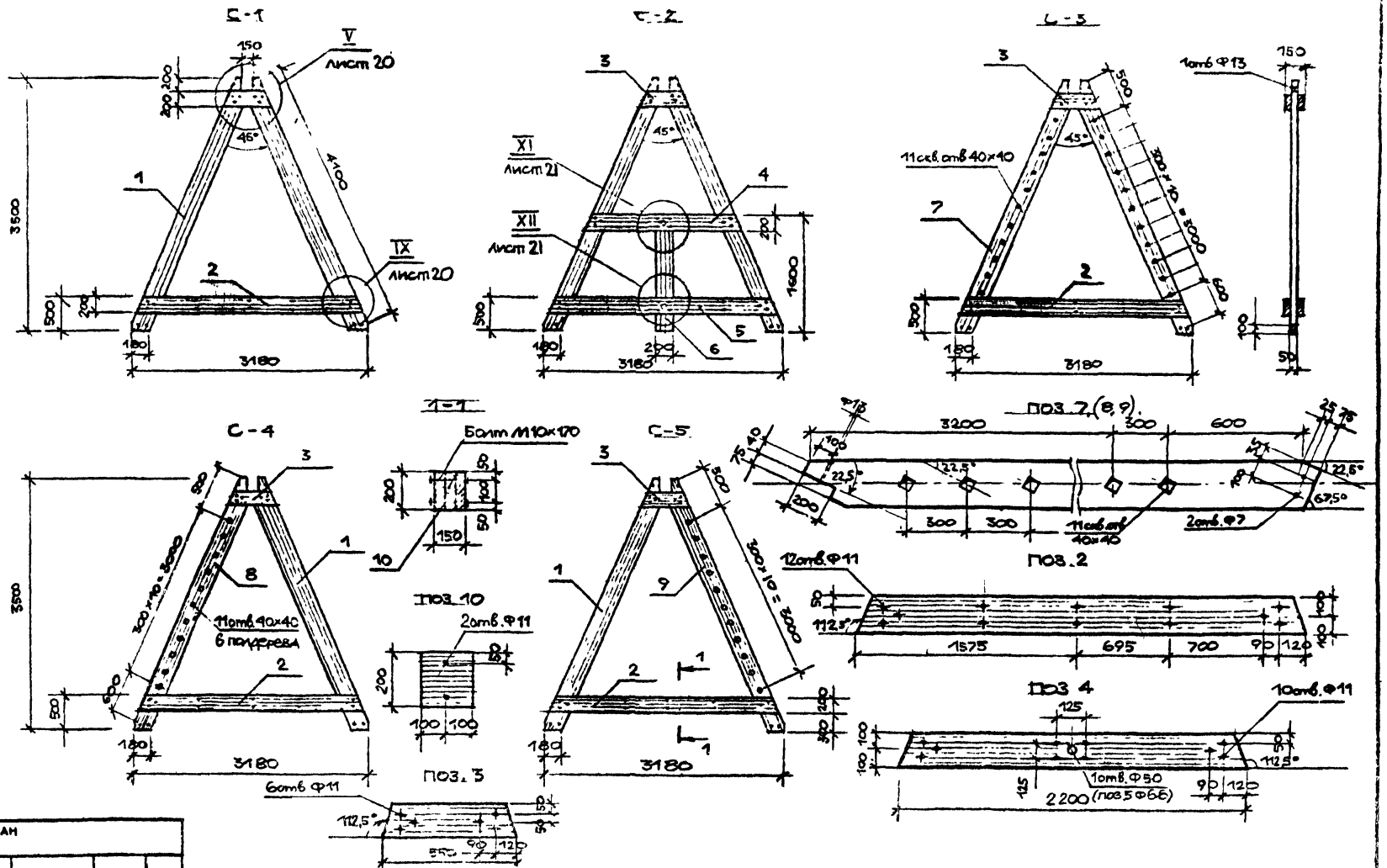

СОГЛАСОВАНО

Рук. отд.	Радеев		I 84
Н. конт.	Пащенко		I 84
Гл. конст.	Шепелевская		I 84

Инв. № подл. | Подпись и дата | Взам. инв. №

ПРИВЯЗАН

ГАП	Радеев		I 84
Арх.	Лосев		I 84

ЛенЗНИИЭП

Гимнастические установки тип I–IV. Стойки С-1, С-2, С-3, С-4, С-5. Детали.

320-066 84 АС

Лист 23

Копировал

Формат 1559/5

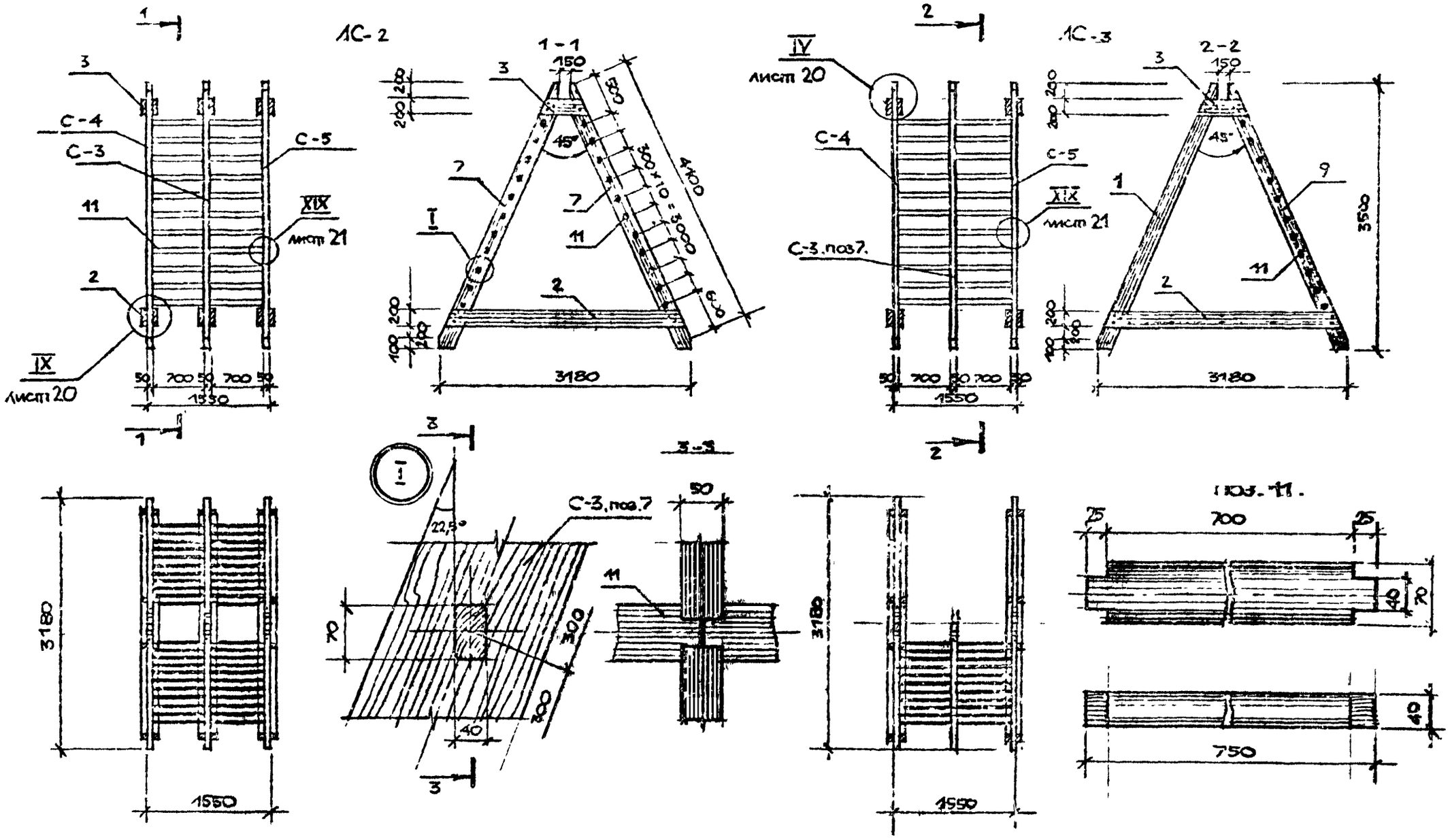

Рук. отд.	Радеев					
Н. конт.	Пащенко					
Гл. конст.	Шепелевская					

СОГЛАСОВАНО

Взам. инв. №

Подпись и дата

Инв. № подл.

Привязан

ПенЗНИИЭП	ГАП	Радеев		I 87	Гимнастические установки тип I, III. Лестницы ЛС-2, ЛС-3. Виды, узел I. Деталь.
	Арх.	Лосев		I 84	

320-066.84 АС

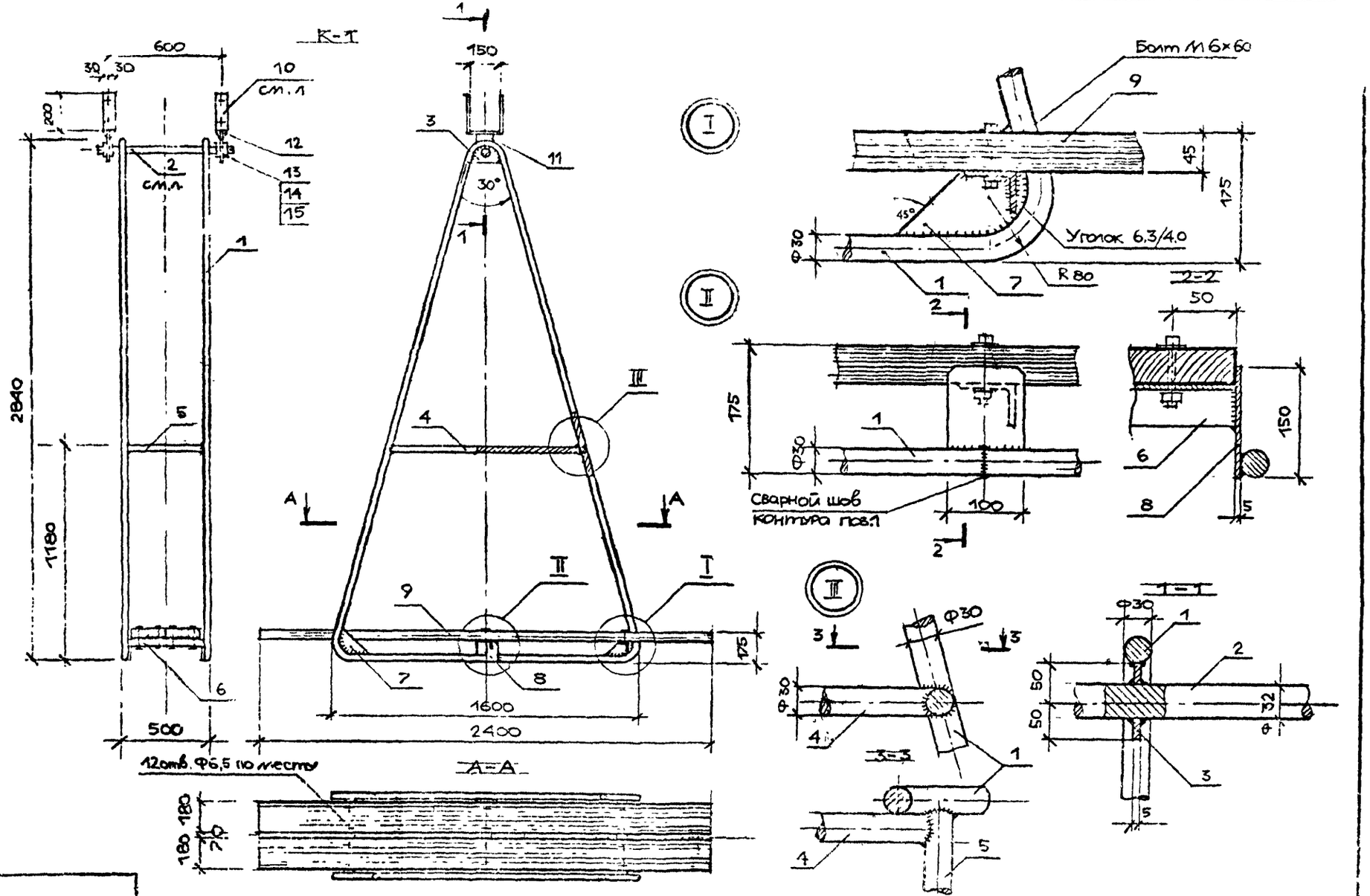

Рук.сек.	Р.Алеев			Гимнастическая установка тип I. Качели К-1. Вида. Сечения 1-1, А-А узлы I, II, III.	320-065.84	АС
Ч.конт.	Пашенко					
Ш.конст.	Шепелевская					25
ГАП	Р.Алеев					
АРХ	Алеев					

СОГЛАСОВАНО

ПРИВЯЗАН

ЛЕН 3 ... ИИЭП

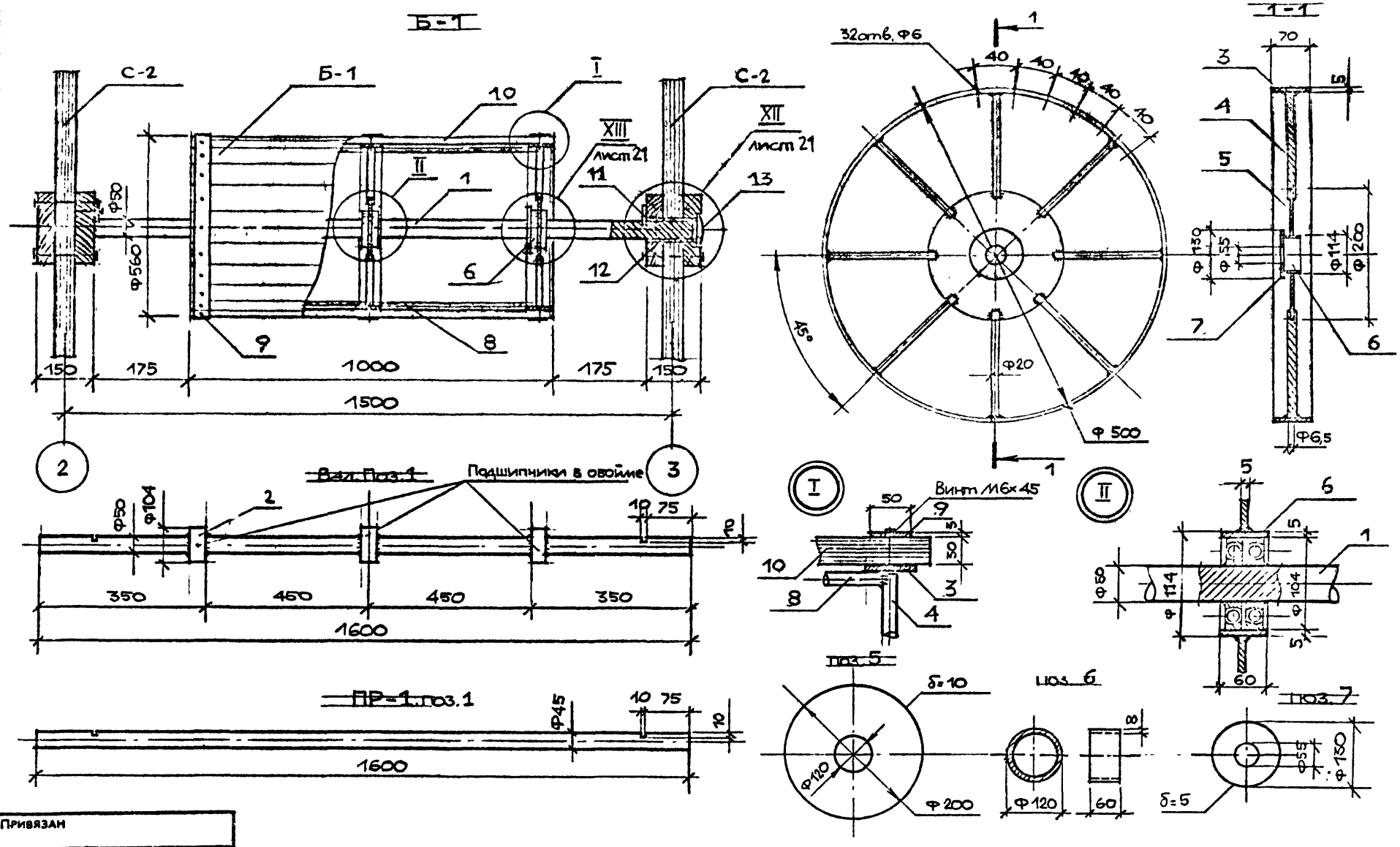

Привязан

ЛенЗНИИЭП	ГИП	Радеев			Гимнастическая установка тип II. Барабан Б-1. Переклади-на ПР-1. Узлы, сечения, детали.	320-066.84	АС	25
	Нач.	Лосев		1-84				

Копировал

Формат А3

1559-5

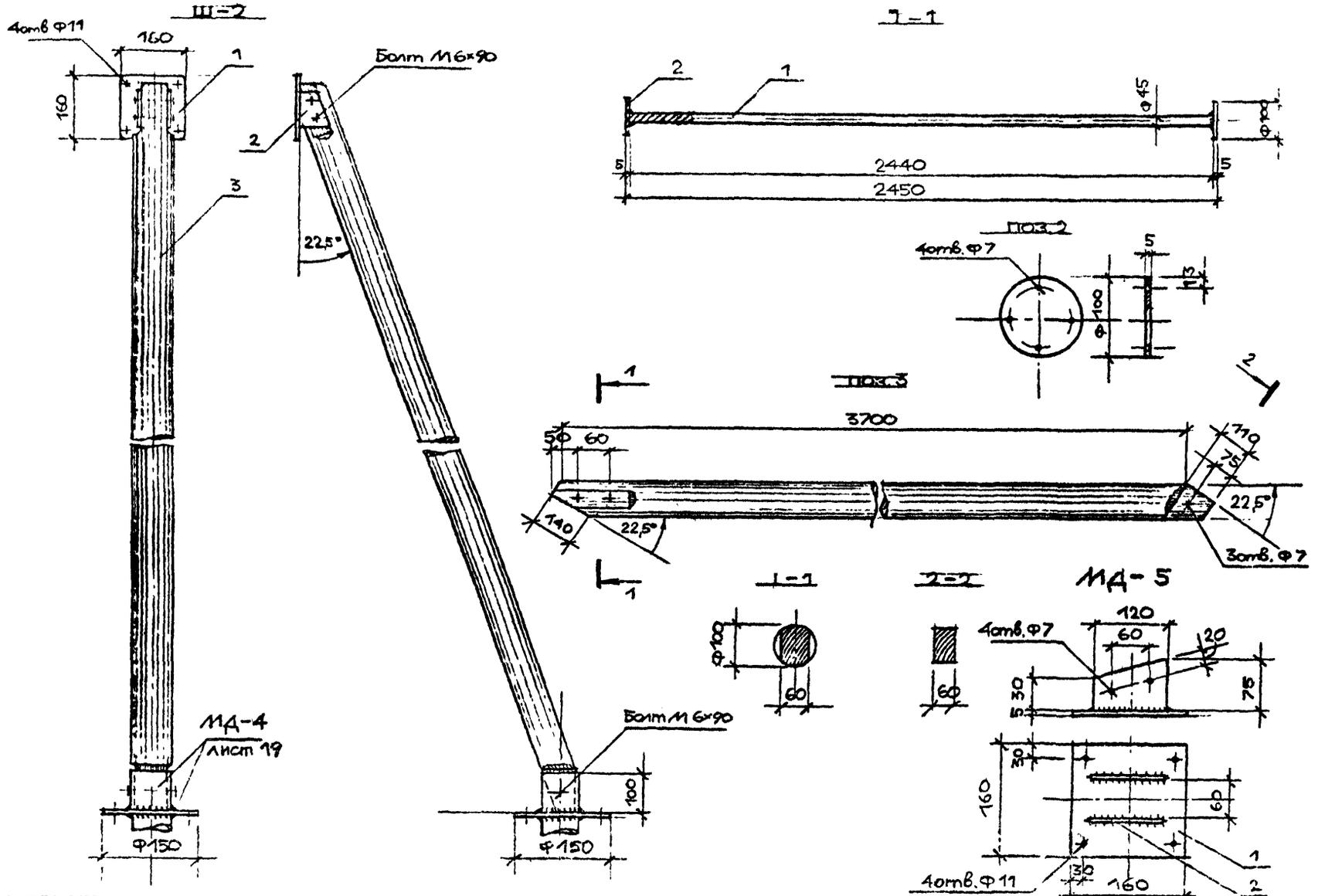

Рук.отд.	Радеев				
Н.конт.	Пащенко				
Гл.конст.	Шепелевская				

СОГЛАСОВАНО

ВЕРНО

Инв.№ подл. | Подпись и дата | Взам. инв.№

Привязан

ЛенЗНИИЭП	ГАП	Радеев		Гимнастическая установка тип III. Шест для скольжения Ш-2. Турник Т-1. Деталь МД-5.	320-066.84 АС	Лист 27
	Арх	Лосев			

Копировал

Формат 1553/5

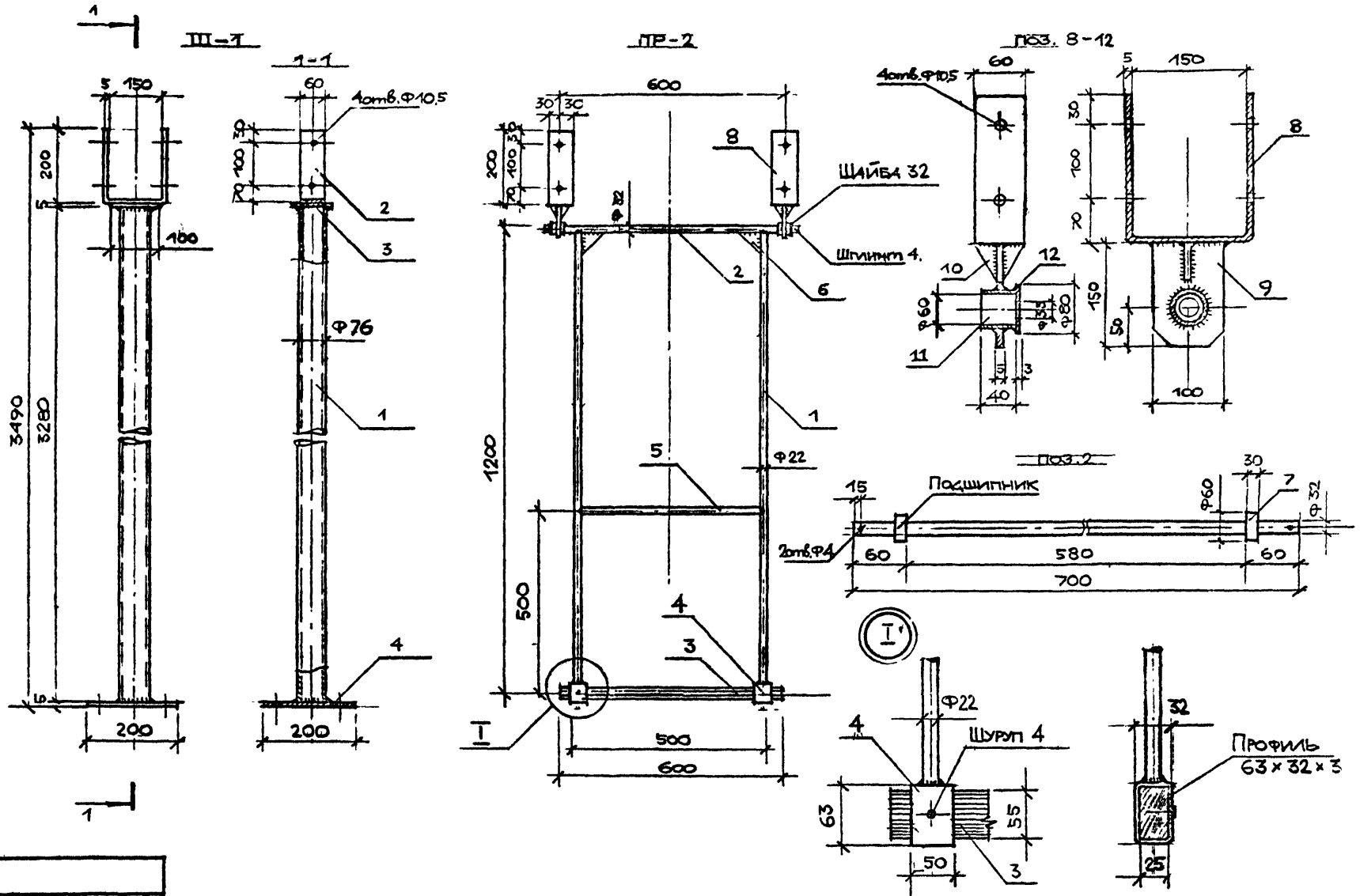

ГАП	Радеев		I-84	Гимнастическая установка тип I, II. Шест Ш-1. Подвесная перекладина ПР-2. Узел I, детали.	320-066.84 АС
Арх.	Лосев		I-84		

ЛенЗНИИЭП

Привязан

Согласовано

Рук отд. Радеев I.84
Н. конт. Пащенко I.84
Гл. конст. Шепелевская I.84

Инв № подл. | Подпись и дата | Взам. инв №

Копировал

Формат 1559/5

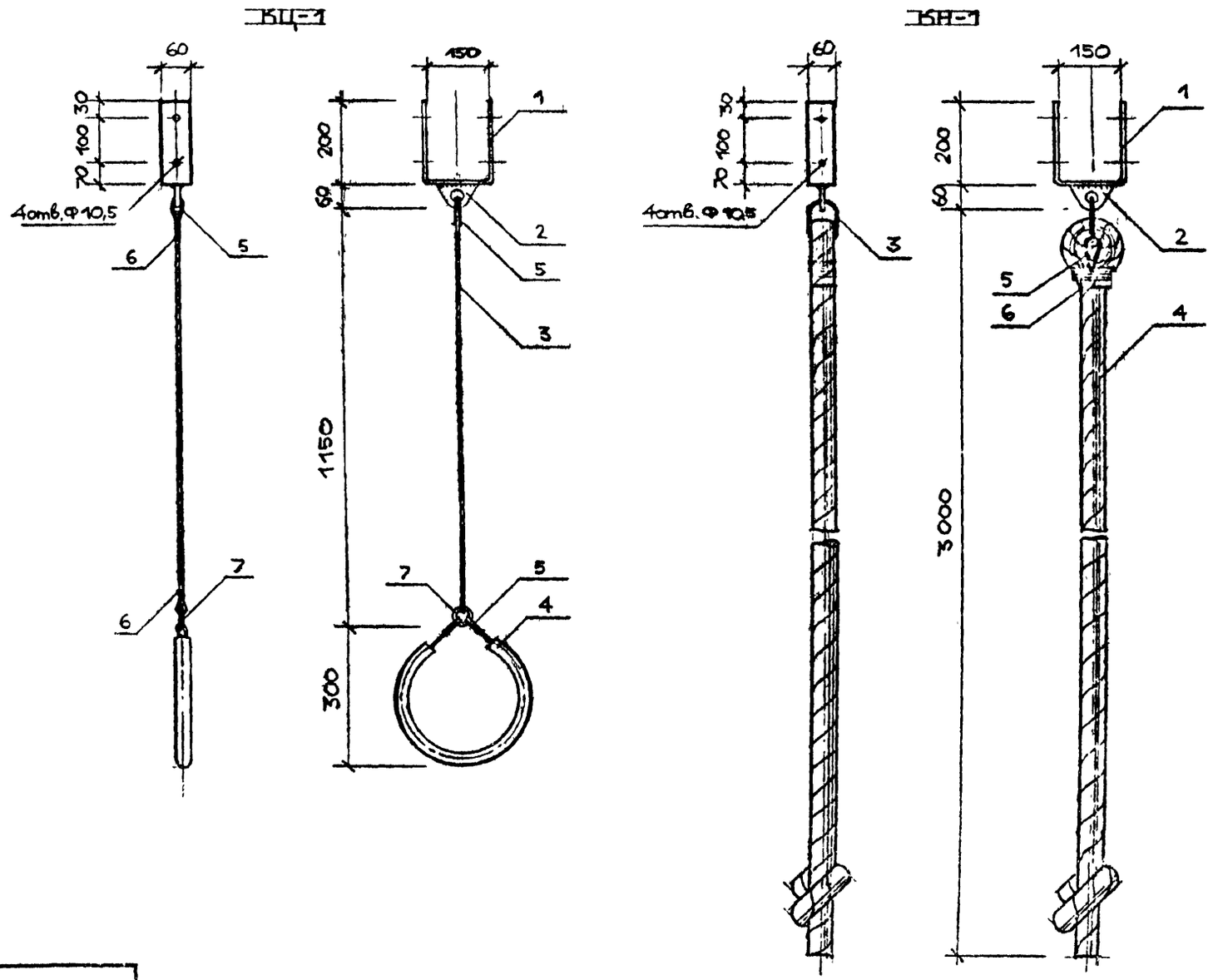

ПРИВЯЗАН

ЛенЗНИИЭП	ГАП	Радеев		1.84	Гимнастическая установка тип II, IV. Кольца КЦ-1. Канат КН-1. Виды.	320-066.84	АС
	Арх.	Лосев		1.84			Лист 29

СОГЛАСОВАНО

Рук. отд. Радеев
Н. конт. Пащенко
Гл. конст. Шепелевский

ВЗАМ. ИНВ №

ПОДПИСЬ И ДАТА

ИНВ. № ПОДЛ.

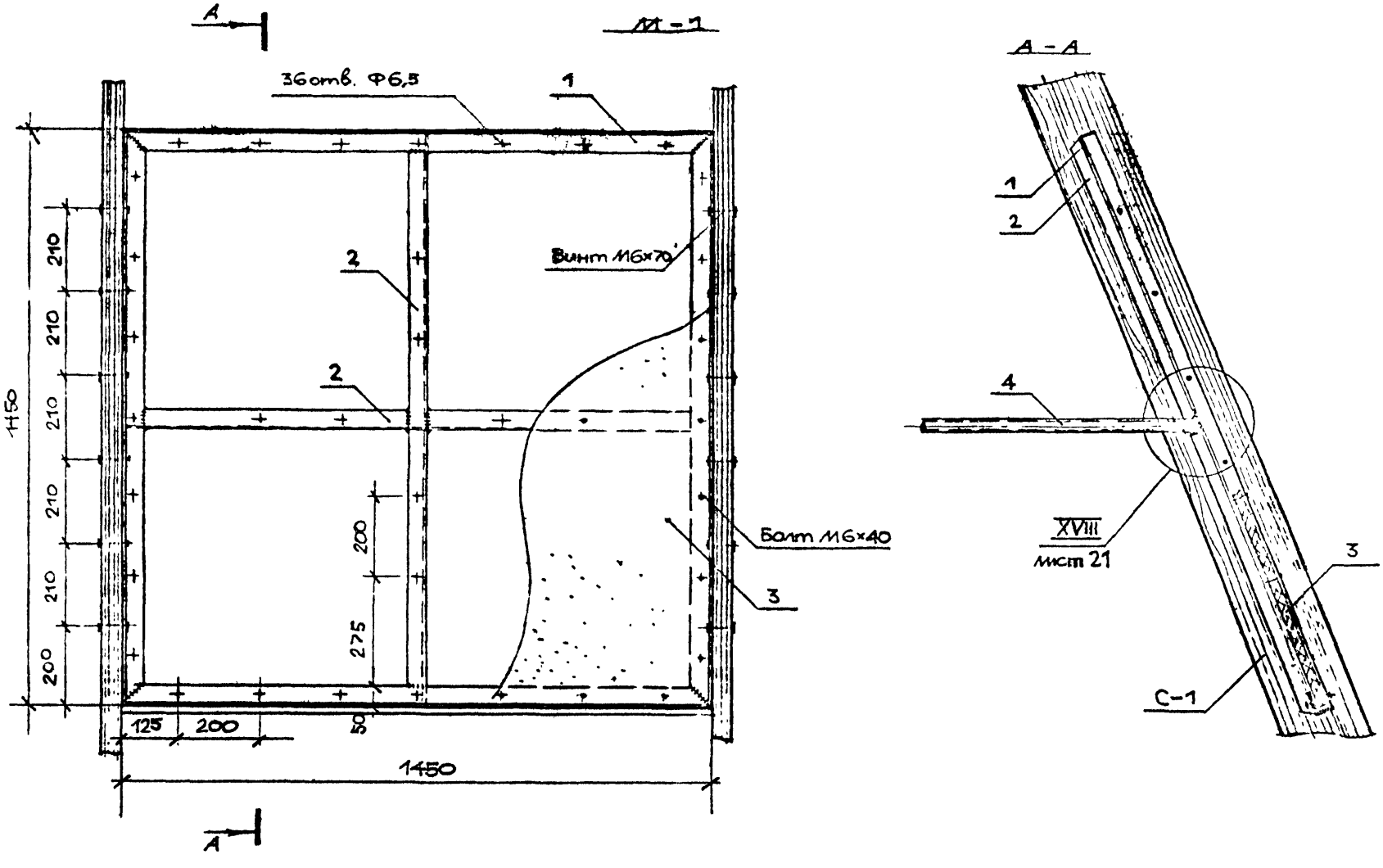

ВЕРНО

СОГЛАСОВАНО

Рук.отд.	Радеев	
Н.конт	Пащенко	
Гл.конст	Шепелевский	

Взам. инв №

Подпись и дата

Инв № подл

Привязан

ЛенЗНИИЭП	ГАП	Радеев		I.84	Гимнастическая установка тип IV. Мишень М-1. Фасад, разрез А-А.
	Арх.	Лосев		I.84	

320-066.84 АС

Копировал

Формат 155

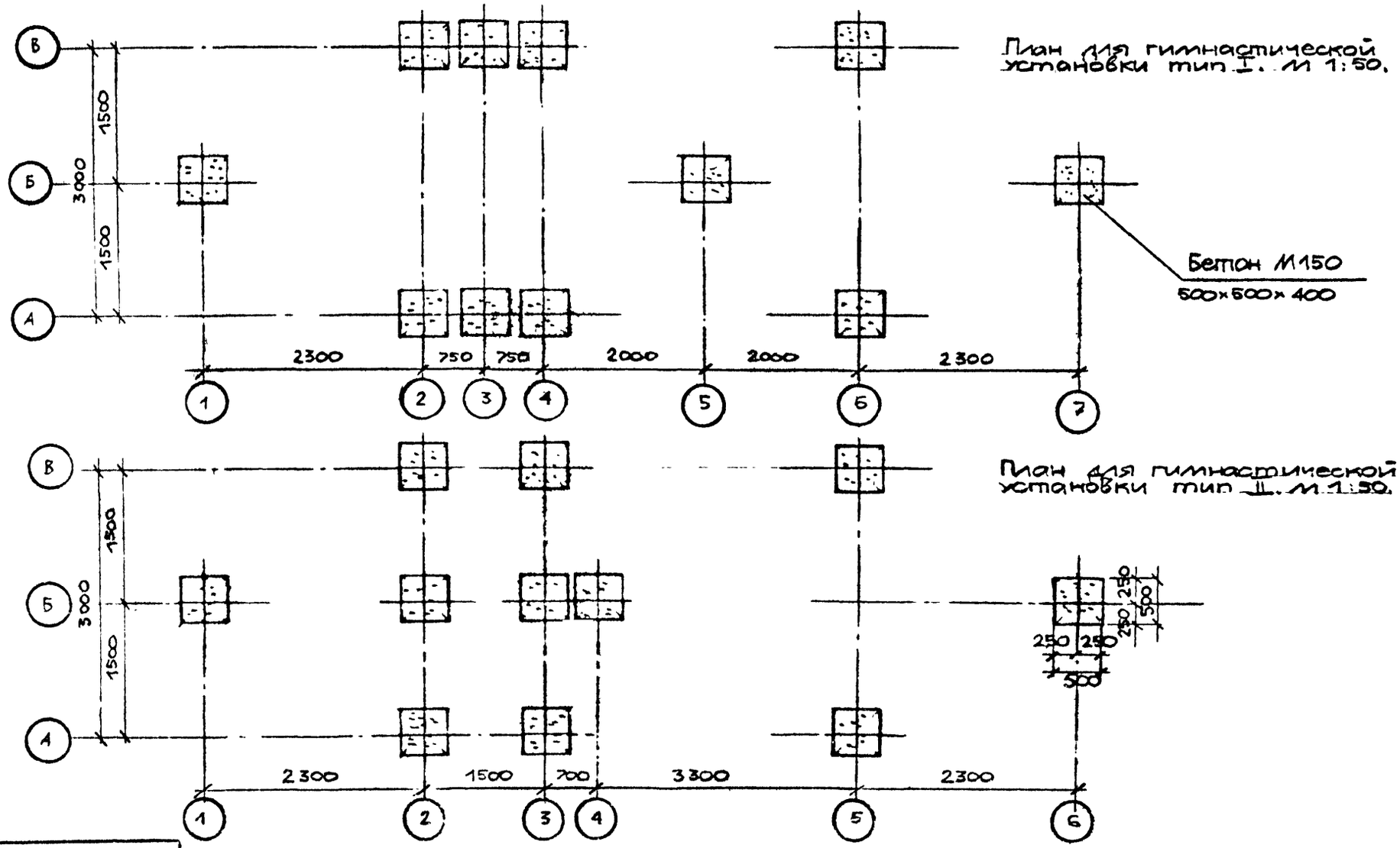

ГАП	Радеев		I.84	Гимнастические установки тип I, II. Планы фундаментов.	320-066.84	АС
АРХ.	Лосев		I.84			Лист 31

ПенЗНИИЭП

Инв № | Взам. инв.№ | Подпись и дата | Инв.№ подл.

Рук.отд. Радеев | Н.конт. Пащенко | Гл.конт. Шепелевский

СОГЛАСОВАНО

1559/5

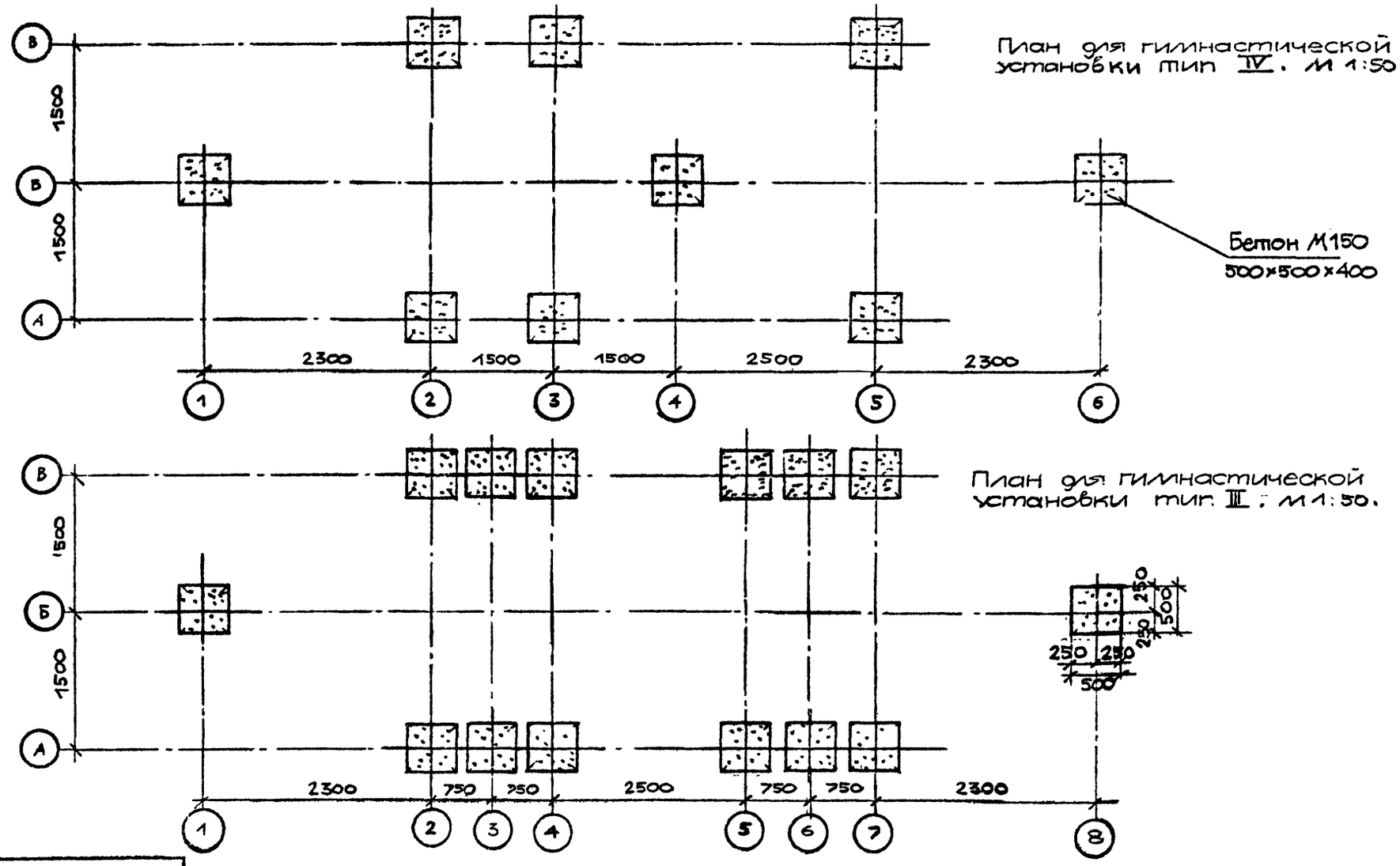

ПенЗНИИЭП	ГАП	Радеев		Гимнастические установки тип III, IV. Планы фундаментов.	320-066.84	АС
	Арх.	Лосев				

Инв № подл | Подпись и дата | Взам инв №

Инв № | Привязан

СОГЛАСОВАНО

Рукоп. Радеев | Н. конт. Пашенко | Л. конст. Шепелевский

Поз. обозначение	Обозначение	Наименование	Кол	Масса ед., кг	Примечание
		Гимнастическая установка тип I.			
		Перекладина П-1	1	0,146	0,146 м³
1		Наружный элемент	2	0,06	0,12 м³
		Доска 6.000×200×50.			
		ГОСТ 8486-66.			
2		Внутренний элемент*	7	0,002	0,014 м³
		Доска 200×200×50.			
		ГОСТ 8486-66.			
3		Внутренний элемент**	2	0,004	0,008 м³
		Доска 375×200×50.			
		ГОСТ 8486-66.			
5		Внутренний элемент***	2	0,002	0,004 м³
		Доска 200×200×50			
	Лестница	ЛС-1	2	0,196	0,39 м³
1		Косоур.	4	0,045	0,18 м³
		Доска 4500×200×50.			
		ГОСТ 8486-66.			
2		Перекладина.	18	0,0005	0,01 м³
		Брусок 210×50×50.			
		ГОСТ 8486-66			

Поз. обозначение	Обозначение	Наименование	Кол	Масса ед., кг	Примечание
3		Соединительный элемент.	2	0,003	0,006 м³
		Доска 240×150×100.			
		ГОСТ 8486-66.			
	Лестница	ЛС-2	1	0,72	0,72 м³
		Стойка С-3	1	0,158	0,158 м³
2		Нижний соединительный элемент.	2	0,03	0,06 м³
		Доска 3150×200×50.			
		ГОСТ 8486-66.			
3		Верхний соединит. элемент ③	2	0,006	0,012 м³
		Доска 550×200×50.			
		ГОСТ 8486-66.			
7		Косоур.	2	0,04	0,08 м³
		Доска 4200×200×50.			
		ГОСТ 8486-66.			
10		Внутренний элемент	3	0,002	0,006 м³
		Доска 200×200×50.			
		ГОСТ 8486-66.			

СОГЛАСОВАНО

Рук. отд. Радеев
Н. конт. Пащенко
Гл. конст. Шапиро

Инв. № подл. | Подпись и дата | Взам. инв. №

ПРИВЯЗАН

ЛенЗНИИЭП

ГАП Радеев
Арх. Лосев

Гимнастические установки тип I–IV. Сводная спецификация. / НАЧАЛО /

320-066.84

АС

Лист 33

Копировал

Формат А4

Поз. обозначение	Обозначение	Наименование	Кол	Масса ед., кг	Примечание
		Стойка С-4.	1	0,158	0,158 м³
1		Косоур.	1	0,04	0,04 м³
		Доска 4200×200×50.			
		ГОСТ 8486-66.			
2		Нижний соединит.	2	0,03	0,06 м³
		элемент.			
		Доска 3150×200×50.			
		ГОСТ 8486-66.			
3		Верхний соединит.	2	0,006	0,012 м³
		элемент.			
		Доска 550×200×50.			
		ГОСТ 8486-66.			
8		Косоур.	1	0,04	0,04 м³
		Доска 4200×200×50.			
		ГОСТ 8486-66.			
10		Внутр. соединит.	3	0,002	0,006 м³
		элемент.			
		Доска 200×200×50.			
		ГОСТ 8486-66.			
		Стойка С-5.	1	0,246	0,246 м³
1.		Косоур.	1	0,04	0,04 м³
		Доска 4200×200×50.			
		ГОСТ 8486-66.			
2		Нижний соединит.	2	0,03	0,06 м³
		элемент.			
		Доска 3150×200×50.			
		ГОСТ 8486-66.			
3		Верхний соединит.	2	0,006	0,012 м³
		элемент.			
		Доска 550×200×50.			
		ГОСТ 8486-66.			
9		Косоур.	1	0,04	0,04 м³
		Доска 4200×200×50.			
		ГОСТ 8486-66.			
10		Внутр. соединит.	3	0,002	0,006 м³
		элемент.			
		Доска 200×200×50.			
		ГОСТ 8486-66.			
11		Перекладина.	44	0,002	0,088 м³
		Доска 750×70×40			
		ГОСТ 8486-66.			
		Стойка С-1.	1	0,158	0,158 м³
1		Косоур.	2	0,04	0,08 м³
		Доска 4200×200×50.			
		ГОСТ 8486-66.			

СОГЛАСОВАНО

Гл. инж. проекта — Радеев
Гл. конст. — Панченко
Н. конт. — Шелевская
Рук. отд. —

Инв. № подл. | Подпись и дата | Взам. инв. №

Привязан

ЛенЗНИИЭП

ГАП	Радеев			
Арх.	Лосев			

Гимнастические установки типа I–IV. Сводная спецификация. /Продолжение./

320-066.84

АС

Стадия | Лист | Листов
Р | 34 |

Копировал

Формат А4

155 9/5

Поз. обозначение	Обозначение	Наименование	Кол	Масса ед., кг	Примечание
2		Нижний соединит. элемент.	2	0,03	0,06м³
		Доска 3150×200×50.			
		ГОСТ 8486-66.			
3		Верхний соединит. элемент.	2	0,006	0,012м³
		Доска 550×200×50.			
		ГОСТ 8486-66.			
10		Внутр. соединит. элемент.	3	0,002	0,006м³
		Доска 200×200×50.			
		ГОСТ 8486-66.			
	Канели — К-1		2	86,25	172,5кг
1		Рама.	4	24,7	98,8кг
		Круг Ф30. ℓ=7600.			
		ГОСТ 2590-71*			
2		Вал.	2	4,46	8.85кг
		Круг Ф32. ℓ=700			
		ГОСТ 2590-71*.			
3		Косынка 1.	4	0,78	3,14кг
		Полоса 5×100. ℓ=200			
		ГОСТ 103-76.			
4		Поручень 1.	4	5,55	22,2кг
		Круг Ф30, ℓ=1000.			
		ГОСТ 2590-71.			

Поз. обозначение	Обозначение	Наименование	Кол	Масса ед., кг	Примечание
5		Поручень 2.	4	2,44	9.77кг
		Круг Ф30, ℓ=450.			
		ГОСТ 2590-71*.			
6		Опора.	6	1,32	7,92кг
		Уголок 63×40×4, ℓ=430			
		ГОСТ 8510-72.			
7		Косынка 2.	8	0,48	3,87кг
		Полоса 5×100, ℓ=220.			
		ГОСТ 103-76.			
8		Плита.	4	0,75	3,01кг
		Полоса 5×100. ℓ=150.			
		ГОСТ 103-76.			
9		Настил.	4	0,02	0,08м³
		Доска 2400×180×44.			
		ГОСТ 8486-66.			
10		Подвес.	4	1,32	5,28кг
		Полоса 5×60. ℓ=560.			
		ГОСТ 103-76.			
11		Петля.	4	0,75	3,01кг
		Полоса 5×100. ℓ=150.			
		ГОСТ 103-76.			
12		Косынка 3.	8	0,06	0,47кг
		Полоса 5×30. ℓ=50.			
		ГОСТ 103-76.			
13		Цилиндр.	4	0,27	1,08кг
		Труба Ф70. ℓ=40.			
		ГОСТ 10704-76.			

СОГЛАСОВАНО

Инв.№ подл. | Подпись и дата | Взам. инв.№

Ин.конт. Шестакевич

Рук.гр. Радзей

Гип. Лосев

Привязан

ЛенЗНИИЭП

ГАП Радзей

Нач. Лосев

Гимнастические установки типа I-IV. Сводная спецификация. /Продолжение/

320-066.84 АС

Лист 35

Копировал

Формат А4

1559/5

Поз. обозначение	Обозначение	Наименование	Кол	Масса ед., кг	Примечание
14		Крышка.	4	0,20	0,8 кг
		Полоса. 4×80. Ф80.			
		ГОСТ 103-76.			
15		Подшипник $Ф_{вн}$=32	4	0,38	1,44 кг
		ГОСТ			
	Шест гимнастический Ш-1		1	32,26	32,26кг
1		Стойка.	1	29,1	29,1 кг
		Труба Ф76. ℓ= 4100.			
		ГОСТ 8732-78.			
2		Подвес.	1	1.2	1,2 кг
		Полоса 5×60. ℓ=560.			
		ГОСТ 103-76.			
3		Крышка.	1	0,39	0,39 кг
		Полоса 5×100. ℓ=100.			
		ГОСТ 103-76.			
4		Основание.	1	1,57	1,57кг
		Полоса 5×200, ℓ=200			
		ГОСТ 103-76.			
	Деталь МД-1.		2	11,64	23,29 кг
1		Накладка.	2	0,82	1,65 кг
		Полоса 5×95. ℓ=270			

Поз. обозначение	Обозначение	Наименование	Кол	Масса ед., кг	Примечание
		ГОСТ 103-76.			
2		Опора. Швеллер 27П.	2	6.41	12,82кг
		ℓ=240. ГОСТ 8240-72.			
3		Труба Ф76. ℓ=400	2	2,84	5,68кг
		ГОСТ 8732-78.			
4		Полоса 5×200. ГОСТ 103-76	2	1,57	3,14 кг
	Деталь МД-2		8	5,65	45,23 кг
1		Опора, полоса 5×100	8	0,47	3.76 кг
		ℓ=460. ГОСТ 103-76.			
2		Полоса 5×100, ℓ=200	8	0,78	6,27кг
		ГОСТ 103-76.			
3		Труба Ф76. ℓ=400. ГОСТ 8732-78	8	2,84	22,7кг
4		Полоса 5×200×200. ГОСТ 103-76	8	1.57	12,5 кг
	Бетон монолитный	М150. 500×500×400	11	0,1	1,1 м³
	Стандартные изделия				29,47кг
1		Болт М6×60.	24	0,04	1,19кг
		ГОСТ 7798-70.			
2		Болт М16×70.	16	0,04	0,81 кг
		ГОСТ 7798-70.			
3		Болт М10×170	82	0,11	9,5 кг
		ГОСТ 7798-70.			

Привязан

ЛенЗНИИЭП	ГАП	Радеев		I.84	Гимнастические установки тип I–IV. Сводная спецификация. /Продолжение/.
	Арх	Лосев		I.84	

320-066.84 АС

35

Согласовано

Инв. № подл. | Подпись и дата | Взам. инв. №

Копировал

Формат 155 г/3

Поз. обозначение	Обозначение	Наименование	Кол.	Масса ед., кг	Примечание
4		Болт М12×280	8	0,24	1,98 кг
		ГОСТ 7798-70.			
5		Болт М12×300	4	0,25	1,0 кг
		ГОСТ 7798-70.			
6		Болт М14×30	44	0,06	0,84 кг
		ГОСТ 7798-70.			
7		Гайка 2М10	82	0,01	0,82 кг
		ГОСТ 5915-70.			
8		Гайка 2М12	12	0,015	0,18 кг
		ГОСТ 5915-70.			
9		Гайка 2М14	44	0,02	0,88 кг
		ГОСТ 5915-70.			
10		Гайка 2М6	40	0,007	0,28 кг
		ГОСТ 5915-70.			
11		Шайба.6.	80	0,003	0,24 кг
		ГОСТ 11371-78.			
12		Шайба.10.	164	0,004	0,65 кг
		ГОСТ 11371-78.			
13		Шайба.12.	24	0,006	0,14 кг
		ГОСТ 11371-78.			
14		Шайба.14.	88	0,01	0,88 кг
		ГОСТ 11371-78.			
15		Шплинт 4×45	4	0,02	0,08 кг
		ГОСТ 397-79.			
16		Шуруп Б×100 ГОСТ 1145-80	10	0,02	0,2 кг

Поз. обозначение	Обозначение	Наименование	Кол.	Масса ед., кг	Примечание
	Гимнастическая	установка тип II			
	Перекладина	— П-2	1	0,14	0,14 м³
1		Наружный элемент.	2	0,06	0,12 м³
		Доска 6.000×200×50			
		ГОСТ 8486-66.			
2		Внутр. соед. элемент.	5	0,002	0,01 м³
		Доска 200×200×50			
		ГОСТ 8486-66.			
3		Внутр. соед. элемент.	2	0,004	0,008 м³
		Доска 375×200×50			
		ГОСТ 8486-66.			
5		Внутр. соед. элемент.	1	0,002	0,002 м³
		Доска 200×200×50			
		ГОСТ 8486-66.			
	Лестница	ЛС-1	2	0,195	0,39 м³
1		Косоур.	4	0,045	0,18 м³
		Доска 4500×200×50			
		ГОСТ 8486-66.			
2		Перекладина.	18	0,0005	0,009 м³
		Брус 210×50×50.			
		ГОСТ 8486-66.			

Привязан

Инв № подл. | Подпись и дата | Взам. инв №

Согласовано

Рук. отд. Радеев | Н. конт. Пащенко | Гл. конст. Шепелевский

ЛенЗНИИЭП	ГАП	Радеев	
	Арх.	Лосев	

Гимнастические установки тип I-IV. Сводная спецификация. /Продолжение/.

320-066.84 АС

Лист 37

Копировал

Формат 1550/5

Поз. обозначение	Обозначение	Наименование	Кол.	Масса ед., кг	Примечание
3		Соединит. элемент.	2	0,003	0,006 м³
		Доска 240×150×100.			
		ГОСТ 8486-66.			
	Стойка	С-1	1	0,158	0,158 м³
1		Косоур.	2	0,04	0,08 м³
		Доска 4200×200×50			
		ГОСТ 8486-66.			
2		Нижн. соед. элемент	2	0,03	0,06 м³
		Доска 3150×200×50			
		ГОСТ 8486-66.			
3		Верхн. соед. элемент	2	0,006	0,012 м³
		Доска 550×200×50			
		ГОСТ 8486-66.			
10		Внутр. соед. элемент	3	0,002	0,006 м³
		Доска 200×200×50			
		ГОСТ 8486-66.			
	Стойка	С-2	2	0,216	0,432 м³
1		Косоур.	4	0,04	0,16 м³
		Доска 4200×200×50.			
		ГОСТ 8486-66.			
3		Верх. соед. элемент	4	0,006	0,024 м³
		Доска 550×200×50			

Поз. обозначение	Обозначение	Наименование	Кол.	Масса ед., кг	Примечание
		ГОСТ 8486-66.			
4		Средн. соед. элемент	4	0,022	0,088 м³
		Доска 2200×200×50.			
		ГОСТ 8486-66.			
5		Нижн. соед. элемент	4	0,03	0,12 м³
		Доска 3150×200×50.			
		ГОСТ 8486-66.			
6		Верт. соед. элемент	2	0,016	0,032 м³
		Доска 1600×200×50.			
		ГОСТ 8486-66.			
10		Внутр. соед. элемент.	4	0,002	0,008 м³
		Доска 200×200×50			
		ГОСТ 8486-66.			
	Перекладина	ПР-1	1	20,25	20,25 кг
1		Стержень.	1	19,42	19,42 кг
		Круг Ф45. ℓ=1600			
		ГОСТ 2590-71*.			
2		Оседержатель.	2	0,182	0,364 кг
		125×40×8.			
		ГОСТ 14730-69.			
3		Заглушка Ф100.	2	0,184	0,368 кг
		ГОСТ 3111-67.			
4		Вкладыш.	2	0,05	0,10 кг
		Труба Ф50. δ=2,5.			
		ℓ=100. ГОСТ 8732-78			

Привязан

Инв. № подл. | Подпись и дата | Взам. инв. №

Рук. отд. Радеев | Н. конт. Пащенко | Гл. конст. Шепелевский

Согласовано

Верно

Лен ЗНИИЭП	ГАП	Радеев		Гимнастические установки тип I-IV. Сводная спецификация. /Продолжение/.	320-066.84	АС
	Арх.	Лосев				

Копировал

Формат 1559/5

Поз. обозначение	Обозначение	Наименование	Кол	Масса ед., кг	Примечание
	БАРАБАН	В-1	1	68,8	68,8 кг
1		Ось.	1	24,67	24,67 кг
		Круг Ф50, ℓ=1600.			
		ГОСТ 2590-71*.			
2		Подшипник.	3	0,8	2,4 кг
		$Ф_{вн.}$=50, $Ф_{нар}$=104			
		ГОСТ 8338-75.			
3		Обод (1)	3	4,31	12,95 кг
		Полоса 5×70, ℓ=1570			
		ГОСТ 103-76.			
4		Спица.	24	0,24	4,98 кг
		Круг Ф15, ℓ=200.			
		ГОСТ 2590-71*.			
5		Соед. кольцо.	3	1,53	4,71 кг
		Полоса 5×200. Ф200			
		ГОСТ 103-76.			
6		Опорн. цилиндр.	3	0,80	2,41 кг
		Труба Ф114. ℓ=60.			
		ГОСТ 8732-78.			
7		Крышка.	2	0,53	1,06 кг
		Полоса 4×130, Ф=130			
		ГОСТ 103-76.			
8		Гориз. соед. элемент	8	0,64	5,14 кг
		Круг Ф15. ℓ=460			

Поз. обозначение	Обозначение	Наименование	Кол	Масса ед., кг	Примечание
		ГОСТ 2590-71.			
9		Обод (2).	3	2,82	8,48 кг
		Полоса 4×50, ℓ=1800			
		ГОСТ 103-76.			
10		Зашивка.	40	0,0013	0,054 м³
		Доска 1000×45×30			
		ГОСТ 8486-66.			
11		Осодержатель.	2	0,182	0,364 кг
		125×40×8.			
		ГОСТ 14730-69.			
12		Вкладыш.	2	0,645	1,29 кг
		Труба Ф57. ℓ=140			
		ГОСТ 8732-78.			
13		Заглушка Ф100	2	0,184	0,368
		ГОСТ 3111-67.			
	Шест гимнаст	Ш-1	1	32,25	32,26 кг
1		Стойка.	1	29,1	29,1 кг
		Труба Ф76. ℓ=4100.			
		ГОСТ 8732-78.			
2		Подвес.	1	1,2	1,2 кг
		Полоса 5×60. ℓ=560			
		ГОСТ 103-76.			
3		Крышка.	1	0,39	0,39 кг
		Полоса 5×100. Ф100			
		ГОСТ 103-76.			

Привязан

Инв.№ подл. | Подпись и дата | Взам. инв.№ | Инв.№ дубл. | Подпись и дата

ЛенЗНИИЭП	ГАП	Радеев		1.87	Гимнастические установки тип I-IV. Сводная спецификация. /Продолжение/.
	Арх.	Лосев		1.87	
					320-066.84 АС Лист 39

Копировал

Формат 155Э/5

Поз. обозначение	Обозначение	Наименование	Кол.	Масса ед., кг	Примечание
4		Основание.	1	1,57	1,57 кг
		Полоса 5×200, ℓ=200			
		ГОСТ 103-76.			
	Канат гимнастический КН-1		1	12,0	12,0 кг
1		Подвес.	1	1,2	1,2 кг
		Полоса 5×60, ℓ=560			
		ГОСТ 103-76.			
2		Ушко.	1	0,24	0,24 кг
		Полоса 5×60, ℓ=100			
		ГОСТ 103-76.			
3		Кольцо.	1	0,28	0,28 кг
		Круг Ф10, ℓ=300			
		ГОСТ 2590-71*			
4		Канат Ф56, ℓ=3300	1	7,51	7,51 кг
		ГОСТ 10293-77.			
5		Коуш 85	2	1,32	2,64 кг
		ГОСТ 2224-72			
6		Проволока.	1	0,154	0,154 кг
		3-О-С, ℓ=1000			
		ГОСТ 3282-74.			
	Подвесная перекладина ПР-2		1	22,6	22,6 кг
1		Вертик. элемент.	2	2,93	5,86 кг

Поз. обозначение	Обозначение	Наименование	Кол.	Масса ед., кг	Примечание
		Круг Ф22, ℓ=1100			
		ГОСТ 2590-71*			
2		Ось.	1	5,87	5,87 кг
		Круг Ф32, ℓ=700			
		ГОСТ 2590-71*			
3		Перекладина.	1	0,0008	0,0008 м³
		Доска 600×55×25.			
		ГОСТ 8486-66.			
4		Петля.	2	0,16	0,33 кг
		Профиль 63×32, ℓ=50			
		ГОСТ 12336-66.			
5		Перемычка.	1	1,37	1,37 кг
		Круг Ф22, ℓ=460			
		ГОСТ 2590-71*			
6		Косынка.	2	0,157	0,314 кг
		Полоса 4×100, ℓ=100			
		ГОСТ 103-76.			
7		Подшипник.	2	0,61	1,2 кг
		$Ф_{вн.}$=32, $Ф_{нар}$=60.			
		ГОСТ 8338-75.			
8		Подвес.	2	1,2	2,4 кг
		Полоса 5×60, ℓ=560			
		ГОСТ 103-76.			
9		Петля.	2	0,68	1,36 кг
		Полоса 5×100, ℓ=150			
		ГОСТ 103-76			

Привязан

Инв. № подл. | Подпись и дата | Взам. инв. №

Рук. отд. Радеев | Н. конт. Пащенко | Гл. конт. Шепелевский

СОГЛАСОВАНО

ЛенЗНИИЭП | ГАП Радеев | Арх. Лосев | Гимнастические установки тип I–IV. Сводная спецификация. /Продолжение | 320-066 84 | АС | Лист 40

Формат 1559/5

Копировал

Поз. обозначение	Обозначение	Наименование	Кол	Масса ед., кг	Примечание
10		Косынка	4	0,059	0,236кг
		Полоса 5×30, ℓ=50			
		ГОСТ 103-76.			
11		Цилиндр.	2	0,27	0,54кг
		Труба Ф70. ℓ=40.			
		ГОСТ 10704-76.			
12		Крышка.	2	0,20	0,40кг
		Полоса 4×80. Ф80			
		ГОСТ 103-76.			
	Деталь	МД-1	2	11,64	23,29кг
1		Накладка.	2	0,82	1,65кг
		Полоса 5×95. ℓ=270			
		ГОСТ 103-76.			
2		Опора.	2	6,41	12,81кг
		Швеллер 27П. ℓ=240			
		ГОСТ 8240-72			
3		Труба Ф76.	2	2,84	5,68кг
		ℓ=400			
		ГОСТ 8732-78			
4		Анкерн. плита.	2	1,57	3,14кг
		Полоса 5×200, ℓ=200			
		ГОСТ 103-76.			
	Фундаменты				
	Бетон монолитный М150. 500×500×400		11	0,1	1,1м³

Поз. обозначение	Обозначение	Наименование	Кол	Масса ед., кг	Примечание
	Деталь	МД-3	2	6,75	13,5 кг
1		Щечка.	4	0,78	3,14кг
		Полоса 5×100. ℓ=200			
		ГОСТ 103-76.			
2		Основание.	2	0,78	1,56 кг
		Полоса 5×100, ℓ=200			
		ГОСТ 103-76.			
3		Труба Ф76, ℓ=400.	2	2,84	5,68кг
		ГОСТ 8732-78.			
4		Анкерн. плита.	2	1,57	3,14кг
		Полоса 5×200×200.			
		ГОСТ 103-76.			
	Деталь	МД-2	6	12,51	76,06кг
1		Опора, полоса 5×100,	6	0,47	2,82кг
		ℓ=460. ГОСТ 103-76.			
2		Основание, полоса	6	0,78	46,8 кг
		5×100, ℓ=200, ГОСТ 103-76.			
3		Труба Ф76. ℓ=400	6	2,84	17,04 кг
		ГОСТ 8732-78.			
4		Анкерн. плита.	6	1,57	9,4 кг
		Полоса 5×200, ℓ=200			
		ГОСТ 103-76.			

СОГЛАСОВАНО

Рукопись: Пк... Н.контр. Гл.констр.

Инв.№ подл. | Подпись и дата | Взам. инв.№

ПРИВЯЗАН

ЛенЗНИИЭП

ГАП	Радеев		1.84
Арх.	Лосев		1.84

Гимнастические установки типа I–IV. Сводная спецификация. /Продолжение/.

320-066.84 АС

Лист 41

Поз. обозначение	Обозначение	Наименование	Кол.	Масса ед., кг	Примечание
	Стандартные	изделия			16,42 кг
1		Болт М6×70. ГОСТ 7798-70	16	0,04	0,64 кг
2		Болт М10×170. ГОСТ 7798-70	96	0,11	10,56 кг
3		Болт М12×300. ГОСТ 7798-70	11	0,25	2,75 кг
4		Гайка М6. ГОСТ 5915-70	16	0,007	0,112 кг
5		Гайка М10. ГОСТ 5915-70.	96	0,01	0,96 кг
6		Гайка М12. ГОСТ 5915-70	11	0,015	0,165 кг
7		Шайба 1.6. ГОСТ 11371-78	32	0,003	0,096 кг
8		Шайба 1.10. ГОСТ 11371-78	192	0,004	0,768 кг
9		Шайба 1.12. ГОСТ 11371-78	22	0,006	0,132 кг
10		Шпилит 4×45. ГОСТ 397-79	2	0,02	0,04 кг
11		Шуруп 5×100. ГОСТ 1145-80	10	0,02	0,2 кг
	Гимнастическая	установка тип III			
	Перекладина	П-3	1	0,14	0,14 м³
1		Наружн. соед. элемент.	2	0,06	0,12 м³
		Доска 6.000×200×50			
		ГОСТ 8486-66.			
2		Внутр. соед. элемент.*	1	0,002	0,002 м³
		Доска 200×200×50.			
		ГОСТ 8486-66.			
3		Внутр. соед. элемент.	2	0,004	0,008 м³
		Доска 375×200×50.			
		ГОСТ 8486-66.			
4		Внутр. соед. элемент.***	2	0,0025	0,005 м³
		Доска 250×200×50.			
		ГОСТ 8486-66.			
5		Внутр. соед. элемент.***	2	0,002	0,004 м³
		Доска 200×200×50.			
		ГОСТ 8486-66			
	Лестница	ЛС-1	2	0,195	0,39 м³
1		Косоур.	4	0,045	0,18 м³
		Доска 4500×200×50.			
		ГОСТ 8486-66			
2		Перекладина.	18	0,0005	0,009 м³
		Брус 210×50×50.			
		ГОСТ 8486-66.			
3		Соедин. элемент.	2	0,003	0,006 м³
		Доска 240×150×100.			
		ГОСТ 8486-66.			
	Лестница	ЛС-3	2	0,306	0,61 м³
		Стойка С-4	2	0,122	0,24 м
1		Косоур.	2	0,04	0,08 м³
		Доска 4200×200×50.			
		ГОСТ 8486-66.			

Привязан

Инв. № подл. | Подпись и дата | Взам. инв. №

Рук. отд. Радеев | Н. конт. Пащенко | Гл. инж. Шепелевский

СОГЛАСОВАНО

ПенЗНИИЭП | ГСП Радеев | Арх. Лосев | Гимнастические установки тип I-IV. Сводная спецификация. /Продолжение/. | 320-0668 | АС | 42

Копировал | Формат 1559

Поз. обозначение	Обозначение	Наименование	Кол.	Масса ед., кг	Примечание
2		Нижн. соед. элемент.	2	0,03	0,06 м³
		Доска 3150×200×50			
		ГОСТ 8486-66.			
3		Верхн. соед. элемент	2	0,006	0,012 м³
		Доска 550×200×50			
		ГОСТ 8486-66.			
8		Косоур.	2	0,04	0,08 м³
		Доска 4200×200×50			
		ГОСТ 8486-66			
10		Внутр. соед. элемент.	6	0,002	0,012 м³
		Доска 200×200×50.			
		ГОСТ 8486-66.			
		Стойка С-5	2	0,122	0,244 м³
1		Косоур.	2	0,04	0,08 м³
		Доска 4200×200×50			
		ГОСТ 8486-66.			
2		Нижн. соед. элемент	2	0,03	0,06 м³
		Доска 3150×200×50			
		ГОСТ 8486-66.			
3		Верхн. соед. элемент	2	0,006	0,012 м³
		Доска 550×200×50.			
		ГОСТ 8486-66.			
9		Косоур.	2	0,04	0,08 м³
		Доска 4200×200×50			
		ГОСТ 8486-66.			
10		Внутр. соед. элемент.	6	0,002	0,012 м³
		Доска 200×200×50			
		ГОСТ 8486-66.			
7		Косоур (С-3).	2	0,04	0,08 м³
		Доска 4200×200×50			
		ГОСТ 8486-66.			
11		Перекладина.	22	0,002	0,044 м³
		Доска 750×70×40.			
		ГОСТ 8486-66			
	Шест для скольжения Ш-2		2	2,91	
1		Деталь М4-5	2	1,0	2,0 кг
		Полоса 5×160, ℓ=160.			
		ГОСТ 103-76.			
2		Щёчки.	4	0,35	1,4 кг
		Полоса 5×75, ℓ=120.			
		ГОСТ 103-76.			
3		Шест.	2	0,03	0,06 м³
		Бревно Ф100,			
		ℓ=3900. ГОСТ			
	Турник Т-1		2	18,2	36,4
		Перекладина.	2	8,3	16,6

Привязан

Инв. № подл. | Подпись и дата | Взам. инв. №

ЛенЗНИИЭП	ГАП	Радеев			Гимнастические установки типа I–IV. Сводная спецификация. / Продолжение /.
	Арх.	Лосев			
					320-066.84 АС
					Лист 43

Копировал

Формат А4

1559/5

Поз. обозначение	Обозначение	Наименование	Кол.	Масса ед., кг	Примечание
		Круг Ф45, ℓ=2440,			
		ГОСТ 2590-71*			
2		Фланец Ф100.	4	0,39	1,57кг
		Полоса 5×100, ℓ=100			
		ГОСТ 103-76.			
	Деталь	МД-1	2	11,64	23,29кг
1		Накладка.	2	0,82	1,65кг
		Полоса 5×95, ℓ=270.			
		ГОСТ 103-76.			
2		Опора.	2	6,41	12,81кг
		Швеллер 27п, ℓ=240			
		ГОСТ 8240-72.			
3		Труба Ф76, ℓ=400	2	2,84	5,68кг
		ГОСТ 8732-78.			
4		Анкерн. плита.	2	1,57	3,14кг
		Полоса 5×200, ℓ=200			
		ГОСТ 103-76.			
	Деталь	МД-2	10	5,66	56,6кг
1		Опора, полоса 5×100	10	0,47	4,7 кг
		ℓ=460. ГОСТ 103-76.			
2		Основание.	10	0,78	7,8кг
		Полоса 5×100, ℓ=200			
		ГОСТ 103-76.			

Поз. обозначение	Обозначение	Наименование	Кол.	Масса ед., кг	Примечание
3		Труба Ф76, ℓ=400	10	2,84	28,4кг
		ГОСТ 8732-78.			
4		Анкерная плита.	10	1,57	15,7кг
		Полоса 5×200, ℓ=200.			
		ГОСТ 103-76.			
	Деталь	МД-4.	2	6,345	12,69кг
1		Опора, полоса 5×100	2	1,55	2,11 кг
		ℓ=270. ГОСТ 103-76.			
2		Основание.	2	0,88	1,76кг
		Полоса 5×150, Ф150			
		ГОСТ 103-76.			
3		Труба Ф76, ℓ=400	2	2,84	5,68кг
		ГОСТ 8732-78.			
4		Анкерная плита.	2	1,57	3,14кг
		Полоса 5×200, ℓ=200			
		ГОСТ 103-76.			
	Фундаменты				
	Бетон монолитный	М150. 500×500×400	14	0,1	1,4м³
	Стандартные	изделия			10,2кг
1		Болт М6×70	32	0,04	1,28кг
		ГОСТ 7798-70			
2		Болт М6×90.	2	0,041	0,082кг
		ГОСТ 7798-70.			
3		Болт М10×170	42	0,11	4,62кг
		ГОСТ 7798-70			

Привязан

Лен ЗНИИЭП

ГАП	Радеев		
АРХ	Лосев		

Гимнастические установки тип I-IV. Сводная специф. кация. /Продолжение/.

320-066 8-1 АС

Лист 44

Копировал

Формат 1559/5

СОГЛАСОВАНО

Рук. отд. Радеев
Н. конт. Пащенко
Гл. конст. Шепелевская

Взам. инв. №

Подпись и дата

Инв. № подл.

Поз. обозначение	Обозначение	Наименование	Кол.	Масса ед., кг	Примечание
4		Болт М12×280	8	0,25	2,0 кг
		ГОСТ 7798-70.			
5		Болт М12×300.	2	0,251	0,5 кг
		ГОСТ 7798-70.			
6		Гайка М6.	34	0,007	0,238 кг
		ГОСТ 5915-70.			
7		Гайка М10.	42	0,01	0,42 кг
		ГОСТ 5915-70.			
8		Гайка М12.	10	0,015	0,15 кг
		ГОСТ 5915-70.			
9		Шайба 1.6.	68	0,003	0,268 кг
		ГОСТ 11371-78.			
10		Шайба 1.10.	84	0,004	0,336 кг
		ГОСТ 11371-78			
11		Шайба 1.12.	20	0,006	0,12 кг
		ГОСТ 11371-78.			
12		Шуруп 6×100.	10	0,02	0,2 кг
		ГОСТ 1145-80.			
	Гимнастическая установка тип IV				
	Перекладина П-4		1	0,14	0,14 м³
1		Наружн. соед. элемент	2	0,06	0,12 м³
		Доска 6000×200×50			
		ГОСТ 8486-66.			
2		Внутр. соед. элемент	5	0,002	0,01 м³

Поз. обозначение	Обозначение	Наименование	Кол.	Масса ед., кг	Примечание
		Доска 200×200×50			
		ГОСТ 8486-66.			
3		Внутр. соед. элемент	2	0,004	0,008 м³
		Доска 375×200×50.			
		ГОСТ 8486-66.			
5		Внутр. соед. элемент	1	0,002	0,002 м³
		Доска 200×200×50.			
		ГОСТ 8486-66.			
	Лестница ЛС-1		2	0,195	0,39 м³
1		Косоур.	4	0,045	0,18 м³
		Доска 4500×200×50			
		ГОСТ 8486-66.			
2		Перекладина	18	0,0005	0,009 м³
		Брус 210×50×50.			
		ГОСТ 8486-66.			
3		Соедин. элемент.	2	0,003	0,006 м³
		Доска 240×150×100			
		ГОСТ 8486-66			
	Стойка С-3		3	0,158	0,47 м³
1		Косоур	6	0,04	0,24 м³
		Доска 4200×200×50			
		ГОСТ 8486-66.			
2		Нижн. соед. элемент	6	0,03	0,18 м³
		Доска 3150×200×50			
		ГОСТ 8486-66			

Привязан

ЛенЗНИИЭП	Гимнастические установки тип I-IV. Сводная спецификация. /Продолжение/	320-065.84	АС	Лист 45

Копировал Формат 1559/8

Поз. обозначение	Обозначение	Наименование	Кол.	Масса ед., кг	Примечания
3		Верхн. соед. элемент	6	0,006	0,036м³
		Доска 550×200×50.			
		ГОСТ 8486-66.			
10		Внутр. соед. эл-нт.	9	0,002	0,018м³
		Доска 200×200×50			
		ГОСТ 8486-66.			
	Шест гимнастический Ш-1		1	32,26	32,26кг
1		Стойка.	1	29,1	29,1кг
		Труба Ф76, ℓ=4100.			
		ГОСТ 8732-78.			
2		Подвес.	1	1,2	1,2кг
		Полоса 5×60, ℓ=560			
		ГОСТ 103-76.			
3		Крышка.	1	0,39	0,39кг
		Полоса 5×100, Ф100			
		ГОСТ 103-76.			
4		Основание.	1	1,57	1,57кг
		Полоса 5×200, ℓ=200			
		ГОСТ 103-76.			
	Кольца гимнастическ. КЦ-1		2	5,326	10,65кг
1		Подвес.	2	1,2	2,4кг
		Полоса 5×60. ℓ=560			
		ГОСТ 103-76.			
2		Ушко	2	0,471	0,942кг

Поз. обозначение	Обозначение	Наименование	Кол.	Масса ед., кг	Примечания
		Полоса 10×60. ℓ=100			
		ГОСТ 103-76.			
3		Канат Ф9,8, ℓ=3500	2	1,745	3,49кг
		ГОСТ 3062-80.			
4		Кольцо. (1)	2	1,3	2,6кг
		Трубка К32×40, ℓ=1200			
		ГОСТ 11945-78.			
5		Коуш 34.	6	0,11	0,66кг
		ГОСТ 2224-72.			
6		Проволока Ф3.	2	0,154	0,31кг
		ℓ=1000. ГОСТ 3282-74.			
7		Кольцо (2).	2	0,123	0,25кг
		Круг Ф10, ℓ=200			
		ГОСТ 2590-71*			
	Мишень	М-1	2	29,0	58,01кг
1		Рама.	2	11	22кг
		Уголок 50×32×3.			
		ℓ=5800. ГОСТ 8510-72.			
2		Крестовина.	4	2,4	9,5кг
		Уголок 50×32×3. ℓ=1450			
		ГОСТ 8510-72.			
3		Мишень. (δ=30)	2	10,1	20,2кг
		Щит ДСП 1445×1445.			
		ГОСТ 10632-77.			
4		Соед. элемент.	1	6,31	6,31кг
		Труба Ф50, ℓ=1600			
		ГОСТ 8752-73.			

Согласовано

Инв. № подл. | Подпись и дата | Взам. инв. №

Рук. отд. Радеев | Н. контр. Пищенко | Гл. конст. Шепелевская

Инв. № 2382 | Изм. 1 | Изм. 2

Привязан

ЦНИИЭП | ГАП Радеев | Гимнастические установки тип I–IV. Сводная спецификация. /Продолжение/ | 320 066.84 АС | 46

Копировал | Формат А3

Поз. обозначение	Обозначение	Наименование	Кол.	Масса ед., кг	Примечание
	Деталь	МД-1	2	11,64	23,29 кг
1		Накладка.	2	0,82	1,65 кг
		Полоса 5×95, ℓ=270			
		ГОСТ 103-76.			
2		Опора.	2	6,41	12,81 кг
		Швеллер 27п, ℓ=240			
		ГОСТ 8240-72.			
3		Труба Ф76, ℓ=400	2	2,84	5,68 кг
		ГОСТ 8732-78.			
4		Анкерная плита.	2	1,57	3,14 кг
		Полоса 5×200, ℓ=200			
		ГОСТ 103-76.			
	Деталь	МД-2	6	5,65	33,92 кг
1		Опора.	6	0,47	2,82 кг
		Полоса 5×100, ℓ=460.			
		ГОСТ 103-76.			
2		Основание.	6	0,78	4,68 кг
		Полоса 5×100, ℓ=200.			
		ГОСТ 103-76.			
3		Труба Ф76, ℓ=400	6	2,84	17,0 кг
		ГОСТ 8732-78			
4		Анкерная плита.	6	1,57	9,42 кг

Поз. обозначение	Обозначение	Наименование	Кол.	Масса ед., кг	Примечание
		Полоса 5×200, ℓ=200.			
		ГОСТ 103-76.			
	Бетон монолитный М150: 500×500×400		9	0,1	0,9 м³
	Стандартные	изделия.			19,02 кг
1		Болт М6×50	72	0,03	2,16 кг
		ГОСТ 7798-70.			
2		Болт М6×70	24	0,04	0,96 кг
		ГОСТ 7798-70.			
3		Болт М10×170	64	0,11	7,04 кг
		ГОСТ 7798-70.			
4		Болт М12×300	12	0,25	3,0 кг
		ГОСТ 7798-70.			
5		Гайка М6	96	0,007	0,67 кг
		ГОСТ 5915-70.			
6		Гайка М10	64	0,01	0,64 кг
		ГОСТ 5915-70.			
7		Гайка М12	12	0,015	0,18 кг
		ГОСТ 5915-70.			
8		Шайба 1.6	192	0,003	0,576 кг
		ГОСТ 11371-78			
9		Шайба 1.10	128	0,004	0,512 кг
		ГОСТ 11371-78			
10		Шайба 1.12	24	0,006	0,144 кг
11		Шуруп 6×100	8	0,002	0,016 кг
		ГОСТ 1145-80			

Привязан

Инв. № подл. | Подпись и дата | Взам. инв. №

Рук. отд. Радеев | Н. кон-т. Панченко | Гл. конст. Шепелевский

Согласовано

ЛенЗНИИЭП | ГАП Радеев | Арх. Лосев

Гимнастические установки тип I-IV. Сводная спецификация. (Окончание).

320-066.84 АС

Лист 47

Копировал

Формат 1559/5

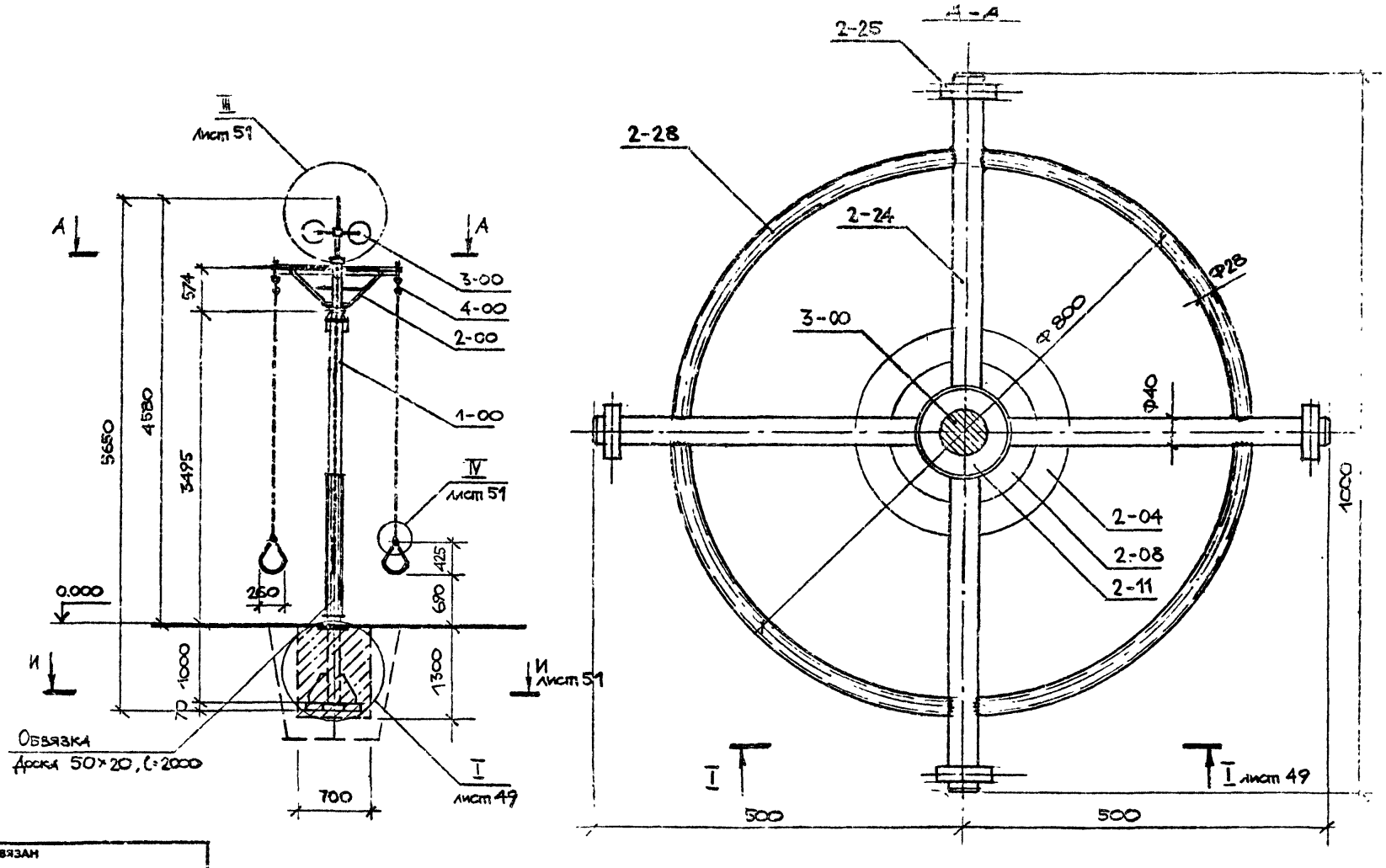

ВЕРНО
Зав. канц. г. Ленинград

СОГЛАСОВАНО

Рук.отд.	Радеев		I 84
Н.конт.	Пащенко		I 84
Гл.конст.	Шепелевский		I 84

ВЗАМ. ИНВ №

ПОДПИСЬ И ДАТА

ИНВ № ПОДЛ

ПРИВЯЗАН

ЛенЗНИИЭП	ГАП.	Радеев		I 84	Карусель „Гигантские шаги". Фасад. Разрез А-А.
	Арх.	Лосев		I 84	

320-065.84 АС

Лист 48

Копировал

Формат 1559/1

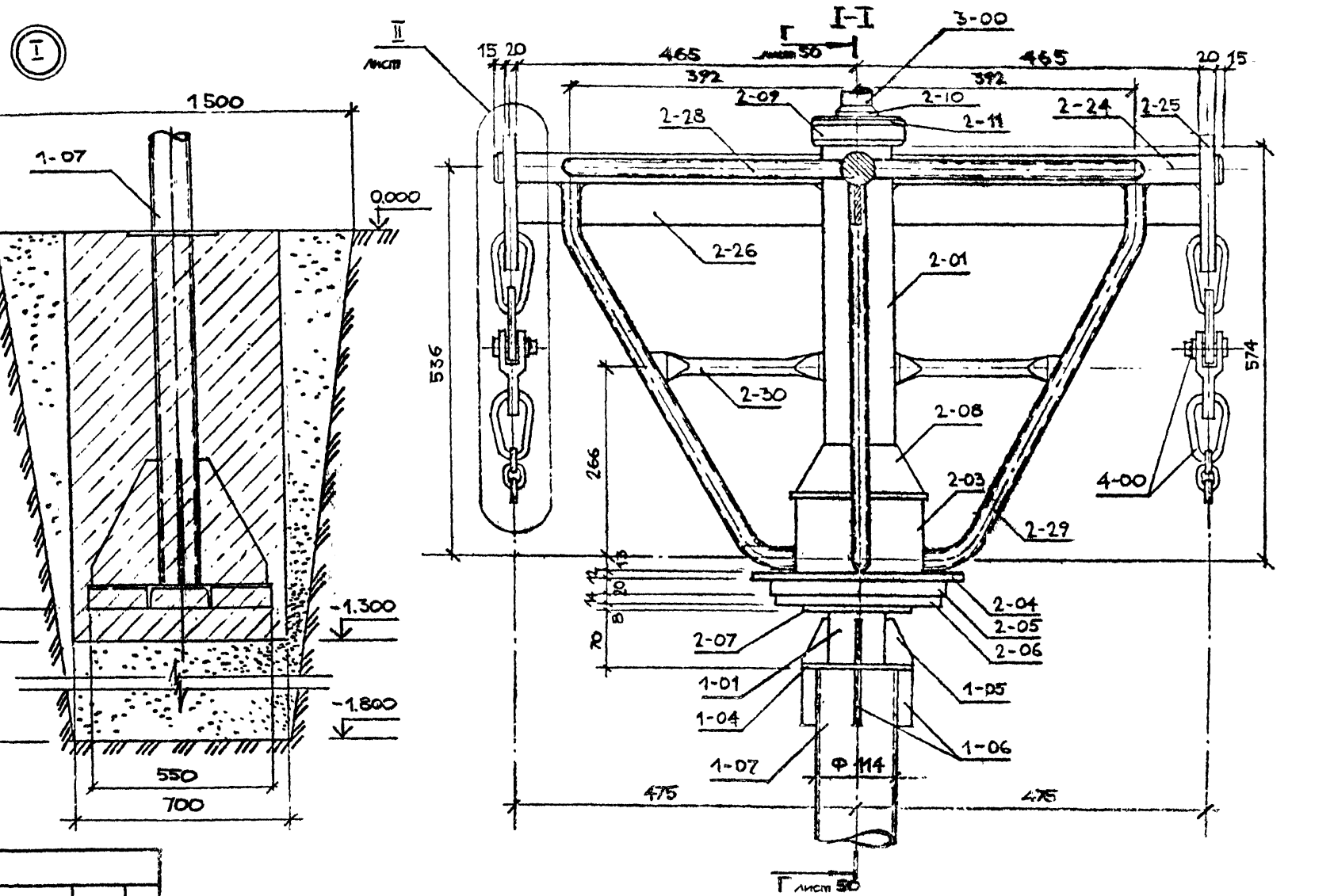

СОГЛАСОВАНО

Рук.отд.	Радеев	
Н.комп.	Пащенко	
Гл.конст.	Шепелевский	

Взам. инв. № | Подпись и дата | Инв. № подл.

ПРИВЯЗАН

ГАП	Радеев		1.84	Карусель „Гигантские шаги" Узел I. Сечение I-I.	320-066.84 АС. Лист 49
Арх.	Лосев				

ЛенЗНИИЭП

Копировал

Формат А1

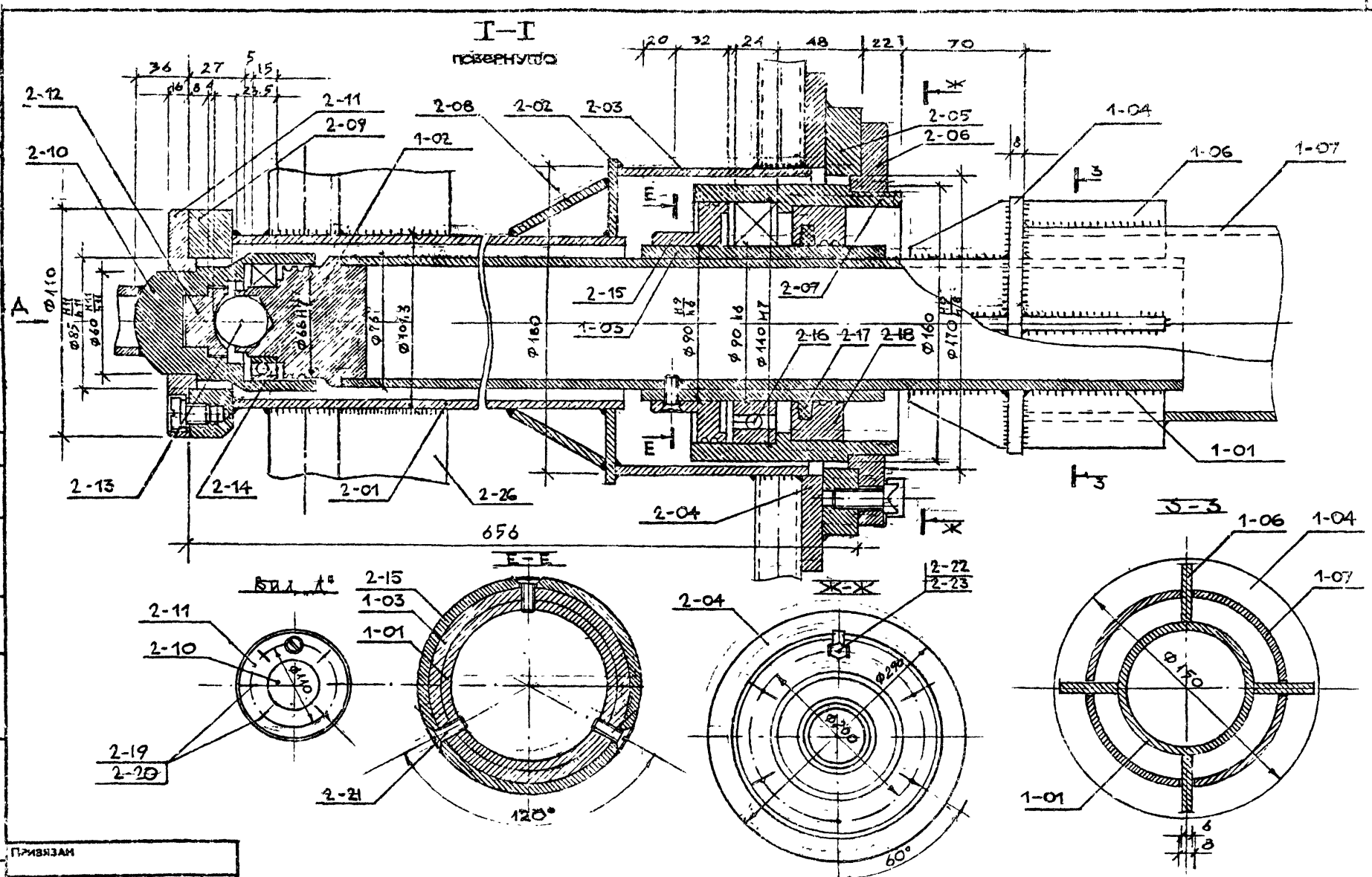

ГАП	Радеев			Карусель "Гигантские шаги" Разрез Г-Г. Сечения Зид "Д"	320-066.84 АС
Арх	Лосев				
Арх	Писаренко				
ЛенЗНИИЭП					50

Согласовано

Инв. № подл. | Подпись и дата | Взам. инв. №

Копировал

Формат А4

1559/5

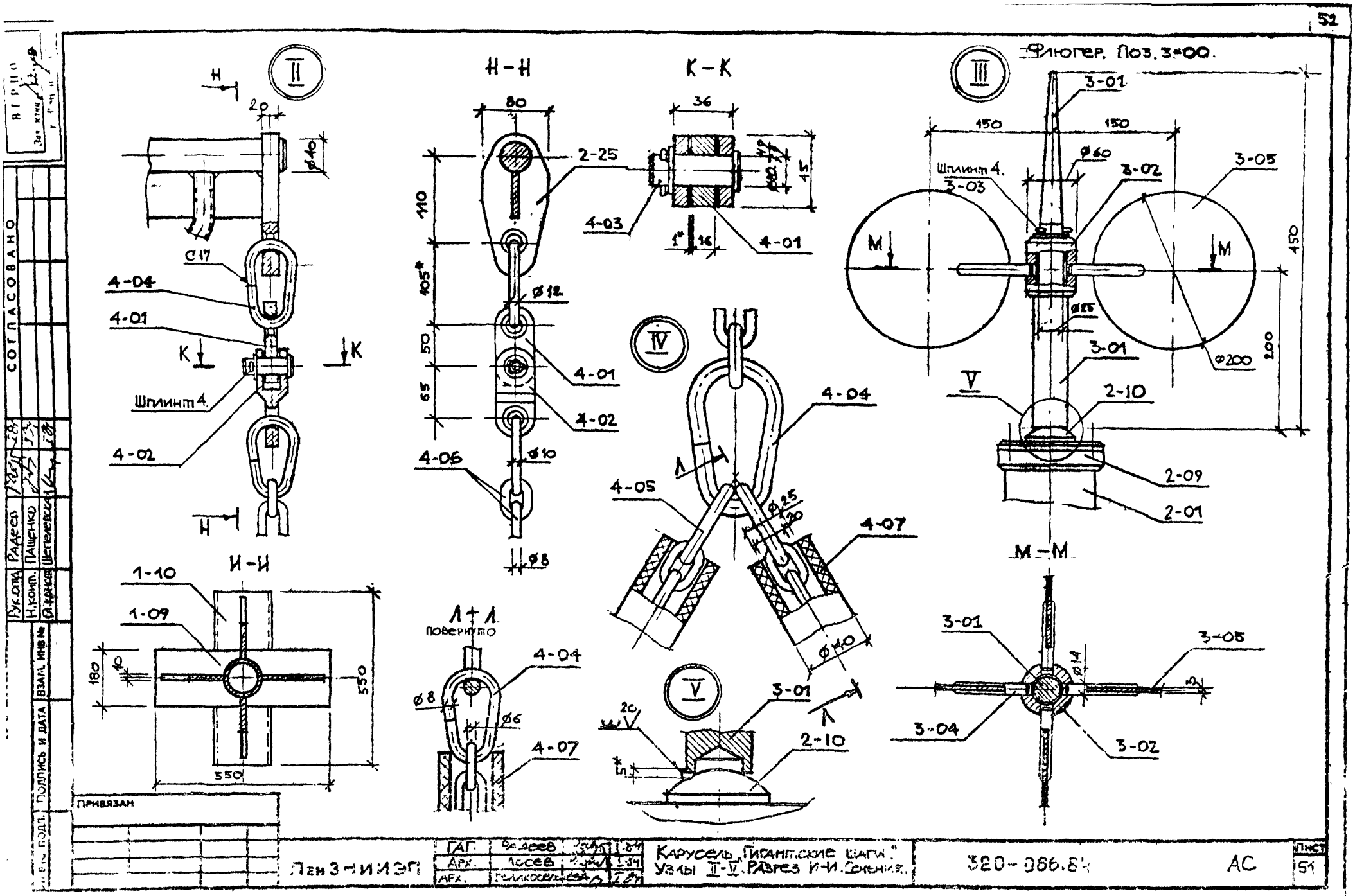

Флюгер. Поз. 3-00.
II
H-H
K-K
III
IV
V
И-И
Л+Л
повернуто
М-М
Шплинт 4.
Шплинт 4.
3-01
3-02
3-03
3-04
3-05
2-01
2-09
2-10
2-25
4-01
4-02
4-03
4-04
4-05
4-06
4-07
1-09
1-10
Ø40
Ø60
Ø25
Ø200
Ø12
Ø10
Ø8
Ø6
Ø14
150
450
200
110
105*
50
65
80
36
20
180
550
Привязан
Лен ЗНИИЭП
ГАП
Арх.
Арх.
Карусель „Гигантские шаги".
Узлы II-V. Разрез И-И. Сечения.
320-086.84
АС
Лист
51
Копировал
Формат
1559/5
СОГЛАСОВАНО
Рук.отд.
Н.конт.
Радеев
Пащенко
Шепелевский
Взам. инв. №
Подпись и дата
Инв. № подл.

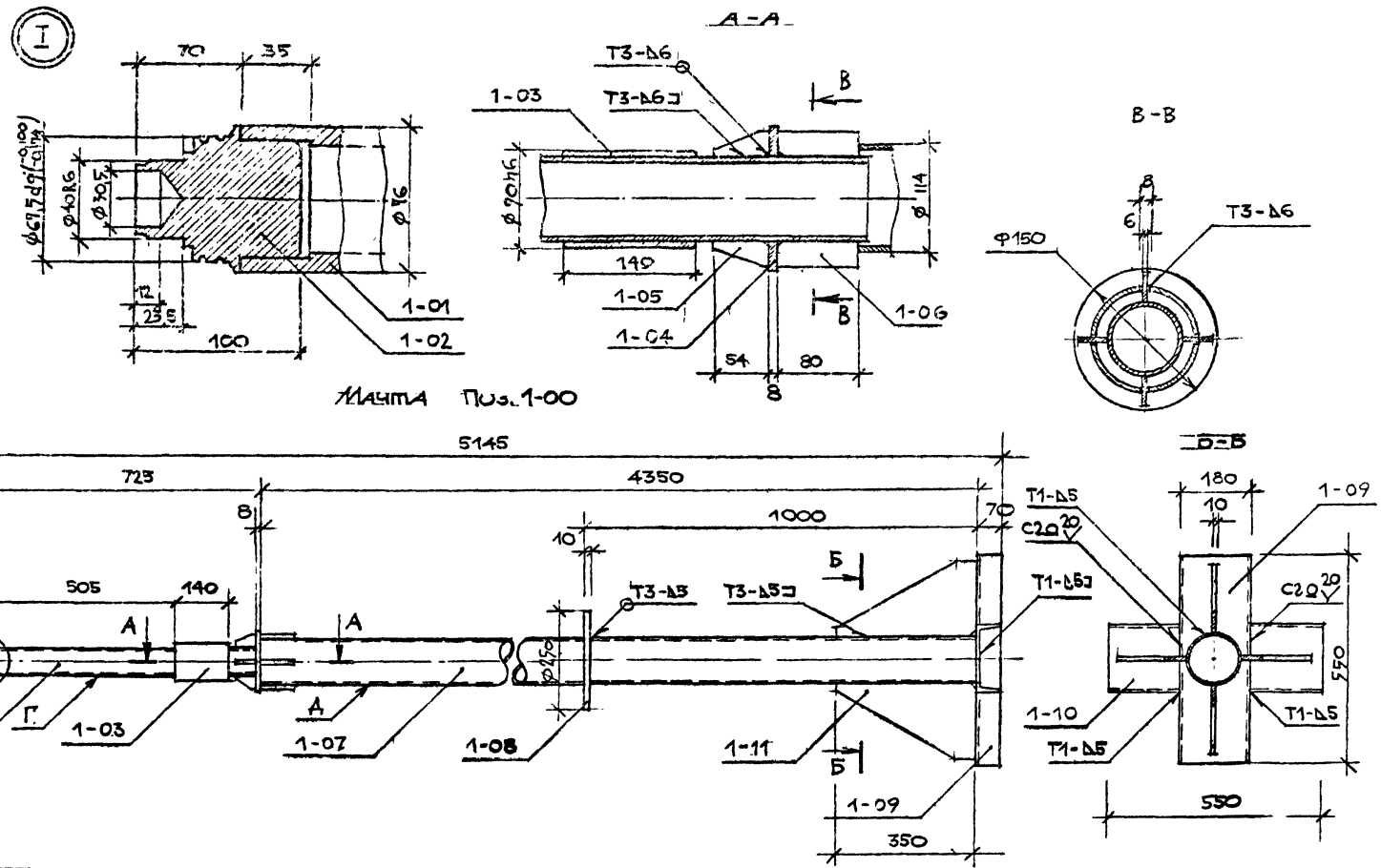

ЛенЗНИИЭП	ГАП	Радеев			Карусель „Гигантские шаги". Мачта. Поз.1-00. Узел I. Сечения	320-066.84 АС
	Арх.	Лосев				

Согласовано

Н. Конт. Пащенко

Гл. Конст. Шепелевский

Инв № подл. | Подпись и дата | Взам. инв №

Привязан

Копировал

Формат 1559/5

Стержень.

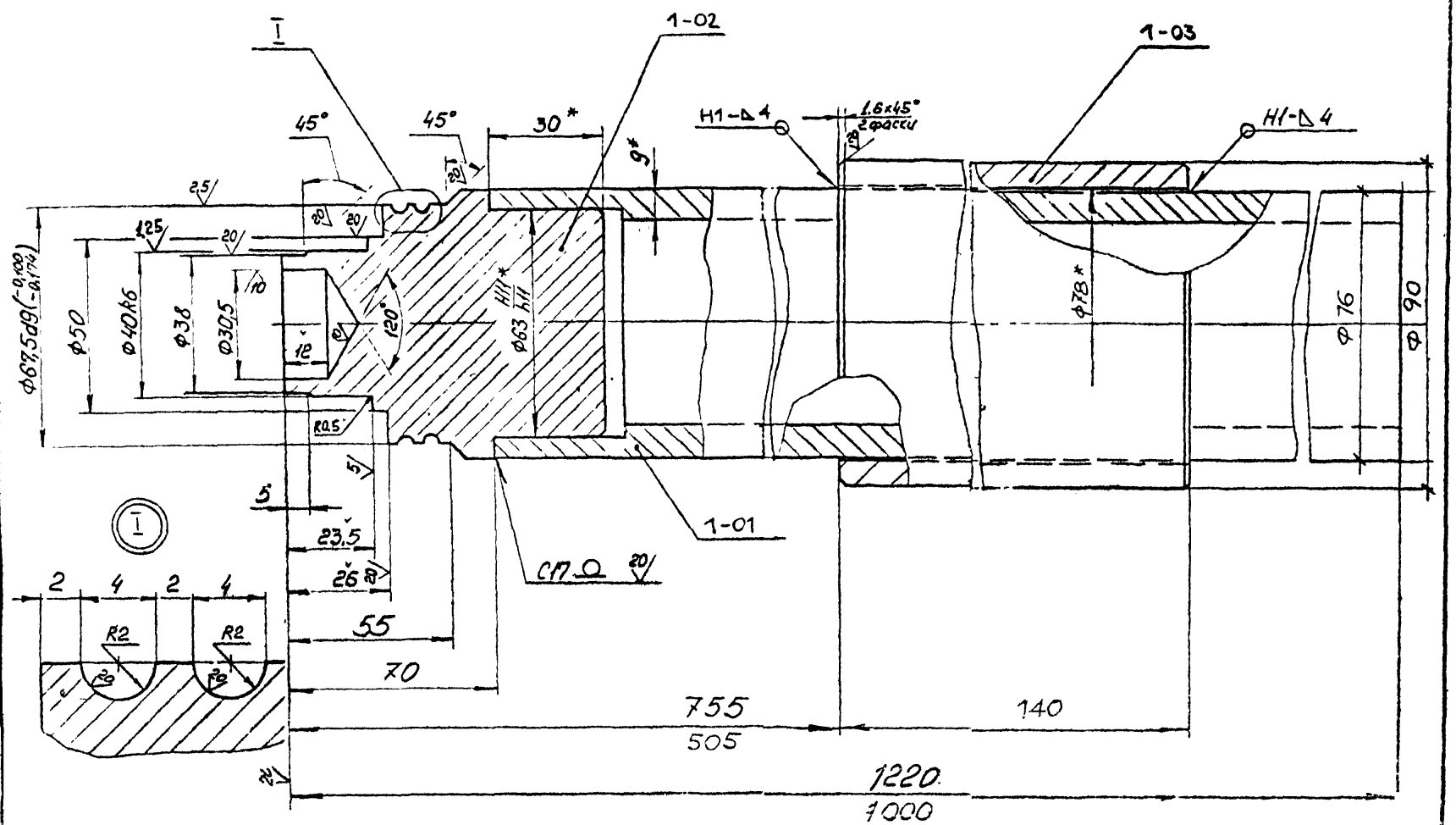

СОГЛАСОВАНО

Рук отд	Радеев	
Н конт	Пащенко	
Гл конст	Шепелевский	

ВЗАМ. ИНВ №

ПОДПИСЬ И ДАТА

ПРИВЯЗАН

ЛЕНЗНИИЭП	ГАП	Радеев		Карусель „Гигантские шаги" Стержень. Детали	320-566 84	АС.
	Арх.	Лозев				Лист 53

Копировал

Формат 1559/5

Оголовник.

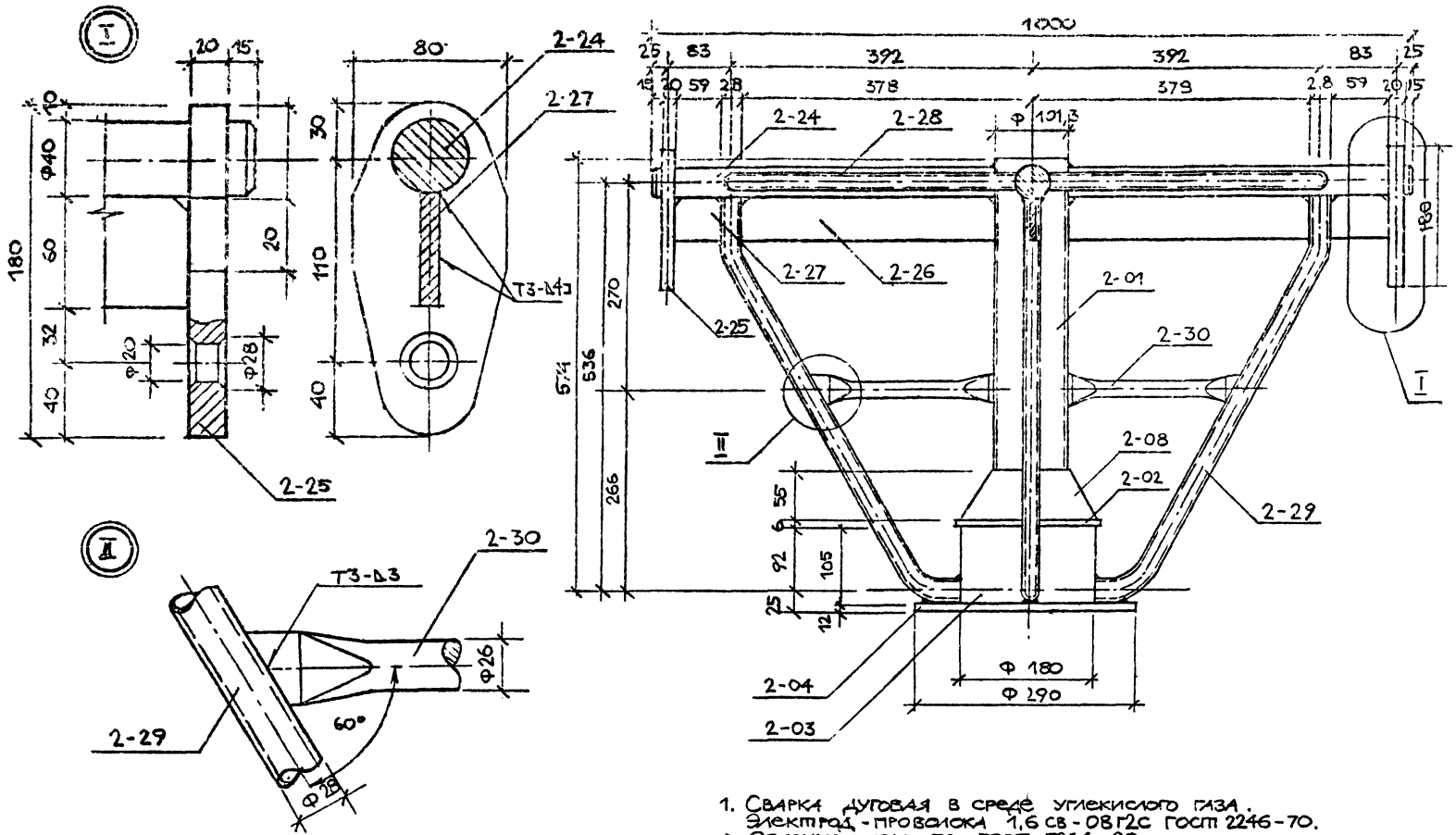

1. Сварка дуговая в среде углекислого газа. Электрод - проволока 1,6 Св-08Г2С ГОСТ 2246-70.
2. Сварные швы по ГОСТ 5264-80.

Согласовано

Инв.№ подл. | Подпись и дата | Взам. инв.№

Рук.отд.	Радаев	
Н.контр.	Пащенко	
Гл.констр.	Шепелевская	

Привязан

ЛенЗНИИЭП	ГАП	Радаев		Т 84	Карусель "Гигантские шаги." Оголовник. Поз. 2-00. Узлы I, II.
	Арх.	Лосев		Т 84	

320-066.84 АС

Лист 54

Копировал

Формат 1559/5

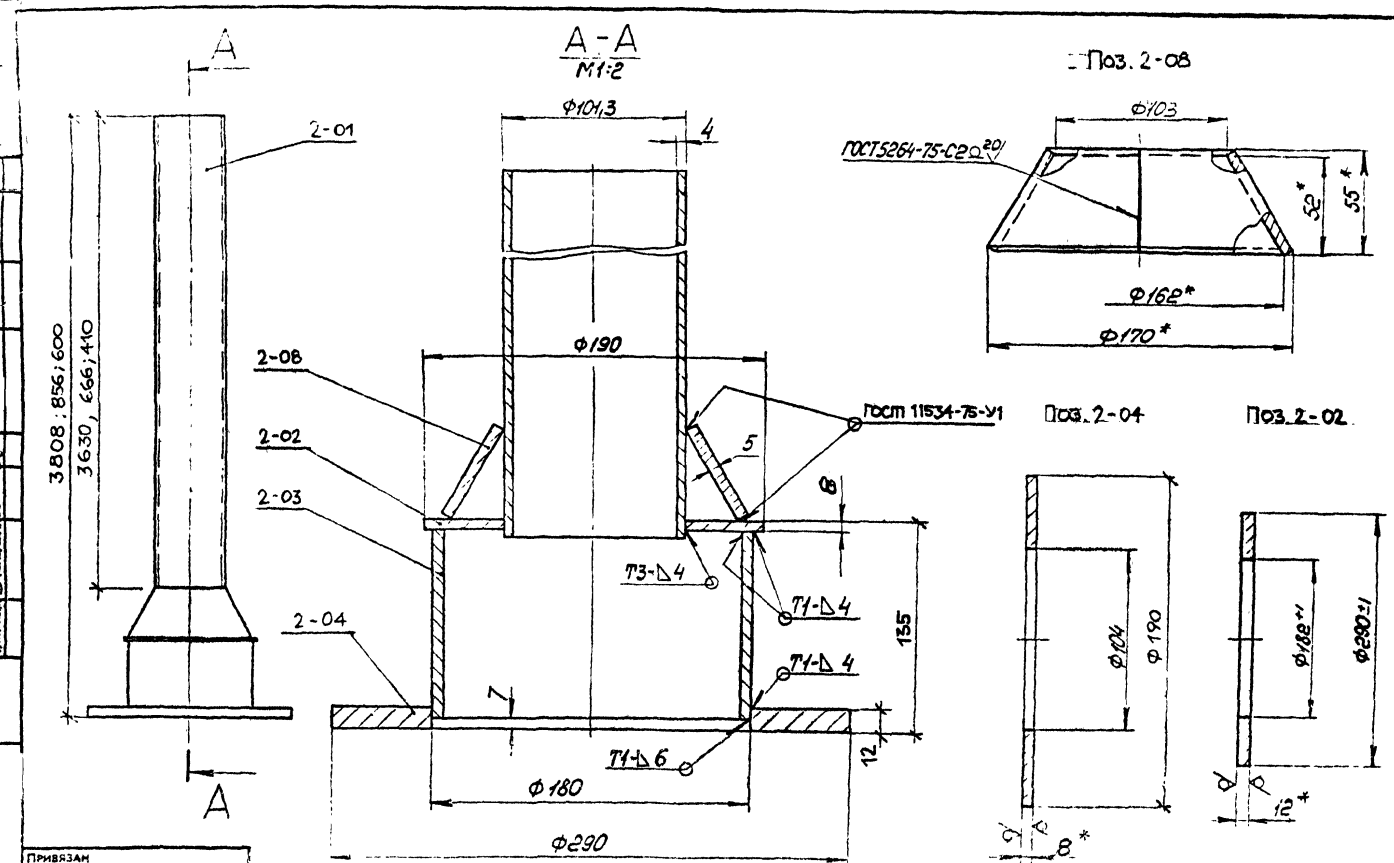

Рук.отд.	Радеев						
Н.конт.	Пащенко						
Гл.конст.	Шепелевский						

СОГЛАСОВАНО

ВЗАМ. ИНВ. №

ПОДПИСЬ И ДАТА

ПРИВЯЗАН

ПЕНЗНИИЭП	ГАП	Радеев			Карусель „Гигантские шаги". Пильза. Разрез А-А. Детали.	320-066.8	АС
	Арх.	Лосев					Лист 55

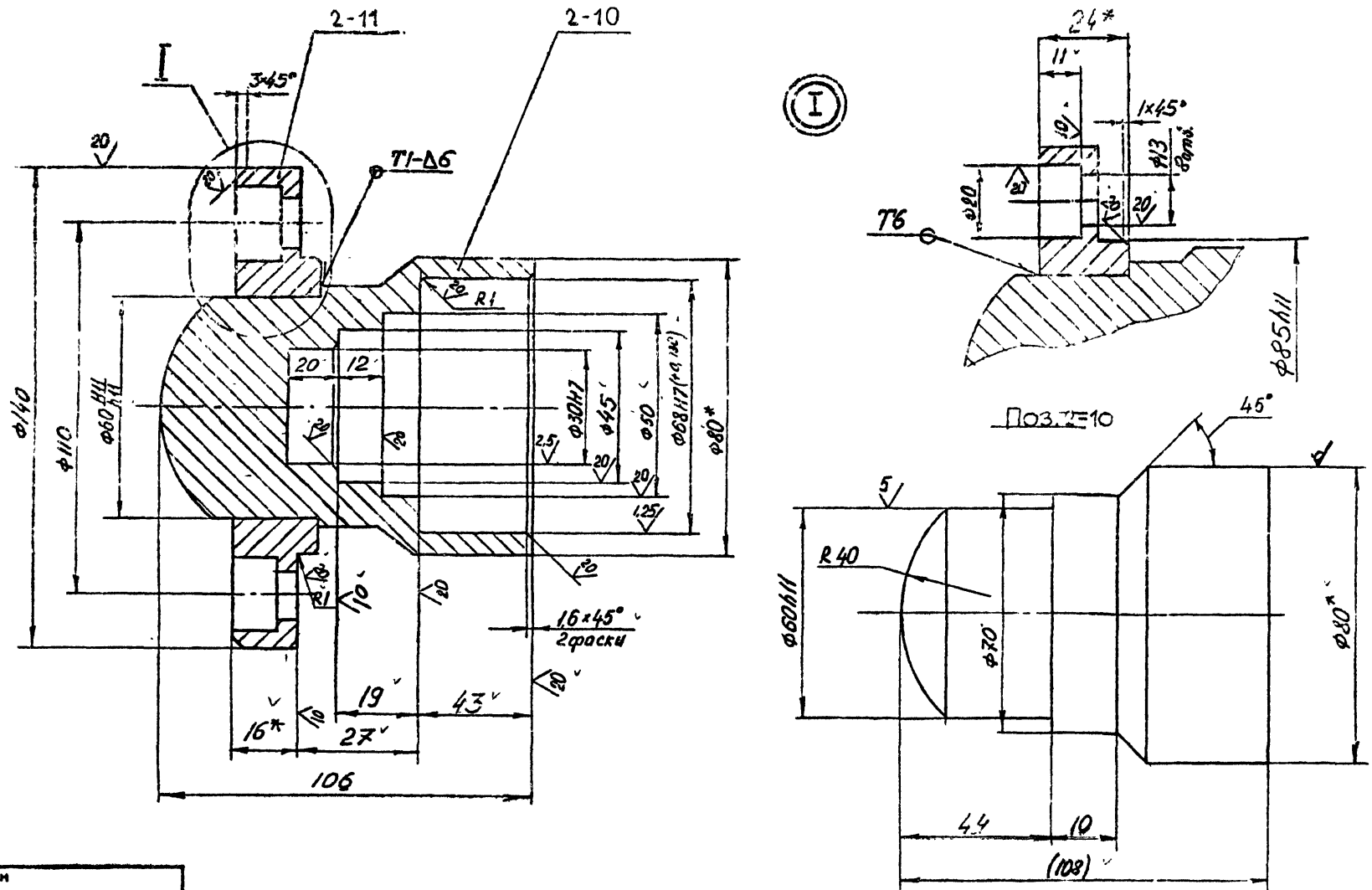

СОГЛАСОВАНО

ПРИВЯЗАН

ИНВ № ПОДЛ | ПОДПИСЬ И ДАТА | ВЗАМ. ИНВ №

ЛенЗНИИЭП	ГАП	Радеев		Карусель „Гигантские шаги". Опора верхнего подшипника. Узел I. Детали.	320-066.84	АС	Лист 56
	Арх.	Лосев				

Копировал

Формат 1559/5

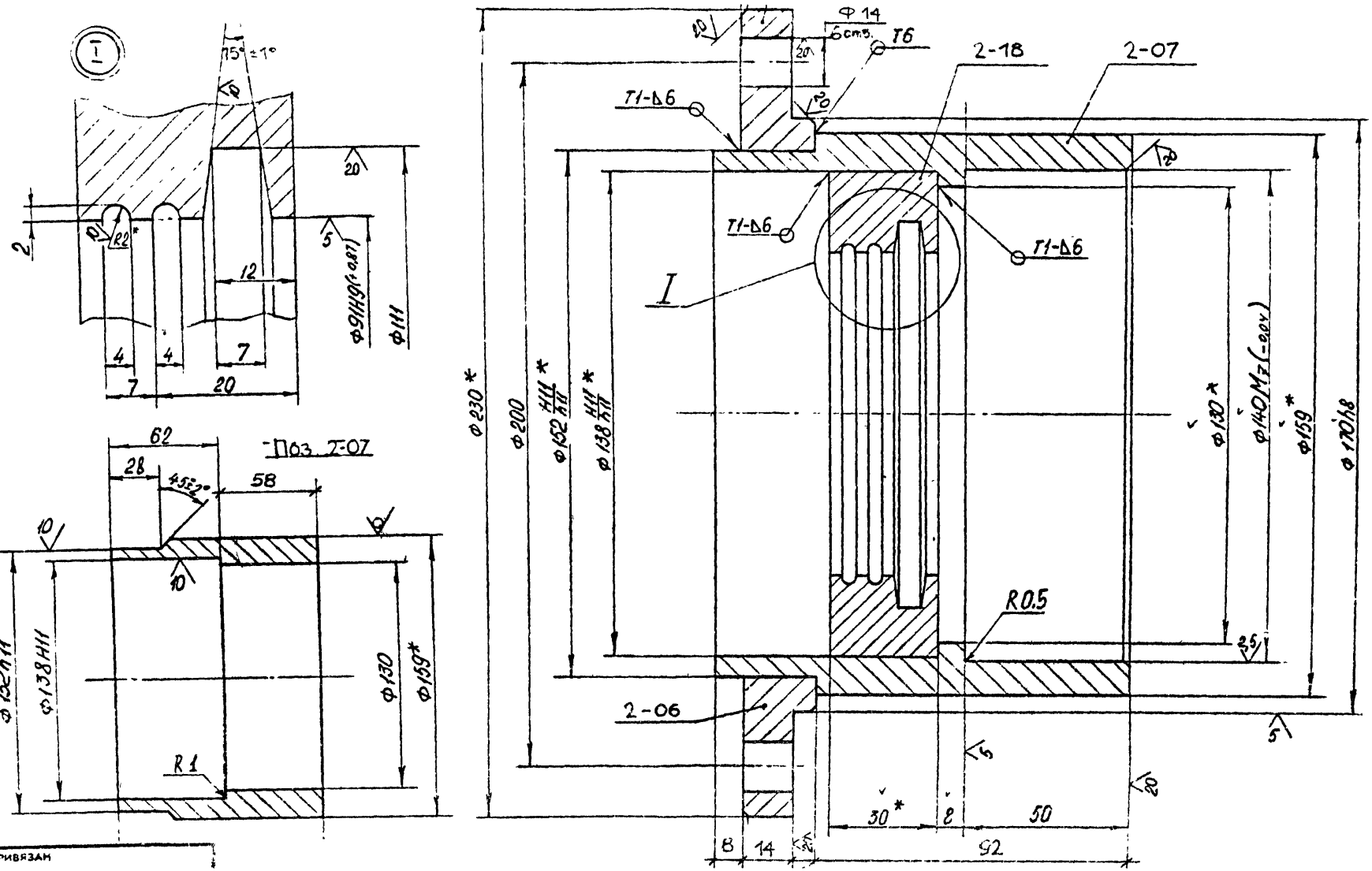

СОГЛАСОВАНО

Рук. отд.	Радеев	
Н. конт.	Пащенко	
Гл. конст.	Шепелевский	

ВЗАМ. ИНВ №

ПОДПИСЬ И ДАТА

ПРИВЯЗАН

ЛенЗНИИЭП	ГАП	Радеев		Карусель „Гигантские шаги". Опора нижнего подшипника. Узел I. Детали	320-066 84	АС
	Арх	Лосев				Лист 57

Копировал

Формат 15.29/5

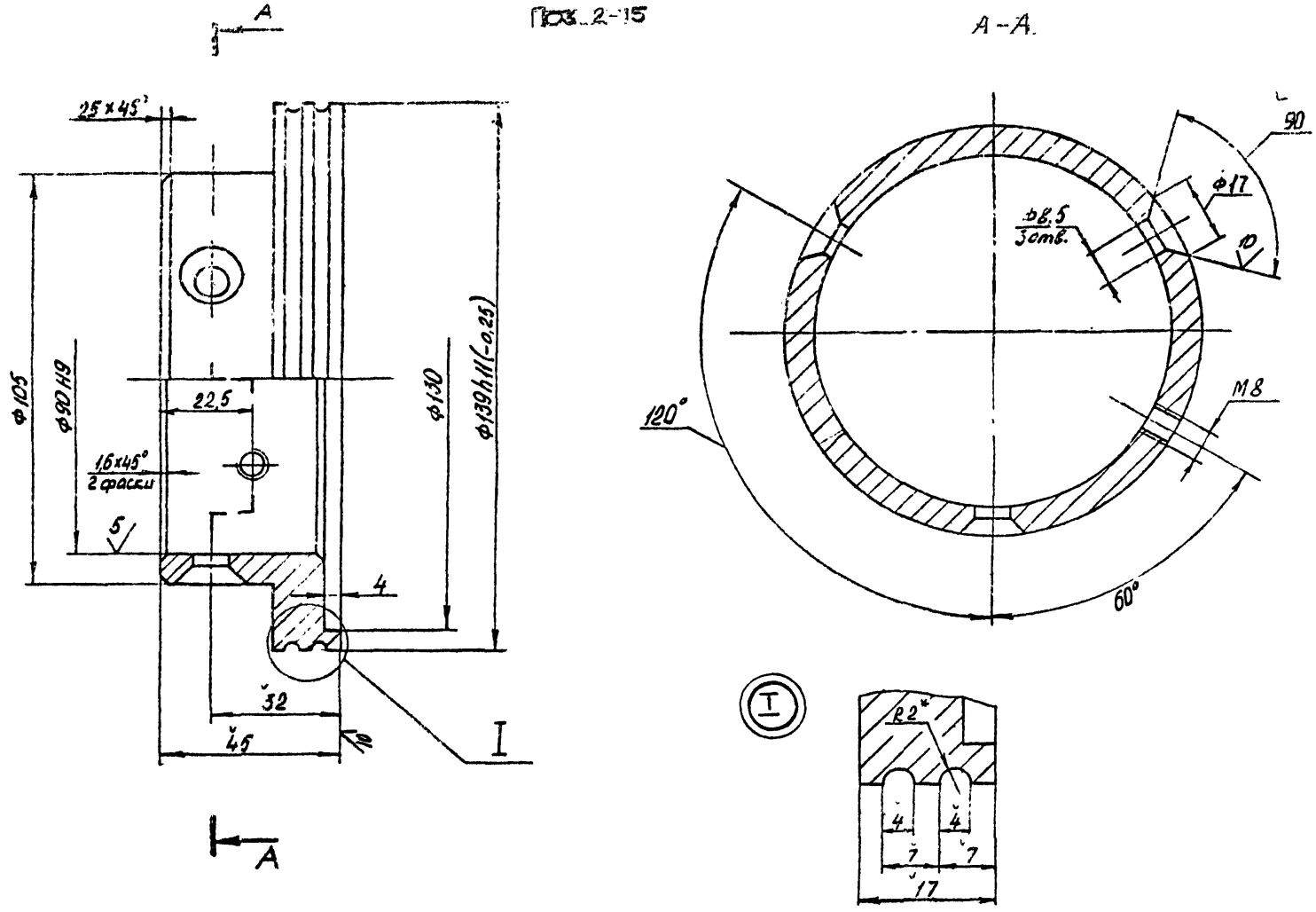

Инв № подл	Подпись и дата	Взам. инв №	Рук. отд.	Радеев		СОГЛАСОВАНО
			Н. конт.	Пащенко		
			Гл. конст.	Шепелевская		

Привязан

ЛенЗНИИЭП	ГАП		Карусель „Гигантские шаги". Опора нижнего подшипника. Втулка. Узел I. Разрез А-А.	320-066.84	АС	Лист 58

Копировал

Формат 155.9/5

Поз. 2-05

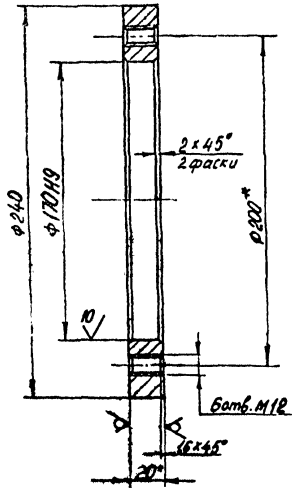

Поз. 2-09

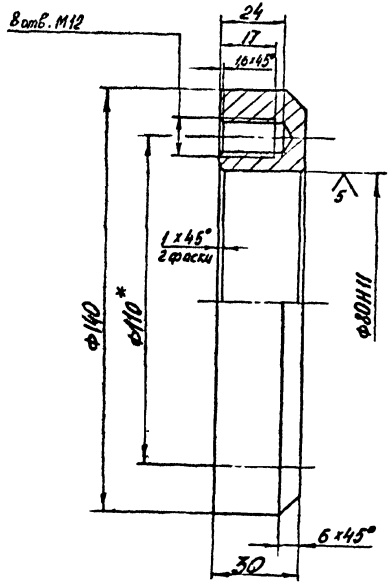

Поз. 2-12

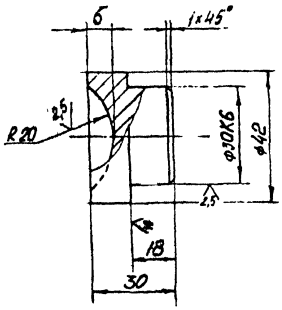

Поз. 2-17

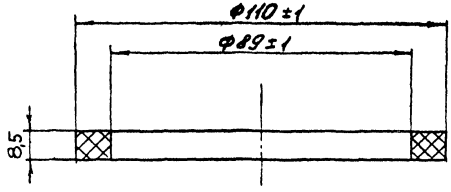

СОГЛАСОВАНО

Инв.№ подл. | Подпись и дата | Взам. инв.№

Привязан

ЛенЗНИИЭП	ГАП	Радеев		1:14	Карусель "Гигантские шаги". Детали.	320-066.84	АС	Лист 5
	Арх.	Лобов		1:1				

Копировал

Формат 1559/5

Поз. обозначение	Обозначение	Наименование	Кол.	Масса ед. кг	Примечание
	Карусель „Гигантские шаги."				
1-00		Мачта			
1-01		Стержень.			
		Труба Ф76×9, ℓ=1000			
		ГОСТ 8732-78.	1	17,1	
1-02		Пята.			
		Круг 75-В, ℓ=100			
		ГОСТ 2590-71.	1	2,5	
1-03		Втулка.			
		Труба Ф90, ℓ=140			
		ГОСТ 8732-78.	1	1,8	
1-04		Фланец верхний.			
		Лист 8, Ф=150			
		ГОСТ 19903-74	1	0,7	
1-05		Ребро 1.			
		Полоса 6×40, ℓ=54			
		ГОСТ 103-76.	4	0,1	0,4 кг
1-06		Ребро 2.			
		Полоса 6×40, ℓ=80			
		ГОСТ 103-76.	4	0,15	0,6 кг
1-07		Труба Ф114×10, ℓ=4350			
		ГОСТ 8732-78.	1	111,6	
1-08		Фланец нижний.			
		Лист 10, Ф=250			
		ГОСТ 19903-74.	1	2,7	

Поз. обозначение	Обозначение	Наименование	Кол.	Масса ед. кг	Примечание
1-09		Швеллер 18, ℓ=550			
		ГОСТ 8240-72.	1	8,1	
1-10		Швеллер 18, ℓ=185			
		ГОСТ 8240-72.	2	1,8	3,2 кг
1-11		Ребро 3			
		Полоса 10×180, ℓ=350			
		ГОСТ 103-76.	4	4,9	19,8 кг
2-00		Оголовник.			
2-01		Гильза.			
		Труба Ф101,3×4, ℓ=480			
		ГОСТ 8732-78.	1	7,0	
2-02		Фланец 1.			
		Лист 8. Ф190.			
		ГОСТ 19903-74.	1	0,9	
2-03		Труба Ф180×6, ℓ=120			
		ГОСТ 8732-78.	1	2,9	
2-04		Фланец 2.			
		Лист 12. Ф290			
		ГОСТ 19903-74.	1	3,8	
2-05		Фланец 3.			
		Лист 20, Ф=240			
		ГОСТ 19903-74.	1	3,4	
2-06		Фланец опоры			
		нижнего подшипника			
		Лист 20 Ф230			
		ГОСТ 19903-74	1	3,7	

Привязан

Инв. № подл. | Подпись и дата | Взам. инв. №

Дж. стр. Радеев | Н. конт. Пащенко | Гл. конст. Шепелевский

Согласовано

Лен ЗНИИЭП | ГАП Радеев | АРХ. Лосев | Карусель „Гигантские шаги". Сводная спецификация. /Нидало/. | 320-066 84 | АС

Копировал

Формат 1559/5

Поз. обозначение	Обозначение	Наименование	Кол.	Масса ед., кг	Примечание
2-07		Корпус нижнего			
		подшипника.			
		Труба Ф159×14,5, ℓ=120			
		ГОСТ 8732-78.	1	5.0	
2-08		Конус.			
		Лист 5, ℓ=1366			
		ГОСТ 19903-74.	1	1,2	
2-09		Фланец верхнего			
		подшипника.			
		Лист 30, Ф 140			
		ГОСТ 19903-74.	1	1,5	
2-10		Корпус верхнего			
		подшипника.			
		Круг В-80, ℓ=106.			
		ГОСТ 2590-71.	1	2,8	
2-11		Фланец опоры			
		верхнего подшипника			
		Лист 24, Ф-140			
		ГОСТ 19903-74.	1	1,6	
2-12		Опора шарика.			
		Круг Ф 42, ℓ=30			
		ГОСТ 2590-71.	1	0,15	
2-13		Шарик Ф 30			
		ГОСТ 3722-81.	1	0,2	
2-14		Подшипник верхний			
		108. ($Ф_{нар.}$=68)			
		ГОСТ 8338-75.	1	1,2	

Поз. обозначение	Обозначение	Наименование	Кол.	Масса ед., кг	Примечание
2-15		Втулка			
		Труба Ф140×25, ℓ=45			
		ГОСТ 8732-78.	1	1.6	
2-16		Подшипник нижний			
		118. ($Ф_{нар}$=140)			
		ГОСТ 8338-75	1	1,5	
2-17		Кольцо сальниковое			
		Войлок ПС 8,5, Ф140			
		ГОСТ 6308-71.	1	0,01	
2-18		Вставка опоры			
		нижн. подшипника.			
		Труба Ф140×23, ℓ=30			
		ГОСТ 8732-78.	1	2.0	
2-19		Винт М12×20.56.016			
		ГОСТ 1491-80.	8	0,03	0,2 кг
2-20		Шайба 12.65Г.016.			
		ГОСТ 6402-70.	8	0,004	0,03 кг
2-21		Винт М8×20.56.016			
		ГОСТ 17475-80.	3	0,01	0,03 кг
2-22		Болт М12×30.56.016			
		ГОСТ 7798-70.	6	0,03	0,18 кг
2-23		Шайба 12.01.016			
		ГОСТ 13463-77.	6	0,004	0,02 кг
2-24		Стержень.			
		Круг Ф40, ℓ=450			
		ГОСТ 2590-71.	4	4,4	17,6 кг
2-25		Петля.			

Согласовано

Рук. отд. Радеев

Н. конт. Пащенко

Гл. конст. Шепелевский

Взам. инв. №

Подпись и дата

Инв. № подл.

Привязан

ЛенЗНИИЭП	ГАП	Радеев		Карусель „Гигантские шаги". Сводная спецификация. /Продолжение/.	320-066.84 АС
	Арх.	Лосев			Лист 61

Копировал

Формат 1559/5

Поз. обозначение	Обозначение	Наименование	Кол	Масса ед., кг	Примечание
		Полоса 20×80, ℓ=180			
		ГОСТ 103-76.	4	2,26	9,0 кг
2-26		Ребро 1.			
		Полоса 10×60, ℓ=328			
		ГОСТ 103-76.	4	1,5	6,0кг
2-27		Ребро 2.			
		Полоса 10×60, ℓ=59			
		ГОСТ 103-76.	4	0,28	1,1 кг
2-28		Обруч. 1/4 Ф784			
		Труба Ф28, ℓ=615			
		ГОСТ 10704-76.	4	0,78	3,1кг
2-29		Подкос.			
		Труба Ф28, ℓ=650			
		ГОСТ 10704-76	4	0,8	3,2кг
2-30		Соед. элемент.			
		Круг Ф26, ℓ=220			
		ГОСТ 2590-71.	4	0,9	3,6кг
3-00		Флюгер	1		
3-01		Стержень.			
		Круг Ф40, ℓ=450			
		ГОСТ 2590-71.	1	4,7	
3-02		Втулка.			
		Труба Ф60, ℓ=70			
		ГОСТ 8732-70.	1	1,1	
3-03		Шплинт 4.60			
		ГОСТ 397-79.	1	0,02	

Поз. обозначение	Обозначение	Наименование	Кол	Масса ед., кг	Примечание
3-04		Стержень.			
		Круг Ф14, ℓ=100			
		ГОСТ 2590-71.	4	0,12	0,5 кг
3-05		Лопасть.			
		Лист 3. Ф200			
		ГОСТ 19903-74.	4	0,7	2,9 кг
4-00		Подвес	4		
4-01		Петля.			
		Полоса 16×45, ℓ=95			
		ГОСТ 103-76.	4	0,5	2,0 кг
4-02		Рогатка.			
		Полоса 36×45, ℓ=110			
		ГОСТ 103-76.	4	1,4	5,6 кг
4-03		Ось.			
		Круг Ф30, ℓ=50			
		ГОСТ 2590-71	4	0,3	1,2 кг
4-04		Кольцо. Круг Ф10, ℓ=240			
		ГОСТ 2590-71.	12	0,1	1,2 кг
4-05		Кольцо. Круг Ф8, ℓ=120			
		ГОСТ 2590-71.	8	0,04	0,32 кг
4-06		Цепь. А1-6×18, ℓ=3500			
		ГОСТ 2319-81.	4	4,7	19 кг
4-07		Трубка Фнар.40, Фвн=25			
		ГОСТ 18698-79.	4	0,75	3 кг
		Фундамент.			
		Бетон М150. 700×700×1300	1	0,6	0,6м³

СОГЛАСОВАНО

ВЕРНО
Зав. каф. Адр
г. Ленинград

Рук. отд. Радеев 12.84
Н. контр. Пащенко 12.84
Гл. констр. Шкляревская 12.84

Взам. инв. №

Подпись и дата

Инв. № подл.

Привязан

ЛенЗНИИЭП

ГАП	Радеев	12.84	Карусель "Гигантские шаги". Сводная спецификация. /Окончание/.
Арх.	Лосев	12.84	

320-066.84

АС

Копировал

Формат А4

15591

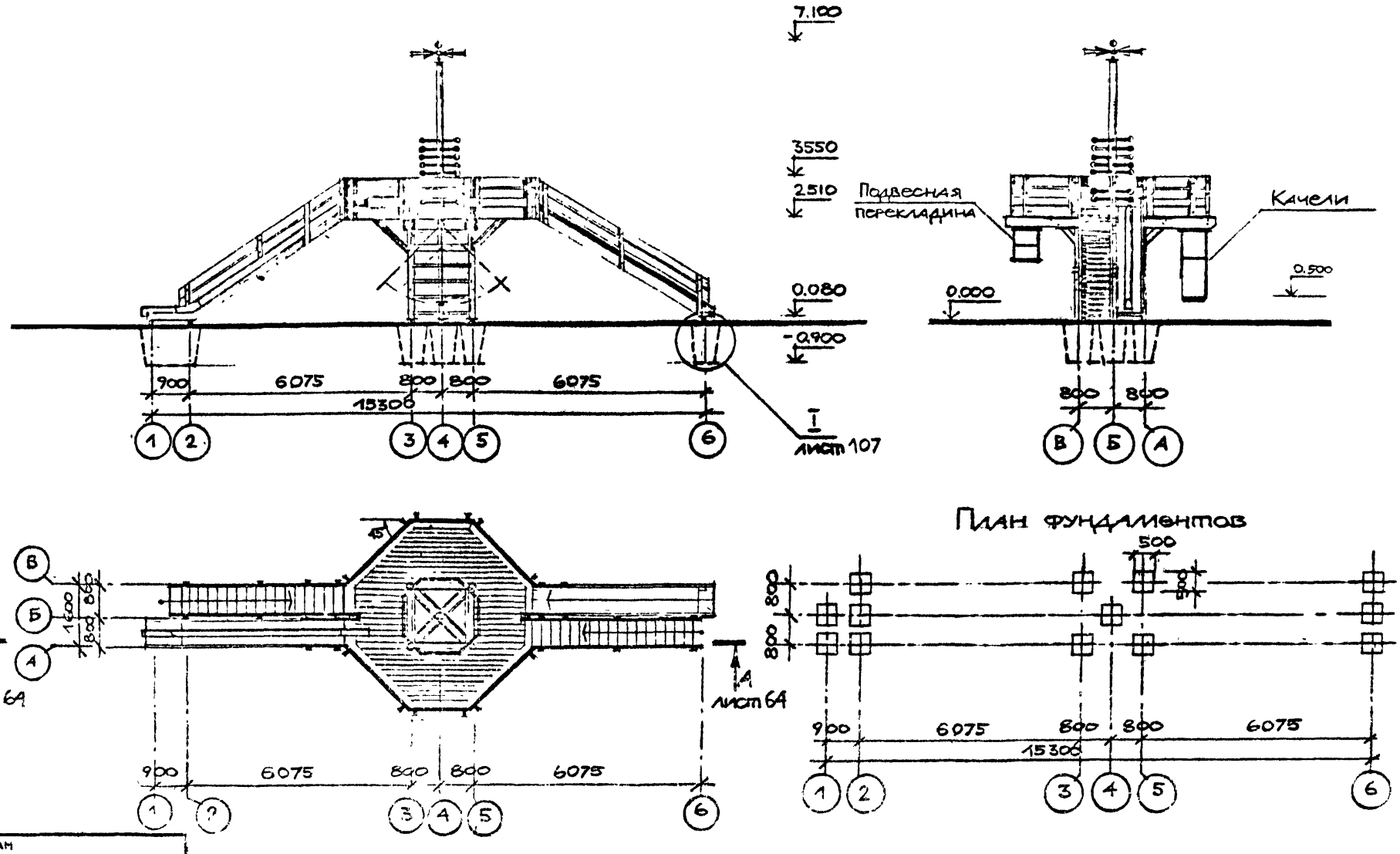

ПРИВЯЗАН

Лен ЗНИИЭП	ГАП	Радеев		I 84	Многофункциональный игровой комплекс фасады. Вид сверху. План фундаментов.	320 - 066.84 АС	Лист 63
	АРХ	Лосев		I 84			

Копировал

Формат 1559/5

СОГЛАСОВАНО

Рук отд. Радеев I 84
Н. конт. Пащенко I 84
Гл. конт. Шепелевская I 84

ВЗАМ. ИНВ №

ПОДПИСЬ И ДАТА

А-А

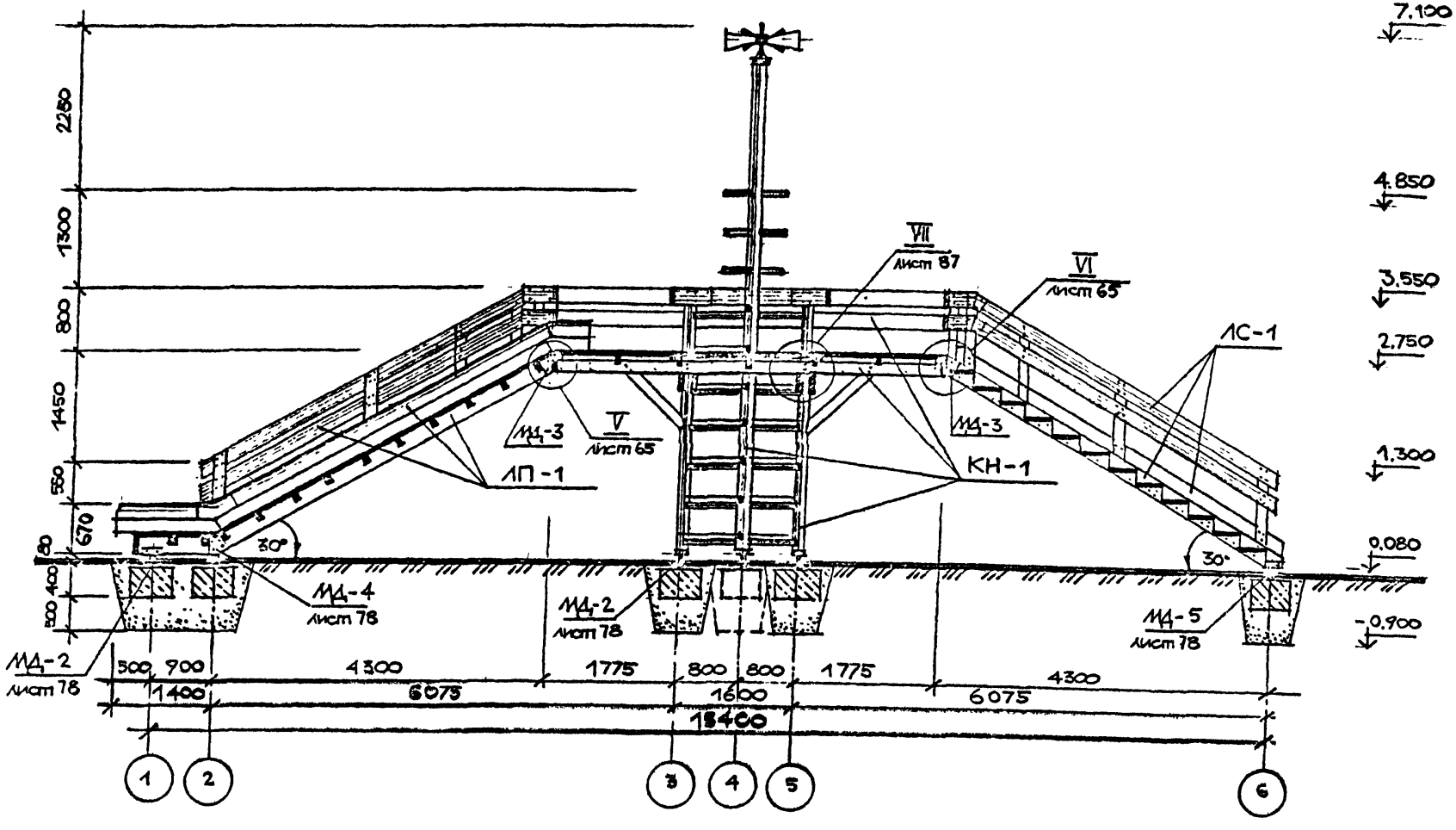

ПРИВЯЗАН

ЛенЗНИИЭП	ГАП	Радеев		1.84	Многофункциональный игровой комплекс. Разрез А-А.	320-066.84 АС
	Арх.	Лосев		1.84		

Копировал

Формат А1

1554/5

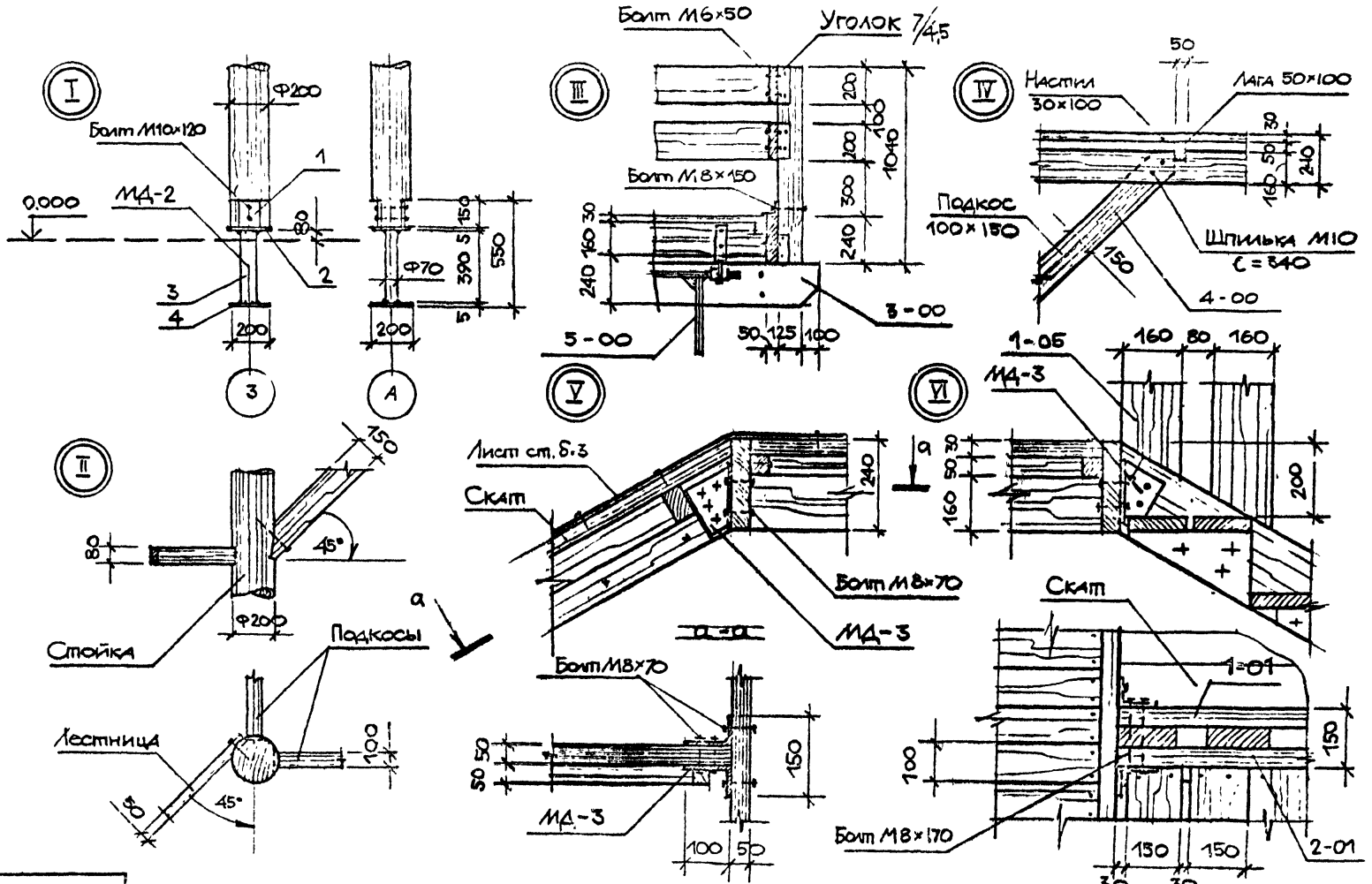

Рукоп.	Радеев						
Н.контр.	Пащенко						
Гл.конст.	Шепелевский						

СОГЛАСОВАНО

ВЗАМ. ИНВ №

ПОДПИСЬ И ДАТА

ПРИВЯЗАН

ПенЗНИИЭП	ГАП	Радеев		I.84	Многофункциональный игровой комплекс. Узлы I–VI. Виды, сечения.	320-066.84	АС	Лист 65
	АРХ	Лосев		I-84			

Копировал

Формат 1559/5

КН-1.

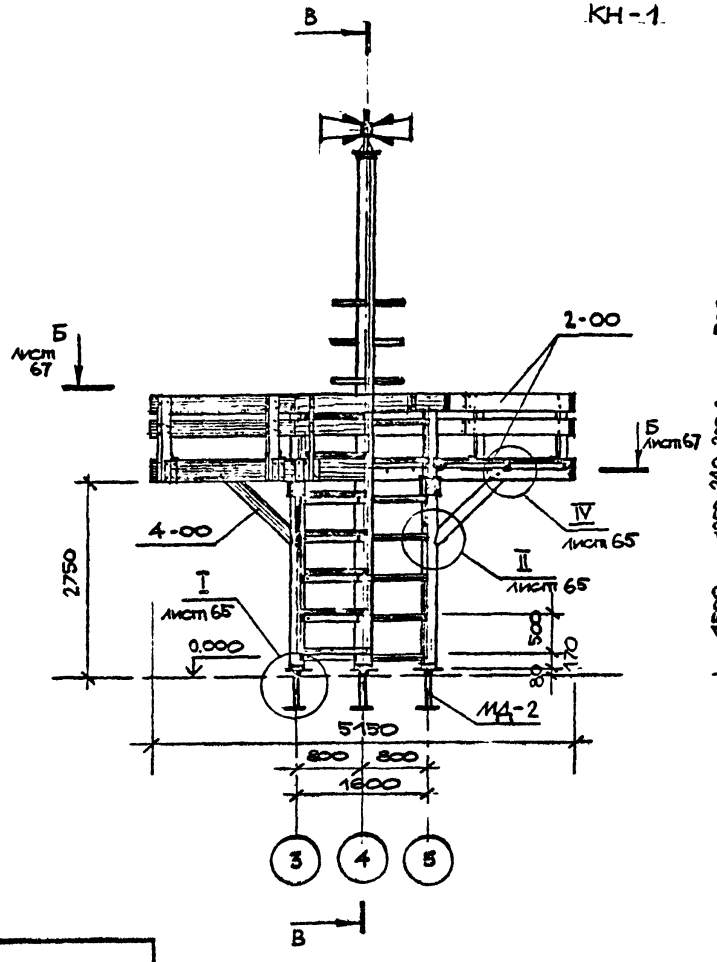

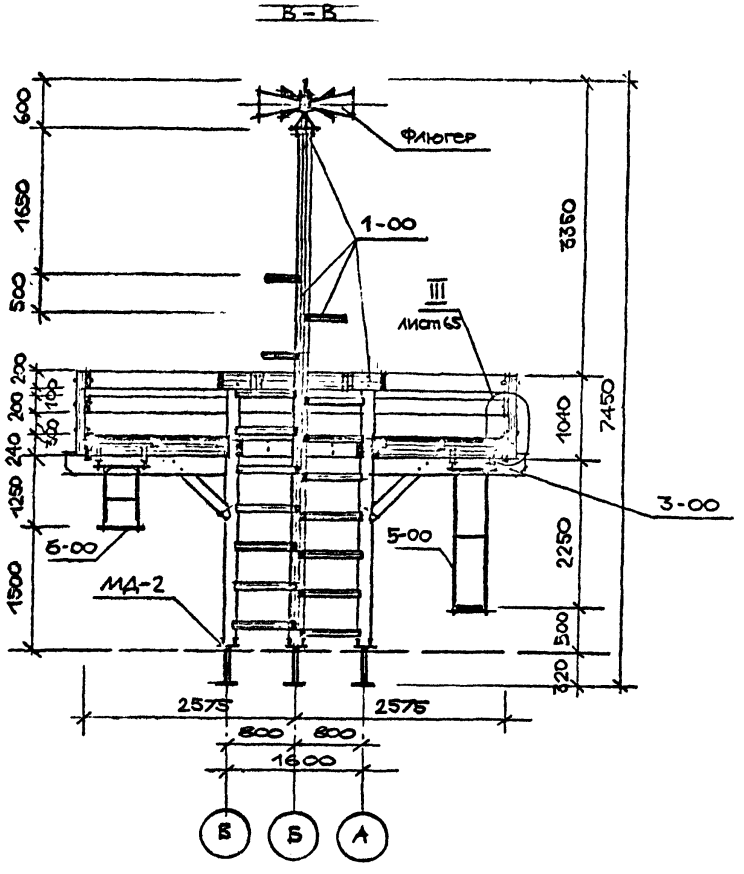

СОГЛАСОВАНО

Взам. инв. №

Подпись и дата

Инв. № подл.

Привязан

ЛенЗНИИЭП	ГАП	Радеев		1.84	Многофункциональный игровой комплекс. Конструкция КН-1. Фасад. Разрез В-В.	320-066.84	АС
	Арх.	Досев		1.84			

Копировал

Формат 1559/2

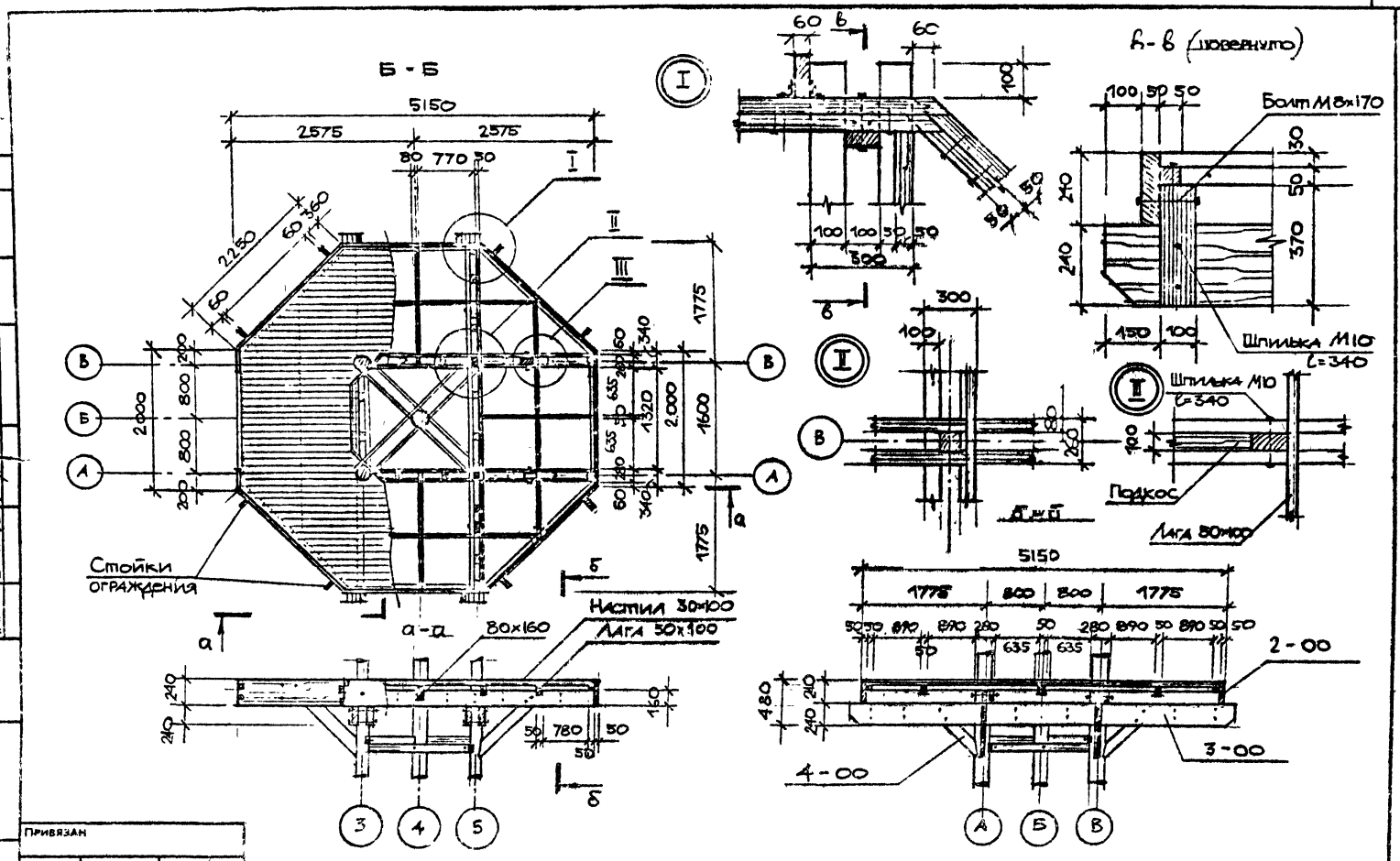

Вз. отд.	Радеев					
Н. конт.	Пащенко					
Гл. конст.	Шепелевский					

СОГЛАСОВАНО

ВЗАМ. ИНВ №

ПОДПИСЬ И ДАТА

ИНВ № ПОДЛ.

ПРИВЯЗАН

ЛенЗНИИЭП	ГАП.	Радеев		Многофункциональный игровой комплекс. Конструкция КН-1. Разрез Б-Б. Узлы, Сечения.	320-066.84	АС	Лист 67
	Арх.	Ареев				

Копировал

Формат 1559/5

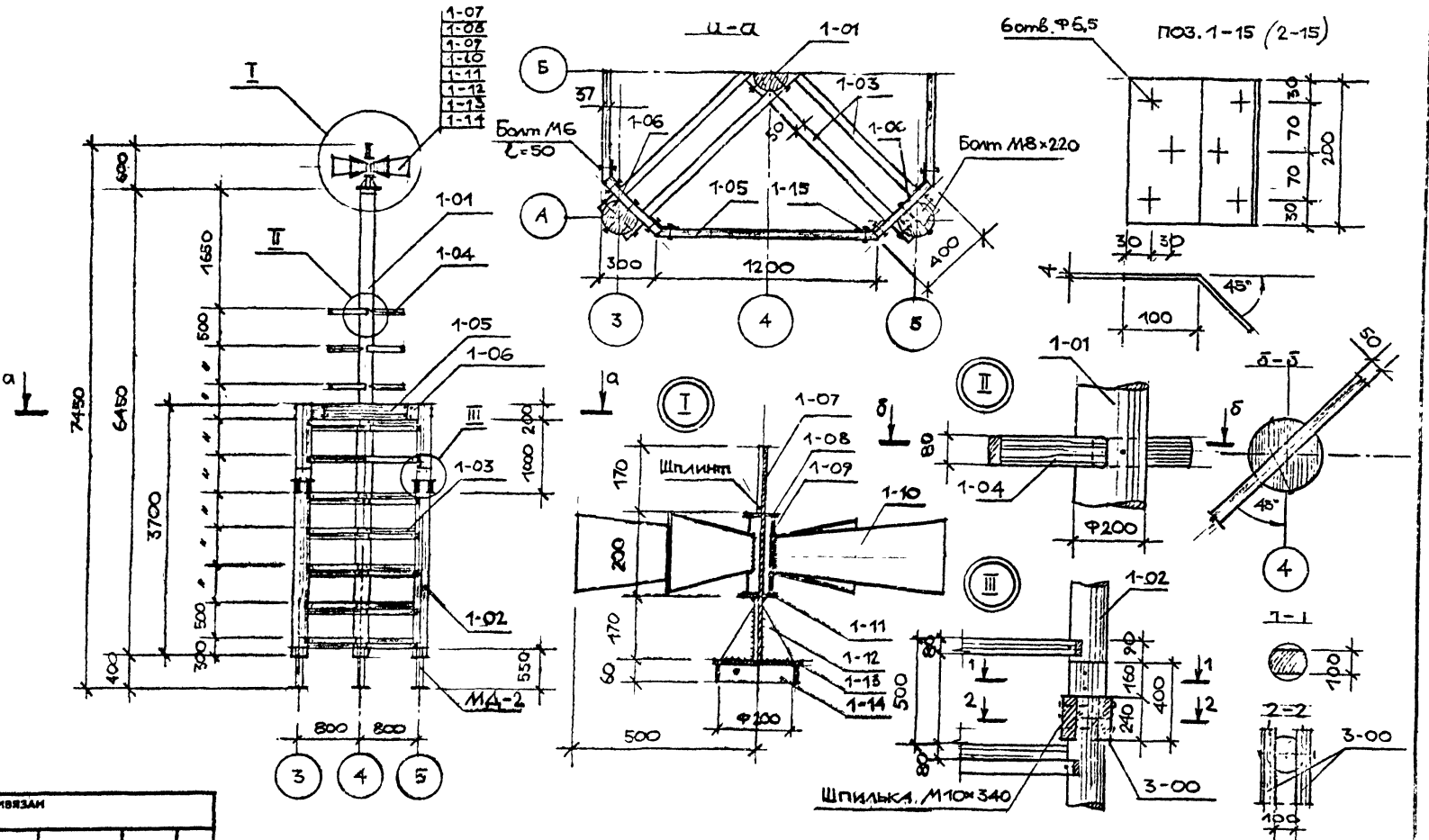

Рук.отд.	Радеев				
Н.конт.	Пащенко				
Гл.конст.	Шепелевский				

СОГЛАСОВАНО

Инв.№ подл. | Подпись и дата | Взам. инв.№

Привязан

ЛенЗНИИЭП	ГАП	Радеев		Многофункциональный игровой комплекс. Конструкция КН-1. Поз.1-00. Фасад. Узлы, сечения.	320-066.84 АС
	Арх.	Лосев			68

Копировал

Формат 155.9/5

КН-1 Поз 2-00

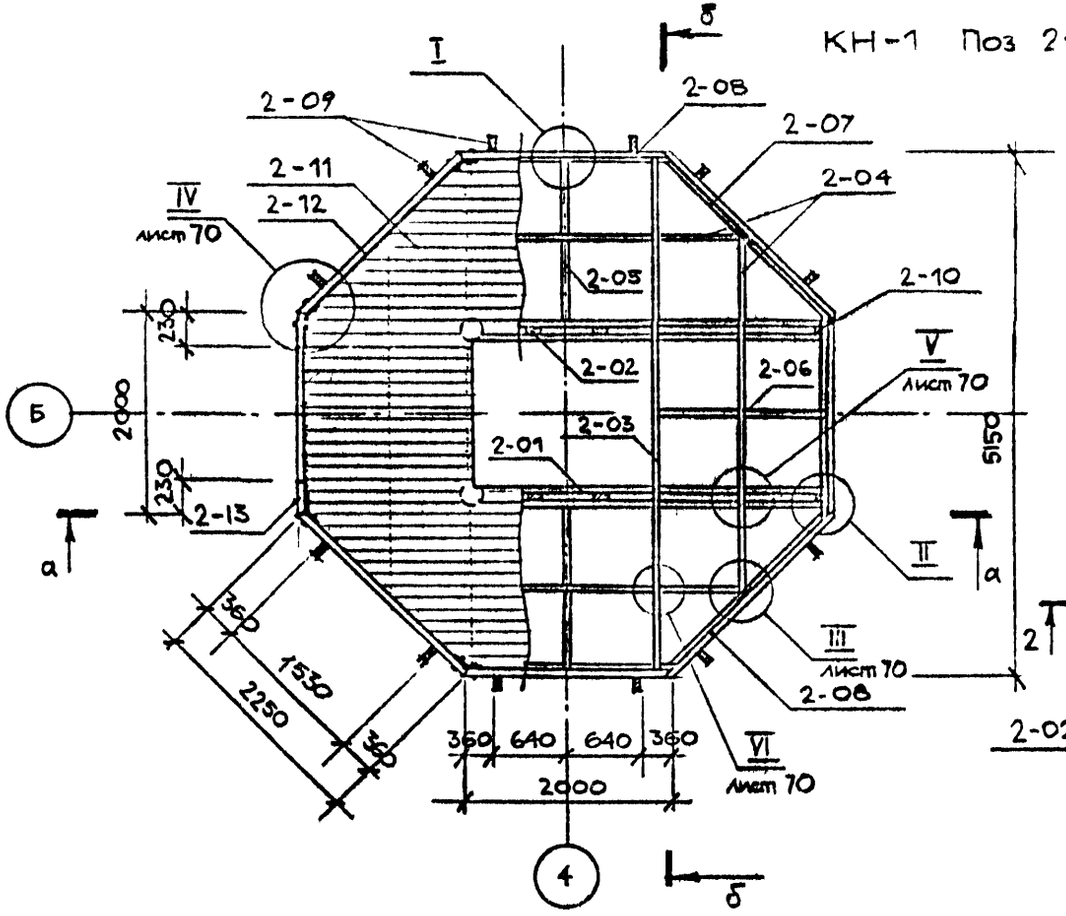

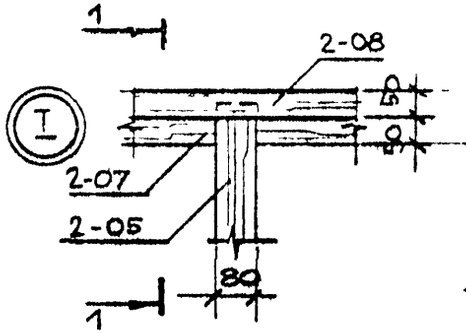

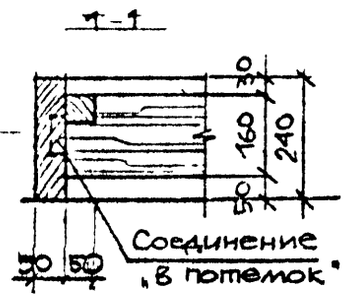

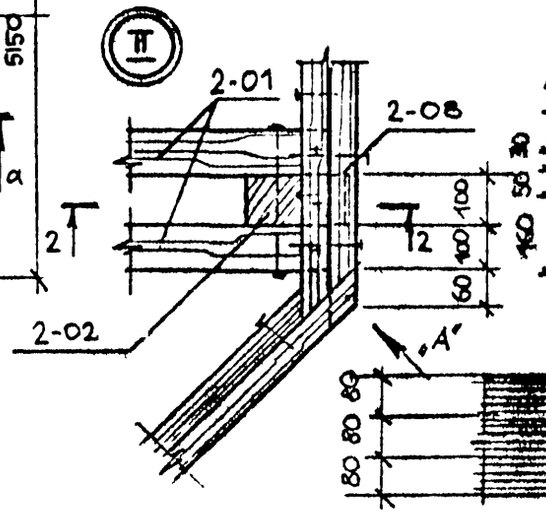

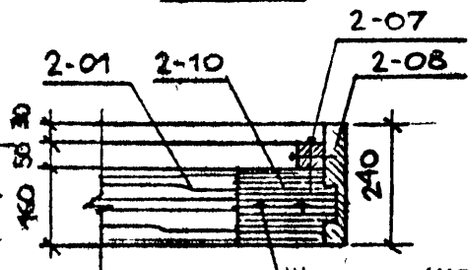

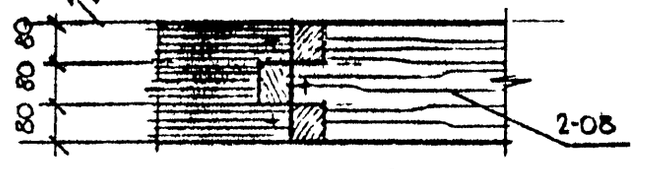

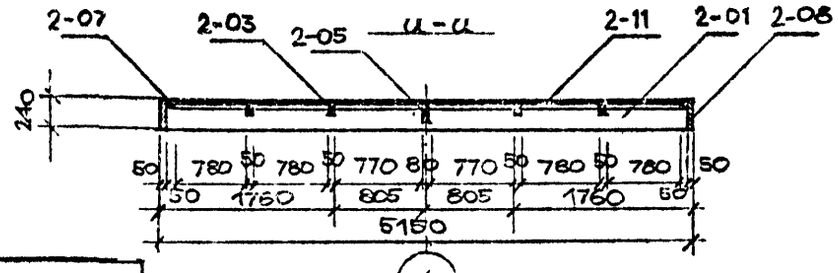

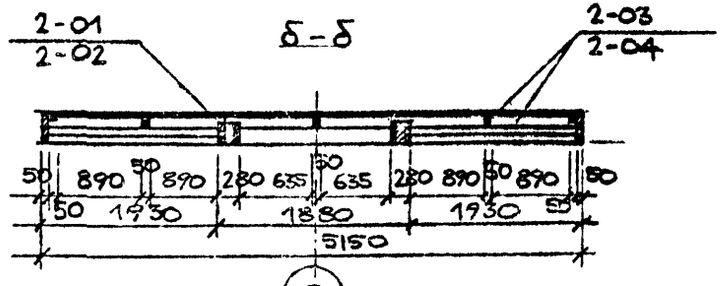

ПРИВЯЗАН

ЛенЗНИИЭП	ГАП	Радеев		I 84	Многофункциональный игровой комплекс. Конструкция КН-1. Поз 2-00. Разрезы. Узлы I-II.	320-066.84 АС	Лист 69
	Арх.	Лосев		I 84			

Копировал

Формат А1

1559/5

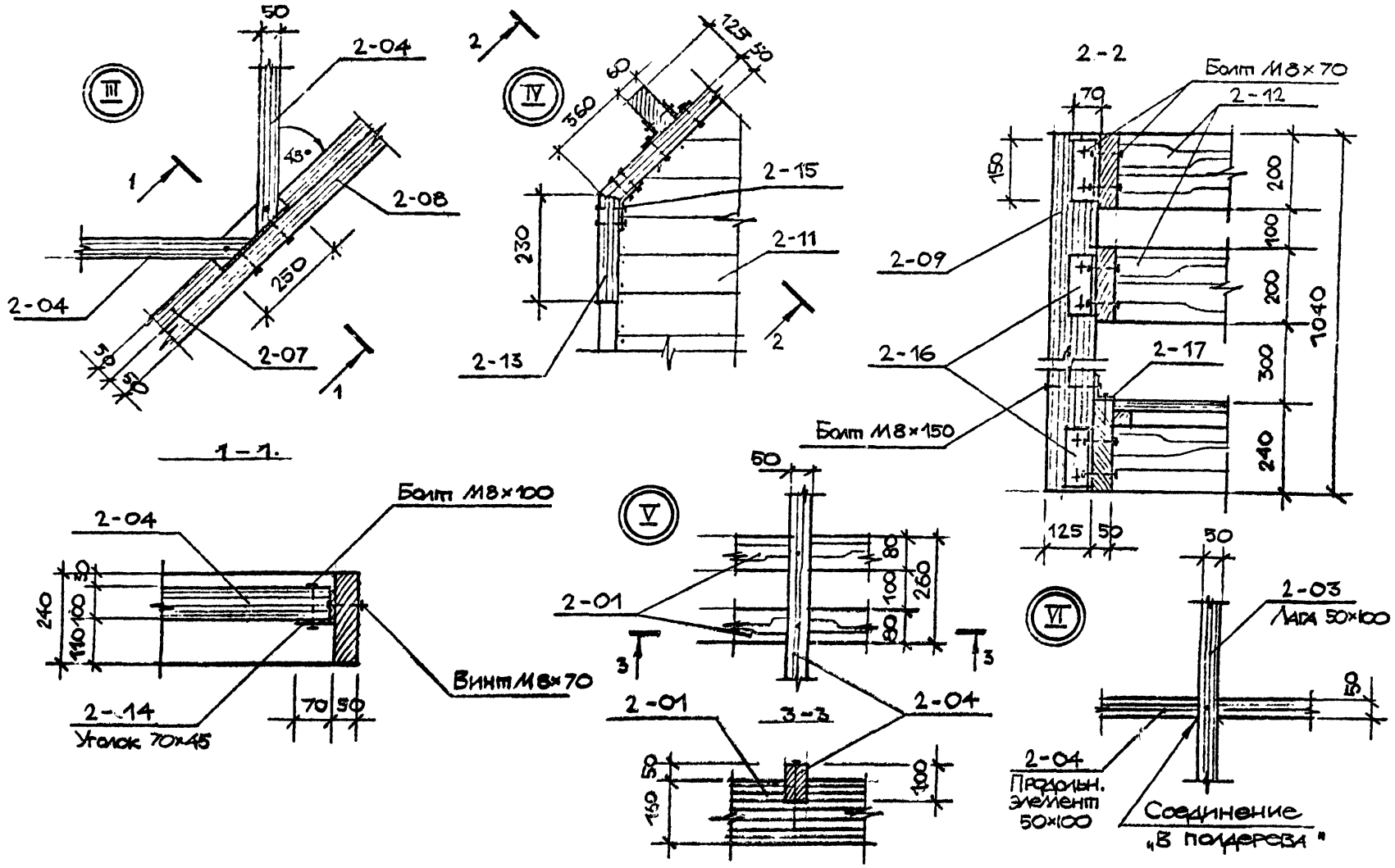

Инв.№ подл.	Подпись и дата	Взам. инв.№	Рук.отд.	Радеев			СОГЛАСОВАНО
			Н.конт.	Пащенко			
			Гл.конст.	Шепелевская			

ПРИВЯЗАН

ЛенЗНИИЭП	ГАП	Радеев		I 84	Многофункциональный игровой комплекс. Конструкция КН-1. Поз. 2-00. Узлы III – VI.	320-066.84	АС	Лист 70
	Арх.	Лосев		I 84			

Копировал

Формат 155.9/5

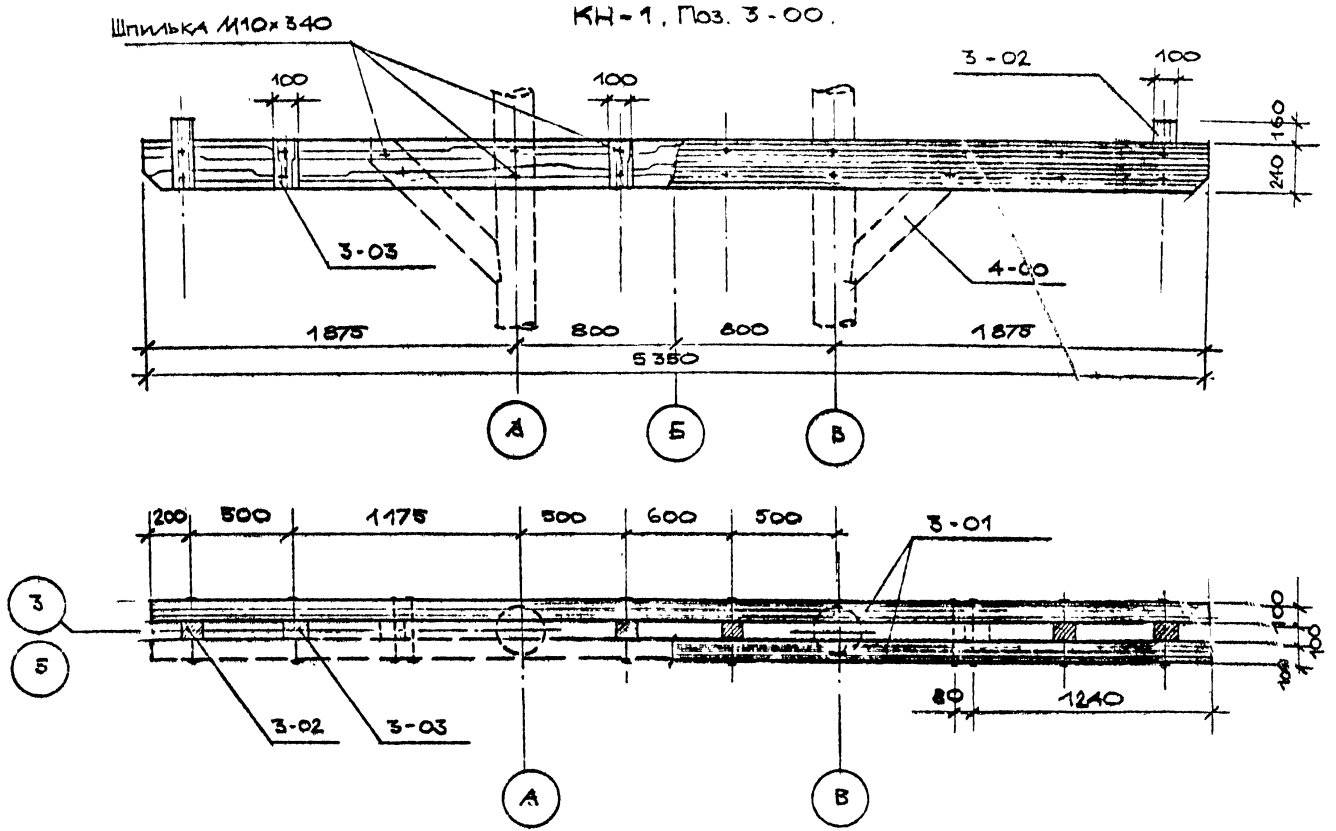

СОГЛАСОВАНО

Рук.отд.	Радеев	
Н.конт.	Пащенко	
Гл.конст.	Шепелевская	

Инв.№ подл. | Подпись и дата | Взам. инв.№

ПРИВЯЗАН

ЛенЗНИИЭП	ГАП	Радеев		Многофункциональный игровой комплекс. Конструкция КН-1. Поз. 3-00. Фасад, вид сверху.	320-066.84	АС	Лист 71
	Арх.	Лосев				

Копировал

Формат 1559/5

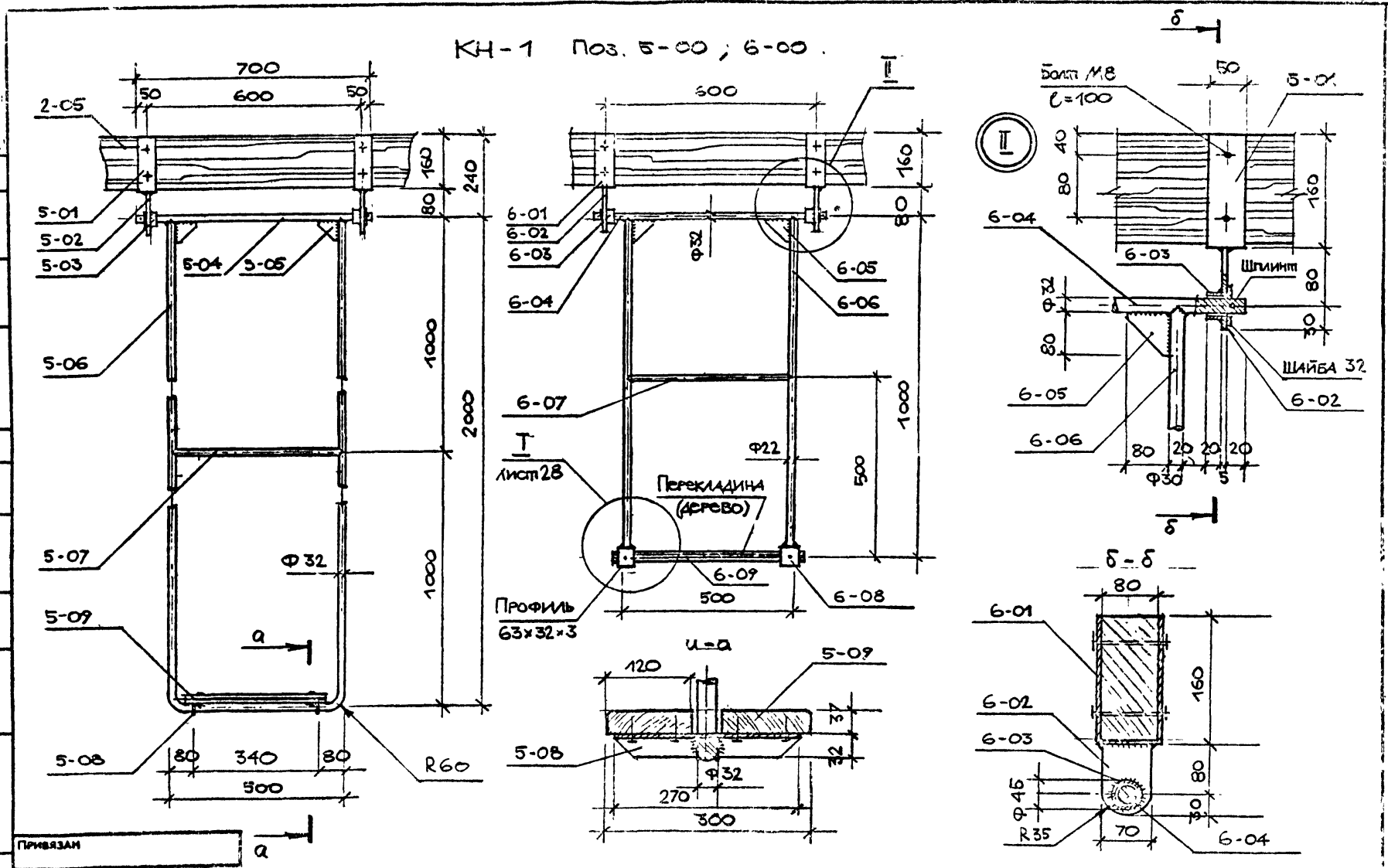

ГАП	Радеев			Многофункциональный игровой комплекс. Конструкция КН-1. Поз. 5-00, 6-00. Виды, узел II.	320-06684 АС
Арх	Лосев				

ЛенЗНИИЭП

Привязан

Инв № подл. | Подпись и дата | Взам. инв №

Рук.отд. Радеев | Н.конт. Пашенко | Гл.конт. Шепелевская

СОГЛАСОВАНО

ВЕРНО

Копировал

Формат 155015

ЛС-1

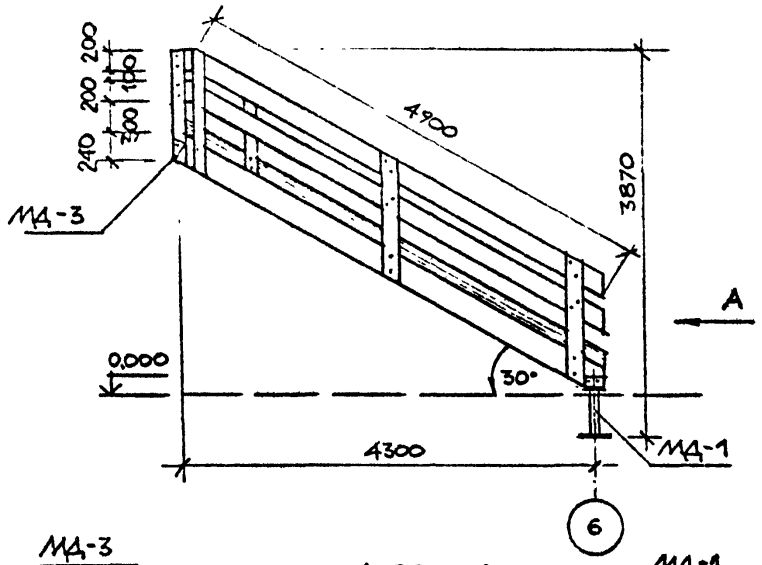

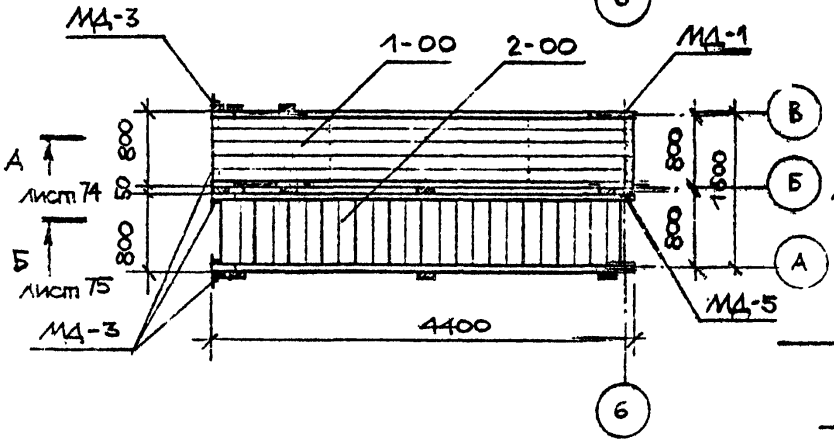

Вид "А"

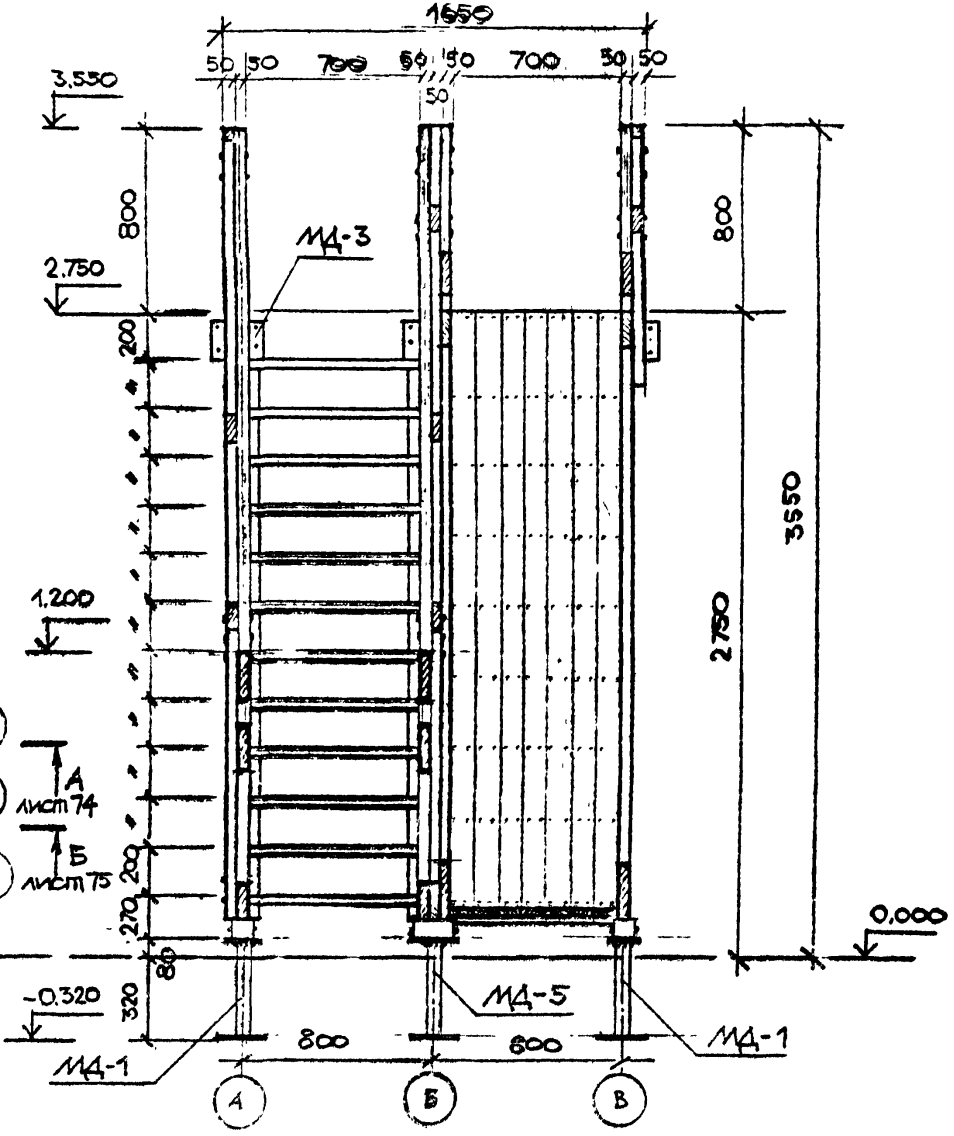

СОГЛАСОВАНО

Инв.№ по п. | Подпись и дата | Взам. инв.№

Рук.отд.	Радеев	
Н.конт.	Пащенко	
Гл.конст.	Шпаковский	

Привязан

ЛенЗНИИЭП

ГАП	Радеев		11.84
Арх.	Лосев		11.84

Многофункциональный игровой комплекс. Лестница со скатом ЛС-1. Фасад, вид сверху, вид А.

320-066.84 АС

Лист 73

Копировал

Формат А3

1559/5

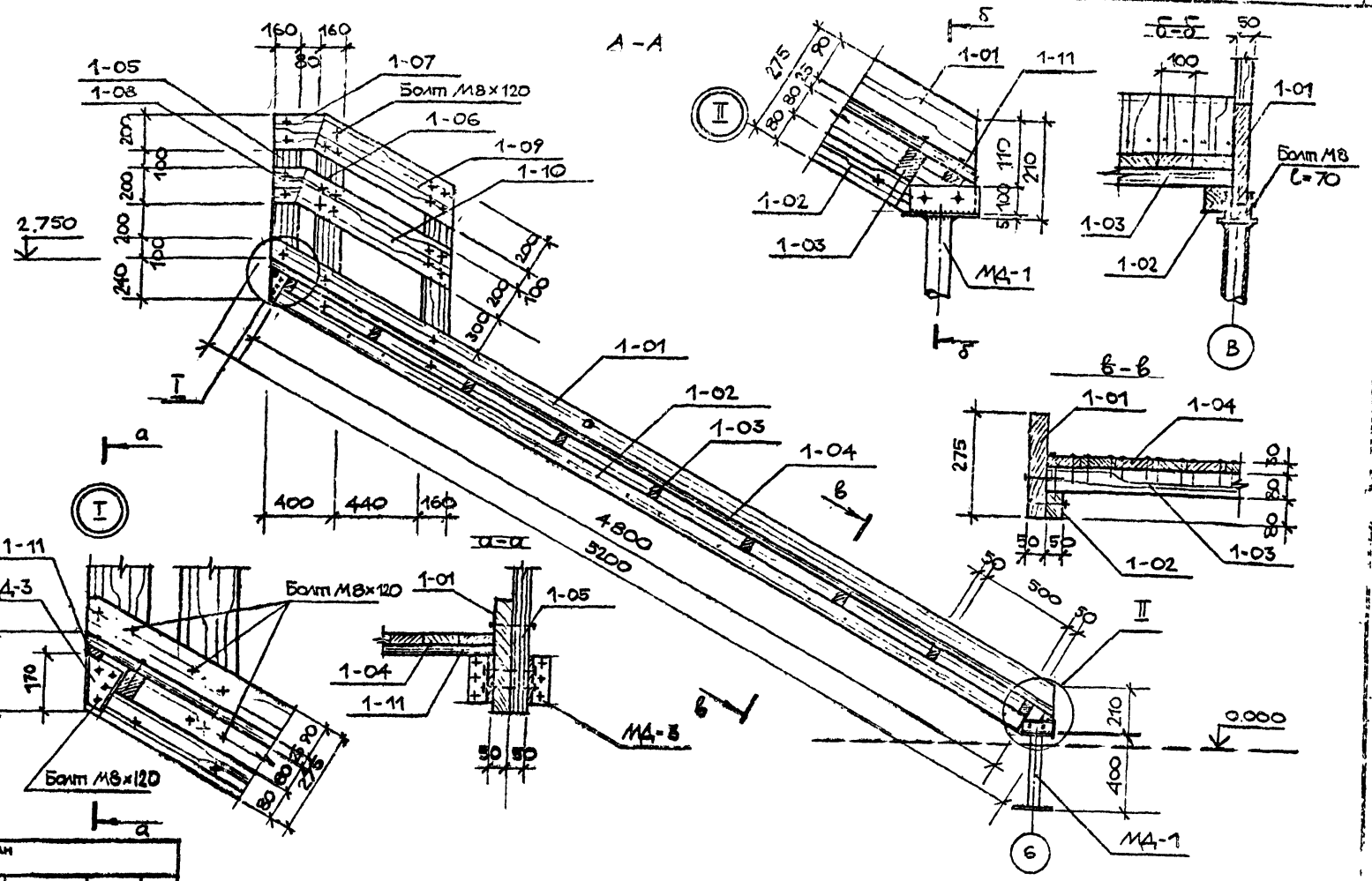

СОГЛАСОВАНО

Инв.№ подл. | Подпись и дата | Взам. инв.№

Копировал

Формат 1559/5

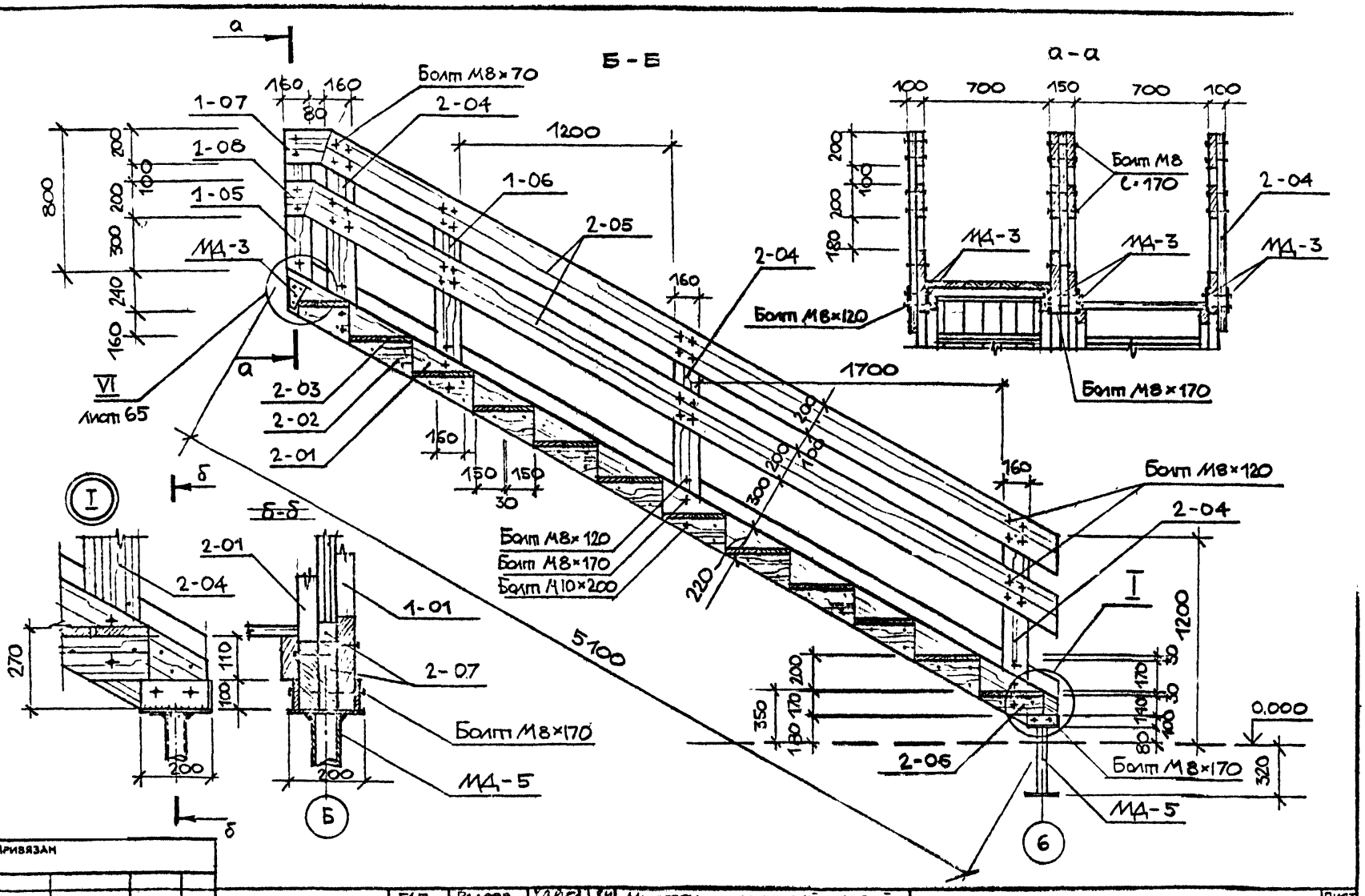

ПРИВЯЗАН

ГАП	Радеев			Многофункциональный игровой комплекс. Лестница со скатом - ЛС-1. Разрез Б-Б. Узел I. Сечения.	320-066.84 АС	Лист 75
Арх.	Лосев				

ЛенЗНИИЭП

Согласовано

Взам. инв. № | Подпись и дата | Инв. № подл.

Копировал

Формат А1

1559/5

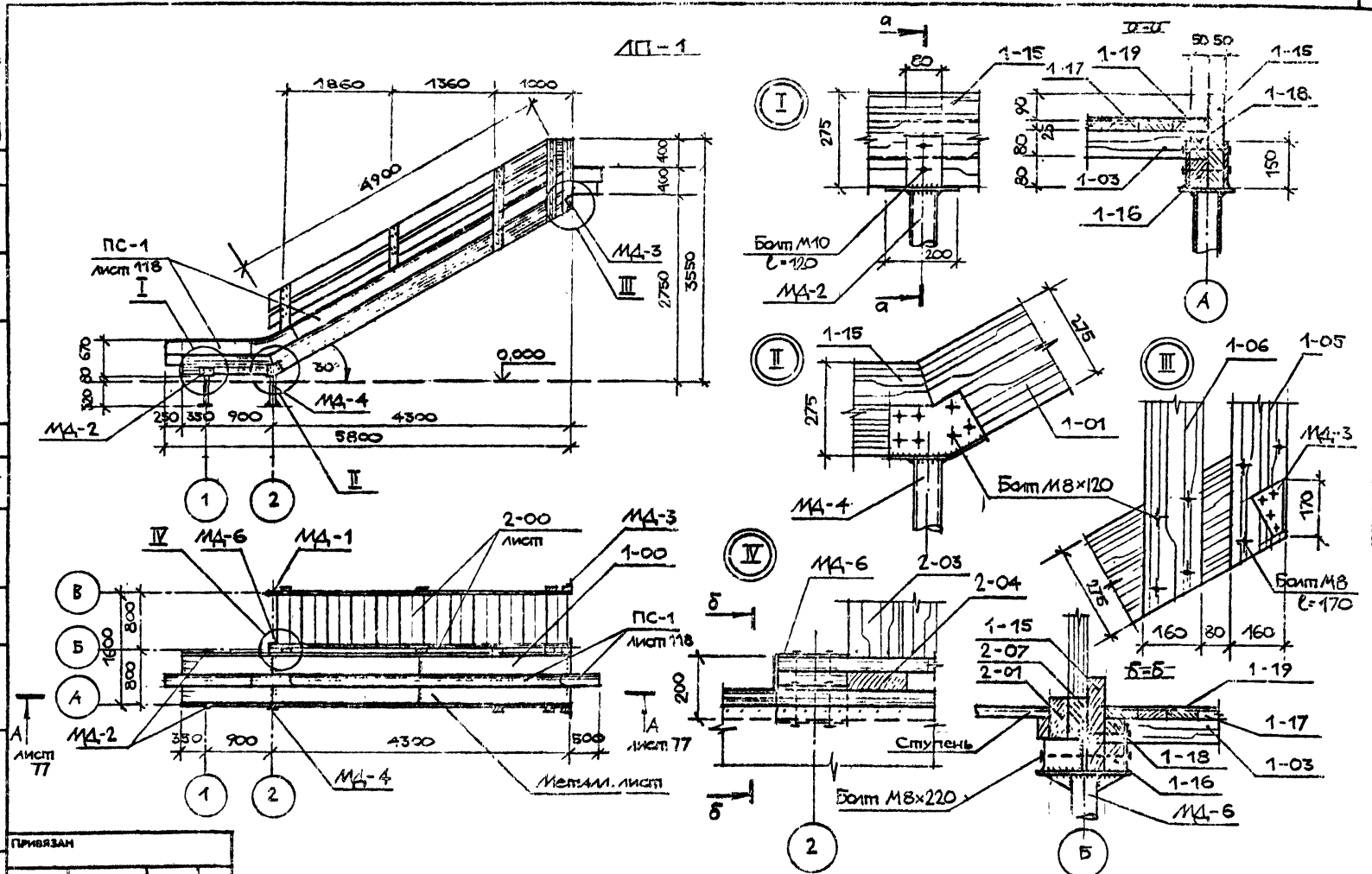

ПРИВЯЗАН						
ЛенЗНИИЭП	ГАП	Радеев		Многофункциональный игровой комплекс. Лестница с половом. ЛП-1. Фасад. Вид. Узлы I–IV.	320-066.84	АС
	АРХ.	Лосев				76

Копировал

Формат 1559/5

СОГЛАСОВАНО.

Рук.отд. Радеев
Н.конт. Пащенко
Гл.конст. Шепелевская

Инв № подл. | Подпись и дата | Взам. инв №

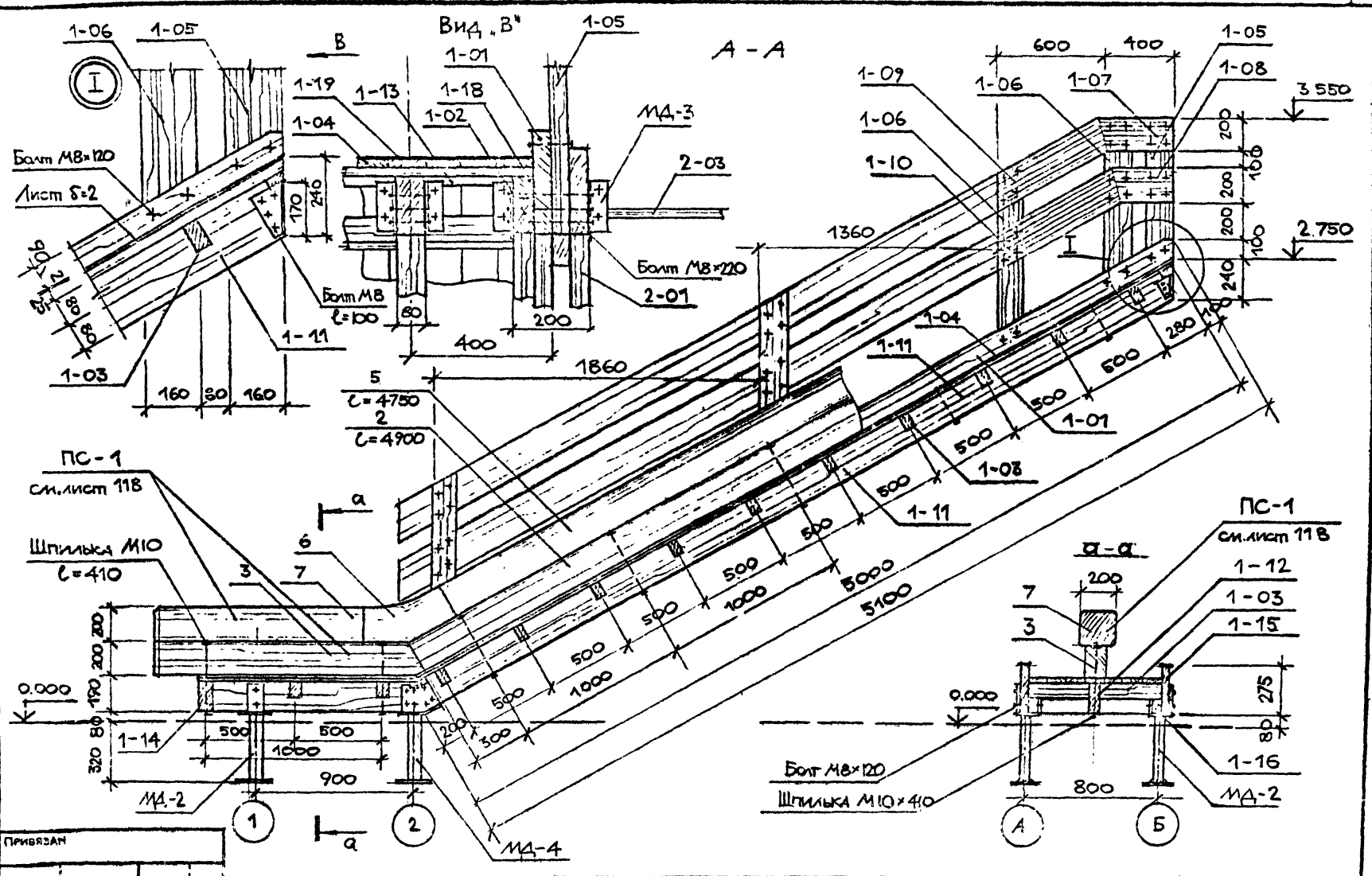

ГАП	Радеев			Многофункциональный игровой комплекс. Лестница с полозом - ЛП-1. Разрез А-А. Узел I, сечение	320-066.84	АС
АРХ.	Лосев					Лист 77

ЛенЗНИИЭП

Привязан

Копировал

Формат 155 4/5

СОГЛАСОВАНО

Взам. инв. №

Подпись и дата

Инв. № подл.

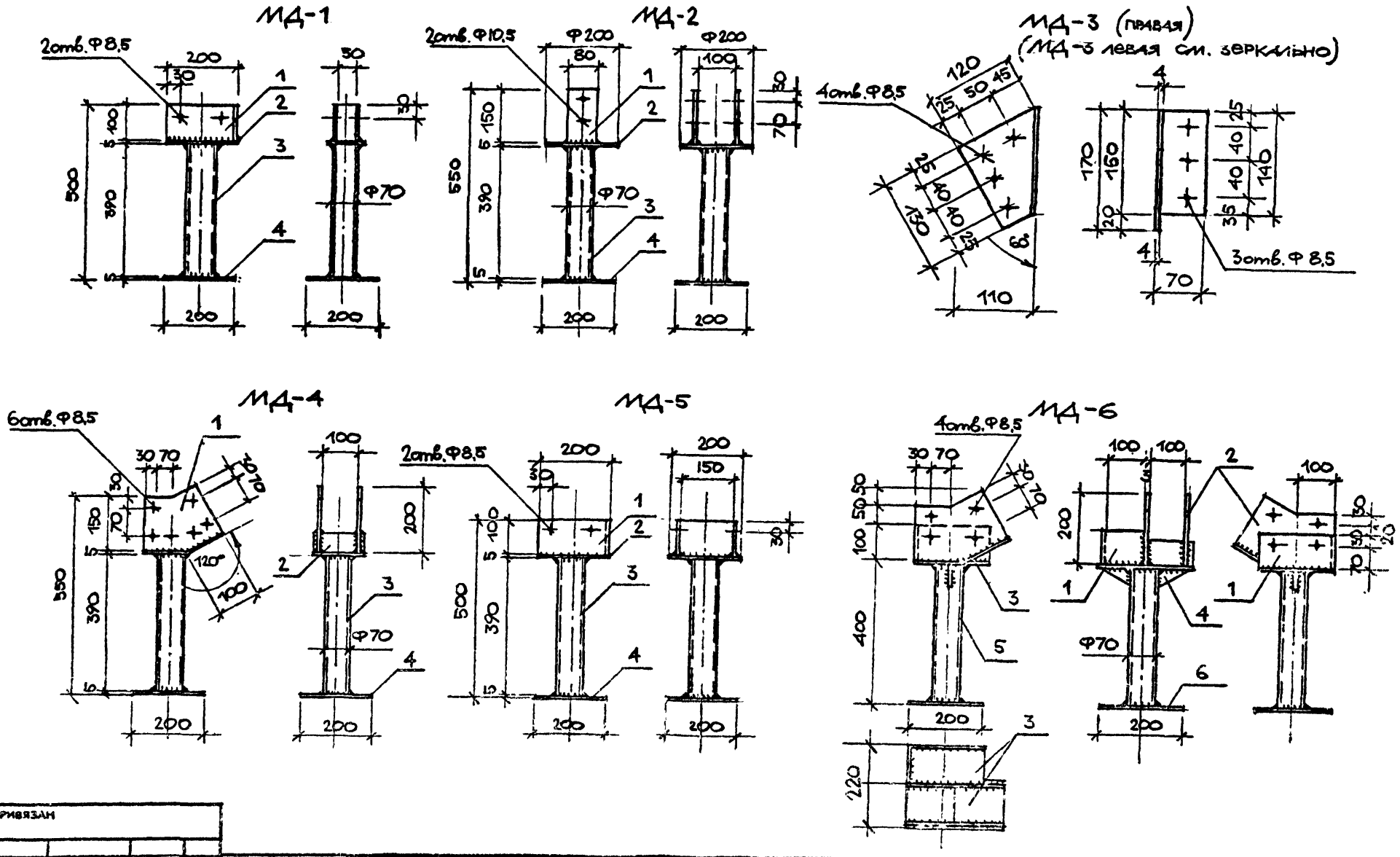

ВЕРНО
Зав. кінц. [signature]
г. Ленинград

СОГЛАСОВАНО

Рук.отд.	Радеев	[signature]	I 84
Н.конт.	Пащенко	[signature]	I 84
Л.конт.	Шепелевский	[signature]	I 84

Взам. инв. №

Подпись и дата

Инв. № подл.

Привязан

ЛенЗНИИЭП	ГАП	Радеев	[signature]
	Арх.	Лосев	[signature]

Многофункциональный игровой комплекс. Детали МД-1, МД-2, МД-3, МД-4, МД-5, МД-6.

320-066.84

АС 78

Копировал

Формат 155 × 9

Поз. обозначение	Обозначение	Наименование	Кол.	Масса ед., кг	Примечание
		Многофункциональный игровой комплекс			
		Опорная конструкция с площадкой КН-1	1		
1-00		Конструкция для лазания с флюгером.	1		
1-01		Бревно Ф200, l=6450 ГОСТ 8486-66.	1	0,019	0,019 м³
1-02		Бревно Ф200, l=3700 ГОСТ 8486-66.	4	0,011	0,044 м³
1-03		Перекладина Брус 50×80, l=2400 ГОСТ 8486-66.	52	0,009	0,47 м³
1-04		Брус 50×80, l=1000 ГОСТ 8486-66.	3	0,004	0,012 м³
1-05		Перила. Доска 200×37, l=1200 ГОСТ 8486-66.	4	0,009	0,036 м³
1-06		Соединит. элемент Доска 400×200×37 ГОСТ 8486-66.	4	0,003	0,012 м³
1-07		Ось. Круг Ф20, l=540 ГОСТ 2590-71	1	1,2	1,2 кг
1-08		Шайба 20.1. ГОСТ 6958-78	1	0,19	0,19 кг
1-09		Труба Ф50, l=200 ГОСТ 10704-76.	1	0,34	0,34 кг
1-10		Полоса 4×200, l=420 ГОСТ 103-76.	6	1,2	7,2 кг
1-11		Шайба 20.1. ГОСТ 6958-78.	1	0,19	0,19 кг
1-12		Косынка. Полоса 4×100, l=150 ГОСТ 103-76.	4	0,38	1,51 кг
1-13		Основание. Полоса 4×200, l=200 ГОСТ 103-76.	1	0,67	0,67 кг
1-14		Кольцо. Труба Ф219, l=50 ГОСТ 10704-76.	1	1,34	1,34 кг
1-15		Соединит. элемент Полоса 4×200, l=200 ГОСТ 103-76.	8	0,7	5,6 кг
		Деталь МД-2	5		
1		Щёчка. Полоса 4×80, l=150 ГОСТ 103-76.	2	0,38	0,76 кг
2		Верхнее основание Полоса 5×200, Ф=200 ГОСТ 103-76.	1	1,55	1,55 кг
3		Труба Ф70, l=390 ГОСТ 10704-76.	1	1,93	1,93 кг

Привязан

ЛенЗНИИЭП	ГАП	[illegible]	[illegible]	Многофункциональный игровой комплекс. Сводная спецификация. /Начало/.	320-065 84 АС Лист 79
	Арх.	Лосев	[illegible]		

Копировал

Формат 1559/5

Поз. обозначение	Обозначение	Наименование	Кол.	Масса ед., кг	Примечание
4		Полоса, 5×200, ℓ=200	1	1,57	1,57кг
		ГОСТ 103-76			
2-00		Площадка с ограждением.	1		
2-01		Несущий элемент 1.	4	0,081	0,33м³
		Доска 5100×160×80			
		ГОСТ 8486-66.			
2-02		Промежут. элемент	8	0,0025	0,02 м³
		Доска 160×160×100			
		ГОСТ 8486-66.			
2-03		Лага 1.	2	002	0,04м³
		Брус 5100×100×50.			
		ГОСТ 8486-66.			
2-04		Лага 2.	4	0,014	0,056м³
		Брус 3500×100×50			
		ГОСТ 8486-66.			
2-05		Поперечн. элемент	2	0,024	0,048м³
		Доска 1950×160×80			
		ГОСТ 8486-66.			
2-06		Продольн. элемент.	2	0,007	0,014м³
		Брус 1750×100×50			
		ГОСТ 8486-66.			
2-07		Опорный брусок.	8	0,006	0,048м³
		Брус 2250×50×50			
		ГОСТ 8486-66.			
2-08		Огражд. элемент.	8	0,028	0,225м³
		Доска 2250×250×50			

Поз. обозначение	Обозначение	Наименование	Кол.	Масса ед., кг	Примечание
		ГОСТ 8486-66			
2-09		Стойка ограждения.	6	0,008	0,047м³
		Доска 1040×125×60.			
		ГОСТ 8486-66.			
2-10		Прокладка с шипом.	4	0,003	0,012м³
		Доска 200×160×100			
		ГОСТ 8486-66.			
2-11		Настил	50	0,015	0,76м³
		Доска 5050×100×30			
		ГОСТ 8486-66.			
2-12		Перила ограждения	12	0,022	0,27м³
		Доска 2250×200×50			
		ГОСТ 8486-66.			
2-13		Перила ограждения.	8	0,002	0,016м³
		Доска 230×200×50			
		ГОСТ 8486-66.			
2-14		Опорный элемент.	4	0,99	3,98кг
		Уголок 70×45, ℓ=250			
		ГОСТ 8510-72			
2-15	лист 68	Соединит. элемент	16	0,7	11,2 кг
(1-15)		Полоса 4×200, ℓ=200			
		ГОСТ 103-76.			
2-16		Крепежн. элемент 1.	72	0,59	42,9 кг
		Уголок 70×45, ℓ=150			
		ГОСТ 8510-72.			
2-17		Крепежн. элемент 2	12	0,24	2,87 кг
		Уголок 70×45, ℓ=60			

СОГЛАСОВАНО

Рук.отд. Радеев

Н.контр. Пащенко

Гл.констр. Шепелевский

Взам. инв. №

Подпись и дата

Инв. № подл.

Привязан

ЛенЗНИИЭП	ГАП	Радеев			Многофункциональный игровой комплекс. Сводная спецификация. /Продолжение/
	Арх.	Лосев			
					32С-066.84 АС

Лист 80

Копировал

Формат 1559/5

Поз. обозначение	Обозначение	Наименование	Кол.	Масса ед., кг	Примечание
		ГОСТ 8510-72.			
3-00		Несущая балка	2		
3-01		Внешний элемент.	2	0,134	0,27 м³
		Доска 5350×250×100			
		ГОСТ 8486-66.			
3-02		Внутренний элем. 1.	2	0,004	0,008 м³
		Брус 400×100×100			
		ГОСТ 8486-66.			
3-03		Внутренн. элемент 2.	5	0,003	0,015 м³
		Брус 100×100, ℓ=250			
		ГОСТ 8486-66.			
4-00		Подкос.	8	0,01	0,08 м³
		Брус 100×100, ℓ=1000			
		ГОСТ 8486-66.			
5-00		Качели	1		
5-01		Крепежн. элемент	2	0,63	1,26 кг
		Полоса 4×50, ℓ=400			
		ГОСТ 103-76.			
5-02		Петля.	2	0,24	0,48 кг
		Полоса 4×70, ℓ=110			
		ГОСТ 103-76.			
5-03		Труба Ф45, ℓ=20	2	0,06	0,12 кг
		ГОСТ 10704-76.			
5-04		Ось. Круг Ф32, ℓ=700	1	4,42	4,42 кг
		ГОСТ 2590-71.			

Поз. обозначение	Обозначение	Наименование	Кол.	Масса ед., кг	Примечание
5-05		Косынка.	2	0,2	0,4 кг
		Полоса 4×80, ℓ=80			
		ГОСТ 103-76.			
5-06		Подвес.	1	13,4	13,4 кг
		Круг Ф22. ℓ=4500			
		ГОСТ 2590-71.			
5-07		Перемычка.	1	1,36	1,36 кг
		Круг Ф22. ℓ=456			
		ГОСТ 2590-71.			
5-08		Несущий элемент.	2	0,51	1,0 кг
		Уголок 32×50. ℓ=270			
		ГОСТ 8510-72.			
5-09		Сидение.	2	0,002	0,004 м³
		Доска 40×120, ℓ=400			
		ГОСТ 8486-66.			
6-00		Подвесная перекладина	1		
6-01		Крепежн. элемент.	2	0,63	1,26 кг
		Полоса 4×50, ℓ=400			
		ГОСТ 103-76.			
6-02		Петля.	2	0,24	0,48 кг
		Полоса 4×70, ℓ=110			
		ГОСТ 103-76.			
6-03		Труба Ф45, ℓ=20	2	0,06	0,12 кг
		ГОСТ 10704-76.			
6-04		Ось. Круг Ф32. ℓ=700	1	4,42	4,42 кг
		ГОСТ 2590-71.			

СОГЛАСОВАНО

Рук. отд. Радеев. Н. конт. Пащенко Гл. конст. Шепочевский

Инв. № подл. | Подпись и дата | Взам. инв. №

П. ИВЯЗАН

ЛенЗНИИЭП | ГАП Радеев | Арх. Лосев | Многофункциональный игровой комплекс. Сводная спецификация. /Продолжение/. | 320-066.84 | АС | Лист 81

Копировал

Формат 1559/5

Поз. обозначение	Обозначение	Наименование	Кол.	Масса ед., кг	Примечание
6-05		Косынка.	2	0,2	0,4 кг
		Полоса 4×80. ℓ=80			
		ГОСТ 103-76.			
6-06		Подвес.	2	2,86	5,7 кг
		Круг Ф22, ℓ=960			
		ГОСТ 2590-71.			
6-07		Перемычка.	1	1,36	1,36 кг
		Круг Ф22. ℓ=456			
		ГОСТ 2590-71.			
6-08		Профиль 63×32, ℓ=50	2	0,16	0,33 кг
		ГОСТ 12336-66.			
6-09		Прокладина.	1	0,0008	0,0008 м³
		Брус 600×55×25			
		ГОСТ 8486-66.			
	Лестница со скатом ЛС-1				
1-00		Скат.	1		
1-01		Косоур.	2	0,07	0,14 м³
		Доска 5200×275×50			
		ГОСТ 8486-66.			
1-02		Опорный брус.	2	0,019	0,038 м³
		Брус 4800×80×50			
		ГОСТ 8486-66.			
1-03		Лага.	9	0,003	0,027 м³
		Брус 700×80×50			
		ГОСТ 8486-66.			
1-04		Настил ската.	7	0,012	0,089 м³
		Доска 5100×100×25			
		ГОСТ 8486-66.			
1-05		Стойка 1.	3	0,009	0,027 м³
		Доска 1200×160×50			
		ГОСТ 8486-66.			
1-06		Стойка 2.	4	0,05	0,2 м³
		Доска 1300×160×50			
		ГОСТ 8486-66.			
1-07		Перила. Элемент 1.	4	0,002	0,008 м³
		Доска 240×200×50			
		ГОСТ 8486-66.			
1-08		Перила. Элемент 2.	4	0,001	0,006 м³
		Доска 190×200×50.			
		ГОСТ 8486-66.			
1-09		Перила. Элемент 3.	2	0,009	0,018 м³
		Доска 900×200×50			
		ГОСТ 8486-66.			
1-10		Перила. Элемент 4.	2	0,01	0,02 м³
		Доска 1000×200×50			
		ГОСТ 8486-66.			
1-11		Скрепляющ. брусок.	2	0,001	0,002 м³
		Брус 700×40×40			
		ГОСТ 8486-66.			

Привязан

Инв. № подл. | Подпись и дата | Взам. инв. №

Ржанд. Радеев Пащенко Шеп. Кокол

Согласовано

ЛенЗНИИЭП

ГАП	Радеев		1.84
Арх.	Лосев		1.84

Многофункциональный игровой комплекс. Сводная спецификация. /Продолжение/

320-066.84 АС

Лист 82

Копировал

Формат 1559/5

Поз. обозначение	Обозначение	Наименование	Кол.	Масса ед., кг	Примечание
2-00		Лестница	1		
2-01		Косоур	2	0,056	0,112м³
		Доска 5100×220×50			
		ГОСТ 8486-66.			
2-02		Опора ступени.	22	0,0015	0,033м³
		Доска 300×170×30			
		ГОСТ 8486-66.			
2-03		Ступень.	24	0,003	0,075м³
		Доска 700×150×30			
		ГОСТ 8486-66.			
2-04		Стойка.	6	0,01	0,06м³
		Доска 1300×160×50			
		ГОСТ 8486-66.			
2-05		Перила. Элемент 1.	4	0,049	0,196м³
		Доска 4900×200×50			
		ГОСТ 8486-66.			
2-06		Опора ступени 2.	2	0,001	0,002м³
		Доска 300×140×30			
		ГОСТ 8486-66.			
2-07		Прокладка.	1	0,002	0,002м³
		Доска 200×200×50			
		ГОСТ 8486-66.			
		Деталь МД-1	2		
1		П-образный элемент	1	1,41	1,41кг
		Полоса 4×100, ℓ=450			
		ГОСТ 103-76.			

Поз. обозначение	Обозначение	Наименование	Кол.	Масса ед., кг	Примечание
2		Верхнее основание.	1	0,59	0,59кг
		Полоса 5×75, ℓ=200			
		ГОСТ 103-76.			
3		Опора	1	1,93	1,93кг
		Труба Ф70, ℓ=390			
		ГОСТ 10704-76.			
4		Нижнее основание.	1	1,57	1,57кг
		Полоса 5×200, ℓ=200			
		ГОСТ 103-76.			
		Деталь МД-3	6	0,96	5,76кг
		Полоса А×170, ℓ=180			
		ГОСТ 103-76.			
		Деталь МД-5	1		
1		П-образный элемент	1	1,73	1,73кг
		Полоса 4×100, ℓ=550			
		ГОСТ 103-76.			
2		Верхнее основание	1	1,57	1,57кг
		Полоса 5×200, ℓ=200			
		ГОСТ 103-76.			
3		Опора.	1	1,93	1,93кг
		Труба Ф70, ℓ=390			
		ГОСТ 10704-76.			
4		Нижнее основание.	1	1,57	1,57кг
		Полоса 5×200, ℓ=200			
		ГОСТ 103-76			

СОГЛАСОВАНО

Инв. № подл. | Подпись и дата | Взам. инв. №

ПРИВЯЗАН

ЛенЗНИИЭП

ГАП Слабе
АР Зорг

Многофункциональный игровой комплекс. Сводная спецификация /Продолжение/

320-066.84 АС

Лист 83

Копировал

Формат А4

1559/5

Поз. обозначение	Обозначение	Наименование	Кол	Масса ед. кг	Примечание
		Лестница с пюпитром для съезжания ЛП-1			
1-00		Скат.	1		
1-01		Косоур.	2	0,07	0,14 м³
		Доска 5100×275×50			
		ГОСТ 8486-66.			
1-02		Опорный элемент 1.	2	0,02	0,04 м³
		Брус 80×50, ℓ=3000			
		ГОСТ 8486-66.			
1-03		Лага.	12	0,003	0,036 м³
		Брус 80×50, ℓ=800			
		ГОСТ 8486-66.			
1-04		Настил.	8	0,012	0,096 м³
		Доска 3000×100×25.			
		ГОСТ 8486-66.			
1-05		Стойка 1.	2	0,009	0,018 м³
		Доска 1200×160×50			
		ГОСТ 8486-66.			
1-06		Стойка 2.	4	0,05	0,2 м³
		Доска 1300×160×50			
		ГОСТ 8486-66.			
1-07		Перила. Элемент 1.	2	0,002	0,004 м³
		Доска 400×200×50			
		ГОСТ 8486-66.			
1-08		Перила. Элемент 2.	2	0,002	0,004 м³
		Доска 350×200×50.			
		ГОСТ 8486-66.			

Поз. обозначение	Обозначение	Наименование	Кол	Масса ед. кг	Примечание
1-09		Перила. Элемент 3.	2	0,008	0,016 м³
		Доска 750×200×50			
		ГОСТ 8486-66.			
1-10		Перила. Элемент 4.	2	0,008	0,016 м³
		Доска 800×200×50			
		ГОСТ 8486-66.			
1-11		Несущий элемент 1.	1	0,06	0,06 м³
		Брус 3000×160×80.			
		ГОСТ 8486-66.			
1-12		Несущий элемент 2	1	0,016	0,016 м³
		Брус 1300×160×80.			
		ГОСТ 8486-66.			
1-13		Скрепляющ. брусок.	3	0,001	0,003 м³
		Брус 800×40×30.			
		ГОСТ 8486-66.			
1-14		Торцовый элемент.	1	0,009	0,009 м³
		Доска 900×200×50.			
		ГОСТ 8486-66.			
1-15		Борт площадки.	2	0,018	0,036 м³
		Доска 1300×275×50			
		ГОСТ 8486-66.			
1-16		Опорный элемент 2	2	0,005	0,01 м³
		Брус 1300×80×50.			
		ГОСТ 8486-66.			
1-17		Настил площадки.	8	0,003	0,024 м³
		Доска 1250×100×25			
		ГОСТ 8486-66.			

Согласовано

Инв. № подл. | Подпись и дата | Взам. инв. №

Ржанк. Радеев
Н. конт. Панфилов
Гл. конст. Шемелевский

Привязан

ЛенЗНИИЭП

ГАП Радеев
Нач. Лосев

Многофункциональный игровой комплекс. Сводная спецификация. /Предложение/.

320-066.84 АС

Копировал

Формат А3

Поз.	Обозначение	Наименование	Кол.	Масса ед., кг	Примечание
1-18		Дополнит. брусок	8	0,0008	0,006м³
		Брус 200×80×50			
		ГОСТ 8486-66.			
1-19		Покрытие ската.	5	25,1	125,6кг
		Лист 800×2, ℓ=2000			
		ГОСТ 19904-74.			
	См. лист 118.	Полоз ПС-1	1		
1		Нижн. элемент 1.	1	0,018	0,018м³
		Брус 650×200×140			
		ГОСТ 8486-66.			
2		Нижн. элемент 2.	1	0,11	0,11м³
		Брус 4900×200×140			
		ГОСТ 8486-66.			
3		Нижн. элемент 3.	1	0,047	0,047м³
		Брус 1700×200×140			
		ГОСТ 8486-66.			
4		Верхн. элемент 1.	1	0,03	0,03м³
		Брус 840×200×200			
		ГОСТ 8486-66.			
5		Верхн. элемент 2.	1	0,18	0,18м³
		Брус 4750×200×200			
		ГОСТ 8486-66			
6		Верхн. элемент 3.	1	0,024	0,024м³
		Брус 600×200×200			
		ГОСТ 8486-66.			
7		Верхн. элемент 4.	1	0,052	0,052м³
		Брус 1300×200×200			

Поз. обозначение	Обозначение	Наименование	Кол.	Масса ед., кг	Примечание
		ГОСТ 8486-66.			
8		Шпилька М10×410	9	0,31	2,79кг
		Инлив. изготовл.			
9		Шкант Ф30. ℓ=80	20	0,00007	0,0014м³
		ГОСТ 8486-66.			
		Деталь МД-1	1		
1		П-образный элемент.	1	1,41	1,41кг
		Полоса 4×100. ℓ=450			
		ГОСТ 103-76.			
2		Верхнее основание	1	0,59	0,59кг
		Полоса 5×75, ℓ=200			
		ГОСТ 103-76.			
3		Опора.	1	1,93	1,93кг
		Труба Ф70. ℓ=390			
		ГОСТ 10704-76.			
4		Нижнее основание.	1	1,57	1,57кг
		Полоса 5×200. ℓ=200			
		ГОСТ 103-76.			
		Деталь МД-2	3		
1		Щека.	2	0,38	0,76кг
		Полоса 4×80. ℓ=150			
		ГОСТ 103-76.			
2		Верхнее основание	1	1,55	1,55кг
		Полоса 5×200, Ф=200			
		ГОСТ 103-76.			

СОГЛАСОВАНО

Рук отд. Гладеев
Н. контр. Гончаренко
Гл. констр. Шестеверкин

Инв. № подл. | Подпись и дата | Взам. инв. №

Привязан

ЦентрЗНИИЭП

ГАП Гладеев
Ар... Лосев

Многофункциональный игровой комплекс. Сводная спецификация. Предложение

320-066.84 АС

Лист 85

Копировал

Формат 1559/5

Поз. обозначение	Обозначение	Наименование	Кол.	Масса ед., кг	Примечание
3		Опора. Труба Ф70, l=390	1	1,93	1,93 кг
		ГОСТ 10704-76.			
4		Нижнее основание			
		Полоса 5×200, l=200	1	1,57	1,57 кг
		ГОСТ 103-76.			
		Деталь МД-3	6	0,96	5,76 кг
		Полоса 4×170, l=180			
		ГОСТ 103-76.			
		Деталь МД-4	2		
1		Щечка.	2	1,26	2,52 кг
		Полоса 4×200, l=200			
		ГОСТ 103-76.			
2		Верхнее основание.	1	0,86	0,86 кг
		Полоса 5×110, l=200			
		ГОСТ 103-76.			
3		Опора. Труба Ф70, l=390	1	1,93	1,93 кг
		ГОСТ 10704-76.			
4		Нижнее основание	1	1,57	1,57 кг
		Полоса 5×200, l=200			
		ГОСТ 103-76.			
		Деталь МД-6	1		
1		Г-образный элемент	1	0,94	0,94 кг
		Полоса 4×100, l=300			
		ГОСТ 103-76.			
2		Щечка.	2	1,26	2,52 кг
		Полоса 4×200, l=200			
		ГОСТ 103-76.			

Поз. обозначение	Обозначение	Наименование	Кол.	Масса ед., кг	Примечание
3		Верхнее основание	1	1,57	1,57 кг
		Полоса 5×200, l=200			
		ГОСТ 103-76.			
4		Косынка.	2	0,11	0,11 кг
		Полоса 4×50, l=70			
		ГОСТ 103-76.			
5		Опора.	1	1,93	1,93 кг
		Труба Ф70, l=390			
		ГОСТ 10704-76.			
6		Нижнее основание	1	1,57	1,57 кг
		Полоса 5×200, l=200			
		ГОСТ 103-76.			
	Фундаменты				
		Бетон монолитн.	13	0,1	1,3 м³
		500×500×400.			
		М 150			
	Стандартные изделия				
1		Болт М8×70	216	0,05	10,9 кг
		ГОСТ 7798-70.			
2		Болт М8×100	20	0,055	1,1 кг
		ГОСТ 7798-70.			
3		Болт М8×120.	310	0,061	18,9 кг
		ГОСТ 7798-70.			
4		Болт М8×150	12	0,067	0,8 кг
		ГОСТ 7798-70.			
5		Болт М8×170	90	0,07	6,3 кг
		ГОСТ 7798-70.			

Согласовано

Рабочий проект: Радеев, Пащенко, Шестаков, Шестаков

Нач. отд., Н. контр., Гл. конструктор

Взам. инв. №

Подпись и дата

Инв. № подл.

Привязан

ЛенЗНИИЭП	ГАП	Радеев			Инженерно-функциональный комплекс. Сводная спецификация. Продолжение.
	Арх.	Лосев			

320-066.2Б

АС

Копировал

Формат А4

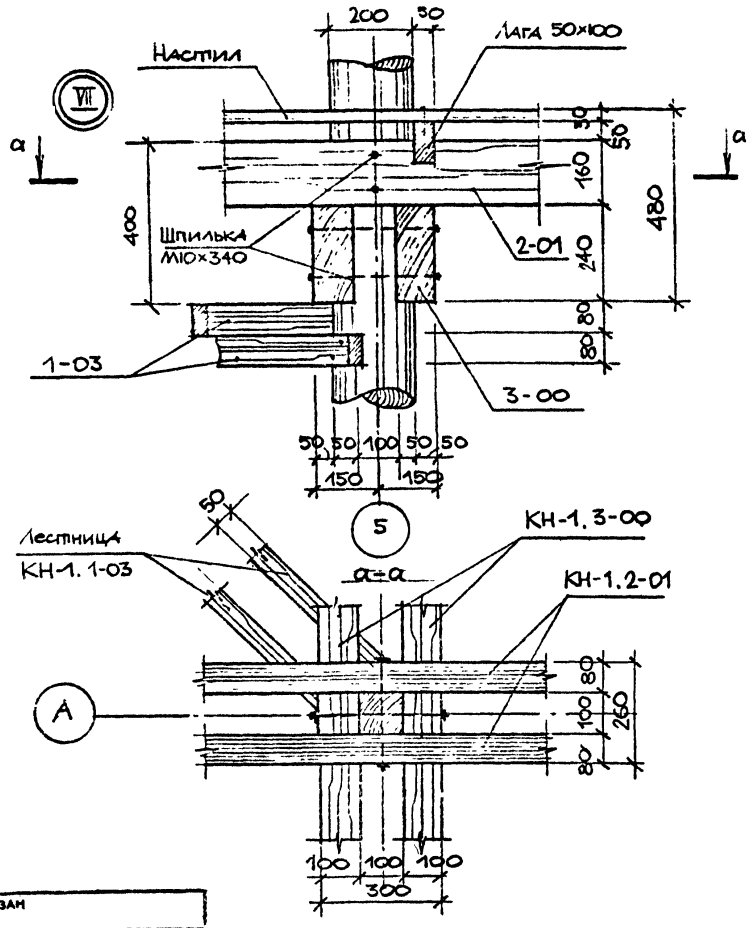

Поз. обозначение	Обозначение	Наименование	Кол.	Масса ед., кг	Примечание
6		Болт М8 × 220	15	0,096	1,44 кг
		ГОСТ 7798-70.			
7		Болт М10 × 120	20	0,10	0,2 кг
		ГОСТ 7798-70.			
8		Винт М8 × 70	10	0,05	0,5 кг
		ГОСТ 17475.-72.			
9		Шпилька М10 × 340	50	0,32	1,6 кг
		ГОСТ 22042-76.			
10		Шплинт 4 × 45	4	0,02	0,08 кг
		ГОСТ 397-79.			
11		Гайка М8	673	0,008	5,38 кг
		ГОСТ 5915-70.			
12		Гайка М10	120	0,01	1,2 кг
		ГОСТ 5915-70.			
13		Шайба 1.8	1346	0,003	4,03 кг
		ГОСТ 11371-78.			
14		Шайба 1.10	140	0,004	0,56 кг
		ГОСТ 11371-78.			
15		Шайба 3.32	4	0,012	0,048 кг
		ГОСТ 11371-78.			

СОГЛАСОВАНО

Инв.№ подл. | Подпись и дата | Взам. инв.№

Рук. сект. Рыжков; Н. контр. Панченко; Гл. конст. Шестопалов

Привязан

ЛенЗНИИЭП

ГАП Кадеев; Арх. Лосев

Многофункциональный игровой комплекс. Сводная спецификация. /Окончание/. Узел VII.

320-066.84 АС

Лист 87

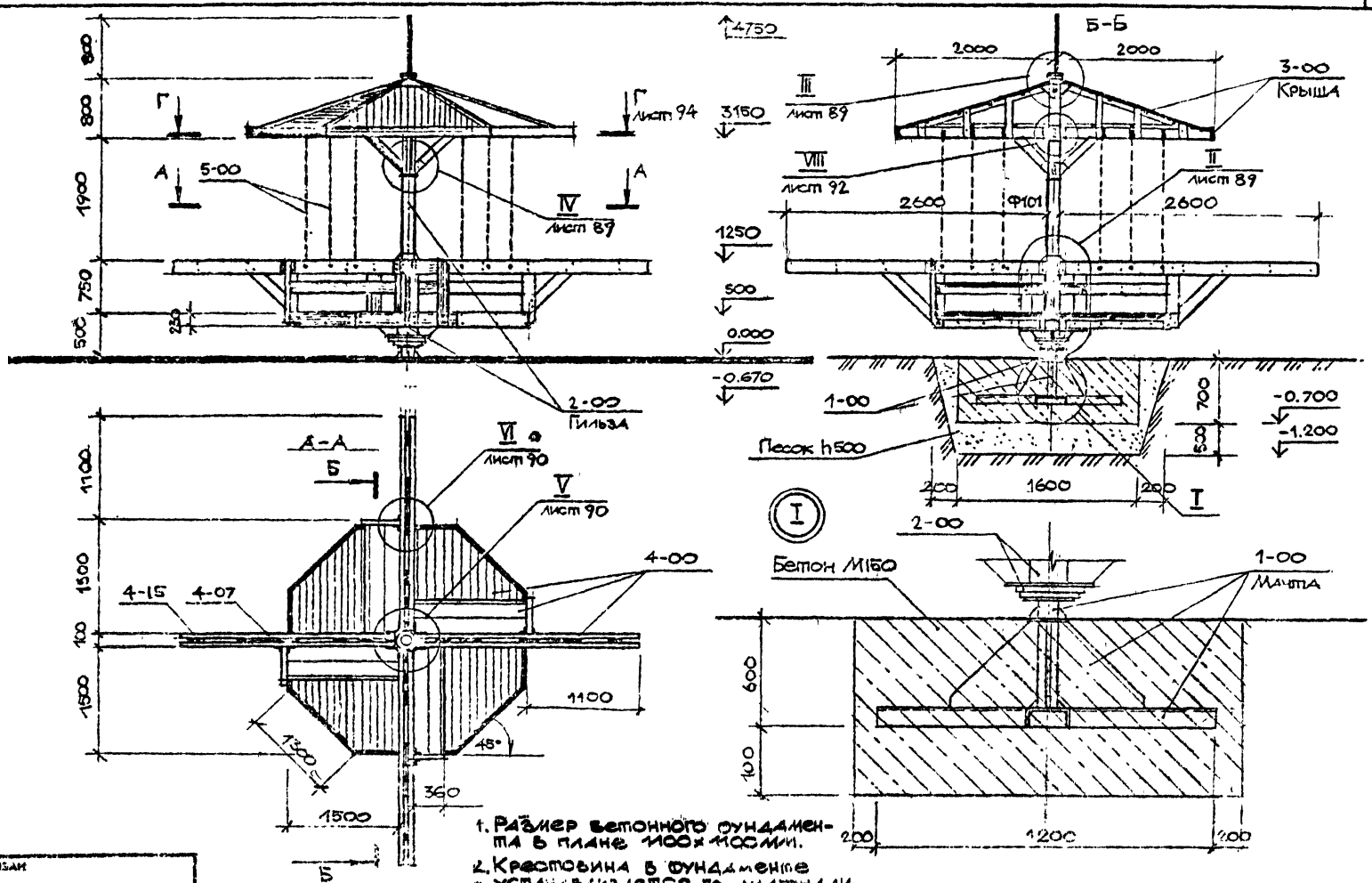

1. Размер бетонного фундамента в плане 1100×1100 мм.
2. Крестовина в фундаменте устанавливается по диагонали

Рук. стр.	Радеев				
Н. конт.	Пащенко				
Гл. конст.	Шепелевский				

СОГЛАСОВАНО

Инв. № подл. | Подпись и дата | Взам. инв. №

Привязан

ЛенЗНИИЭП	ГАП			Карусель на льду тип I. Расад, вид сверху, Разрез Б-Б. Узел I.
	Арх.			

20.[illegible].85.84 АС.

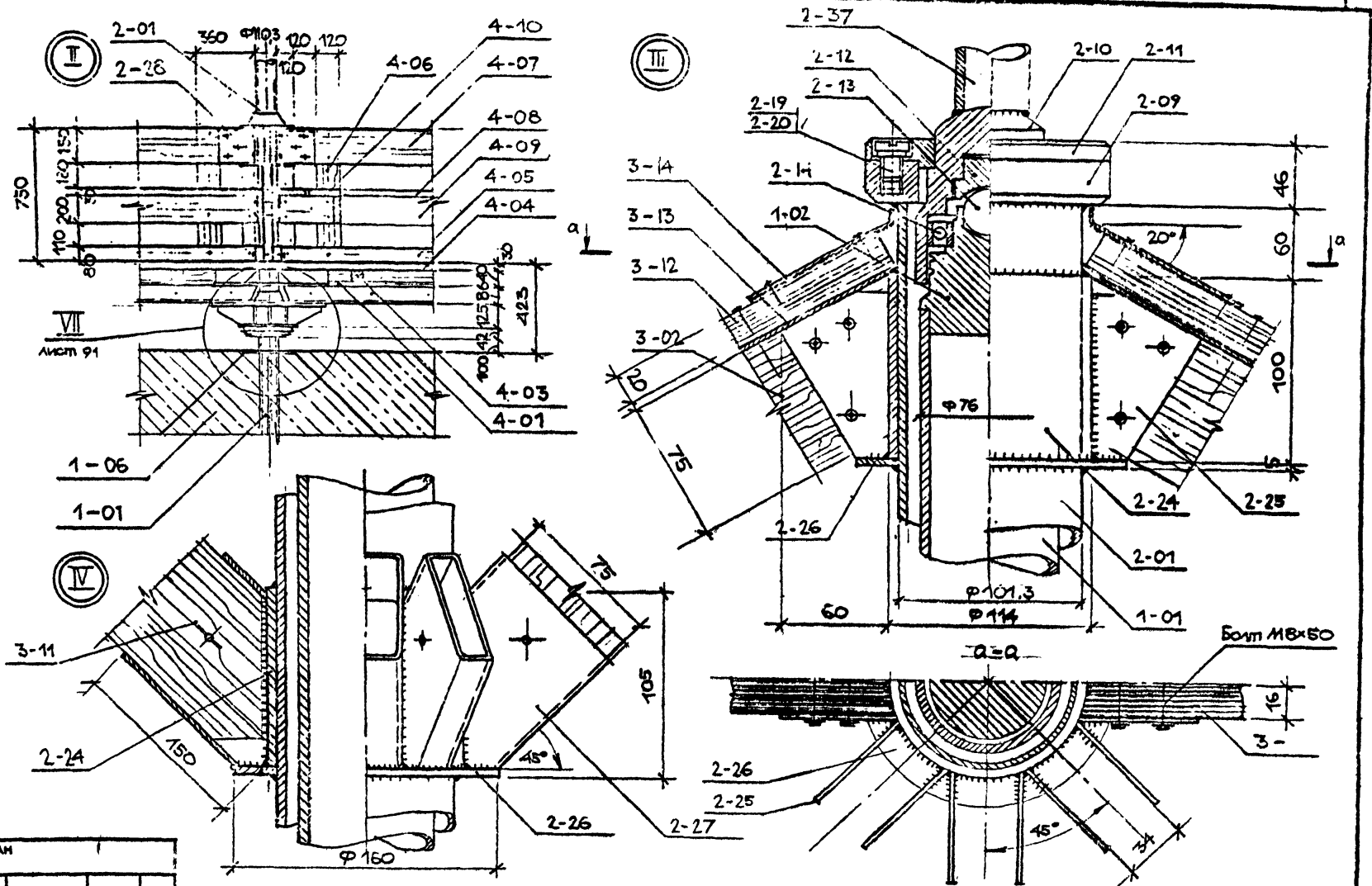

СОГЛАСОВАНО

Рук.отд.	Радеев	
Н.конт	Пащенко	
Гл.конст	Шепелевич	

Инв.№ подл. | Подпись и дата | Взам. инв.№

Привязан

ГАП	Радеев		1.84	Карусель на лаву тип I. Узлы II-IV.	320-066.84 АС
Арх.	Лосев		1.84		Лист 89

ЛенЗНИИЭП

Копировал

Формат 1559/5

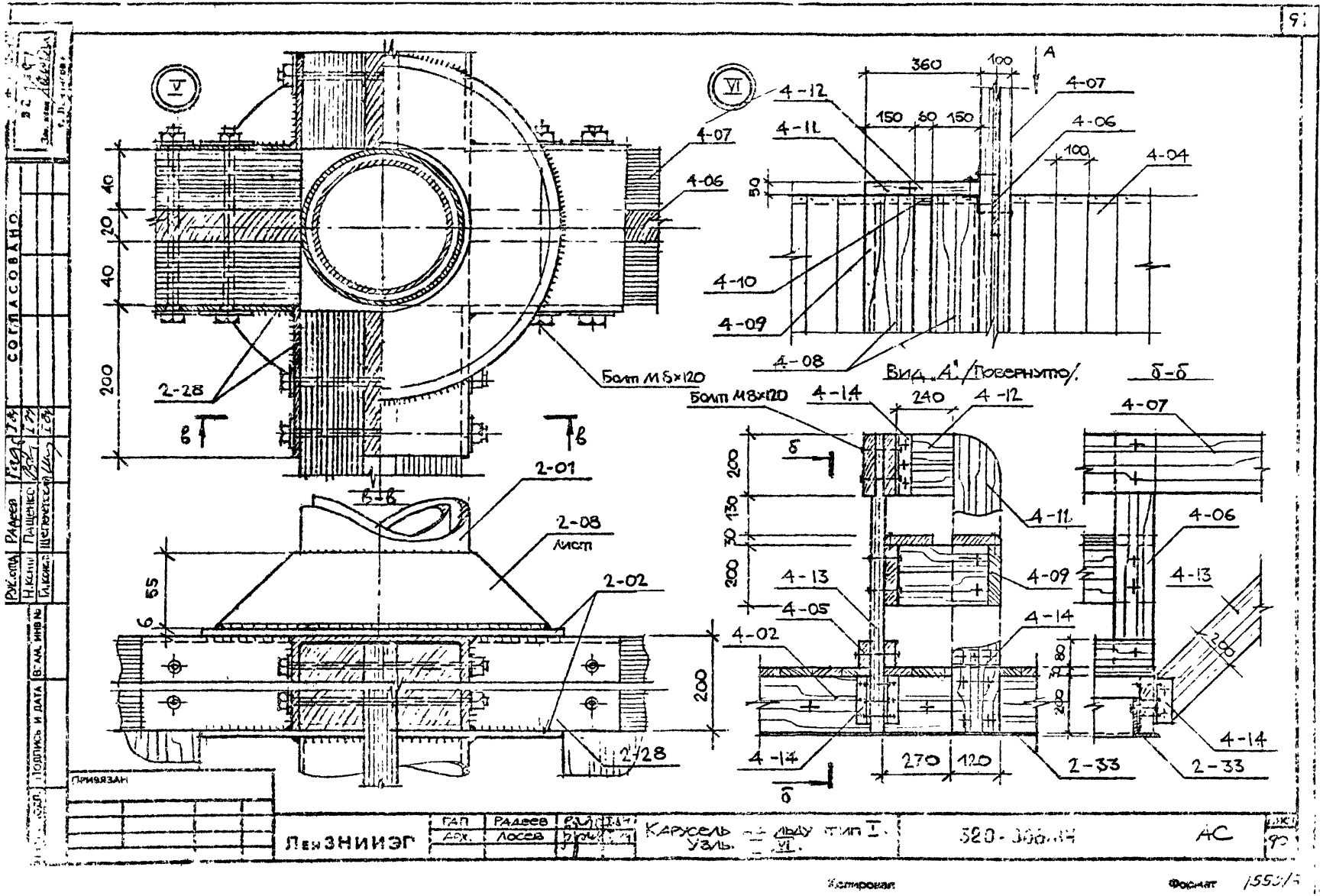

V
VI
4-07
4-06
40
20
40
200
2-28
Болт М8×120
в
в
2-01
2-08
Лист
2-02
55
6
200
2-28
360
100
A
4-12
4-07
150
60
150
4-11
4-06
100
4-04
50
4-10
4-09
4-08
Вид „А" /Повернуто/.
б-б
Болт М8×120
4-14
240
4-12
4-07
б
200
130
30
200
4-11
4-06
4-13
4-09
4-13
4-05
4-14
4-02
80
30
200
200
4-14
270
120
2-33
2-33
4-14
б
ПРИВЯЗАН
ЛенЗНИИЭГ
ГАП
Радеев
Арх.
Лосев
Карусель на льду тип I.
Узлы I, VI.
320-306.14
АС
90
Копировал
Формат
1553/5
СОГЛАСОВАНО
Рук.отд.
Радеев
Н.конт.
Пащенко
Гл.конст.
Щепетковский
Подпись и дата
Взам. инв №

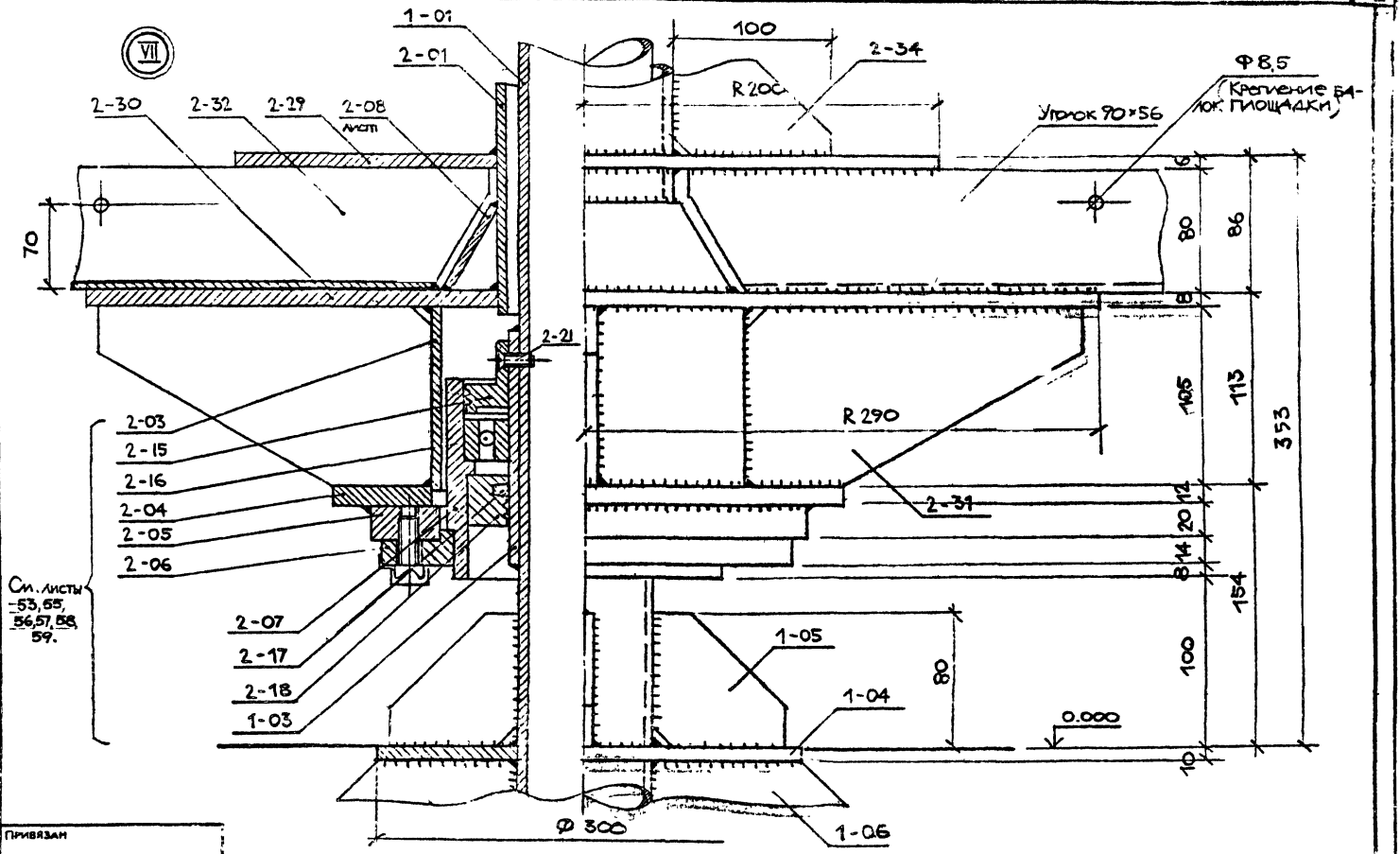
VII
1-01
2-01
2-30
2-32
2-29
2-08
Лист
100
2-34
R 200
Ф 8,5
Крепление ба-
лок площадки
Уголок 90×56
70
6
80
86
8
2-21
2-03
2-15
2-16
2-04
2-05
2-06
R 290
105
113
353
2-31
12
20
114
154
См. листы
53,55,
56,57,58,
59.
2-07
2-17
2-18
1-03
1-05
80
1-04
100
0.000
10
Ф 300
1-06

Привязан

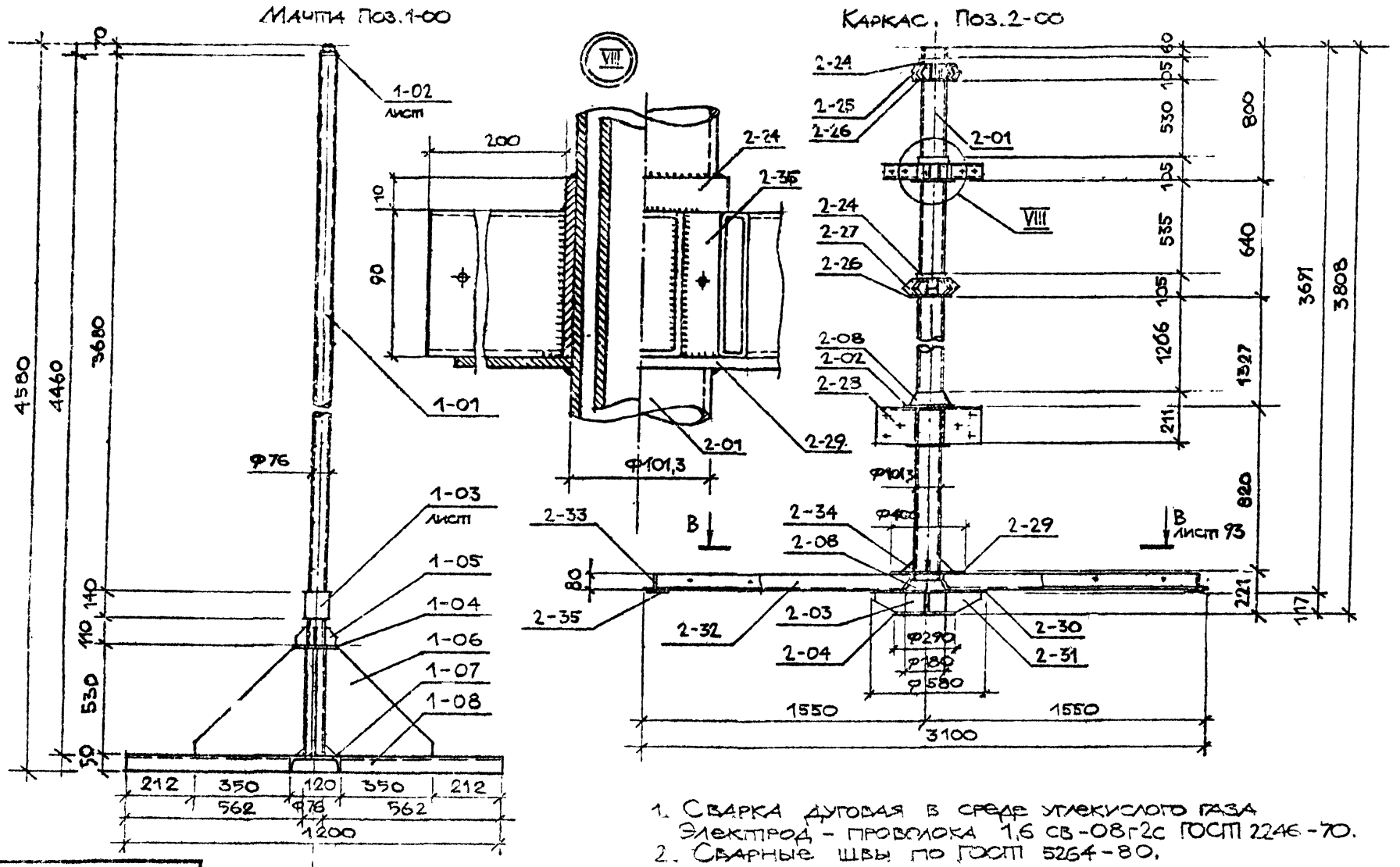

1. Сварка дуговая в среде углекислого газа Электрод - проволока 1,6 св-08г2с ГОСТ 2246-70.
2. Сварные швы по ГОСТ 5264-80.

Ген ЗНИИЭП	ГАП	Радеев		Карусель на льду тип I. Мачта Поз.1-00, Каркас. Поз 2-00. Узел VIII.	320-066.84	АС
	Арх.	Лосев				

Привязан

Инв. № подл. | Подпись и дата | Взам. инв. №

Согласовано

Рукопр. Радеев
Н. конц. Пащенко
Гл. конст. Шепелевск

Копировал

Формат 155915

ВЕРНО

СОГЛАСОВАНО

Рук.отд. Радеев
Н.конт. Лащенко
Гл.конст. Шепелевский

Инв.№ подл. | Подпись и дата | Взам. инв.№

В – В

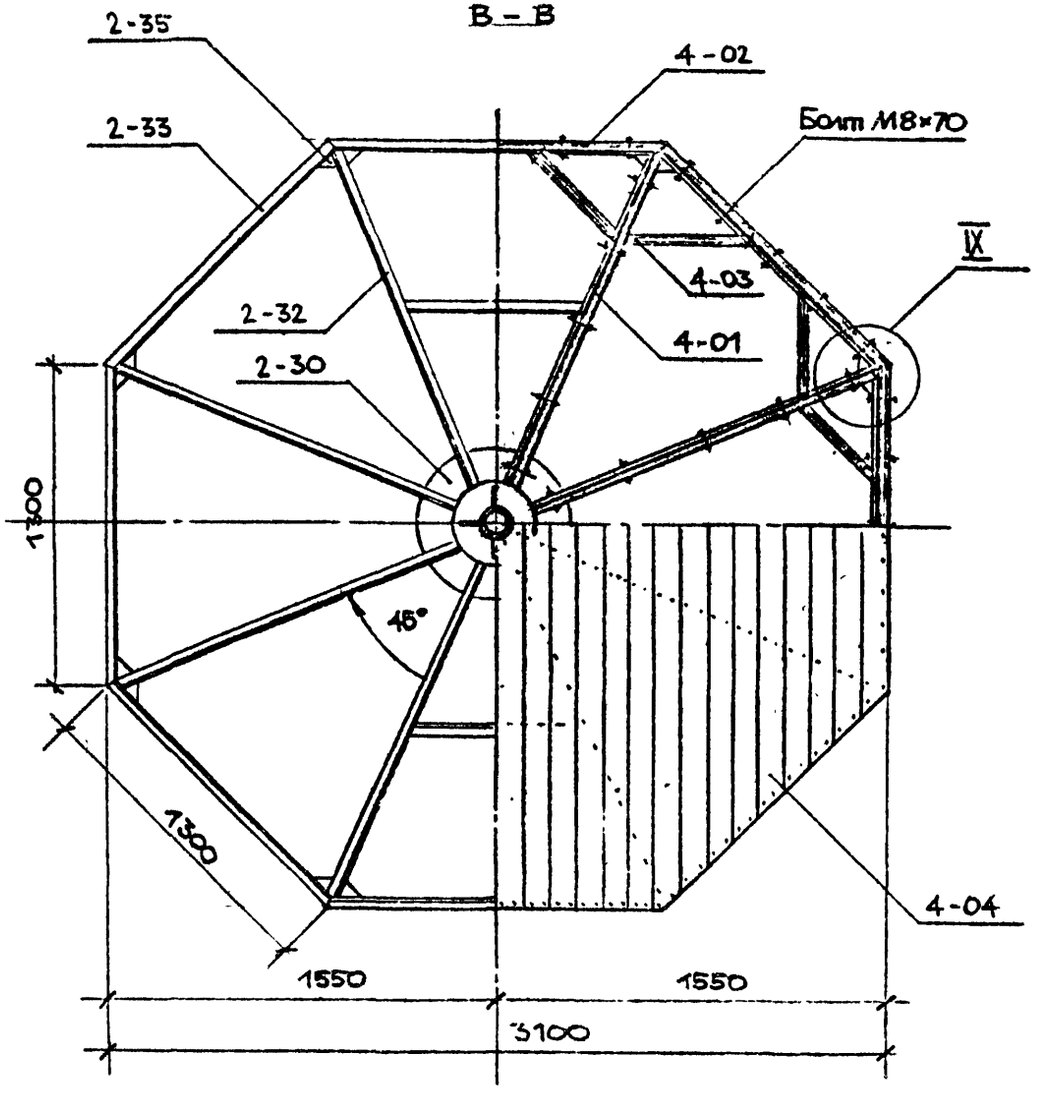

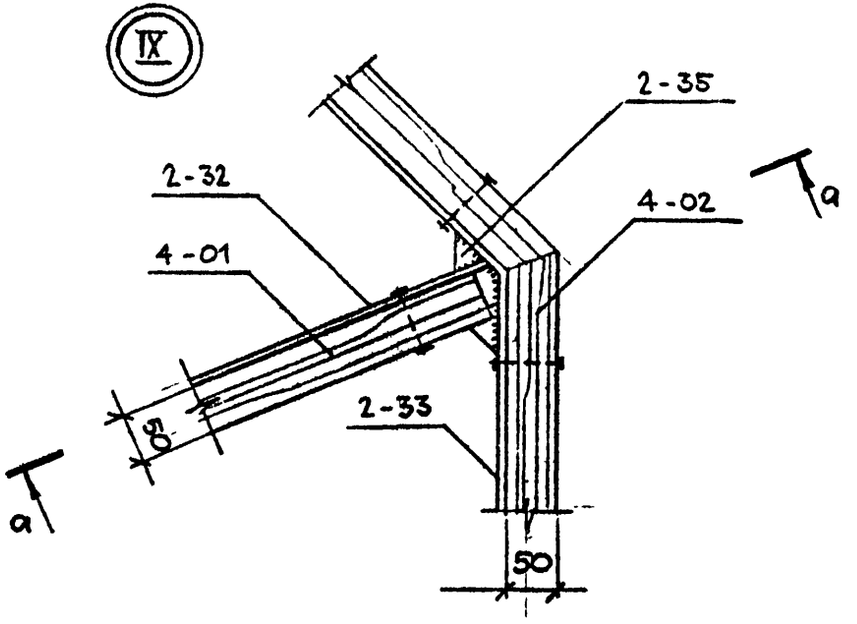

а – а

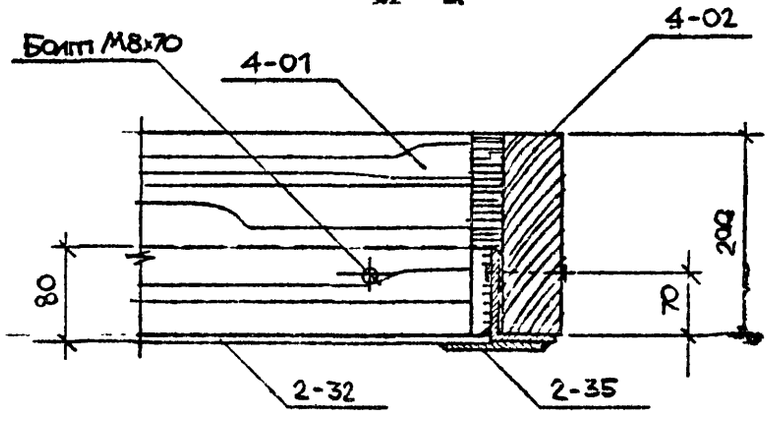

Привязан

ПензНИИЭП	ГАП	Радеев		I&V	Карусель на льду тип I. Разрез В-В. Узел IX.	320-066.84 АС	Лист 93
	Арх.	Лосев		1.84			

Копировал

Формат 1559/5

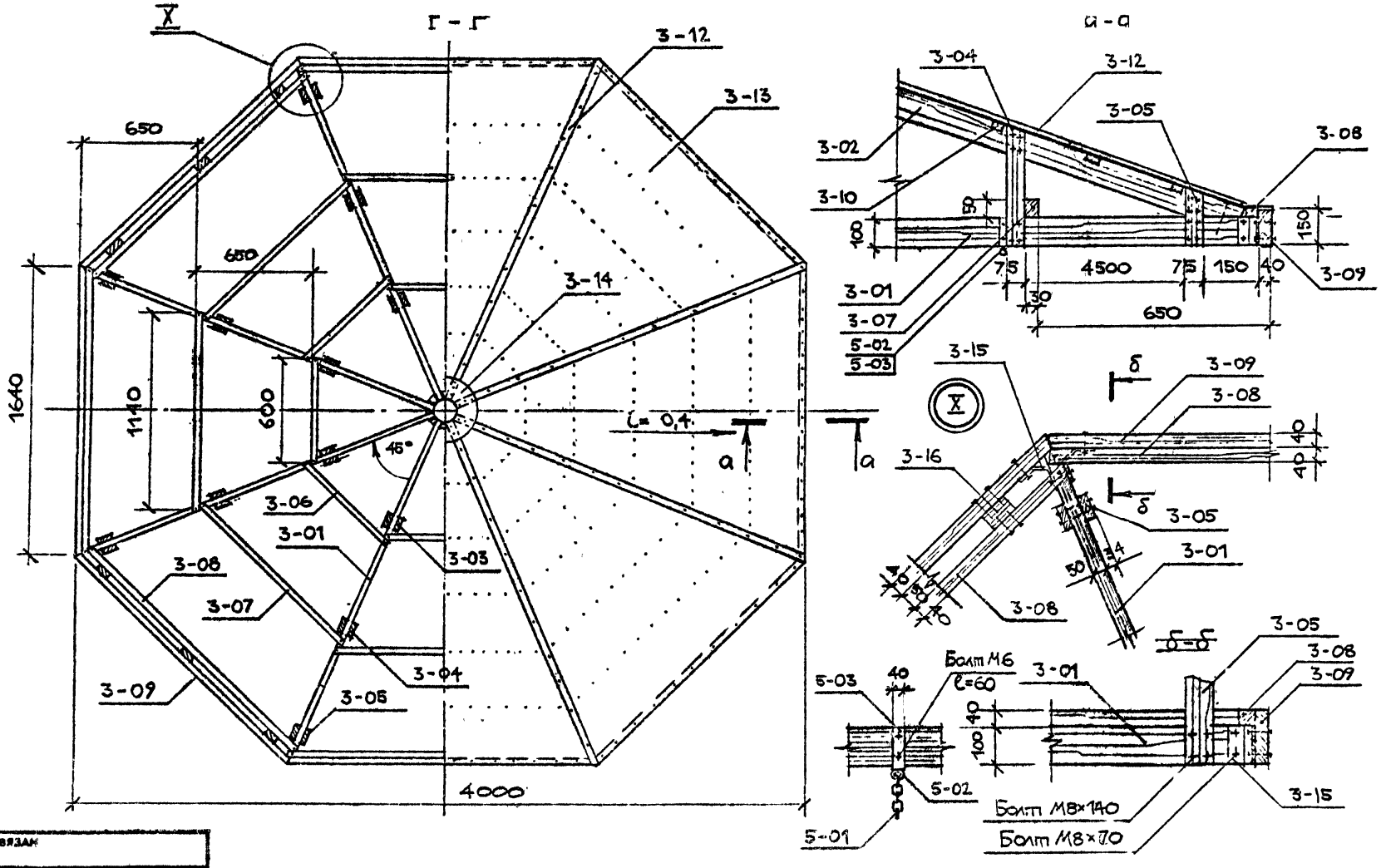

ЛенЗНИИЭП	ГАП	Радеев		Карусель на льду тип I. Разрез Г-Г. Сечение. Узел X.	320-066.84	АС
	Арх.	Лосев				Лист 94

Начота Радеев
Н контр Пазенко
Гл конс Шепилева
Взам. инв №
Подпись и дата
Инв № подл
Согласовано
Привязан

15591

Поз. обозначение	Обозначение	Наименование	Кол.	Масса ед., кг	Примечание
	Карусель на льду тип I.				
1-00	Лист 92.	Мачта-опора.			
1-01		Труба Ф76×9, ℓ=4440			
		ГОСТ 8732-78.	1	68,4	
1-02	Лист 53.	Пята.			
		Круг 75-В, ℓ=100			
		ГОСТ 2590-71.	1	2,5	
1-03	Лист 53.	Втулка.			
		Труба Ф90, ℓ=140			
		ГОСТ. 8732-78	1	1,8	
1-04		Фланец.			
		Лист 10, Ф 300			
		ГОСТ 19903-74.	1	2,8	
1-05		Ребро 1.			
		Полоса 5×80, ℓ=80			
		ГОСТ 103-76.	4	0,18	0,72кг
1-06		Ребро 2.			
		Лист 400×8, ℓ=530			
		ГОСТ 19903-74.	4	6.6	26,5кг
1-07		Швеллер 10 ℓ=550			
		ГОСТ 8240-72.	2	7,5	9,5
1-08		Швеллер 10 ℓ=1200			
		ГОСТ 8240-72.	1	10,5	

Поз. обозначение	Обозначение	Наименование	Кол.	Масса ед., кг	Примечание
2-00		Каркас.			
2-01	Лист 92.	Гильза.			
		Труба Ф101,3×4, ℓ=3700			
		ГОСТ 8732-78.	1	54,0	
2-02	Лист 55.	Фланец 1.			
		Лист 8, Ф 190			
		ГОСТ 19903-74.	2	0,9	1,8 кг
2-03	Лист 55.	Труба Ф180×6, ℓ=120			
		ГОСТ 8732-78.	1	2,9	
2-04	Лист 55.	Фланец 2.			
		Лист 12, Ф 290			
		ГОСТ 19903-74.	1	3,8	
2-05	Лист 59.	Фланец 3.			
		Лист 20. Ф=240			
		ГОСТ 19903-74.	1	3,4	
2-06	Лист 57.	Фланец опоры			
		нижн. подшипника.			
		Лист 20. Ф230			
		ГОСТ 19903-74.	1	3,7	
2-07	Лист 57.	Корпус нижнего			
		подшипника.			
		Труба Ф159×14,5; ℓ=120			
		ГОСТ 8732-78.	1	5,0	
2-08	Лист 55.	Конус.			

Привязан

Инв № подл. | Подпись и дата | Взам. инв №

Рукотд. Радеев | Н. контр. Пащенко | Гл. конст. Шепилевский

Согласовано

ЛенЗНИИЭП	ГАП	Радеев		I.84	Карусель на льду тип I. Сводная спецификация. /Начало/.
	Арх	Лосев		I.84	

320-066.84 АС Лист 95

Копировал Формат 1559/5

Поз. обозначение	Обозначение	Наименование	Кол	Масса ед., кг	Примечание
		Лист 5, ℓ=1366			
		ГОСТ 19903-74.	2	1,2	2,4 кг
2-09	Лист 59.	Фланец верхнего			
		подшипника.			
		Лист 30, Ф140			
		ГОСТ 19903-74	1	1,5	
2-10	Лист 56.	Корпус верхнего			
		подшипника.			
		Круг В-80, ℓ=106			
		ГОСТ 2590-71.	1	2,8	
2-11	Лист 56.	Фланец опоры			
		верхнего подшипн.			
		Лист 24, Ф140			
		ГОСТ 19903-74.	1	1,6	
2-12	Лист 59.	Опора шарика.			
		Круг Ф42, ℓ=30			
		ГОСТ 2590-71.	1	0,15	
2-13		Шарик Ф30			
		ГОСТ 3722-81.	1	0,2	
2-14		Подшипник верхний			
		108. (Фнар=68)			
		ГОСТ 8338-75.	1		
2-15	Лист 53.	Втулка.			
		Труба Ф140×25, ℓ 45			
		ГОСТ 8732-78.	1	1,6	

Поз. обозначение	Обозначение	Наименование	Кол	Масса ед., кг	Примечание
2-16		Подшипник нижний.			
		118. (Фнар.=140)			
		ГОСТ 8338-75	1	1,6	
2-17	Лист 59.	Кольцо сальниковое			
		Войлок ПС8,5; Ф140			
		ГОСТ 6308-71.	1	0,01	
2-18	Лист 57.	Вставка опоры			
		нижн. подшипника,			
		Труба Ф140×25, ℓ=30			
		ГОСТ 8732-78.	1	2,0	
2-19		Винт М12×20,56.016			
		ГОСТ 1491-80	8	0,03	0,24
2-20		Шайба 12.65Г.016			
		ГОСТ 6402-70.	8	0,004	0,03 кг
2-21		Винт М8×20.56.016			
		ГОСТ 17475-80	3	0,01	0,03
2-22		Болт М12×30,56.016			
		ГОСТ 7798-70	6	0,03	0,18 кг
2-23		Шайба 12.01.016			
		ГОСТ 13463-77	6	0,004	0,02 кг
2-24		Труба Ф114×6 ℓ=100			
		ГОСТ 8732-78	3	1,6	4,8
2-25		Шёчка 1			
		Полоса 4×60, ℓ=90			
		ГОСТ 103-76	16	0,17	2,7 кг

Привязан

Инв. № подл. | Подпись и дата | Взам. инв. №

Разработал Радаев | Н. контр. Радченко | Гл. конструктор Шепилевский

Гл. инженер проекта

Рабочие чертежи

320-066 ВЧ АС

Формат 15

Поз. обозначение	Обозначение	Наименование	Кол	Масса ед., кг	Примечание
2-26		Фланец 4.			
		Лист 5. Ф 160			
		ГОСТ 19903-74	2	0,79	1,6кг
2-27		Профиль О.			
		80×40×3, ℓ=150			
		ГОСТ 12336-66.	8	0,76	6,1кг
2-28		П-образн. профиль.			
		Полоса 5×200, ℓ=500			
		ГОСТ 103-76.	4	3,9	15,7кг
2-29		Фланец 5.			
		Лист 6. Ф400			
		ГОСТ 19903-74.	2	5,9	11,8кг
2-30		Фланец 6.			
		Лист 10. Ф580			
		ГОСТ 19903-74.	1	20,7	
2-31		Ребро 1.			
		Полоса 10×105, ℓ=180			
		ГОСТ 103-76.	8	1,5	11,9кг
2-32		Уголок 80×50×5			
		ℓ=1500			
		ГОСТ 8510-72.	8	7.5	60кг
2-33		Уголок 80×50×5			
		ℓ=1300			
		ГОСТ 8510-72.	8	6,5	52кг
2-34		Ребро 2.			
		Полоса 6×100, ℓ=100			
		ГОСТ 103-76.	8	0,47	3,7кг
2-35		Соедин. деталь.			
		Полоса 5×100, ℓ=150			

Поз. обозначение	Обозначение	Наименование	Кол	Масса ед., кг	Примечание
		ГОСТ 103-76.	8	0,59	4,7кг
2-36		Профиль О.			
		90×45×4, ℓ=200			
		ГОСТ 12336-66.	8	1,7	13,7кг
2-37		Шпиль.			
		Труба Ф 45×4, ℓ=800			
		ГОСТ 8732-78.	1	3,8	
3-00		КРЫША			
3-01		Консоль.			
		Доска 2100×100×50			
		ГОСТ 24454-80.	8	0,01	0,08м³
3-02		Косоур.			
		Доска 2500×75×40			
		ГОСТ 24454-80.	8	0,007	0,056м³
3-03		Распорка 1.			
		Доска 600×75×34			
		ГОСТ 24454-80.	16	0,015	0,24м³
3-04		Распорка 2.			
		Доска 350×75×34			
		ГОСТ 24454-80.	16	0,0008	0,014м³
3-05		Распорка 3.			
		Доска 180×75×34			
		ГОСТ 24454-80	16	0,004	0,07м³
3-06		Прогон 1.			
		Брус 600×50×30.			
		ГОСТ 24454-80.	8	0,0009	0,007м³
3-07		Прогон 2.			

Согласовано

Инв. № подл. | Подпись и дата | Взам. инв. №

Гл. конструктор Дегтярская

Рук. отд. Ракульев

Гл. инж. проекта Ткаченко

Привязан

Инв. № подл.

ГАП Жидков

Арх. Лисева

Ген. план ЗНИИЭП

Карусель на 4 лы тип I. Сводная спецификация. Продолжение.

320-068.84

АС

Лист 97

Копировал

Формат А4

155915

Поз. обозначение	Обозначение	Наименование	Кол	Масса ед., кг	Примечание
		Брус 1140×50×30			
		ГОСТ 24454-80.	8	0,001	0,008 м³
3-08		Прогон 3.			
		Брус 1600×50×30			
		ГОСТ 24454-80.	8	0,002	0,019 м³
3-09		Фриз.			
		Доска 1640×150×40			
		ГОСТ 24454-80.	8	0,009	0,07 м³
3-10		Обрешетка.			
		Брус 40×40, l=1500			
		ГОСТ 24454-80.	30	0,002	0,07 м³
3-11		Подкос.			
		Доска 750×75×40			
		ГОСТ 24454-80.	8	0,002	0,02 м³
3-12		Накладка.			
		Доска 2500×40×20			
		ГОСТ 24454-80.	8	0,002	0,02 м³
3-13		Покрытие.			
		Лист 0,2; 2500×1640			
		ГОСТ 19903-74.	8	6,4	51,4 кг
3-14		Колпак.			
		Лист 0,2; Ф400			
		ГОСТ 19903-74	1	0,2	
3-15		Соед. деталь.			
		Полоса 4×100, l=200			
		ГОСТ 103-76.	16	0,6	10,0 кг
3-16		Прокладка.			
		Брус 50×40, l=200			
		ГОСТ 24454-80.	24	0,0004	0,01 м³

Поз. обозначение	Обозначение	Наименование	Кол	Масса ед., кг	Примечание
4-00		Площадка со			
		скамьями.			
4-01		Балка.			
		Доска 1500×120×40			
		ГОСТ 24454-80.	8	0,016	0,06 м³
4-02		Фриз-обноска.			
		Доска 1300×120×40			
		ГОСТ 24454-80.	8	0,013	0,05 м³
4-03		Распорка.			
		Доска 500×100×40			
		ГОСТ 24454-80.	16	0,002	0,03 м³
4-04		Настил пола.			
		Доска 3100×100×25.			
		ГОСТ 24454-80.	30	0,007	0,2 м³
4-05		Щёчка.			
		Брус 50×80, l=1500			
		ГОСТ 24454-80.	8	0,006	0,05 м³
4-06		Стойка 1.			
		Доска 750×120×60			
		ГОСТ 24454-80.	16	0,005	0,08 м³
4-07		Консоль.			
		Доска 2500×150×40			
		ГОСТ 24454-80.	8	0,02	0,12 м³
4-08		Сиденье.			
		Доска 1500×150×34			
		ГОСТ 24454-80.	8	0,007	0,06 м³
4-09		Каркас сиденья.			

Согласовано

Рукотд. Радеев
Н. контр. Пащенко
Н. конс. Щепилевская

Взам. инв. №

Подпись и дата

Инв. № подл.

Привязан

Лен ЗНИИЭП

ГАП	Радеев		
Арх.	Лосев		

Карусель на льду тип I. Сводная спецификация. /Продолжение/.

320-068.84 АС

Поз. обозначение	Обозначение	Наименование	Кол	Масса ед., кг	Примечание
		Доска 1550×200×40			
		ГОСТ 24454-80.	8	0,012	0,09 м³
4-10		Каркас сиденья			
		Доска 360×200×40			
		ГОСТ 24454-80.	12	0,0028	0,03 м³
4-11		Стойка 2.			
		Доска 1000×120×50			
		ГОСТ 24454-80.	4	0,006	0,024 м³
4-12		Подлокотник.			
		Доска 240×200×50			
		ГОСТ 24454-80.	4	0,002	0,008 м³
4-13		Подкос.			
		Доска 1300×200×50			
		ГОСТ 24454-80.	4	0,013	0,05 м³
4-14		Крепежн. деталь.			
		Уголок 63×40, ℓ=120			
		ГОСТ 8510-72.	20	0,38	7,6 кг
4-15		Прокладка.			
		Доска 200×200×20			
		ГОСТ 24454-80.	16	0,0008	0,013 м³
5-00		Декор. подвес.			
5-01		Цепь.			
		А1-6×18, ℓ=2000			
		ГОСТ 2319-81.	12	1,5	18 кг
5-02		Цепь.			
		А1-8×24, ℓ=24			
		ГОСТ 2319-81.	24	0,03	0,78 кг
5-03		Подвеска.			

Поз. обозначение	Обозначение	Наименование	Кол	Масса ед., кг	Примечание
		Полоса 4×40, ℓ=250			
		ГОСТ 103-76.	12	0,3	3,8 кг
		Фундаменты			
		Бетон М150			
		1100×1100×700	1		0,85 м³
	Стандартные изделия.				
1		Болт М6×60.59.016.			
		ГОСТ 7805-70.	50	0,03	1,5 кг
2		Болт М8×70.59.016			
		ГОСТ 7805-70.	240	0,05	12 кг
3		Болт М8×120.59.016			
		ГОСТ 7805-70.	80	0,07	5,6 кг
4		Болт М8×140.59.016			
		ГОСТ 7805-70.	200	0,08	12 кг
5		Гайка М6.016			
		ГОСТ 5915-70.	50	0,007	0,35 кг
6		Гайка М8.016			
		ГОСТ 5915-70.	520	0,008	4,16 кг
7		Шайба 1.6.016			
		ГОСТ 6958-78.	100	0,003	0,3 кг
8		Шайба 1.8.016			
		ГОСТ 6958-78.	1040	0,003	3,12 кг

Привязан

Инв № подл | Подпись и дата | Взам. инв №

Согласовано

Рук. отд. Радеев | Н. контр. Пащенко | Гл. конст. Шепилов

ЛенЗНИИЭП | ГАП Радеев | Арх. Лосев | Карусель на льду тип I. Сводная спецификация /окончание/ | 320-066.84 | АС | Лист 99

Копировал

Формат 1553/5

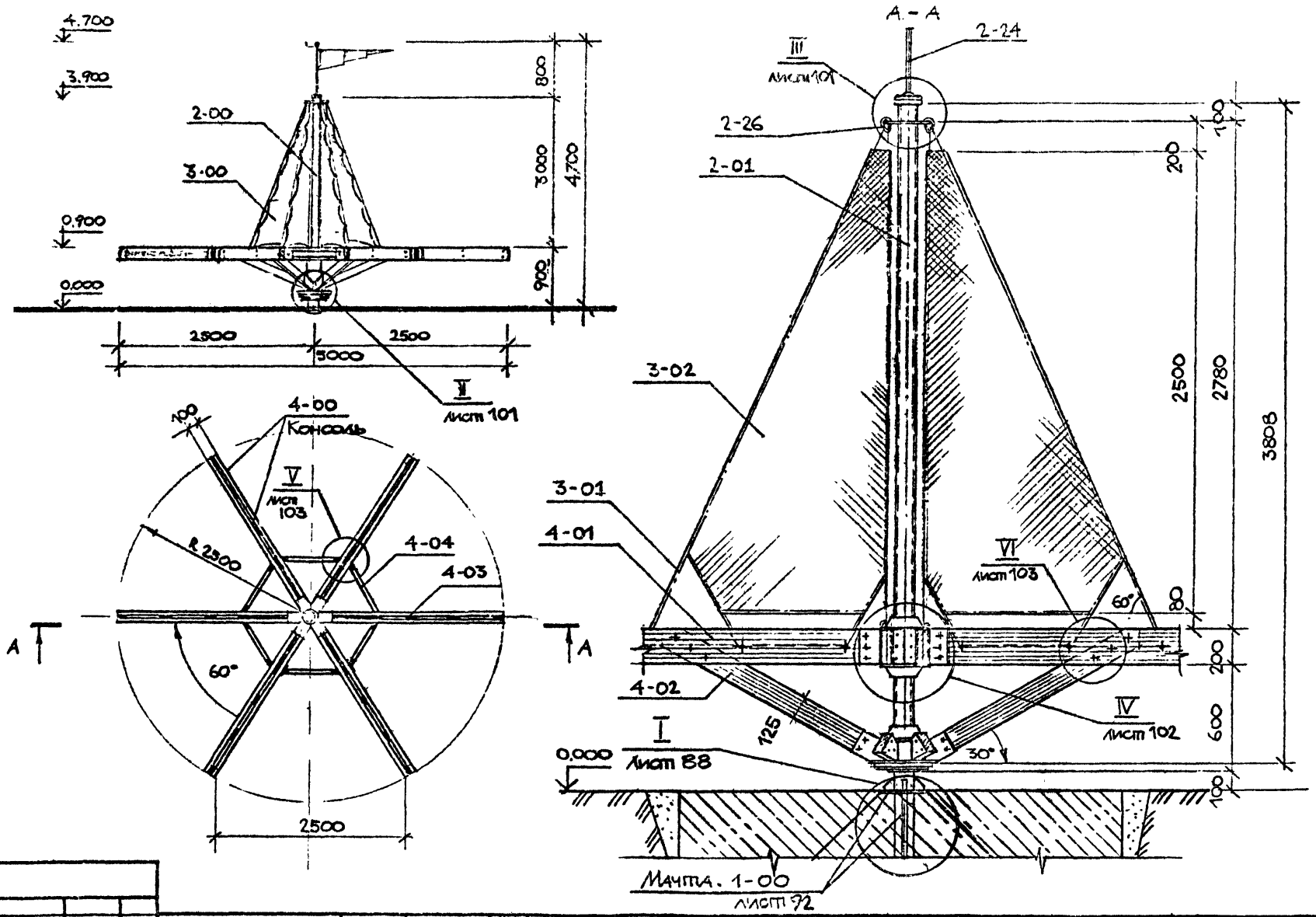

Рук. отд.	Радеев						
Н. контр.	Пащенко						
Гл. конст.	Шепилевский						

СОГЛАСОВАНО

ВЗАМ. ИНВ №

ПОДПИСЬ И ДАТА

ИНВ № ПОДЛ

ПРИВЯЗАН

ПенЗНИИЭП	ГАП	Радеев		I.87	Карусель на льду тип II. Фасад. Вид сверху. Разрез А-А.	320-066.84	АС	Лист 100
	Арх.	Лосев		I.87			

Копировал

Формат 1559/-

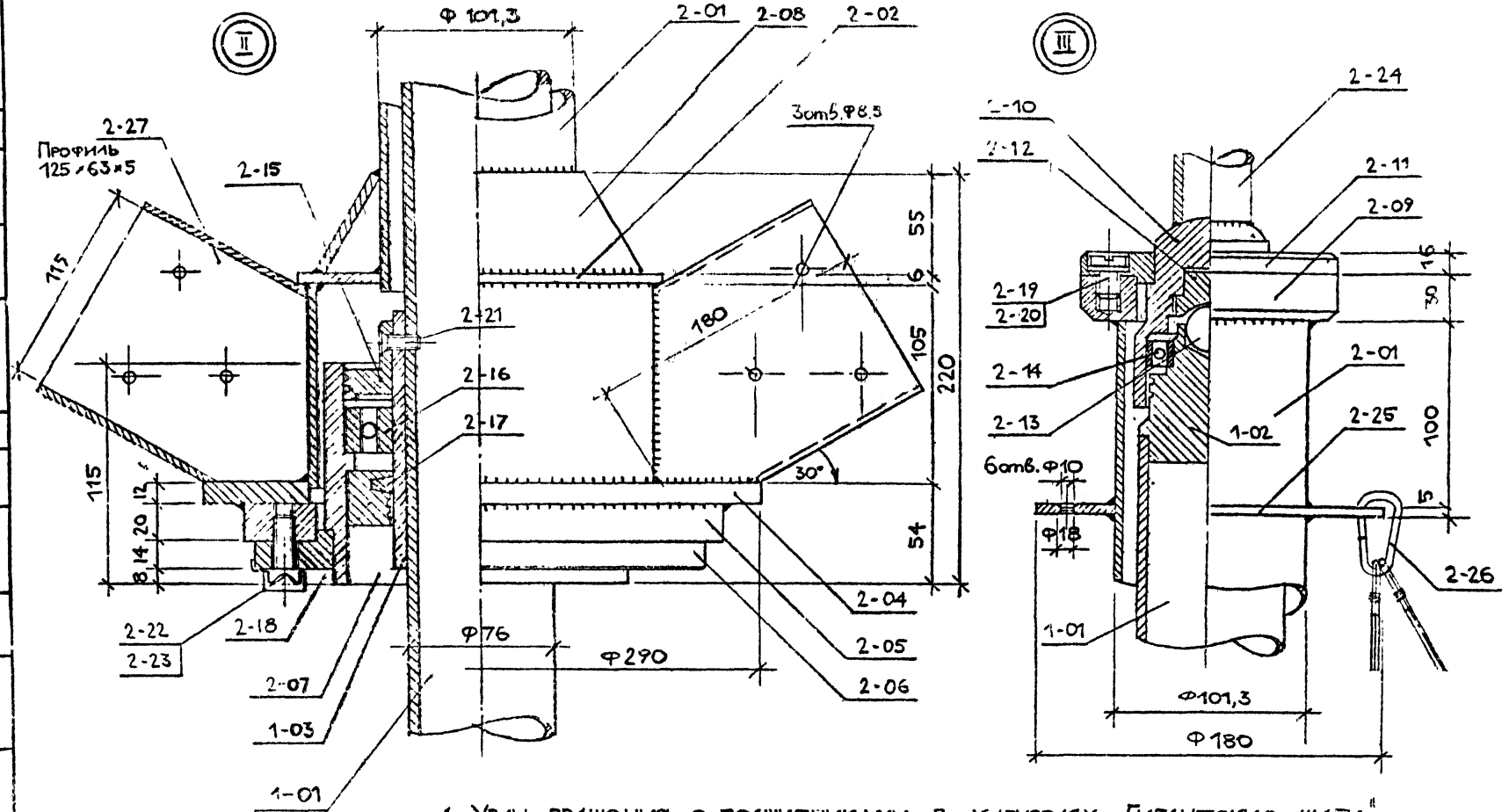

1. Узлы вращения с подшипниками в каруселях. „Гигантские шаги" тип I и тип II идентичны. Детали см. листы - 53, 55, 56, 57, 58, 59.

Привязан						
ЛенЗНИИЭП	ГАП	Радеев		Карусель на лоду тип II. Узлы II, III.	320-068.84	АС
	Арх.	Лосев				Лист 101

Рук. отд. Радеев
Н. контр. Пащенко
Гл. конст. Шепилевский
Согласовано
Взам. инв. №
Подпись и дата
Инв. № подл.

Формат 1559/5

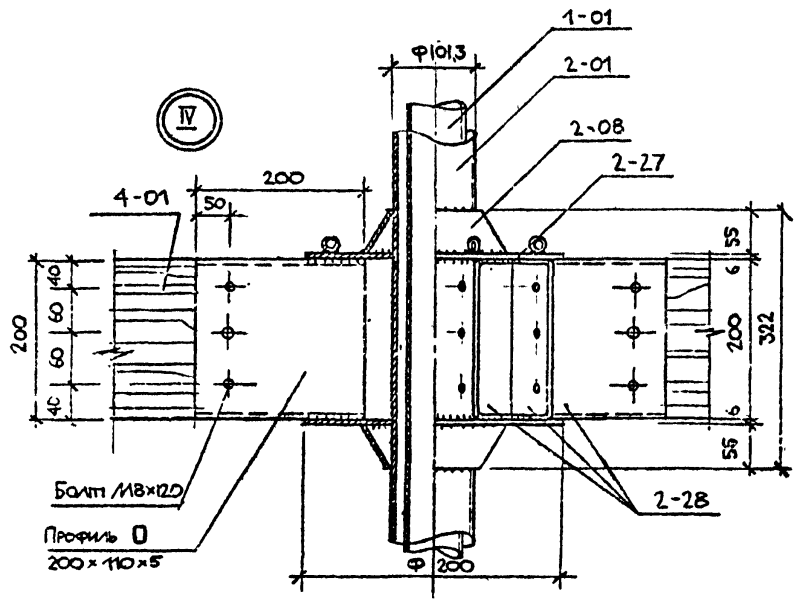

Гильза. Поз.2-00

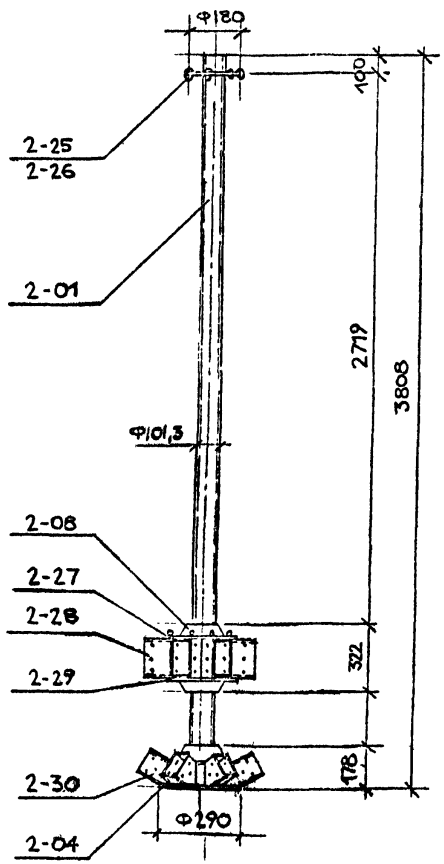

1. Марка. Поз. 1-00. см. лист = 92.

Привязан

ЛенЗНИИЭП	ГИП Радеев; Арх. Лосев		Карусель на льду тип II. Узел IV. Гильза. Поз. 2-00.	320-066.84	АС	102

Согласовано

Копировал

Формат А3

1559/5

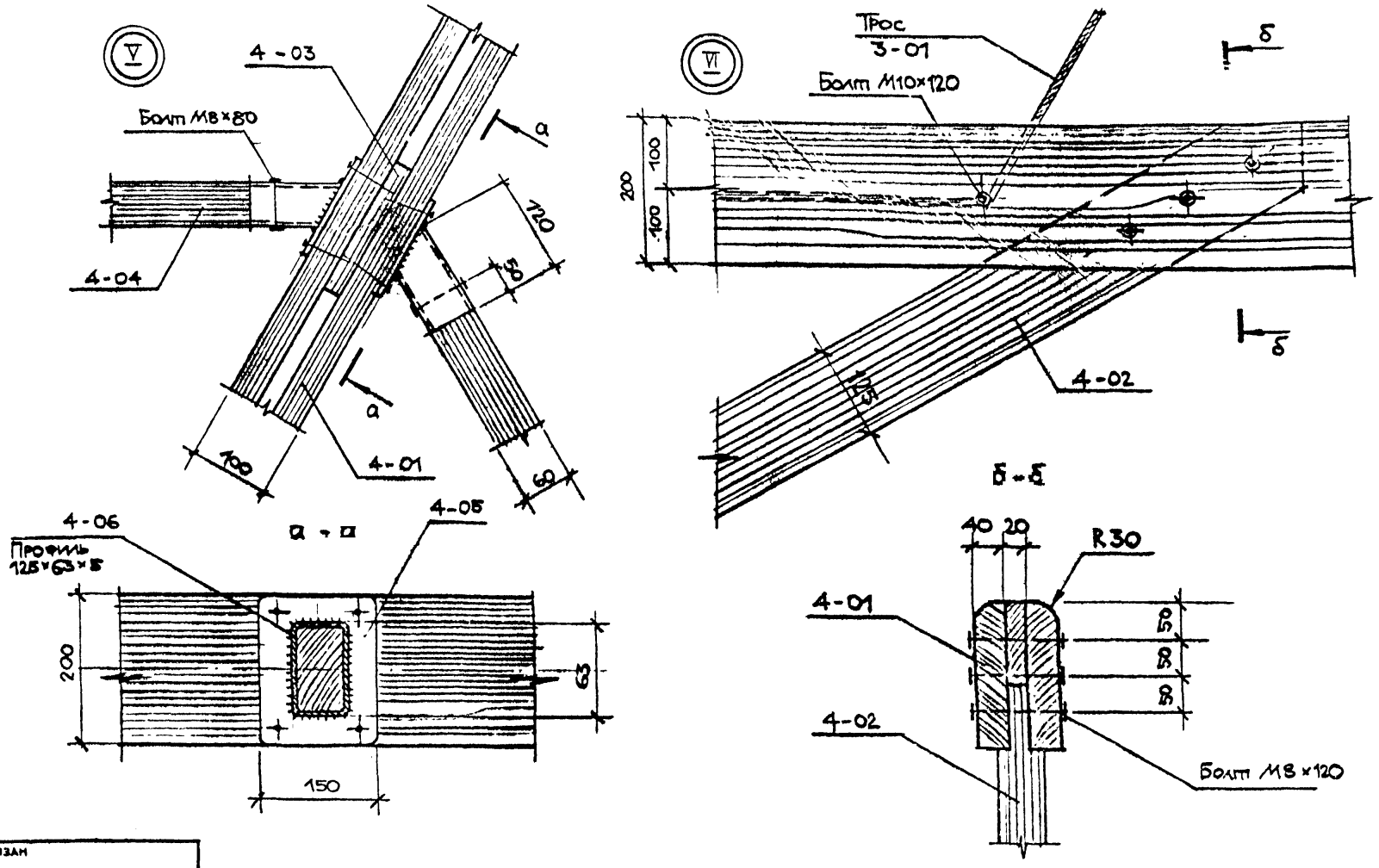

Рукотд.	Радеев						
Н контр.	Пащенко						
Гл конст.	Шепилевская						

СОГЛАСОВАНО

Инв № подл. | Подпись и дата | Взам. инв №

Привязан

ЛенЗНИИЭП	ГАП	Радеев		Карусель на льду тип II. Узлы V, VI. Осисния.	320-066.84	АС
	Арх	Лосев				Лист 103

Поз. обозначение	Обозначение	Наименование	Кол.	Масса ед., кг	Примечание
	Карусель на льду тип II				
1-00	Лист 92.	Мачта-опора.	1		
1-01		Труба Ф76×9, l=4440			
		ГОСТ 8732-78.	1	68,4	
1-02	Лист 53.	Пята.			
		Круг 75-В, l=100			
		ГОСТ 2590-71.	1	2,5	
1-03	Лист 53.	Втулка.			
		Труба Ф90×6, l=140			
		ГОСТ 8732-78.	1	1,8	
1-04		Фланец.			
		Лист 10, Ф300			
		ГОСТ 19903-74.	1	2,8	
1-05		Ребро 1.			
		Полоса 5×80, l=80			
		ГОСТ 103-76.	4	0,18	0,72кг
1-06		Ребро 2.			
		Лист 16×600, l=600			
		ГОСТ 19903-74.	4	45,2	181 кг
1-07		Швеллер 18, l=810			
		ГОСТ 8240-72.	2	10,2	20,4кг
1-08		Швеллер 18, l=2000			
		ГОСТ 8240-72.	1	31,0	
2-00		Гильза.	1		
2-01	Лист 102.	Труба Ф101,3×4, l=3700			
		ГОСТ 8732-78.	1	54,0	

Поз. обозначение	Обозначение	Наименование	Кол.	Масса ед., кг	Примечание
2-02	Лист 55.	Фланец 1.			
		Лист 8, Ф190			
		ГОСТ 19903-74.	2	0,9	1,8кг
2-03	Лист 55.	Труба Ф180×6, l=120			
		ГОСТ 8732-78.	1	2,9	
2-04	Лист 55.	Фланец 2.			
		Лист 12, Ф290			
		ГОСТ 19903-74.	1	3,8	
2-05	Лист 59.	Фланец 3.			
		Лист 20, Ф=240			
		ГОСТ 19903-74.	1	3,4	
2-06	Лист 57.	Фланец опоры			
		нижн. подшипника.			
		Лист 20, Ф-230			
		ГОСТ 19903-74.	1	3,7	
2-07	Лист 57.	Корпус нижнего			
		подшипника.			
		Труба Ф159×14,5, l=120			
		ГОСТ 8732-78.	1	5,0	
2-08	Лист 55.	Конус.			
		Лист 5, l=1366.			
		ГОСТ 19903-74	3	1,2	3,6кг
2-09	Лист 59.	Фланец верхнего			
		подшипника.			
		Лист 30, Ф=140			
		ГОСТ 19903-74.	1	1,5	
2-10	Лист 56.	Корпус верхнего			
		подшипника.			
		Круг В-80, l=106			

Согласовано

Рук отд. Радеев
Н контр. Пашенко
Гл конс. Шепилевск

Взам. инв. №

Подпись и дата

Инв № подл.

Привязан

ЛенЗНИИЭП	ГАП	Радеев		1.84
	Арх	Лосев		1.84

Карусель на льду тип II. Сводная спецификация. /Начало/.

320-066.84 АС

Лист 104

Копировал

Формат 1559 5

Поз. обозначение	Обозначение	Наименование	Кол	Масса ед., кг	Примечание
		ГОСТ 2590-71.	1	2,8	
2-11	Лист 56.	Фланец опоры			
		верхн. подшипника.			
		Лист 24. Ф=140			
		ГОСТ 19903-74.	1	1,6	
2-12	Лист 59.	Опора шарика.			
		Круг Ф42, ℓ=30			
		ГОСТ 2590-71.	1	0,15	
2-13		Шарик Ф30.			
		ГОСТ 3722-81.	1	0,2	
2-14		Подшипник верхний			
		108. ($Ф_{нар}$ = 68)			
		ГОСТ 8338-75	1	1,2	
2-15	Лист 58.	Втулка.			
		Труба Ф140×25, ℓ=45			
		ГОСТ 8732-78.	1	1,6	
2-16		Подшипник нижний.			
		118. ($Ф_{нар}$ = 140)			
		ГОСТ 8338-75.	1	1,6	
2-17	Лист 59.	Кольцо сальниковое			
		Войлок ПС8,5, Ф=140			
		ГОСТ 6308-71.	1	0,01	
2-18	Лист 57.	Вставка опоры			
		нижн. подшипника.			
		Труба Ф140×23, ℓ=30			
		ГОСТ 8732-78.	1	2,0	
2-19		Винт М12×20.56.016			
		ГОСТ 1491-80.	8	0,03	0,24 кг
2-20		Шайба 12.65г.016.			

Поз. обозначение	Обозначение	Наименование	Кол	Масса ед., кг	Примечание
		ГОСТ 6402-70.	8	0,004	0,03 кг
2-21		Винт М8×20.56.016			
		ГОСТ 17475-80.	3	0,01	0,03 кг
2-22		Болт М12×30.56.016.			
		ГОСТ 7798-70.	6	0,03	0,18 кг
2-23		Шайба 12.01.016			
		ГОСТ 13463-77.	6	0,004	0,02 кг
2-24		Шпиль.			
		Труба Ф45×4, ℓ=800			
		ГОСТ 8732-78.	1	3,8	
2-25		Фланец 4.			
		Лист 5. Ф180			
		ГОСТ 19903-74.	1	0,6	
2-26		Кольцо 1.			
		Цепь А1-8×24, ℓ=24			
		ГОСТ 2319-81.	6	0,03	0,18 кг
2-27		Кольцо 2.			
		Цепь А1-6×18, ℓ=18			
		ГОСТ 2319-81.	6	0,01	0,06 кг
2-28		Профиль О.			
		200×110×8. ℓ=200			
		ГОСТ 12336-66.	6	4,9	29,2 кг
2-29		Фланец 5.			
		Лист 6. Ф400			
		ГОСТ 19903-74.	2	5,9	11,8 кг
2-30		Профиль О.			
		125×63×5, ℓ=180			
		ГОСТ 12336-66.	6	2,7	16,5 кг

Привязан

ЛенЗНИИЭП

ГАП	Радеев		
Арх.	Лосев		

Карусель на льду тип II. Сводная спецификация. /Продолжение/.

320-068.84 АС

Лист 105

Согласовано

Инв. № подл. | Подпись и дата | Взам. инв. №

Копировал

Формат 1559/5

Поз. обозначение	Обозначение	Наименование	Кол.	Масса ед., кг	Примечание
3-00		Косынка	6		
3-01		Канат Ф10,5, ℓ=8500			
		ГОСТ 3062-80.	6	4,8	28,7кг
3-02		Косынка.			
		Сетка №20-2.			
		1000 × 3000			
		ГОСТ 5336-67*	6	4,1	24,8кг
4-00		Консоль.	6		
4-01		Консоль.			
		Доска 2500×200×40			
		ГОСТ 24454-80.	12	0,02	0,24 м³
4-02		Подкос.			
		Доска 1400×125×60			
		ГОСТ 24454-80.	6	0,01	0,06 м³
4-03		Прокладка.			
		Доска 200×200×19			
		ГОСТ 24454-80.	30	0,0007	0,02 м³
4-04		Распорка.			
		Доска 800×125×60.			
		ГОСТ 24454-80.	6	0,006	0,04 м³
4-05		Опора.			
		Полоса 5×150, ℓ=200			
		ГОСТ 103-76.	12	1,2	14,1 кг
4-06		Профиль □.			
		125×63×5. ℓ=120			
		ГОСТ 12336-66.	12	1,8	22 кг

Поз. обозначение	Обозначение	Наименование	Кол.	Масса ед., кг	Примечание
		Фундаменты.	1		
		Бетон М 150			
		1200 × 1200 × 800	1	1,15	/1,1³/
		Стандартные изделия.			
1		Болт М8×80.016			
		ГОСТ 7805-70.	12	0,05	0,6кг
2		Болт М8×120.016			
		ГОСТ 7805-70.	108	0,07	7,56кг
3		Шайба 1.8.016			
		ГОСТ 6958-78.	240	0,003	0,72кг
4		Гайка М 8.016			
		ГОСТ 5915-70.	120	0,008	0,96кг
5		Шуруп 5×70.			
		ГОСТ 1145-80.	50	0,009	0,45кг

Привязан

Лен ЗНИИЭП | ГАП Радеев | Арх. Лосев | Карусель на льду тип II. Сводная спецификация. /Окончание/. | 320-066.84 | АС | Лист 106

Копировал | Формат 1559/5

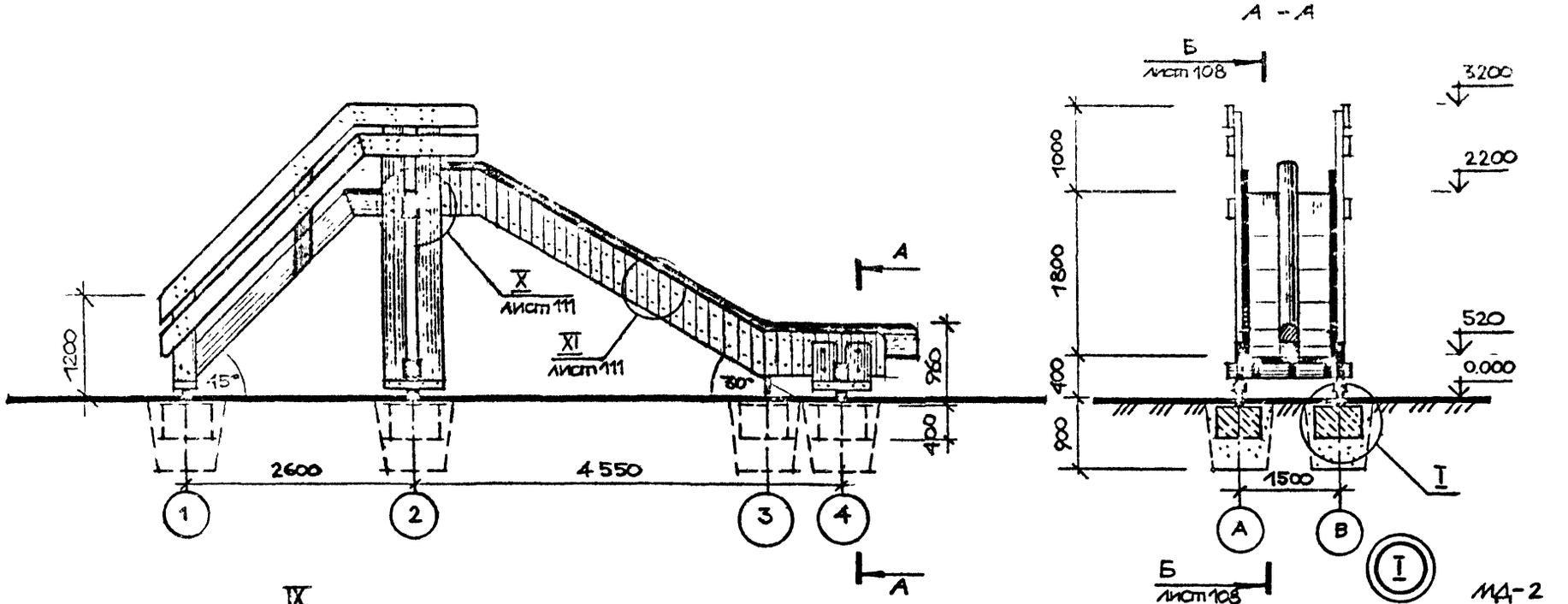

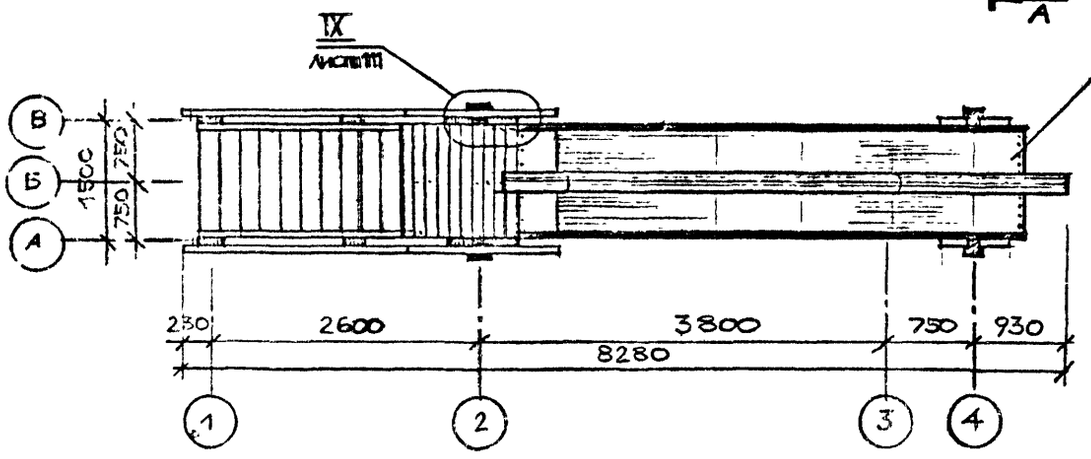

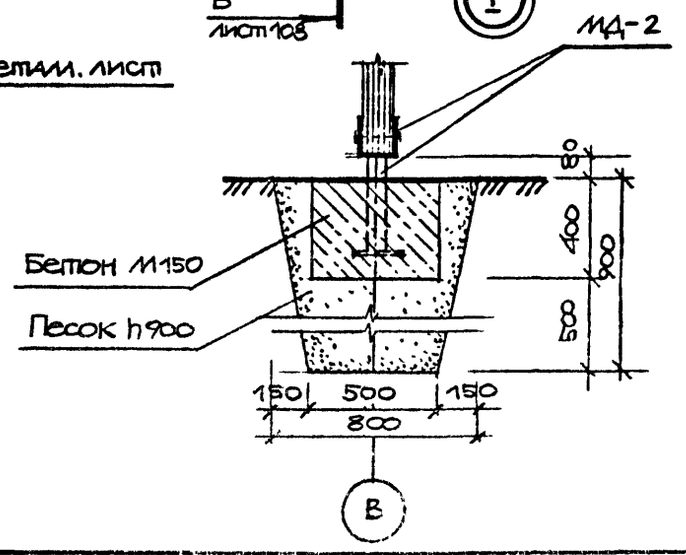

СОГЛАСОВАНО

Рук.отд.	Радеев	
Н.контр.	Пащенко	
Гл.конс.	Шепилевский	

Взам. инв. № | Подпись и дата | Инв. № подл.

Привязан

ГАП	Радеев			Зимняя капельная горка тип I	520-066.84 АС
Арх.	Лосев		184	Фасад. Вид В. Разрез А-А. Узел I.	Лист 107

ЛенЗНИИЭП

Копировал

Формат 155.9/5

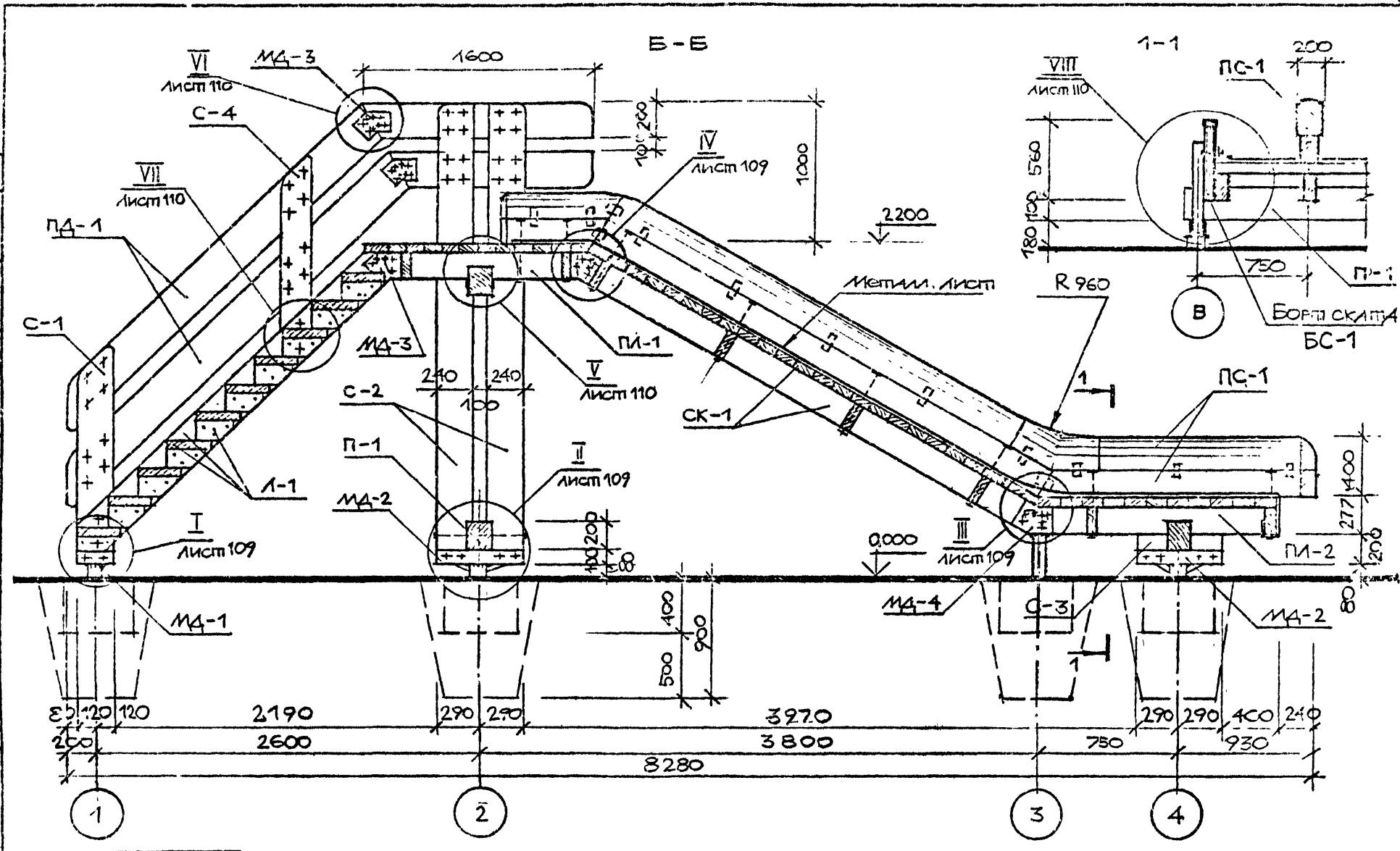

Рукотд.	Радеев						
Н. контр.	Пащенко						
Гл. конст.	Шепилевская						

СОГЛАСОВАНО

Взам. инв. №

Подпись и дата

Инв. № подл.

Привязан

ЛенЗНИИЭП	ГАП	Радеев		Зимняя катальная горка тип I. Разрез Б-Б. Сечение 1-1.	320-066.84	АС
	Арх.	Лосев				Лист 108

Копировал

Формат 1559/5

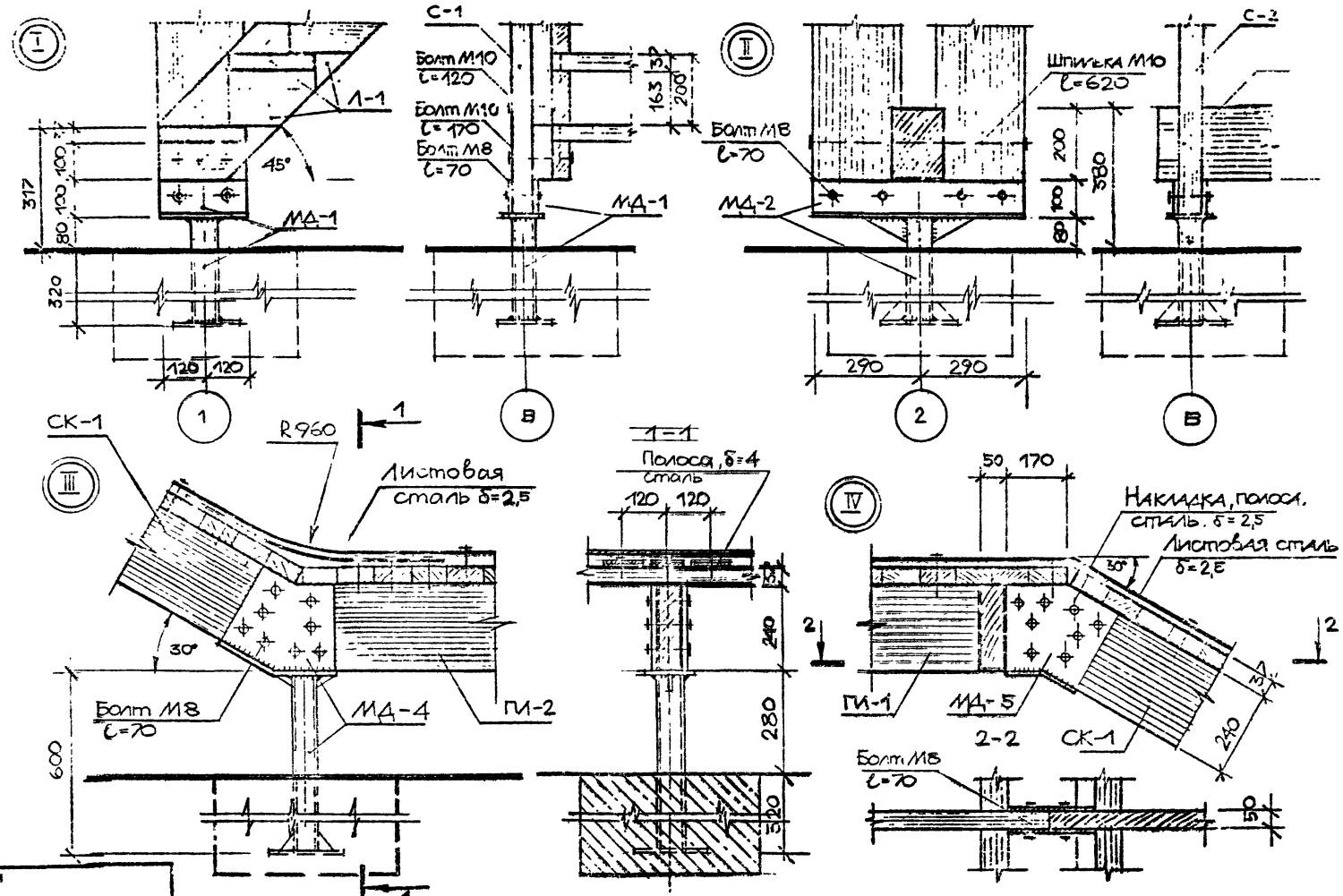

Рукота	Радеев					
Н.контр	Пащенко					
Гл.конст	Шепилевская					

СОГЛАСОВАНО

Инв. № подл. | Подпись и дата | Взам. инв. №

ПРИВЯЗАН

ЛенЗНИИЭП	ГАП	Радеев		Зимняя катальная горка тип I. Узлы I – IV.	320 - 066.84	АС	Лист 109
	Арх.	Лосев				

Копировал

Формат 1559/5

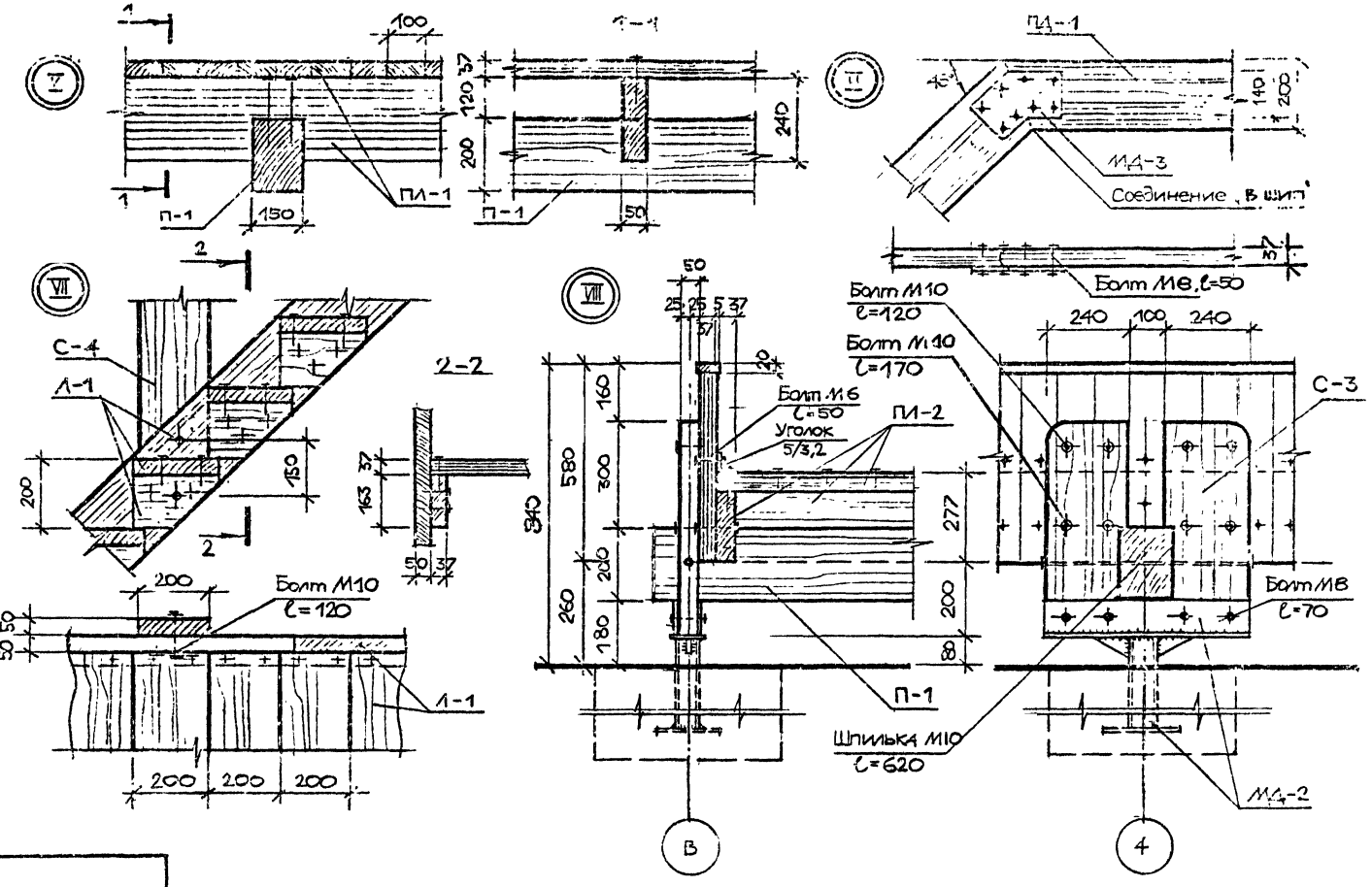

Гл. спец.	Радеев					
Н. контр.	Пащенко					
Гл. конст.	Шепилевский					

СОГЛАСОВАНО

Взам. инв. №

Подпись и дата

Инв. № подл.

Привязан

ПенЗНИИЭП	ГАП	Радеев		I 84	Зимняя катальная горка тип I. Узлы V – VIII.	320-066.84 АС
	Арх.	Лосев		I 84		

Копировал

Формат

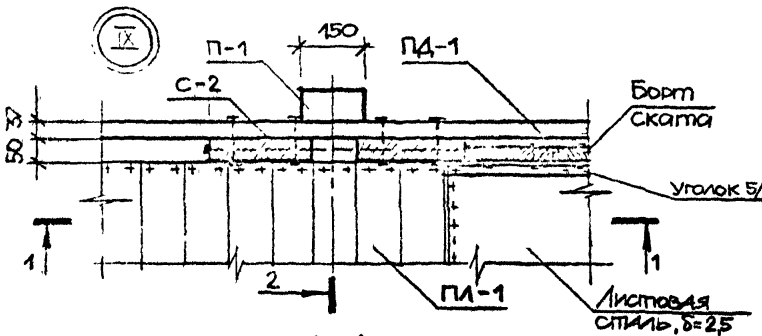

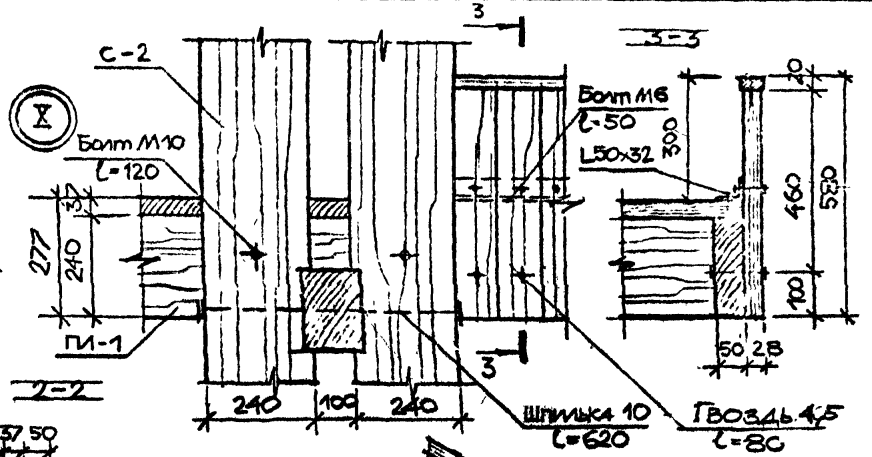

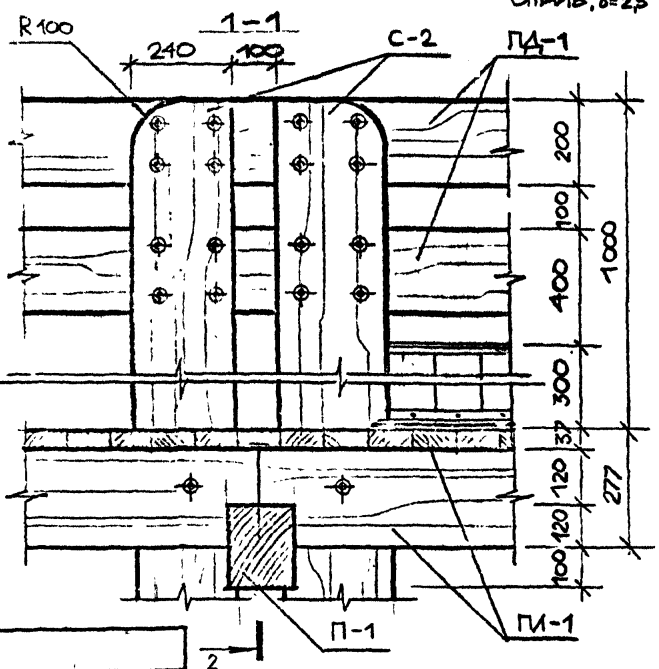

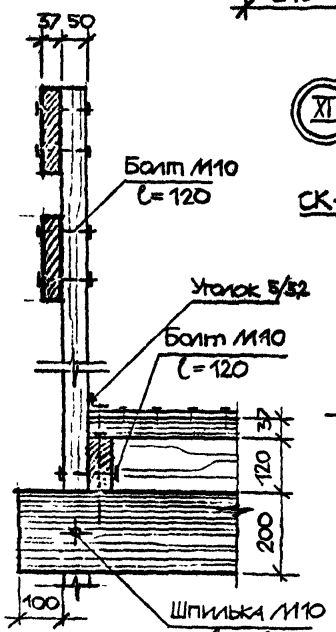

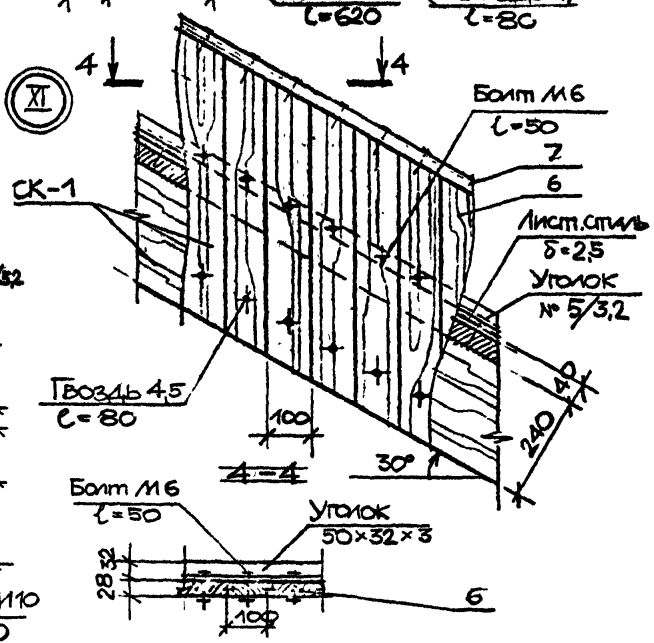

Привязан

ЛенЗНИИЭП	ГАП	Радеев			Зимняя капальная горка тип I. Узлы IX - XI.
	Арх.	Лосев			

320-066.84 АС Лист 111

Копировал

Формат 1559/5

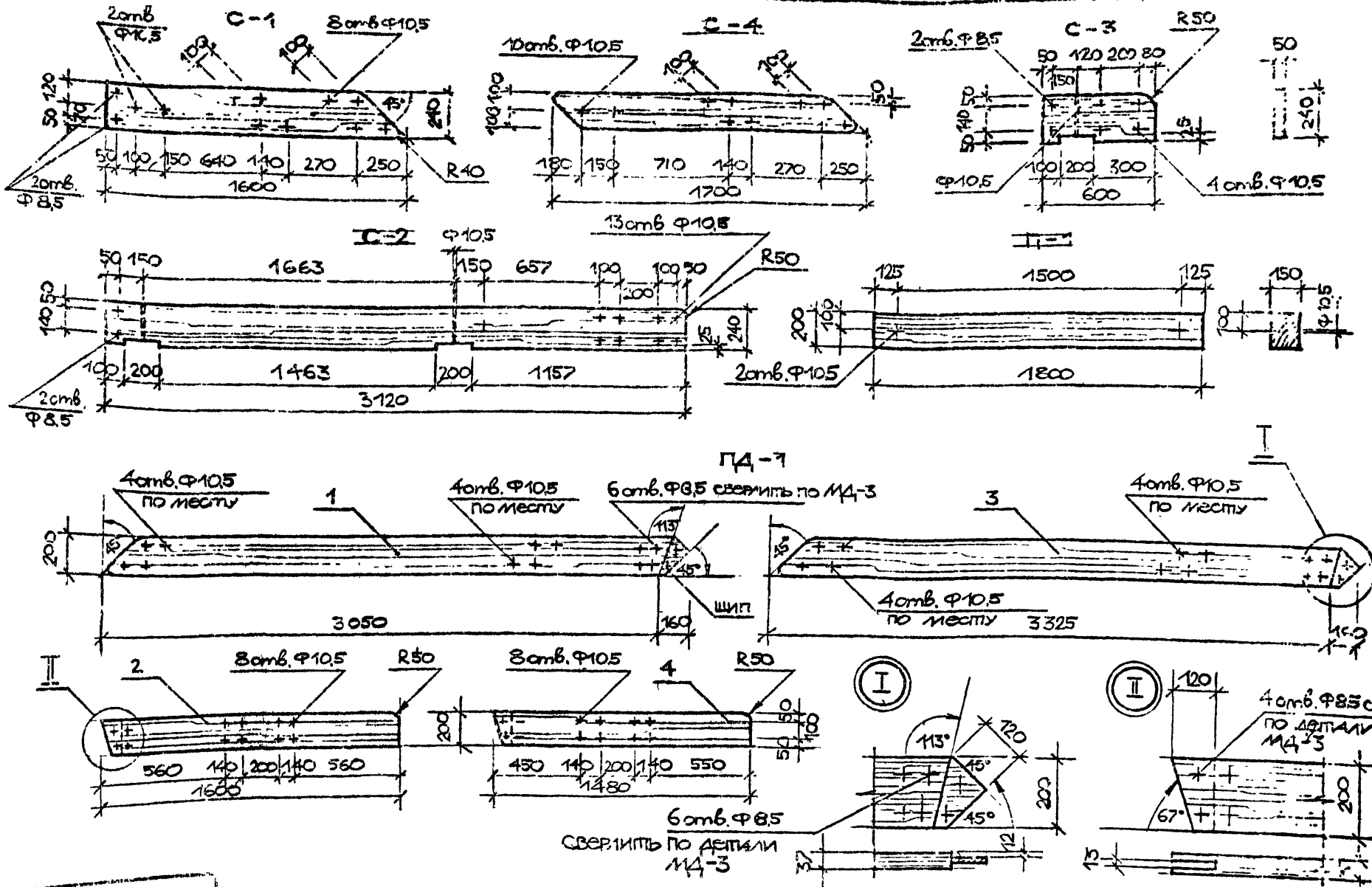

Рук.отд.	Радеев				
Н.контр.	Пащенко				
Гл.конст.	Шепилевский				

СОГЛАСОВАНО

Инв.№ подл. | Подпись и дата | Взам. инв.№

Привязан

ЛенЗНИИЭП	ГАП	Радеев		Зимняя катальная горка тип I. Стойки С-1,2,3,4. Перекладина П-1. Перила ПД-1 узлы I, II.	320-066.84 АС
	Арх.	Лосев			Лист 112

Копировал

Формат 155

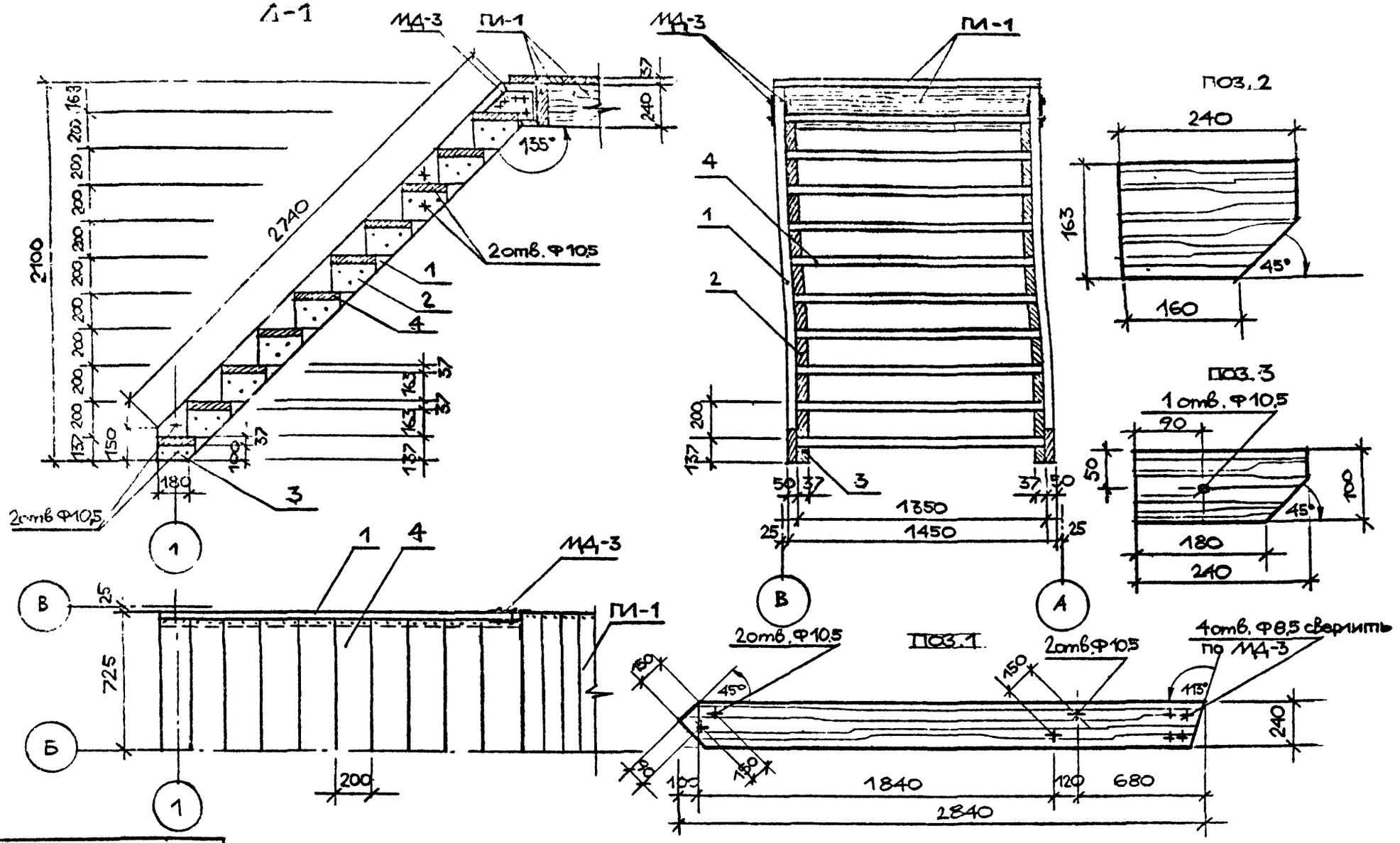

ПРИВЯЗАН

ЛенЗНИИЭП	ГАП	Радеев		Зимняя катальная горка тип I. Лестница Л-1. Виды. Детали.	320-066.84	АС
	Арх.	Лосев				Лист 113

Копировал

Формат 1559/5

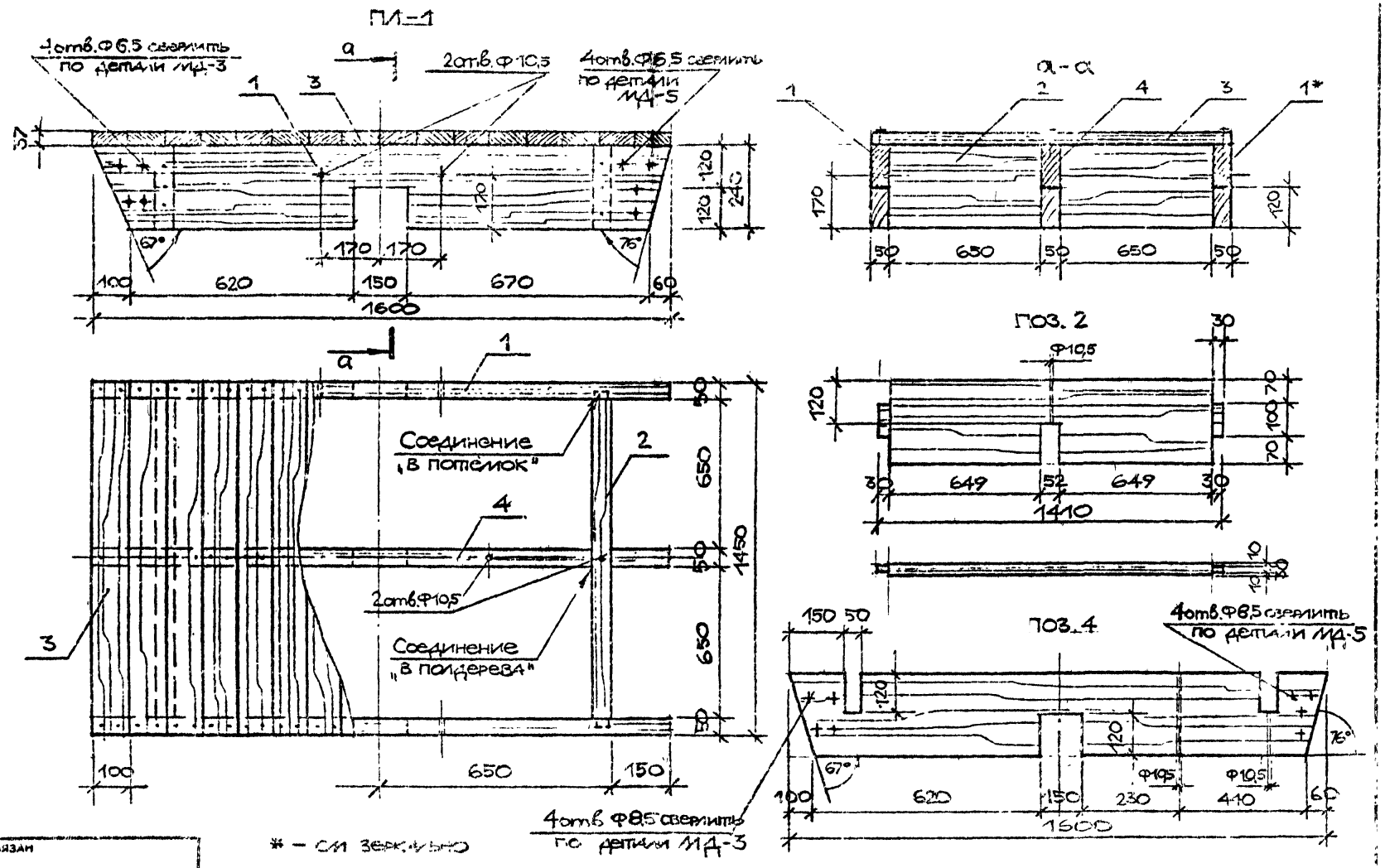

СОГЛАСОВАНО

Начотд. Радеев
Н.конт. Пащенко
Гл.констр. Шапилевская

Взам. инв.№ | Подпись и дата | Инв.№ подл.

Привязан

Лен ЗНИИЭП	Гип Радеев	Зимняя катальная горка т. п. I. Площадка Пл-1. Виды, сечения, детали	320-058.84	АС	Лист 114
	Арх. Лесев				

Копировал

Формат 1559/5

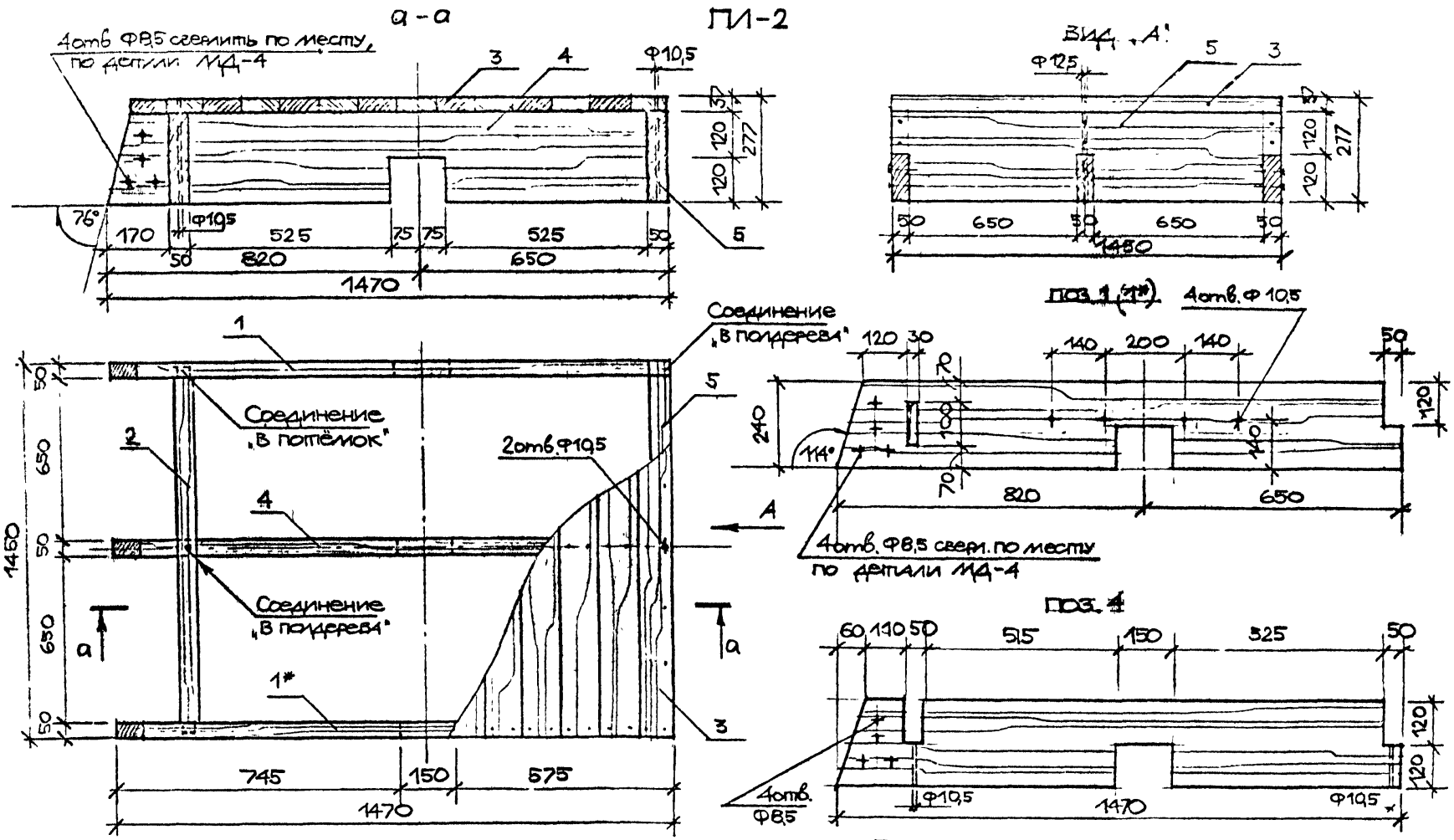

Поз. 1* см. зеркально поз. 1.
Поз. 2 см. лист поз. 2.

ПРИВЯЗАН						
ЛенЗНИИЭП	ГАП	Радеев		Зимняя катальная горка тип I. Площадка ПЛ-2. Виды, разрез. Детали.	320-066.84	АС
	Арх.	Лосев				Лист 115

СОГЛАСОВАНО

Инв. № подл. | Подпись и дата | Взам. инв. №
Н. отд. Радеев
Н. контр. Пащенко
Гл. констр. Шепилевская

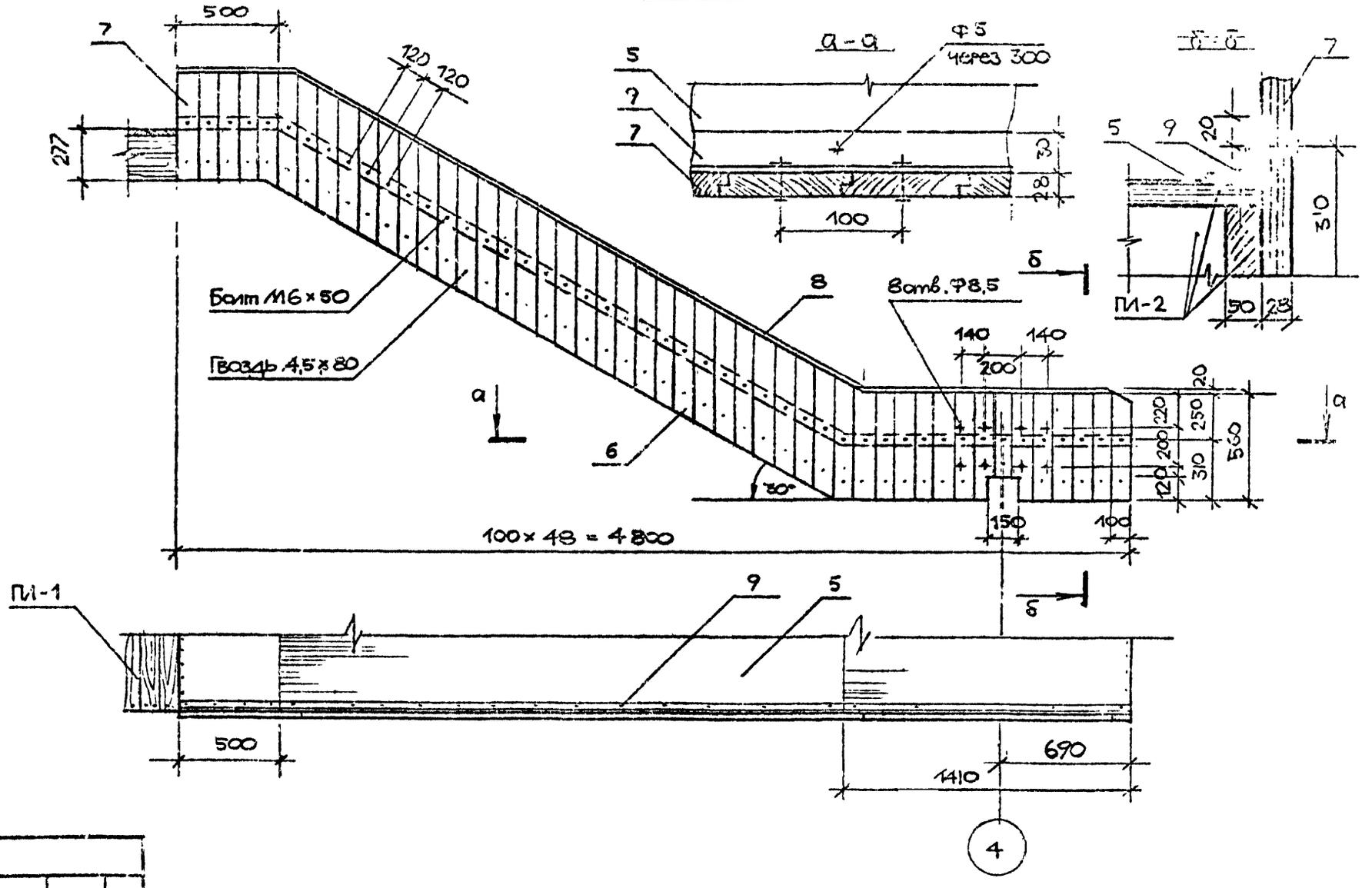

ПРИВЯЗАН					
ЛенЗНИИЭП	ГАП	Радеев		Зимняя катальная горка тип I. Скат СК-1. Виды. Сечения.	320-066.84 АС
	Арх	Лосев			

Копировал

Формат 1559/5

СК-1

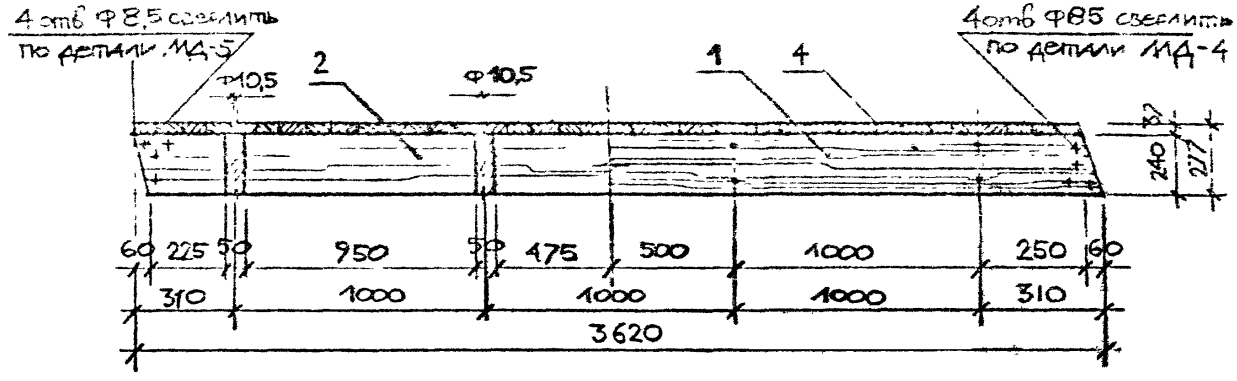

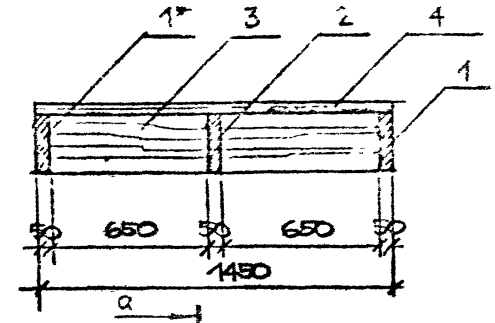

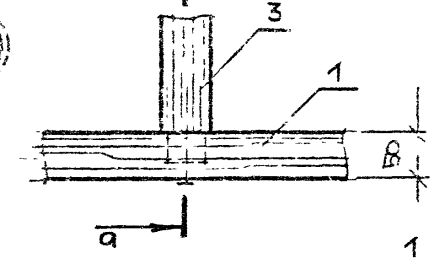

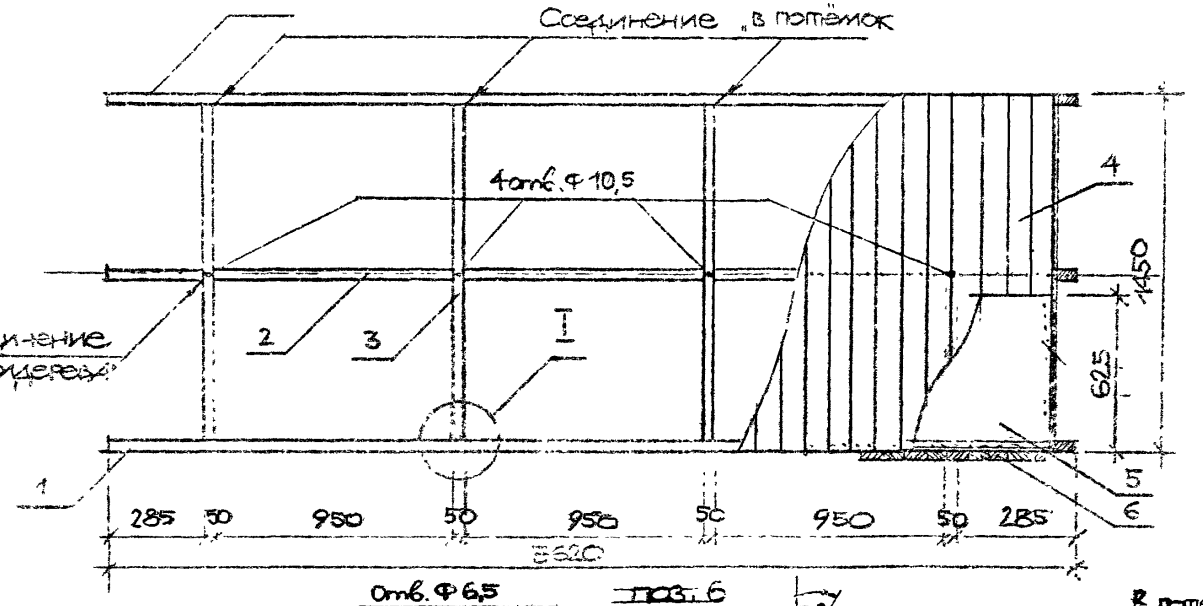

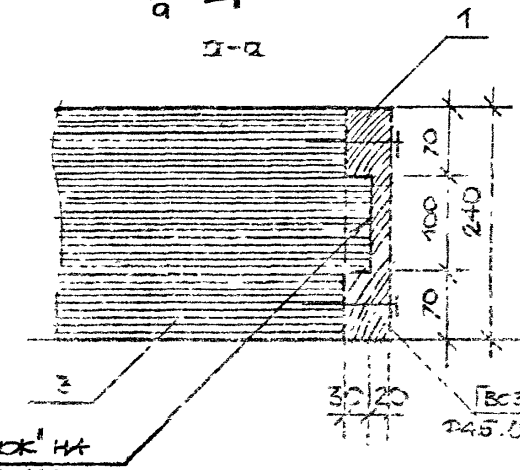

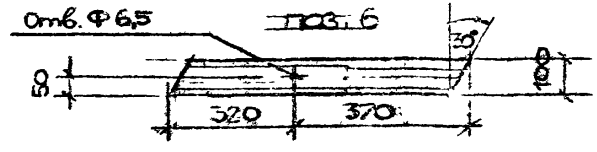

Поз. 1* – см. зеркально поз. 1.
Поз. 3 – см. лист 115 поз. 2.

Привязан

ЛенЗНИИЭП	ГАП	Радеев		31.84	Зимняя капитальная горка тип I. Схема СК-1. Виды. Узел I. Деталь.
	Арх.	Лосев		31.84	
					320-066.84 АС Лист 117

Согласовано

Инв. № подл.	Подпись и дата	Взам. инв. №
Инженер	Радеев	31.84
Н. контр.	Поценко	31.84
Гл. конструктор	Шептилевская	31.84

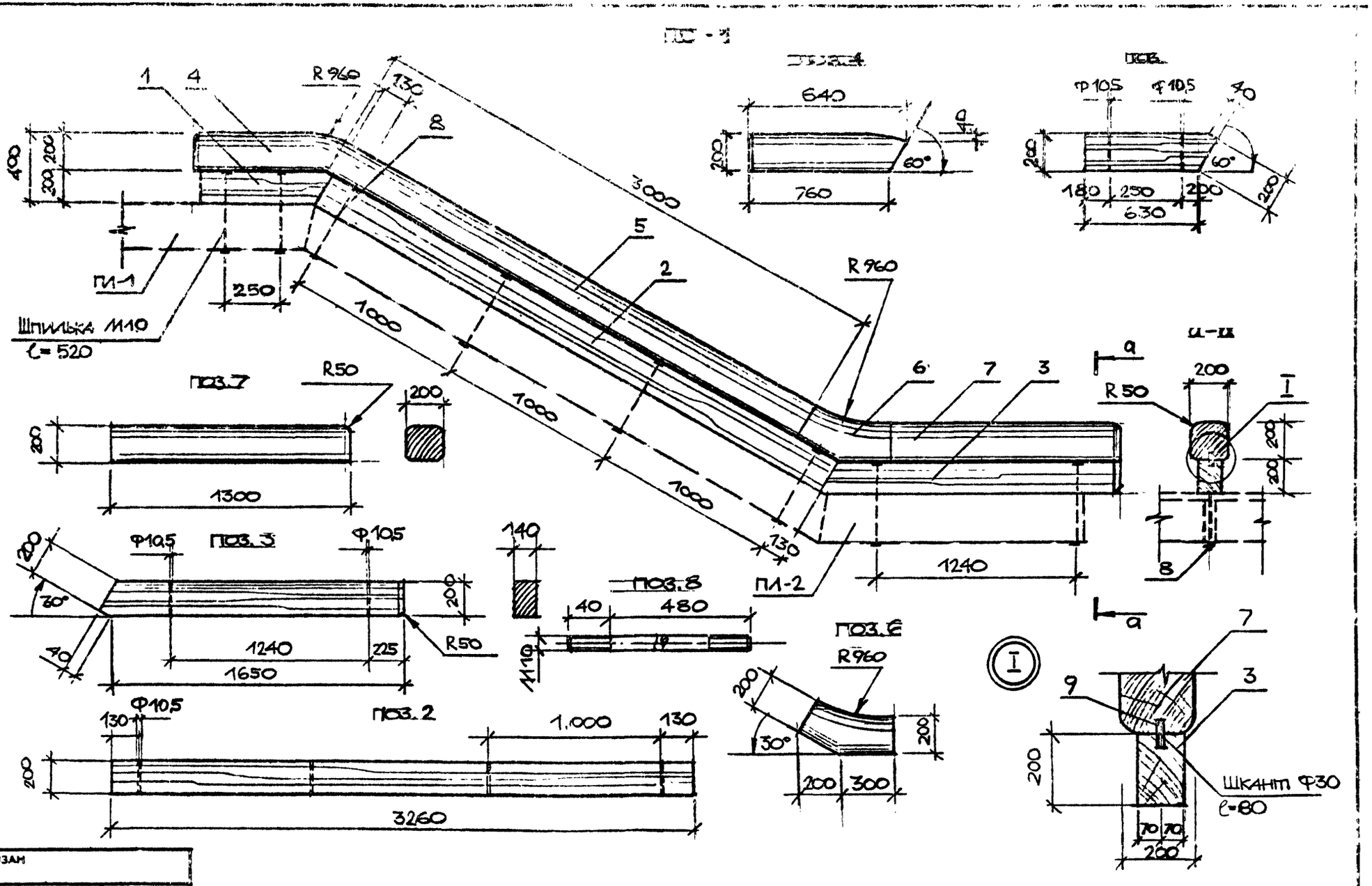

Привязан

ЛенЗНИИЭП	ГАП	Радеев	220-ВГ.84	Зимняя капальная горка тип I. Полоз ПС-1. Фасад, сечение. Деталии узел I.	320-066.84 АС
	Арх.	Лосев	65 ВГ.84		Лист 11

Согласовано

Инв.№ подл. | Подпись и дата | Взам. инв.№

Копировал

Формат А3

1559/5

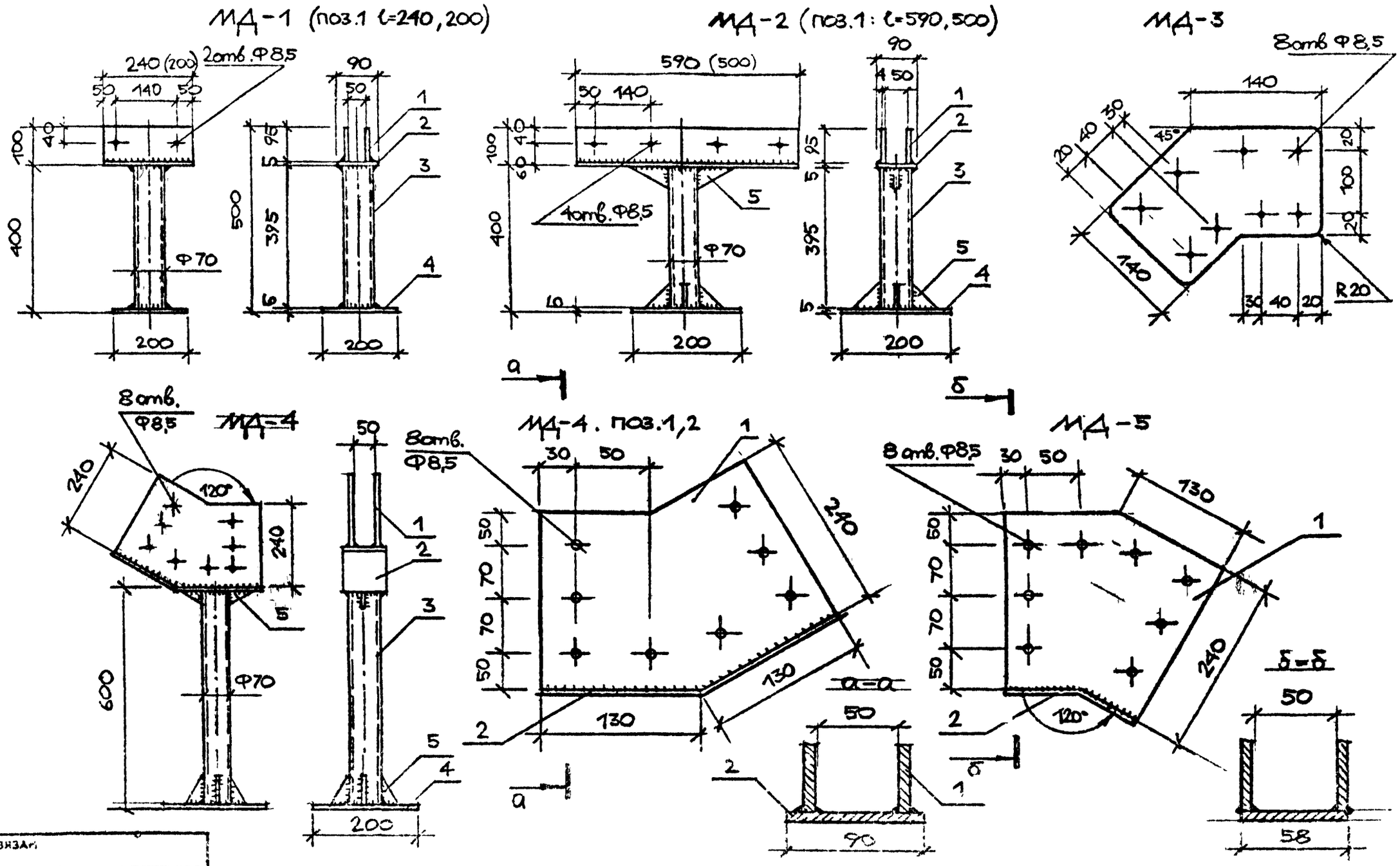

ПРИВЯЗАН					
ПенЗНИИЭП	ГАП	Вадеев		Зимняя катальная горка типа ... Детали МД-1,2,3,4,5	320-[illegible]-84 АС
	Арх.	[illegible]			Лист 119

Копировал

Формат 1559/5

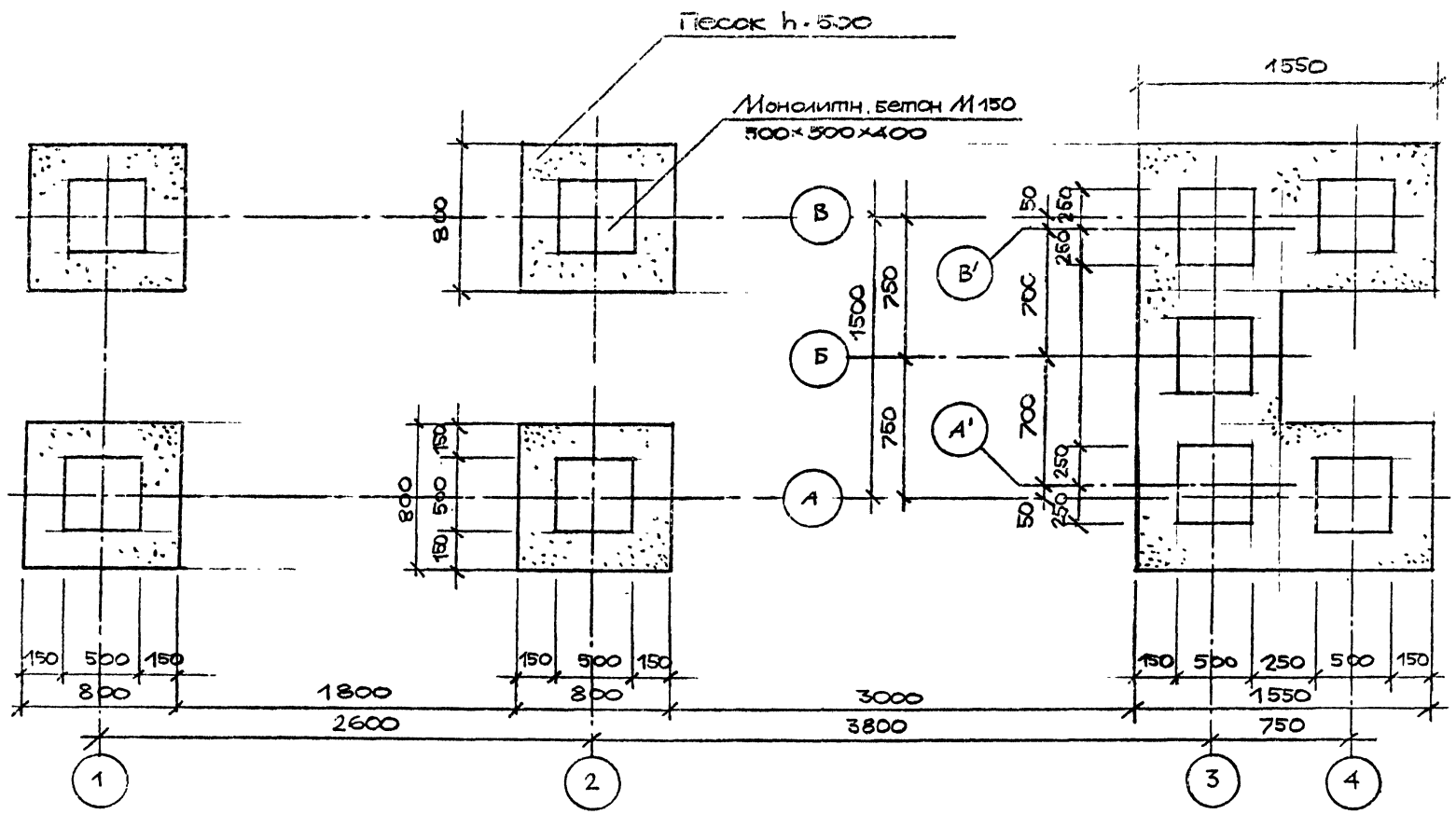

Привязан

ЛенЗНИИЭП	ГАП	Радеев		Зимняя канальная горка типа I. План фундаментов.	320-066.84 АС
	Арх.	Лосев			

Копировал

Формат А1

Поз. обозначение	Обозначение	Наименование	Кол	Масса ед., кг	Примечание
I	Опорный элемент с площадкой ПЛ-1				
		Стойка С-2			
		Доска 3120×240×50	4	0,03м³	0,12м³
		ГОСТ 8486-66.			
		Перекладина П-1			
		Доска 1800×200×150	2	0,054м³	0,11м³
		ГОСТ 8486-66.			
		Перила ПД-1			
2		Доска 1600×200×50	2	0,016	0,032м³
		ГОСТ 8486-66.			
4		Доска 1480×200×50	2	0,015	0,03м³
		ГОСТ 8486-66.			
		Площадка ПЛ-1			
1		Доска 1600×240×50	2	0,019м³	0,038м³
		ГОСТ 8486-66.			
2		Доска 1410×240×50	2	0,017м³	0,034м³
		ГОСТ 8486-66.			
3		Доска 1450×100×37	16	0,005	0,08м³
		ГОСТ 8486-66.			
4		Доска 1600×240×50	1	0,019	0,019м³
		ГОСТ 8486-66.			
II	Лестничный марш с перилами				
		Стойка С-1			
		Доска 1600×240×50.	2	0,02м³	0,038м³
		ГОСТ 8486-66.			

Поз. обозначение	Обозначение	Наименование	Кол	Масса ед., кг	Примечание
		Перила ПД-1			
1		Доска 3210×200×50	2	0,032м³	0,064м³
		ГОСТ 8486-66.			
3		Доска 3485×200×50.	2	0,034м³	0,068м³
		ГОСТ 8486-66.			
		Лестница Л-1			
1		Косоур.	2	0,034м³	0,068м³
		Доска 2840×240×50.			
		ГОСТ 8486-66.			
2		Опора ступени 1.	18	0,0001	0,0018м³
		Доска 240×163×37			
		ГОСТ 8486-66.			
3		Опора ступени 2.	2	0,008	0,17м³
		Доска 240×100×37			
		ГОСТ 8486-66.			
4		Ступень.	10	0,012м³	0,12м³
		Доска 1450×240×37			
		ГОСТ 8486-66			
		Стойка С-4			
		Доска 1.700×240×50	2	0,017м³	0,034м³
		ГОСТ 8486-66.			
III	Скат с полозом для съезжания ПС-1				

Привязан

Гипроинтеграл	ГАП	Радеев		Зимняя катальная горка тип. I. Сводная спецификация.	320-066.84 АС	Лист 121
	Арх.	Лосев			

Копировал

Формат 1559/5

Поз. обозначение	Обозначение	Наименование	К-во	Масса ед., кг	Примечание
		Стойка С-3			
		Доска 600×210×50	4	0,007м³	0,028м³
		ГОСТ 8486-66.			
		Перекладина П-1	1	0,054	0,054м³
		Брус 1800×200×150.			
		ГОСТ 8486-66.			
		Площадка ПЛ-2			
1		Продольн. элемент 1.	2	0,017м³	0,034м³
		Доска 1470×240×50			
		ГОСТ 8486-66.			
2		Поперечн. элемент 1.	2	0,016м³	0,032м³
		Доска 1410×240×50			
		ГОСТ 8486-66.			
3		Настил пола.	14	0,005м³	0,06м³
		Доска 1450×100×37			
		ГОСТ 8486-66.			
4		Продольн. элемент 2.	1	0,017м³	0,017м³
		Доска 1470×240×50			
		ГОСТ 8486-66.			
5		Поперечн. элемент 2.	1	0,017м³	0,017м³
		Доска 1450×240×50			
		ГОСТ 8486-66.			
		Скат СК-1			
1		Продольн. элемент 1.	2	0,043м³	0,086м³
		Доска 3620×240×50			
		ГОСТ 8486-66.			
2		Продольн. элемент 2.	1	0,043м³	0,043м³
		Доска 3620×240×50.			
		ГОСТ 8486-66.			
3		Поперечн. элемент.	4	0,016м³	0,064м³
		Доска 1410×210×50.			
		ГОСТ 8486-66.			
4		Настил пола.	37	0,005м³	0,183м³
		Доска 1450×100×37			
		ГОСТ 8486-66.			
5		Покрытие пола.	6	18,8	113,0кг
		Лист 600×2, δ=2000			
		ГОСТ 19904-74.			
6		Борт. зашивка 1.	60	0,002м³	0,12м³
		Доска 690×100×28			
		ГОСТ 8486-66.			
7		Борт. зашивка 2.	36	0,002м³	0,072м³
		Доска 560×100×28			
		ГОСТ 8486-66.			
8		Перила ската.	2	0,003м³	0,006м³
		Рейка 5500×30×20			
		ГОСТ 8486-66.			
9		Уголок 50×32, δ=5500	2	10,45кг	20,9кг
		ГОСТ 255-76.			
		Полоз ПС-1			
1		Нижн. элемент 1.	1	0,018м³	0,018м³
		Брус 650×200×140.			

Согласовано

Инв. № подл. | Подпись и дата | Взам. инв. №

Привязан

ЛенЗНИИЭП	ГАП Радеев			Зимняя капальная горка тип I	320-066.84 АС
	Арх. Лосев			Сводная спецификация. Продолжение	122

Формат А4

Поз. обозначения	Обозначение	Наименование	Кол.	Масса ед., кг	Примечание
		ГОСТ 8486-66.			
2		Нижн элемент 2.	1*	0,09м³	0,09м³
		Брус 3150×200×140			
		ГОСТ 8486-66.			
3		Нижн элемент 3.	1	0,047м³	0,047м³
		Брус 1700×200×140			
		ГОСТ 8486-66			
4		Верхн. элемент 1	1	0,03м³	0,03м³
		Брус 840×200×200.			
		ГОСТ 8486-66.			
5		Верхн. элемент 2.	1	0,12м³	0,12м³
		Брус 3000×200×200.			
		ГОСТ 8486-66.			
6		Верхн. элемент 3.	1	0,024м³	0,024м³
		Брус 600×200×200.			
		ГОСТ 8486-66.			
7		Верхн элемент 4.	1	0,052м³	0,052м³
		Брус 1300×200×200			
		ГОСТ 8486-66.			
8		Шпилька М10×520	8	0,32кг	2,56кг
		Инд. изготовления.			
		Шкант Ф30, ℓ=80	15	0,00007	0,001м³
		ГОСТ 8486-66.			
IX		Металлические детали			
		Деталь МД-1	2		
1		Щёчка.	4	0,715кг	2,86кг
		Полоса 4×95, ℓ=240			
		ГОСТ 103-76.			
2		Верх. плита основ.	2	0,84кг	1,69кг

Поз. обозначения	Обозначение	Наименование	Кол.	Масса ед., кг	Примечание
		Полоса 5×90, ℓ=240			
		ГОСТ 103-76.			
3		Труба Ф70, ℓ=395	2	2,25кг	4,5кг
		ГОСТ 8732-70*			
4		Плита основания.	2	1,57кг	3,14кг
		Полоса 5×200, ℓ=200			
		ГОСТ 103-76.			
		Деталь МД-2	4		
1		Щёчка.	8	1,7кг	14,0кг
		Полоса 4×95, ℓ=590.			
		ГОСТ 103-76.			
2		Верхн. плита основ.	4	2,75кг	8,3кг
		Полоса 5×90. ℓ=590.			
		ГОСТ 103-76.			
3		Труба Ф70. ℓ=395	4	2,25кг	9,0кг
		ГОСТ 8732-70*			
4		Плита основания	4	1,57кг	6,28кг
		Полоса 5×200, ℓ=200			
		ГОСТ 103-76			
5		Косынка.	24	0,19кг	4,7кг
		Полоса 5×50, ℓ=100			
		ГОСТ 103-76.			
		Деталь МД-3	10		
1		Полоса 4×200, ℓ=250	10	1,57кг	15,7кг
		ГОСТ 103-76.			
		Шпилька М10×620	6	0,36кг	2,16кг

Привязан

Инв. № подл. | Подпись и дата | Взам. инв. № | Инв. № дубл. | Подпись и дата

ГАП | Радеев | Зимняя каталажная горячая
Арх. | Лосев | сводная спецификация
/Продолжение/

320-..66.84 АС Лист 123

Копировал

Формат 1559/5

Поз. обозначение	Обозначение	Наименование	Кол.	Масса ед. кг	Примечание
		Деталь М4-4	3		
1		Щечка	6	2,35кг	14,1кг
		Лист 4×250, ℓ=300,			
		ГОСТ 19903-74,			
2		Верх. плита основан.	3	1,7кг	5,1кг
		Полоса 4×90, ℓ=260			
		ГОСТ 103-76.			
3		Труба Ф70 ℓ=590	3	2,34кг	7,0кг
		ГОСТ 8732-70*.			
4		Плита основания.	3	1,57кг	4,71кг
		Полоса 5×200, ℓ=200			
		ГОСТ 103-76.			
5		Косынка.	18	0,19кг	3,42кг
		Полоса 5×50, ℓ=100.			
		ГОСТ 103-76.			
		Деталь М4-5	3		
1		Щечка.	6	2,35кг	14,1кг
		Лист 4×250, ℓ=300.			
		ГОСТ 19903-74.			
2		Основание.	3	0,6кг	1,8кг
		Полоса 4×60, ℓ=120			
		ГОСТ 103-76.			
VI		Фундаменты			
		Бетон М150.	9	0,1м³	0,9м³
		500×500×400.			

Поз обозначение	Обозначение	Наименование	Кол.	Масса ед. кг	Примечание
VII		Стандартные изделия			
1		Болт М16×50	96	0,03	28,9кг
		ГОСТ 7798-70.			
2		Болт М8×50	16	0,04	0,64кг
		ГОСТ 7798-70.			
3		Болт М8×70	70	0,05	3,5кг
		ГОСТ 7798-70.			
4		Болт М10×120	50	0,10	5,0кг
		ГОСТ 7798-70.			
5		Болт М10×170	15	0,11	1,56кг
		ГОСТ 7798-70.			
6		Гайка М16.	96	0,007	0,67кг
		ГОСТ 5915-70.			
7		Гайка М8.	86	0,008	0,69кг
		ГОСТ 5915-70.			
8		Гайка М10.	93	0,01	0,93кг
		ГОСТ 5915-70.			
9		Шайба 1.6	192	0,003	0,576кг
		ГОСТ 11371-78.			
10		Шайба 1.8	172	0,003	0,516кг
		ГОСТ 11371-78.			
11		Шайба 1.10	160	0,004	0,64кг
		ГОСТ 11371-78.			

Согласовано

Инв.№ подл. | Подпись и дата | Взам. инв.№

Инв.№ подл. | Подпись и дата | Взам. инв.№ | Инв.№ дубл. | Взам. инв.№

Привязан

ГАП	Радеев		8.I.84	Зимняя капальная горка тип I. Сводная спецификация. (окончание).
Арх.	Лосев		8.I.84	

ЛенЗНИИЭП

320-066.84 АС Лист 124

Копировал

Формат 155 9/5

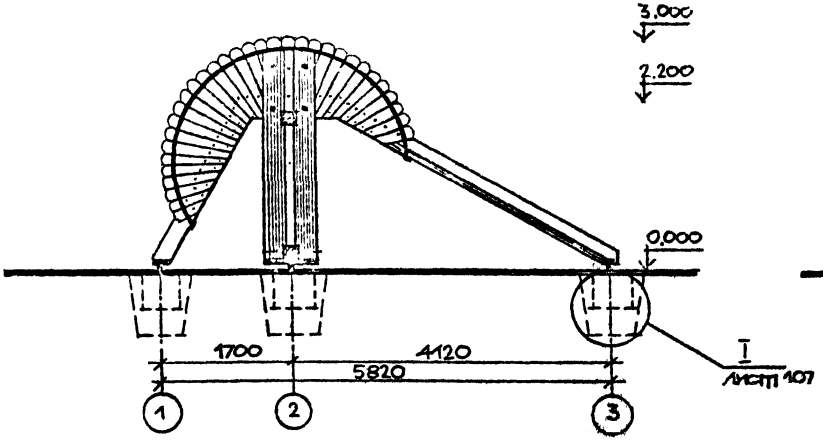

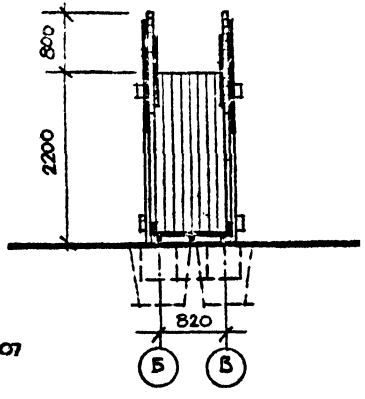

План фундаментов.

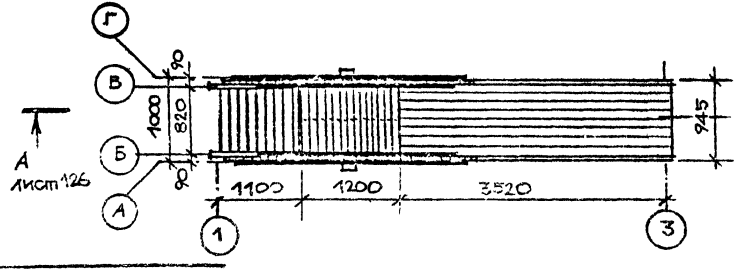

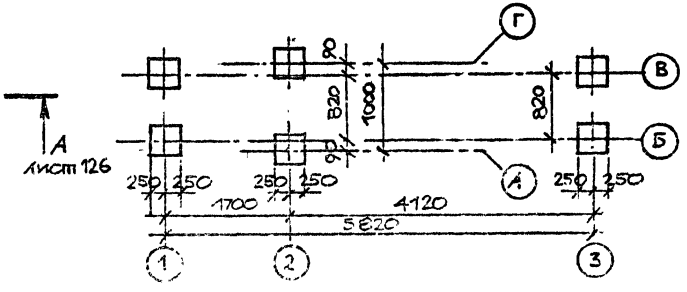

ГПИ ЗНИИЭП	ГАП		13.I.84	Зимняя катальная горка тип I. Спасады. В-д [illegible]	320-[illegible] 84	АС	Лист 125
	АРХ		13.I.84				

Формат 1555/5

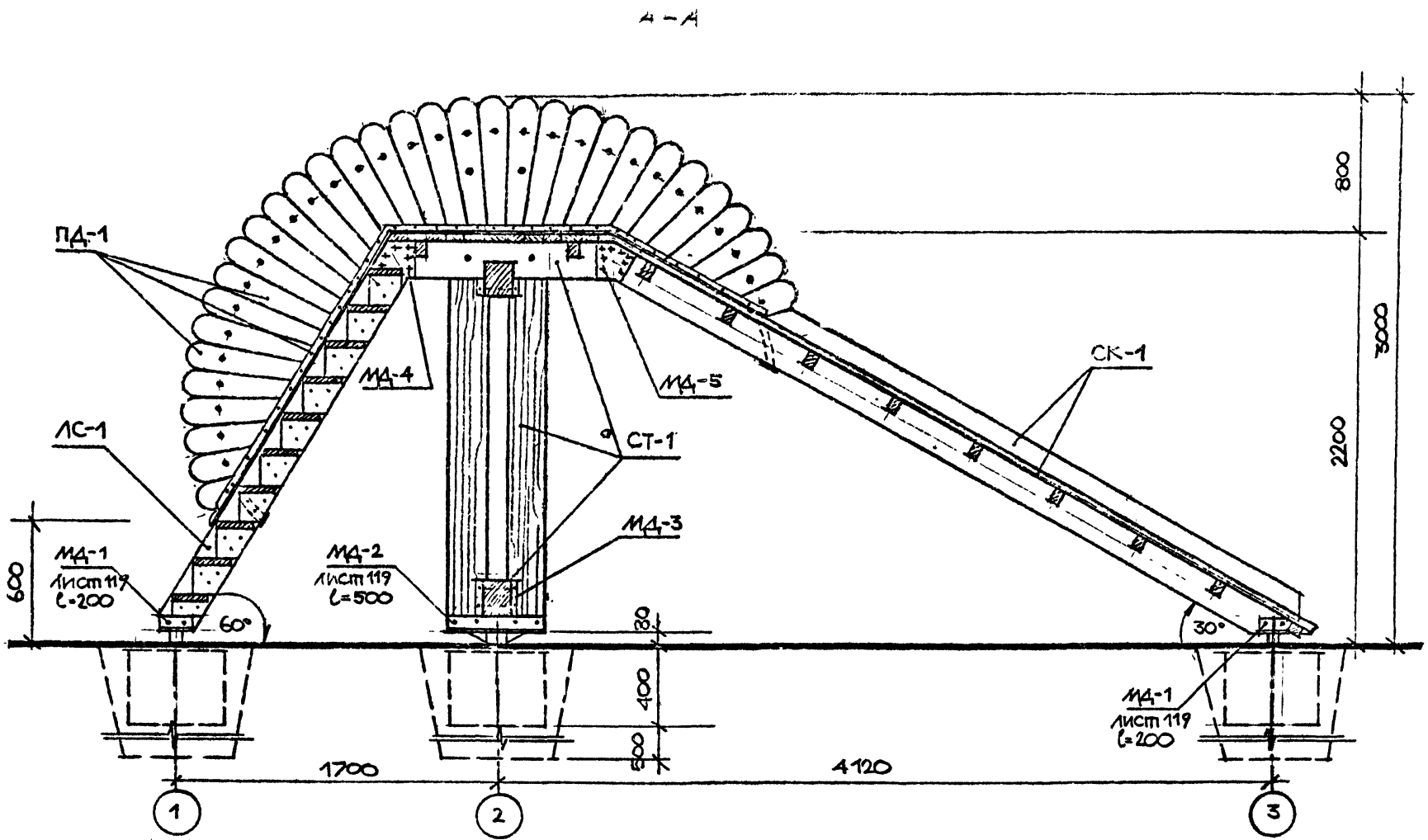

Нач.отд.	Радеев		3Т.84	СОГЛАСОВАНО			
Н.контр.	Пащенко		3Т.84				
Гл.констр.	Шепшевский		3Т.84				
Инв № подл.	Подпись и дата	Взам. инв №					

ПРИВЯЗАН

ЛенЗНИИЭП	ГАП	Радеев		3Т.84	Зимняя катальная горка тип II. Разрез А-А.	320-066.84	АС	Лист 126
	Арх.	Лосев		3Т.84			

Копировал

Формат 155.9/5

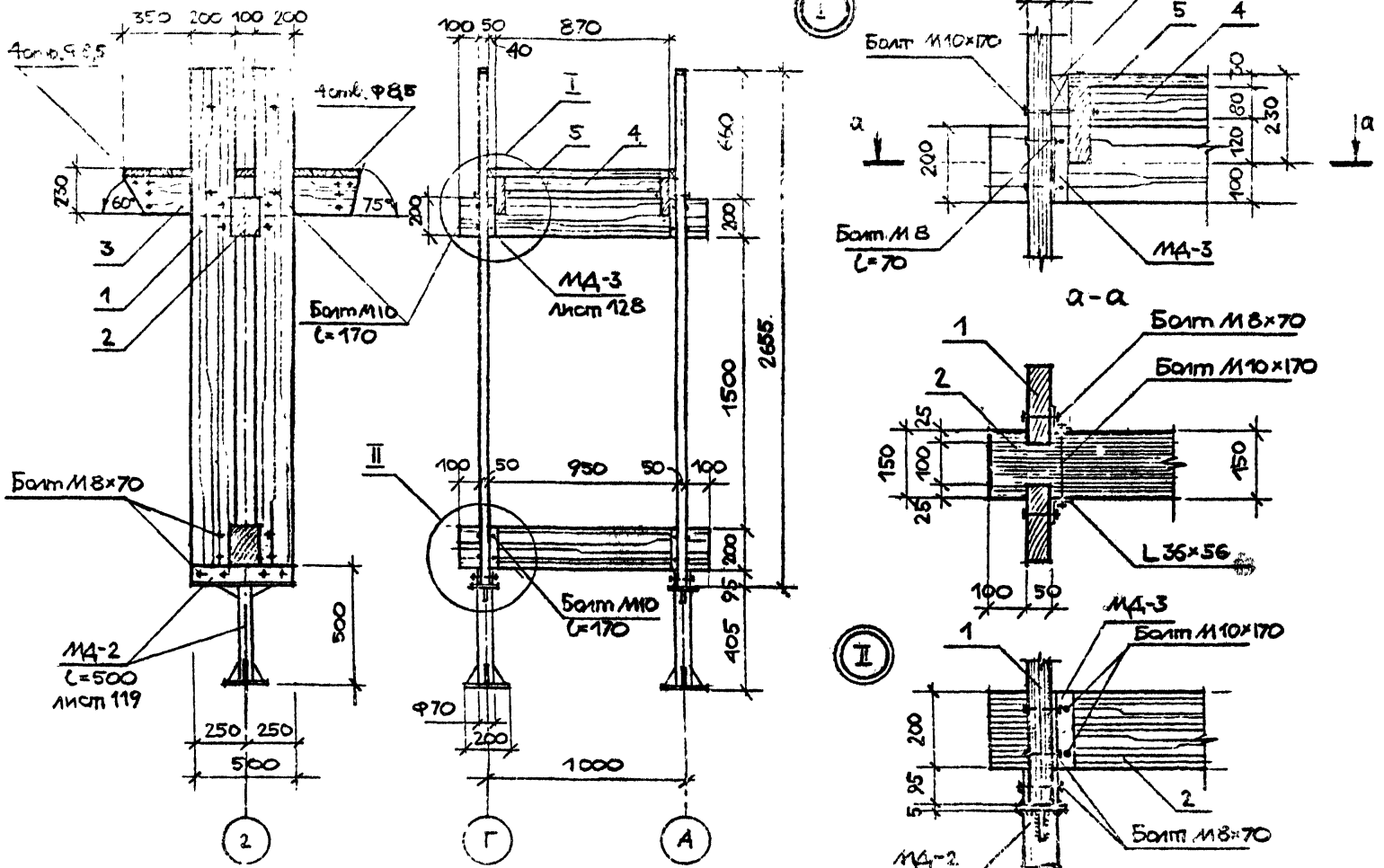

СОГЛАСОВАНО

Нач.отд.	Радеев		18.II.89
Н.контр.	Пашенко		18.II.89
Гл.констр.	Шепилевск		18.II.89

Подпись и дата | Взам. инв. №

Привязан

Пен ЗНИИЭП	Гап	Радеев		Зимняя катальная горка тип II. Опорный элемент. СТ-1. Фасады. Узлы I, II	320-066.84	АС	Лист 127
	Арх	Лосев				

Копировал

Формат 1559/5

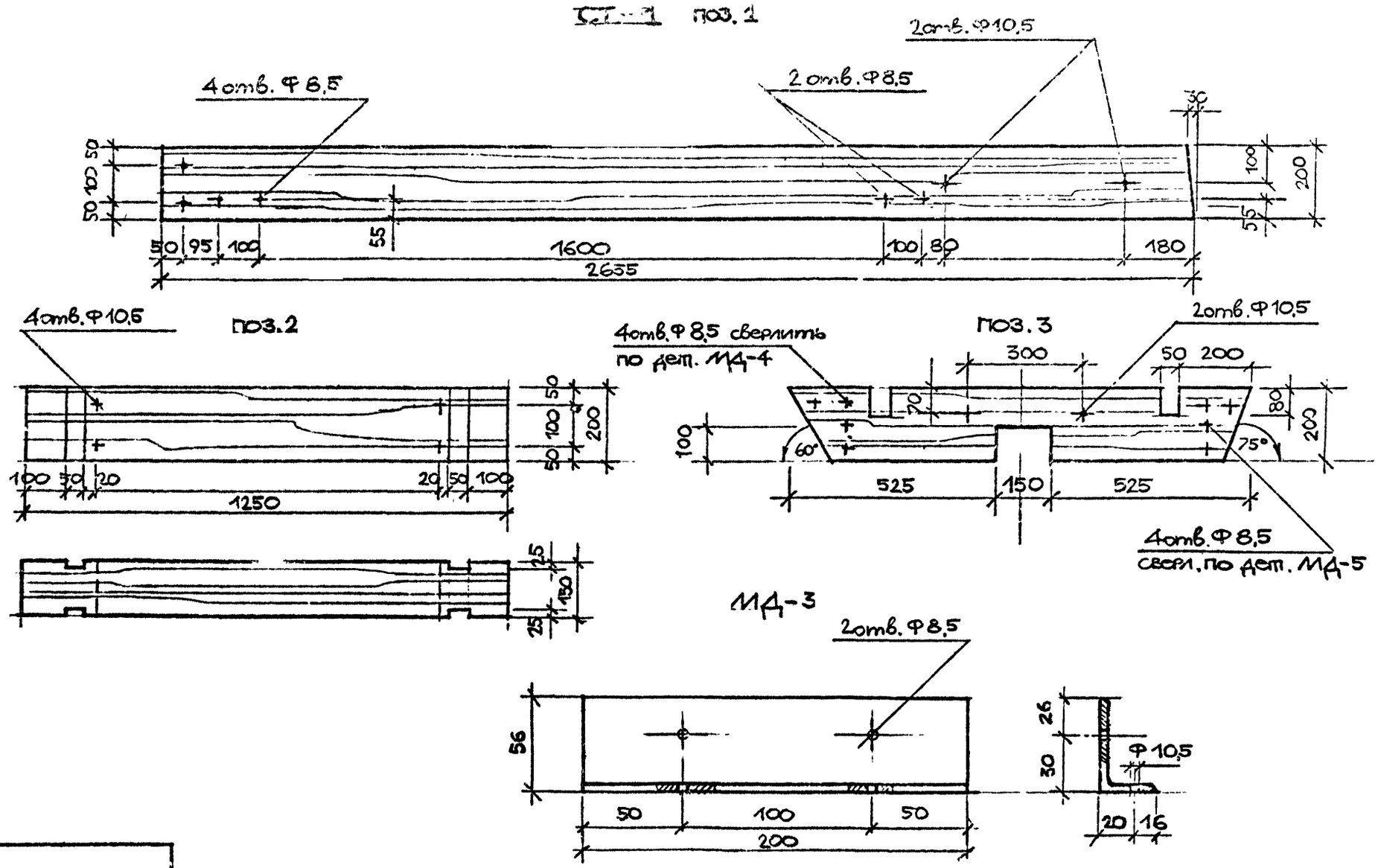

ГАП	Радеев		18.II.84	Зимняя катальная горка тип II. Опорный элемент СТ-1. Детали. Деталь МД-3.	320-066.84	АС
Арх.	Лосев		18.II.84			Пл. 123

ЛенЗНИИЭП

Копировал

Формат 1559/5

СОГЛАСОВАНО

Нач.отд. Радеев 18.II.84
Н.контр. Пащенко 18.II.84
Гл.констр. Шепилевск 18.II.84

Инв № подл. | Подпись и дата | Взам. инв №

ПРИВЯЗАН

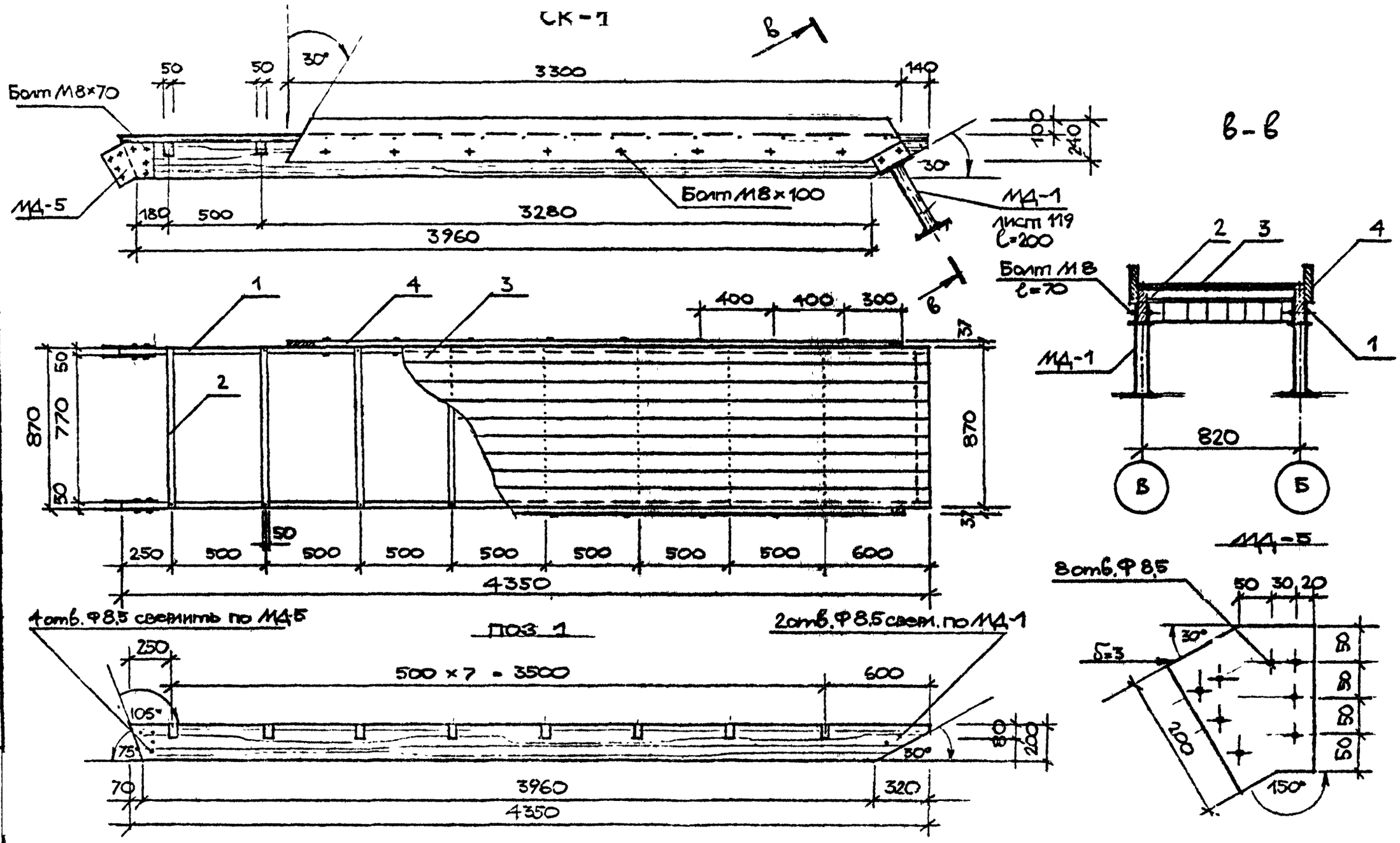

СОГЛАСОВАНО

Нач отд	Радеев	
Н контр	Пащенко	
Гл конст	Шепилевск	

Инв № подл | Подпись и дата | Взам. инв №

Привязан

Лен ЗНИИЭП	ГАП	Радеев		Зимняя катальная горка тип II. Скат СК-1. Виды, сечение. Детали. Деталь МД-5.	320-066.84	АС	Лист 129
	Арх.	Лосев				

Копировал

Формат 1559/3

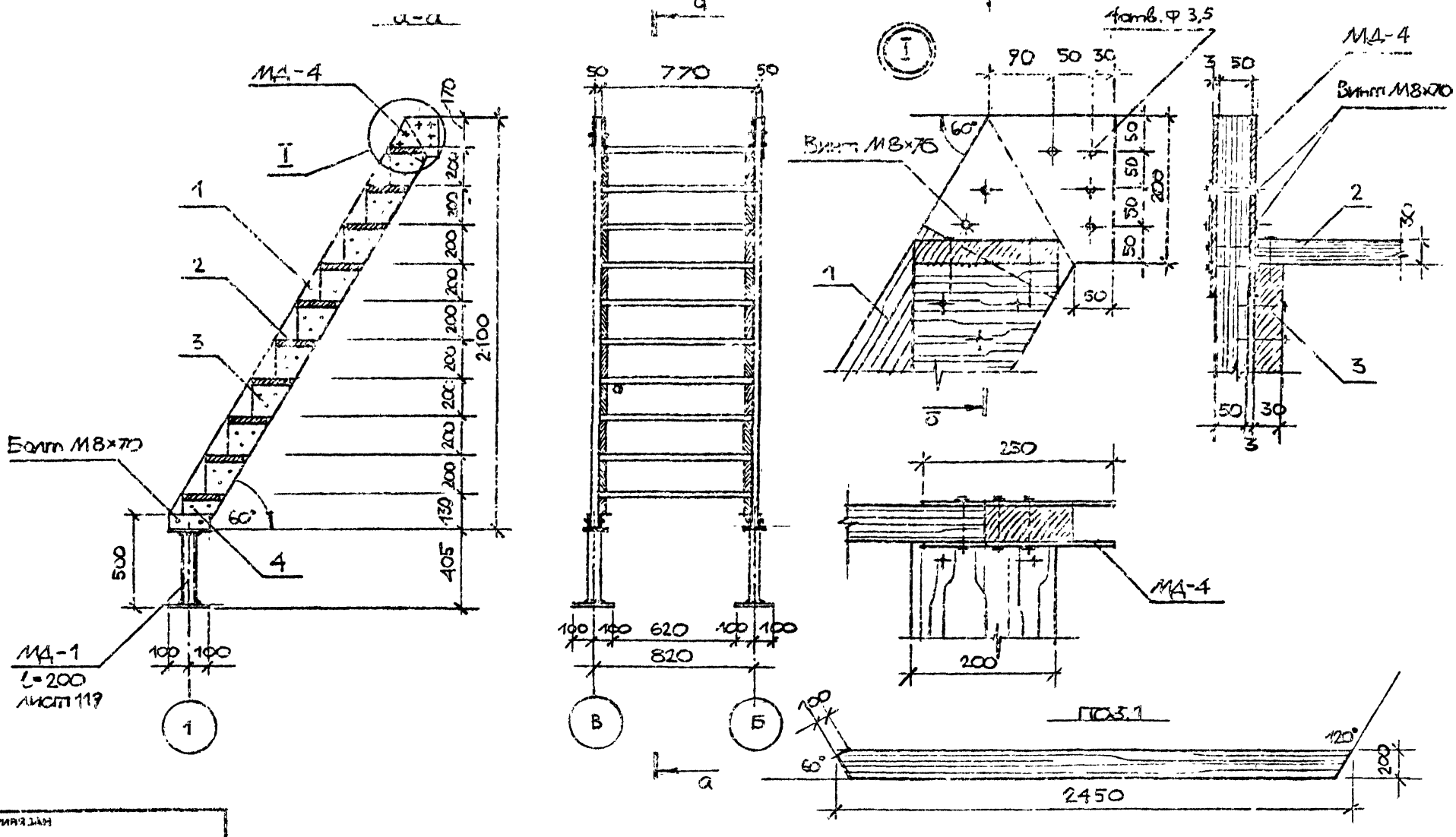

ГАП	Радеев		Зимняя катальная горка тип II. Лестница ЛС-1. Виды, разрез. Узел 2. Деталь МД-4	320-066.84	АС
Арх.	Лосев				130

Копировал

Формат 1559/5

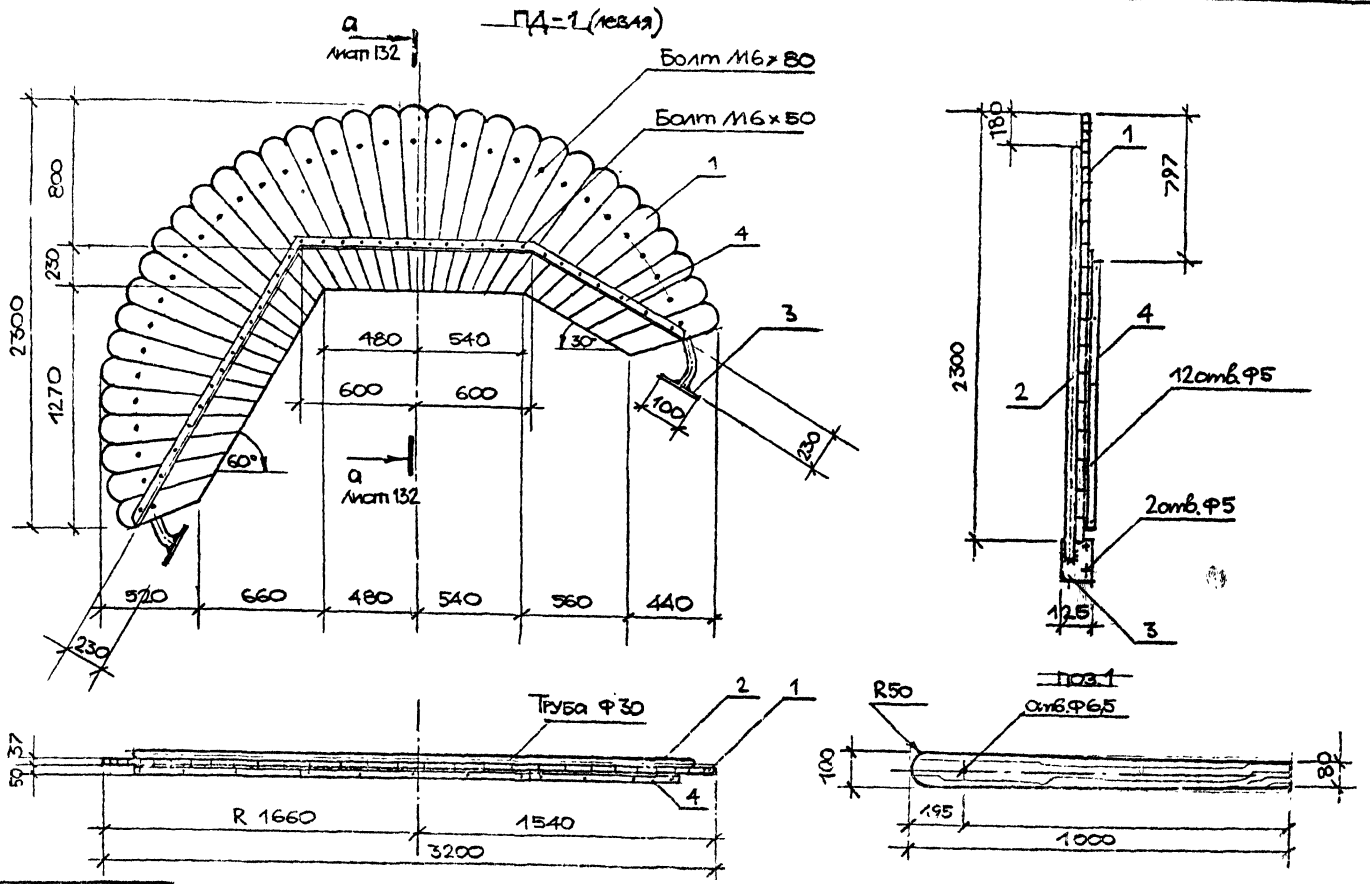

ПРИВЯЗАН

Пр. ЗНИ и ЭП	ГАП	[illegible]	[illegible]	18.II.84	Зимняя катальная горка тип. Перила ПД-1. Виды. Деталь.	320-066 84 АС
	АРХ.	[illegible]	[illegible]	18.II.84		Лист 131

Копировал

Формат 1559/5

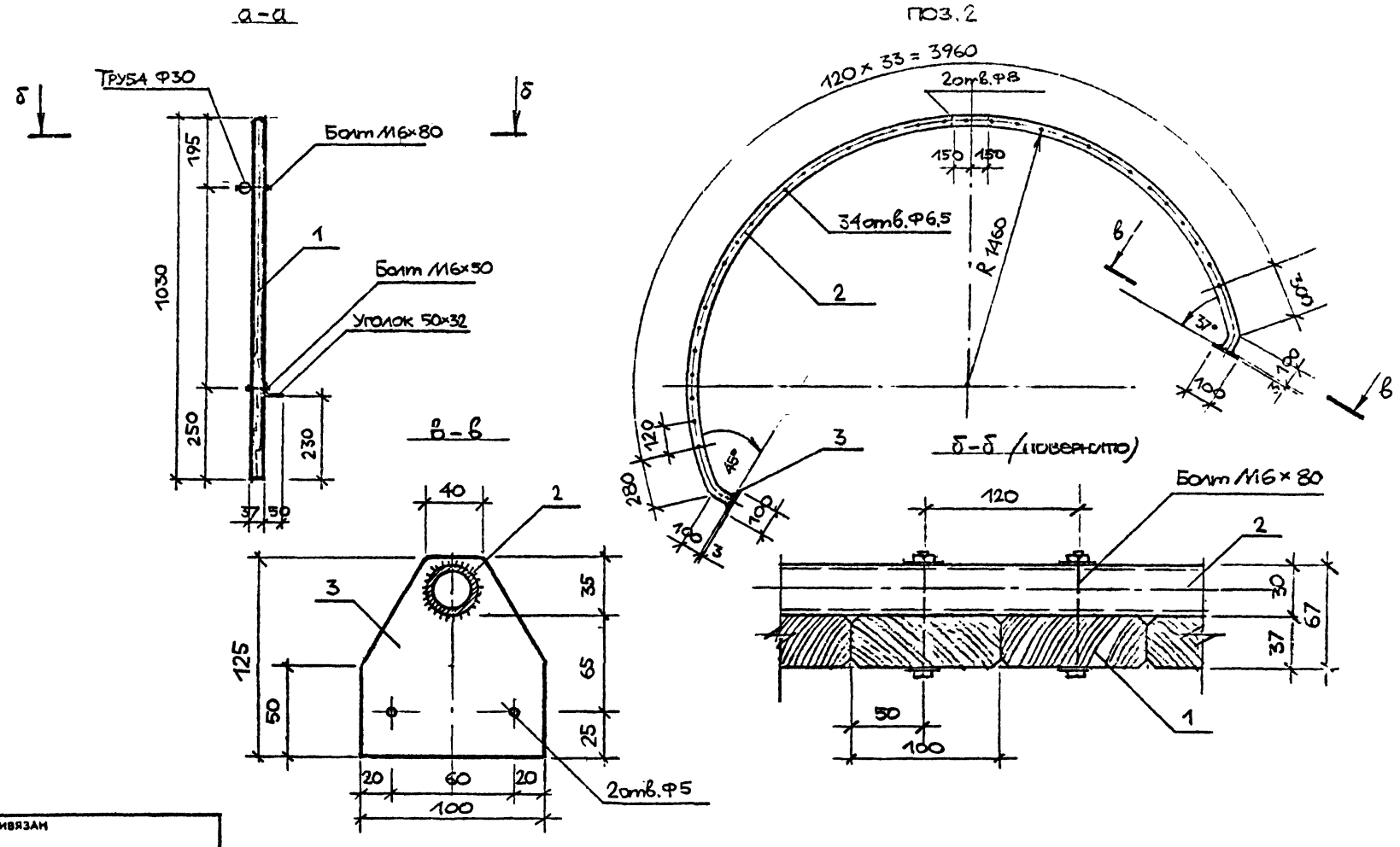

Нач.отд.	Радеев						
Н.контр.	Пащенко						
Гл.констр.	Шепилевич						

СОГЛАСОВАНО

Инв № подл. | Подпись и дата | Взам. инв №

ПРИВЯЗАН

ЛенЗНИИЭП	ГАП	Радеев		18.II.84	Зимняя катальная горка тип II. Перила ПД-1. Сечения. Деталь.	320-066.84	АС	Лист 132
	Арх.	Лосев		18.II.84			

Копировал

Формат 1559/5

Поз. обозначение	Обозначение	Наименование	Кол	Масса ед., кг	Примечание
		Опорный элемент СТ-1	1		
1		Стойка	4	0,026м³	0,1 м³
		Доска 2655×200×50.			
		ГОСТ 8486-66.			
2		Перекладина.	2	0,037м³	0,075 м³
		Брус 1250×200×150.			
		ГОСТ 8486-66.			
3		Продольн. элемент.	2	0,012м³	0,024 м³
		Доска 1200×200×50.			
		ГОСТ 8486-66.			
4		Поперечн. элемент.	2	0,003м³	0,072 м³
		Брус 870×80×50			
		ГОСТ 8486-66.			
5		Настил пола.	12	0,0026м³	0,033 м³
		Доска 870×100×30.			
		ГОСТ 8486-66.			
		Деталь МД-2	2		
1		Щечка.	4	1,65кг	6,6 кг
		Полоса 4×95, ℓ=500			
		ГОСТ 103-76.			
2		Верхн. площадка.	2	2,7кг	5,4 кг
		Полоса 5×90, ℓ=500			
		ГОСТ 103-76.			
3		Труба Ф70, ℓ=395	2	2,25кг	4,5 кг
		ГОСТ 8732-70*.			
4		Пята основания.	2	1,57кг	3,14 кг
		Полоса 5×200, ℓ=200			
		ГОСТ 103-76.			
5		Косынка.	12	0,19кг	2,35кг
		Полоса 5×50, ℓ=100			
		ГОСТ 103-76.			
		Деталь МД-3	8		
		Уголок 3×36×56, ℓ=200.	8	0,49кг	3,9 кг
		ГОСТ 255-76.			
		Лестничный марш ЛС-1	1		
1		Косоур.	2	0,024м³	0,048 м³
		Доска 2450×200×50			
		ГОСТ 8486-66.			
2		Ступень.	10	0,005м³	0,05 м³
		Доска 770×200×30			
		ГОСТ 8486-66.			
3		Опора ступени 1.	18	0,001м³	0,018 м³
		Доска 200×170×30.			
		ГОСТ 8486-66.			
4		Опора ступени 2.	2	0,001м³	0,002 м³
		Доска 200×100×30			

СОГЛАСОВАНО

Инв.№ подл. | Подпись и дата | Взам. инв.№

Привязан

ПензНИИЭП

ГАП	Радеев		Зимняя капальная горка Т-1П. Сводная спецификация. (Начало)
Арх.	Косов		

320-066.84 АС

Лист 133

Копировал

Формат 1559/5

Поз. обозначение	Обозначение	Наименование	Кол.	Масса ед., кг	Примечание
		ГОСТ 8486-66			
		Деталь МД-1	2		
1		Щечка.	4	0,7кг	2,8кг
		Полоса 4×95, ℓ=200			
		ГОСТ 103-76.			
2		Верх. плита основания	2	0,84кг	1,69кг
		Полоса 5×90, ℓ=200			
		ГОСТ 103-76.			
3		Труба Ф70, ℓ=395	2	2,25кг	4,5кг
		ГОСТ 8732-70*			
4		Плита основания	2	1,5кг	3,0кг
		Полоса 5×200, ℓ=200			
		ГОСТ 103-76.			
		Деталь МД-4	4		
1		Лист 3×250, ℓ=250	4	1,9кг	7,6кг
		ГОСТ 19903-74.			
	Скат горки СК-1		1		
1		Продольн. элемент.	2	0,043м³	0,086м³
		Доска 4350×200×50			
		ГОСТ 8486-66.			
2		Поперечн. элемент	9	0,003м³	0,031м³
		Доска 870×80×50			

Поз. обозначение	Обозначение	Наименование	Кол.	Масса ед., кг	Примечание
		ГОСТ 8486-66.			
3		Настил ската.	9	0,013м³	0,12м³
		Доска 4400×100×30			
		ГОСТ 8486-66.			
4		Борт ската.	2	0,0395	0,079кг
		Доска 3300×240×50			
		ГОСТ 8486-66.			
		Деталь МД-1	2		
1		Щечка.	4	0,7кг	2,8кг
		Полоса 4×95, ℓ=200			
		ГОСТ 103-76.			
2		Верхн. плита основ.	2	0,84кг	1,69кг
		Полоса 5×90, ℓ=200			
		ГОСТ 103-76.			
3		Труба Ф70, ℓ=395	2	2,25	2,5кг
		ГОСТ 8732-70*			
4		Плита основания	2	1,5кг	3,0кг
		Полоса 5×200, ℓ=200			
		ГОСТ 103-76.			
		Деталь МД-5	4		
1		Лист 3×250, ℓ=250	4	1,9кг	7,6кг
		ГОСТ 19903-74			

Привязан

Инв. № подл. | Подпись и дата | Взам. инв. №

Начотд. Рахеев | Н. контр. Пащенко | Гл. конст. Щепилева

СОГЛАСОВАНО

ЛенЗНИИЭП	ГАП	Радеев		Зимняя катальная горка тип II. Сводная спецификация. /Продолжение/
	Арх.	Лосев		

320-066.84 АС

Копировал

Формат 1559

Поз. обозначение	Обозначение	Наименование	Кол.	Масса ед., кг	Примечание
		Перила-ограда ПД-1	2		
1		Зашивка.	68	0,003	0,25 м³
		Доска 1000×100×37			
		ГОСТ 8486-66.			
2		Дуга.	2	1,1 кг	2,1 кг
		Труба Ф33,5, l=4800			
		ГОСТ 3262-75.			
3		Крепёжн. элемент.	4	0,4 кг	1,57 кг
		Полоса 4×100, l=125			
		ГОСТ 103-76.			
4		Уголок.	2	7,41 кг	14,82 кг
		3×32×50, l=3900			
		ГОСТ 255-76.			
		Фундаменты			
		Бетон монолитный	6	0,1 м³	0,6 м³
		М150. 500×500×400			
		Стандартные изделия			
1		Болт М6×80	34	0,04	1,36 кг
		ГОСТ 7798-70.			
2		Болт М6×50	34	0,03	1,32 кг
		ГОСТ 7798-70.			
3		Болт М8×70	72	0,05	3,6 кг
		ГОСТ 7798-70.			
4		Болт М8×100	16	0,07	1,12 кг
		ГОСТ 7798-70.			
5		Болт М10×170	16	0,11	1,76 кг
		ГОСТ 7798-70.			
6		Винт М8×70	8	0,05	0,4 кг
		ГОСТ 17475-72.			
7		Гайка М6	68	0,007	0,48 кг
		ГОСТ 5915-70.			
8		Гайка М8	96	0,008	0,77 кг
		ГОСТ 5915-70.			
9		Гайка М10	16	0,01	0,16 кг
		ГОСТ 5915-70.			
10		Шайба 1.6	136	0,003	0,408 кг
		ГОСТ 11371-78.			
11		Шайба 1.8	184	0,003	0,552 кг
		ГОСТ 11371-78.			
12		Шайба 1.10	32	0,004	0,128 кг
		ГОСТ 11371-78.			

Приказам

ЛенЗНИИЭП	ГАП	Радеев		Зимняя катальная горка тип II. Сводная спецификация. /Окончание/.	320-066.84 АС
	Арх	Лосев			Лист 135

Копировал

Формат 1559/5

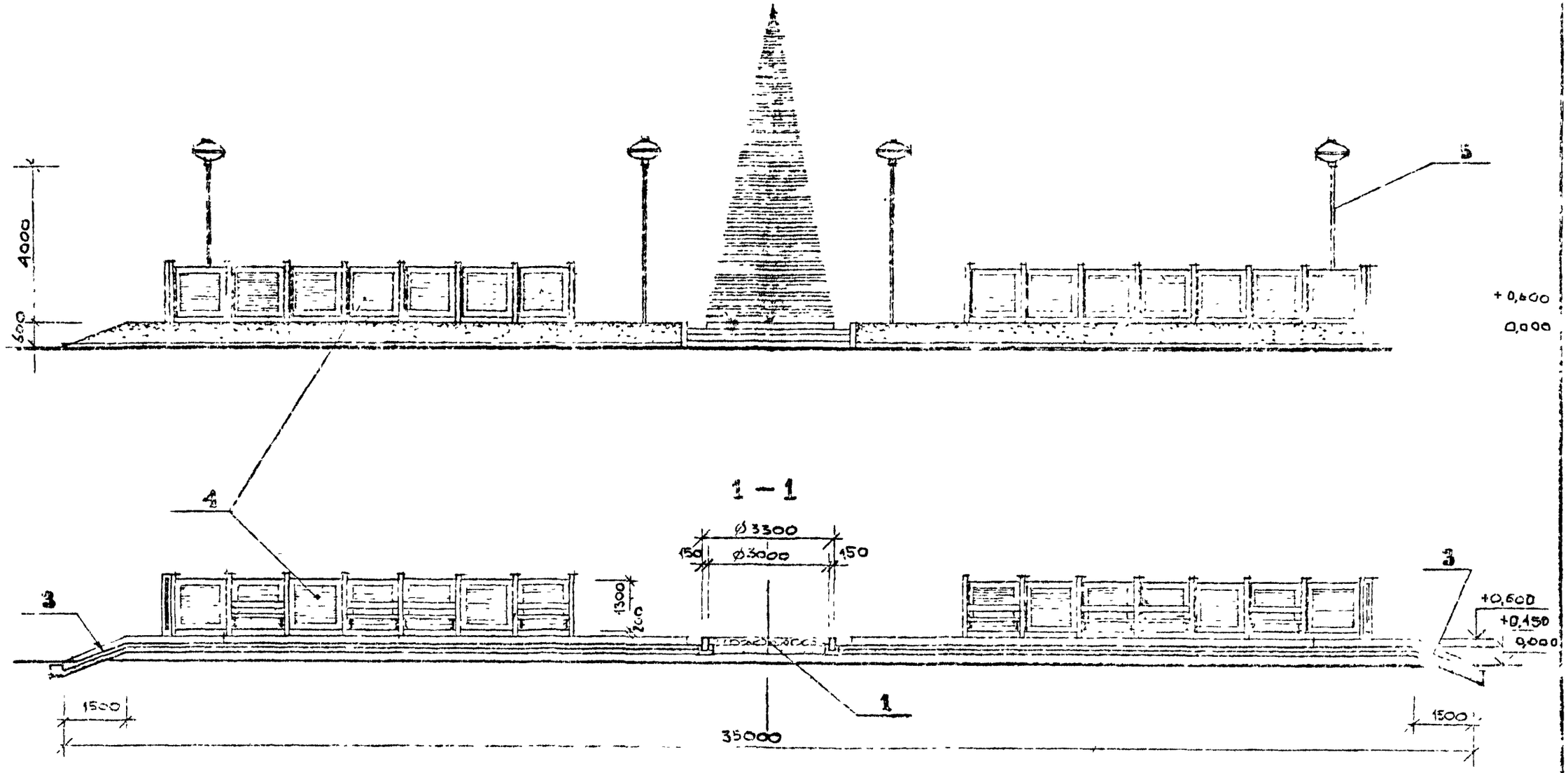

СОГЛАСОВАНО

Нач. отд. Рацеев

Н. контр. Пащенко

Гл. конструктор Шкляревский

Взам. инв. №

Подпись и дата

Инв. № подл.

Привязан

ЛЕНИНГРАДЗЕЛЕНСТРОЙ

Гиршадка для Новогрудской Оки
тип I.
Фасад, Разрез

329 [illegible]

АС

Копировал

Формат

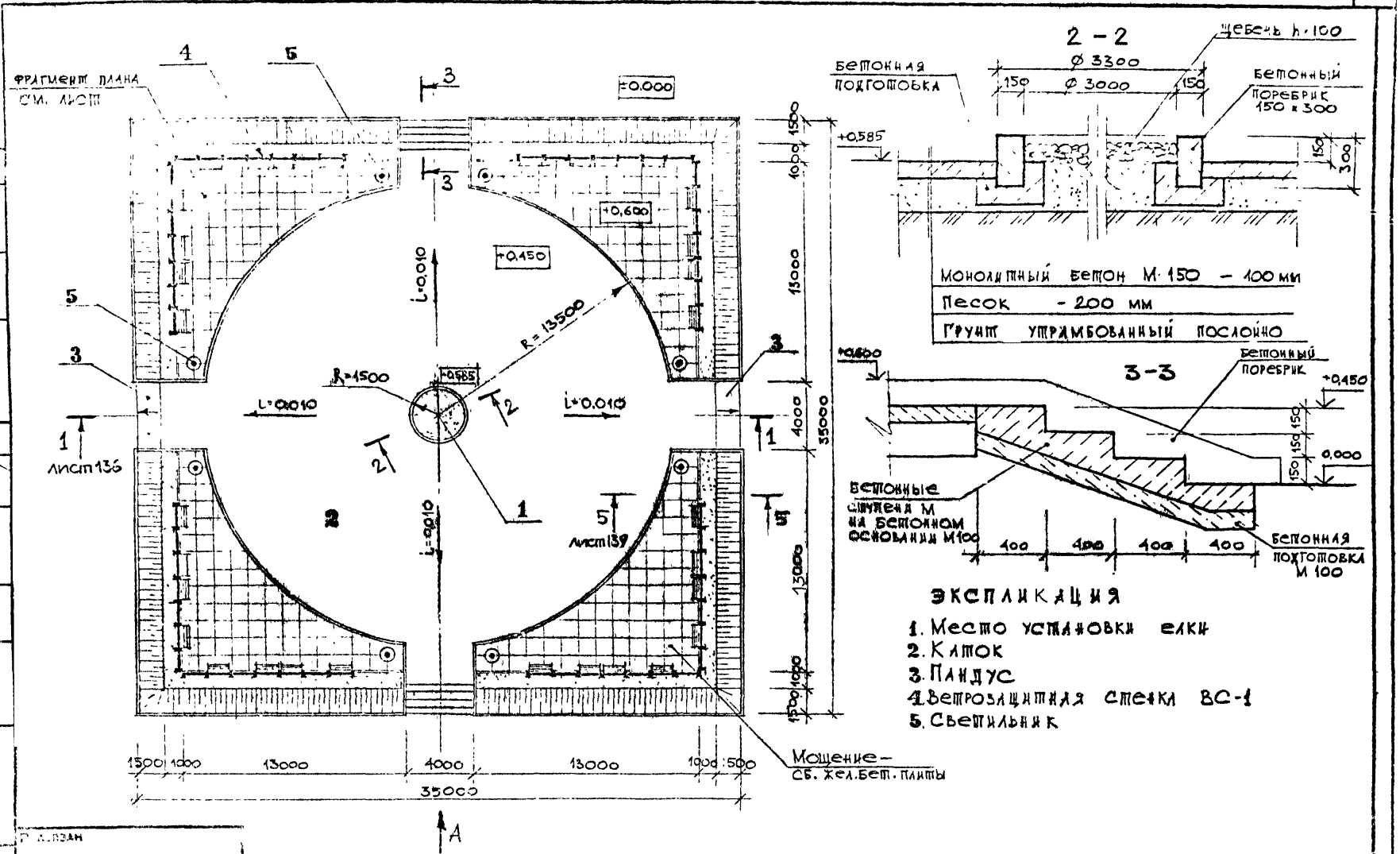

Гл. инженер						
Гип						
Нач. отд.						
Рук. гр.						
Исп.						

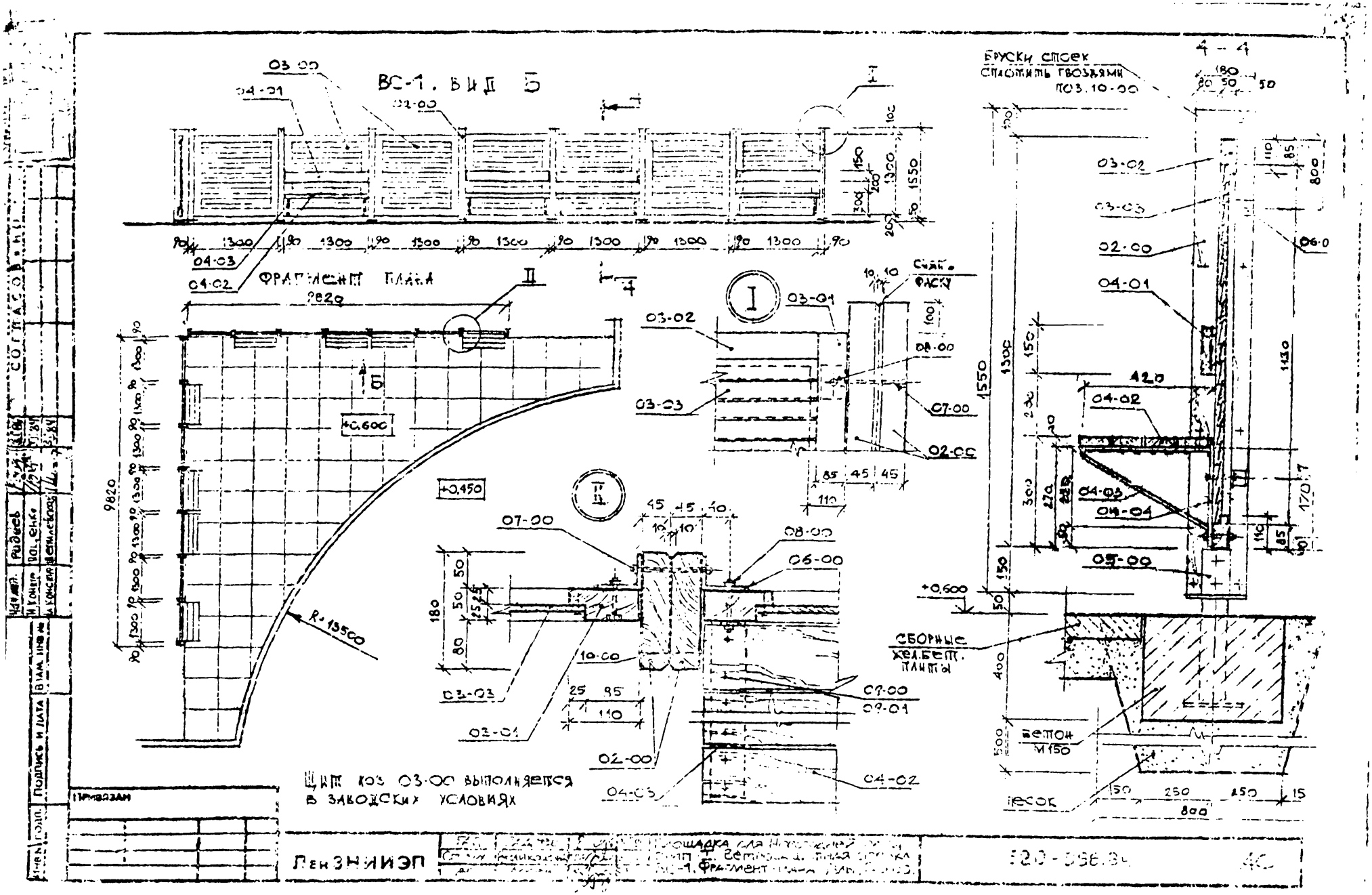
ВС-1. ВИД Б
ФРАГМЕНТ ПЛАНА
9820
R=13500
+0,600
+0,450
Бруски стоек
сплотить гвоздями
ПОЗ.10-00
СБОРНЫЕ
ЖЕЛ.БЕТ.
ПЛИТЫ
БЕТОН
М150
ПЕСОК
Щит поз 03-00 выполняется
в заводских условиях
ЛенЗНИИЭП
520-556.34
4С

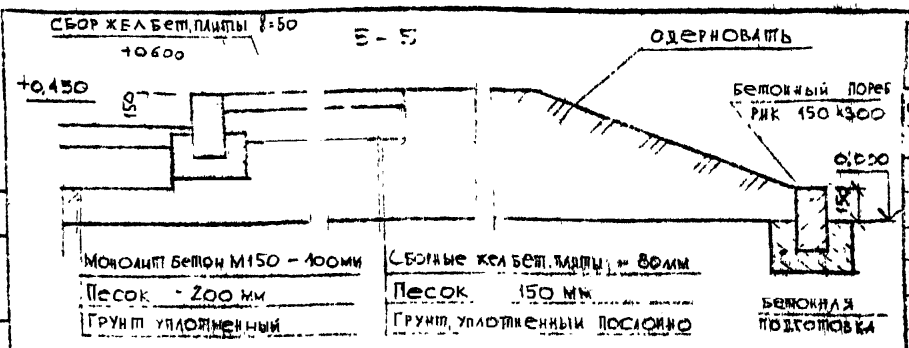

Поз. обозначение	Обозначение	Наименование	Кол	Масса ед.,кг	Примечание
		Оборудование:			
01-00	ТП 310-1-22	Светильник	8		
	Ветрозащитная	стенка ВС-1	4		
02-00		Стойка			
		Брус 180×45, ℓ=1550			
		ГОСТ 24454-80	32		0,26 м³
03-00		Щит	14		
03-01		Брус 110×50, ℓ=1300			
		ГОСТ 24454-80	2		0,0143 м³
03-02		Брус 110×50, ℓ=1130	2		0,0125 м³
03-03		Обшивка 74×13, ℓ=1130			
		ГОСТ 8242-75/тип 1/	18		0,02 м³
04-00		Скамья	8		
04-01		Доска 150×30 ℓ=1300			
		ГОСТ 24454-80	1		0,006 м³
04-02		Доска 100×30, ℓ=300	4		0,004 м³

Поз. обозначение	Обозначение	Наименование	Кол	Масса ед.,кг	Примечание
09-03		Полоса 4×60, ℓ=880			
		ГОСТ 103-76	2	1,655	3,31 кг
04-04		Полоса 4×60, ℓ=300			
		ГОСТ 103-76	2	0,564	1,128 кг
05-00	Альбом Лист	МП-1	16	6,12	97,92 кг
06-00		Крепежный уголок			
		L75×50, ℓ=50; ГОСТ 8510-72	64	0,24	15,36 кг
07-00		Болт М10×120 ГОСТ 7798-70	32		2,77 кг
08-00		Болт М6×70; ГОСТ 7798-70	60		1,43 кг
09-00		Винт М6×70; ГОСТ 7798-70	60		0,42 кг
09-01		Гайка М4×40, ГОСТ 17475-72	125		0,029 кг
		Гайка М4 ; ГОСТ 5916-70	128		
		Материалы:			
11-00					
		Железо-бетонные плиты			
12-00		1000×1000×80 ; ГОСТ	328 м²		26,24 м³
		Бетонный поребрик 150×300			
13-00		ГОСТ 6665-82	252 м		
		Монолитный бетон М 150			
14-00		δ=100мм; ГОСТ 25192-82	623 м²		62,3 м³
		Бетонные ступени М 150			
15-00		ГОСТ 25192-82			2,64 м³
		ГОСТ 25192-82			6,4 м³
16-00		Бетонная подготовка			
		М 100 ГОСТ 25192-82			31,7 м³
17-00		Песок ГОСТ 8736-77			192 м³
18-00		Дерн	310 м²		
19-00		Уплотненный грунт			442 м³

Привязан

ГИП					Площадка для [illegible]
Гл.арх.					тип I. Сборные. Спортивное оборудование и малые [illegible]
Арх.					

ЦНИИЭП

32У-056.84 АС

Лист 139

Формат 1559/5

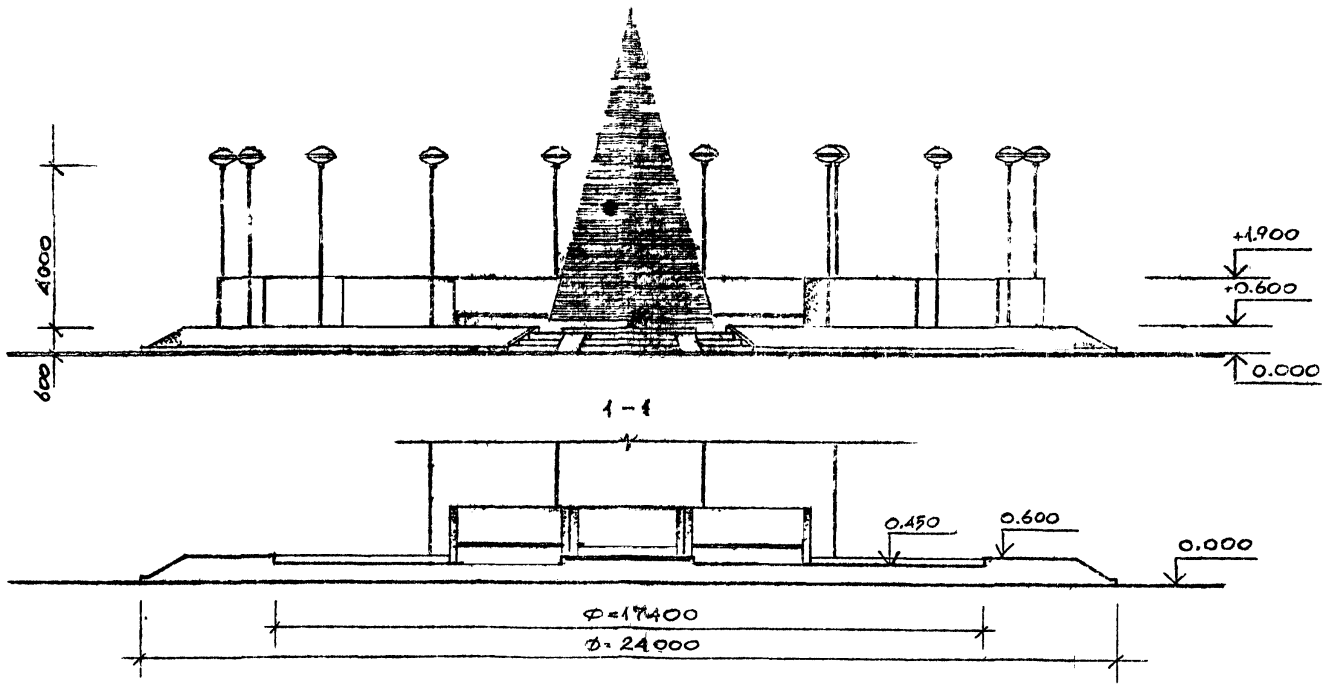

Нач.отд.	Радеев					
Н.контр.	Пащенко					
Гл.инж.пр.	Шепилевская					
Взам. инв №						
Подпись и дата						
Инв № подл.						

СОГЛАСОВАНО

ПРИВЯЗАН

ЛенЗНИИЭП	Гап.	Радеев		3.I.84	Площадка для Новогодней елки тип II. Фасад. Разрез 1-1.	320-066.84 АС
	Ст.арх.	Писаренко		3.I.84		
	Арх.	Лосев		3.I.84		

Копировал

Формат

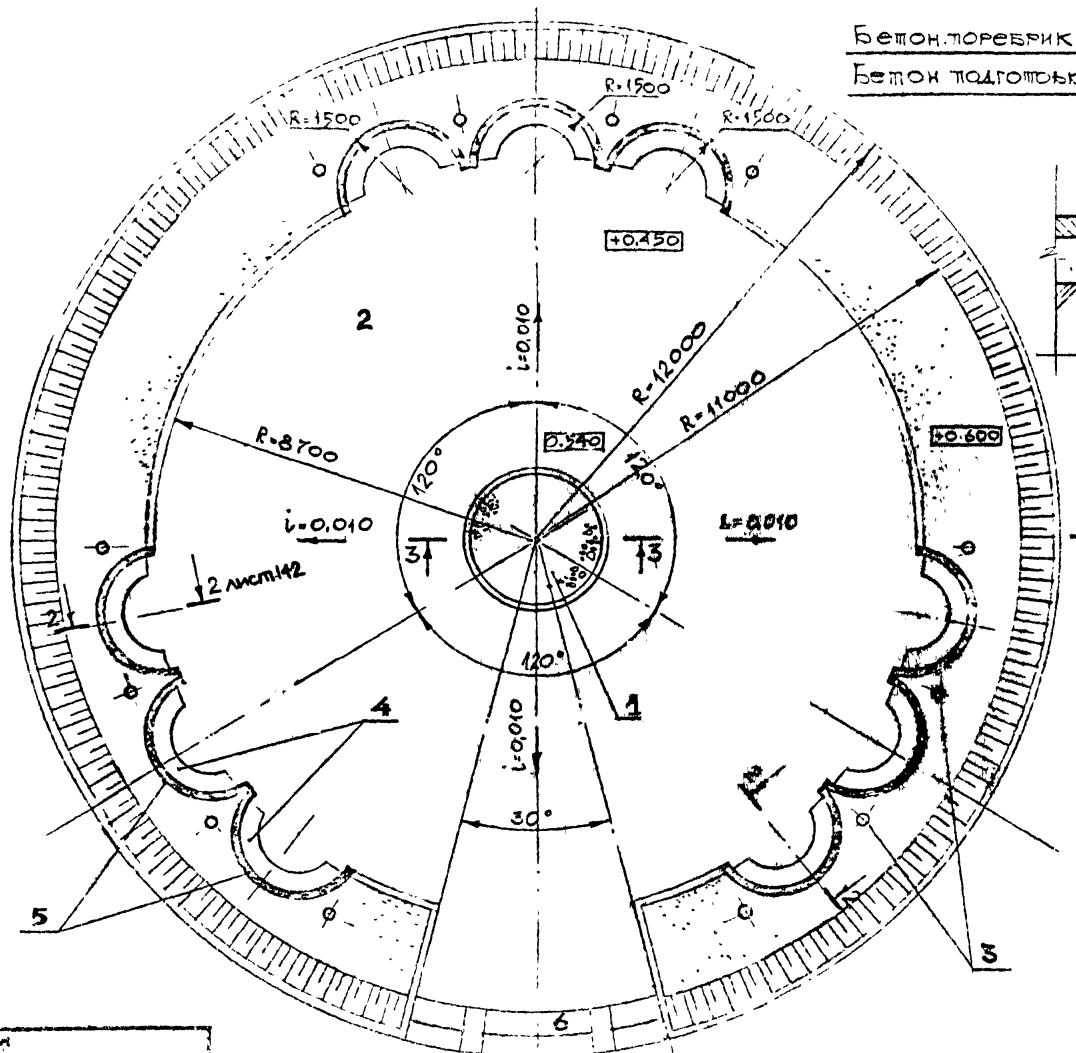

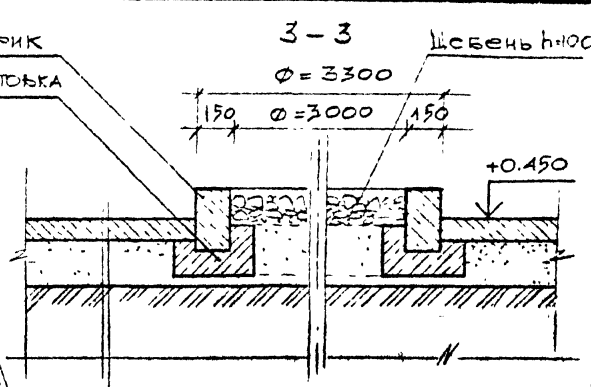

Монолитный бетон М-150 — 100мм
Песок — 200 мм
Грунт утрамбов. послойно

Экспликация

1. Место установки елки.
2. Каток
3. Светильник
4. Скамья
5. Ветрозащитная стенка ВС-2
6. Лестница с пандусами для въезда машин

ГИП	Пащенко						
Гл.конструктор	Шепилев						
Гл.инженер							
Н.контр.							
Разраб.							
Инв.№ подл.	Подп. и дата	Взам.инв.№					

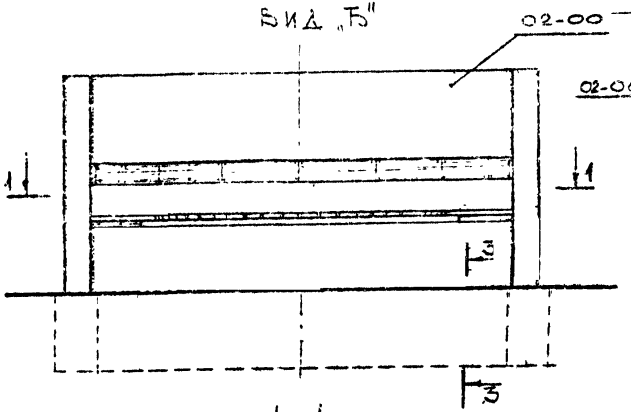

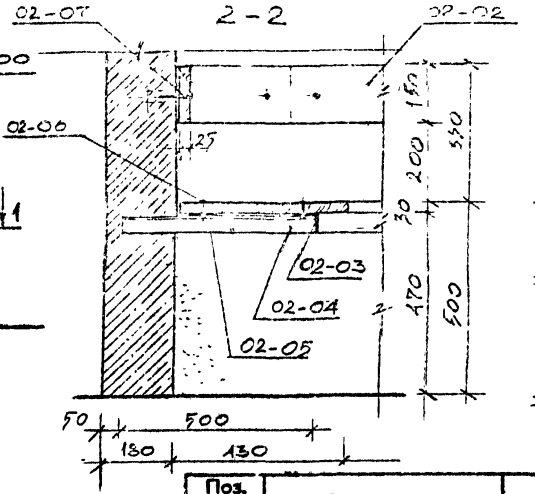

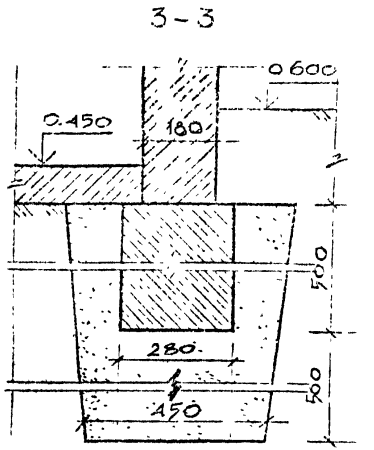

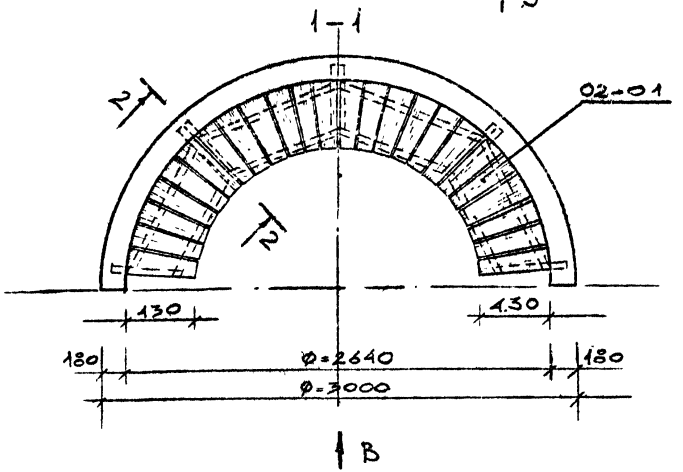

Поз. обозначение	Обозначение	Наименование	Кол.	Масса ед., кг	Примечание
—	—	Оборудование	—	—	—
01-00	ТП 310-1-22	Светильник	9	—	—
02-00	Ветрозащитная стенка ВС-2		9	—	—
02-01		Доска 430×160×30 ГОСТ 24454-80	24	0,046 м³	—
02-02		Доска 500×150×30 ГОСТ 24454-80	8	0,018 м³	—
02-03		L 45×5 l=750 ГОСТ 8509-72	4	10,01 кг	—
02-04		L 45×5 l=500 ГОСТ 8509-72	8	13,5 кг	—
02-05		—75×5 l=950 ГОСТ 103-76	4	11,2 кг	—
02-06		Болт М8×55 ГОСТ 7798-70	48	0,131 кг	—
02-07		Шуруп 4×70 ГОСТ 1145×80	32	0,102 кг	—
	Материалы				
03-00		Бетон М-150 ГОСТ 25192-82	—	64,8 м³	—
04-00		Бет. поребрик 500×150 ГОСТ 6665-72	120 мл	5,4 м³	—
05-00		Песок ГОСТ 8736-77	—	78 м³	—

Привязан

Инв. № подл. | Подпись и дата | Взам. инв. №

Согласовано

Наиопа Радеев 15.I.84
Н.контр. Пащенко 15.I.84
Гл.констр. Мелиновская 15.I.84

ЛенЗНИИЭП

ГАП	Радеев		15.I.84
Ст.арх.	Пасаренко		15.I.84
Арх.	Лосев		15.I.84

Площадка для Новогодней елки тип II. Стенка ВС-2. Фасад. Сечения. Спецификация.

320-066.84 АС

Копировал

Формат 1559

Госстрой СССР
ЦЕНТРАЛЬНЫЙ ИНСТИТУТ ТИПОВОГО ПРОЕКТИРОВАНИЯ
Свердловский филиал
620062, г.Свердловск-62, ул.Чебышева,4
Заказ № 2880 Инв.№ 1559/5 тираж 600
Сдано в печать 18.09 1985г цена 5-51

gost.e-ecolog.ru