ТИПОВЫЕ ПРОЕКТНЫЕ РЕШЕНИЯ
320-066.84

„МАЛЫЕ АРХИТЕКТУРНЫЕ ФОРМЫ И ЭЛЕМЕНТЫ БЛАГОУСТРОЙСТВА ДЛЯ РАЙОНОВ КРАЙНЕГО СЕВЕРА ЖИЛАЯ ЗОНА"

АЛЬБОМ IV

ИГРОВАЯ ТЕМАТИЧЕСКАЯ ПЛОЩАДКА „ТРАНСПОРТНАЯ"

1559/4

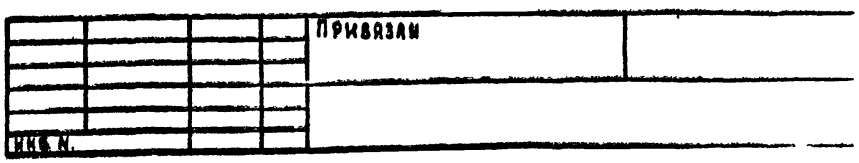

gost.e-ecolog.ru

ТИПОВЫЕ ПРОЕКТНЫЕ РЕШЕНИЯ
320-066.84

„МАЛЫЕ АРХИТЕКТУРНЫЕ ФОРМЫ И ЭЛЕМЕНТЫ БЛАГОУСТРОЙСТВА ДЛЯ РАЙОНОВ КРАЙНЕГО СЕВЕРА ЖИЛАЯ ЗОНА"

АЛЬБОМ IV

СОСТАВ ПРОЕКТА

АЛЬБОМ I	ПЕРВИЧНЫЕ ДЕТСКИЕ ИГРОВЫЕ ПЛОЩАДКИ
АЛЬБОМ II	ИГРОВАЯ ТЕМАТИЧЕСКАЯ ПЛОЩАДКА „ДОЗОРНАЯ"
АЛЬБОМ III	ИГРОВАЯ ТЕМАТИЧЕСКАЯ ПЛОЩАДКА „ЗООПАРК"
АЛЬБОМ IV	ИГРОВАЯ ТЕМАТИЧЕСКАЯ ПЛОЩАДКА „ТРАНСПОРТНАЯ"
АЛЬБОМ V	ИГРОВАЯ ТЕМАТИЧЕСКАЯ ПЛОЩАДКА „ГИМНАСТИЧЕСКИЙ ГОРОДОК"

РАЗРАБОТАН ЛЕНЗНИИЭП
Г.А. ИНЖЕНЕР ИНСТИТУТА
Г.А. АРХИТЕКТОР ПРОЕКТА

[Е.Б. Никифоров]
[О.Н. Радеев]

ТЕХНИЧЕСКИЙ ПРОЕКТ УТВЕРЖДЕН ГОССТРОЕМ ОТ 29 ИЮЛЯ 1983г. ПРИКАЗ № 92
ВВЕДЕН В ДЕЙСТВИЕ ЛЕНЗНИИЭП ПРИКАЗОМ ОТ 30 ЯНВАРЯ 1984 г. №

				Приказан	
Инв.№					

1559/4

Ведомость рабочих чертежей основного комплекта

Лист	Наименование	Примечание
1.	Общие данные (начало)	
2.	Общие данные (продолжение)	
3.	Общие данные (окончание)	
4.	Номенклатура малых архитектурных форм (начало)	
5.	Номенклатура малых архитектурных форм (окончание)	
6.	Площадка „Транспортная". План. Спецификация оборудования	
7.	Площадка „Транспортная". Разбивочный чертеж. Разрезы	
8.	Площадка „Транспортная". Бетонная платформа. Спецификация материалов.	
9.	Игровой комплекс „Поезд". Фасад. Спецификация элементов.	
10.	Игровой комплекс „Поезд". Паровоз. Фасады. План.	
11.	Игровой комплекс „Поезд". Паровоз. Разрез 1-1	
12.	Игровой комплекс „Поезд". Паровоз. Разрез 2-2, 3-3	
13.	Игровой комплекс „Поезд". Паровоз. Детали каркаса.	
14.	Игровой комплекс „Поезд". Паровоз. Опорный каркас. Спецификация материалов (начало)	
15.	Игровой комплекс „Поезд". Паровоз. Спецификация материалов (окончание)	
16.	Игровой комплекс „Поезд". Пассажирский вагон. Фасады. План.	
17.	Игровой комплекс „Поезд". Пассажирский вагон Разрез 1-1, 2-2.	
18.	Игровой комплекс „Поезд". Пассажирский вагон. Спецификация материалов (начало)	
19.	Игровой комплекс „Поезд". Пассажирский вагон. Спецификация материалов (оконч.). Опорные каркасы.	
20.	Игровой комплекс „Поезд". Товарный вагон тип I Фасады. План.	
21.	Игровой комплекс „Поезд". Товарный вагон тип I Разрез 1-1, 2-2	
22.	Игровой комплекс „Поезд". Товарный вагон тип I Разрез 3-3. Опорный каркас.	
23.	Игровой комплекс „Поезд". Товарный вагон тип I Спецификация материалов	
24.	Игровой комплекс „Поезд". Товарный вагон тип II Фасады. План.	
25.	Игровой комплекс „Поезд". Товарный вагон тип II Разрез 1-1, 2-2	

Настоящий проект выполнен в соответствии с действующими нормами и правилами (в том числе по взрыво—пожарной безопасности)

Главный инженер проекта Радеев

Рук отд.	Радеев		
Н контр.	Паценко		
ГАП	Радеев		
Ст арх.	Паценко		
Арх.	Хайруллин		

Привязан

Инв №

320-066.84

Малые архитектурные формы и элементы благоустройства для районов Крайнего Севера. Жилая зона

Стадия	Лист	Листов
Р	1	

Общие данные (начало)

ЛенЗНИИЭП

Согласовано

Нач отд. Радеев

Взам. инв №

Подпись и дата

Инв № подл.

Копировал

Формат 1559/4

Лист	Наименование	Примечание
26.	Игровой комплекс „Поезд". Товарный вагон тип II. Спецификация материалов	
27.	Семафор тип I, II. Знак-указатель. Фасады.	
28.	Семафор тип I. Узлы. Детали	
29.	Семафор тип II. Знак-указатель. Детали.	
30.	Семафор тип I, II. Знак-указатель. Спецификация материалов	
31.	Игровая установка „Разъезд". Фасады. План	
32.	Игровая установка „Разъезд". Вид „А". Сечения.	
33.	Игровая установка „Разъезд". Разрез 1-1. Узел „1"	
34.	Игровая установка „Разъезд". Спецификация материалов (начало)	
35.	Игровая установка „Разъезд". Спецификация материалов (окончание). План фундаментов.	
36.	Игровая установка „Мост". Фасады. План.	
37.	Игровая установка „Мост". Разрез 1-1	
38.	Игровая установка „Мост". Вид „А". Разрез 2-2, 3-3	
39.	Игровая установка „Мост". Разрез 4-4, 5-5. Узлы.	
40.	Игровая установка „Мост". Узлы. Сечения	
41.	Игровая установка „Мост". План фундаментов. План нижних связей.	
42.	Игровая установка „Мост". Спецификация материалов (начало)	
43.	Игровая установка „Мост". Спецификация материалов (оконч.)	
44.	Игровая установка „Тоннель". Фасады. План.	
45.	Игровая установка „Тоннель". Разрез 1-1, 2-2.	
46.	Игровая установка „Тоннель". План каркаса. Узлы 1-9.	
47.	Игровая установка „Тоннель". План фундаментов. Узел „10". Сечения	
48.	Игровая установка „Тоннель". Спецификация материалов.	

Ведомость основных комплектов рабочих чертежей

Обозначение	Наименование	Примечание
Альбом I	Первичные детские игровые площадки	
Альбом II	Игровая тематическая площадка „Дозорная"	
Альбом III	Игровая тематическая площадка „Зоопарк"	
Альбом IV	Игровая тематическая площадка „Транспортная"	
Альбом V	Игровая тематическая площадка „Гимнастический городок"	
Альбом VI	Сметы	

Ведомость ссылочных документов

Обозначение	Наименование	Примечан.
т.п. 310-1-22	Малые архитектурные формы и элементы благоустройства для улиц и площадей городов Западной Сибири. Альбом I. Малые архитектурные формы.	

Согласовано

Инв. № подл. | Подпись и дата | Взам. инв. №

ГАП Радеев

Н. контр. Пащенко

Гл. конструктор Шепилевск

Привязан

Инв. № подл.

ЛенЗНИИЭП

ГАП Радеев

Арх. Хайруллин

Общие данные (продолжение)

320-066.84 -АС

Стадия | Лист | Листов

2

Копировал

Формат 1559

Ведомость спецификаций

Лист	Наименование	Примечание
6.8	Спецификация оборудования и материалов площадки „Транспортная"	
9	Спецификация элементов игрового комплекса „Поезд"	
14; 18; 23; 26	Спецификации на элементы игрового комплекса „Поезд"	
30	Спецификация материалов на семафор тип I, II и знак-указатель.	
34-35	Спецификация материалов игровой установки „Разъезд"	
42,43	Спецификация материалов игровой установки „Мост"	
48	Спецификация материалов игровой установки „Тоннель"	

Авторы проекта

Комплексный отдел благоустройства, интерьеров и архитектурного моделирования (КОБИАМ)

Архитекторы: Радеев О.Н., Хайруллин Х.Ж., Пашенко В.Н., Лосев В.В., Звереева Е.М.

Конструктор: Шепилевская Т.М.

Инженер: Лебедева Л.А.

Старший научный сотрудник отдела архитектуры Севера канд. арх. - Брусникин Ю.Д.

Пояснительная записка

Проект игровой тематической площадки "Транспортная" разработан для городов и посёлков Крайнего Севера (IA, IБ, IД климатических подрайонов с вечномерзлыми грунтами) и может применяться во II-м климатическом районе.

Тематическая площадка "Транспортная" предназначена для детей от 7 до 14 лет и представляет собой набор малых архитектурных форм и оборудования, объединенных общей темой железной дороги.

Важным планировочным элементом площадки является асфальтовая дорожка, которая даёт возможность создавать разнообразные ситуации, встречающиеся на железнодорожном транспорте: перекрёстки дорог, кольцевые маршруты, где устанавливаются соответствующее оборудование (семафор, шлагбаум, будка обходчика, мост, тоннель, знаки-указатели).

Для игрового комплекса "Поезд", состоящего из паровоза и 3-х вагонов различных типов, запроектирована приподнятая платформа - насыпь, с покрытием из бетонной плитки.

Малые формы площадки " Транспортная" выполняются из брёвен, досок и брусьев с соединением отдельных элементов между собой на болтах и гвоздях.

Фундаменты - монолитные, бетонные, с песчаной подготовкой.

Деревянные элементы оборудования изготавливаются из древесины хвойных пород I и II сорта с влажностью не более 15%.

Отделка малых архитектурных форм площадки "Транспортная" - - масляная покраска.

Согласовано

Инв.№ подл. | Подпись и дата | Взам. инв.№

Нач.отд. Радеев 9.12.85

Н.контр. Пашенко 9.12.85

Гл.констр. Шепилевская 9.12.85

Привязан

Инв.№

ЛенЗНИИЭП	ГАП	Радеев		9.12.85	Общие данные (окончание)	320-066.84	-АС
	Арх	Хайруллин		9.12.85			Лист 3

Копировал

Формат А4

1559/4

NN п.п	Наименование элементов	Эскиз	Габариты/м/ L	B	H	Лист
1	2	3	4	5	6	7
1	Паровоз	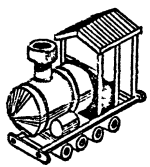	2,3	1,1	1,7	10-15
2	Пассажирский вагон		1,9	1,4	1,7	16-19

NN п.п.	Наименование элементов	Эскиз	Габариты/м/ L	B	H	Лист
1	2	3	4	5	6	7
3	Товарный вагон тип I		1,9	1,4	1,7	20-23
4	Товарный вагон тип II		1,9	1,4	1,7	24-26

Согласовано

Рук. отд. Радеев

Н. контр. Пащенко

Гл. конст. Шепилевск

Инв. № подл. | Подпись и дата | Взам. инв. №

Привязан

ЛенЗНИИЭП	ГАП	Радеев		11.93	Номенклатура малых архитектурных форм /начало/
	Архит.	Хаикмин		11.93	

320-066.84 -АС Лист 4

Копировал Формат 155 9/4

NN п.п	Наименование элементов	Эскиз	Габариты/м/ L	B	H	Лист
1	2	3	4	5	6	7
	Семафор ПКП I Семафор ПКП II Знак-указатель	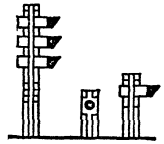	0,3 0,3 0,3	0,3 0,3 0,3	2,7 1,0 0,8	27-30
	Разъезд	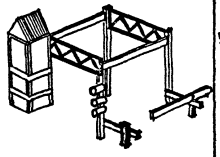	5,0	3,5	3,0	31-35

NN п.п.	Наименование элементов	Эскиз	Габариты/м/ L	B	H	Лист
1	2	3	4	5	6	7
	Мост II	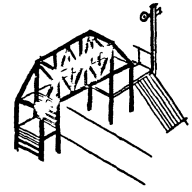	4,9	3,4	3,2	36-43
	Тоннель	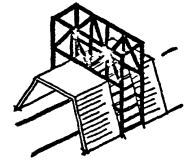	3,7	3,3	2,8	44-48

Согласовано

Инв.№ подл. | Подпись и дата | Взам. инв.№

Привязан

ЛенЗНИИЭП

ГАП	Радерь		9.12.85
Арх.	Хайрулин		9.12.85

Номенклатура малых архитектурных форм/окончание/

320-066.84 – АС

Лист 5

Копировал

Формат 155.9/4

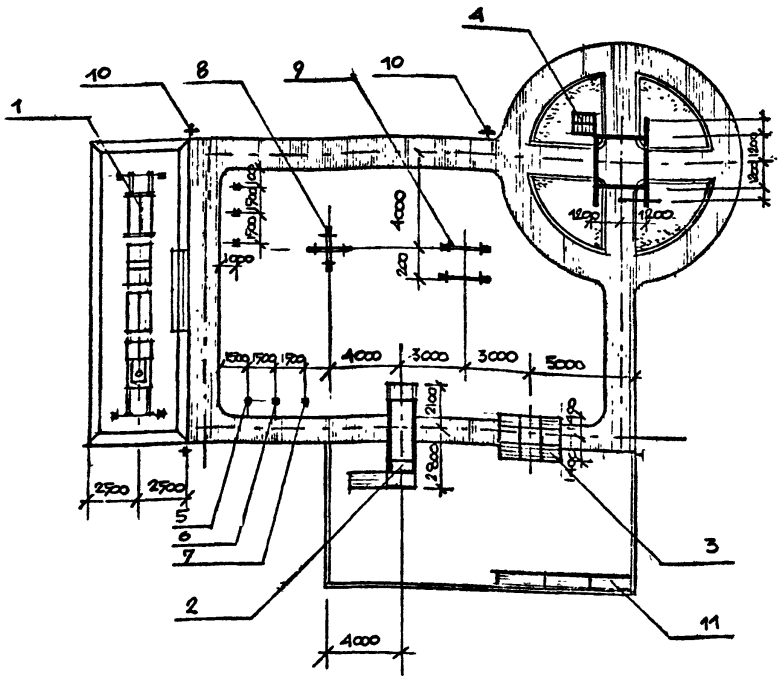

В комплект оборудования площадки „Транспортная" входят малые формы разработанные в данном альбоме, также качалки и карусель (поз 8.9.) разработанные в альбоме I и типовые элементы из т. п. 310-1-22 (светильники, скамьи). Конструкцию покрытий см. лист 7

Спецификация оборудования

Поз. обозначение	Обозначение	Наименование	Кол	Масса ед., кг	Примечание
1	лист 9	Игровая установка	1		
		„Поезд"			
2	лист 36-43	Игровая установка	1		
		„Мост"			
3	лист 44-48	Игровая установка			
		„Тоннель"	1		
4	лист 31-35	Игровая установка			
		„Разъезд"	1		
5	лист 28	Семафор тип I	2		
6	лист 29	Семафор тип II	2		
7	лист 29	Знак-указатель	2		
8	Альбом I л.	Карусель	1		
9	Альбом I л.	Качалка	2		
10	типовой пр. 310-1-22	Светильник	5		
11	типовой пр. 310-1-22	Скамьи	3		

Технико-экономические показатели

1. Общая площадь - 595 м²
2. Плиточное мощение - 49 м²
3. Набивное покрытие - 305 м²
4. Асфальтовое покрытие - 176 м²
5. Песчаное покрытие - 46 м²
6. Бетонный бортовой камень - 210 пог. м

Согласовано

Н. контр. Ращенко 9.12.83
Гл. конст. Шепилевский 9.12.83

Взам. инв. №

Подпись и дата

Привязан

ЛенЗНИИЭП	ГАП	Радеев	9.12.83	Площадка „Транспортная". План. Спецификация оборудования.	320-066.84	— АС
	Арх	Хайруллин	9.12.83			Лист 6

Копировал

Формат 1559/4

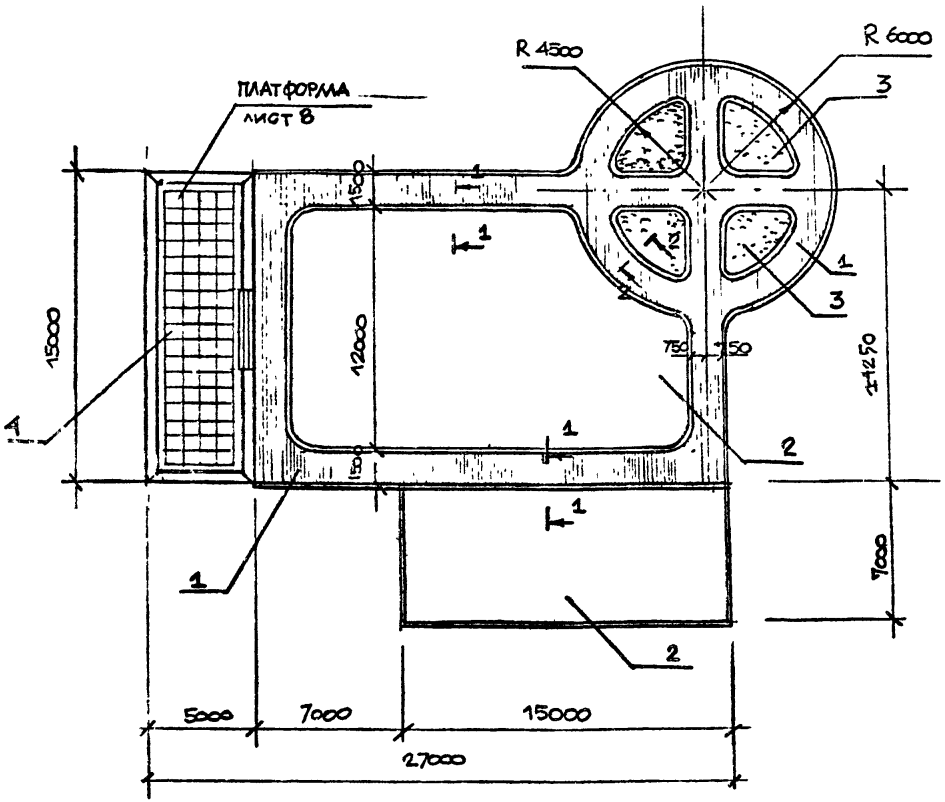

Конструкцию приподнятой бетонной платформы см. лист. 8
Сводную спецификацию материалов на площадку „Транспортная см. лист 8

1-1

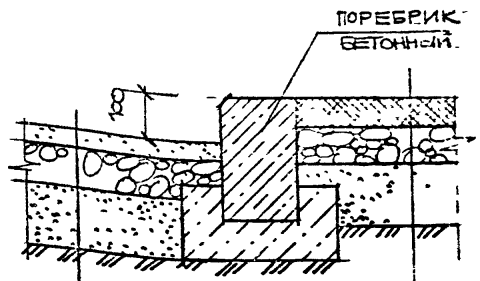

Высевки утрамб. h=50
Щебень h=100
Песок h=150
Грунт

Асфальтобетон h=80
Щебень h=100
Песок h=150
Грунт

2-2

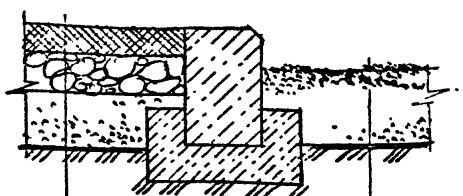

Асфальтобетон h=80
Щебень h=100
Песок h=150
Грунт

Песок h=200
Грунт

Привязан

Инв. № подл. | Подпись и дата | Взам. инв. №

ЛенЗНИИЭП	ГАП	Радеев	9.12.84	Площадка „Транспортная". Разбивочный чертеж. Разрезы.	320-066.84 – АС	Лист 7
	Арх.	Хайрумин	7.12.84			

Копировал

Формат

1559/4

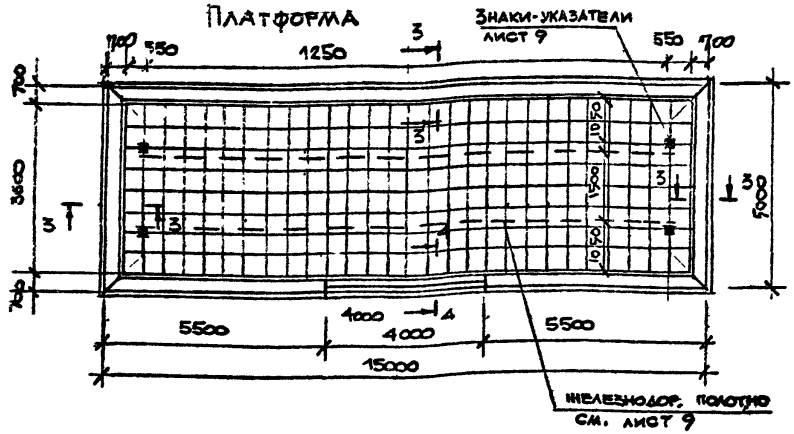

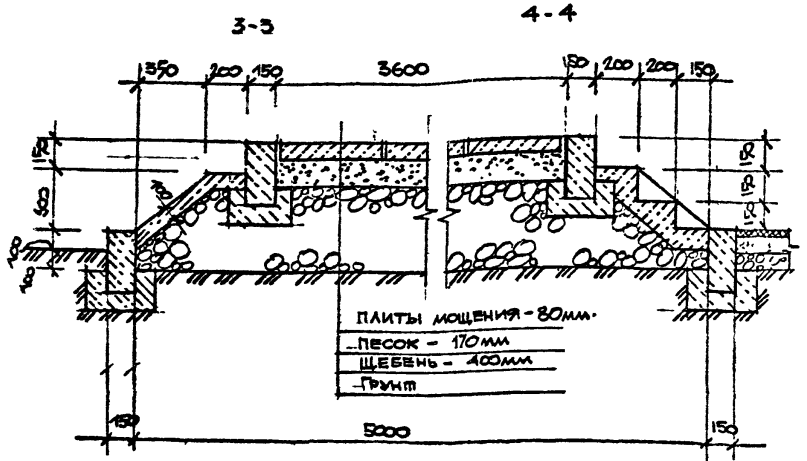

Устройство железнодорожного полотна и установку знаков-указателей см. лист 9

Поз. обозначение	Обозначение	Наименование	Кол.	Масса ед., кг	Примечание
1		Асфальтовое покрытие			176 м²
1-1		Асфальтобетон ГОСТ 9128-76			14,1 м³
1-2		Щебень ГОСТ 7392-78			17,6 м³
1-3		Песок ГОСТ 8736-77			26,4 м³
2		Набивное покрытие			305 м²
2-1		Высевки ГОСТ 23735-79			15,3 м³
2-2		Песок ГОСТ 8736-77			46 м³
2-3		Щебень ГОСТ 7392-78			31 м³
3		Песочница			46 м²
3-1		Песок ГОСТ 8736-77			9,2 м³
4		Поребрик бетонный			
		150×300 ГОСТ 6665-74			210 пог. м
5		Платформа			
5-1		Плиты бетонные			
		80×800×500 ГОСТ 17608-81			49 м²
5-2		Бетон М-150 ГОСТ 25192-82			3,2 м³
5-3		Песок ГОСТ 8736-77			11,4 м³
5-4		Щебень из естествен-			
		ного камня ГОСТ 7392-78			34,1 м³
5-5		Бетонный поребрик			74,4 пог
		150×300 ГОСТ 6665-74			м.

Согласовано

Инв. № подл. | Подпись и дата | Взам. инв. №

Привязан

ЛенЗНИИЭП	ГАП	Радеев		Площадка „Транспортная". Бетонная платформа. Спецификация мат-ов.
	Арх.	Хайруллин		320-066.84 – АС

Копировал

Формат 1553/4

Игровой комплекс „Поезд"

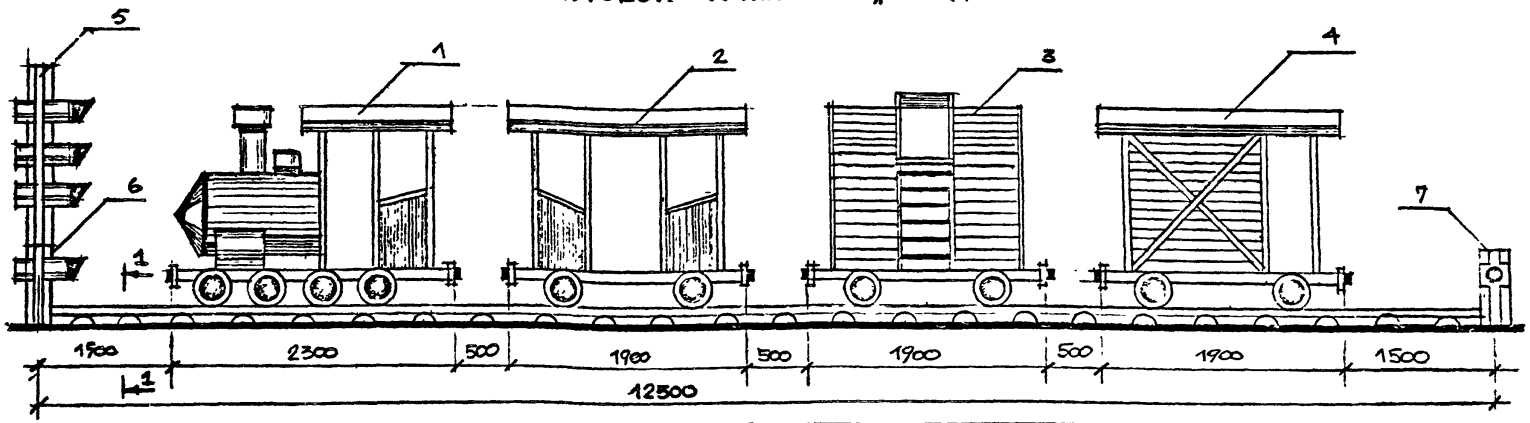

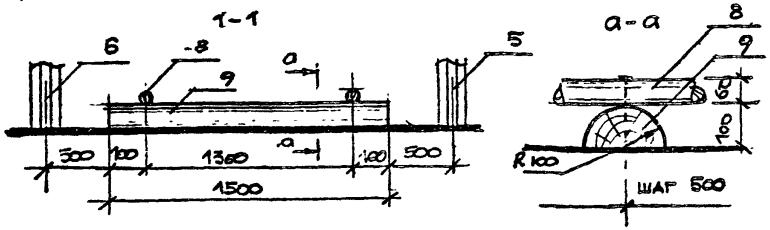

Игровой комплекс „Поезд" состоит из паровоза, пассажирского вагона и товарных вагонов тип I, тип II.
Устанавливается на приподнятую платформу, оборудованную железнодорожным полотном и семафорами

Поз. обозначение	Обозначение	Наименование	Кол.	Масса ед., кг	Примечание
1	лист 10-15	Паровоз	1		
2	лист 16-19	Пассажирский вагон	1		
3	лист 20-23	Товарный вагон тип I	1		
4	лист 24-26	Товарный вагон тип II	1		
5	лист 28	Семафор тип I	1		
6	лист 29	Семафор тип II	1		
7	лист 29	Знак-указатель	2		
8		Бревно ф60 ГОСТ 9463-72	25п.м.		0,07м³
9		Бревно ф200 ГОСТ 9463-72	38п.м		0,6м³

Согласовано

Инв.№ подл. | Подпись и дата | Взам. инв.№

Привязан

ЛенЗНИИЭП

ГАП	Радеев		9.85
Арх.	Хайрулин		7.85

Игровой комплекс „Поезд"
Фасад. Спецификация элементов

320-066.84 -АС

Лист 9

Копировал

Формат А4

1559/4

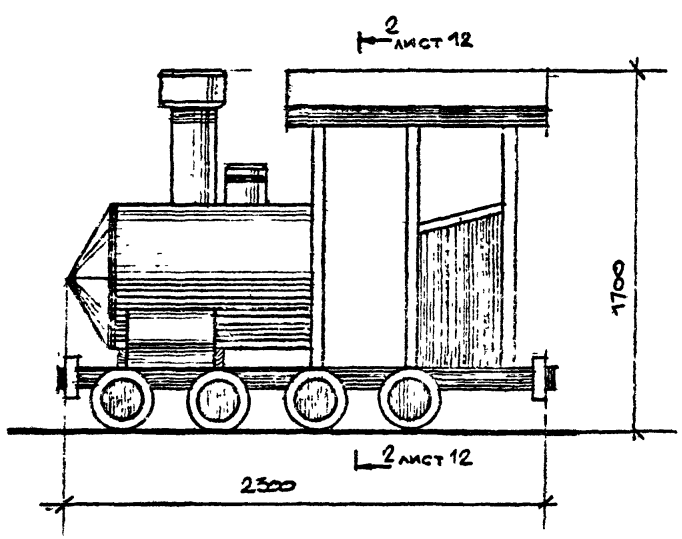

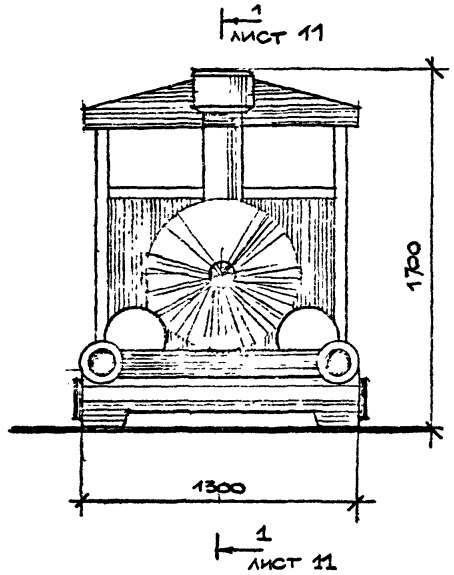

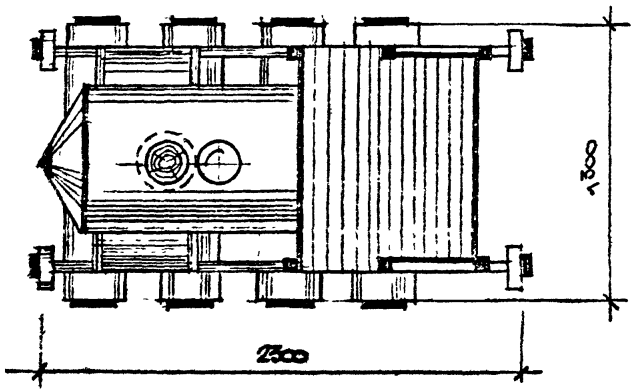

Паровоз выполнен в деревянных конструкциях. Все элементы паровоза устанавливаются на опорный каркас (лист 14). Каркасом круглого корпуса служат опорные диски, конструктивный элемент труба и продольные связующие брусья (см. разрез 1-1). Каркас будки – стойки (брус 60х60) с поперечными связями (стропильная доска). Зашивка стенок и кровли досками толщиной 16мм и 20мм.

СОГЛАСОВАНО

Нач. отд. Радеев

Н. контр. Пищенко

Гл. констр. Кепинская

Инв.№ подл. | Подпись и дата | Взам. инв. №

Привязан

ЛенЗНИИЭП	ГАП	Радеев		7.12.83	Игровой комплекс „Поезд." Паровоз. Фасады. План.
	Арх.	Хайруллин		7.12.83	

320-066.84 – АС

Лист 10

Копировал

Формат 155Ж-1

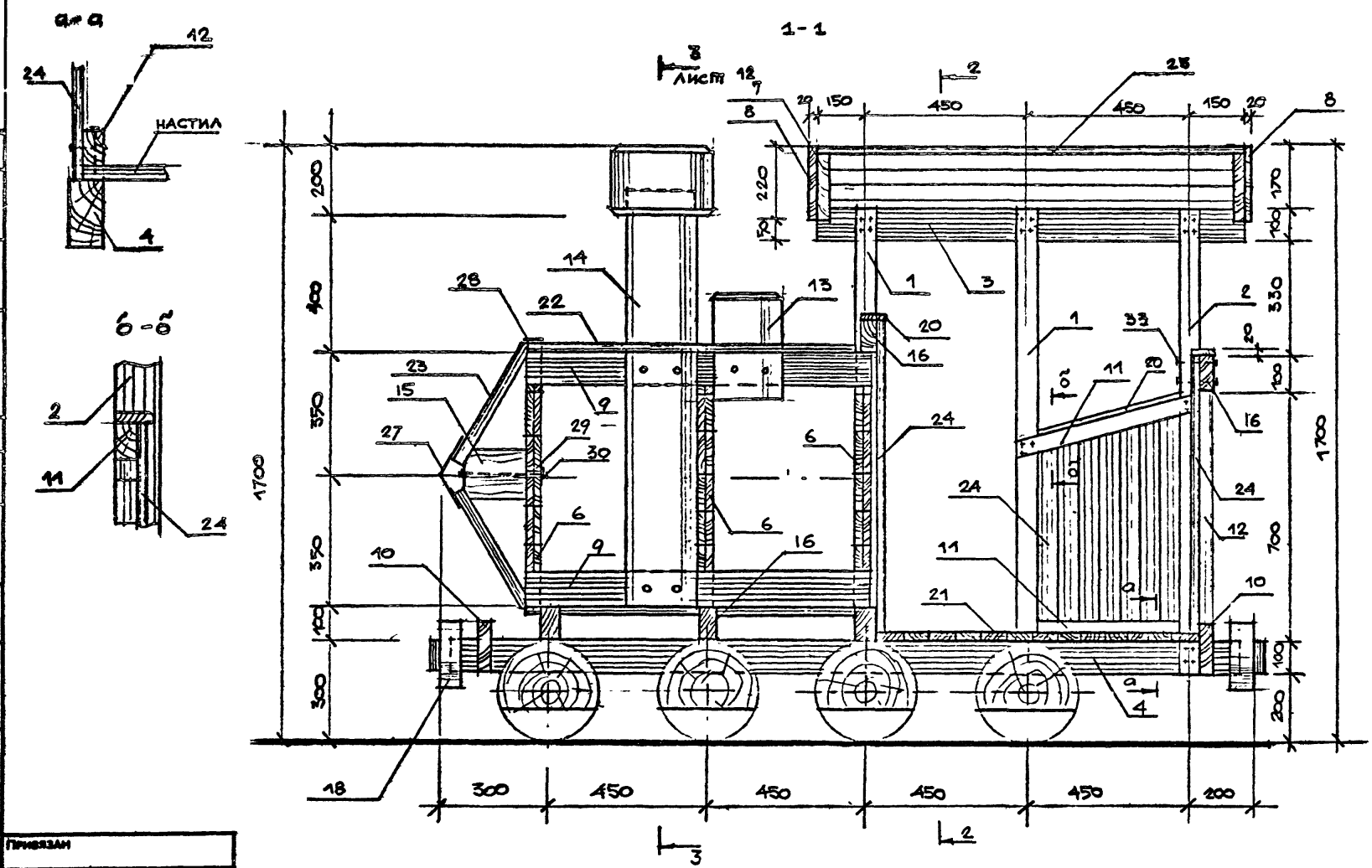

Инв.№ подл.	Подпись и дата	Взам. инв.№	Н.контр. Пащенко	Гл.констр. Шепилевская	Лан.опт.з. Радеев	
Привязан						

ЛенЗНИИЭП	ГАП	РАДЕЕВ	9.12.83	Игровой комплекс „Поезд" Паровоз. Разрез 1-1	320-066.84	-АС
	АРХ.	ХАЙРУЛЛИН	9.12.83			Лист 11

Копировал

Формат 1559/4

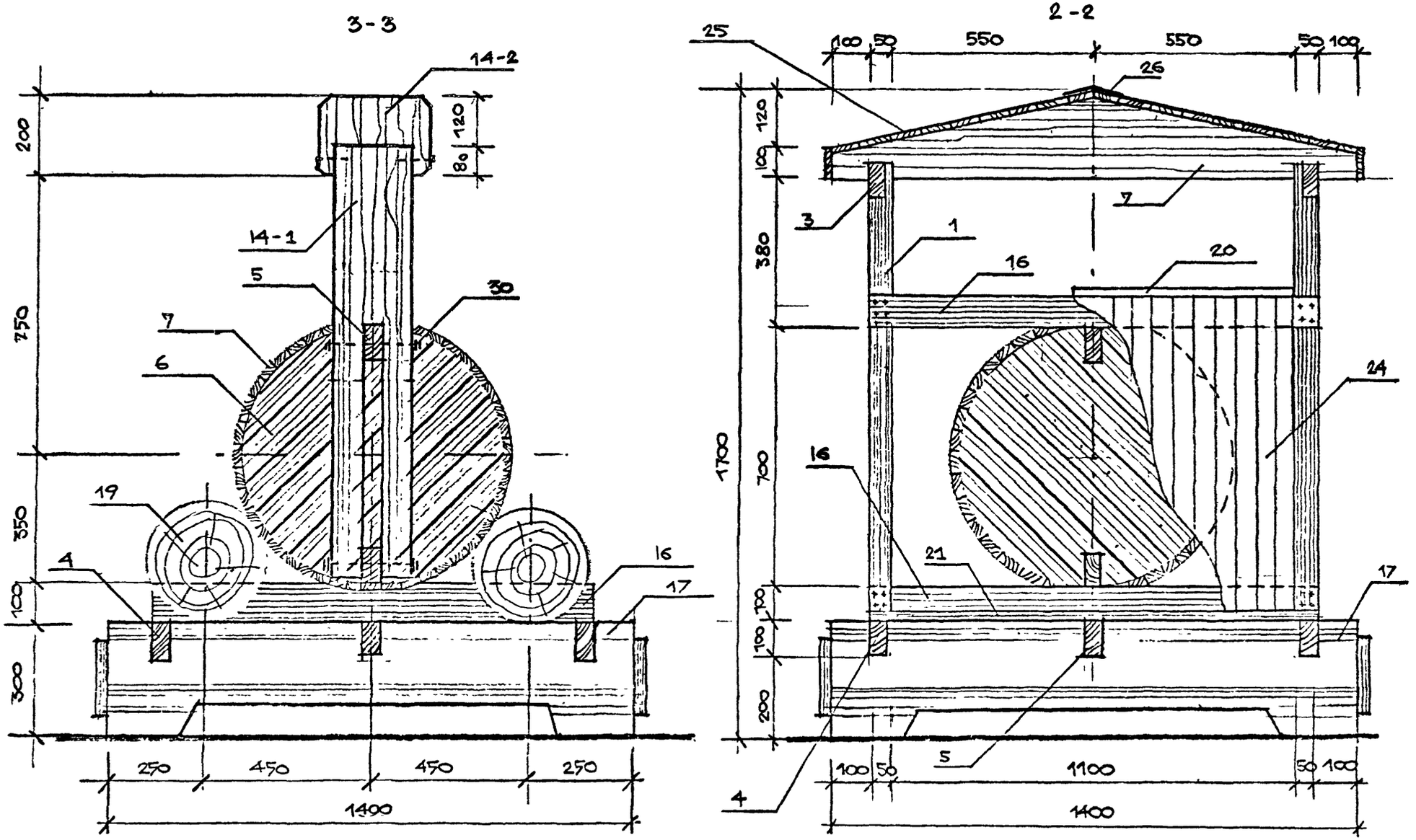

СОГЛАСОВАНО

Нач отд	Радеев		1.12.85
Н.контр	Пащенко		1.12.85
Гл констр	Шепилевск		1.12.85

Инв № подл | Подпись и дата | Взам. инв №

Привязан

ЛенЗНИИЭП	ГАП	РАДЕЕВ		Игровой комплекс „Поезд" Паровоз. Разрез 2-2, 3-3	320-066.84 -АС
	АРХ.	ХАЙРУЛЛИН			12

Копировал

Формат 1559/4

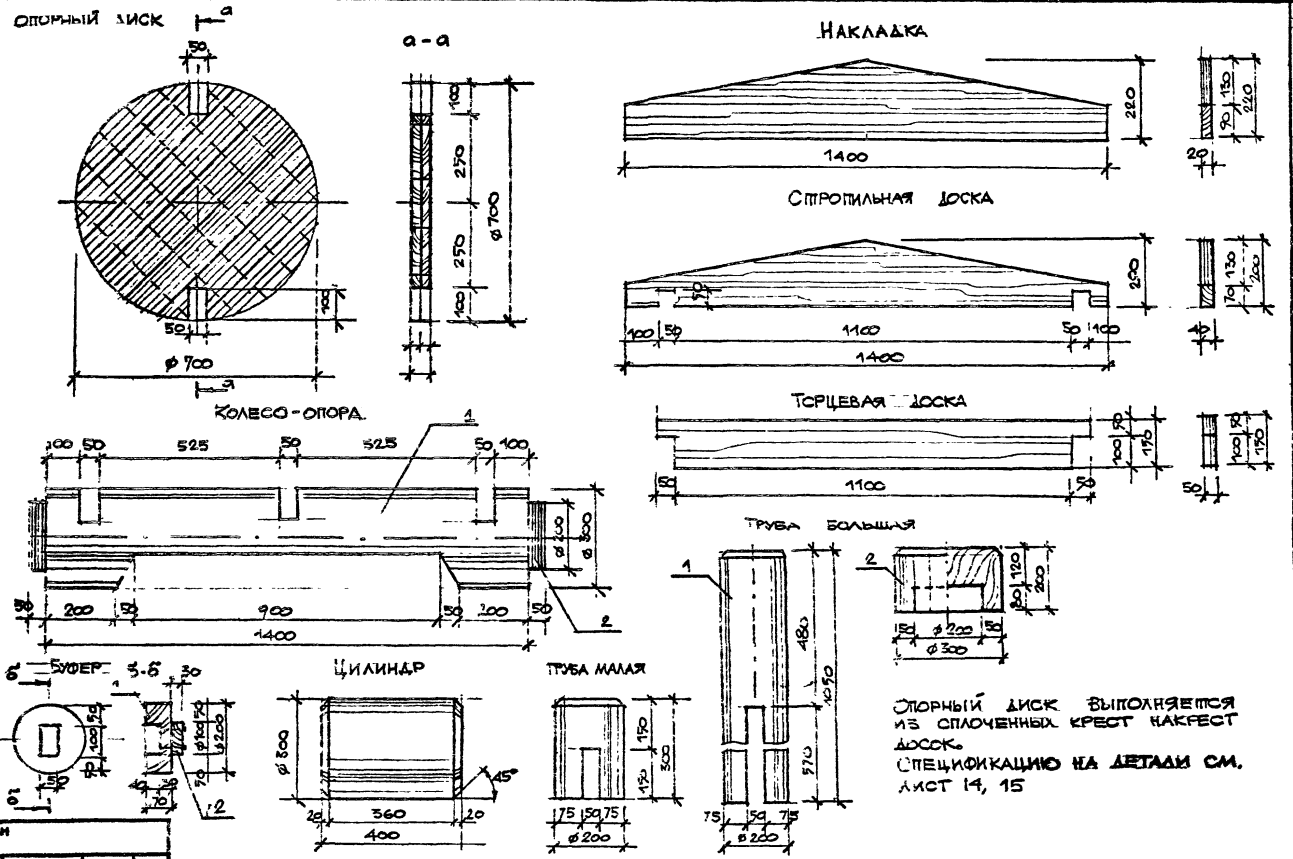

Опорный диск выполняется из сплоченных крест накрест досок.

Спецификацию на детали см. лист 14, 15

Привязан

Опорный каркас

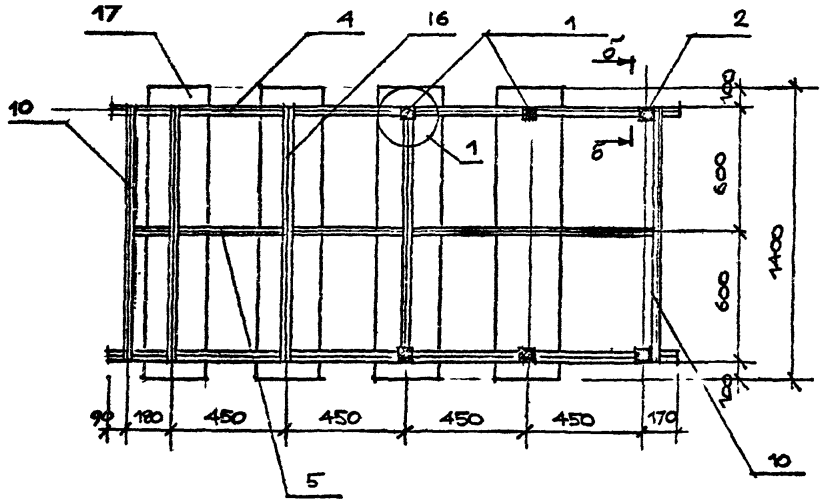

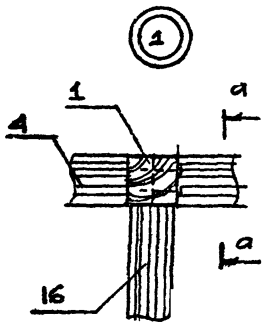

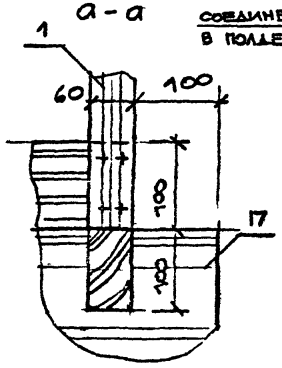

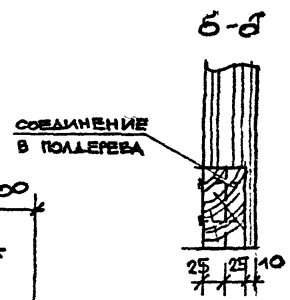

Поз. обозначение	Обозначение	Наименование	Кол	Масса ед., кг	Примечание
1		Стойка брус 60×60			
		ℓ = 1230 ГОСТ 8486-66	4		0,018м³
2		Стойка брус 60×60			
		ℓ = 1330 ГОСТ 8486-66	2		0,0093м³
3		Прод. брус крыши			
		50×100 ℓ=1200 ГОСТ 8486-66	2		0,012м³
4		Прод. брус 50×100			
		ℓ = 2240 ГОСТ 8486-66	2		0,022м³
5		Прод. брус - 50×100			
		ℓ=1960 ГОСТ 8486-66	1		0,01м³
6		Опорный диск -			
		доска 20×100			
		ГОСТ 8486-66	3		2,9м²
7	лист 13	Стропильная доска			
		40×200 ℓ=1400 ГОСТ 8486-66	2		0,022м³
8	лист 13	Накладка - доска			
		20×220 ℓ=1400 ГОСТ 8486-66	2		0,012м³
9		Брус 50×100 ℓ = 1000			
		ГОСТ 8486-66	2		0,02м³
10	лист 13	Торцевая доска -			
		50×150 ГОСТ 8486-66	2		0,015м³
11		Брусок 30×50 ℓ = 590			
		ГОСТ 8486-66	12		0,0018м³

Согласовано

Начатв. Радеев 9.12.83
Н. контр. Пащенко 9.12.83
Гл. конст. Шепилевск 9.12.83

Инв.№ подл. | Подпись и дата | Взам. инв.№

Привязан

ЛенЗНИИЭП	Гл.	Радеев	9.12.83	Игровой комплекс „Поезд". Паравоз. Опорный каркас. Спецификация материалов/начало	320-066.84	- АС
	Арх.	Хайрулин	9.12.83			Лист 14

Копировал

Формат 1559/4

Поз. обозначение	Обозначение	Наименование	Кол	Масса ед., кг	Примечание
12		Брусок 30×50 ℓ=390			
		ГОСТ 8486-66	2		0,0012м³
13	лист 13	Труба маленькая -			
		бревно ⌀200 ГОСТ 8486-66	1		0,006м³
14	лист 13	Труба большая	1		0,047м³
14-1		Бревно ⌀200 ℓ=1050	1		
		ГОСТ 9463-72	1		0,033м³
14-2		Бревно ⌀300 ℓ=200	1		
		ГОСТ 9463-72			0,014м³
15		Опора конуса - бревно			
		⌀150 ℓ=180 ГОСТ 8486-66	1		0,003м³
16		Попер. брус 100×50			
		ℓ=1200 ГОСТ 8486-66	5		0,03м³
17	лист 13	Колесо - опора	4		2,65м³
17-1		Бревно ⌀300 ℓ=1400			
		ГОСТ 9463-72	1		0,66м³
17-2		Бревно ⌀200 ℓ=50			
		ГОСТ 9463-72	2		0,003м³
18	лист 13	Буфер	4		0,0023м³
18-1		Бревно ⌀200 ℓ=70			
		ГОСТ 9463-72	1		0,002м³
18-2		Бревно ⌀100 ℓ=30			
		ГОСТ 9463-72	1		0,0003м³
19	лист 13	Цилиндр - бревно			
		⌀300 ℓ=400 ГОСТ 9463-72	2		0,14м³

Поз. обозначение	Обозначение	Наименование	Кол	Масса ед., кг	Примечание
20		Зашивка торцов - доска			
		16×75 ГОСТ 8486-66	3,58пм		0,043м³
21		Настил пола - доска			
		29×100 ГОСТ 8486-66			1,08м²
22		Зашивка корпуса - доска			
		16×40 ГОСТ 8486-66			2,2м²
23		Зашивка торца корпуса -			
		доска 16×40 ГОСТ 8486-66			0,51м²
24		Зашивка стенок - доска			
		16×110 ГОСТ 8486-66			2,6м²
25		Настил кровли - доска			
		20×110 ℓ=1200 ГОСТ 8486-66			1,92м²
26		Сталь оцинкован.			
		-0,8×200 ℓ=1240 ГОСТ			0,25м²
27		Сталь оцинкован			
		-0,8×300×300 ГОСТ			0,09м²
28		сталь оцинкован.			
		-0,8×60 ℓ=2200 ГОСТ			0,13м²
29		-4×60×60 ГОСТ 103-76	1	0,11	
30		Болт М12×260 ГОСТ	7	—	1,7кг
31		Гайка М12 ГОСТ	7	—	0,11кг
32		Шайба ⌀12 ГОСТ	14		0,09кг
33		Болт М10×130 ГОСТ	4	—	0,37
34		Гайка М10 ГОСТ	4		0,05кг
35		Шайба ⌀10 ГОСТ	8		0,03кг

Согласовано

Нач. отд. Рацеев 9.12.83
Н. контр. Пащенко 9.12.83
Гл. констр. Шепилевск. 9.12.83

Взам. инв. №

Подпись и дата

Инв. № подл.

Привязан

Лен ЗНИИЭП	ГАП	Радеев	9.12.83	Игровой комплекс „Поезд" Паровоз. Спецификация материалов (окончание)	320-066.84	- АС
	Арх.	Хайруллин	9.12.83			Лист 15

Копировал

Формат 1559/4

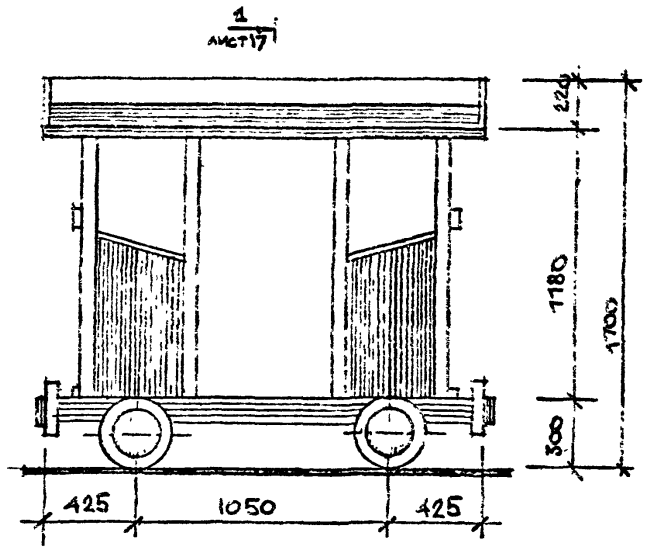

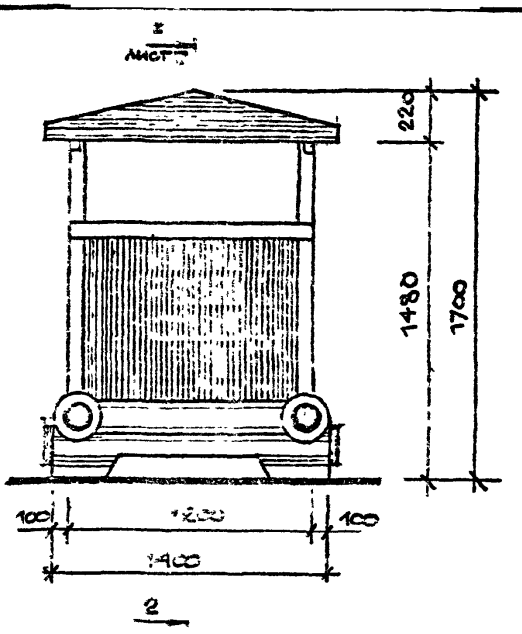

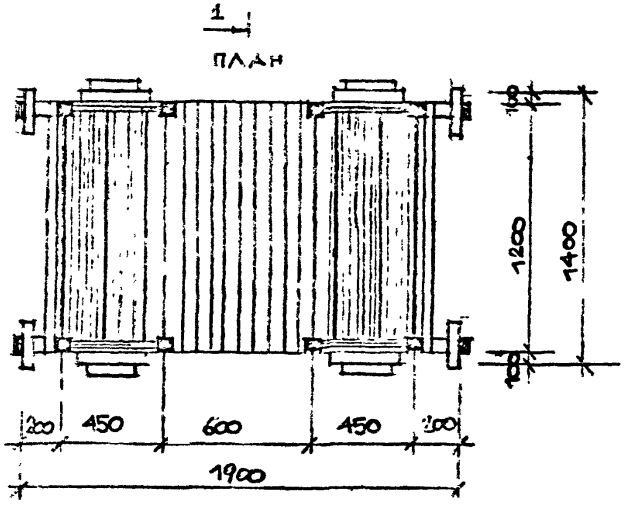

Пассажирский вагон используется как навес. Оборудуется скамьями для сидения. Опорный каркас вагона см. лист 19. Конструкция вагона аналогична конструкции паровоза. Спецификацию материалов см. лист 18, 19

Нач. отд.	Рачеев		9.12.84			
Н. контр.	Пащенко		9.12.84			
Гл. констр.	Шепилевск		9.12.84			

СОГЛАСОВАНО

Взам. инв. №

Подпись и дата

Инв. № подл.

Привязан

ЛенЗНИИЭП	ГАП	РАДЕЕВ	7.12.8	Игровой комплекс „Поезд" Пассажирский вагон. Фасады. План	320-066.84	– АС	Лист 16
	НРХ					

Копировал

Формат 1559/4

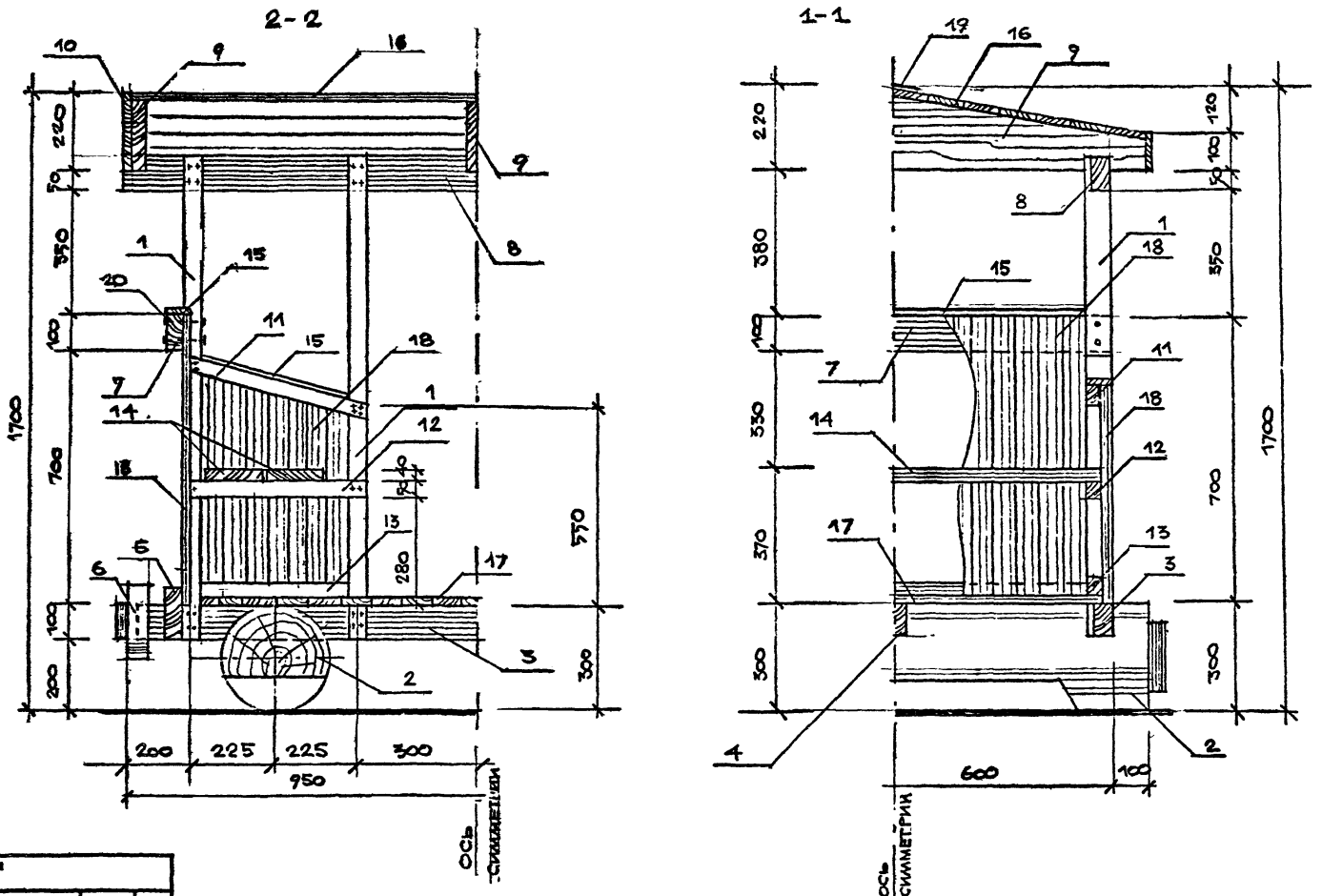

СОГЛАСОВАНО

Нач.отд.	Радеев		9.11.84
Н.контр.	Пащенко		9.12.84
Гл.констр.	Шепилевская		9.12.84

Инв.№ подл. | Подпись и дата | Взам. инв.№

Привязан

ЛенЗНИИЭП	ГАП	Радеев		7.11.84	Игровой комплекс „Поезд" Пассажирский вагон. Разрез 1-1, 2-2.	320-066.84 - АС	Лист 17
	Арх.	Хайрулин		7.11.84			

Копировал

Формат 1559/4

Поз. обозначение	Обозначение	Наименование	Кол.	Масса ед., кг	Примечание
1		Стойка-брус 60×60			
		ℓ=1330 ГОСТ 8486-66	4		0,019 м³
2	лист 13	Колесо-опора-	2		0,2 м³
2-1		Бревно ⌀300 ℓ=1400			
		ГОСТ 9463-72	1		0,098 м³
2-2		Бревно ⌀200 ℓ=50			
		ГОСТ 9463-72	2		0,0031 м³
3		Прод. брус 50×100			
		ℓ=1840 ГОСТ 8486-66	2		0,018 м³
4		Прод. брус 50×100			
		ℓ=1450 ГОСТ 8486-66	1		0,0073 м³
5	лист 13	Торцевая доска			
		50×150 ℓ=1200 ГОСТ 8486-66	2		0,016 м³
6	лист 13	Буфер	4		0,0092 м³
6-1		Бревно ⌀200 ℓ=70			
		ГОСТ 9463-72	1		0,002 м³
6-2		Бревно ⌀100 ℓ=30			
		ГОСТ 9463-72	1		0,0003 м³
7		Брус поперечный			
		50×100 ℓ=1200 ГОСТ 8486-66	2		0,012 м³
8		Прод. брус крыши			
		брус 50×100 ℓ=1900			
		ГОСТ 8486-66	2		0,019 м³

Поз. обозначение	Обозначение	Наименование	Кол.	Масса ед., кг	Примечание
9	лист 13	Стропильная доска			
		40×200 ℓ=1400 ГОСТ 8486-66	3		0,034 м³
10	лист 13	Накладка - доска			
		20×220 ℓ=1400 ГОСТ 8486-66	2		0,012 м³
11		Брусок 30×50 ℓ=590			
		ГОСТ 8486-66	4		0,035 м³
12		Брусок 30×50 ℓ=510			
		ГОСТ 8486-66	4		0,031 м³
13		Брусок 30×50 ℓ=390			
		ГОСТ 8486-66	4		0,023 м³
14		Скамья - доска			
		40×160 ℓ=1140			
		ГОСТ 8486-66	4		0,03 м³
15		Рейка - доска			
		16×75 ГОСТ 8486-66	5,3 п.м.		0,006 м³
16		Покрытие кровли			
		-доска 20×75			
		ГОСТ 8486-66			2,85 м²
17		Настил пола-			
		доска 29×100			1,8 м²
		ГОСТ 8486-66			
18		Зашивка стенок			2,8 м²
		доска 20×75 ГОСТ 8486-66			

Согласовано

Нач. отд. Радеев 9.12.83
Н. контр. Пащенко 9.12.83
Гл. конст. Шепилевск 9.12.83

Инв. № подл. | Подпись и дата | Взам. инв. №

Привязан

ЛенЗНИИЭП	ГАП	РАДЕЕВ	9.12.83	Игровой комплекс „Поезд" Пассажирский вагон. Спецификация материалов/начало/	320-066.84 — АС
	АРХ	ХАЙРУЛЛИН	9.12.83		Лист 18

Копировал

Формат 1559/4

Поз. обозначение	Обозначение	Наименование	Кол	Масса ед., кг	Примечание
19		Сталь оцинкован.			
		0,8 × 200 ℓ=1900			0
		ГОСТ	1		0,4 м²
20		Болт М10×130			
		ГОСТ	8	—	0,74 кг
22		Гайка М 10			
		ГОСТ	8	—	0,1 кг
23		Шайба ф10 ГОСТ	16	—	0,06 кг

Опорный каркас пассажирского вагона

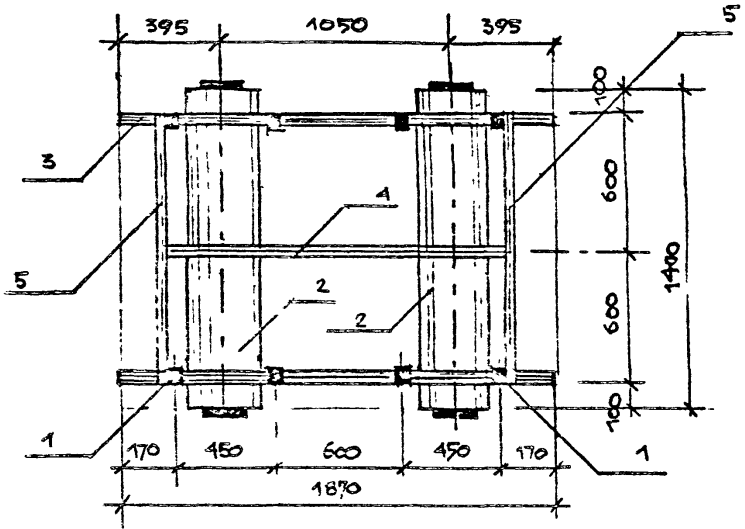

Опорный каркас товарного вагона тип II

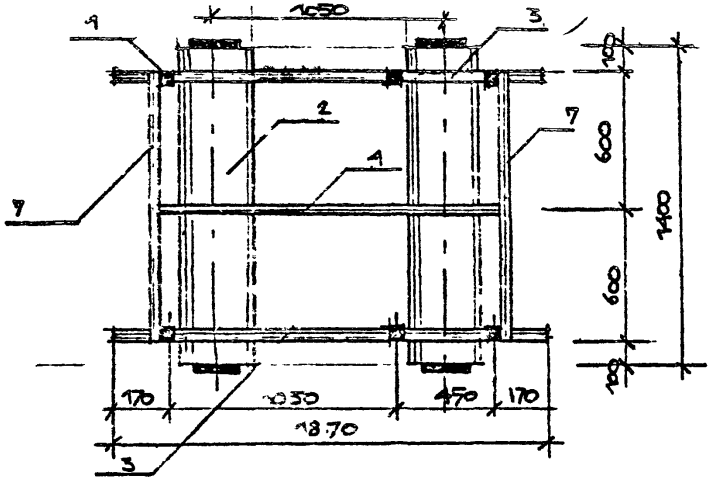

Опорные каркасы пассажирского и товарного вагона тип II состоят из бревен-опор продольных и поперечных связующих брусьев. Стойки вагонов устанавливаются на продольные брусья. Соединение стоек и брусьев в полдерева на гвоздях.

Согласовано

Нач. отд. Радеев 9.12.83
Н. контр. Пащенко 9.12.83
Гл. констр. Шепилевский 9.12.83

Инв. № подл. | Подпись и дата | Взам. инв. №

Привязан

ЛенЗНИИЭП	ГАП	РАДЕЕВ	9.12.83	Игровой комплекс „Поезд" Пассажирский вагон. Спецификация материалов/оконч./ Опорные каркасы	320-066.84	-АС
	Арх.	ХАЙРУЛЛИН	9.12.83			Лист 19

Копировал

Формат 1559/4

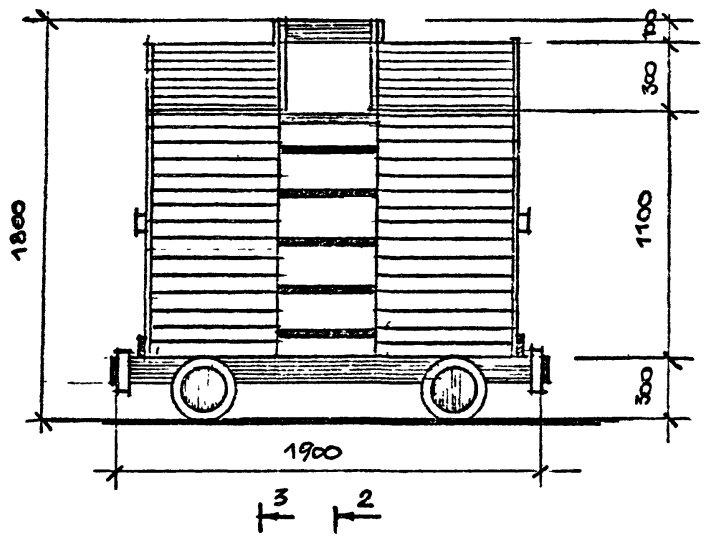

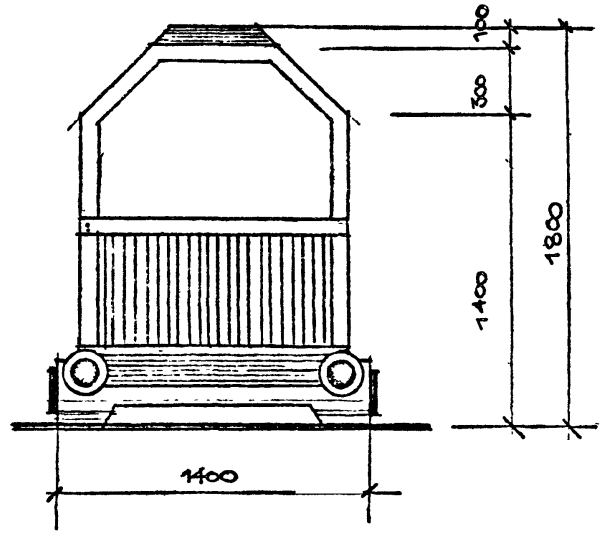

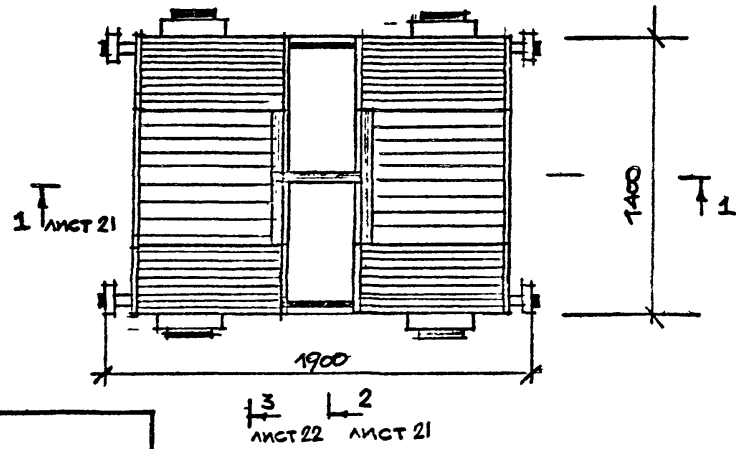

Товарный вагон тип I выполнен в деревянных конструкциях.
Оборудуется лестницей-лазалкой.
Опорный каркас вагона аналогичен опорному каркасу пассажирского вагона.
Стойки – брус 80×40. Стенки и кровля зашиваются досками.
Спецификацию материалов см. лист 23

СОГЛАСОВАНО

Нач.отд.	Радеев	9.12.86
Н.контр.	Пащенко	9.12.86
Гл.конст.	Шепилевский	9.12.86

Подпись и дата | Взам. инв.№ | Инв.№ подл.

Привязан

ГАП	Радеев		9.12.86	Игровой комплекс „Поезд" Товарный вагон тип I Фасады. План.
Арх.	Хайруллин		9.12.86	

ЛенЗНИИЭП

320-066.84 – АС

Лист 20

Копировал

Формат А4

1559/4

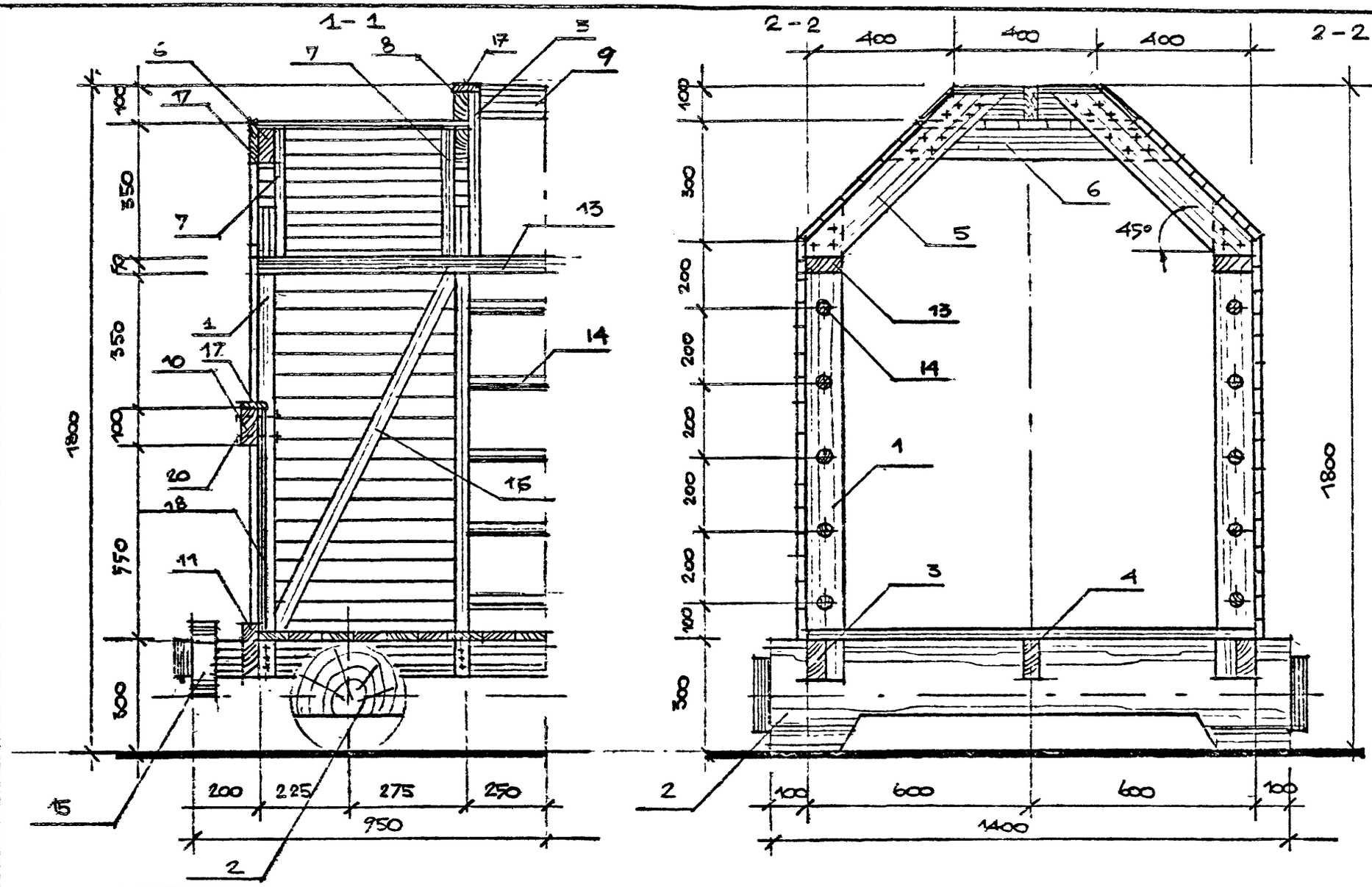

СОГЛАСОВАНО

Нач отд	Радеев		9.12.83
Н. контр	Пащенко		9.12.83
Гл. констр	Пепилевск		9.12.83

Инв № подл | Подпись и дата | Взам. инв №

Привязан

ЛенЗНИИЭП	ГАП	РАДЕЕВ		9.12.83	Игровой комплекс „Поезд" Товарный вагон тип I. Разрез 1-1, 2-2	320-066.84 -АС	Лист 21
	АРХ.	ХАЙРУЛЛИН		9.12.83			

Копировал

Формат 1159/4

3-3

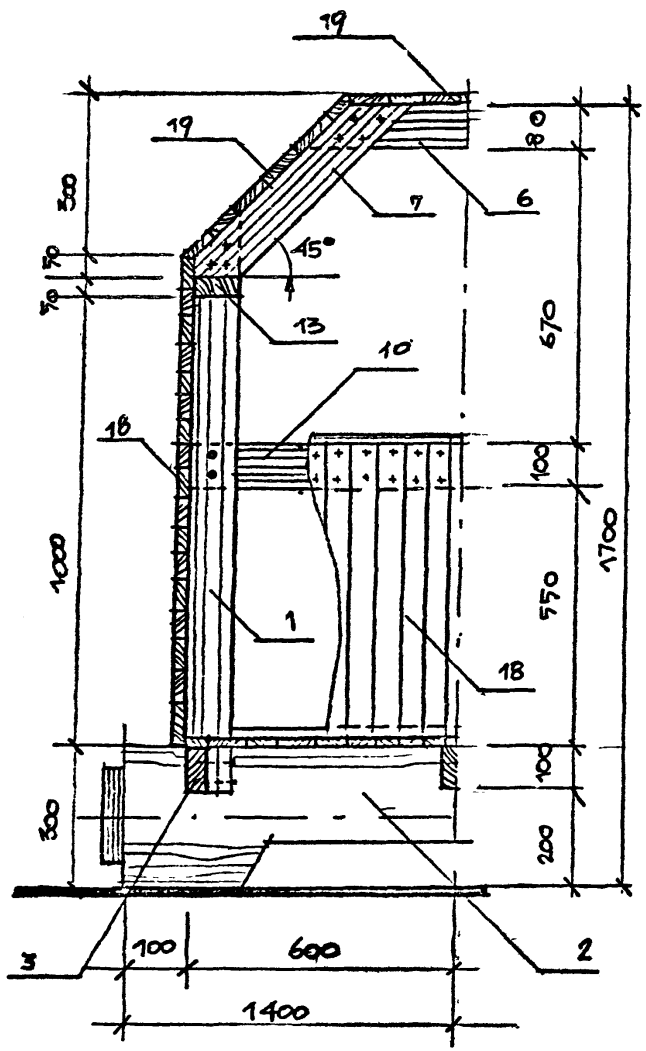

Опорный каркас

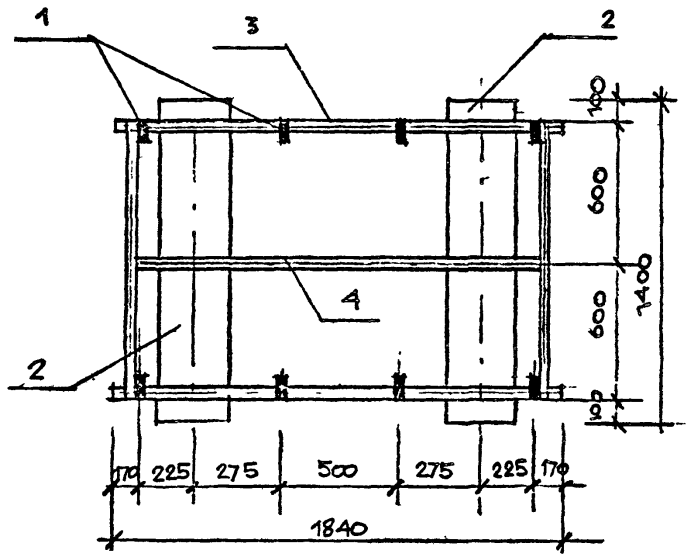

Каркас товарного вагона тип I выполнен из бруса 40×80. Верхняя обвязка каркаса (поз 13) соединяется со стойками (поз 1) в полдерева. Поперечный брус (поз. 10) крепится к стойкам на болтах.

СОГЛАСОВАНО

Нач. отд.	Радеев	9.12.83
Н. контр.	Пащенко	9.12.83
Гл. констр.	Житловская	9.12.83

Взам. инв. №

Подпись и дата

Инв. № подл.

Привязан

ЛенЗНИИЭП	ГАП	Радеев		9.12.83	Игровой комплекс „Поезд" Товарный вагон тип I. Разрез 3-3 Опорный каркас.	320-066.84 – АС	Лист 22
	Арх.	Хайруллин		9.12.83			

Копировал

Формат 1559/4

Поз. обозначение	Обозначение	Наименование	Кол	Масса ед.,кг	Примечание
1		Стойка - брус 80×140			
		L=1280 ГОСТ 8486-66	8		0,033м³
2	лист 13	Колесо-опора	2		0,2 м³
2-1		Бревно ф300 L=1400			
		ГОСТ 9463-72	1		0,098м³
2-2		Бревно ф200 L=50			
		ГОСТ 9463-72	2		0,0031м³
3		Прод. брус пола 50×100			
		L=1840 ГОСТ 8486-66	2		0,018м³
4		Прод. брус пола			
		50×100 L=1450 ГОСТ 8486-66	1		0,0073м³
5		Подкос - брус 40×80			
		L=700 ГОСТ 8486-66	4		0,009м³
6		Брус 40×80 L=1000			
		ГОСТ 8486-66	4		0,013м³
7		Брус 40×80 L=600			
		ГОСТ 8486-66	8		0,015м³
8		Брус 40×80 L=600			
		ГОСТ 8486-66	2		0,004м³
9		Брус 40×80 L=600			
		ГОСТ 8486-66	1		0,0019м³
10		Попер. брус 50×100			
		L=1200 ГОСТ 8486-66	2		0,012м³
11	лист 13	Торцевая доска			
		50×150 L=1200 ГОСТ 8486-66	2		0,016м³

Поз. обозначение	Обозначение	Наименование	Кол	Масса ед.,кг	Примечание
13		Верхн. прод. брус			
		50×100 L=1500 ГОСТ 8486-66	2		0,015м³
14		Переклад. лестн. ф40			
		L=600 ГОСТ 8486-66	10		0,008м³
15	лист 13	Буфер	4		0,0092м³
15-1		Бревно ф200 L=70			
		ГОСТ 9463-72	1		0,002м³
15-2		Бревно ф100 L=30			
		ГОСТ 9463-72	1		0,0003м³
16		Раскос - брус 50×50			
		L=1100 ГОСТ 8486-66	4		0,011м³
17		Зашивка торцов-доска			
		16×100 ГОСТ 8486-66	6,2м.п.		0,01м³
18		Зашивка стен-доска			
		20×75 ГОСТ 8486-66			3,7м²
19		Зашивка кровли -			
		доска 20×75 ГОСТ 8486-66			2,2м²
20		Настил пола-доска			
		29×100 ГОСТ 8486-66			1,8м²
21		Болт М10×30 ГОСТ	8	—	0,74кг
22		Гайка М10 ГОСТ	8	—	0,1кг
23		Шайба ф10 ГОСТ	16	—	0,06кг

Согласовано

Инв.№ подл. | Подпись и дата | Взам. инв.№

Привязан

Нач.отд.	Радеев		11.83	
Н.контр.	Пащенко		11.83	
Гл.конст.	Шепшелевич		11.83	

ЛенЗНИИЭП

ГАП	Радеев		11.83	Игровой комплекс „Поезд" Товарный вагон тип I Спецификация материалов
Арх.	Хайрулин		11.83	

320-066.84 — АС

Лист 23

Копировал

Формат 1559/4

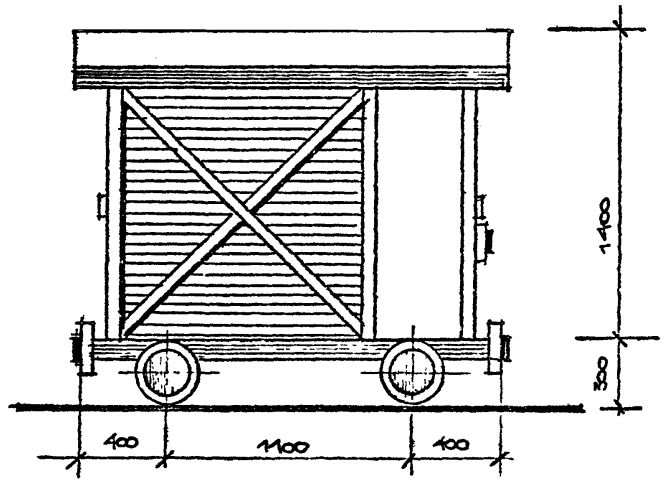

План

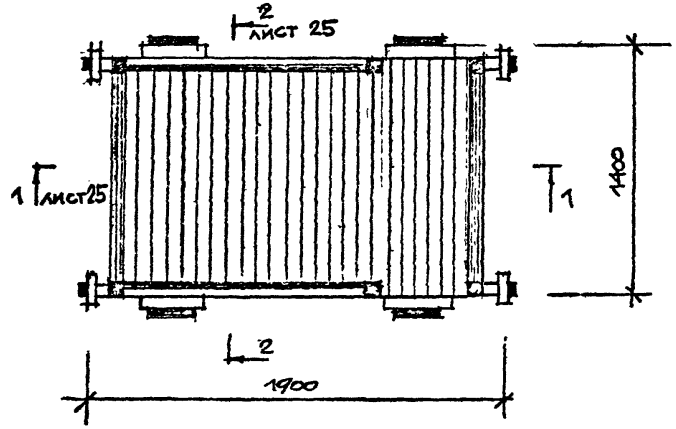

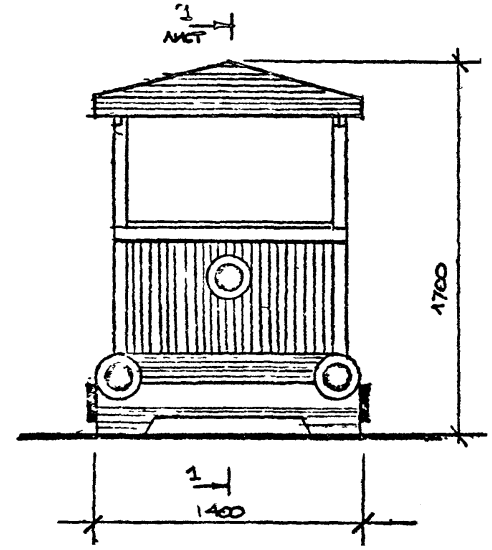

Товарный вагон тип II по конструкции аналогичен по конструкции с пассажирским вагоном.
Раскосы на фасадах играют как конструктивную так и декоративную функцию.
Опорный каркас вагона см. лист 19
Спецификацию материалов см. лист 26

СОГЛАСОВАНО

Нач.отд	Радеев	
Н.контр	Пащенко	
Гл.констр	Шепилевск	

Инв.№ подл | Подпись и дата | Взам. инв.№

Привязан

ГАП	Радеев		9.12.83	Игровой комплекс „Поезд" Товарный вагон тип II. Фасады. План.	Лист 24
Арх.	Хайруллич		9.12.83		

ЛенЗНИИЭП

320-066.84 -АС

Копировал

Формат 1559/4

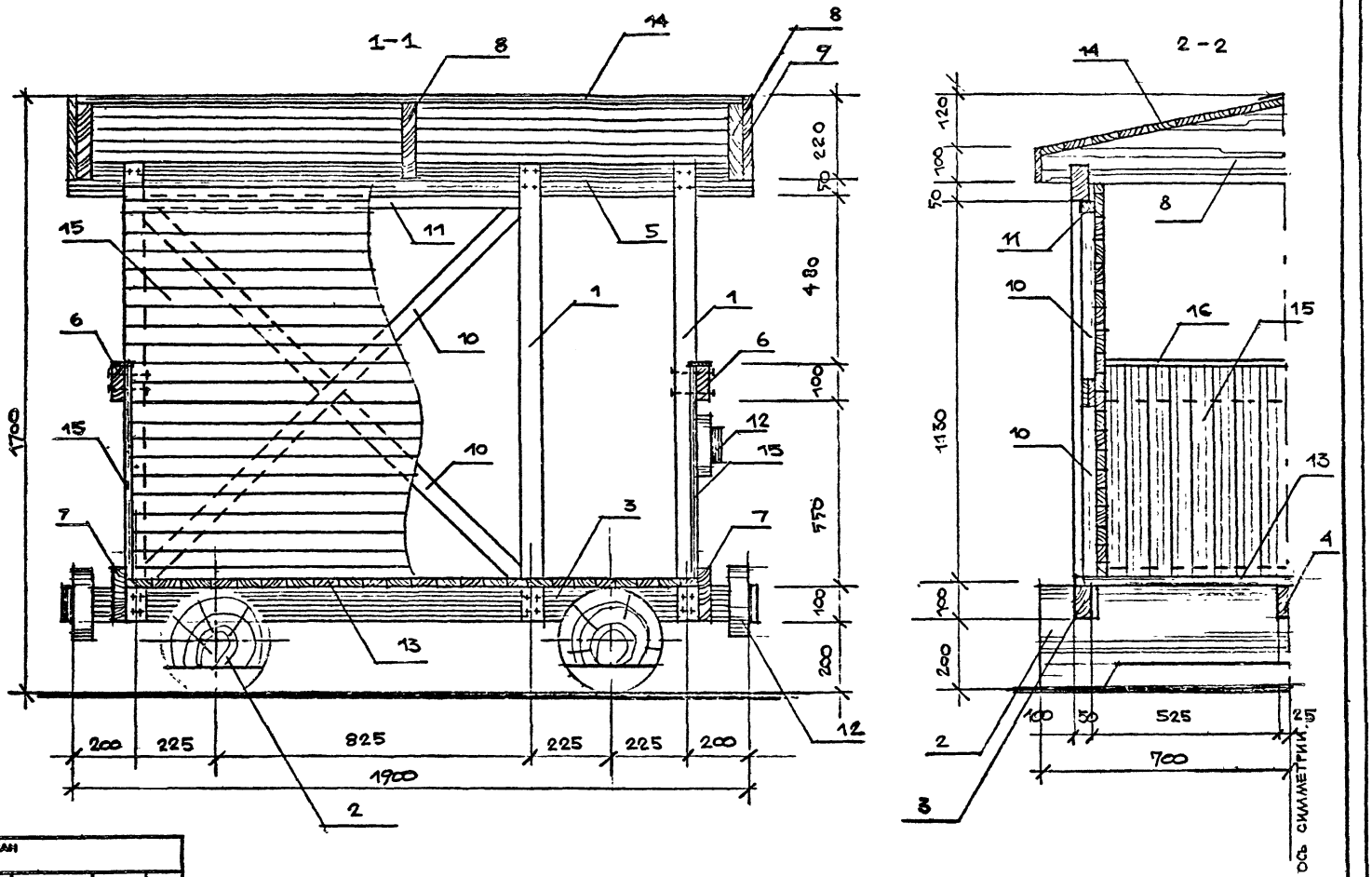

Инв.№ подл.	Подпись и дата	Взам. инв.№	Нач.отд. Родеев	Гл.конструктор Лощенко	Гл.конструктор Шеплинская	СОГЛАСОВАНО

Привязан

ЛенЗНИИЭП	ГАП	РАДЕЕВ		Игровой комплекс „Поезд" Товарный вагон тип II Разрез 1-1, 2-2	320-066.84	-АС
	АРХ.	ХАЙРУЛЛИН				Лист 25

Копировал

Формат 1559/4

Стойки вагона устанавливаются на опорный каркас (лист 9). Верхний продольный брус (поз. 5) соединяется со стойками в полдерева. Отдельные детали вагона (колесо-опора, торцевой брус, стропильная доска) разработаны на листе 13

Поз. обозначение	Обозначение	Наименование	Кол	Масса ед., кг	Примечание
1		Стойка – брус 60×60			
		l = 1330 ГОСТ 3486-66	6		0,029 м³
2	лист 13	Колесо-опора	2		0,2 м³
2-1		Бревно ф 300 l = 1400			
		ГОСТ 9463-72	1		0,098 м³
2-2		Бревно ф 200 l = 70			
		ГОСТ 9463-72	2		0,0031 м³
3		Прод. брус 50×100			
		l = 1860 ГОСТ 8486-66	2		0,018 м³
4		Прод. брус 50×100			
		l = 1450 ГОСТ 8486-66	1		0,0073 м³
5		Прод. брус кровли –			
		50×100 l = 1900 ГОСТ 8486-66	2		0,019 м³
6		Ригель брус 50×100			
		l = 1200 ГОСТ 8486-66	2		0,012 м³
7	лист 13	Торцевая доска			
		50×150 l = 1200 ГОСТ 8486-66	2		0,016 м³

Поз. обозначение	Обозначение	Наименование	Кол	Масса ед., кг	Примечание
8	лист 13	Стропильная доска			
		40×200 l = 1400 ГОСТ 3486-66	3		0,034 м³
9	лист 13	Накладка – доска			
		20×220 l = 1400 ГОСТ 8486-66	2		0,012 м³
10		Раскос – брус 40×80			
		l = 1500 ГОСТ 8486-66	4		0,019 м³
11		Брус 40×40 l = 990			
		ГОСТ 8486-66	2		0,0032 м³
12	лист 13	Бункер	5		0,0092 м³
12-1		Бревно ф 200 l = 70			
		ГОСТ 9463-72	1		0,002 м³
12-2		Бревно ф 100 l = 30			
		ГОСТ 9463-72	1		0,0003 м³
13		Настил пола – доска			
		29×110 ГОСТ 8486-66			1,8 м²
14		Зашивка крыши –			
		доска 20×75 ГОСТ 8486-66			2,85 м²
15		Зашивка стен – доска			
		20×75 ГОСТ 8486-66			2,8 м²
16		Зашивка торцов			
		16×75 ГОСТ 8486-66	24 шт.		0,003 м³
17		Болт М10×130 ГОСТ	8	–	0,74 кг
18		Гайка М10 ГОСТ	8	–	0,1 кг
19		Шайба Ф10 ГОСТ	16	–	0,06 кг

Согласовано

Инв. № подл. | Подпись и дата | Взам. инв. №

Привязан

ЛенЗНИИЭП

ГАП	Радеев		
Арх	Хайруллин		

Игровой комплекс "Поезд"
Товарный вагон тип II
Спецификация

320-066.84 – АС

Лист 26

Копировал

Формат 1559/4

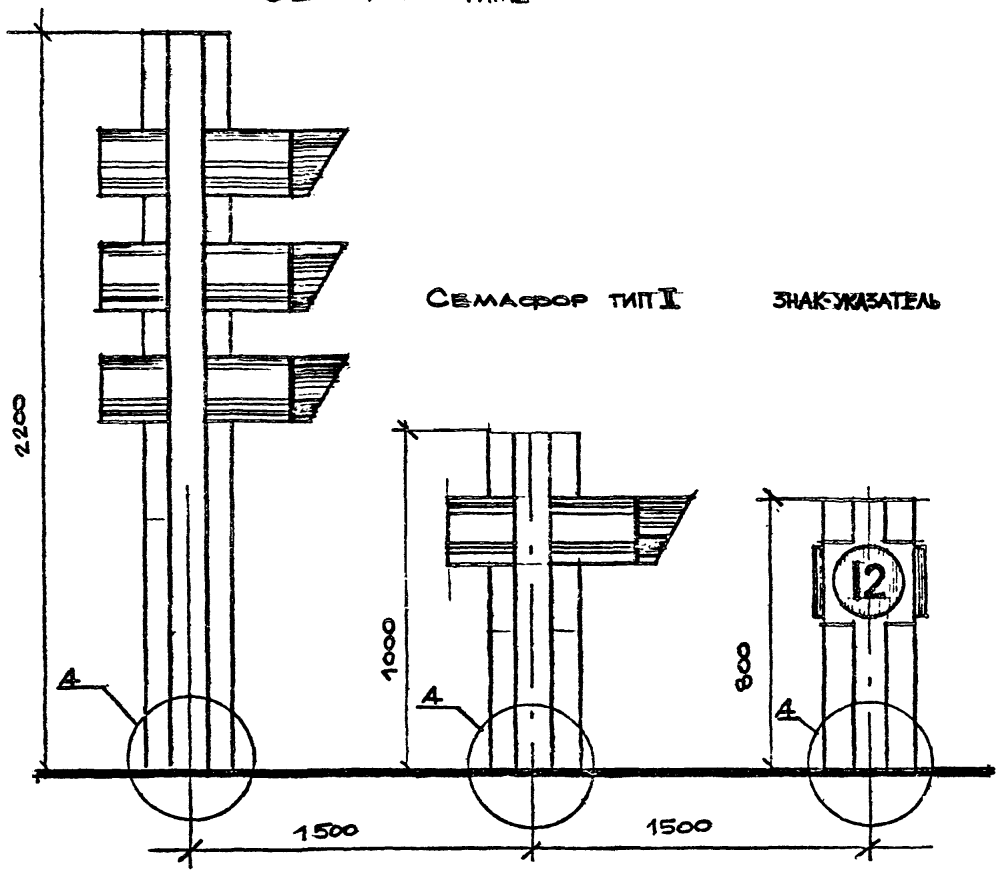

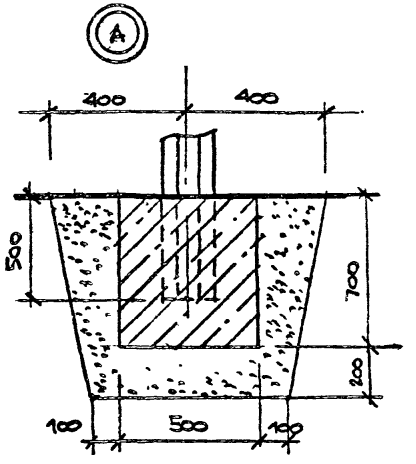

Семафор тип I, тип II, и знак — указатель устанавливаются на площадке „Транспортная".
Фундаменты монолитные бетонные с песчаной засыпкой
Концы изделий заглубляемых в фундамент обмазать битумом
Семафор тип I разработан на листе 28
Семафор тип II см. лист 29
Знак-указатель см. лист 29
Спецификацию материалов на Семафор тип I, II и знак-указатель см. лист 30

Согласовано

Нач. отд.	Родеев		
К. констр.	Пащенко		
Гл. констр.	Мельниковская		

Инв. № подл. | Подпись и дата | Взам. инв. №

Привязан

ЛенЗНИИЭП	ГАП	РАДЕЕВ		Семафор тип I, тип II, знак-указатель. Фасады	320-066.84	-АС
	АРХ.	ХАЙРУЛЛИН				Лист 27

Копировал

Формат 1559/4

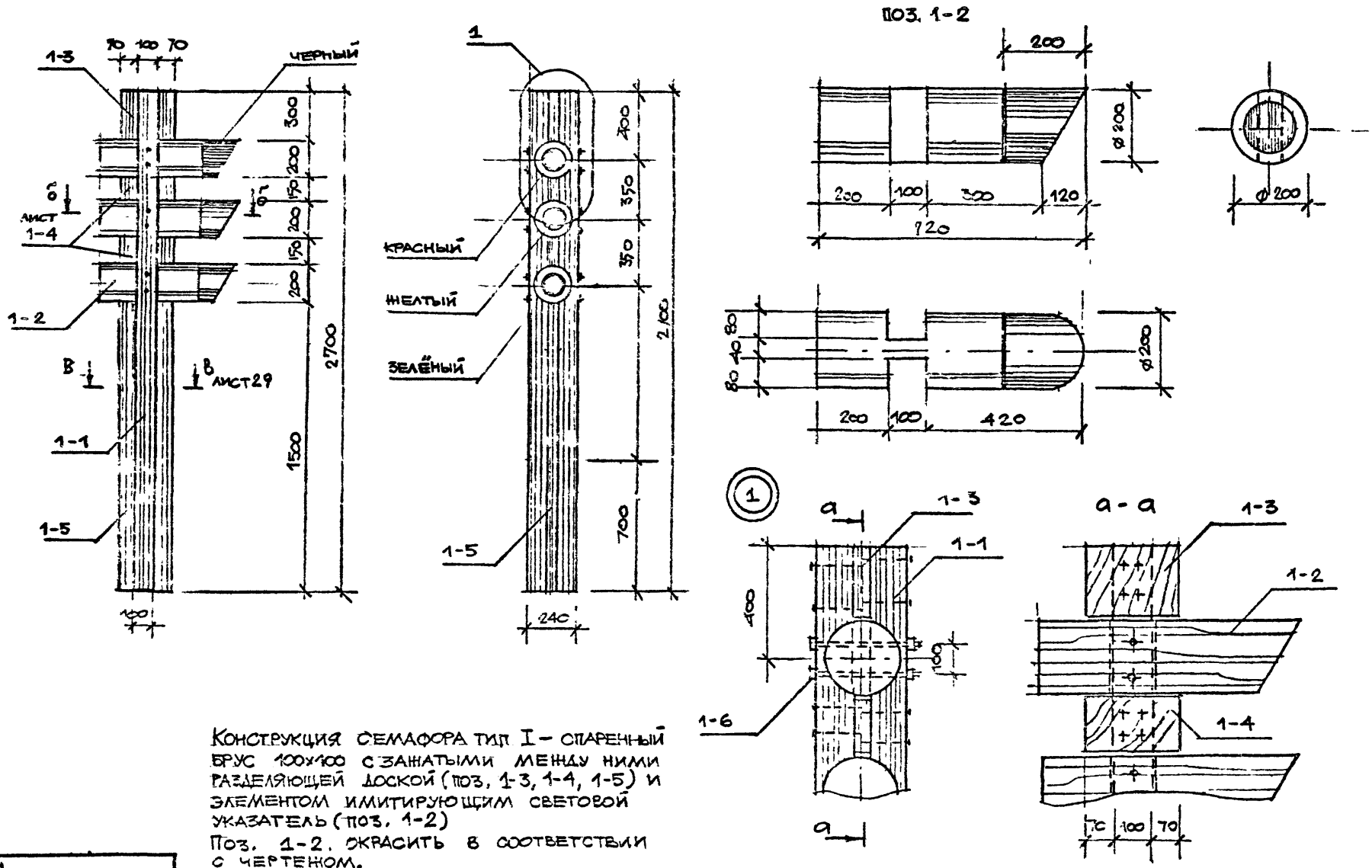

Конструкция семафора тип I – спаренный брус 100×100 с зажатыми между ними разделяющей доской (поз. 1-3, 1-4, 1-5) и элементом имитирующим световой указатель (поз. 1-2)

Поз. 1-2. Окрасить в соответствии с чертежом.

Нач отд	Радеев					
Н контр	Пащенко					
Гл констр	Шепилевская					

СОГЛАСОВАНО

Инв № подл | Подпись и дата | Взам. инв №

ПРИВЯЗАН

ЛенЗНИИЭП	ГАП	РАДЕЕВ		Семафор тип I. Узлы детали	320-066.84	– АС
	АРХ.					Лист 28

Копировал

Формат 1559/4

СЕМАФОР ТИП II

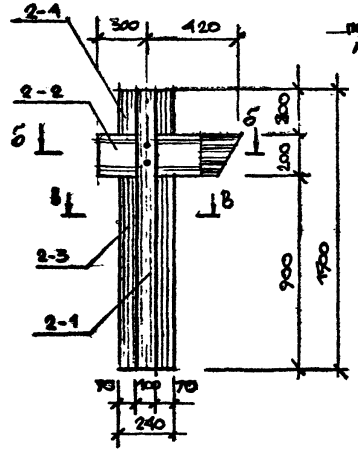

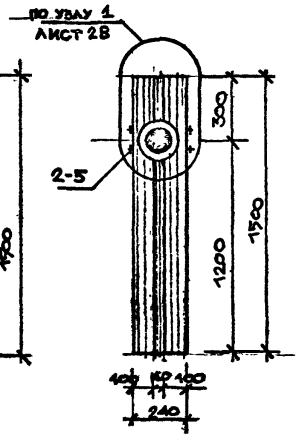

ЗНАК-УКАЗАТЕЛЬ ТИП II

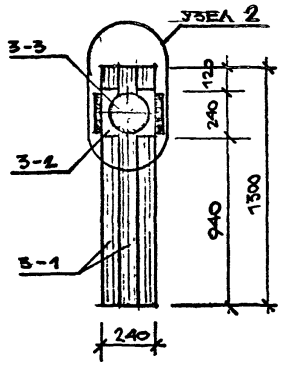

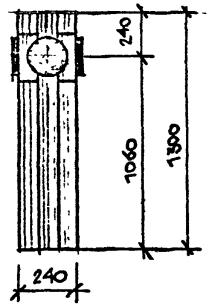

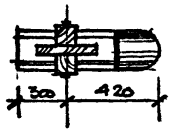

б - б

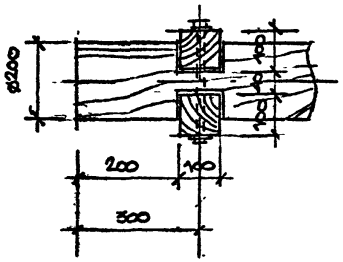

В - В

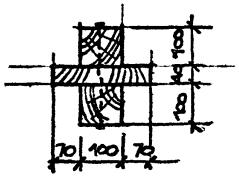

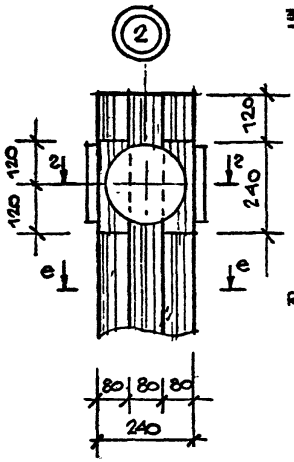

2-2

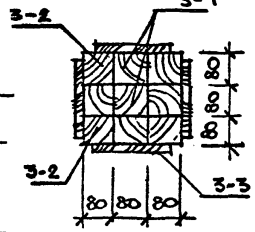

e - e

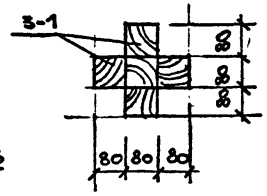

Поз. 3-3

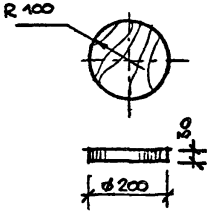

Конструкция семафора тип II аналогична конструкции семафора тип I

Знак-указатель выполняется из бруса 80×80 мм.

Спецификацию материалов на изделия см. лист 30

Привязан

ЛенЗНИИЭП	ГАП	РАДЕЕВ		6.11.83	Семафор тип II. Знак-указатель. Узлы. Детали.	320-066.84	– АС	29
	АРХ.	ХАЙРУЛЛИН		6.11.83				

Согласовано

Инв.№ подл. | Подпись и дата | Взам. инв.№

Копировал

Формат А4

1559/4

Поз. обозначение	Обозначение	Наименование	Кол	Масса ед., кг	Примечание
1		СЕМАФОР			
		ТИП I			
1-1		БРУС 100×100 ℓ=2700			
		ГОСТ 8486-66	2		0,054м³
1-2		БРЕВНО ⌀200 ℓ=720			
		ГОСТ 9463-72	3		0,07м³
1-3		ДОСКА 40×240 ℓ=300			
		ГОСТ 8486-66	1		0,003м³
1-4		ДОСКА 40×240 ℓ=150			
		ГОСТ 8486-66	2		0,003м³
1-5		ДОСКА 40×240 ℓ=1500			
		ГОСТ 8486-66	1		0,014м³
1-6		БОЛТ М12×260 ГОСТ 7798-70	6	—	1,5кг
1-7		ГАЙКА М12 ГОСТ 5915-70	6	—	0,09кг
1-8		ШАЙБА ⌀12	12	—	0,07кг
1-9		БЕТОН М150			0,18м³
1-10		ПЕСОК ГОСТ 8736-77			0,4м³
2		СЕМАФОР ТИП II			
2-1		БРУС 100×100 ℓ=1500			
		ГОСТ 8486-66	2		0,03м³

Поз. обозначение	Обозначение	Наименование	Кол	Масса ед., кг	Примечание
2-2		БРЕВНО ⌀200 ℓ=720			
		ГОСТ 9463-72	1		0,023м³
2-3		ДОСКА 40×240			
		ℓ=900	1		0,009м³
2-4		ДОСКА 40×240			
		ℓ=200 ГОСТ 8486-66	1		0,002м³
2-5		БОЛТ М12×260 ГОСТ 7798-70	2	—	0,5кг
2-6		ГАЙКА М12 ГОСТ 5915-70	2	—	0,03кг
2-7		ШАЙБА ⌀12	4	—	0,025кг
2-8		БЕТОН М 150		—	0,18м³
2-9		ПЕСОК ГОСТ 8736-77		—	0,4м³
3		ЗНАК-УКАЗАТЕЛЬ			
3-1		БРУС 80×80 ℓ=1300			
		ГОСТ 8486-66	5		0,042м³
3-2		БРУС 80×80 ℓ=240			
		ГОСТ 8486-66	4		0,006м³
3-3		БРЕВНО ⌀100 ℓ=30			
		ГОСТ 9463-72	4		0,0009м³
3-4		БЕТОН М150 ГОСТ 25192-82		—	0,18м³
3-5		ПЕСОК ГОСТ 8736-77		—	0,4м³

СОГЛАСОВАНО

Нач отд Радеев 6.VII.84
Н контр Пащенко 6.VII.84
Н констр Шепилевская 6.VII.84

Инв № подл. | Подпись и дата | Взам. инв №

ПРИВЯЗАН

ЛенЗНИИЭП	ГАП.	РАДЕЕВ		СЕМАФОР ТИП I, II. ЗНАК-УКАЗАТЕЛЬ. СПЕЦИФИКАЦИЯ МАТЕРИАЛОВ	320-066.84	-АС
	АРХ	ХАЙРУЛЛИН				Лист 30

Копировал

Формат 1559/4

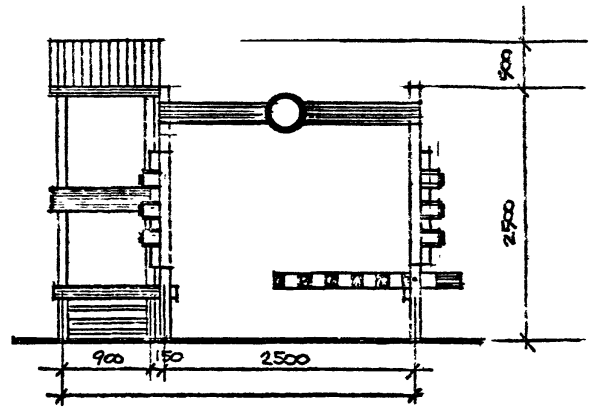

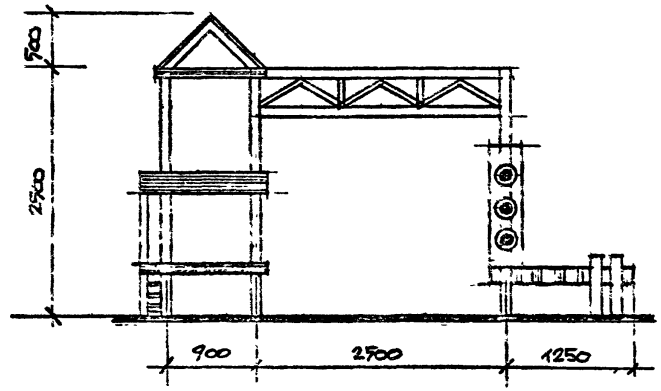

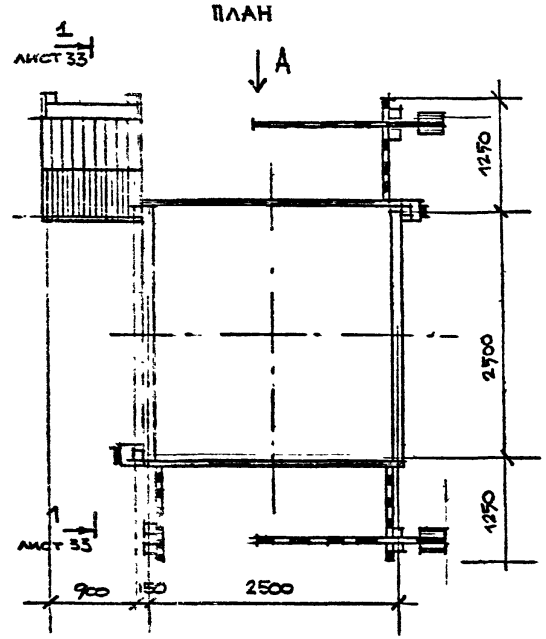

Игровая установка „Разъезд" устанавливается на перекрестке асфальтовых дорожек площадки „Транспортная"
„Разъезд" включает в себя: рамы со знаками и светофорами, шлагбаум с ограждением, навес.
Вид А см лист 32

ЛенЗНИИЭП	ГАП	РАДЕЕВ		Игровая установка „Разъезд" фасады. План.	320-066 94	- АС
	АРХ.	ХАЙРУЛЛИН				Лист 31

Копировал

Формат 1559/4

СОГЛАСОВАНО

Инв. № подл. | Подпись и дата | Взам. инв. №

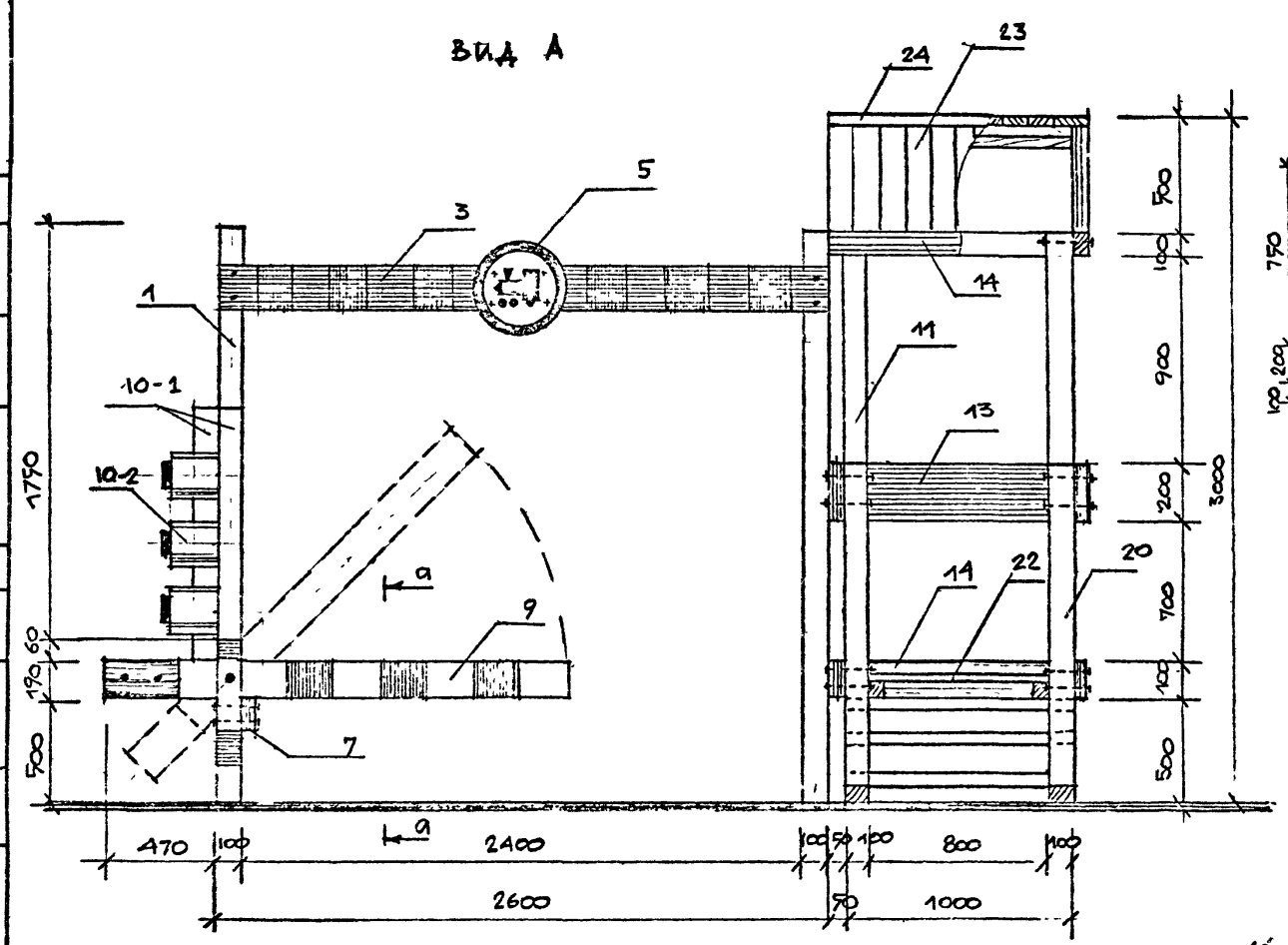

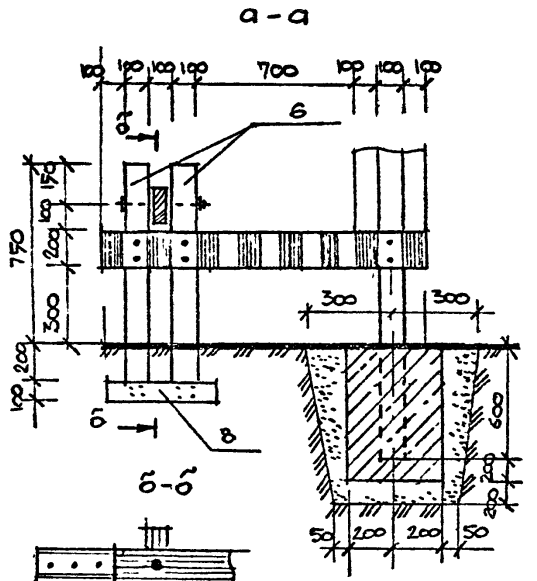

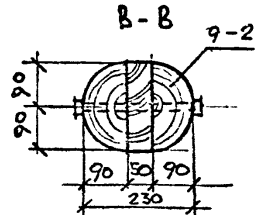

ШЛАГБАУМ (ПОЗ. 9)

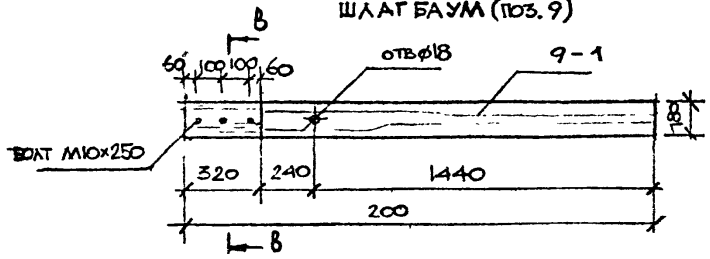

Стойки ограждения (поз 6) заглубляются в грунт. Подземную часть стоек обмазать битумом.
Рисунок на указателе (поз. 5) наносится по трафарету

Привязан

ЛенЗНИИЭП	ГАП	РАДЕЕВ			Игровая установка „Разъезд". Вид „А". Сечения	320-066.84	АС
	Н. контр.	ХАЙРУЛЛИН					Лист 32

Копировал

Формат А4

1559/4

Согласовано

Инв. № подл. | Подпись и дата | Взам. инв. №

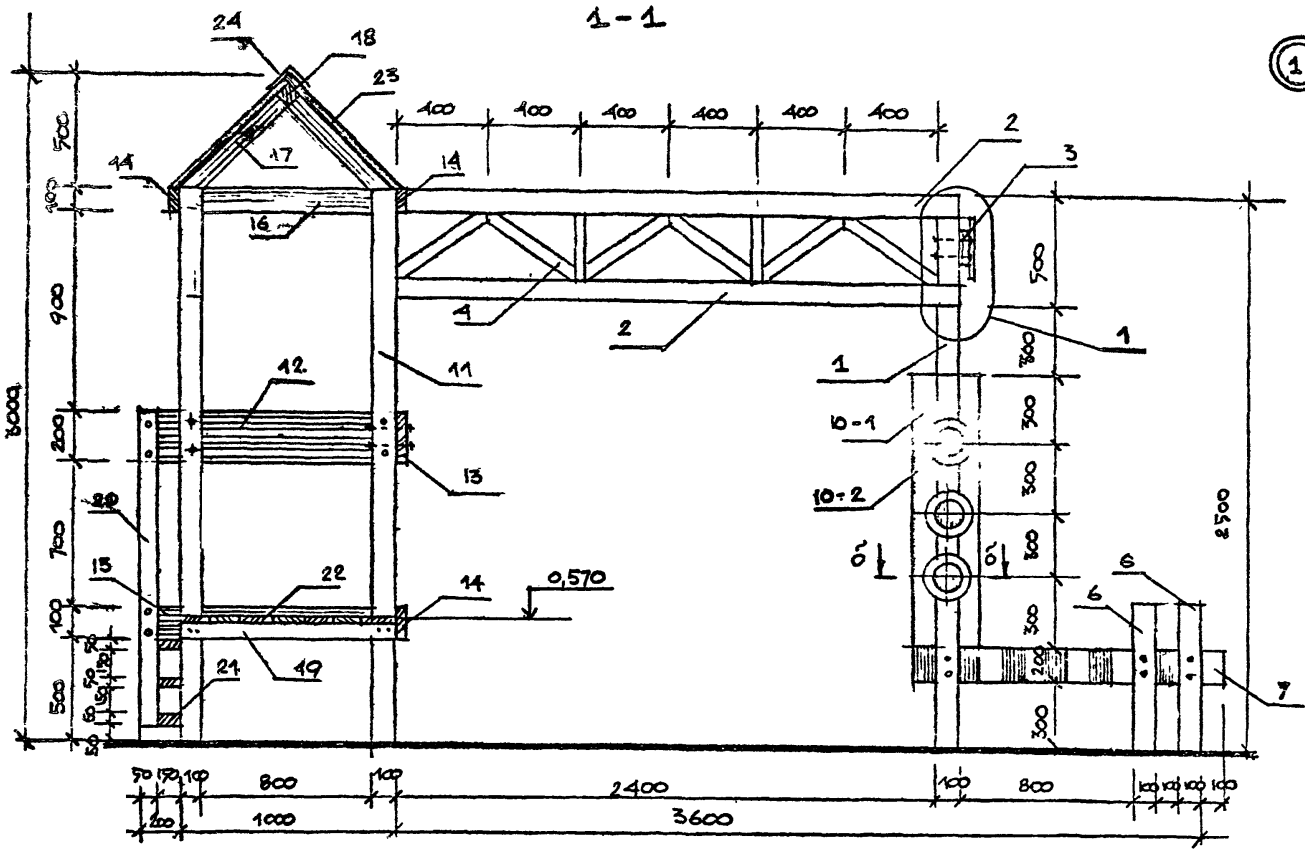

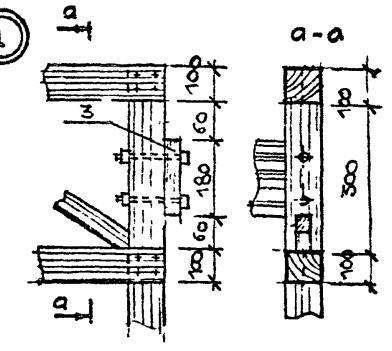

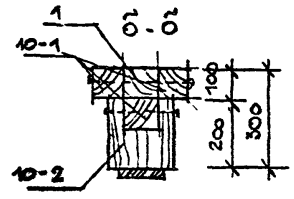

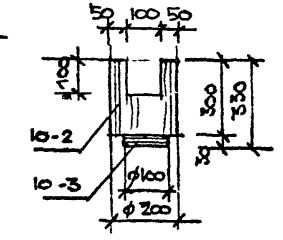

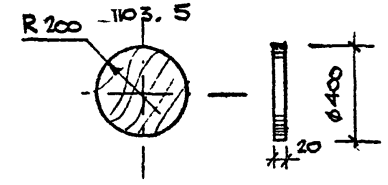

Навес игровой установки „Разъезд" выполняется из бруса 100×100 (стойки поз. 11), поперечных связей (поз. 12-16), брусьев кровли с настилом (поз. 17, 18, 23). Пол навеса поднят на 510 мм. Навес оборудуется лестницей-трапом.

Светофор выполняется из брусьев 100×100 (поз. 10-1) приби-ваемых к стойкам рамы и элементами имитирующими световыми знаками (поз. 10-2, 10-3)

Привязан

ЛенЗНИИЭП	ГАП	РАДЕЕВ		11.83	Игровая установка „Разъезд". Разрез 1-1. Узел „1"	320-066.84	-АС	Лист 33
	Арх.	Хайруллин		11.83				

Согласовано

Инв. № подл. | Подпись и дата | Взам. инв. №

Копировал

Формат А3

1559/4

Поз. обозначение	Обозначение	Наименование	Кол	Масса ед., кг	Примечание
1		Стойка 100×100			
		ℓ=3100 ГОСТ 8486-66	4		0,12м³
2		Брус 100×100 ℓ=2600			
		ГОСТ 8486-66	4		0,1 м³
3		Доска 50×175 ℓ=2600			
		ГОСТ 8486-66	2		0,046м³
4		Раскосы – брус 60×60			
		ℓ=500 ГОСТ 8486-66	12		0,022м³
5		Указатель – фанера			
		клееная γ=10мм 400×400	2		0,32м²
		ГОСТ 3916-69			
6		Стойка ограждения –			
		брус 100×100 ℓ=1050	6		0,063м³
7		Ограждение – доска			
		50×200 ℓ=1400 ГОСТ 8486-66	3		0,042м³
8		Опорный брус 100×100			
		ℓ=500 ГОСТ 8486-66	6		0,03м³
9		Шлагбаум	2		
9-1		Доска 50×175 ℓ=2000			
		ГОСТ 8486-66	1		0,018м³
9-2		Бревно ⌀180 ℓ=320			
		ГОСТ 8486-66	1		0,008м³

Поз. обозначение	Обозначение	Наименование	Кол	Масса ед., кг	Примечание
10		Светофор	2		
10-1		Брус 100×100 ℓ=1200			
		ГОСТ 8486-66	3		0,04м³
10-2		Бревно ⌀200 ℓ=200			
		ГОСТ 8486-66	3		0,019м³
10-3		Бревно ⌀100 ℓ=30			
		ГОСТ 8486-66	3		0,0007м³
11.		Стойки навеса –			
		брус 100×100 ℓ=2600	4		0,104м³
		ГОСТ 8486-66			
12		Ограждение – доска			
		50×200 ℓ=1200	2		0,024м³
		ГОСТ 8486-66			
13		Ограждение – доска			
		50×200 ℓ=1100 ГОСТ 8486-66	1		0,011м³
14		Обвязка – брус 50×100			
		ℓ=1100 ГОСТ 8486-66	3		0,017м³
15		Обвязка – брус 50×100			
		ℓ=1200 ГОСТ 8486-66	2		0,012м³
16		Обвязка – брус 50×100			
		ℓ=1000 ГОСТ 8486-66	2		0,01м³
17		Стропильный брус			
		75×75 ℓ=620 ГОСТ 8486-66	4		0,014м³

Инв.№ подл. | Подпись и дата | Взам. инв.№

Инв.№ подл. | Подпись и дата | Взам. инв.№

Согласовано

Привязан

Лен ЗНИИЭП	Гап.	Радеев		Игровая установка „Разъезд" Спецификация материалов (начало)	320-066.84	– АС	Лист 34
	Арх	Хайрулин				

Копировал

Формат 1559/4

Поз. обозначение	Обозначение	Наименование	Кол.	Масса ед., кг	Примечание
18		Коньковый брус 75×27			
		В=1000 ГОСТ 8486-66	1		0,006 м³
19		Брус пола 40×40 В=1000			
		ГОСТ 8486-66	2		0,003 м³
20		Стойка трапа - брус			
		50×100 В=1500 ГОСТ 8486-66	2		0,015 м³
21		Ступени - брус 40×150			
		В=1000 ГОСТ 8486-66	3		0,023 м³
22		Настил пола - доска			
		29×100 ГОСТ 8486-66			1 м² 20
23		Настил кровли - доска			
		16×100 ГОСТ 8486-66			1,8 м²
24		Сталь кровельная			
		0,8×100 В=1100 ГОСТ			0,11 м²
		Фундамент			
25		Бетон М150 ГОСТ 25192-82			1,1 м³
26		Песок ГОСТ 8736-77			2,9 м³
		Крепежные изделия			
27		Болт М10×170 ГОСТ 7798-70	60	—	7 кг
28		Болт М10×240 ГОСТ 7798-70	3	—	0,7
29		Гайка М10 ГОСТ 5915-70	63	—	0,72 кг

Поз. обозначение	Обозначение	Наименование	Кол.	Масса ед., кг	Примечание
30		Шайба ф10 ГОСТ 11371-78	126	—	0,51 кг
31		Болт М18×330 ГОСТ	2	—	1,3 кг
32		Гайка М18	2	—	0,09 кг
33		Шайба ф18	4	—	0,05 кг

План фундаментов

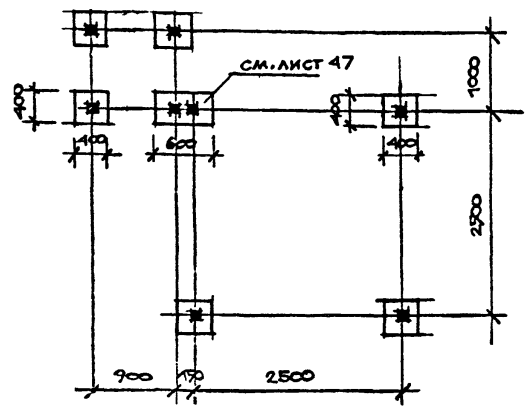

Фундамент монолитный бетонный с песчаной засыпкой стойки рам и навеса. Заглубляется на 600мм. Части стоек заглубляемых в фундамент обмазать битумом. Конструкцию фундамента см. лист 32 сечение а-а

Согласовано

Инв.№ подл. | Подпись и дата | Взам. инв.№

Привязан

Лен ЗНИИЭП	ГАП	Радеев		6.11.85	Игровая установка „Разъезд" Спецификация материалов (оконч.) План фундаментов	320-066.84	-АС	Лист 35
	Дрх.	Хайрудин		6.11.85				

Копировал

Формат А4

15.59/4

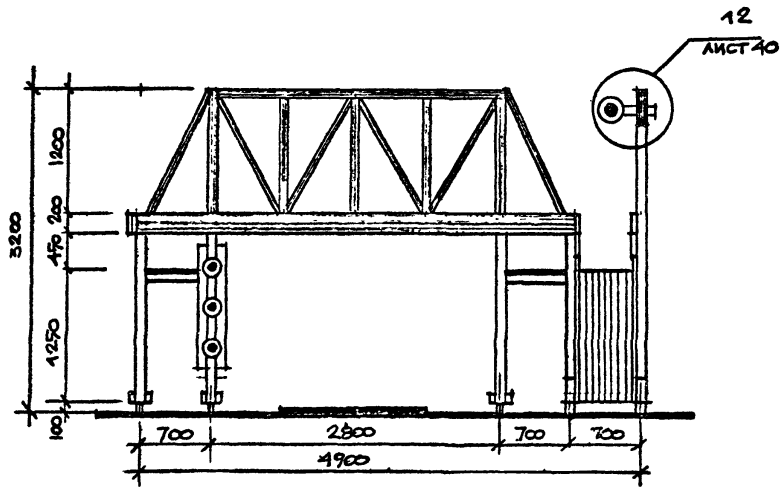

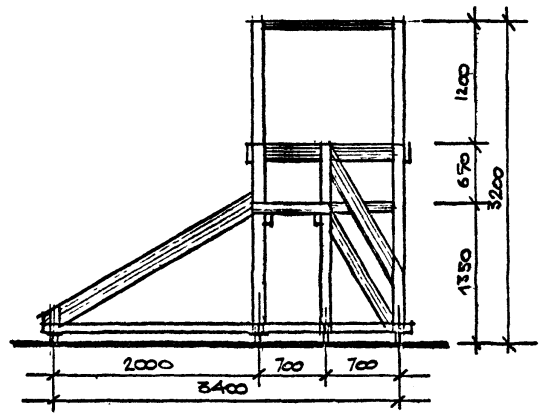

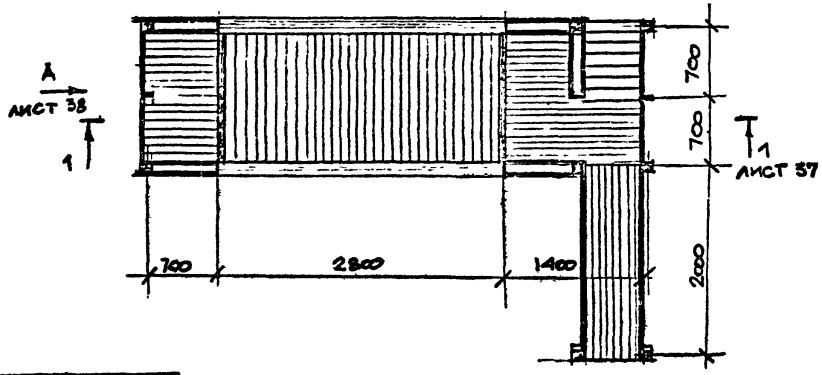

Игровая установка „Мост" выполнена в деревянных конструкциях.
Оборудуется верт. лестницей-лазалкой, горкой для съезжания, площадкой для пробегания с ограждением ввиде фермы, семафором
Сводная спецификация дана на листе 42,43

Нач. отд.	Радеев					
Гл. контр.	Пащенко					
Гл. констр.	Шепилевская					

Согласовано

Взам. инв. №

Подпись и дата

Инв. № подл.

Привязан

ЛенЗНИИЭП	ГАП	РАДЕЕВ		Игровая установка „Мост" фасады. План.	320-066.84 — АС
	АРХ.	ХАЙРУЛИ			Лист 36

Копировал

Формат 1559/4

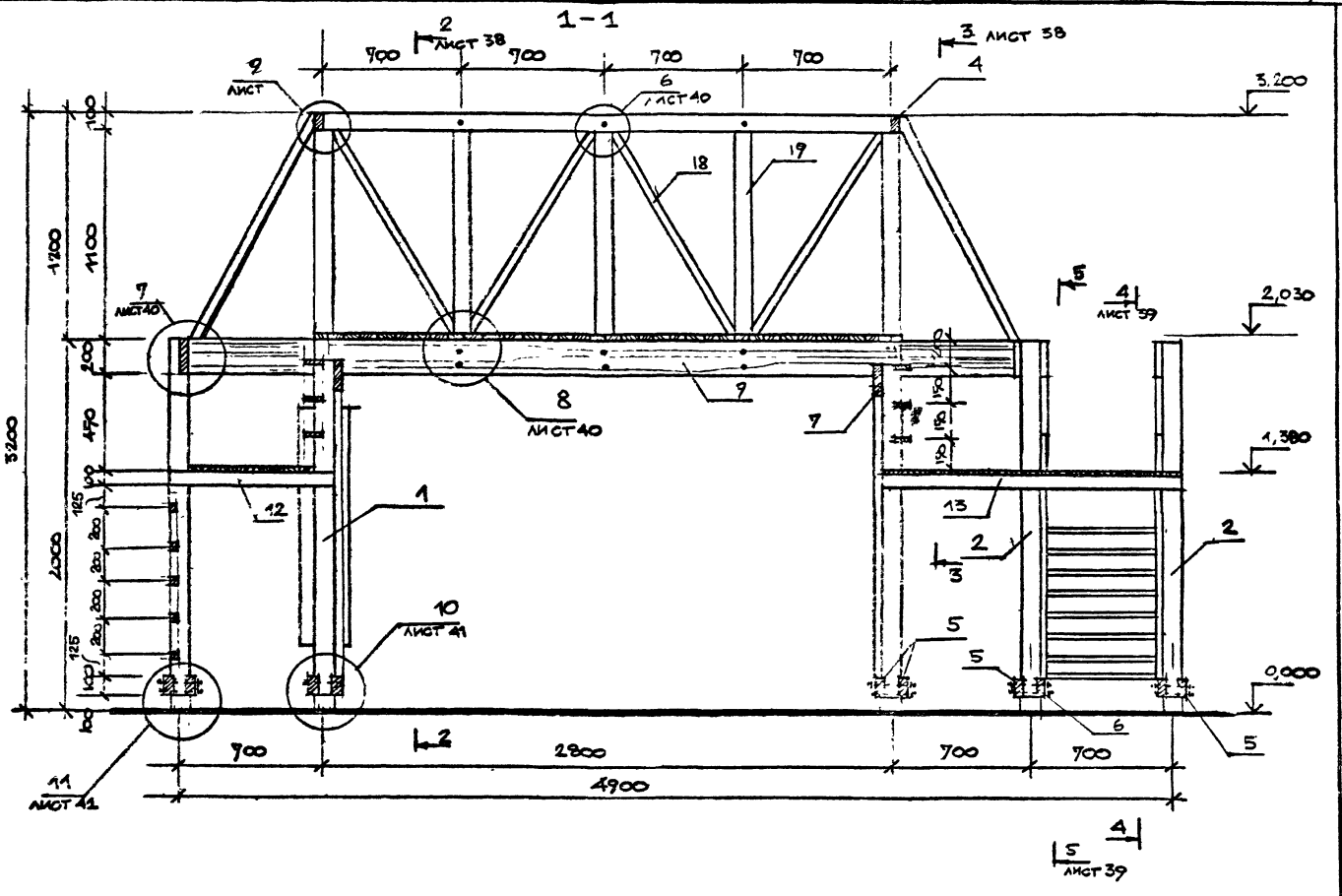

Привязан

ЛенЗНИИЭП	ГАП	РАДЕЕВ			Игровая установка „МОСТ" Разрез 1-1	320-066.84	-АС	Лист 37
	Арх.	ХАЙРУЛИН						

Копировал

Формат 1559/4

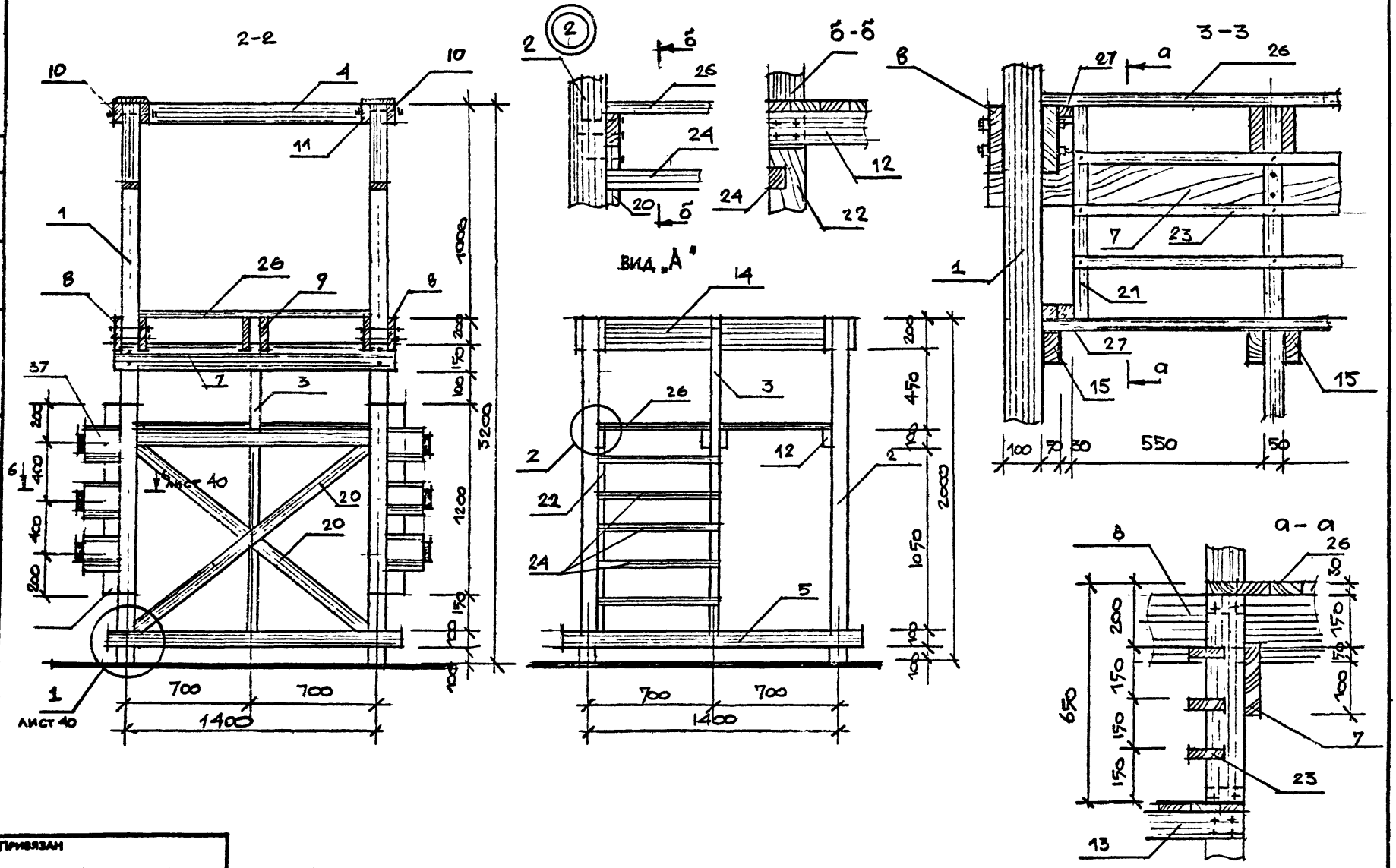

СОГЛАСОВАНО

Нач. отд.	Радеев	
Н.контр.	Ващенко	
Гл.констр.	Шепилевский	

Инв.№ подл. | Подпись и дата | Взам. инв. №

Привязан

ГАП	Радеев			Игровая установка „Мост" Вид „А", Разрез 2-2, 3-3
Арх	Уайрулин			

ЛенЗНИИЭП

320-066.84 -АС

Лист 38

Копировал

Формат А4

1559/4

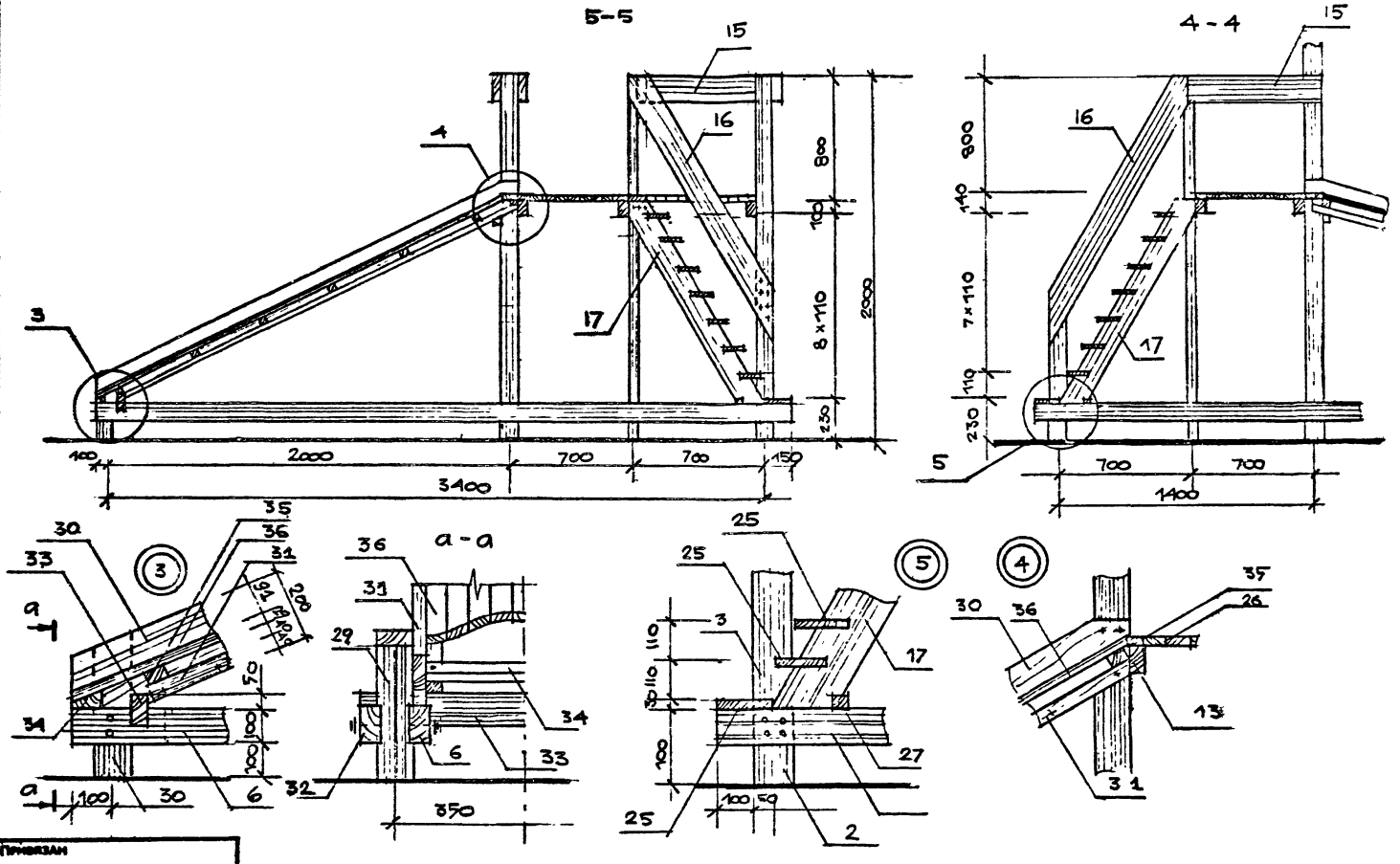

Привязан

ЛенЗНИИЭП	ГАП	РАДЕЕВ			Игровая установка „Мост" Разрез 4-4, 5-5. Узлы	320-066.84	-АС
	ДРХ.	ХАЙРУЛЛИН					Лист 39

Согласовано

Инв.№ подл. | Подпись и дата | Взам. инв.№

Копировал

Формат 1559/4

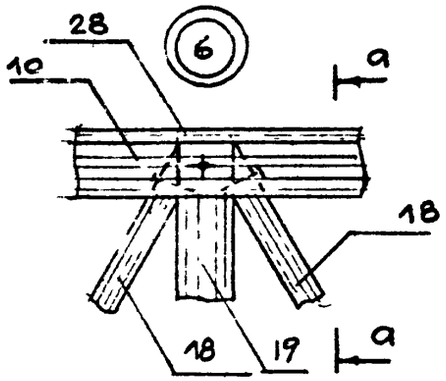

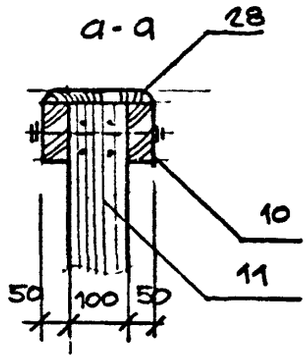

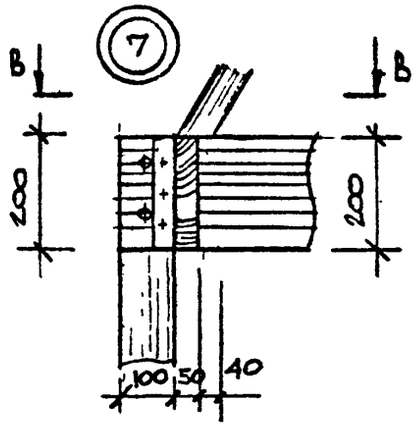

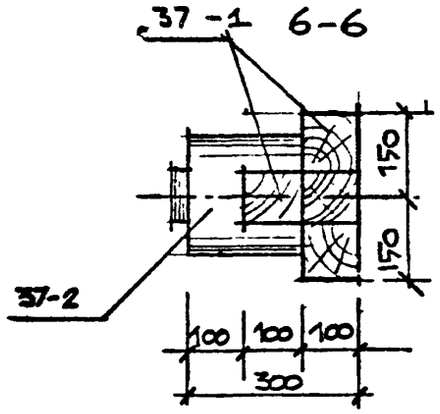

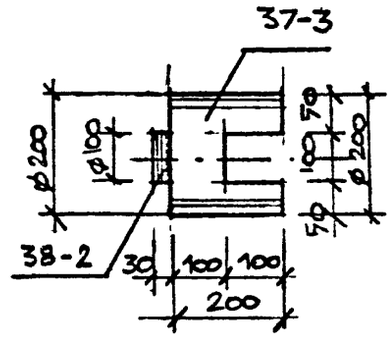

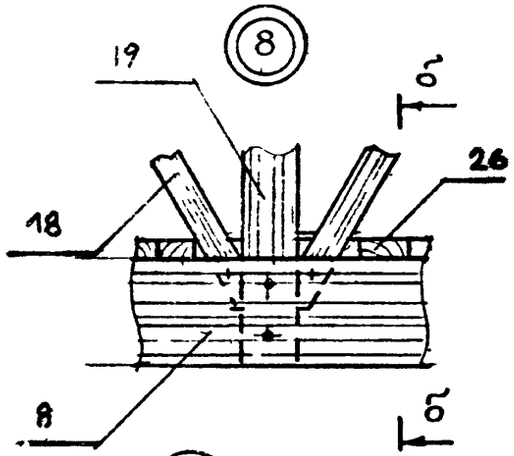

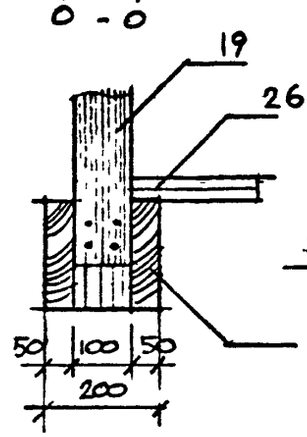

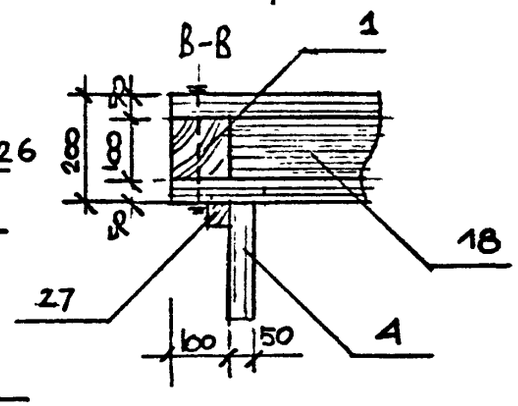

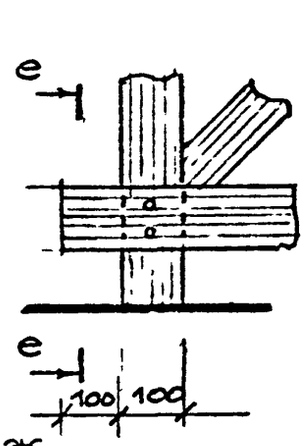

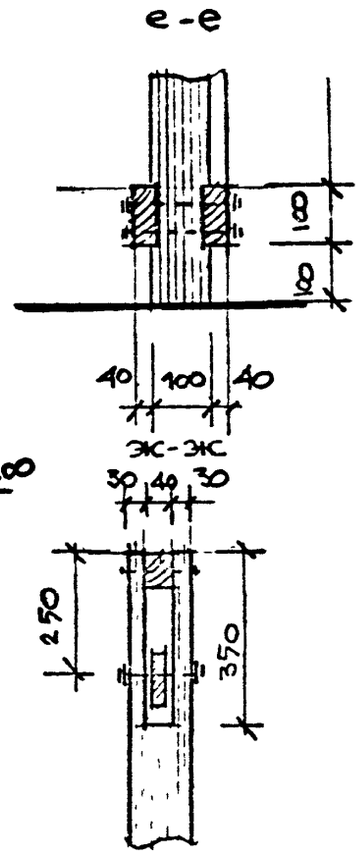

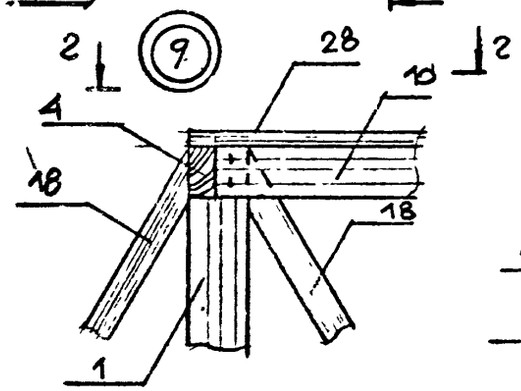

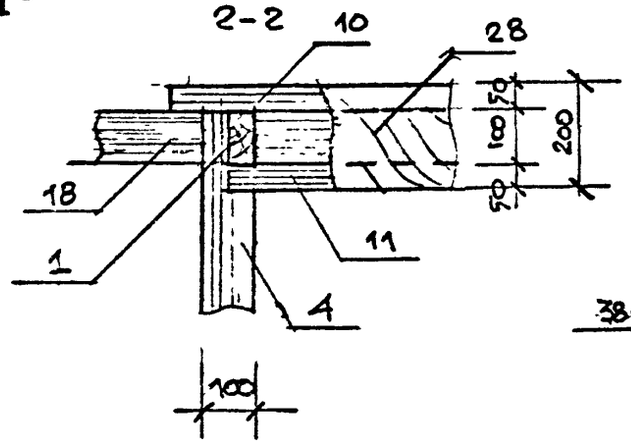

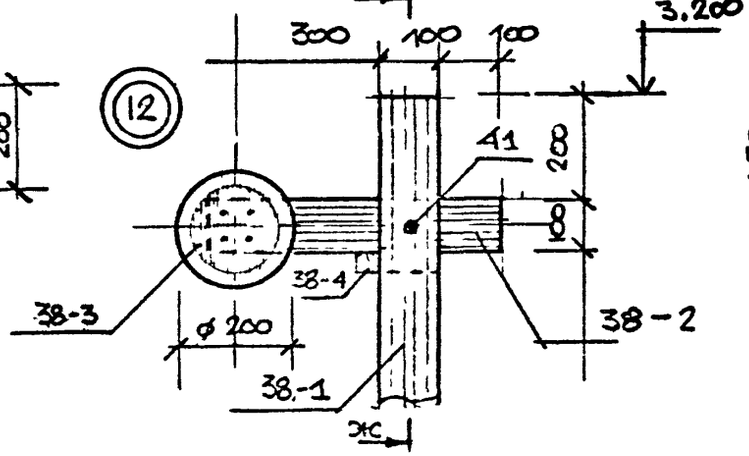

СОГЛАСОВАНО

Инв № подл. | Подпись и дата | Взам. инв №

ПРИВЯЗАН

ГАП	РАДЕЕВ		6.83
Нач. сект.	РАДЕЕВ		6.83
Н. контр.	ПАЩЕНКО		6.83
Гл. констр.	ШЕПЛАВСКАЯ		6.83

ЛенЗНИИЭП

Игровая установка «Мост»
Узлы. Сечения

320-06684 — АС

Копировал

Формат А3

План фундаментов

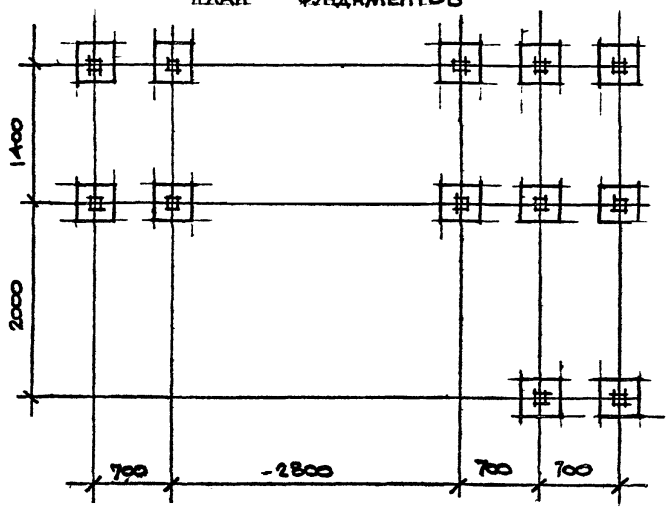

План нижних связей

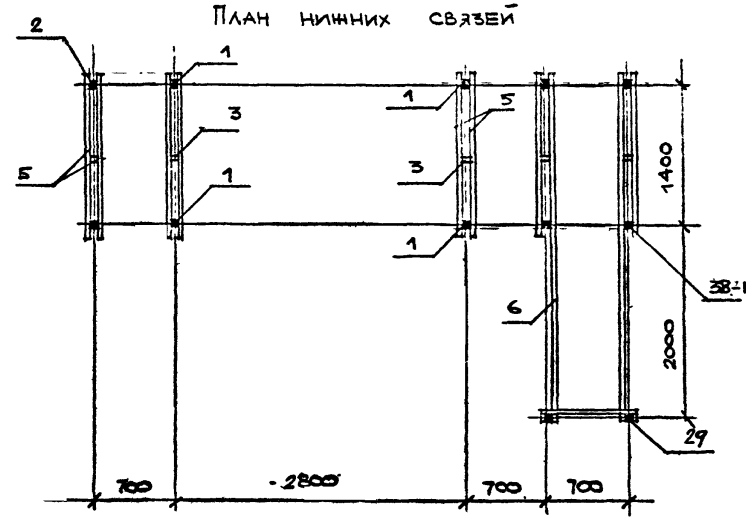

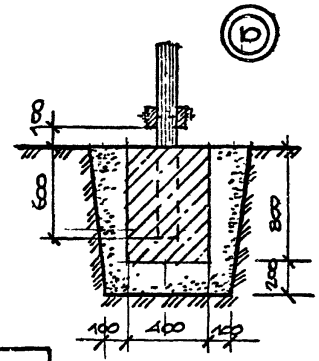

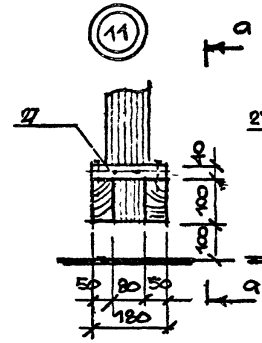

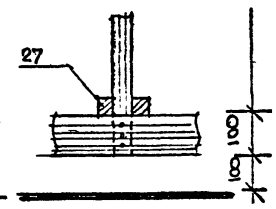

Фундаменты – монолитные бетонные с песчаной засыпкой.
Часть стоек заглубленных в фундамент обмазать битумом. (узел 10)

Привязан

ЛенЗНИИЭП	ГАП	Радеев		9.11.87	Игровая установка „Мост" План фундаментов. План нижних связей.	320-066.84	-АС Лист 41
	Арх.	Хайрулин		9.11.87			

Копировал

Формат 1559/4

Поз. обозначение	Обозначение	Наименование	Кол	Масса ед.,кг	Примечание
1		Стойка – брус 100×100			
		l= 3800 ГОСТ 8486-66	4		0,16м³
2		Стойка – брус 100×100			
		l= 2600 ГОСТ 8486-66	5		0,13м³
3		Стойка – брус 50×100			
		l= 1700 ГОСТ 8486-66	5		0,05м³
4		Верхн. попер. брус			
		50×100 l=1500 ГОСТ 8486-66	2		0,015м²
5		Нижний попер. брус			
		50×100 l=1700 ГОСТ 8486-66	8		0,06м³
6		Нижний попер. брус			
		50×100 l=3650 ГОСТ 8486-66	2		0,04м³
7		Средний попер. брус			
		50×150 l=1600 ГОСТ 8486-66	2		0,024м³
8		Прод. брус 50×200			
		l=4300 ГОСТ 8486-66	4		0,17м³
9		Прод брус 50×200			
		l=2900 ГОСТ 8486-66	2		0,06м³
10		Прод. брусья фермы			
		50×100 l=3000 ГОСТ 8486-66	2		0,03м³
11		Прод. брус фермы			
		50×100 l=2800 ГОСТ 8486-66	2		0,028м³
12		Прод. брус площадки			
		50×100 l=800 ГОСТ 8486-66	6		0,024м³

Поз. обозначение	Обозначение	Наименование	Кол	Масса ед.,кт	Примечание
13		Прод. брус площадки			
		50×100 l=1500 ГОСТ 8486-66	3		0,023м³
14		Ограждение площадки			
		50×200 l=1200 ГОСТ 8486-66	1		0,012м³
15		Ограждение – доска			
		50×200 l=800 ГОСТ 8486-66	2		0,016м³
16		Ограждение лестницы			
		50×200 l=1900 ГОСТ 8486-66	2		0,04м³
17		Косоур – доска 50×150			
		l=1900 ГОСТ 8486-66	2		0,03м³
18		Раскос фермы – брус			
		50×100 l=1500 ГОСТ 8486-66	12		0,9м³
19		Стойка фермы – брус			
		100×100 l=1400 ГОСТ 8486-66	6		0,08м³
20		Раскос – брус 50×100			
		l=1800 ГОСТ 8486-66	4		0,04м³
21		Стойка верт. лестницы			
		– брус 50×100 l=650 ГОСТ 8486-66	4		0,013м²
22		Стойка лестницы –			
		брус 50×100 l=1050 ГОСТ 8486-66	4		0,021м³
23		Ступени – доска 29×100			
		l=1400 ГОСТ 8486-66	6		0,024м³
24		Перекладины лестницы			
		60×60 l=650 ГОСТ 8486-66	5		0,12м³
25		Ступени – брус 40×150			
		l=600 ГОСТ 8486-66	7		0,032м³

Согласовано

Инв.№ подл. | Подпись и дата | Взам. инв.№

Привязан

ГАП	Радеев		
Арх	Хайрулин		

ЛенЗНИИЭП

Игровая установка «Мост»
Спецификация материалов (начало)

320-066.84

Копировал

Формат А4

Поз. обозначение	Обозначение	Наименование	Кол	Масса ед., кг	Примечание
26		Настил площадок –			
		доска 29×100 ГОСТ 8486-66			0,9м²
27		Крепежный брус 40×40			
		ГОСТ 8486-66 8п.м.			0,01м²
28		Накладка – доска			
		22×200 ℓ=3000 ГОСТ 8486-66	2		0,013м²
		Горка	1		
29		Стойка спуска – брус			
		100×100 ℓ=1000 ГОСТ 84866	2		0,02м³
30		Доска 50×200 ℓ=2600			
		ГОСТ 8486-66	2		0,052м³
31		Брус 40×40 ℓ=2500			
		ГОСТ 8486-66	2		0,008м³
32		Брус 50×100 ℓ=100			
		ГОСТ 8486-66	2		0,001м³
33		Попер. брус ℓ=800			
		50×100 ГОСТ 8486-66	1		0,004м³
34		Попер. брусок 60×60			
		ℓ=600 ГОСТ 8486-66	1		0,0021м³
35		Попер. бруски – 40×40			
		ℓ=600 ГОСТ 8486-66	7		0,007м³
36		Настил горки – доска			
		29×100 ГОСТ 8486-66			1,5м²

Поз. обозначение	Обозначение	Наименование	Кол	Масса ед., кг	Примечание
37		Светофор	2		
37-1		Брус 100×100 ℓ=1200	3		0,04м³
		ГОСТ 8486-66			
37-2		Бревно ⌀200 ℓ=200			
		ГОСТ 9462-71	3		0,019м³
37-3		Бревно ⌀100 ℓ=30			
		ГОСТ 9462-71	3		0,0007м³
38		Семафор	1		
38-1		Стойка – брус 100×100			
		ℓ=3800 ГОСТ 8486-66	1		0,04м³
38-2		Держатель – доска			
		22×100 ℓ=550 ГОСТ 8486-66	1		0,012м³
38-3		Знак – оцинк. сталь			
		0,8×200×200 ГОСТ	2		0,8м²
38-4		Стопорн. брус 40×40			
		ℓ=100 ГОСТ 8486-66	1		0,0002м³
		Фундамент			
39		Бетон М-150 ГОСТ 25192-82			1,3м³
40		Песок ГОСТ 8736-77			3,5м³
		Крепежные элементы			
41		Болт М16×240 ГОСТ 7798-70	80		33кг
42		Гайка М14 ГОСТ 5915-70	80		2,7кг
43		Шайба ⌀14 ГОСТ 11371-78	160		1,8кг

Согласовано

Рук. отд. Радеев 9.XII.83
Н. контр. Пащенко 9.XII.83
Гл. констр. Шепилевск. 9.XII.83

Взам. инв. №

Подпись и дата

Инв. № подл.

Привязан

ЛенЗНИИЭП	ГАП	Радеев	9.XII.83	Игровая установка „Мост" Спецификация материалов (оконч.)	320-066.84 – АС
	Арх.	Хайруллин	9.XII.83		Лист 43

Копировал

Формат 1559/4

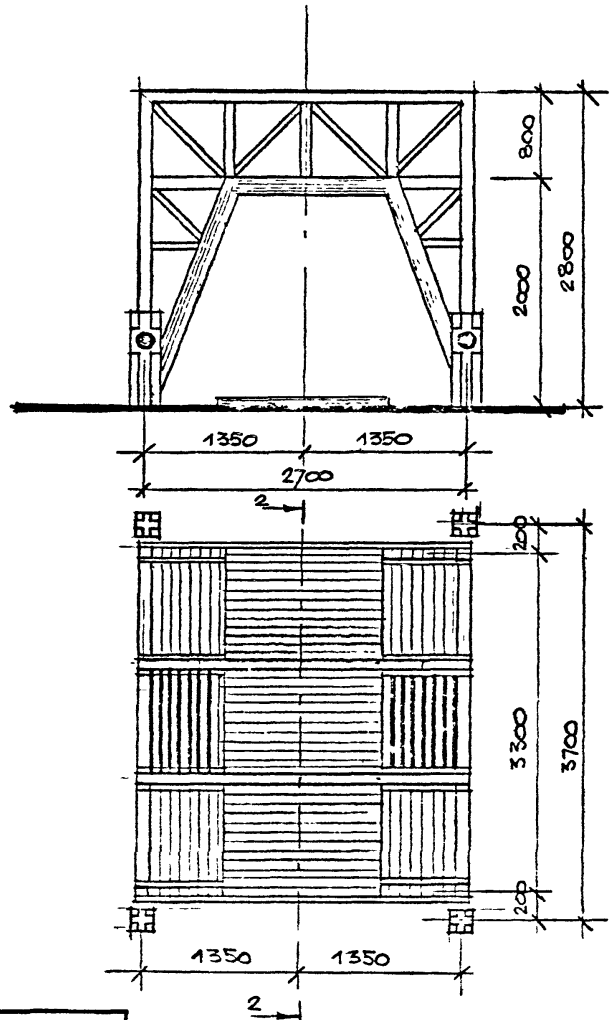

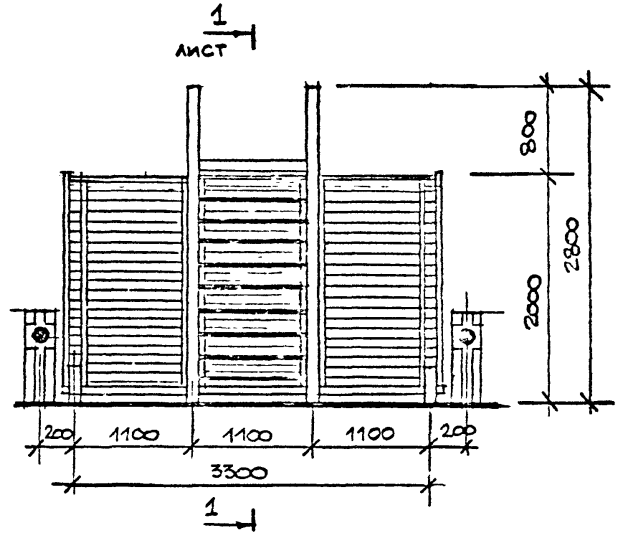

Игровая установка „Тоннель" представляет из себя рамную конструкцию обшитую досками.
„Тоннель оборудуется лестницей-лазалкой и знаками-указателями (лист). Ограждением верхней площадки является ферма.
Спецификация материалов см. лист. 48

Инв № подл	Подпись и дата	Взам. инв №	Рук. отд.	Радеев		Согласовано
			Н. контр.	Пащенко		
			Гл. конструк.	Шевилевский		

Привязан

ЛенЗНИИЭП	ГАП	Радеев		Игровая установка „Тоннель" фасады. План.	320-066.84	44
	ДОУ					

Копировал

Формат 1559/4

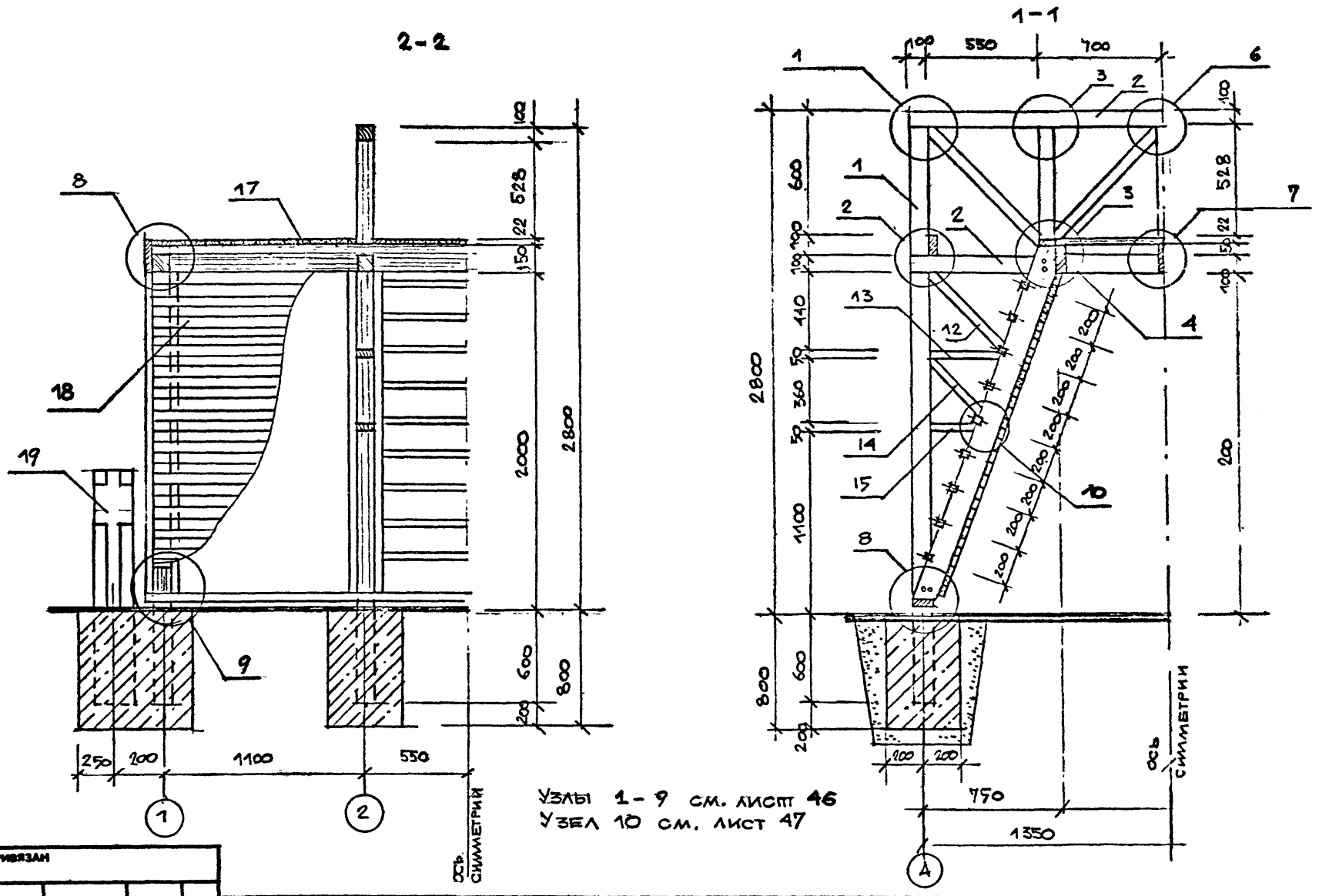

Узлы 1-9 см. лист 46
Узел 10 см. лист 47

Рук.отд.	Радеев						
Н.контр.	Пащенко						
Гл.констр.	Щепилевск						

СОГЛАСОВАНО

Инв.№ подл. | Подпись и дата | Взам. инв.№

Привязан

ЛенЗНИИЭП	ГАП	Радеев		Игровая установка „Точнель" Разрез 1-1, 2-2	320-066.84	-АС	Лист 47
	Арх	Хайрулин				

Копировал

Формат 1559/4

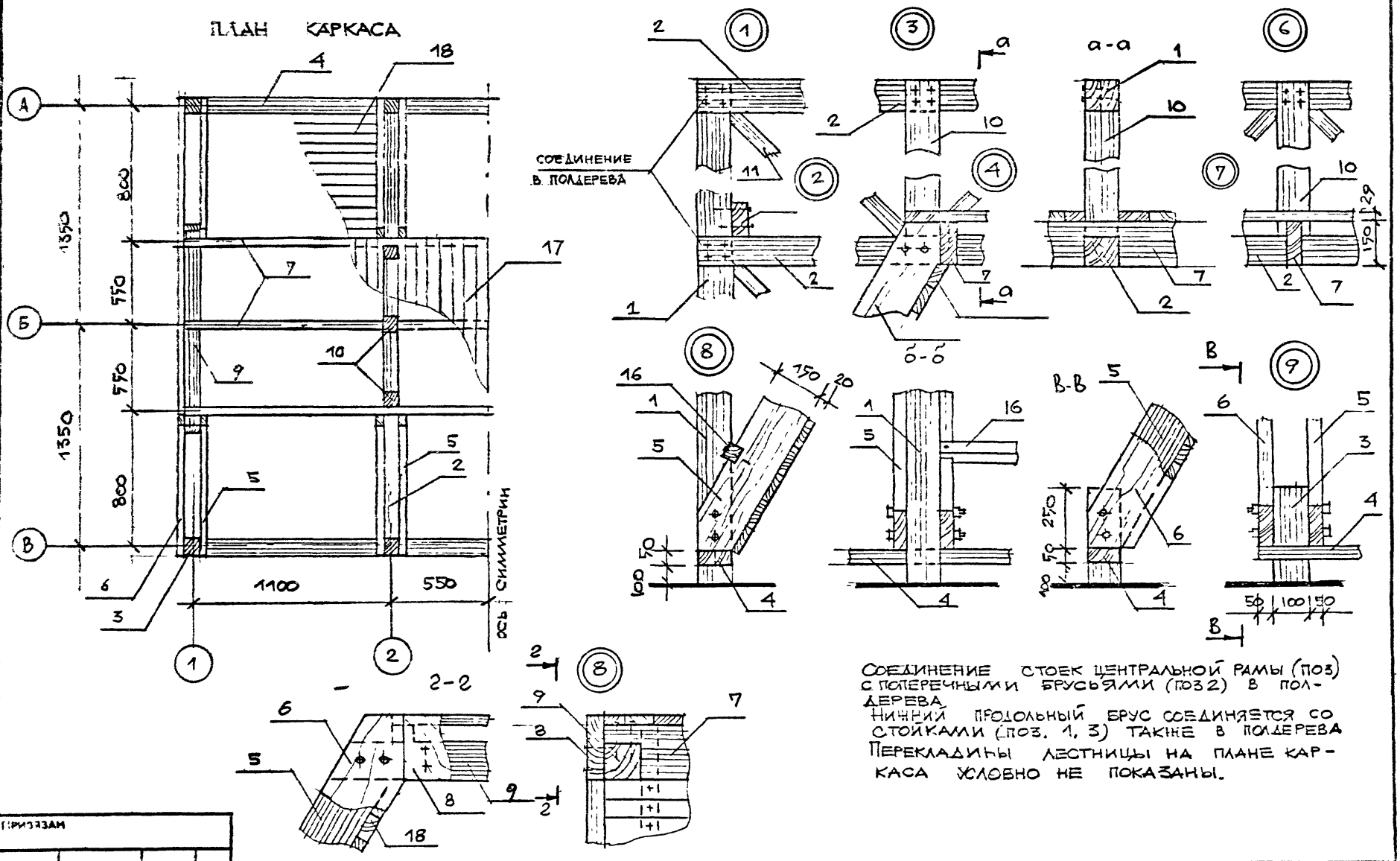

СОЕДИНЕНИЕ СТОЕК ЦЕНТРАЛЬНОЙ РАМЫ (ПОЗ) С ПОПЕРЕЧНЫМИ БРУСЬЯМИ (ПОЗ 2) В ПОЛДЕРЕВА.
НИЖНИЙ ПРОДОЛЬНЫЙ БРУС СОЕДИНЯЕТСЯ СО СТОЙКАМИ (ПОЗ. 1, 3) ТАКЖЕ В ПОЛДЕРЕВА
ПЕРЕКЛАДИНЫ ЛЕСТНИЦЫ НА ПЛАНЕ КАРКАСА УСЛОВНО НЕ ПОКАЗАНЫ.

СОГЛАСОВАНО

ПРИВЯЗАН

ЛенЗНИИЭП	ГАП	РАДЕЕВ		ИГРОВАЯ УСТАНОВКА „ТОННЕЛЬ" ПЛАН КАРКАСА. УЗЛЫ 1-9	320-066.84 — АС
	АРХ	ХАЙРУЛИН			

Копировал

Формат 1559/4

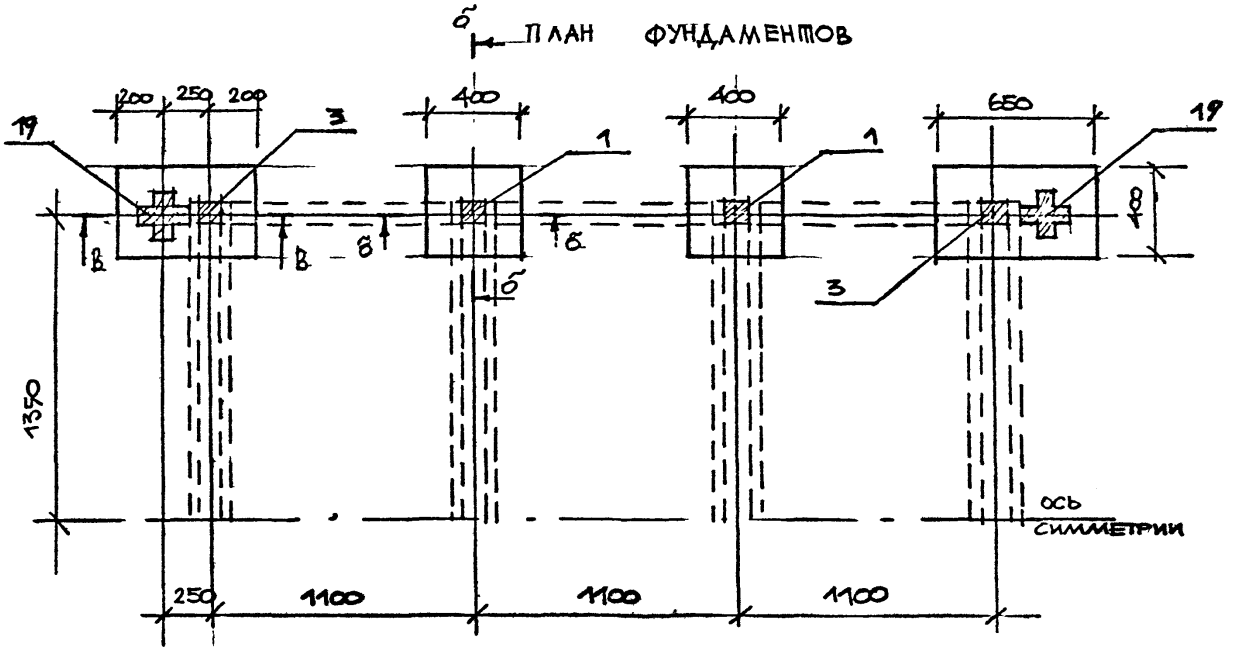

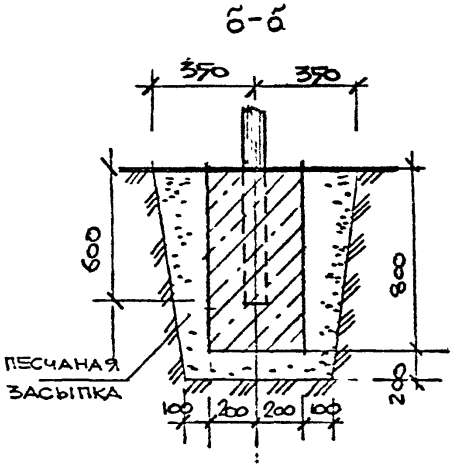

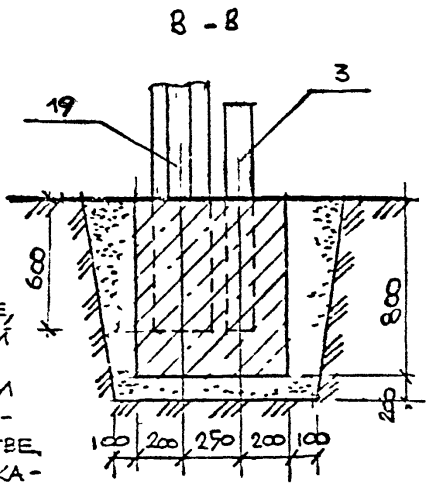

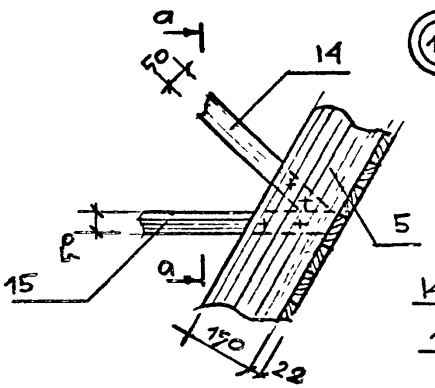

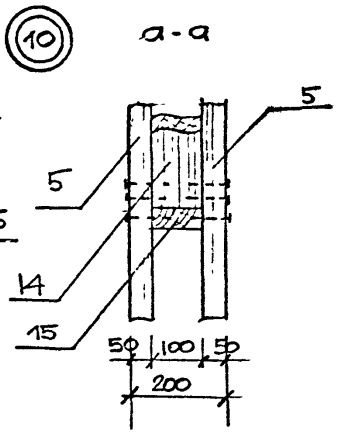

ФУНДАМЕНТЫ МОНОЛИТНЫЕ, БЕТОННОНЫЕ С ПЕСЧАНОЙ ЗАСЫПКОЙ.
СТОЙКИ И ЗНАКИ-УКАЗАТЕЛИ ВВОДЯТСЯ В ТЕЛО ФУНДАМЕНТА ПРИ ЕГО УСТРОЙСТВЕ. ЧАСТИ СТОЕК И ЗНАКОВ-УКАЗАТЕЛЕЙ НАХОДЯЩИЕСЯ В ФУНДАМЕНТЕ ОБМАЗАТЬ БИТУМОМ.

СОГЛАСОВАНО

РУК. ОТД.	РАДЕЕВ		
Н. КОНТР.	ПАЩЕНКО		
ГЛ. КОНСТР.	ШЕПИЛЕВСК.		

ВЗАМ. ИНВ. №

ПОДПИСЬ И ДАТА

ИНВ. № ПОДЛ.

ПРИВЯЗАН

ЛенЗНИИЭП	ГАП	РАДЕЕВ			ИГРОВАЯ УСТАНОВКА „ТОННЕЛЬ" ПЛАН ФУНДАМЕНТОВ. УЗЕЛ „10" СЕЧЕНИЯ.	320-066.84 —АС	ЛИСТ 47
	АРХ	ХАЙРУЛЛИН					

Копировал

Формат 1559/4

Поз. обозначение	Обозначение	Наименование	Кол.	Масса ед., кг	Примечание
1		Стойка рамы – брус			
		100×100 ℓ=3400 ГОСТ 24454-80	4		0,14 м³
2		Поперечина рамы – брус			
		100×100 ℓ=2800 ГОСТ 24454-80	4		0,12 м³
3		Опорный брус – 100×100			
		ℓ=1100 ГОСТ 24454-80	4		0,044 м³
4		Обвязка – брус 50×100			
		ℓ= 3700 ГОСТ 24454-80	2		0,04 м³
5		Наклонная стойка – брус			
		50×150 ℓ=2300 ГОСТ 24454-80	12		0,21 м³
6		Наклонная стойка – брус			
		50×175 ℓ=2340 ГОСТ 24454-80	4		0,082 м³
7		Продольная балка – брус			
		50×150 ℓ=3400 ГОСТ 24454-80	3		0,078 м³
8		Накладка – брус 50×175			
		ℓ=1200 ГОСТ 24454-80	2		0,021 м³
9		Попер. брус 100×100			
		ℓ=1300 ГОСТ 24454-80	2		0,013 м³
10		Стойка огражд. – брус			
		100×100 ℓ=700 ГОСТ 24454-80	6		0,042 м³
11		Подкос – брус 50×100			
		ℓ= 880 ГОСТ 24454-80	8		0,035 м³

Поз. обозначение	Обозначение	Наименование	Кол.	Масса ед., кг	Примечание
12		Подкос – брус 50×100			
		ℓ= 700 ГОСТ 24454-80	4		0,014 м³
13		Подкос – брус 50×100			
		ℓ=500 ГОСТ 24454-80	4		0,01 м³
14		Подкос – брус 50×100			
		ℓ= 500 ГОСТ 24454-80	4		0,01 м³
15		Подкос – брус 50×100			
		ℓ=360 ГОСТ 24454-80	4		0,007 м³
16		Перекладина 60×60			
		ℓ=1000 ГОСТ 24454-80	18		0,065 м³
17		Зашивка отен – доска			
		22×100 ГОСТ 24454-80			13,2 м²
18		Покрытие кровли –			
		доска 22×100 ГОСТ 24454-80			4,62 м²
19	лист 29	Знак-указатель	4		
20		Фундамент			
20-1		Бетон М150 ГОСТ 25192-82			1,34 м³
20-2		Песок ГОСТ 8736-77			2,8 м³
		Крепежные изделия			
21		Болт М14×220 ГОСТ	24	–	5,1 кг
22		Гайка М14 ГОСТ	24	–	0,37 кг
23		Шайба Ф14 ГОСТ	48	–	0,3 кг

Согласовано

Рук. отд. Радеев 9.XII.89
Н. контр. Пащенко 9.XII.89
Гл. конст. Шепилов 9.XII.89

Взам. инв. №

Подпись и дата

Инв. № подл.

Привязан

ЛенЗНИИЭП

ГАП	Радеев		9.XII.89
Арх.	Хайруллин		9.XII.89

Игровая установка „Тоннель"
Спецификация материалов

320-066.84 –АС

Копировал

Формат 1553,4

Госстрой СССР
ЦЕНТРАЛЬНЫЙ ИНСТИТУТ ТИПОВОГО ПРОЕКТИРОВАНИЯ
Свердловский филиал
620062, г.Свердловск-62, ул.Чебышева,4
Заказ №2879 Инв.№ 1559/4 тираж 600
Сдано в печать 18.09 1985г цена 1-94

gost.e-ecolog.ru