ТИПОВЫЕ ПРОЕКТНЫЕ РЕШЕНИЯ
320-066.84

„МАЛЫЕ АРХИТЕКТУРНЫЕ ФОРМЫ И ЭЛЕМЕНТЫ БЛАГОУСТРОЙСТВА ДЛЯ РАЙОНОВ КРАЙНЕГО СЕВЕРА. ЖИЛАЯ ЗОНА".

АЛЬБОМ III.

ИГРОВАЯ ТЕМАТИЧЕСКАЯ ПЛОЩАДКА „ЗООПАРК"

1559/3

Привязан

gost.e-ecolog.ru

ТИПОВЫЕ ПРОЕКТНЫЕ РЕШЕНИЯ
320-066.84

„МАЛЫЕ АРХИТЕКТУРНЫЕ ФОРМЫ И ЭЛЕМЕНТЫ БЛАГОУСТРОЙСТВА ДЛЯ РАЙОНОВ КРАЙНЕГО СЕВЕРА ЖИЛАЯ ЗОНА"

АЛЬБОМ III

СОСТАВ ПРОЕКТА

АЛЬБОМ I	ПЕРВИЧНЫЕ ДЕТСКИЕ ИГРОВЫЕ ПЛОЩАДКИ
АЛЬБОМ II	ИГРОВАЯ ТЕМАТИЧЕСКАЯ ПЛОЩАДКА „ДОЗОРНАЯ"
АЛЬБОМ III	ИГРОВАЯ ТЕМАТИЧЕСКАЯ ПЛОЩАДКА „ЗООПАРК"
АЛЬБОМ IV	ИГРОВАЯ ТЕМАТИЧЕСКАЯ ПЛОЩАДКА „ТРАНСПОРТНАЯ"
АЛЬБОМ V	ИГРОВАЯ ТЕМАТИЧЕСКАЯ ПЛОЩАДКА „ГИМНАСТИЧЕСКИЙ ГОРОДОК"

технический проект утвержден Госгражданстроем от 29 июля 1983г. Приказ № 274
введен в действие Ленгипроэ приказом от 30 января 1984 г. №

РАЗРАБОТАН Ленгипроэ
ГЛ. ИНЖЕНЕР ИНСТИТУТА /Е.Б. Никифоров/
ГЛ. АРХИТЕКТОР ПРОЕКТА /О.Н. Радеев/

1559/3

Привязан

Инв. №

Лист	Наименование	Примечание
1	Общие данные /начало/	
2,3	Общие данные /продолжение/	
4	Общие данные /окончание/	
5	Номенклатура малых архитектурных форм/начало/	
6	Номенклатура малых архитектурных форм/окончание/	
7	Игровая тематическая площадка "Зоопарк".	
	Разбивочный чертеж.	
8	Игровая тематическая площадка "Зоопарк"	
	Разрезы.	
9	Игровая тематическая площадка "Зоопарк"	
	Сводная спецификация.	
10	Декоративный вход-арка "Зайцы" Общие виды.	
	Техническое описание.	
11	Декоративный вход-арка "Зайцы" Разрезы. Узлы.	
12	Декоративный вход-арка "Зайцы" Общий вид.	
	Разрезы	
13	Декоративный вход-арка "Зайцы" Детали. Разрезы.	
14	Декоративный вход-арка "Зайцы" Металличес-	
	кие стойки. Детали.	
15	Декоративный вход-арка "Зайцы".	
	Спецификация /начало/	
16	Декоративный вход-арка "Зайцы".	
	Спецификация /окончание/	

Лист	Наименование	Примечание
17	Горка для съезжания "Кони." Общие виды.	
	Техническое описание.	
18	Горка для съезжания "Кони." Разрез	
19	Горка для съезжания "Кони" Узлы. Разрезы	
20	Горка для съезжания "Кони." Узлы. Разрезы.	
21	Горка для съезжания "Кони. Узлы Детали.	
22	Горка для съезжания "Кони". Лестница. Разрезы	
23	Горка для съезжания "Кони."	
	Спецификация /начало/	
24	Горка для съезжания "Кони" Спецификация/окончание/	
25	Качели "Тигры" Общие виды.	
26	Качели "Тигры." Фрагмент /стойка/. Разрезы.	
27	Качели "Тигры" Детали. Узлы. Разрезы.	
28	Качели "Тигры." Подвес сидения. Разрезы. Детали.	
29	Качели "Тигры." Спецификация /начало/	
30	Качели "Тигры." Спецификация/продолжение/	
31	Качели "Тигры" Узлы. Спецификация/окончание/	
32	Установка для лазания "Верблюд." Общие виды.	
	Техническое описание.	
33	Установка для лазания "Верблюд" Разрезы.	
34	Установка для лазания "Верблюд." Узлы. Разрезы.	

Согласовано

Инв. № подл. | Подпись и дата | Взам. инв. №

Нач. отд. Рацеев
Н. контр. Пащенко
ГИП Рацеев
Ст. конст. Шелимова

Настоящий проект выполнен в соответствии с действующими нормами и правилами (в том числе по взрыво-пожарной безопасности)

Главный инженер проекта Рацеев

Привязан

Инв. №

320-066.84

Малые архитектурные формы и элементы благоустройства для районов Крайнего Севера. Жилая зона

Нач. отд.	Рацеев		10.1.84
Н. контр.	Пащенко		10.1.84
ГИП	Рацеев		10.1.84
Ст. арх.	Пащенко		10.1.84
Арх.	Зверева		10.1.84

Стадия	Лист	Листов
Р	1	

Общие данные (начало)

ЛенЗНИИЭП

Копировал

Формат 1559/1

Лист	Наименование	Примечание
35	Установка для лазания "Верблюд" Детали.	
36	Установка для лазания "Верблюд". Спецификация	
37	Игровая установка "Жираф". Общие виды. Техническое описание	
38	Игровая установка "Жираф" Разрез. Детали.	
39	Игровая установка "Жираф" Узлы. Разрезы	
40	Игровая установка "Жираф". Узлы. Разрезы.	
41	Игровая установка "Жираф". Спецификация /начало/	
42	Игровая установка "Жираф" Спецификация /окончание/	
43	Игровая установка "Кошка". Общие виды. Техническое описание.	
44	Игровая установка "Кошка". Разрезы. Узел II.	
45	Игровая установка "Кошка". Детали. Узел I.	
46	Игровая установка "Кошка". Спецификация.	
47	Устройство для лазания "Ежик". Общие виды Техническое описание.	
48	Устройство для лазания "Ежик". Монтажная схема. Разрезы.	
49	Устройство для лазания "Ежик". Железобетонная оболочка ОБ-1П. Опалубка. Спецификация	
50	Устройство для лазания "Ежик". Железобетонная оболочка ОБ-1Л. Опалубка. Спецификация	
51	Устройство для лазания "Ежик". Железобетонные оболочки. ОБ-1П, ОБ-1П. Армирование. Спецификация	
52	Устройство для лазанья "Ежик". Деревянные	

Лист	Наименование	Примечание
	детали. Спецификация.	
53	Скамья "Такса". Общие виды. Разрезы. Техническое описание.	
54	Скамья "Такса". Детали.	
55	Скамья "Такса". Спецификация.	
56	Песочница "Змей-Горыныч". Общий вид. Техническое описание.	
57	Песочница "Змей-Горыныч" План.	
58	Песочница "Змей-Горыныч". Вид „А". Сечения.	
59	Песочница "Змей-Горыныч" Узлы. Разрез А-А	
60	Песочница "Змей-Горыныч" Спецификация	
61	Качалка "Сова". Общие виды. Техническое описание.	
62	Качалка "Сова". Разрезы.	
63	Качалка "Сова" Разрезы. Узлы. Деталь.	
64	Качалка "Сова". Разрезы. Детали.	
65	Качалка "Сова". Спецификация /начало/	
66	Качалка "Сова". Спецификация /окончание/	
67	Бум "Утята". Общие виды.	
68	Бум "Утята". Игровой элемент „Утенок".	
69	Бум "Утята". Сечения. Узлы. Детали.	
70	Бум "Утята". Узлы. Сечение А-А.	
71	Бум „Утята". Спецификация.	
72	Арена-манеж. Общие виды. План фундаментов.	
73	Арена-манеж. Узлы. Сечения.	
74	Арена-манеж. Фрагмент ограждения. Разрезы.	
75	Арена-манеж. Узлы. Детали. Разрезы.	

Согласовано

Начальн. Вдеев

Инв.№ подл. | Подпись и дата | Взам. инв.№

Привязан

ЛенЗНИИЭП | ГАП Разеев | Арх. Зверева | 10.1.84 | Общие данные /продолжение/ | 320-066.84 | -АС | Лист 2

Копировал | Формат 1559/3

Лист	Наименование	Примечание
76	Арена-манеж. Лестница. Разрезы. Узлы.	
77	Арена-манеж. Спецификация /начало/	
78	Арена - манеж. Спецификация /продолжение/.	
79	Арена - манеж. Спецификация /окончание/	
80	Амфитеатр тип I.	
81	Амфитеатр тип I. Армирование. Спецификация.	
82	Амфитеатр тип I. Армирование. Ведомость расхода стали.	
83	Амфитеатр тип II. План. Разрез А-А	
84	Амфитеатр тип II. Армирование. Спецификация.	
85	Амфитеатр тип II Армирование. Ведомость расхода стали.	
86	Амфитеатры тип I, II Узлы. Спецификация.	
87	Вольер. Общие виды. Спецификация	
88	Вольер. Лестница. Ветрозащитная стенка. Сечения.	

Ведомость ссылочных документов

Обозначение	Наименование	Примечание
Т.П. 310-1-22	Малые архитектурные формы и элементы благоустройства для улиц и площадей городов Западной Сибири Альбом I. Малые архитектурные формы	ЛенЗНИИЭП г. Ленинград

Ведомость основных комплектов рабочих чертежей

Обозначение	Наименование	Примечание
Альбом I	Первичные детские игровые площадки	
Альбом II	Игровая тематическая площадка "Дозорная"	
Альбом III	Игровая тематическая площадка "Зоопарк"	
Альбом IV	Игровая тематическая площадка "Транспортная"	
Альбом V	Игровая гимнастическая площадка "Гимнастический городок"	
Альбом VI	Сметы.	

Привязан

Инв. № подл. | Подпись и дата | Взам. инв. №

Нач. отд. Радеев | Н. контр. Пашенко | Гл. конст. Шепелева

Согласовано

Верно

ЛенЗНИИЭП	ГАП	Радеев		Общие данные /продолжение/	320-066.84 -АС	Лист 3
	Арх.	Зверева				

Копировал

Формат 1559/3

ВЕДОМОСТЬ СПЕЦИФИКАЦИЙ

Лист	Наименование	Примечание
9	Сводная спецификация Площадка „Зоопарк"	
15,16	Спецификация на „Декоративную арку-вход "Зайцы"	
23,24	Спецификация на горку для съезждания "Кони".	
29-31	Спецификация на качели "Тигры".	
36	Спецификация на установку для лазания "Верблюд".	
41,42	Спецификация на игровую установку "Жираф".	
46	Спецификация на игровую установку "Кошка".	
52	Спецификация на устройство для лазанья "Ежик".	
55	Спецификация на скамью "Такса".	
60	Спецификация на песочницу "Змей-Горыныч".	
65,66	Спецификация на качалку "Сова".	
71	Спецификация на бум "Утята".	
77-79	Спецификация на арену-манеж.	
81	Спецификация на амфитеатр тип I.	
84,86	Спецификация на амфитеатр тип II.	
89	Спецификация на "Вольеры".	

Пояснительная записка

ПРОЕКТ ИГРОВОЙ ТЕМАТИЧЕСКОЙ ПЛОЩАДКИ "ЗООПАРК" РАЗРАБОТАН ДЛЯ ГОРОДОВ И ПОСЁЛКОВ КРАЙНЕГО СЕВЕРА (IA, IБ, II КЛИМАТИЧЕСКИХ ПОДРАЙОНОВ С ВЕЧНОМЁРЗЛЫМИ ГРУНТАМИ) И МОЖЕТ ТАКЖЕ ПРИМЕНЯТЬСЯ ВО II-М КЛИМАТИЧЕСКОМ РАЙОНЕ.

ДЕТСКАЯ ИГРОВАЯ ПЛОЩАДКА "ЗООПАРК" ПРЕДСТАВЛЯЕТ СОБОЙ КОМПЛЕКТ МАЛЫХ АРХИТЕКТУРНЫХ ФОРМ И ОБОРУДОВАНИЯ ДЛЯ ЛАЗАНИЯ, СКОЛЬЗАНИЯ, БАЛАНСИРОВАНИЯ И Т.Д. ВЫПОЛНЕННЫХ В ВИДЕ СТИЛИЗОВАННЫХ ЗВЕРЕЙ.

В ПРОЕКТЕ ПРЕДСТАВЛЕН ВАРИАНТ ПЛАНИРОВАЧНОГО РЕШЕНИЯ "ЗООПАРКА" С КРУГЛЫМИ ПРИПОДНЯТЫМИ ПЛОЩАДКАМИ- "ВОЛЬЕРАМИ" ДЛЯ УСТАНОВКИ МАЛЫХ АРХИТЕКТУРНЫХ ФОРМ.

ВСЁ ОБОРУДОВАНИЕ ВЫПОЛНЯЕТСЯ ИЗ БРЁВЕН РАЗЛИЧНЫХ ДИАМЕТРОВ, БРУСЬЕВ И ДОСОК.

СОЕДИНЕНИЕ ДЕРЕВЯННЫХ ЭЛЕМЕНТОВ НА ВРУБКАХ, НАГЕЛЯХ И С ПОМОЩЬЮ МЕТАЛЛИЧЕСКИХ ДЕТАЛЕЙ И БОЛТОВ.

ФУНДАМЕНТЫ - БЕТОННЫЕ, МОНОЛИТНЫЕ, С ПЕСЧАННОЙ ПОДСЫПКОЙ.

ДЕРЕВЯННЫЕ ДЕТАЛИ ОБОРУДОВАНИЯ ДОЛЖНЫ ИЗГОТАВЛИВАТЬСЯ ИЗ ДРЕВЕСИНЫ ХВОЙНЫХ ПОРОД I И II СОРТА.

ОТДЕЛКА - ТОНИРОВАНИЕ И ПОКРАСКА МАСЛЯНЫМИ КРАСКАМИ СОГЛАСНО ЧЕРТЕЖАМ.

АВТОРЫ ПРОЕКТА

КОМПЛЕКСНЫЙ ОТДЕЛ БЛАГОУСТРОЙСТВА, ИНТЕРЬЕРОВ И АРХИТЕКТУРНОГО МОДЕЛИРОВАНИЯ (К О Б И А М)

АРХИТЕКТОРЫ: РАДЕЕВ О.Н.
ЗВЕРЕВА Е.М.
ПАШЕНКО В.Н.
ЛОСЕВ В.В.
ХАЙРУЛЛИН Х.Х.

КОНСТРУКТОР: ШЕПИЛЕВСКАЯ Т.М.
ИНЖЕНЕР: ЛЕБЕДЕВА Л.А.
СТАРШИЙ НАУЧНЫЙ СОТРУДНИК ОТДЕЛА АРХИТЕКТУРЫ СЕВЕРА КАНДИДАТ АРХИТ.- БРУСНИКИН Ю.Л.

Согласовано
Начал. Радеев
Н.контр. Пашенко
Гл.конс. Шепилевская

Взам. инв. №
Подпись и дата
Инв. № подл.

Привязан

NN п.п.	Наименование элементов	Эскиз	Габариты/м/ L	B	H	Лист
1	2	3	4	5	6	7
1.	Декоративный вход-арка «Зайцы»	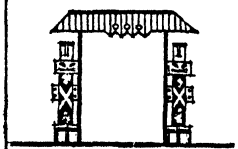	3,0	0,5	2,6	10-16
2.	Горка для съезжания «Кони»		4,52	1,12	2,7	17-24
3.	Качели «Тигры»	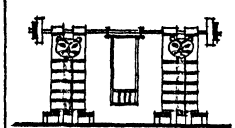	4,0	0,35	2,0	25-31

NN п.п.	Наименование элементов	Эскиз	Габариты/м/ L	B	H	Лист
1	2	3	4	5	6	7
4.	Установка для лазания «Верблюд»	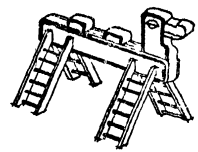	2,94	2,0	2,4	32-36
5.	Игровая установка «Жираф».	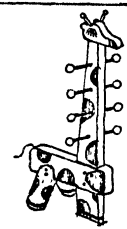	1,3	1,26	2,69	37-42
6.	Игровая установка «Кошка»	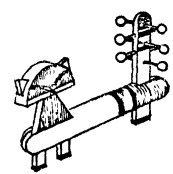	2,6	0,7	1,8	43-46

Согласовано

Нач отд Радеев
Н контр Пащенко
Гл конст Шевченковская

Взам. инв №

Подпись и дата

Инв № подл

Привязан

ЛенЗНИИЭП	ГАП	Радеев		I.84	Номенклатура малых архитектурных форм /начало/	320-066.84 - АС	Лист 5
	архит.	Зверева		I.84			

Копировал

Формат 1559/

NN п.п.	Наименование элементов	Эскиз	Габариты /м/ L	B	H	Лист
1	2	3	4	5	6	7
7.	Устройство для лазания «Ежик»		2,5	2,0	1,7	47-52
8.	Скамья «Такса»	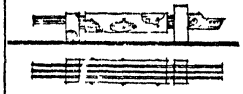	2,8	0,4	0,4	54-55
9.	Песочница «Змей-Горыныч»	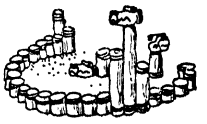	4,0	3,0	1,8	56-60
10.	Качалка «Соба»	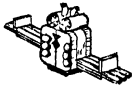	4,7	0,56	1,16	61-66

NN п.п.	Наименование элементов	Эскиз	Габариты /м/ L	B	H	Лист
1	2	3	4	5	6	7
11.	Бум «Утята»	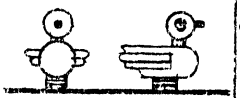	0,6	0,46	0,74	67-71
12.	Арена-манеж.	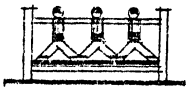	4,0	4,0	1,36	72-79
13	Амфитеатр тип I	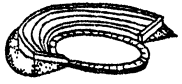	14,6	9,8	1,68	80-82
14.	Амфитеатр тип II.	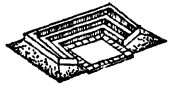	11,8	8,9	1,36	83-86

Согласовано

Нач отд. Радеев

Подпись и дата

Взам инв №

Инв № подл

Привязан

ЛенЗНИИЭП	ГАП	Радеев	Радеев	Номенклатура малых архитектурных форм /окончание/	320-066.84	-АС
	Арх.	Толмачева				Лист 6

Копировал

Формат 1559/3

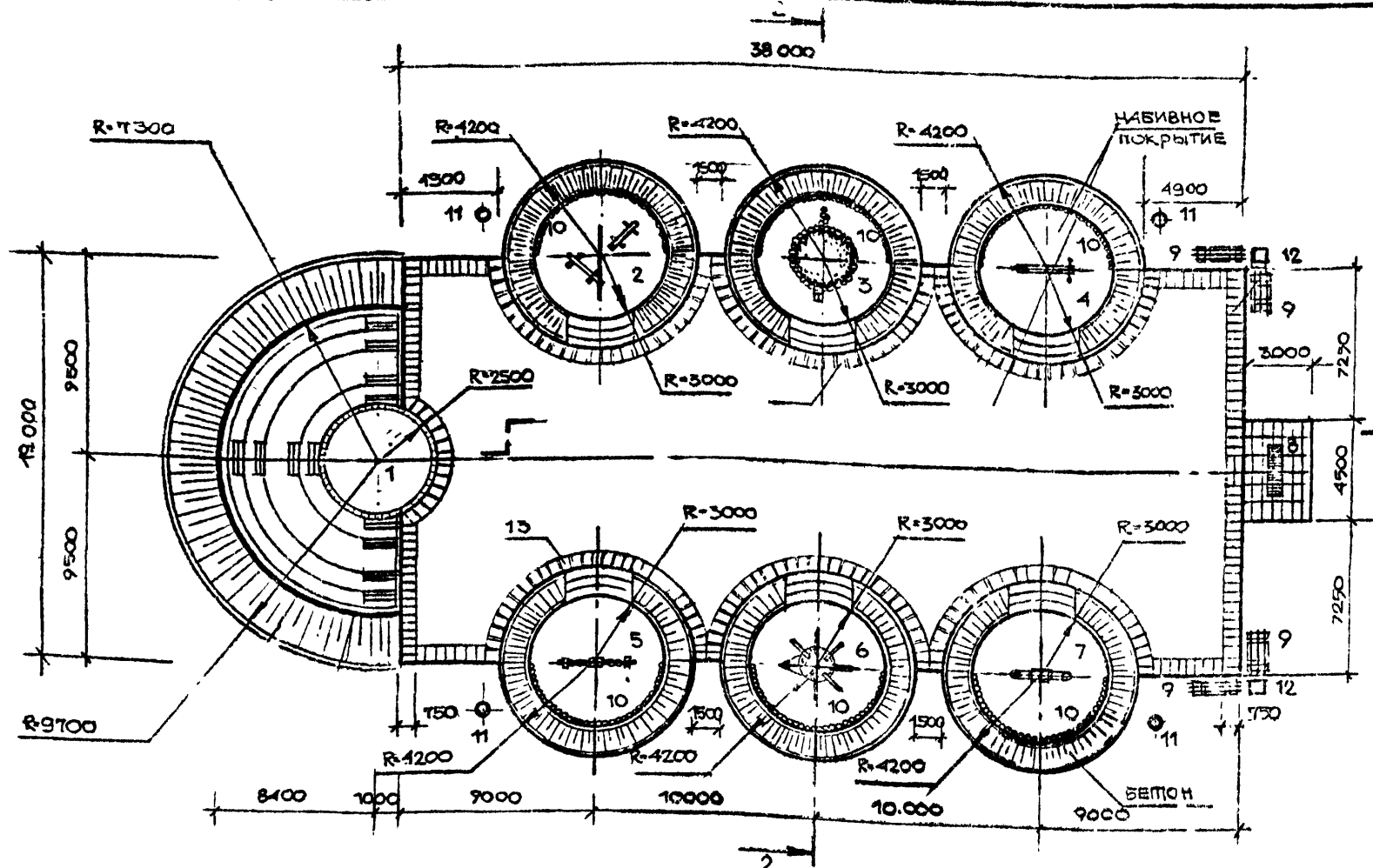

Игровая тематическая площадка „Зоопарк состоит из прямоугольной площадки размером 19×38м и расположенными по периметру, приподнятыми, круглыми площадками. На них размещены игровые устройства и ветрозащитные стенки. Покрытие площадок набивное, основание круглых площадок песчаное откосы из бетона. Главный вход на площадку запроектирован в виде декоративной арки. По периметру площадки укладывается бетонная плитка. Со стороны входа размещаются скамьи. Освещение - 4 светильника.

Экспликация

1. Амфитеатр (тип I)
2. Игровая установка „Жираф" – 2 шт
3. Песочница „Змей Горыныч
4. Игровая установка „Кошка" – 1 шт
5. Качели „Тигры" – 1 шт
6. Устройство для лазания „Ёжик" – 1 шт
7. Качалка „Сова" – 1 шт
8. Декоративный вход-арка „Зайцы" – 1 шт
9. Скамья „Такса" – 4 шт
10. Ветрозащитная стенка из бревен – 6 шт.
11. Светильники – 4 шт
12. Урна – 2 шт.
13. Плиты мощения.

Нач. отд.	Радеев					
Н. контр.	Пащенко					
Гл. констр.	Шепилевский					

СОГЛАСОВАНО

ВЗАМ. ИНВ. №

ПОДПИСЬ И ДАТА

ИНВ. № ПОДЛ.

ПРИВЯЗАН

ЛенЗНИИЭП	ГАП	РАДЕЕВ		I.84	Игровая тематическая площадка "Зоопарк" разбивочный чертеж	320-066.84 -АС
	АРХИТ	ЗВЕРЕВА		I.84		7

Копировал

Формат 1559/3

1 - 1

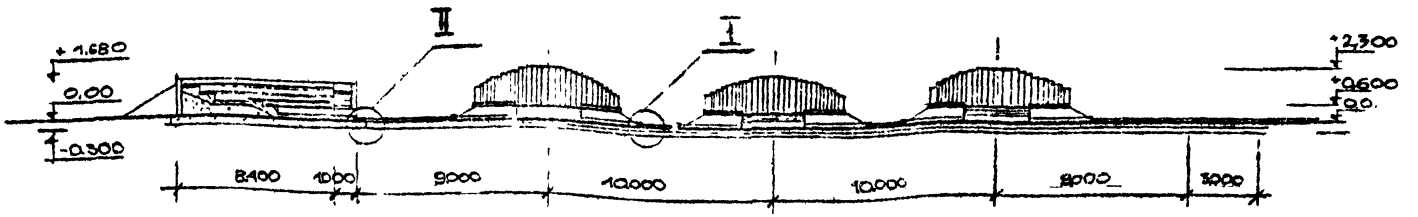

2 - 2

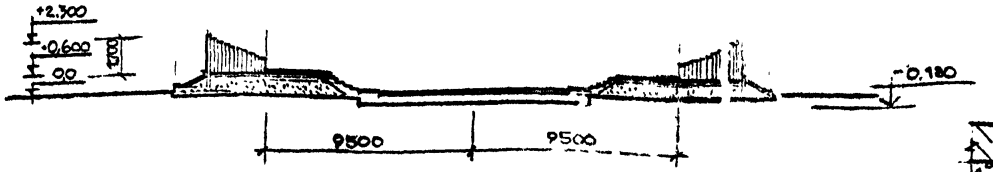

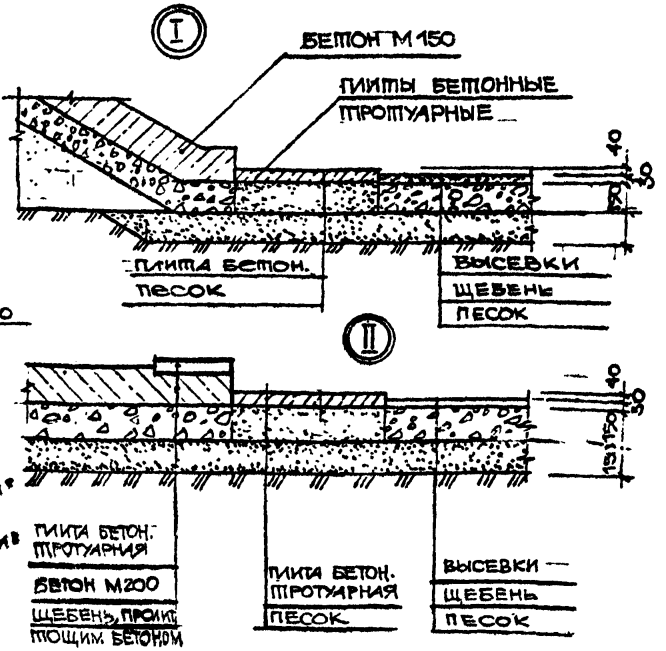

Технико-экономические показатели

1. Общая площадь – 1046 м²
2. Плиточное мощение – 116 м²
3. Набивное покрытие – 440 м²
3. Под пл. „Амфитеатр" – 157 м²
4. Под площадками „Вольеры" – 339 м²

1. Баланс покрытий „Амфитеатра" и „Вольеров" разработаны на листах 81, 87.
2. Оборудование площадки см. лист 9

Привязан

ЛенЗНИИЭП	ГИП			Игровая тематическая площадка "Зоопарк" Разрезы.	320-066.84 -АС Лист 8
	Другие				

Копировал

Формат 1559/3

Поз. обозначение	Обозначение	Наименование	Кол	Масса ед., кг	Примечание
		ОБОРУДОВАНИЕ ПЛОЩАДКИ			
1		ДЕКОРАТИВНЫЙ			
		ВХОД - АРКА	1		
2		КАЧЕЛИ			
		"ТИГРЫ"	1		
3		ИГРОВАЯ УСТАНОВКА			
		"ЖИРАФ"	2		
4		ИГРОВАЯ УСТАНОВКА			
		"КОШКА	1		
5		УСТРОЙСТВО ДЛЯ			
		ЛАЗАНИЯ "ЕЖИК"	1		
6		ПЕСОЧНИЦА			
		"ЗМЕЙ ГОРЫНЫЧ"	1		
		КАЧАЛКА "СОВА"	1		

Поз. обозначение	Обозначение	Наименование	Кол	Масса ед., кг	Примечание
7		СКАМЬЯ "МАКСА"	4		
8		АМФИТЕАТР ТИП I	1		
9		„ВОЛЬЕРЫ"	6		
10	т.п. 310-1-22 А.I.IV	СВЕТИЛЬНИК	4		
11	т.п. 310-1-22 А.I.IV.	УРНА	2		
		ПОКРЫТИЯ			
12		ПЛИТЫ БЕТОННЫЕ	462		
13		ТРОТУАРНЫЕ 750×375×70			
		ГОСТ 17608-81			
14		ВЫСЕВКИ			19,57 м³
		ГОСТ 23735-79			
15		ПЕСОК			91 м³
		ГОСТ 8736-77			
16		ЩЕБЕНЬ			39,12 м³
		ГОСТ 8267-82			

СОГЛАСОВАНО

Инв. № подл. | Подпись и дата | Взам. инв. №

Нач. отд. Вдеев 10.84
Н. контр. Пищенко 10.84
Гл. констр. Шкляевская 10.84

ВЕРНО
Зак. изд. 1411 винограда

Привязан

ЛенЗНИИЭП	ГАП	Рагеев		1.84	Игровая тематическая площадка "Зоопарк" Сводная спецификация
	Нач.	Зверева		1.84	

320-066.84 -АС

Копировал

Формат А4

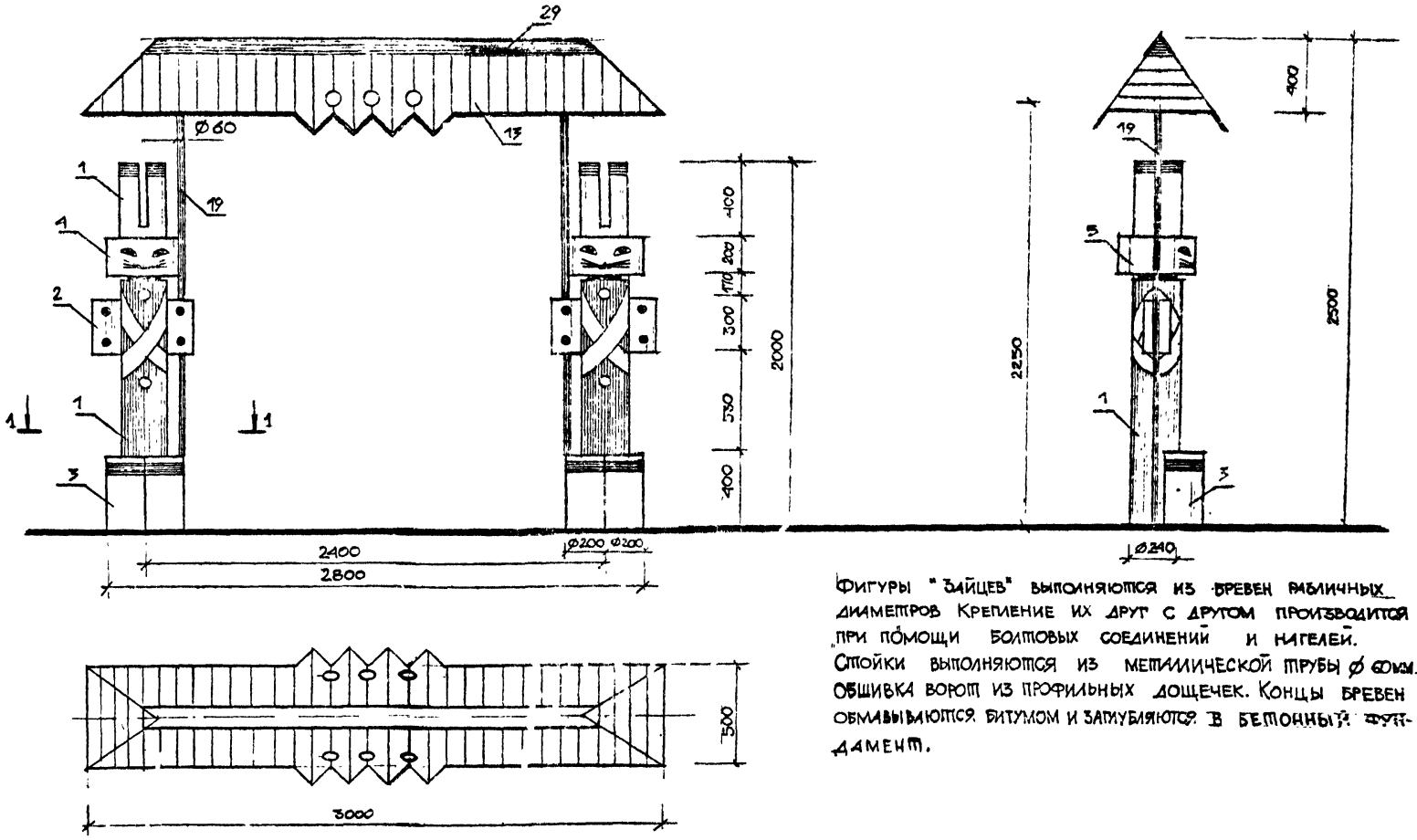

Фигуры "Зайцев" выполняются из бревен различных диаметров. Крепление их друг с другом производится при помощи болтовых соединений и нагелей. Стойки выполняются из металлической трубы Ø 60мм. Обшивка ворот из профильных дощечек. Концы бревен обмазываются битумом и загнубляются в бетонный фундамент.

ГпенЗНИИЭП	ГАП	РАДЕЕВ		I.84	Декоративный вход-арка „Зайцы" Общие виды. Техническое описание	320-066.84	-АС
	АРХ.	Зверева		I.84			Лист 10

Инв №

Согласовано

Нач.отд. Радеев

Н.контр. Пименко

Гл.контр. Цепилевская

Взам. инв №

Подпись и дата

Инв № подл.

1559/3

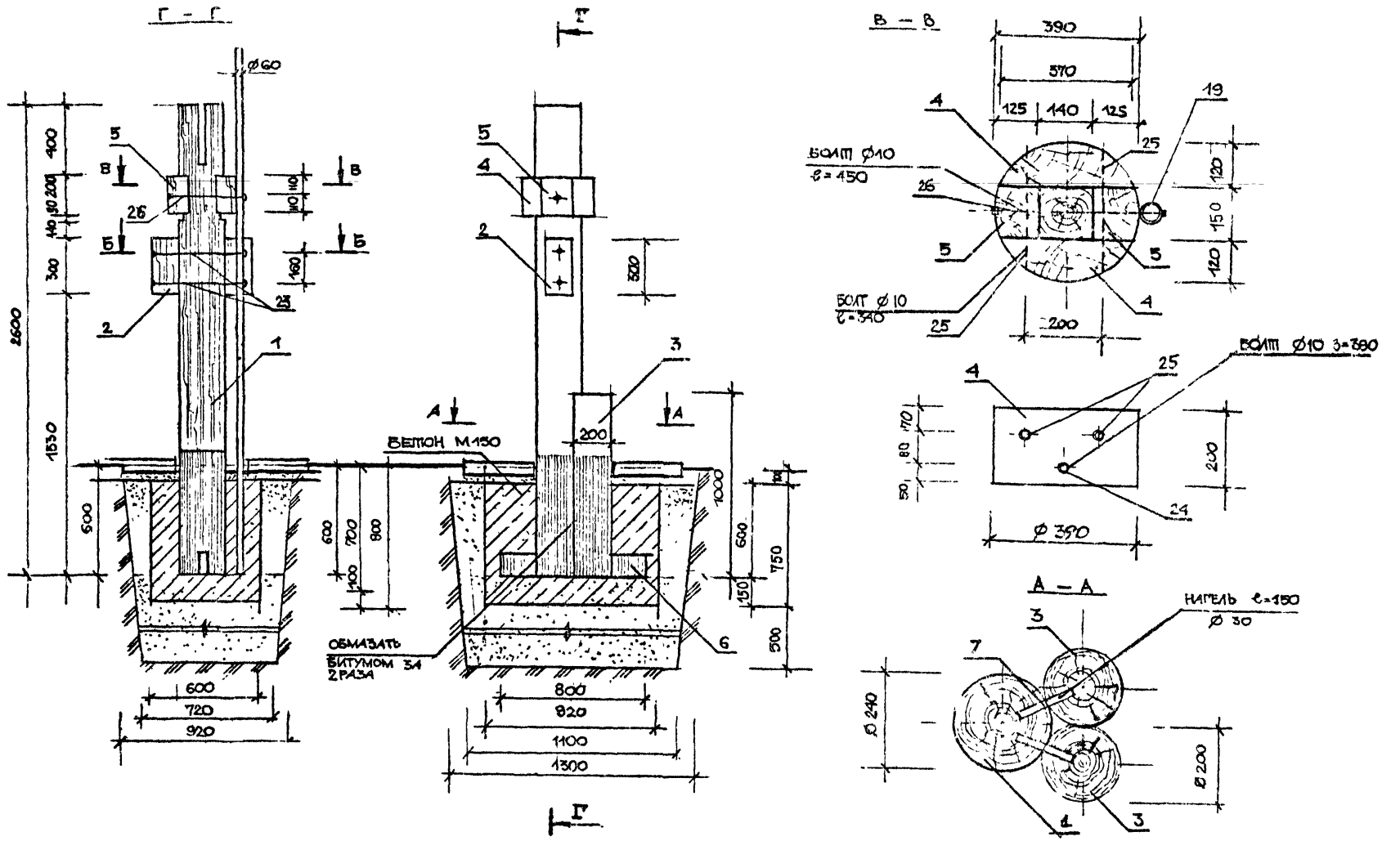

ГАП	РАДЕЕВ			ДЕКОРАТИВНЫЙ ВХОД-АРКА "ЗАЙЦЫ" РАЗРЕЗЫ. УЗЛЫ.	320-066.84	Лист 11
АРХ.	ЗВЕРЕВА					

ПенЗНИИЭП

Инв. №

СОГЛАСОВАНО

ВЕРНО

Нач.отд. РАДЕЕВ

Н.контр. ЛАЩЕНКО

Гл.констр. ШЕПИЛЕВСКАЯ

Инв № подл | Подпись и дата | Взам. инв.№

1559/

ФАСАД АРКИ М 1:20

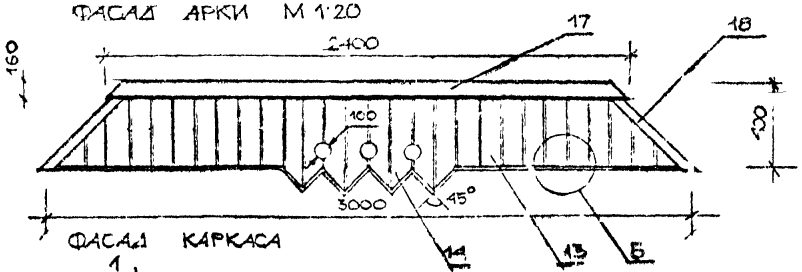

ФАСАД КАРКАСА

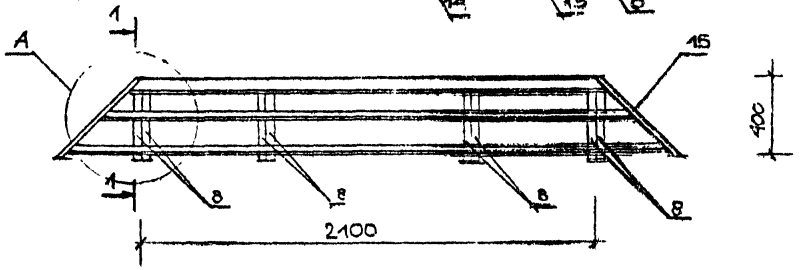

1-1 М 1:5

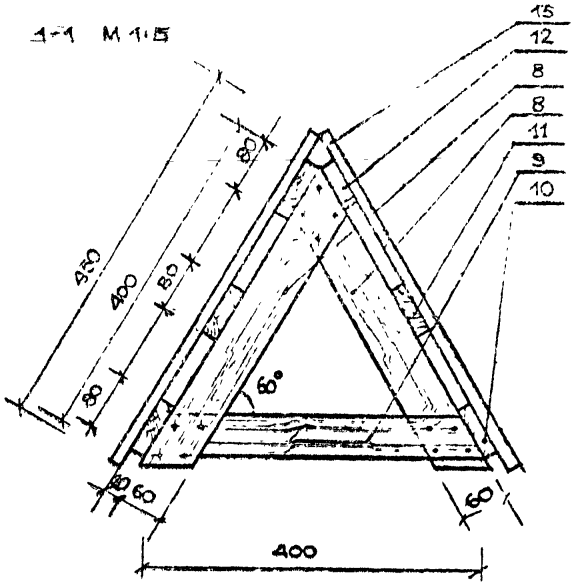

ПЛАН КАРКАСА М 1:20

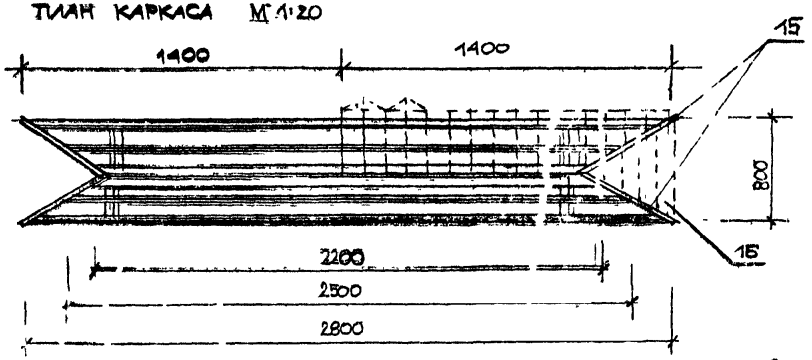

А
М 1:10

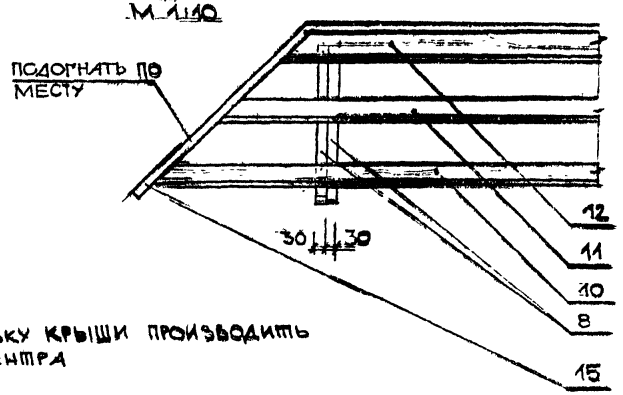

1. ОБШИВКУ КРЫШИ ПРОИЗВОДИТЬ ОТ ЦЕНТРА

СОГЛАСОВАНО

Инв № подл. | Подпись и дата | Взам. инв №

ПРИВЯЗАН

ИНВ №

ЛенЗНИИЭП

ГАП	ГД	ЕЕВ		3.84	Декоративный вход - арка "Зайцы"
АРХ	ГД	РЕВА		3.84	Крыша. Общий вид. Разрезы.

520-066.84

-АС

Лист 12

1559/3

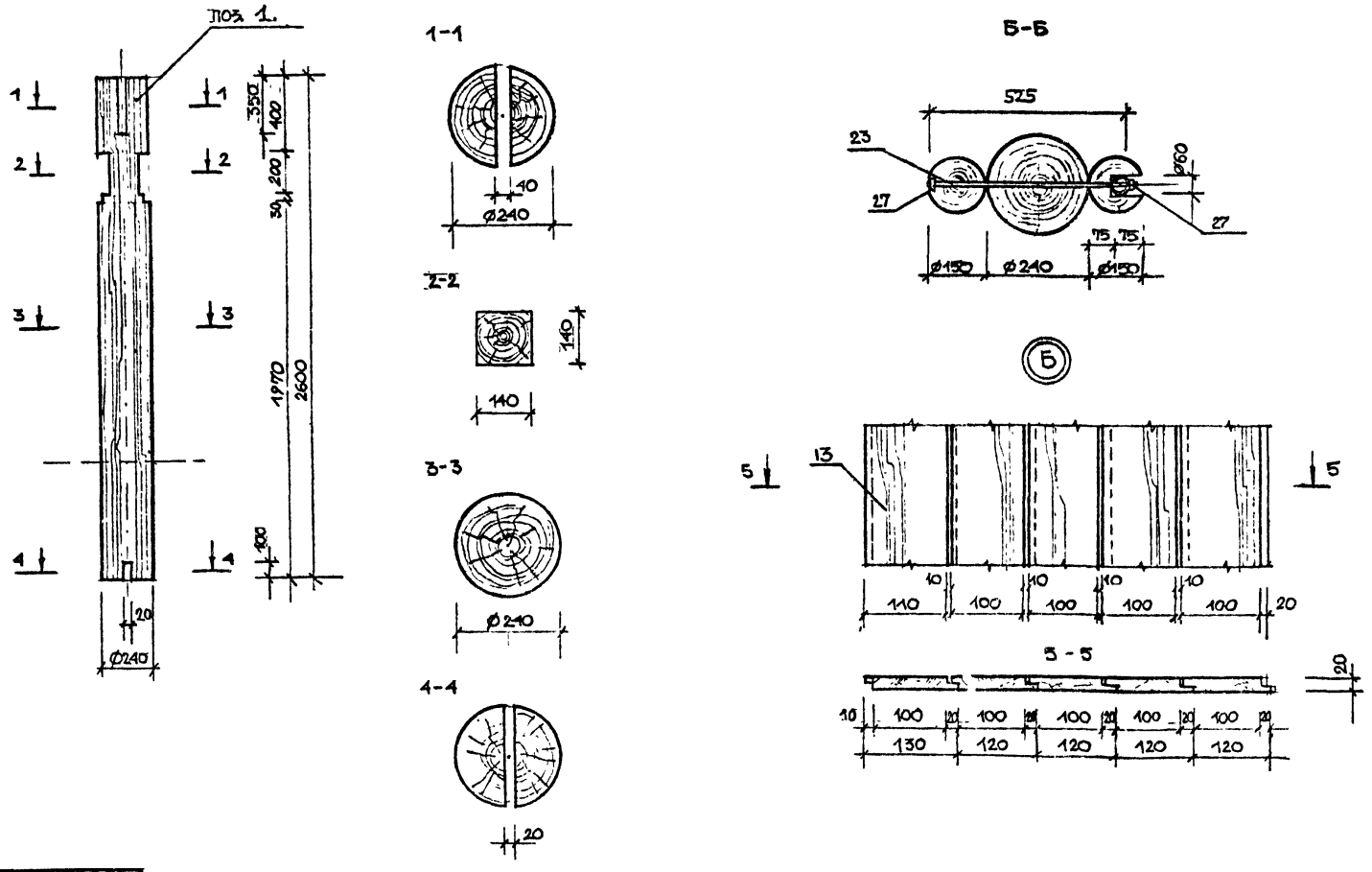

ПРИВЯЗАН							
ИНВ. №							

ЛенЗНИИЭП

ГАП	РАДДЕЕВ		I 84
АРХ.	ЗВЕРЕВА		I 84

ДЕКОРАТИВНАЯ АРКА - ВХОД "ЗАЙЦЫ" ДЕТАЛИ. РАЗРЕЗЫ.

320-066.84 -АС

ЛИСТ 13

СОГЛАСОВАНО

НАЧСТВ. РАДЕЕВ
Н.КОНТР. ПАЩЕНКО
А.КОНТР. ШЕПИЛЕВСКАЯ

ИНВ № ПОДЛ | ПОДПИСЬ И ДАТА | ВЗАМ. ИНВ №

1559/3

МЕТАЛЛИЧЕСКИЕ СТОЙКИ. М 1:20

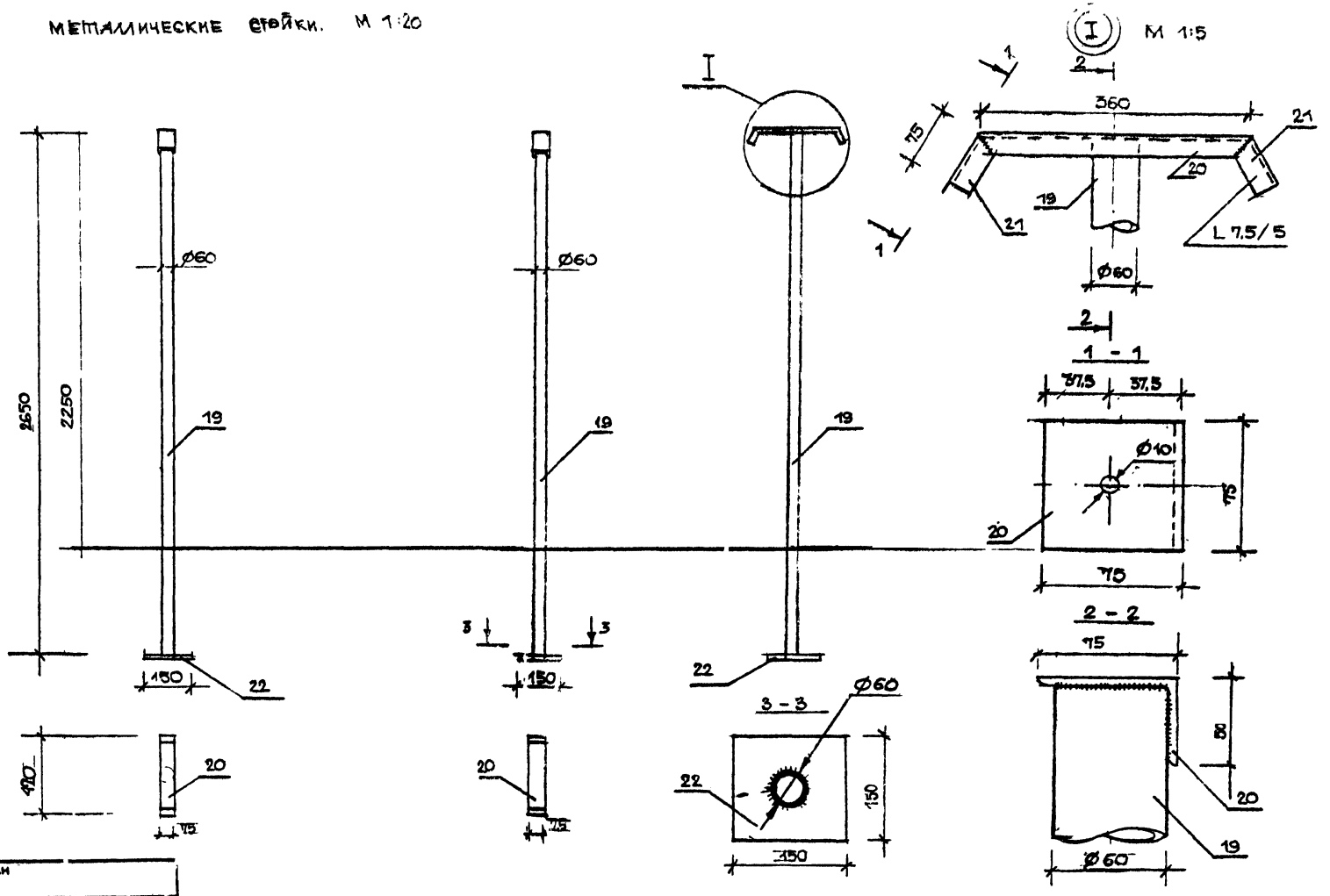

ГАП	РАДЕЕВ			ДЕКОРАТИВНЫЙ ВХОД-АРКА "ЗАЙЦЫ" МЕТАЛЛИЧЕСКИЕ СТОЙКИ. ДЕТАЛИ.	520-066.84	-АС
АРХ.	ЗВЕРЕВА					Лист 14

ЛенЗНИИЭП

СОГЛАСОВАНО

Инв.№ подл. | Подпись и дата | Взам. инв.№

Инв

Привязан

1559/3

Поз. обозначение	Обозначение	Наименование	Кол.	Масса ед., кг	Примечание
	СТОЙКИ ДЕРЕВЯННЫЕ "ЗАЙЦЫ"				
1		БРЕВНО Ø240 ℓ=2600	2	0,12м³	0,24м³
		ГОСТ 9463-72			
2		БРЕВНО Ø150 ℓ=300	4	0,0055м³	0,022м³
		ГОСТ 9463-72			
3		БРЕВНО Ø200 ℓ=1000	4	0,03м³	0,126м³
		ГОСТ 9463-72			
4		БРУС 370×120×220	4	0,0097м³	0,04м³
		ГОСТ 24454-80			
5		БРУС 125×150×220	4	0,004м³	0,0165м³
		ГОСТ 24454-80			
6		ДОСКА 800×100×20	2	0,0016м³	0,0032м³
		ГОСТ 24454-80			
7		НАГЕЛЬ Ø30 ℓ=130	8		0,0009м³
	КРЫША ВХОДА - АРКИ				
8		ДОСКА 400×60×30	8	0,00072м³	0,0058м³
		ГОСТ 24454-80			
9		ДОСКА 400×60×30	4	0,00072м³	0,0029м³
		ГОСТ 24454-80			

Поз. обозначение	Обозначение	Наименование	Кол.	Масса ед., кг	Примечание
10		ДОСКА 2800×80×20	2	0,0045м³	0,009м³
		ГОСТ 24454-80			
11		ДОСКА 2500×80×20	2	0,004м³	0,008м³
		ГОСТ 24454-80			
12		ДОСКА 2200×80×20	2	0,0035м³	0,007м³
		ГОСТ 24454-80			
13		ДОСКА 450×130×20	22	0,0012м³	0,026м³
		ГОСТ 24454-80			
14		ДОСКА 550×130×20	32	0,0014м³	0,046м³
		ГОСТ 24454-80			
15		ДОСКА 700×40×30	4	0,0009м³	0,0036м³
		ГОСТ 24454-80			
16		ДОСКА 800×130×20	14	0,002м³	0,03м³
		ГОСТ 24454-80			
17		ДОСКА 2400×160×20	2	0,008м³	0,016м³
		ГОСТ 24454-80			
18		ДОСКА 700×70×20	8	0,001м³	0,008м³
		ГОСТ 24454-80			

СОГЛАСОВАНО

Нач.отд. Радеев 12.1.84
Н.контр. Пащенко 12.1.84

Инв.№ подл. | Подпись и дата | Взам. инв.№

Привязан

ЛенЗНИИЭП	ГАП	Радеев	12.1.84	Декоративный вход-арка "Зайцы" Спецификация./начало/	320-066.84 -АС
	Арх.	Зверева	12.1.84		Лист 15

Копировал

Формат 1559/3

Поз. обозначение	Обозначение	Наименование	Кол.	Масса ед., кг	Примечание
		МЕТАЛЛИЧЕСКИЕ СТОЙКИ И КРЕПЕЖНЫЕ ЭЛ-ТЫ.			
19		ТРУБА Ø60 ℓ=2650	2	12,93	25,36
		ГОСТ 8732-70*			
20		L75×50 ℓ=360	2	2,05	4,1
		ГОСТ 8510-72			
21		L75×50 ℓ=75	4	0,43	1,7
		ГОСТ 8510-72			
22		ФЛАНЕЦ 150×150×12	2	2,1	4,2
		ГОСТ 8270			
23		ШПИЛЬКА ℓ=525 Ø10	4		1,3
		ГОСТ 22042-76			
24		ШПИЛЬКА ℓ=390 Ø10	2		0,48
		ГОСТ 22042-76			

Поз. обозначение	Обозначение	Наименование	Кол.	Масса ед., кг	Примечание
25		ШПИЛЬКА Ø10 ℓ=340	4		0,9
		ГОСТ 22042-72			
26		ШПИЛЬКА Ø10 ℓ=450	2		0,6
		ГОСТ 22042-72			
27		ГАЙКА М10	16		0,2
		ГОСТ 5927-70			
28		ШАЙБА М10			
		ГОСТ 11371-78	16		0,1
29		КР. ОЦИНКОВАННАЯ			
		СТАЛЬ			0,75 м²
		ГОСТ 7118-17			

ПРИВЯЗАН

ЛенЗНИИЭП	ГАП	Разеев		12.1.84	ДЕКОРАТИВНЫЙ ВХОД - АРКА "ЗАЙЦЫ" СПЕЦИФИКАЦИЯ /ОКОНЧАНИЕ/	320-066.84 -АС	ЛИСТ 16
	Арх.	Зверева		12.1.84			

Копировал

Формат 1559/3

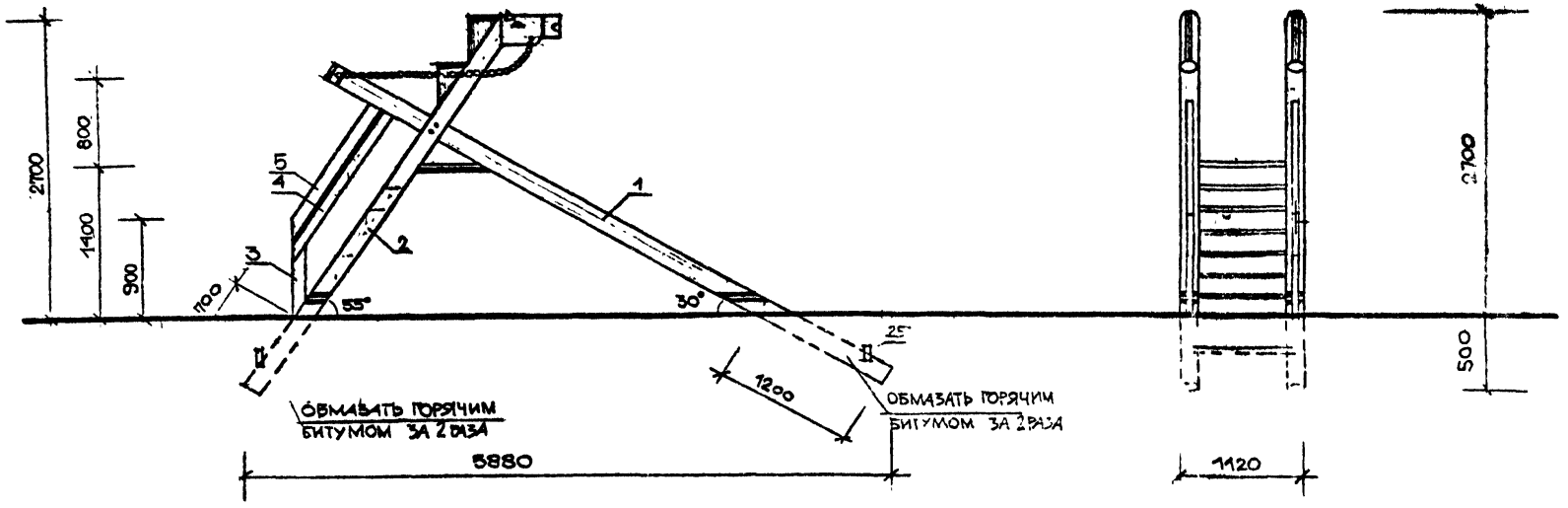

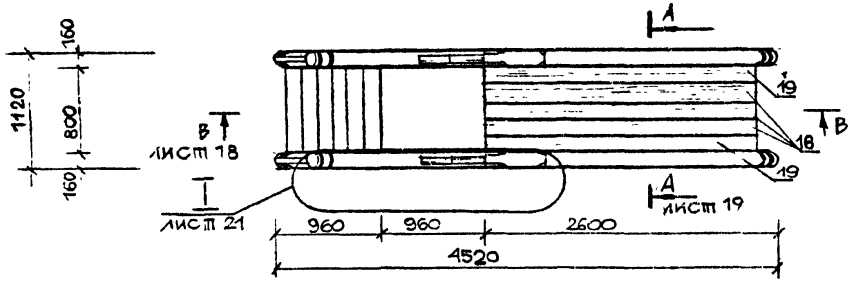

Конструктивная схема горки выполняется из бревен d - 160 мм, соединенных друг с другом "в пол-дерева" и скрепленных болтами. Ограждение лестницы, скат, ступени - выполняются из досок толщиной 40мм. Головы "коней" крепятся к деревянной раме "в шип" и дополнительно - болтами.

Фундаменты - бетонные выполняются по месту.

Привязан

ЛенЗНИИЭП	ГАП	РАДЕЕВ		3.124	Горки для съезжания "Кони"	320-066.84	-АС
	АРХ	ЗБЕРЕВА		3.124	Общие виды. Техническое описание		Лист 17

Согласовано

Инв. № подл. | Подпись и дата | Взам. инв. №

Копировал

Формат 155 9/3

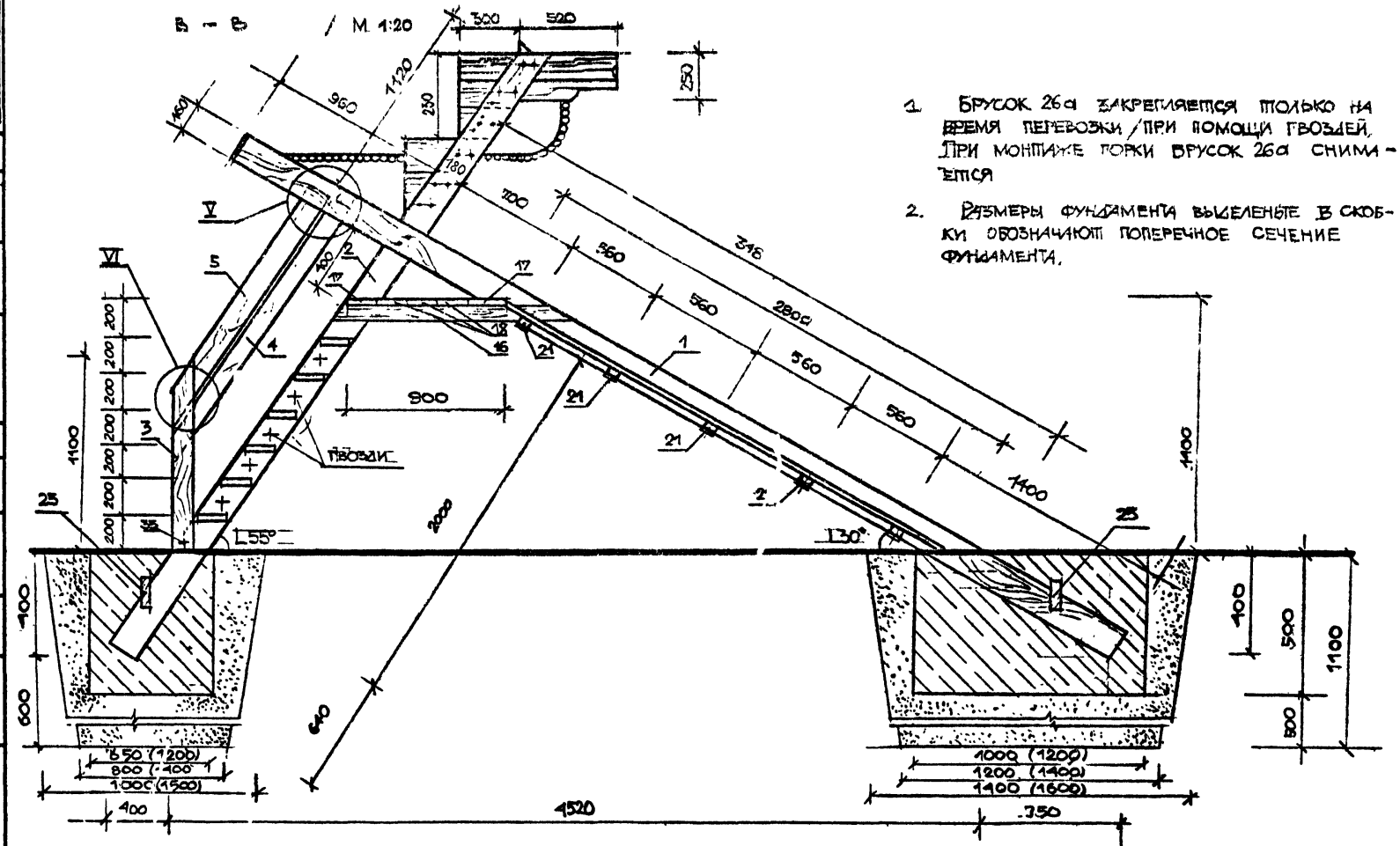

1. Брусок 26а закрепляется только на время перевозки / при помощи гвоздей. При монтаже горки брусок 26а снимается

2. Размеры фундамента выделенные в скобки обозначают поперечное сечение фундамента.

Нач. отд.	Радеев						
Н. контр.	Пащенко						
Гл. конструктор	Шепилевская						
Инв. № подл.	Подпись и дата	Взам. инв. №	Согласовано				
Привязан							
Лен ЗНИИЭП	ГАП	Радеев		Горка для съезжания "Конн" Разрез	320-066.84	- АС	Лист 18
	Арх.	Зверева					

Копировал

Формат 1559/3

I M 1:10

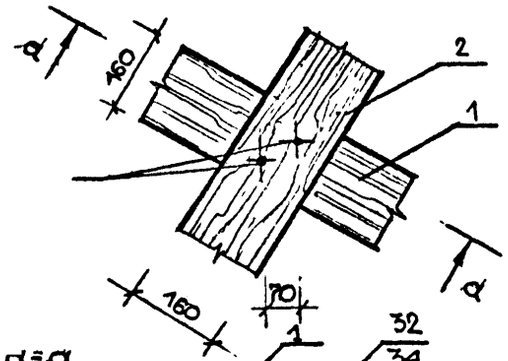

II M 1:20

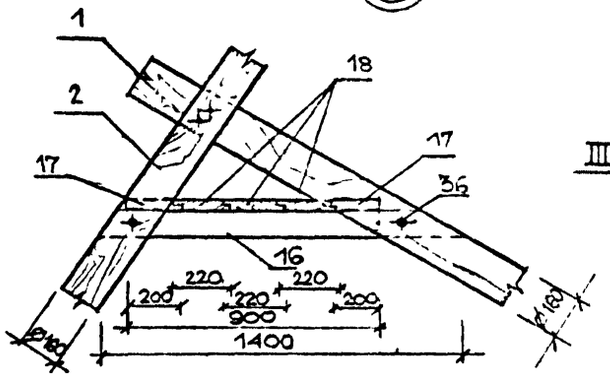

III

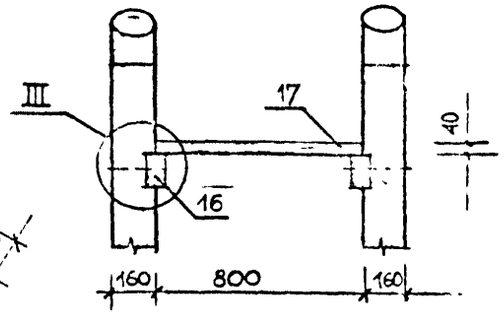

III M 1:10

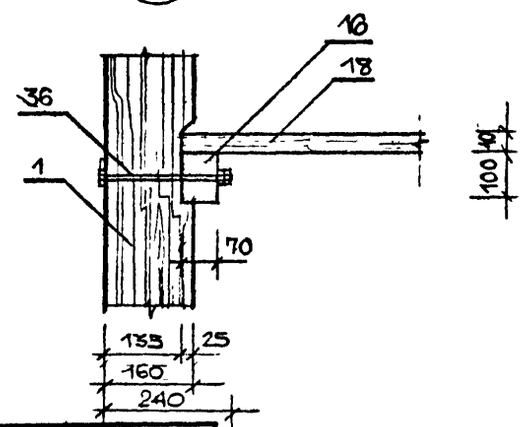

А-А М 1:10

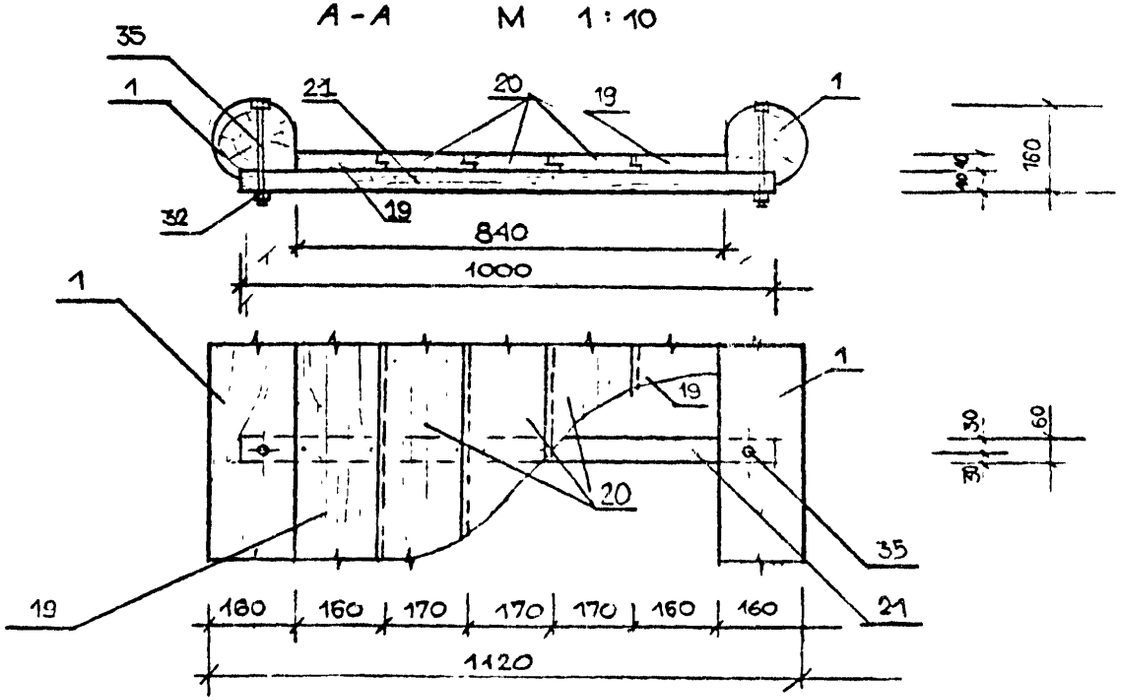

ПРИВЯЗАН							
ЛенЗНИИЭП	ГАП	РАДЕЕВ			Горка для съезжания "кони" Узлы. Разрезы.	320-066.84	-АС
	АРХ.	ЗВЕРЕВА					Лист 19

Согласовано

Инв.№ подл. | Подпись и дата | Взам. инв.№

Копировал

Формат А3

1559/3

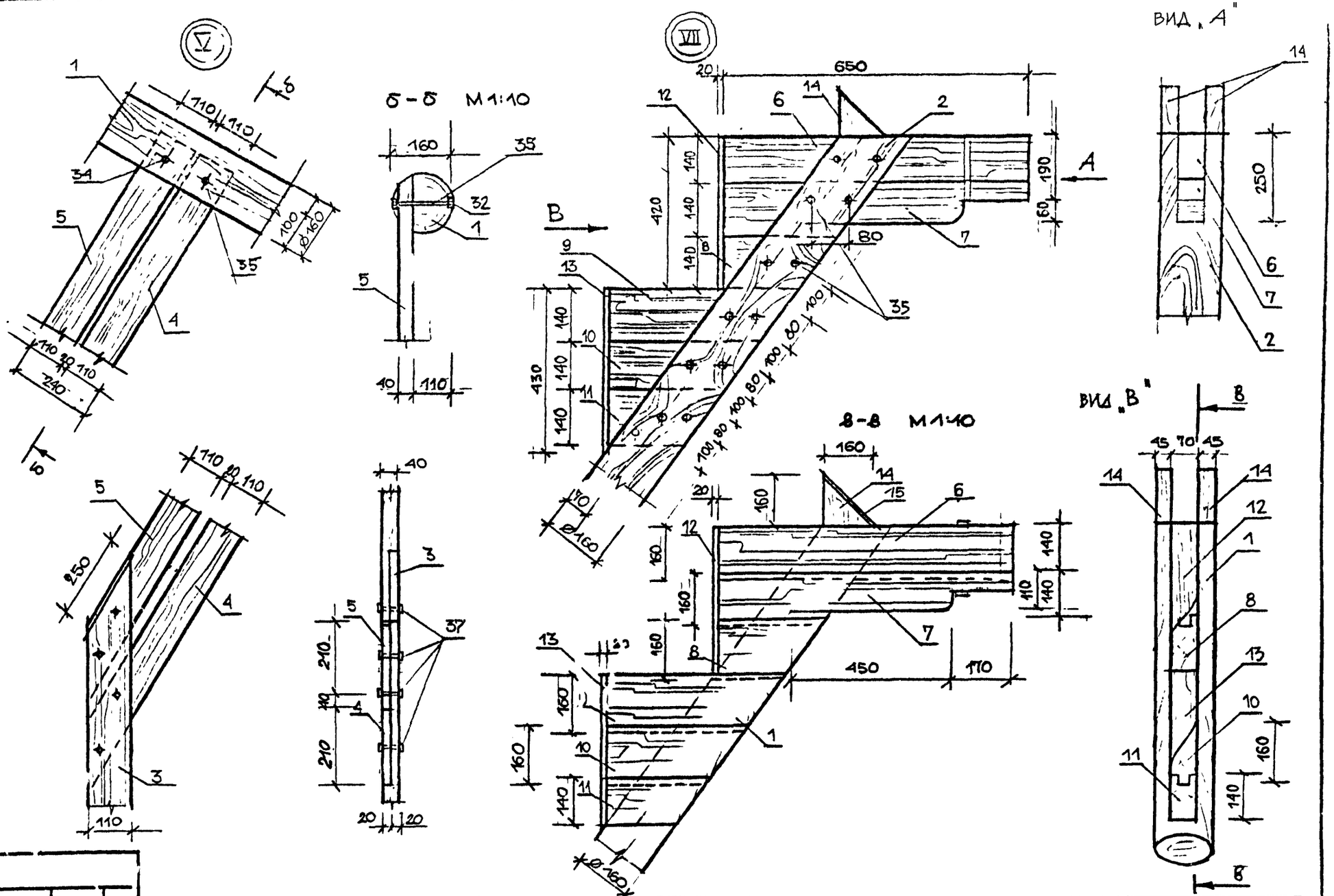

Нач отд.	Радеев					
Н контр	Пащенко					
Д констр	Лепиловская					
Взам инв №						
Подпись и дата						
Инв № подп						

СОГЛАСОВАНО

Привязан

ЛенЗНИИЭП	ГАП	Радеев			Горка для съезжания "Кони" Узлы. Разреры	320-066.84 - АС	Лист 20
	АРХ	Звегева				

Копировал

Формат 1559/3

Вид „А"

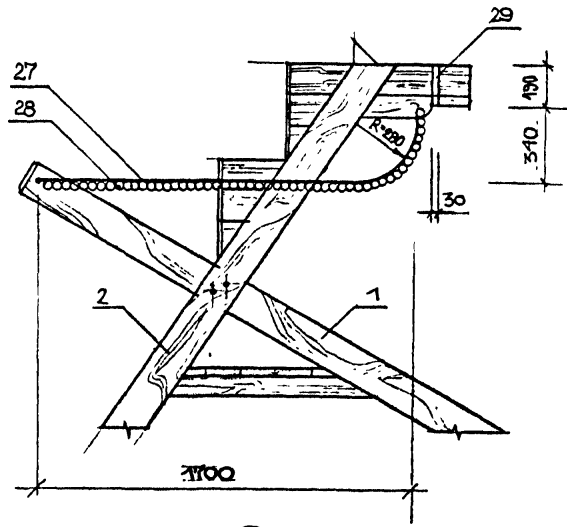

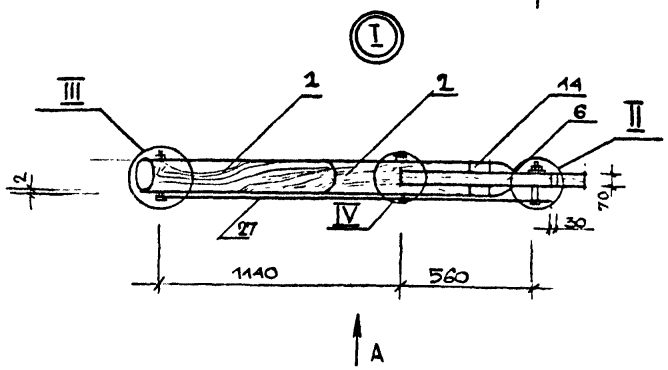

А

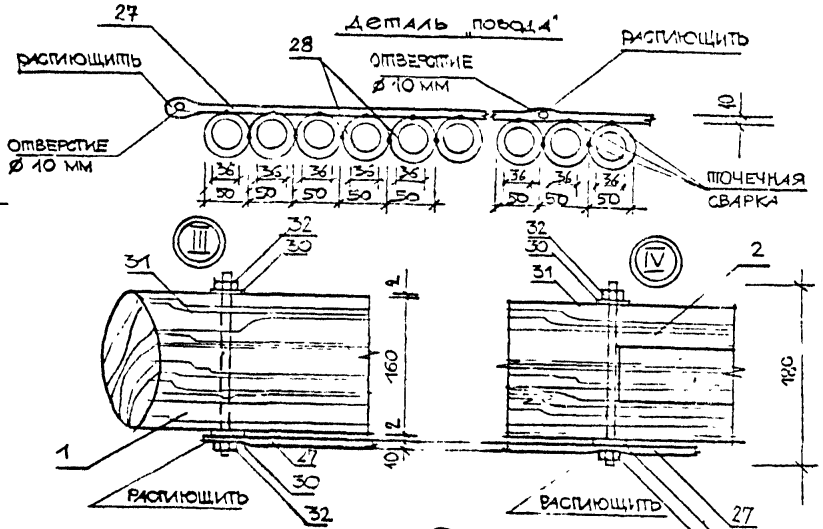

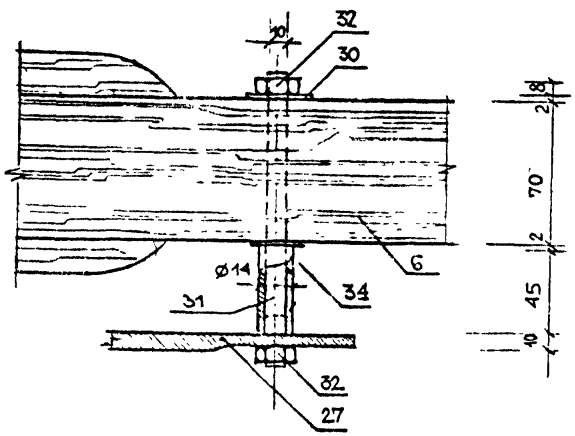

Привязан

ЛенЗНИИЭП	ГАП	Рылеев		1.84	Горка для съезжания "Кони" Узлы. Детали.	320-066.84	-АС
	Арх.	Зверева		1.84			

Инв № подл. | Подпись и дата | Взам. инв №

Согласовано

Копировал

Формат А4

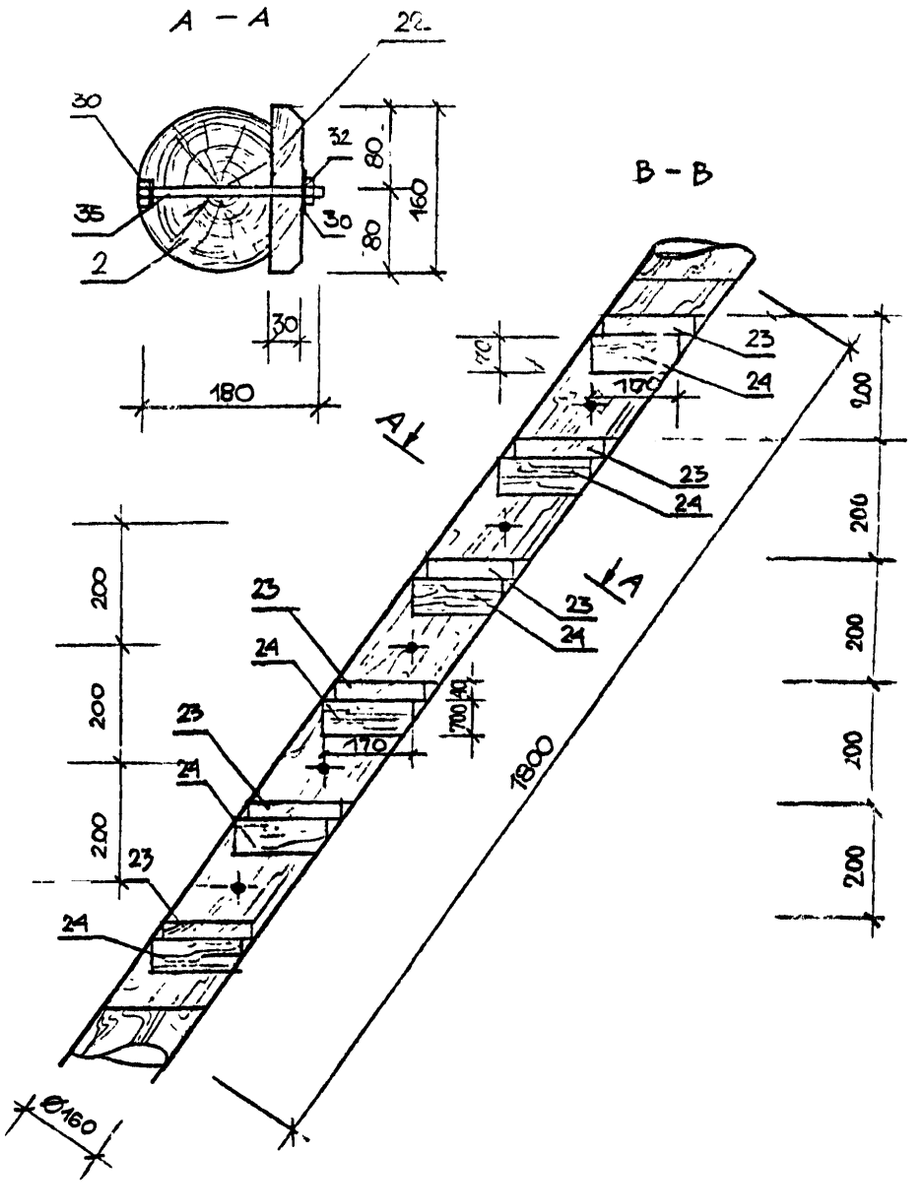

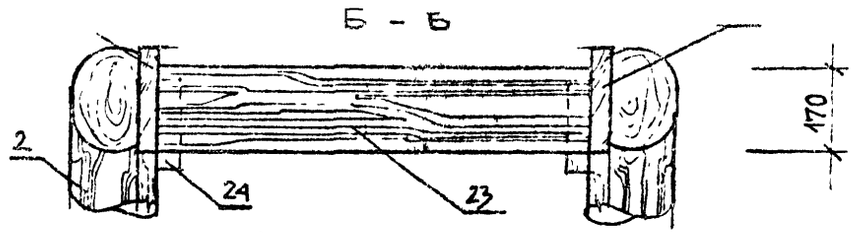

ФРАГМЕНТ ЛЕСТНИЦЫ

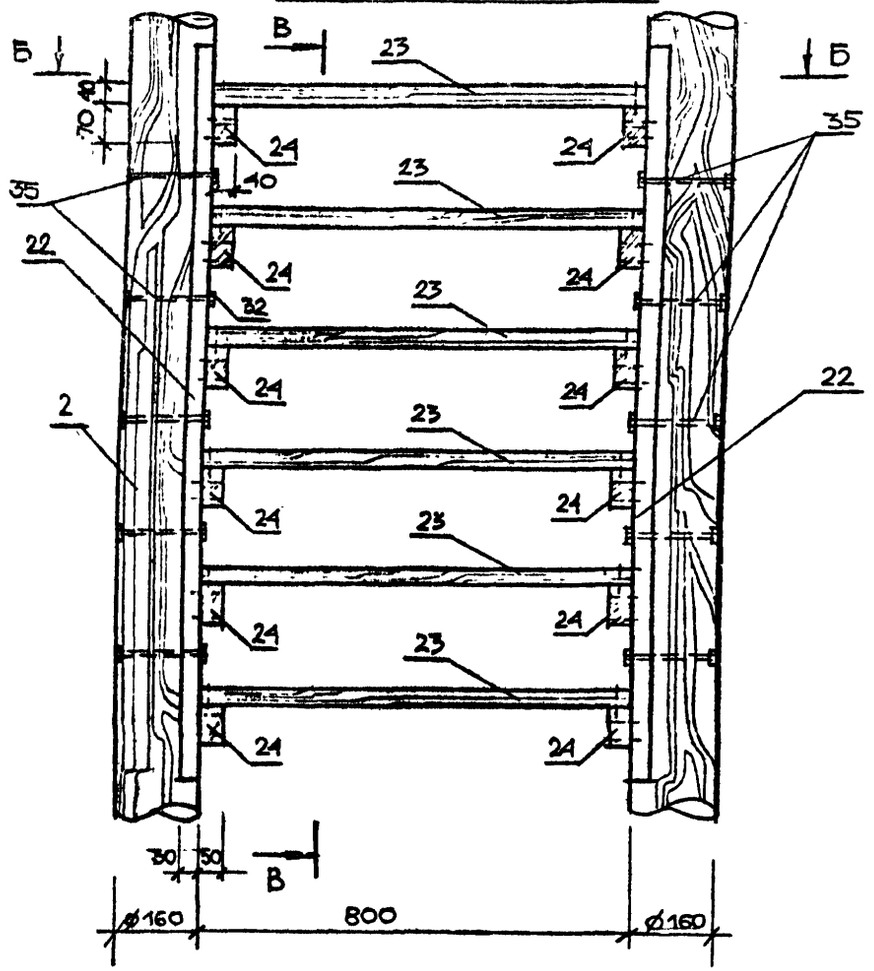

ПРИВЯЗАН							
ЛенЗНИИЭП	ГАП	Радеев		1.84	Горка для съезжания "кони" лестница. Разрезы.	320-066.84	-АС	Лист 22
	Арх.	Зверева		9.VIII.84				

Копировал

Формат 1559/3

Поз. обозначение	Обозначение	Наименование	Кол	Масса ед., кг	Примечание
	ДЕРЕВЯННЫЕ ЭЛЕМЕНТЫ				
1		БРЕВНО Ø160 ℓ=5460	2		0,22 м³
		ГОСТ 9463-72			
2		БРЕВНО Ø160 ℓ=3920	2		0,16 м³
		ГОСТ 9463-72			
3		ДОСКА 110×40×1100	2		0,01 м³
		ГОСТ 24454-80			
4		ДОСКА 110×40×1750	4		0,032 м³
		ГОСТ 24454-80			
5		ДОСКА 110×40×1540	4		0,028 м³
		ГОСТ 24454-80			
6		БРУС 160×70×650	2		0,015 м³
		ГОСТ 24454-80			
7		БРУС 160×70×650	2		0,015 м³
		ГОСТ 24454-80			
8		БРУС 160×70×300	2		0,007 м³
		ГОСТ 24454-80			
9		БРУС 160×70×500	2		0,012 м³
		ГОСТ 24454-80			

Поз. обозначение	Обозначение	Наименование	Кол	Масса ед., кг	Примечание
10		БРУС 160×70×420	2		0,0095
		ГОСТ 24454-80			
11		БРУС 160×70×320	2		0,0072 м³
		ГОСТ 24454-80			
12		ДОСКА 20×70×420	2		0,0012 м³
		ГОСТ 24454-80			
13		ДОСКА 20×70×430	2		0,0012 м³
		ГОСТ 24454-80			
14		БРУС 160×160×70	4		0,0072 м³
		ГОСТ 24454-80			
15		ДОСКА 20×70×230	2		0,0007 м³
		ГОСТ 24454-80			
16		БРУС 100×70×1400	2		0,02 м³
		ГОСТ 24454-80			
17		ДОСКА 40×200×840	2		0,013 м³
		ГОСТ 24454-80			
18		ДОСКА 40×200×840	3		0,022 м³
		ГОСТ 24454-80			
19		ДОСКА 40×160×2800	2		0,036 м³
		ГОСТ 24454-80			

СОГЛАСОВАНО

Инв № подл. | Подпись и дата | В ам. инв №

Нач. отд. Радеев | Н. контр. Пащенко | Гл. конструктор Шепилевская

Привязан

ЛенЗНИИЭП

ГАП	Радеев		
АРХ.	Зверева		

Горка для съезжания „Кони"
Спецификация /начало/

320-066.84 -АС

23

Копировал

Формат 1554/3

Поз. обозначение	Обозначение	Наименование	Кол.	Масса ед., кг	Примечание
20		ДОСКА 40×270×2800	2		0,057 м³
		ГОСТ 24454-80			
21		РЕЙКА 40×30×1000	5		0,006 м³
		ГОСТ 24454-80			
22		ДОСКА 160×30×1800	2		0,017 м³
		ГОСТ 24454-80			
23		ДОСКА 40×170×800	6		0,38 м³
		ГОСТ 24454-80			
24		БРУС 40×70×170	12		0,006 м³
		ГОСТ 4454-80			
25		ДОСКА 160×40×1120	2		0,0143 м³
		ГОСТ 24454-80			
26		БРУС 40×80×4800	2		0,023 м³
		ГОСТ 24454-80			
	МЕТАЛЛИЧЕСКИЕ ЭЛЕМЕНТЫ.				
27		○ СТАЛЬ КРУГЛАЯ Ø10	2	25 кг	
		ℓ=2040			
		ГОСТ 2590-71*			

Поз. обозначение	Обозначение	Наименование	Кол.	Масса ед., кг	Примечание
28		ШАЙБА Ø150мм, Ø$_{вн}$=36мм	45	2,0 кг	
		δ=5 ГОСТ 9649-78			
29		ПОЛОСА 80×4×540	2	1,01 кг	
		ГОСТ 103-76			
30		ШАЙБА М10	160	0,65 кг	
		ГОСТ 11371-78			
31		ШПИЛЬКА Ø10 ℓ=180	4	0,45 кг	
		ГОСТ 22034-76			
32		ГАЙКА М10	80	0,91 кг	
		ГОСТ 5915-70			
33		ШПИЛЬКА Ø10 ℓ=140	2	0,17 кг	
		ГОСТ 22034-76			
34		ТРУБА Ø$_{н}$14 ℓ=45	2	0,034 кг	
		ГОСТ 10704-76			
35		БОЛТ М10 ℓ=160	50	1,56 кг	
		ГОСТ 7805-70			
36		БОЛТ М10 ℓ=240 ГОСТ 7805-70	4	0,65 кг	
37		БОЛТ М8 ℓ=45 ГОСТ 7805-70	8	0,32 кг	
38		ГВОЗДИ			

СОГЛАСОВАНО

Нач. отд. Радеев
Н. контр. Ганенко
Гл. спец. по проектированию

Взам. инв. №

Подпись и дата

Инв. № подл.

Привязан

ГАП	Радеев			Горка для съезжания "Конй" Спецификация /окончание/	
Нач.	Радеев				
Н. контр.	Ганенко				
Гл. спец.					

Лензниизп

320-066.84 -АС

Лист 24

Копировал

Формат 1559/3

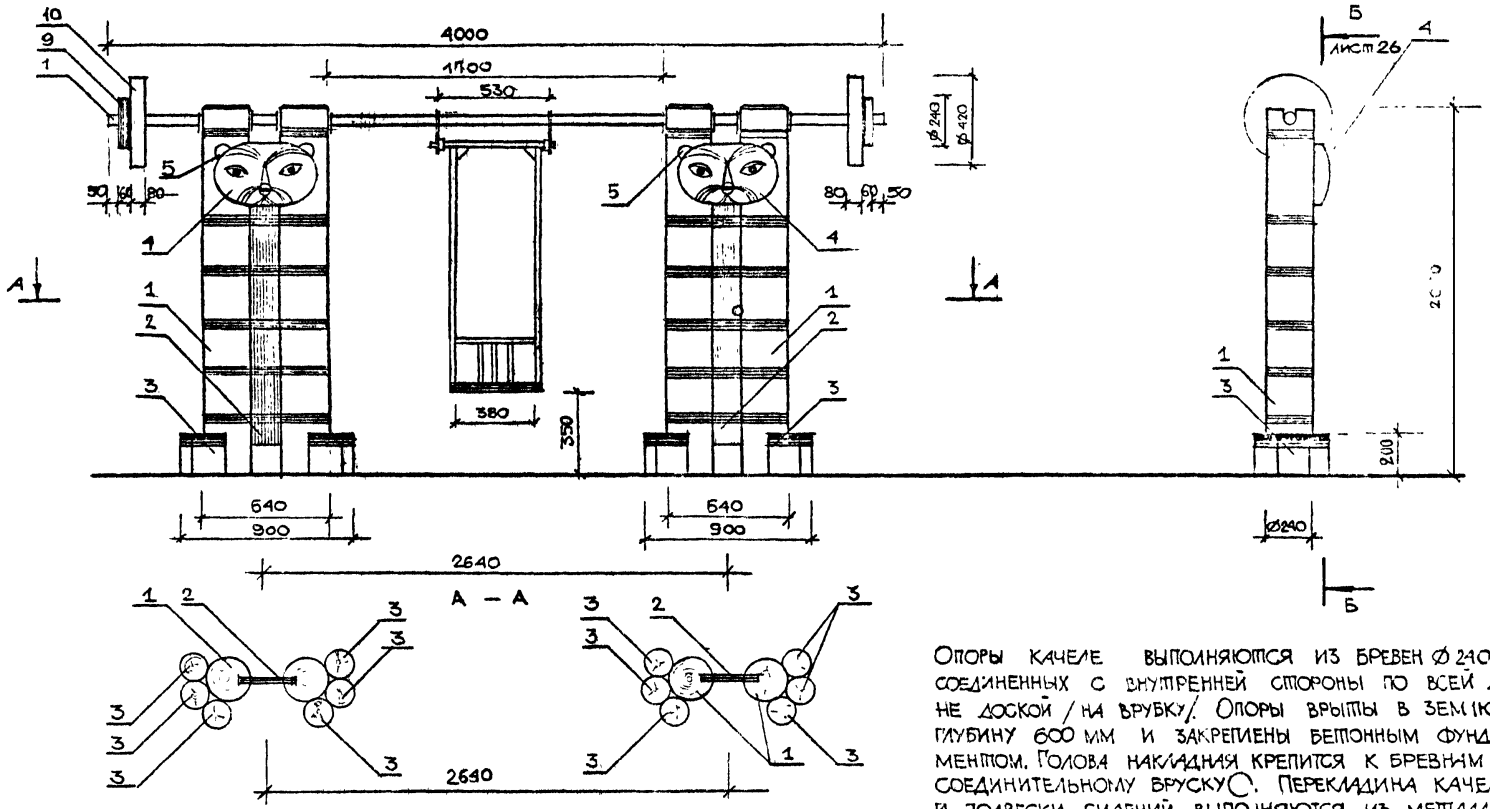

Опоры качеле выполняются из бревен Ø 240 мм, соединенных с внутренней стороны по всей длине доской /на врубку/. Опоры врыты в землю на глубину 600 мм и закреплены бетонным фундаментом. Голова накладная крепится к бревнам и соединительному брусу С. Перекладина качелей и подвески сидений выполняются из металлических труб. Качели "Тигры" окрашивают масляными красками за 2 раза. Бревна покрывают желто-оранжевым цветом. Доска и полосы - темно-коричневым. Окраска головы производится по трафарету.

СОГЛАСОВАНО

Инв. № подл. | Подпись и дата | Взам. инв. №

Привязан

Инв. №

ЛенЗНИИЭП	ГАП	Радеев			Качели "Тигры" Общие виды.
	Арх.	Зверева			

320-066.84 — АС

Лист 25

Б – Б

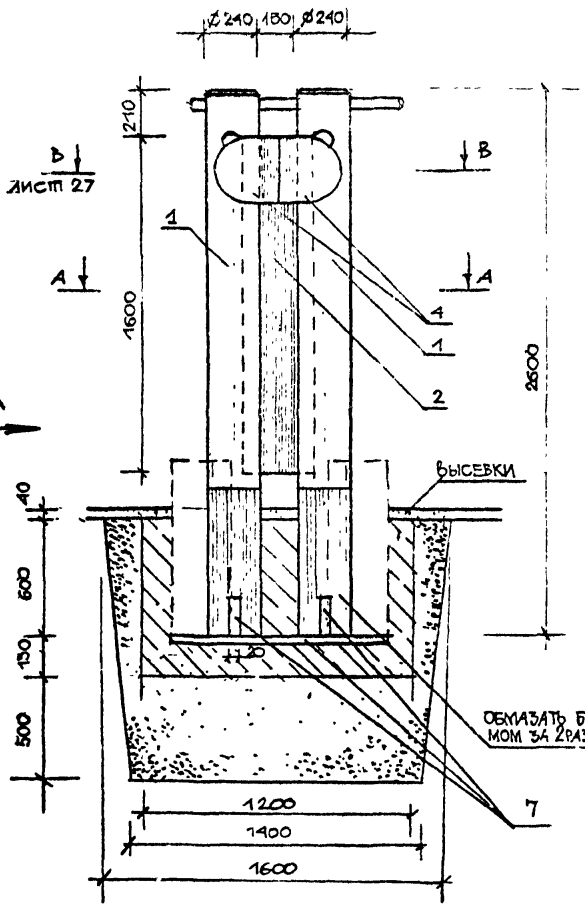

ВИД „А"

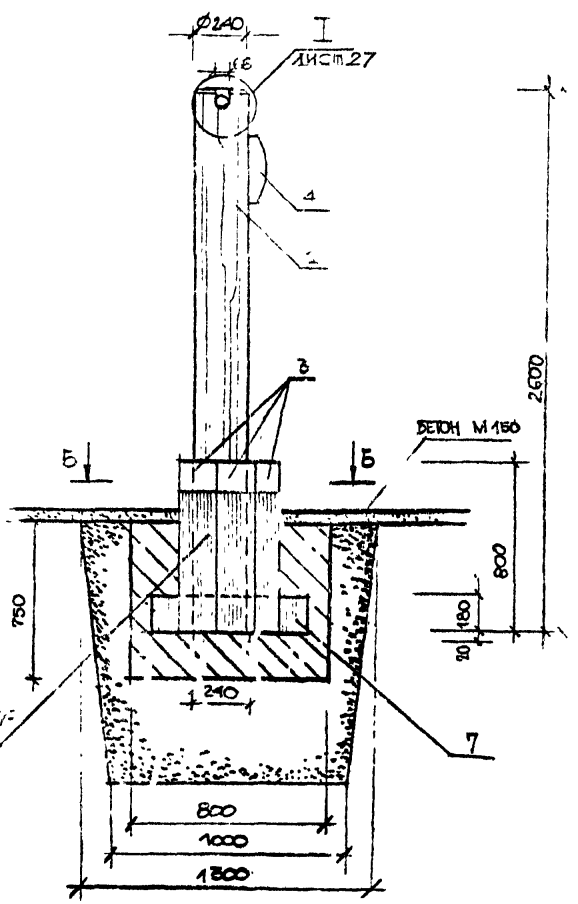

А – А

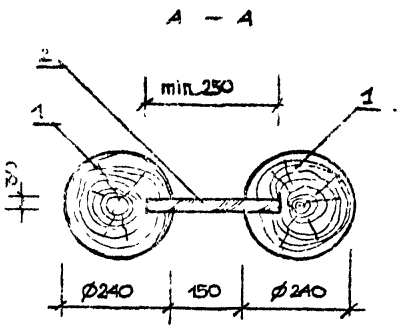

Б – Б

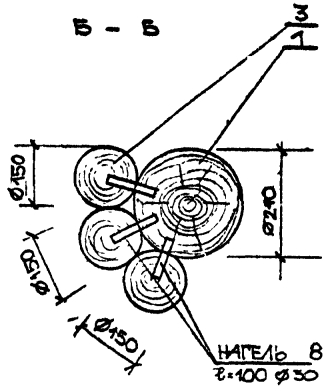

Согласовано

Инв. № подл. | Подпись и дата | Взам. инв. №

Привязан

ЛенЗНИИЭП	ГАП	Гадеев			Качели "Тигры" Фрагмент/стойка/ разрезы.	320-066.84 – АС	Лист 26
	Арх.	Зверев					

Копировал

Формат 1559/3

ВЕРНО
Зав. к-ом
г. Ленинград

СОГЛАСОВАНО
Нач. отд. РАДЕЕВ
Н. контр. ПАЩЕНКО
Гл. констр. ШЕЛМАЕВСКАЯ

В-В М 1:10

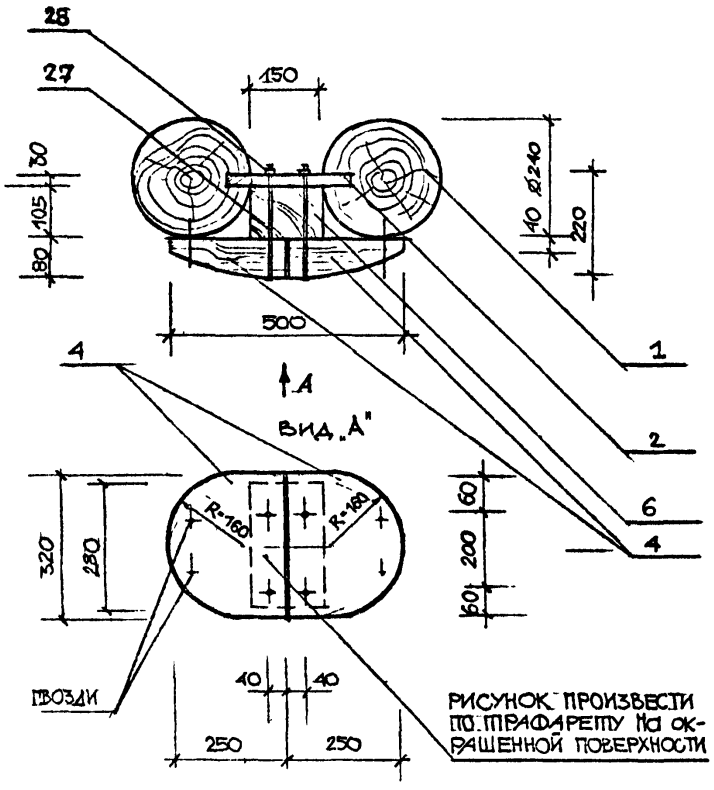

I М 1:2

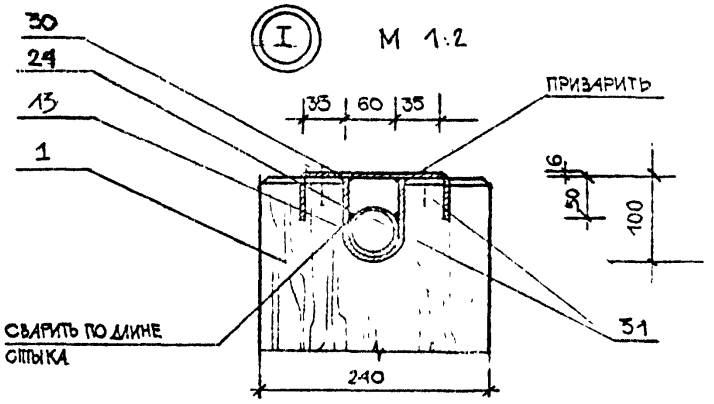

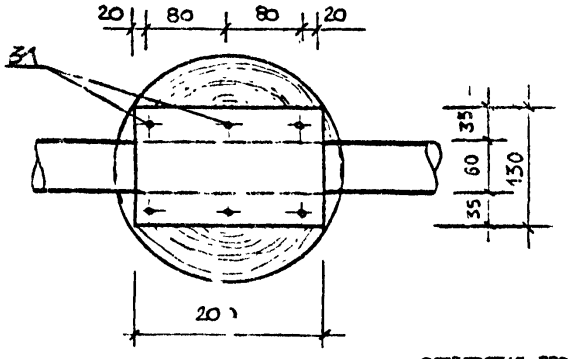

ПОЗ. 5 М 1:5

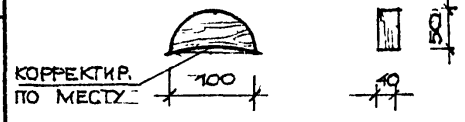

ШПАНГА М 1:20

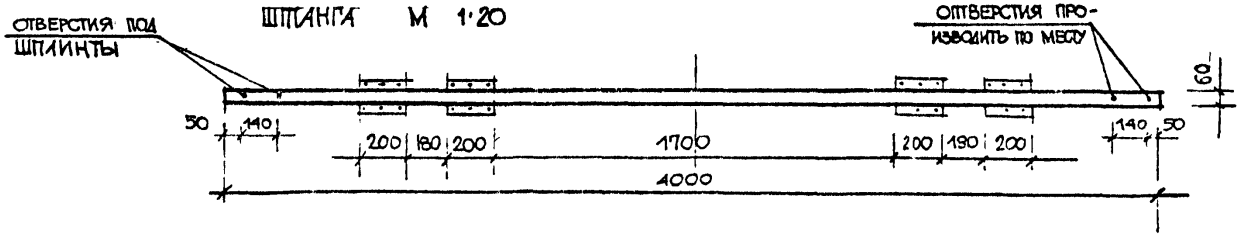

Привязан

ЛенЗНИИЭП	ГАП	РАДЕЕВ		4.84	Качели "Тигры" Детали. Узлы. Разрезы.	320-066.84	-АС
	АРХ.	ЗВЕРЕВА		4.84			Лист 27

Инв. № подл. | Подпись и дата | Взам. инв. №

Копировал

Формат А3

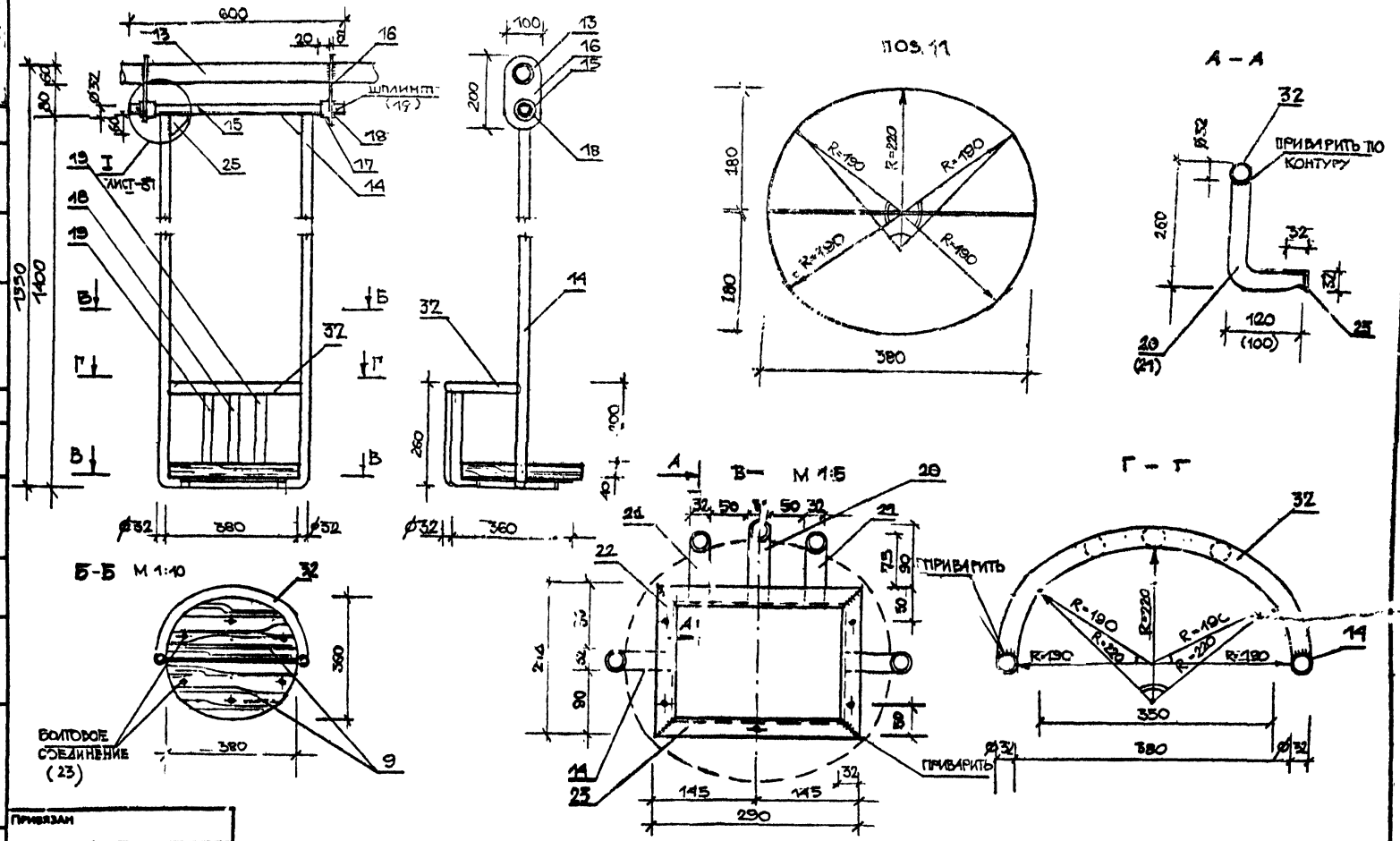

СОГЛАСОВАНО							
Инв.№ подл.	Подпись и дата	Взам. инв.№	Начальник	Радеев			
			Н. контр.	Пащенко			
			Л. крыс.	Шепилевская			

ПРИВЯЗАН

ЛенЗНИИЭП	ГАП	Радеев		4.1.84	Качели "Тигры" Подвес сидения. Разрезы. Детали.	320-066.84	-АС
	АРХ	Зверева		4.1.84			Лист 20

Копировал

Формат 1559/3

Поз. обозначение	Обозначение	Наименование	Кол	Масса ед., кг	Примечание
		ДЕРЕВЯННЫЕ ОПОРЫ "ТИГРЫ"	2		
1		БРЕВНО ⌀240 ℓ=2600	4		0,47 м³
		ГОСТ 9463-72			
2		ДОСКА 1600×250×30	2		0,024 м³
		ГОСТ 24454-80			
3		БРЕВНО ⌀150 ℓ=800	12		0,170 м³
		ГОСТ 9463-72			
4		ДОСКА 250×320×80	4		0,026 м³
		ГОСТ 24454-80			
5		ДОСКА 100×50×40	4		0,0008 м³
		ГОСТ 24454-80			
6		ДОСКА 150×105×280	2		0,06 м³
		ГОСТ 24454-80			
7		ДОСКА 180×20×600	6		0,0216 м³
		ГОСТ 24454-80			
8		НАГЕЛЬ ⌀30 ℓ=100	12		0,0009 м³
		ГОСТ 24454-80			

Поз. обозначение	Обозначение	Наименование	Кол	Масса ед., кг	Примечание
9		ДИСК I ⌀240 S=60	2		0,007 м³
		ГОСТ 9463-72			
10		ДИСК II ⌀420 S=80	2		0,03 м³
		ГОСТ 9463-72			
		КАЧЕЛЬ-СИДЕНИЕ	1		
11		ДОСКА 380×180×40	2		0,0055 м³
		ГОСТ 24454-80			
		МЕТАЛЛИЧЕСКИЕ ДЕТАЛИ И КРЕПЕЖНЫЕ ЭЛ-ТЫ			
12		ГВОЗДИ			
13		ТРУБА ⌀60 ℓ=4000	1	19,52	
		ГОСТ 8732			
14		ТРУБА ⌀32 ℓ=1650			
		ГОСТ 3262-75*	2	7,09 кг	

СОГЛАСОВАНО

Нач. сект. Радеев Рад 18.1.84
Н. контр. Пащенко 18.1.84

Инв. № подл. | Подпись и дата | Взам. инв. №

ПРИВЯЗАН

ЛенЗНИИЭП	ГАП	Радеев	Рад	18.1.84	КАЧЕЛИ "ТИГРЫ" СПЕЦИФИКАЦИЯ /НАЧАЛО/	320-066.84 -АС
	Арх.	Зверева		18.1.84		

Лист 29

Копировал

Формат 1559/3

Поз. обозначение	Обозначение	Наименование	Кол	Масса ед., кг	Примечание
15		ТРУБА ⌀32 ʃ=3 ℓ=600	1	1,29кг	
		ГОСТ 10704 -76			
16		ПОЛОСА 100×200×6	2	1,87кг	
		ГОСТ 82-70*			
17		ТРУБА ⌀38 ʃ=3 ℓ=20	2	0,1 кг	
		ГОСТ 10704-76			
18		ШАЙБА ⌀45	2	0,3кг	
		ГОСТ 11649-78			
19		ШПЛИНТ 5×40	2	0,013кг	
		ГОСТ 397-79			
20		ТРУБА ⌀32 ʃ=3 ℓ=400	1	0,86кг	
		ГОСТ 10704-76			
21		ТРУБА ⌀32 ʃ=3 ℓ=380	2	1,63 кг	
		ГОСТ 10704-76			

Поз. обозначение	Обозначение	Наименование	Кол	Масса ед., кг	Примечание
22		L32×32 ℓ=213 ʃ=3	2	1,63кг	
		ГОСТ 8509-72*			
23		L32×32 ℓ=290 ʃ=3	2	0,85кг	
		ГОСТ 8509-72*			
24		ПОЛОСА 200×250×6	2	2,34кг	
		ГОСТ 82-70*			
25		БОЛТ М8 ℓ=60	6	0,2кг	
		ГОСТ 7805-70			
26		ГАЙКА М8	6	0,07кг	
		ГОСТ 5915-70			
27		БОЛТ М10 ℓ=250	2	0,9кг	
		ГОСТ 7805-70			
28		ГАЙКА М10	4	0,05кг	
		ГОСТ 5915-70			

Согласовано

Инв.№ подл. | Подпись и дата | Взам. инв.№

Привязан

ЛенЗНИИЭП	ГАП	Радеев		18.1.84	Качели "Тигры" Спецификация /продолжение/	320-066.84	-АС
	Арх.	Зверева		18.1.84			Лист 30

Копировал

Формат 1559/3

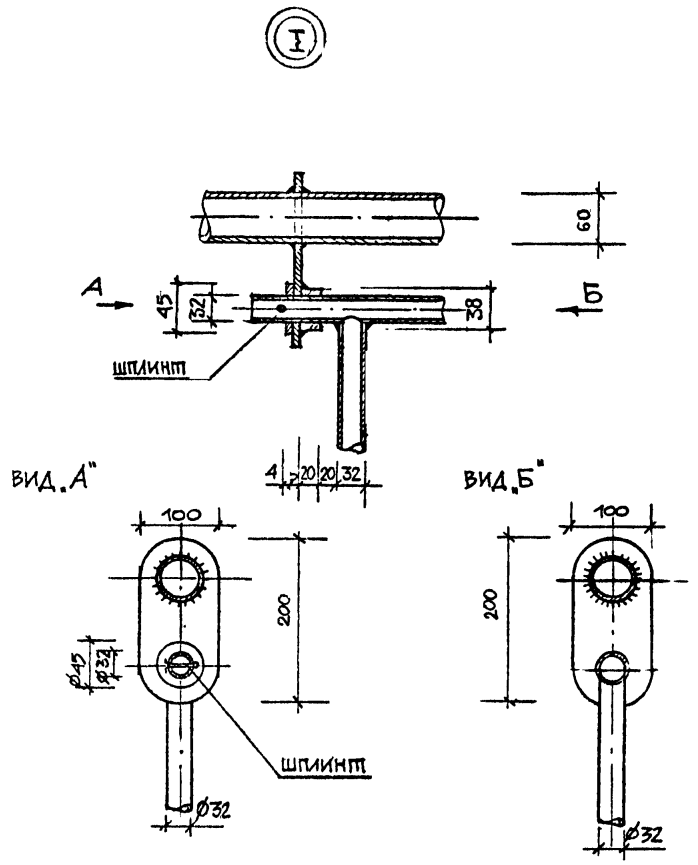

Поз. обозначение	Обозначение	Наименование	Кол	Масса ед., кг	Примечание
29		ШПЛИНТ Ø10×90	4	0,23кг	
		ГОСТ 397-79			
30		ПОЛОСА 200×230×6	2	2,2кг	
		ГОСТ 82-70*			
31		ШУРУП Ø6 ℓ=50	12	0,3кг	
		ГОСТ 1145-70			
32		ТРУБА Ø32 δ=3 ℓ=700	1	1,5кг	
		ГОСТ 10704-76			

СОГЛАСОВАНО

Нач.отд. Радеев
Н.контр. Пащенко

Инв.№ подл. | Подпись и дата | Взам. инв.№

ПРИВЯЗАН

ЛенЗНИИЭП	ГАП	Радеев		18.1.84	Качели "Тигры" Узлы. Спецификация /окончание/	320-066.84 -АС	Лист 31
	Арх.	Зверева		18.1.84			

Копировал

Формат 1559/3

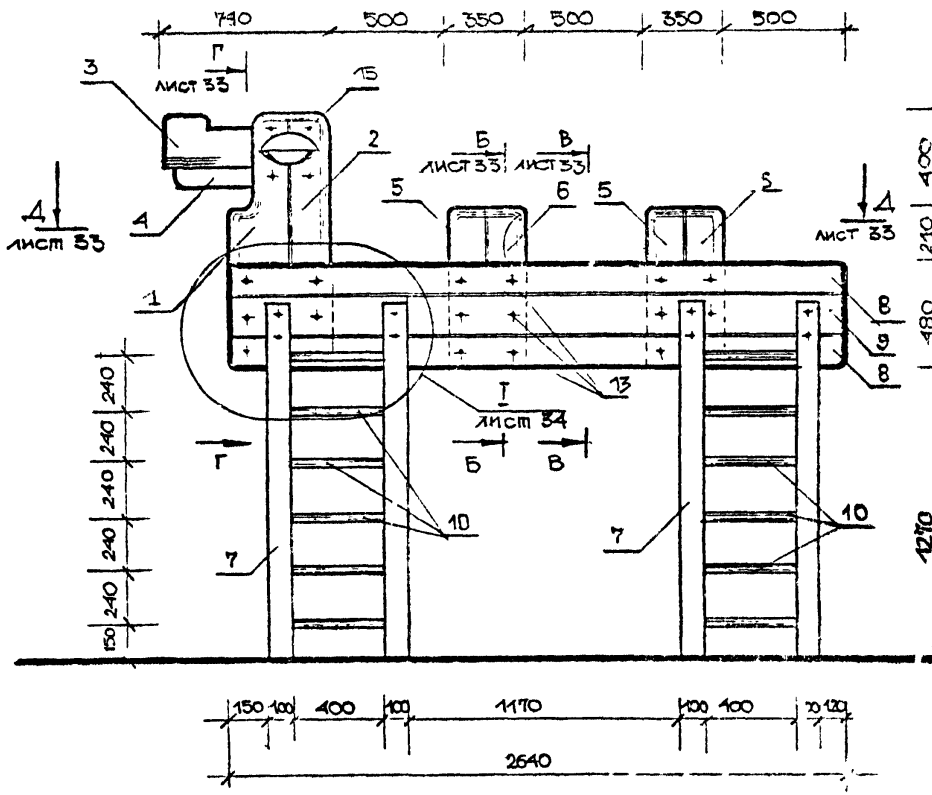

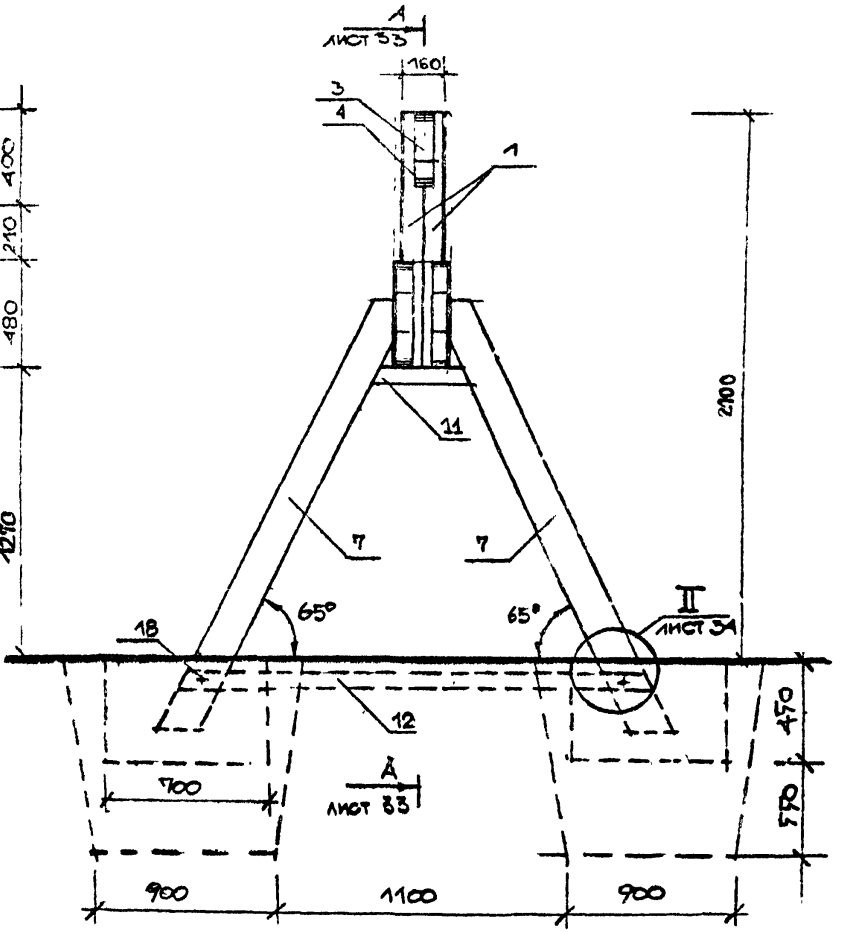

Установка для лазания „Верблюд" выполняется из деревянных брусьев. Крепление элементов установки на болтах-стяжках. Опоры-лестницы заделываются в бетонный фундамент. Детали опор заглубленные в фундамент обмазать битумом за 2 раза.

Привязан							
ЛенЗНИИЭП	ГАП	Гудеев			Установка для лазания "Верблюд" "Общие виды"	320-066.84	-АС	Лист 32
	Арх.	Зверева						

Копировал

Формат А3

1559/3

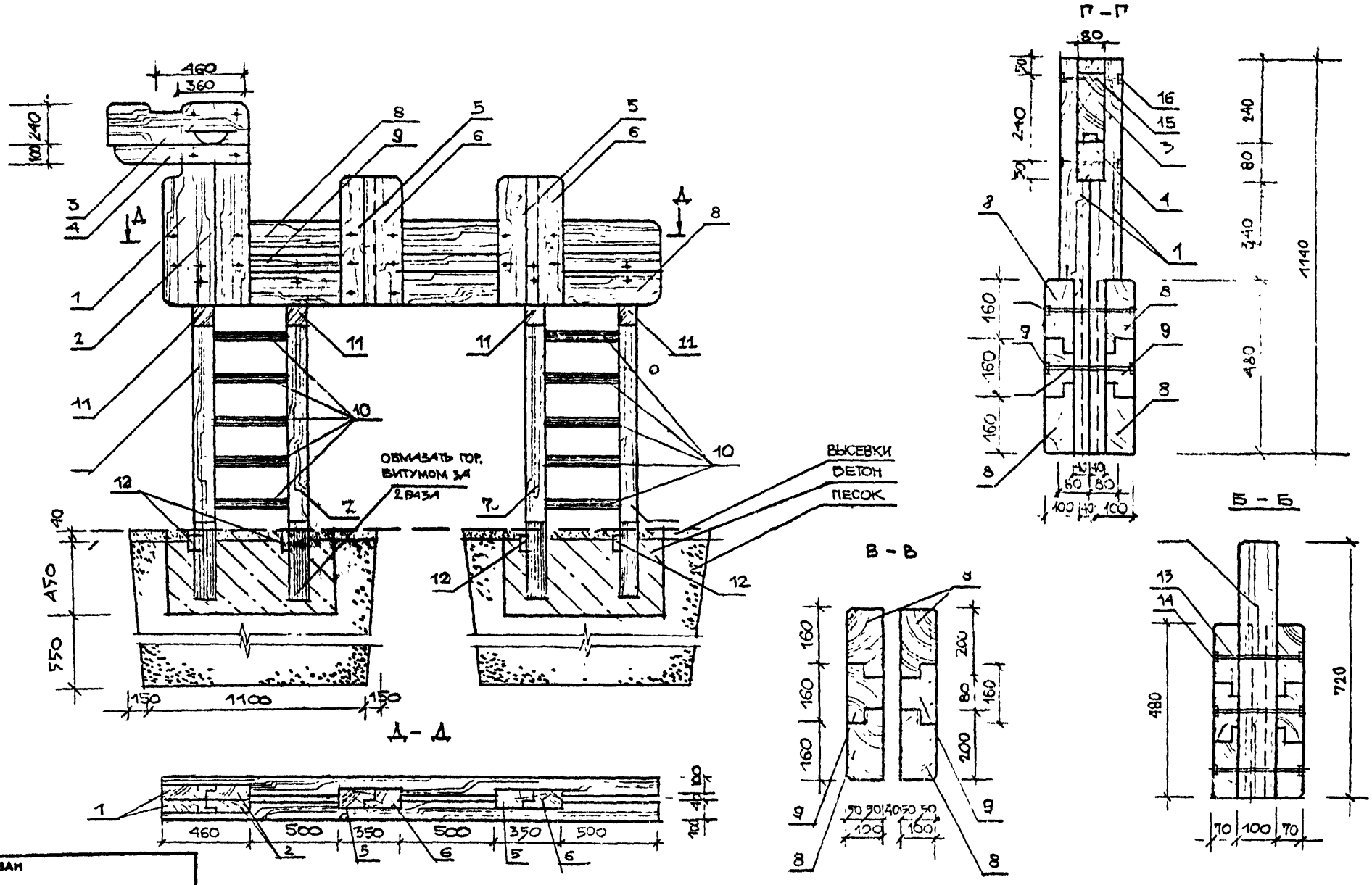

Инв № подл.	Подпись и дата	Взам. инв №	Нач. отд.	Радеев			СОГЛАСОВАНО
			Н. контр.	Лащенко			
			А. контр.	Шепилевская			

ПРИВЯЗАН

ЛенЗНИИЭП	ГАП	Радеев	Рад	Установка для лазания "Верблюд" Разрезы.	320-066.84	-АС	Лист 53
	Арх.	Зверева					

Копировал

Формат 1559/3

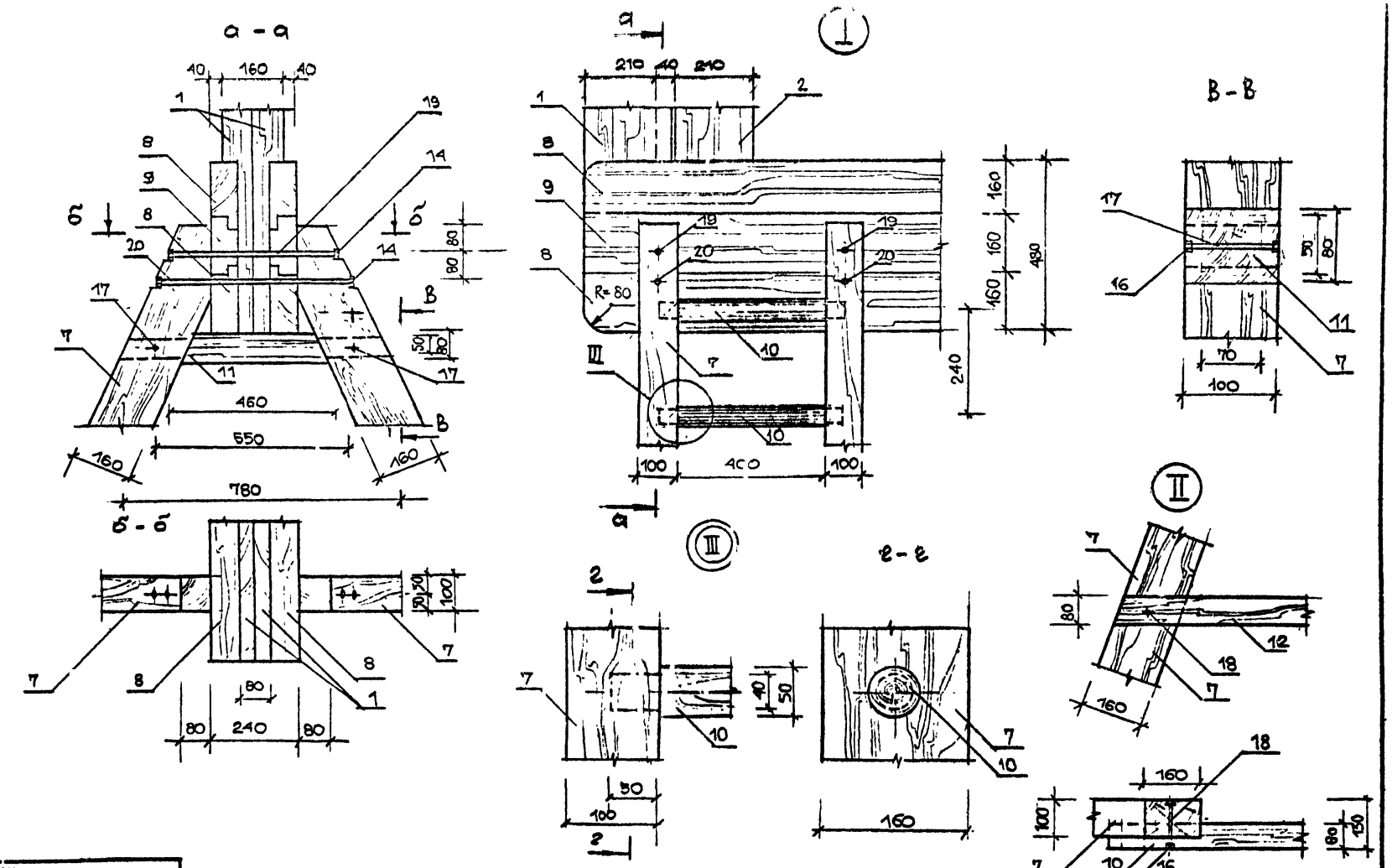

СОГЛАСОВАНО

НАУЧНЫЙ	ГАЛЕЕВ		
Н. КОНТР.	ПАЩЕНКО		
Л. КОНТР.	ШЕПЛАВСКАЯ		

ИНВ № ПОДЛ. | ПОДПИСЬ И ДАТА | ВЗАМ. ИНВ №

ПРИВЯЗАН

ЛенЗНИИЭП	ГАП	ГАЛЕЕВ		УСТАНОВКА ДЛЯ ЛАЗАНИЯ "ВЕРБЛЮД" УЗЛЫ. РАЗРЕЗЫ.	320-066.84	- АС
	АРХ	ЗВЕРЕВА				ЛИСТ 34

Копировал

Формат 1559/3

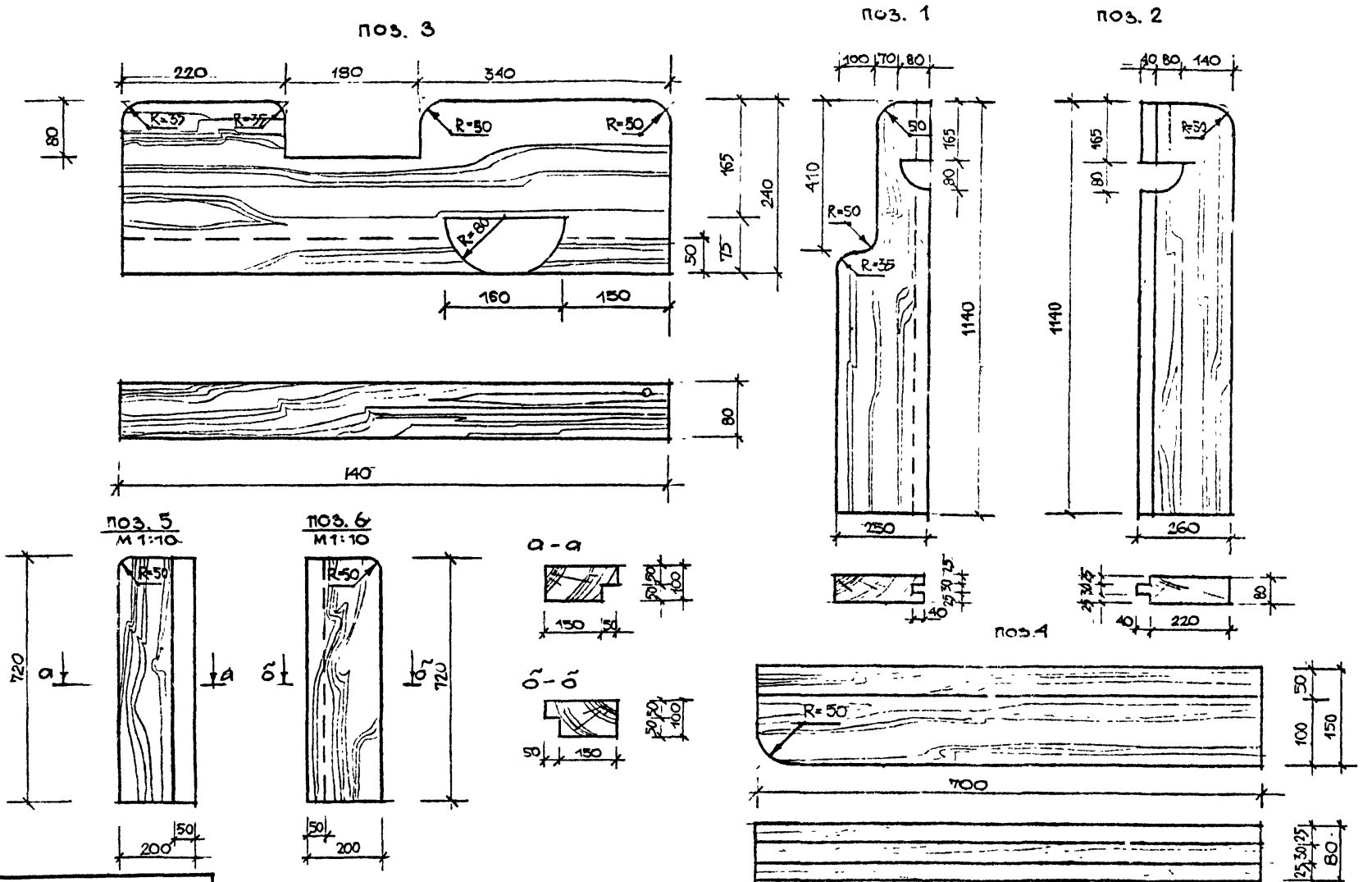

Нач. отд.	Радеев					
Н. контр.	Пащенко					
Гл. конструктор	Шепилевская					

СОГЛАСОВАНО

Взам. инв №

Подпись и дата

Инв № подл.

ПРИВЯЗАН

ЛенЗНИИЭП	ГАП	Радеев		6.I.84	Установка для лазания "Верблюд" Детали.	320-066.84 -АС
	Арх	Зверева		6.I.84		Лист 35

Копировал

Формат 1559/3

Поз. обозначение	Обозначение	Наименование	Кол.	Масса ед., кг	Примечание
	ДЕРЕВЯННЫЕ ЭЛЕМЕНТЫ				
1		ДОСКА 250×80×1140	2		0,046 м³
		ГОСТ 24454-80			
2		ДОСКА 260×80×1140	2		0,048 м³
		ГОСТ 24454-80			
3		ДОСКА 240×80×740	1		0,014 м³
		ГОСТ 24454-80			
4		БРУС 150×80×700	1		0,0084 м³
		ГОСТ 24454-80			
5		БРУС 200×100×720	2		0,03 м³
		ГОСТ 24454-80			
6		БРУС 200×100×720	2		0,03 м³
		ГОСТ 24454-80			
7		БРУС 160×100×2450	8		0,32 м³
		ГОСТ 24454-80			
8		БРУС 100×160×2640	4		0,17 м³
		ГОСТ 24454-80			
9		БРУС 100×160×2640	2		0,085 м³
		ГОСТ 24454-80			

Поз. обозначение	Обозначение	Наименование	Кол.	Масса ед., кг	Примечание
10		РЕЙКА Ø50 ℓ=500	20		0,025 м³
		ГОСТ 24454-80			
11		БРУС 100×80×780	4		0,025 м³
		ГОСТ 24454-80			
12		БРУС 60×80×2000	4		0,038 м³
		ГОСТ 24454-80			
	КРЕПЕЖНЫЕ ЭЛЕМЕНТЫ				
13		БОЛТ М10 ℓ=240	18	4,1 кг	
		ГОСТ 7798-70			
14		ГАЙКА М10 ГОСТ 5915-70	34	0,39 кг	
15		БОЛТ М8 ℓ=160	4	0,44 кг	
		ГОСТ 7798-70			
16		ГАЙКА М8 ГОСТ 5915-70	16	0,18 кг	
17		БОЛТ М8 ℓ=100	8	0,58 кг	
18		БОЛТ М8 ℓ=130	4	0,36 кг	
		ГОСТ 7798-70			
19		СТ. КРУГЛАЯ Ø10 ℓ=460	4	0,36 кг	
20		СТ. КРУГЛАЯ Ø10 ℓ=550	4	0,43 кг	
		ГОСТ 2590-71*			
21		ШАЙБА М10 ГОСТ 11371-78	64	0,26 кг	
22		ШАЙБА М8 ГОСТ 11371-78	32	0,093 кг	

СОГЛАСОВАНО

Нач. отд.	Гадеев		9.I.84
Н. контр.	Пащенко		9.I.84
Гл. конструктор	Щепилевская		9.I.84

Инв. № подл. | Подпись и дата | Взам. инв. №

Привязан

ЛенЗНИИЭП	ГАП	Гадеев		9.I.84	Установка для лазания "Верблюд" спецификация	320-066.84 — АС	Лист 36
	Арх.	Бр. Ерева		9.I.84			

Копировал

Формат 1559/3

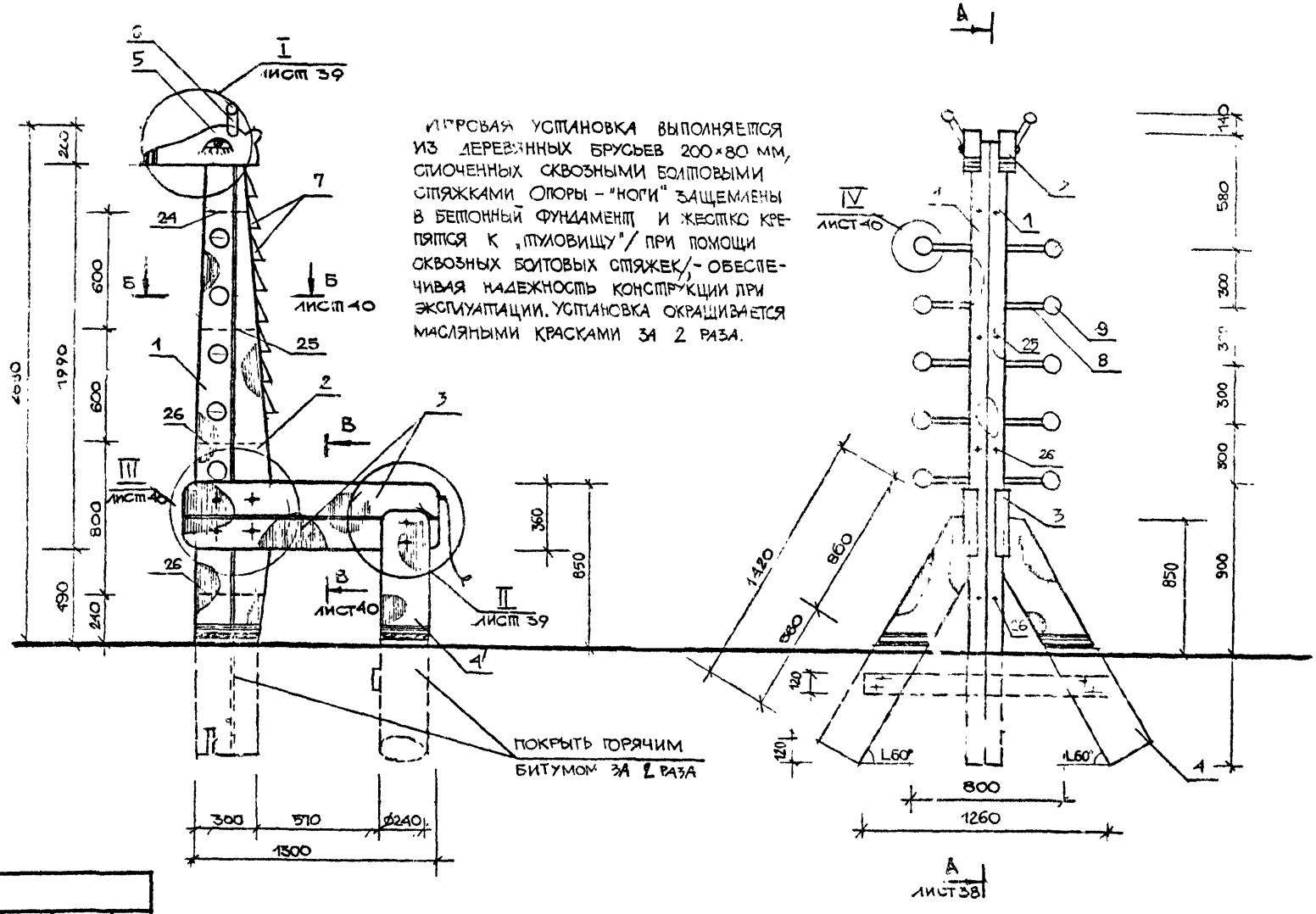

Привязан

ГАП	Гудеев			Игровая установка "Жираф" Общие виды. Техническое описание.	320-066.84 АС
Арх.	Зверева				Лист 37

ЛенЗНИИЭП

Согласовано

Инв. № подл. | Подпись и дата | Взам. инв. №

Копировал

Формат А3

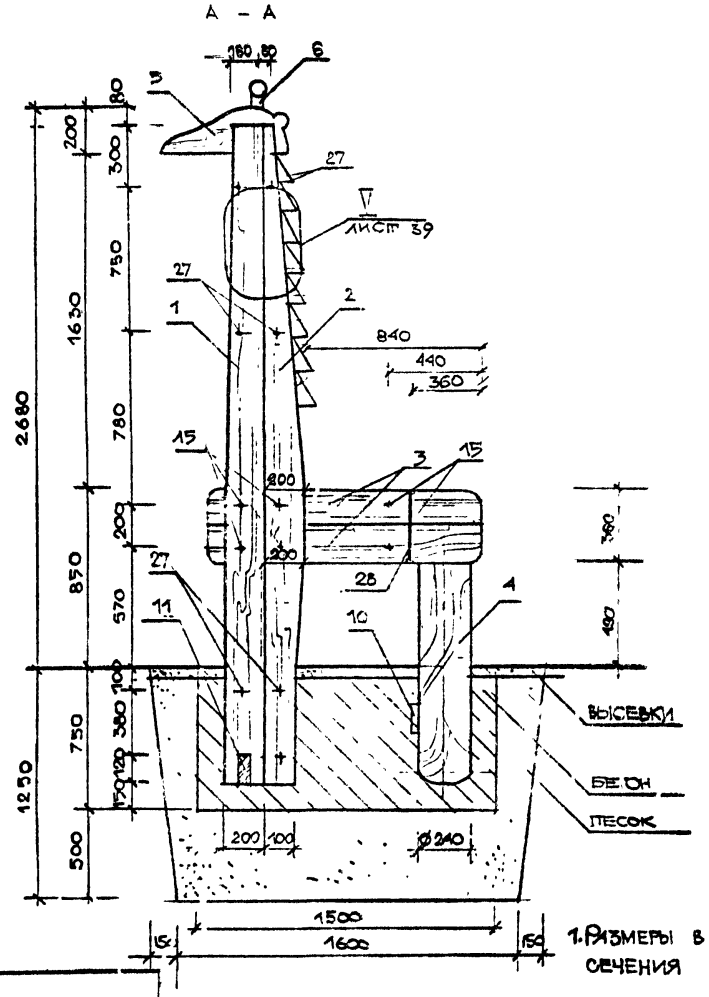

поз. 5

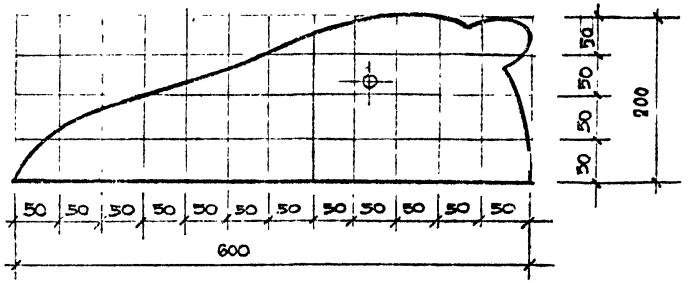

поз. 4

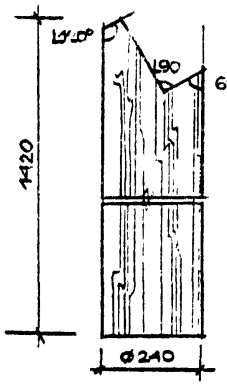

поз. 7

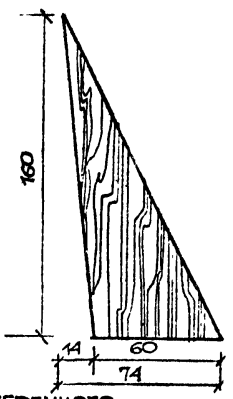

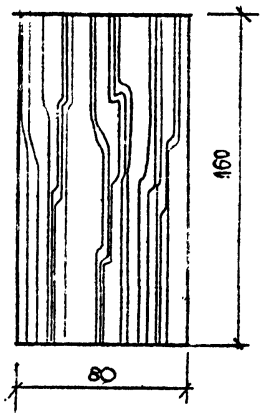

1. Размеры в скобках даны для поперечного сечения фундаментов.

Привязан

ЛенЗНИИЭП	ГАП	Гадеев			Игровая установка "Жираф" Разрез. Детали.	320-066.84	– АС	Лист 38
	Арх.	Зверева						

Согласовано

Инв. № подл. | Подпись и дата | Взам. инв. №

Копировал

Формат 1559/3

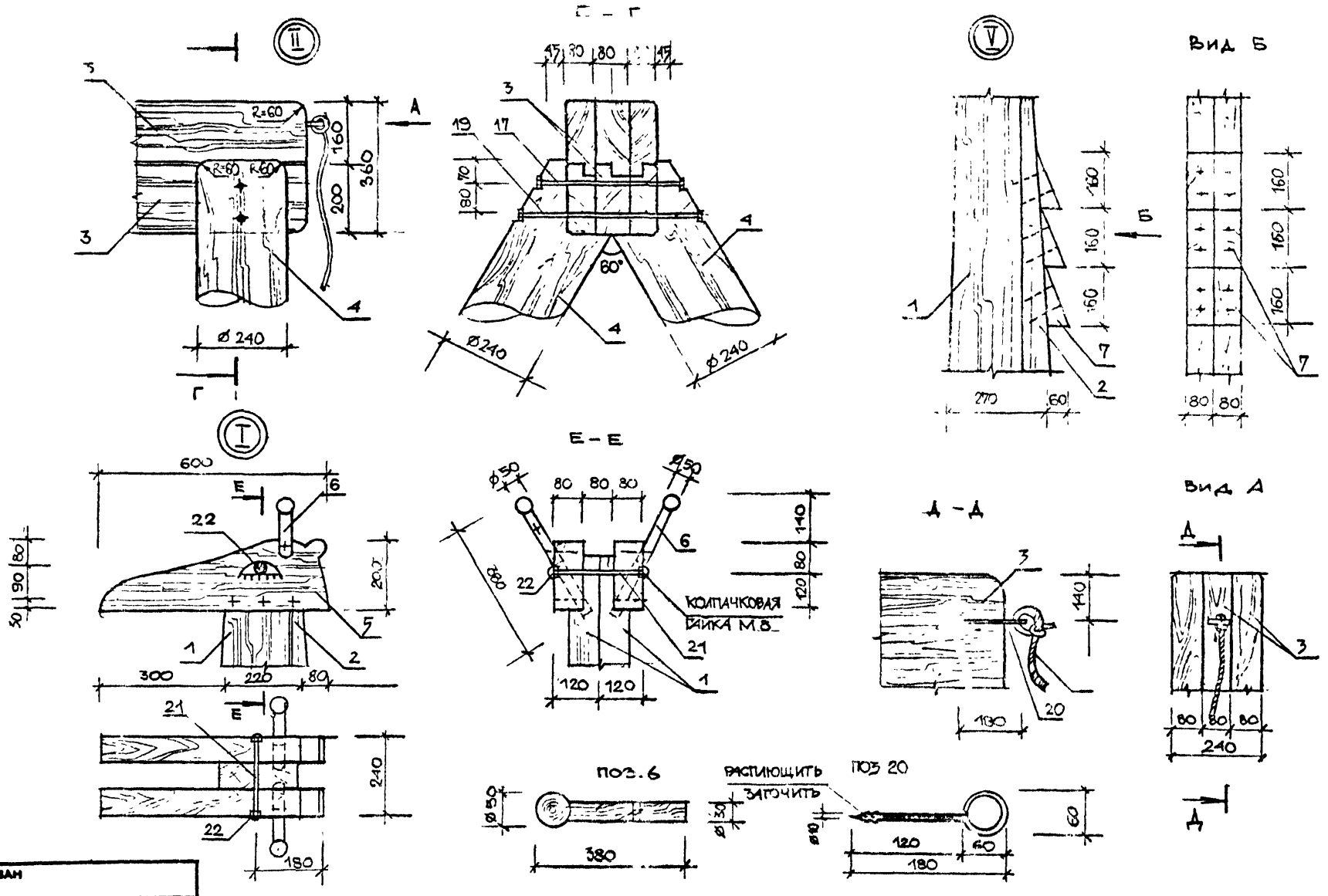

ГАП	РАДЕЕВ		10.I.84	ИГРОВАЯ УСТАНОВКА "ЖИРАФ" УЗЛЫ. РАЗРЕЗЫ.	320-066.84	– АС	ЛИСТ 39
АРХ	ЗВЕРЕВА		10.I.84				

ЛенЗНИИЭП

ПРИВЯЗАН

СОГЛАСОВАНО

Инв.№ подл. | Подпись и дата | Взам. инв.№

Копировал

Формат

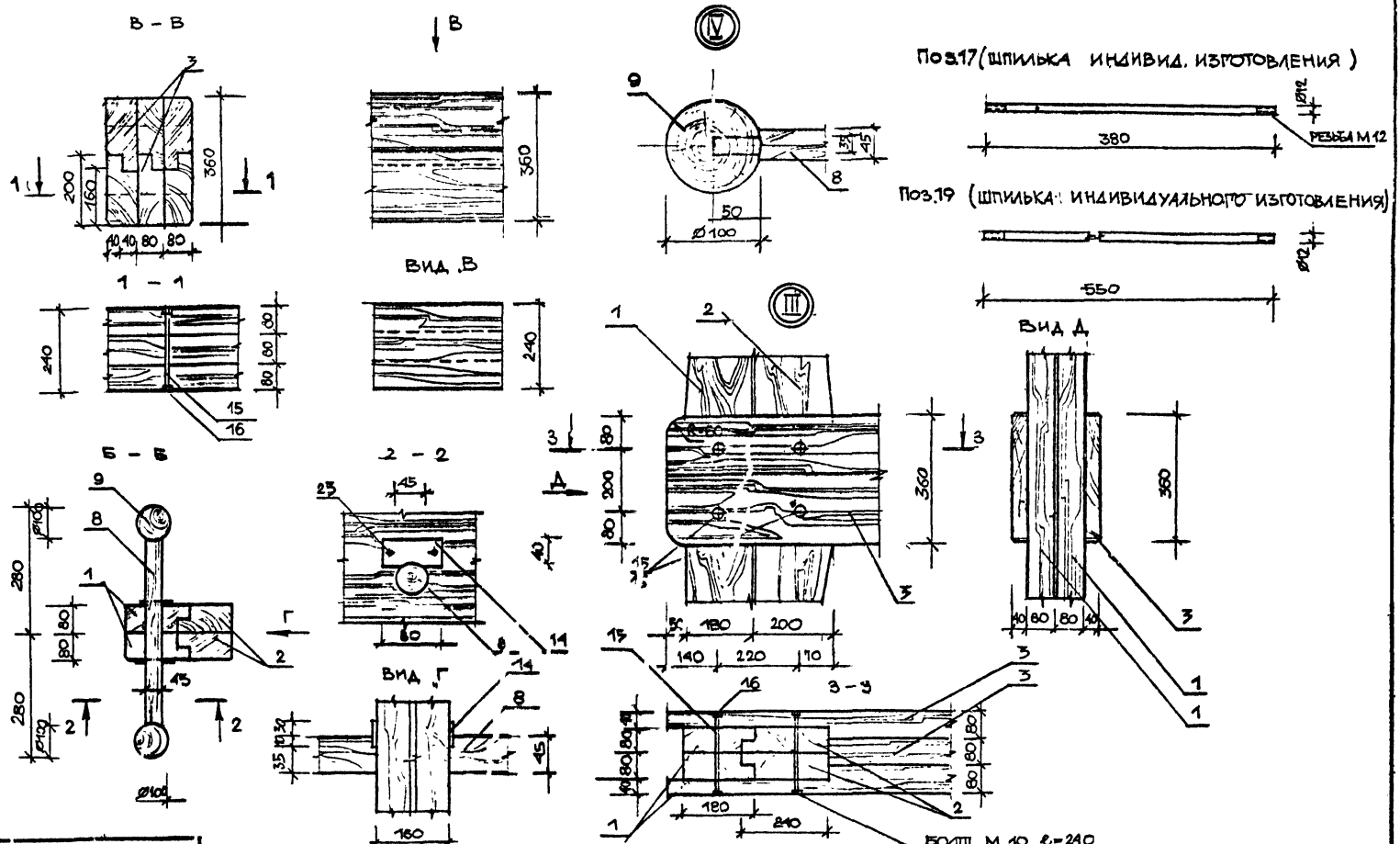

СОГЛАСОВАНО

Нач.отд.	Радеев		4.I.84
Н.контр.	Пащенко		4.I.84
Гл.констр.	Шепилевская		4.I.84

Инв.№ подл. | Подпись и дата | Взам. инв.№

Привязан

ЛенЗНИИЭП	ГАП	Радеев		4.I.84	Игровая установка "Жираф" Узлы. Разрезы	320-066.84 – АС	Лист 40
	Арх	Зверева		4.I.84			

Копировал

Формат 1559/3

Поз. обозначение	Обозначение	Наименование	Кол	Масса ед., кг	Примечание
		ДЕРЕВЯННЫЕ ДЕТАЛИ			
1.		БРУС 200×80×3200 ГОСТ 8486-68	2		0,1 м³
2.		БРУС 200×80×3200	2		91 м³
		ГОСТ 24454-80			
3.		БРУС 200×80×1300	6		9121 м³
		ГОСТ 24454-80			
4.		БРЕВНО ⌀240 ℓ=1120	2	0	0,26 м³
		ГОСТ 9463-72			
5.		ДОСКА 200×80×600	2		0,019 м³
		ГОСТ 24454-80			
6.		РЕЙКА 50×50×380	2		0,0019 м³
		ГОСТ 24454-80			
7.		БРУС 74×80×160	16		9015 м³
		ГОСТ 24454-80			
8.		РЕЙКА ⌀45 ℓ=460	5		0,0057 м³
		ГОСТ 24454-80			
9.		ШАР ⌀100	10		901 м³
		ГОСТ 24454-80			

Поз. обозначение	Обозначение	Наименование	Кол	Масса ед., кг	Примечание
10.		ДОСКА 120×20×1260	1		0,003 м³
		ГОСТ 24454-80			
11.		ДОСКА 120×20×800	1		0,002 м³
		ГОСТ 24454-80			
		МЕТАЛЛИЧЕСКИЕ ЭЛЕМЕНТЫ			
14.		ПОЛОСА 80×40×8	10	2 кг	
		ГОСТ 103-76			
15.		БОЛТ М10 ℓ=240	6	0,8 кг	
		ГОСТ 7805-70			
16.		ГАЙКА М10	30	0,34 кг	
		ГОСТ 5915-70			
17.		СТЕРЖЕНЬ КРУГЛЫЙ ⌀12 ℓ=380	1	0,34 кг	
		ГОСТ 2590-71*			
18.		ГАЙКА М12	4	0,066 кг	
		ГОСТ 5915-70			

СОГЛАСОВАНО

Взам. инв. № | Подпись и дата | Инв. № подл.

Привязан

ГАП	Радеев				Игровая установка "Жираф"
Арх.	Зверева				Спецификация /начало/

ЛенЗНИИЭП

320-066.84 – АС

Лист 41

Копировал

Формат А4

1559/3

Поз. обозначение	Обозначение	Наименование	Кол	Масса ед., кг	Примечание
19		Ст. круглая ⌀12 ℓ=550	1	0,49 кг	
		ГОСТ 2590-71*			
20		Ст. круглая ⌀10 ℓ=400	1	0,25 кг	
		ГОСТ 2590-71*			
21		Шпилька М8 ℓ=240	1	0,095 кг	
		ГОСТ 22042-76			
22		Колпачковая гайка М8	2	0,030	
		ГОСТ 1145-80			
23		Шурупы 4×40		0,1	
		ГОСТ 1145-80			
24		Болт М10 ℓ=220	2	0,27	
		М10 ℓ=220			
25		Болт М10 ℓ=300	2	0,33	
		ГОСТ 7805-70			

Поз. обозначение	Обозначение	Наименование	Кол	Масса ед., кг	Примечание
26		Ст. круглая ⌀10	4	0,94	
		ℓ=380 ГОСТ 2590-71*			
27		Болт М10 ℓ=160	6	0,67	
		ГОСТ 7805-70			
28		Ст. круглая ⌀10	3	0,7	
		ℓ=360 ГОСТ 2590-71*			
29		Шайба М10 ГОСТ 11371-78	60	0,25	
30		Шайба М12 ГОСТ 11371-78	8	0,05	
		Фундамент			
31		Бетон М150			
		ГОСТ 25192-82			1,7 м³
32		Песок ГОСТ 8736-77			2,1 м³

Согласовано

Инв. № подл. | Подпись и дата | Взам. инв. №

Привязан

ЛенЗНИИЭП

ГАП Рудеев
Нач. сект. Рудеев
Н. контр. Зарецкая

Игровая установка "Жираф"
Спецификация /окончание/

320-066.84 – АС

Лист 42

Копировал

Формат 1559/3

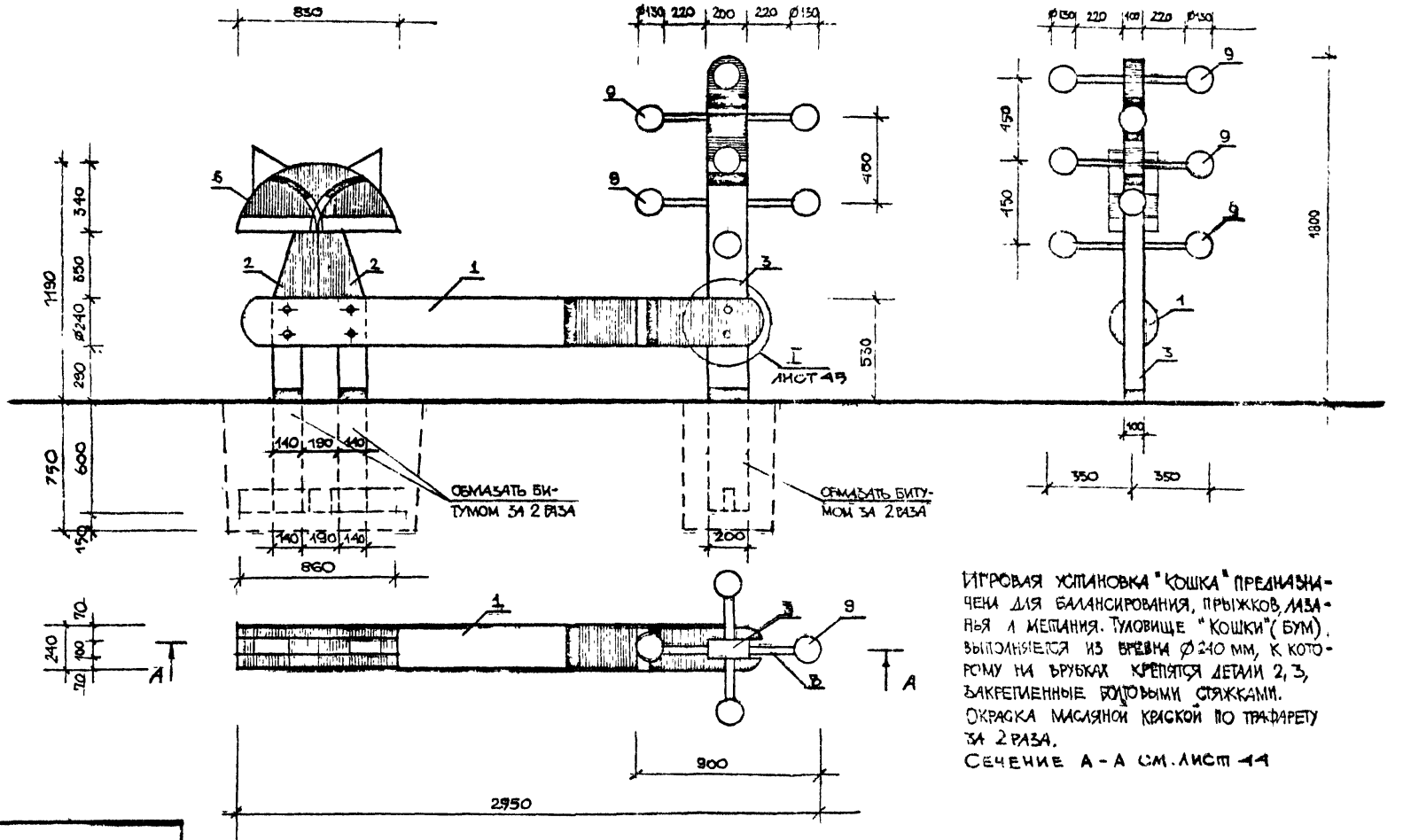

ИГРОВАЯ УСТАНОВКА "КОШКА" ПРЕДНАЗНАЧЕНА ДЛЯ БАЛАНСИРОВАНИЯ, ПРЫЖКОВ, ЛАЗАНЬЯ И МЕТАНИЯ. ТУЛОВИЩЕ "КОШКИ" (БУМ), ВЫПОЛНЯЕТСЯ ИЗ БРЕВНА Ø240 ММ, К КОТОРОМУ НА БРУБКАХ КРЕПЯТСЯ ДЕТАЛИ 2, 3, ЗАКРЕПЛЕННЫЕ БОЛТОВЫМИ СТЯЖКАМИ. ОКРАСКА МАСЛЯНОЙ КРАСКОЙ ПО ТРАФАРЕТУ ЗА 2 РАЗА.

СЕЧЕНИЕ А-А СМ. ЛИСТ 44

СОГЛАСОВАНО

Нач. отд.	Радеев		9.10.84
Н. контр.	Пащенко		9.10.84
Гл. конструктор	Шепилевская		9.10.84

Инв. № подл. | Подпись и дата | Взам. инв. №

Привязан

ЛенЗНИИЭП	ГАП	Радеев		9.10.84	Игровая установка "Кошка" Общие виды. Техническое описание	320-066.84 — АС	Лист 43
	АРХ	Зверева		9.10.84			

Копировал

Формат 1559/3

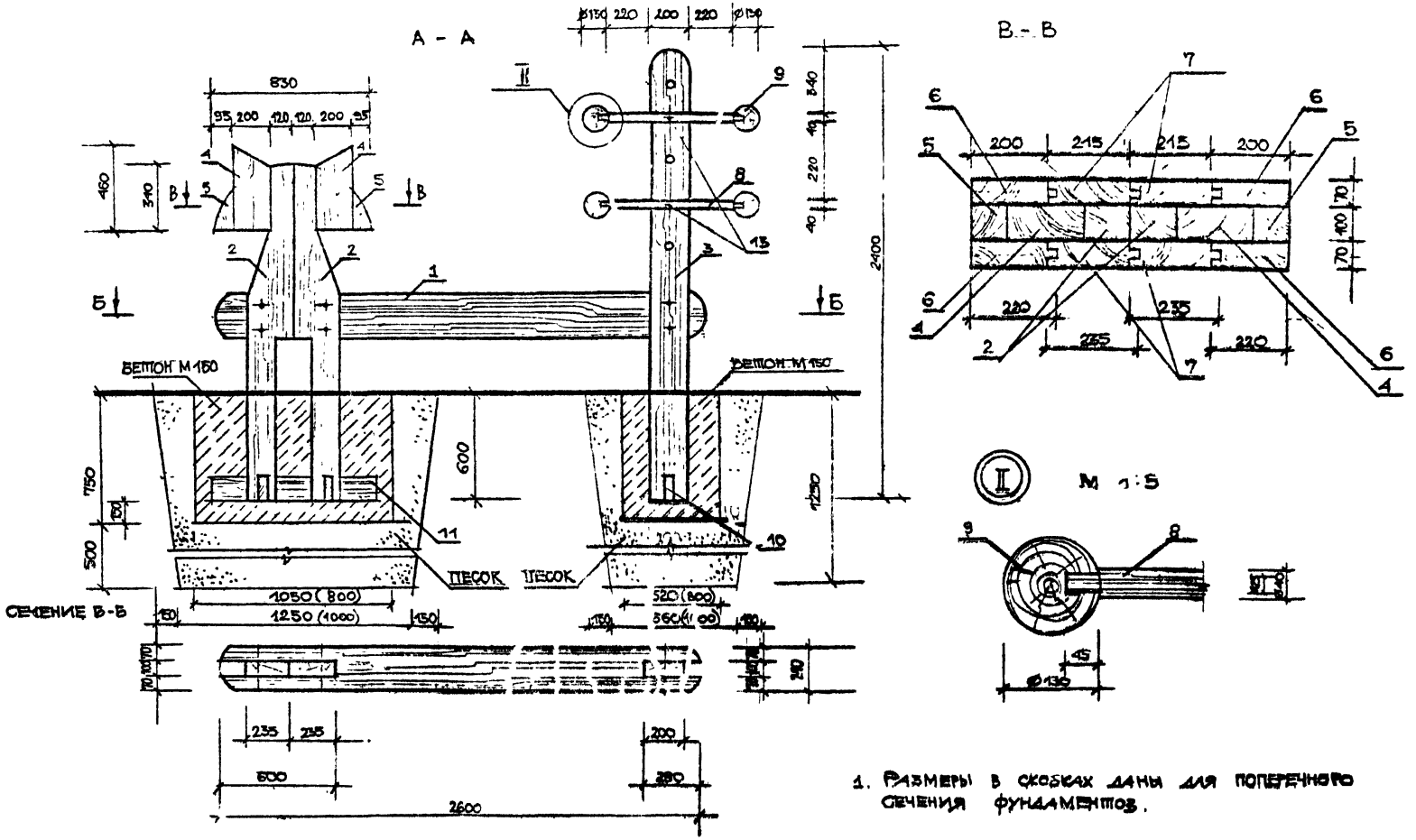

1. Размеры в скобках даны для поперечного сечения фундаментов.

Привязан							
ЛенЗНИИЭП	ГАП	РАДЕЕВ		6.I.84	Игровая установка "Кошка" Разрезы. Узел II.	320-066.84 - АС	Лист 44
	АРХ	ЗВЕРЕВА		6.I.84			

Копировал

Формат 1559/3

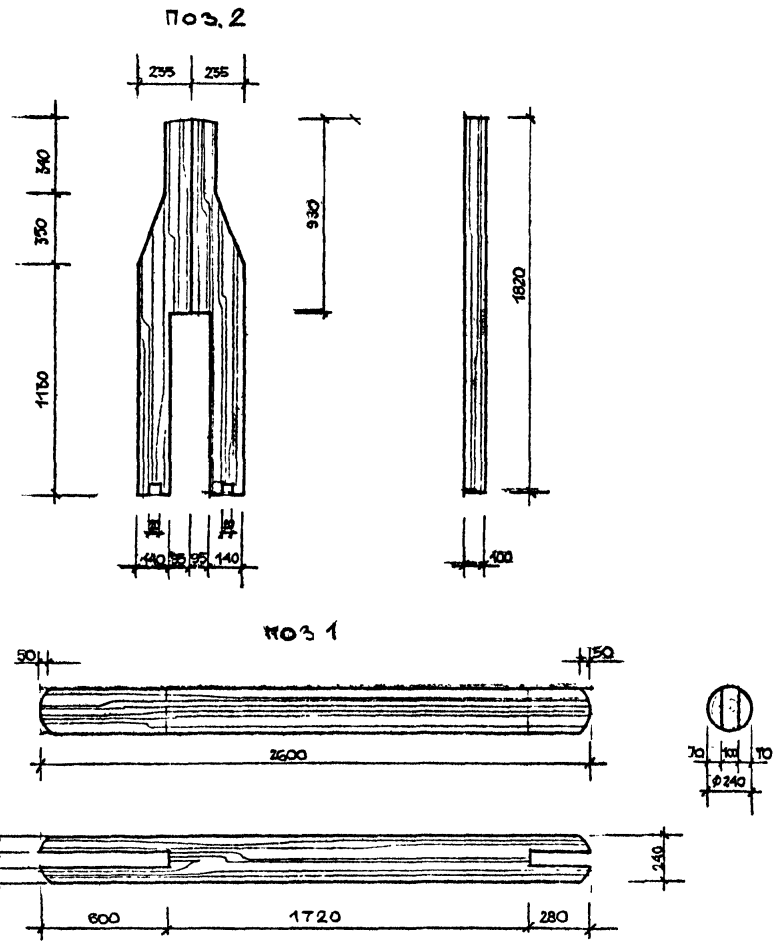

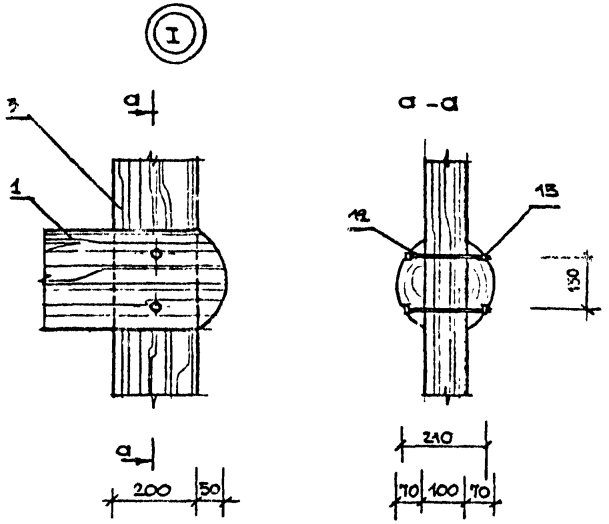

d. Все узлы с применением болтовых соединений выполняются аналогично узлу „I".

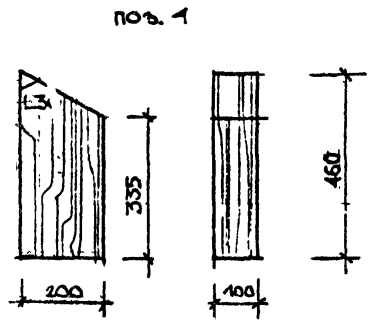

ГАП	Радеев		9.84	Игровая установка "Кошка" Детали. Узел. I.	320-066.84	-АС
АРХ	Зверева		9.84			Лист 45

ЛенЗНИИЭП

Привязан

Согласовано

Нач.отд. Радеев 9.84
Н.контр. Пащенко 9.84
Гл.констр. Шепилевская 9.84

Инв № подл. | Подпись и дата | В.ам. инв №

Копировал

Формат 1559/3

Сводная спецификация

Поз. обозначение	Обозначение	Наименование	Кол	Масса ед., кг	Примечание
1		БРЕВНО ⌀210 ℓ = 2600	1		0,12 м³
		ГОСТ 9463-72			
2		ДОСКА 235×100×1820	2		0,086 м³
		ГОСТ 24454-80			
3		БРУС 200×100×1800	1		0,036 м³
		ГОСТ 24454-80			
4		БРУС 200×100×160	2		0,019 м³
		ГОСТ 24454-80			
5		БРУС 95×100×200	2		0,009 м³
		ГОСТ 24454-80			
6		БРУС 220×70×340	4		0,021 м³
		ГОСТ 24454-80			
7		БРУС 235×70×340	4		0,023 м³
		ГОСТ 24454-80			
8		РЕЙКА ⌀40 ℓ=780	5		0,005 м³
		ГОСТ 24454-80			
9		ШЛР ⌀ 130	10		2,04 м³
		ГОСТ 24454-80			

Поз. обозначение	Обозначение	Наименование	Кол	Масса ед., кг	Примечание
10		ДОСКА 120×20×600	3		0,005м³
11		ДОСКА 120×20×860	1		0,002 м³
		ГОСТ 24454-80			
12		БОЛТ М8 ℓ=240	6		0.7 кг
		ГОСТ 7805-70			
13		БОЛТ М8 ℓ=100	2		0,151кг
		ГОСТ 7805-70			
14		БОЛТ М8 ℓ=200	3		0,3 кг
		ГОСТ 7805-70			
15		ГАЙКА М8	11		0,12кг
		ГОСТ 5915-70			
16		ШАЙБА 8	11		0,05кг
		ГОСТ 6402-70			

Привязан

Инв № подл. | Подпись и дата | Взам. инв №

Согласовано

Начотд. Рудерф 01.84
Н.контр. Панченко 01.84
Гл.констр. Шкляевский 01.84

ЛенЗНИИЭП	ГАП	Рудерф		01.84	Игровая установка "Кошка" Спецификация
	Арх	Зуберева		01.84	

320-066.84 – АС

Лист 46

Копировал

Формат 1559/3

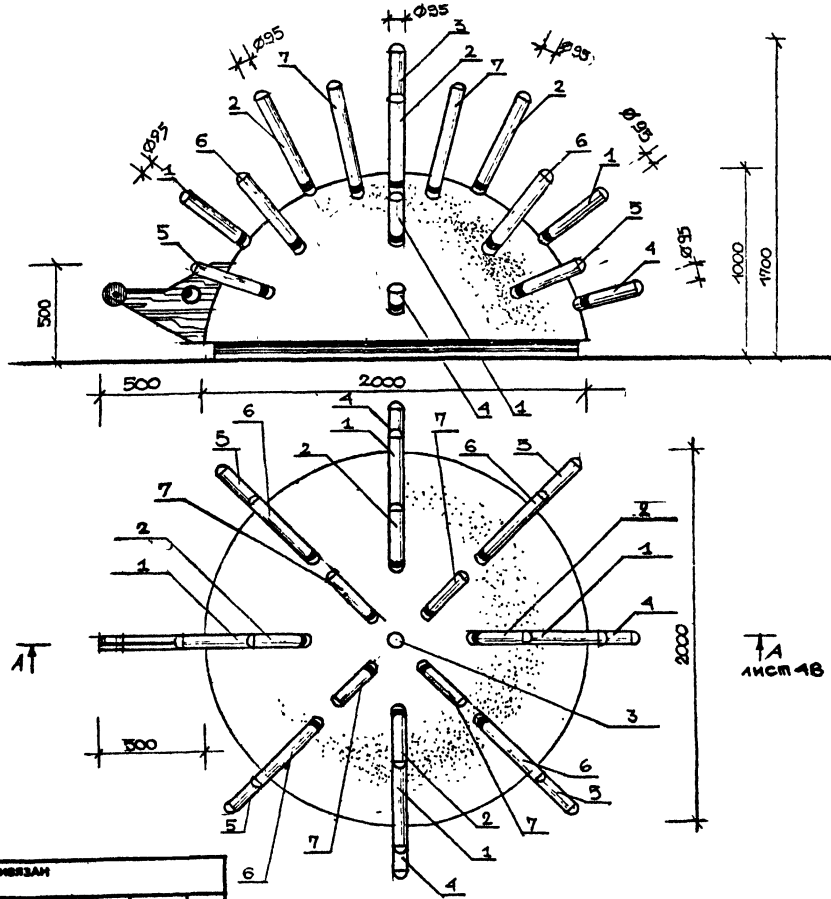

Игровое устройство для лазанья "Ёжик" представляет собой армированную бетонную оболочку, составленную из 2х половин, в виде полусферы R=1,0 с отверстиями для бревен. В отверстия каждой половины оболочки вставляются бревна и сплачиваются в каркас при помощи скоб и брусьев. В паз одной из половин оболочек вставляется деревянная голова "Ежика" и закрепляется к каркасу из бревен. Затем обе половины оболочки соединяются, а выпуски в пазах свариваются при помощи ручной дуговой электросварки. Выпуски могут быть использованы в качестве петель для перевозки изделия на место установки с дальнейшим замоноличиванием пазов.

Бетонная поверхность, за исключением подсечки, - не окрашивается. „Иголки" и „мордочка" ежа окрашиваются либо в голубой цвет с ярко-синими полосками, либо в желтовато-оранжевый с красными полосками. „Глаз" выполняется по трафарету. Окраска производится масляными красками.

Инв.№ подл.	Подпись и д/та	Взам. инв.№	Инв.№	Подпись и д/та	Дата	Согласовано	

Привязан

ЛенЗНИИЭП	ГАП	РАДЕЕВ		9.I.74	Устройство для лазания „Ежик" общие виды Техническое описание	320-066.84	- АС	Лист 47
	АРА	ЗВЕРЕВА		9.I.74			

Копировал

Формат 1559/3

Монтажная схема

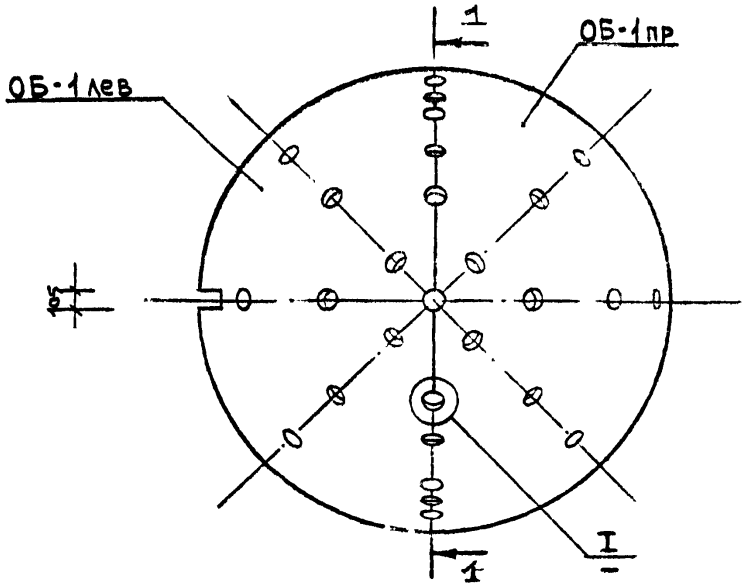

1 - 1

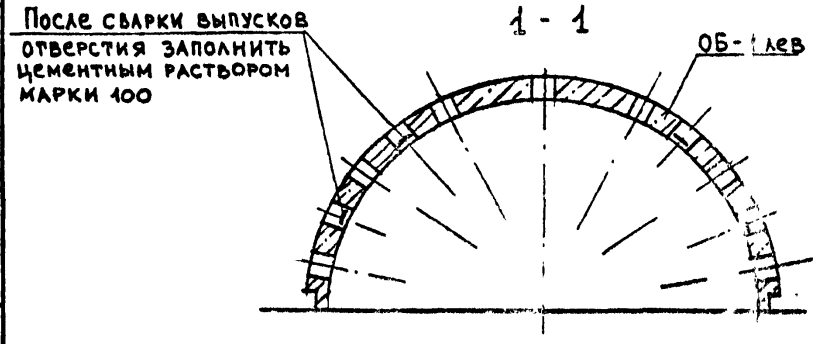

А - А

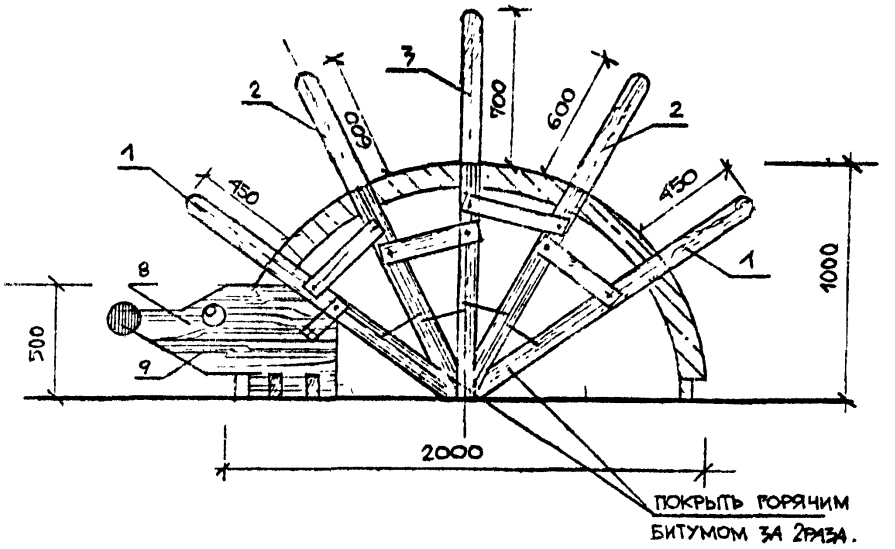

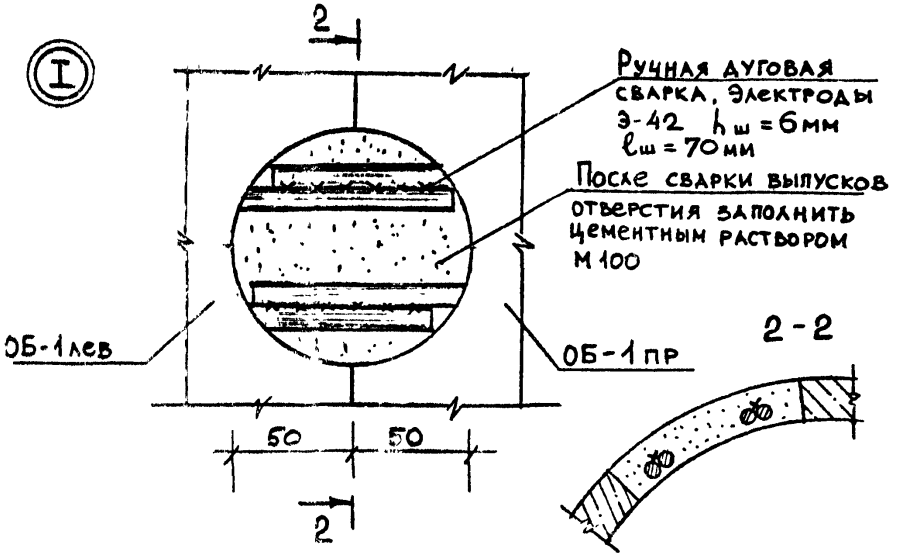

Инв № подл.	Подпись и дата	Взам. инв №	Н. контр. Машенко				
			Гл. контр. Шепилевский				

Привязан

Лен ЗНИИЭП	ГАП	Радеев		9.10.84	Устройство для лазания "Ежик" Монтажная схема. Разрезы.	320-066.84	- АС	Лист 48
	АРХ	Зверева		9.10.84			

Копировал

Формат 1559/3

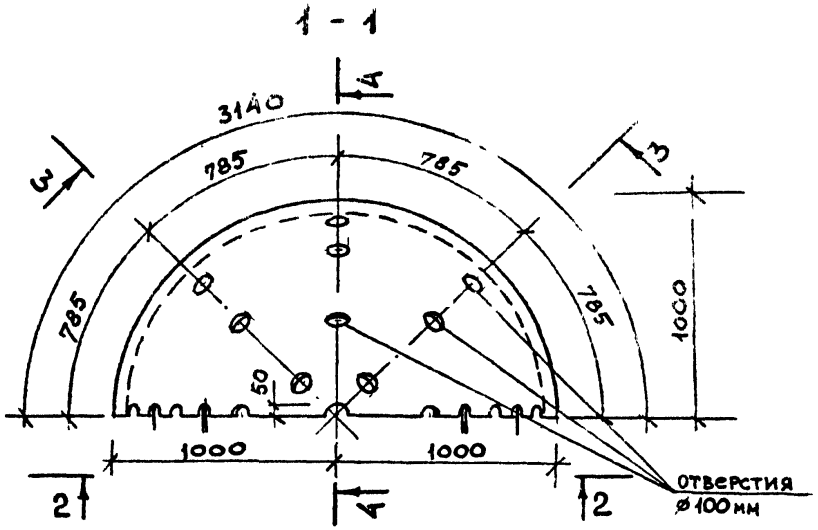

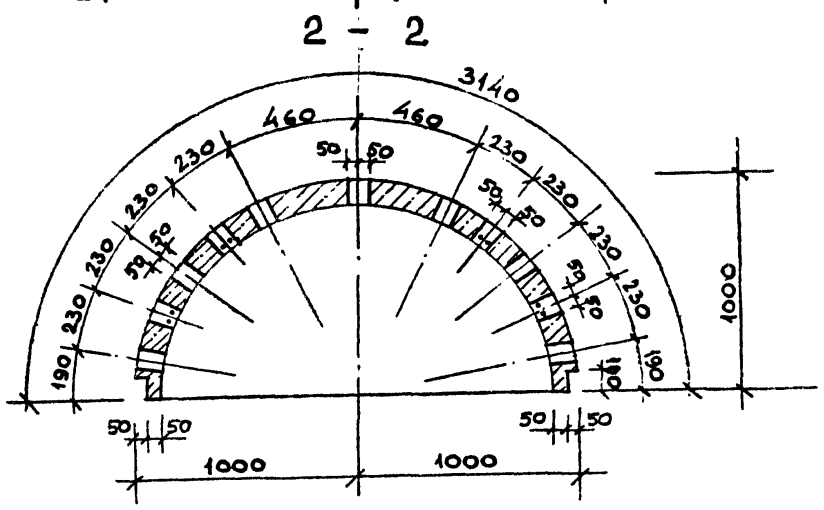

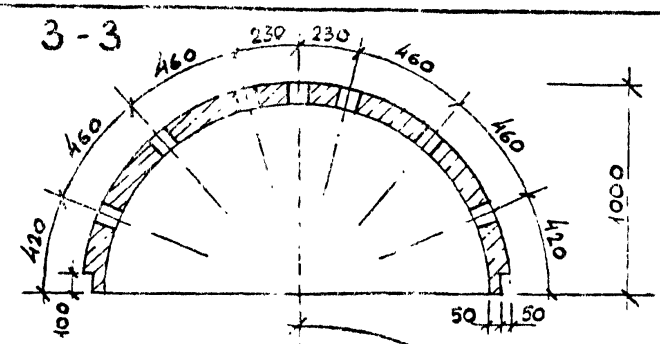

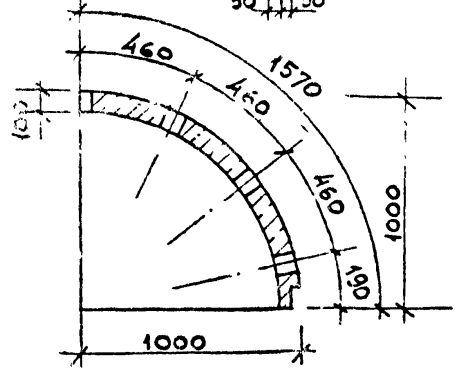

Формат	Зона	Поз	Обозначение	Наименование	Кол.	Примечание
				ОБ-1П		
				Сборочные единицы		
				Сетка арматурная С1	1	30,8 кг
				Отдельные стержни	-	10,43 кг
				Материалы		
				Бетон марки 200	-	0,281 м³

Данная спецификация учитывает количество сборочных единиц.
Спецификацию на арматурные изделия см. лист АС-51.

Привязан

ЛенЗНИИЭП	ГАП	РАДЕЕВ			Устройство для лазанья "Ежик"	320-066.84 -АС
	АРХ	ЗВЕРЕВА			Железобетонная оболочка ОБ-1П	Лист 49
					Опалубка. Спецификация	

Согласовано

Инв. № подл. | Подпись и дата | Взам. инв. №

Нач. отд. РАДЕЕВ 9.10.84
Н. контр. ПАЩЕНКО 9.10.84
Гл. констр. ЩЕПИЛЕВСКАЯ 9.10.84

Копировал

Формат 1559/31

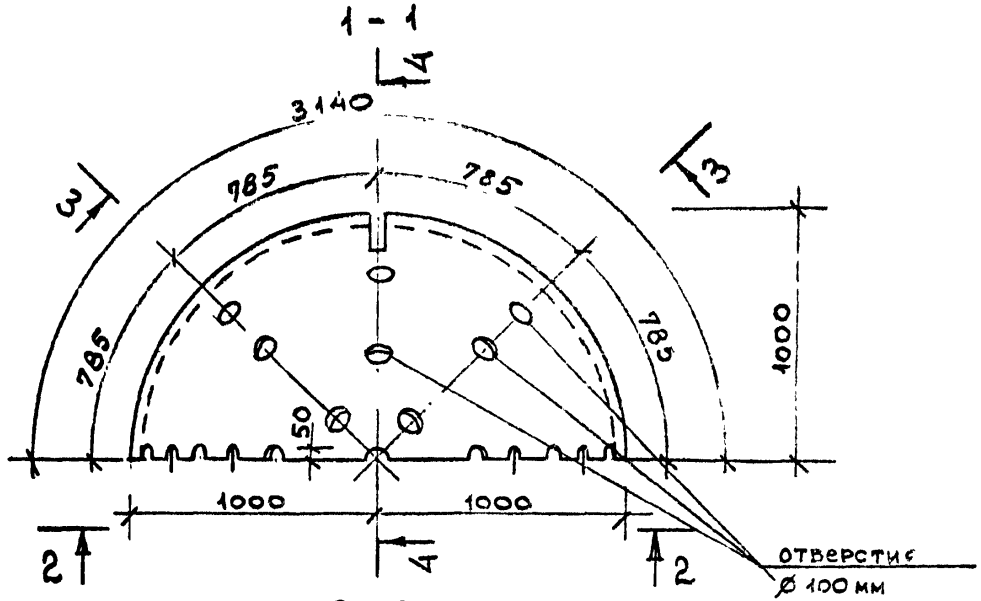

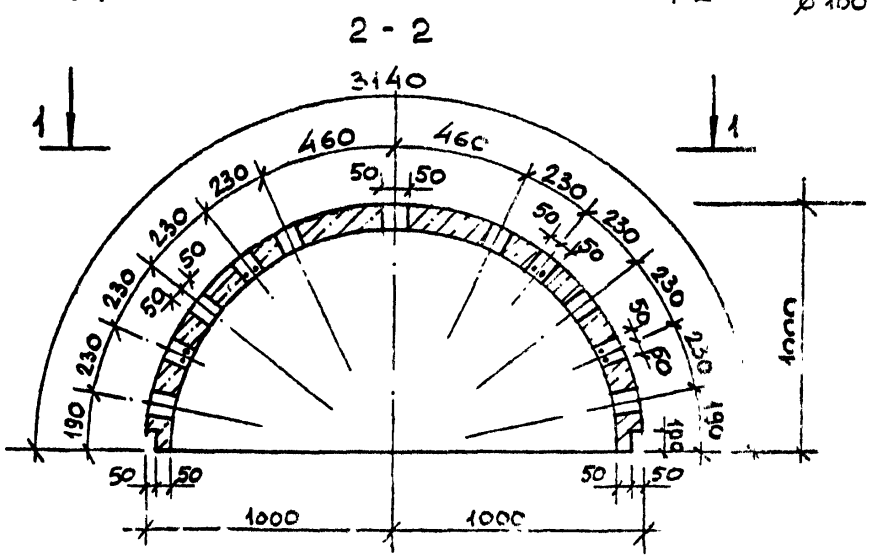

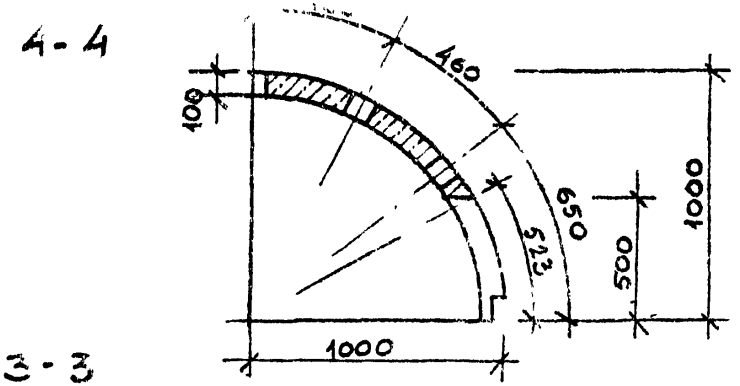

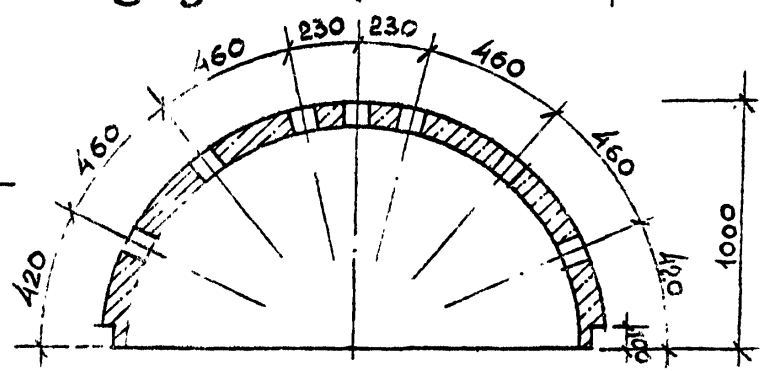

Формат	Зона	Поз.	Обозначение	Наименование	Кол	Примечание
				ОБ-1Л		
				Сборочные единицы		
				Сетка арматурная С1	1	30,8 кг
				Отдельные стержни	-	10,43 кг
				Материалы		
				Бетон марки 200	-	0.281 кг

Данная спецификация учитывает количество сборочных единиц. Спецификацию на арматурные изделия см. лист АС-51

Согласовано

Инв № подл. | Подпись и дата | Взам. инв №

Привязан

ЛенЗНИИЭП	ГАП	Радеев		Устройство для лазания "Ежик"	320-066.84	- АС
	Арх.	Зверева		Железобетонная оболочка ОБ-1Л		Лист 50
				Опалубка. Спецификация		

Копировал

Формат 1559/3

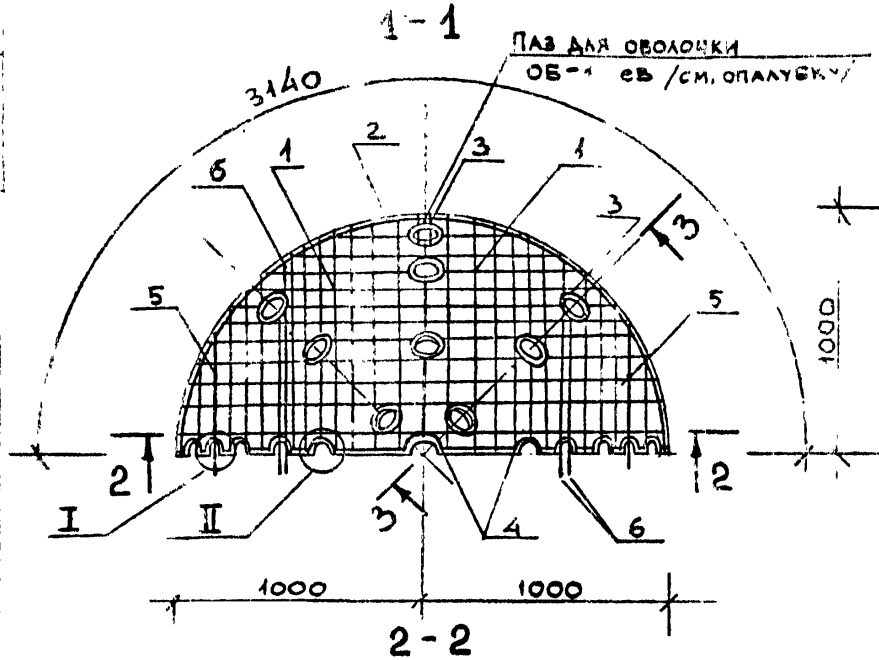

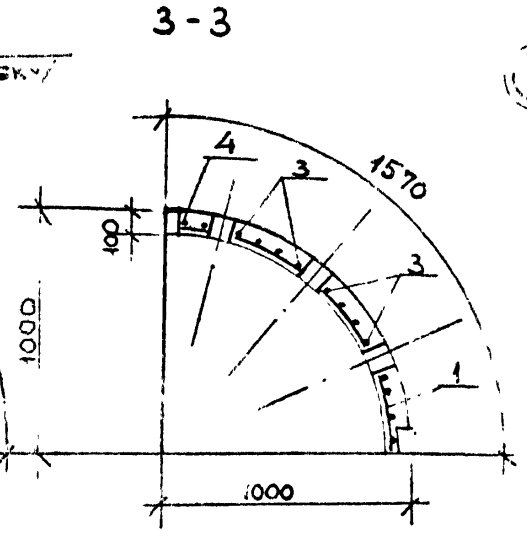

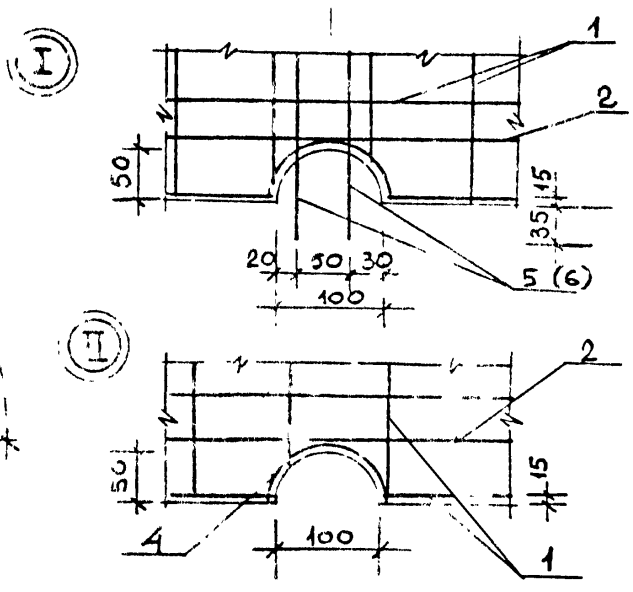

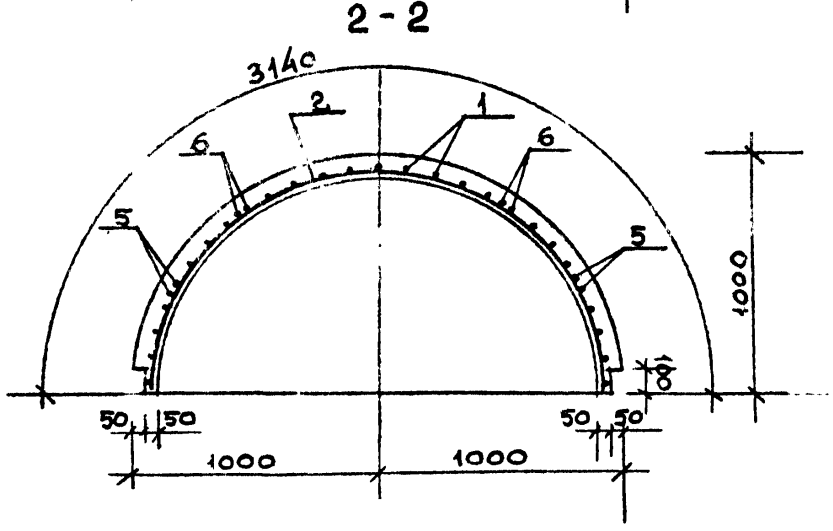

Формат	Зона	Поз.	Обозначение	Наименование	Кол.	Примечание
				ОБ-1пр; ОБ-1лев.		
				Детали		
		1	ГОСТ 8478-81	Сетка арматурная С-1		
				100/100/7/7 А-III l=3100 b=1550	1	30,8 кг
		2	ГОСТ 5781-81	⌀ 10 А-III l=3100	2	3,82 кг
		3	ГОСТ 5781-81	⌀ 6 А-III l=320	9	0,64 кг
		4	ГОСТ 5781-81	⌀ 6 А-III l=160	11	0,39 кг
		5	ГОСТ 5781-81	⌀ 10 А-III l=940	4	2,32 кг
		6	ГОСТ 5781-81	⌀ 10 А-III l=1320	4	3,26 кг

СОГЛАСОВАНО

Инв.№ подл. | Подпись и дата | Взам. инв.№

Инж.отд. Радеев 9.01.84
Н.контр. Падеенко 9.01.84
Гл.конст. Шепилевская 9.01.84

Привязан

ЛенЗНИИЭП

ГАП	Радеев		9.1.84
ДРХ	Зверева		9.1.84

Устройство для лазания "Ежик"
Железобетонные оболочки ОБ-1пр, ОБ-1лев.
Армирование. Спецификация.

320-066.84 — АС

Лист 51

Копировал

Формат 1559/3

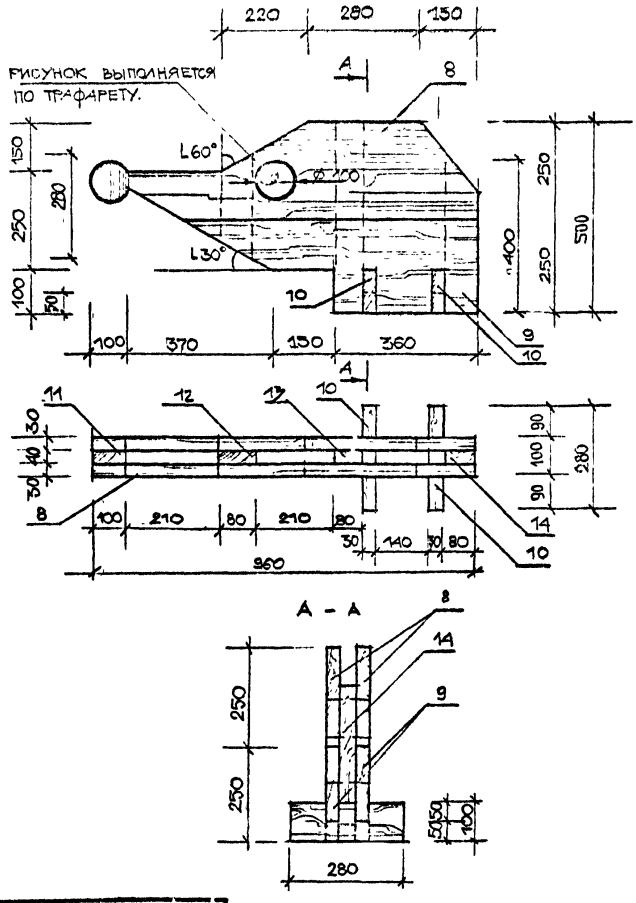

Поз. обозначение	Обозначение	Наименование	Кол	Масса ед., кг	Примечание
1.		БРЕВНО Ø 95 ℓ=1400	4		0,04 м³
		ГОСТ 9463-72			
2.		БРЕВНО Ø 85 ℓ=1600	4		0,045 м³
		ГОСТ 9463-72			
3.		БРЕВНО Ø 95 ℓ=1700	1		0,012 м³
		ГОСТ 9463-72			
4.		БРЕВНО Ø 95 ℓ=1100 ГОСТ 9463-72	4		0,04 м³
5.		БРЕВНО Ø 95 ℓ=1500 ГОСТ 9463-72	4		0,042 м³
6.		БРЕВНО Ø 95 ℓ=1500 ГОСТ 9463-72	4		0,042 м³
7.		БРЕВНО Ø 95 ℓ=1600	4		0,045 м³
		ГОСТ 9463-72			
8.		ДОСКА 250×30×360	2		0,014 м³
		ГОСТ 24454-80			
9.		ДОСКА 250×30×960 ГОСТ 24454-80	2		0,014 м³
10.		ДОСКА 100×30×280 ГОСТ 24454-80	2		0,0017 м³
11.		ДОСКА 40×100×100 ГОСТ 24454-80	1		0,0004 м³
12.		ДОСКА 40×100×280 ГОСТ 24454-80	1		0,0011 м³
13.		ДОСКА 40×100×500 ГОСТ 24454-80	1		0,002 м³
14.		ДОСКА 40×100×400	1		0,0016 м³
		ГОСТ 24454-80			
15.		ДОСКА 40×20×400	22		0,009 м³
16.		СКОБА Ø8 ℓ=300 ГОСТ 2590-71*	20		

Согл. Сознано

Инв. № подл. | Подпись и дата | Взам. инв. №

Начато Радеев
Нач.отд. Пашенко
Гл.спец. Аксенов

Привязан

ЛенЗНИИЭП

ГАП	Радеев		7.84	Устройство для лазания "Ежик" Деревянные детали. Спецификация.
Арх	Зверева		7.84	

320-066.84 – АС

Лист 52

Копировал

Формат 1559/3

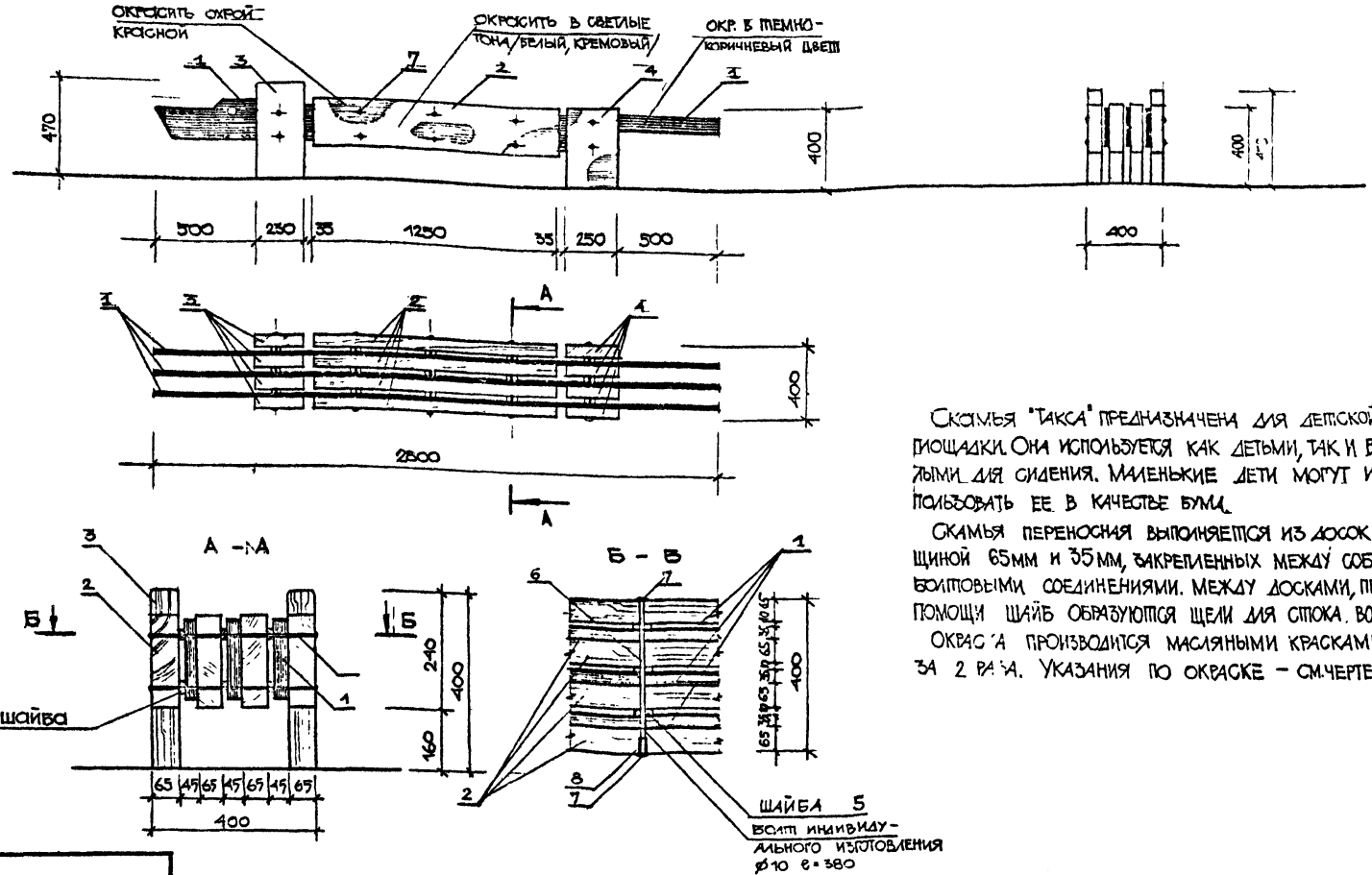

Скамья "Такса" предназначена для детской площадки. Она используется как детьми, так и взрослыми для сидения. Маленькие дети могут использовать ее в качестве бума.

Скамья переносная выполняется из досок толщиной 65мм и 35мм, закрепленных между собой болтовыми соединениями. Между досками, при помощи шайб образуются щели для стока воды.

Окраска производится масляными красками за 2 раза. Указания по окраске – см. чертеж.

Инв.№ подл.	Подпись и дата	Взам. инв.№	Нач.отд.	Радеев			СОГЛАСОВАНО
			Н.контр.	Пащенко			
			Гл.конструктор	Щепилевская			

Привязан

ЛенЗНИИЭП	ГАП	Радеев		Скамья "Такса" Общие виды. Разрезы Техническое описание	320-066.84	– АС
	АРХ	Зверева				Лист 53

Копировал

Формат 1559/3

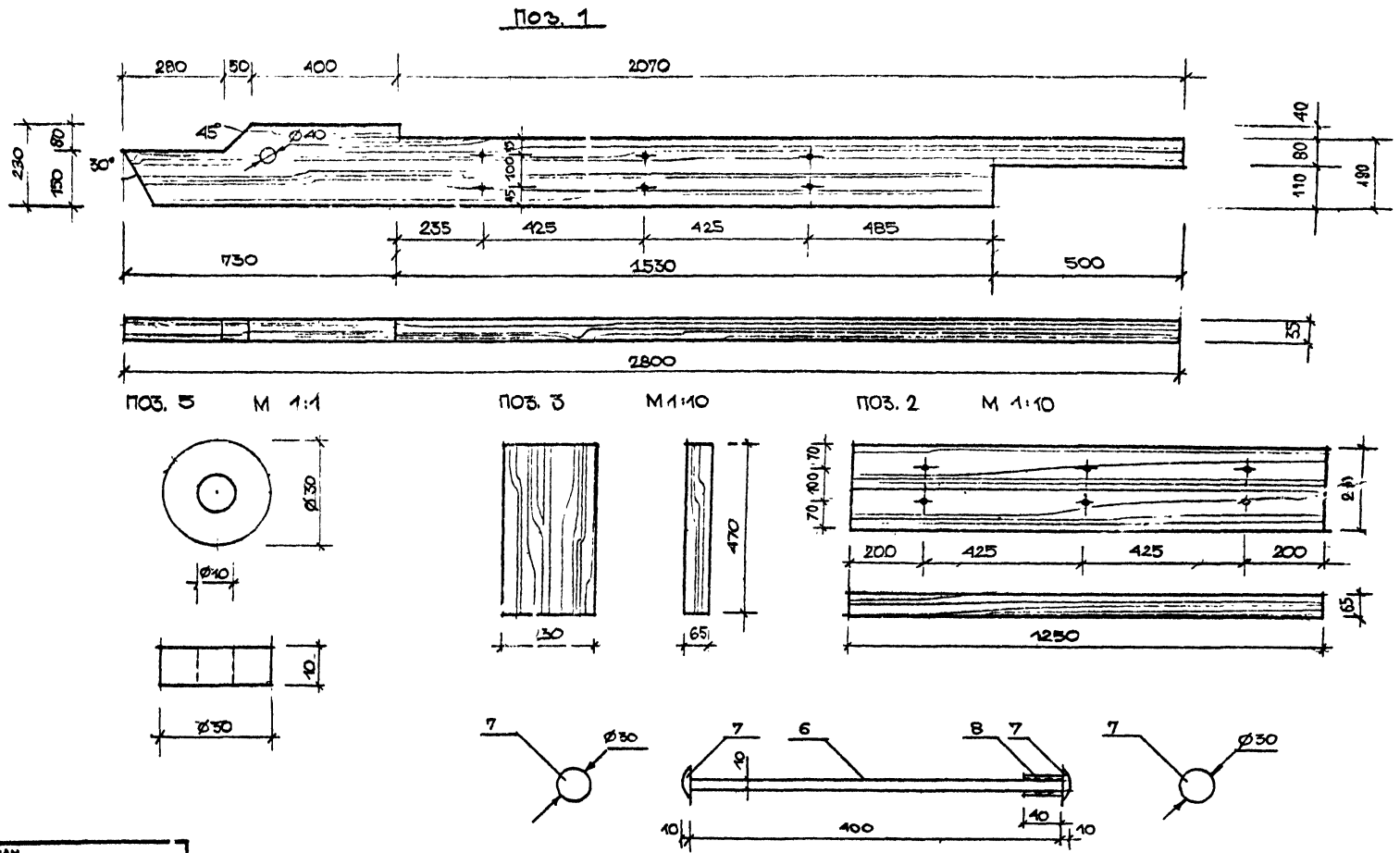

СОГЛАСОВАНО

Инв.№ подл.	Подпись и дата	Взам. инв.№	
Инж.отд.	Радеев		10.7.84
Н.контр.	Пащенко		10.7.84
Гл.конструктор	Шепилевская		10.7.84

Привязан

ЛенЗНИИЭП	ГАП	Радеев		10.7.84	Скамья „Такса". Детали.	320-066.84 - АС	Лист 54
	АРХ	Зв. Рева		10.7.84			

Копировал

Формат 1559/3

Сводная спецификация

Поз. обозначение	Обозначение	Наименование	Кол	Масса ед., кг	Примечание
1		ДОСКА 230×35×2800	3	0,023м³	0,07м³
		ГОСТ 24454-80			
2		ДОСКА 240×65×1250	4	0,02м³	0,08м³
		ГОСТ 24454-80			
3		ДОСКА 230×65×470	4	0,007м³	0,028м³
		ГОСТ 24454-80			
4		ДОСКА 250×65×400	4	0,007м³	0,028м³
		ГОСТ 24454-80			
5		ШАЙБА ⌀30 S=10	15	0,07кг	1,05кг
		ГОСТ 82-70			
6		• ПРУТОК ⌀10 ℓ=400	5	0,24кг	1,22кг
		ГОСТ 2590-71			
7		• ⌀30 S=5	10		0,27кг
		ГОСТ 2590-71			
8		ТРУБА ⌀н17 ℓ=10	5		0,015
		ГОСТ 3262-75			

СОГЛАСОВАНО

Инв.№ подл. | Подпись и дат | Взам. инв.№

Привязан

ЛенЗНИИЭП	ГАП	РАДЕЕВ		9.84	Скамья "Такса" Спецификация.	320-066.84 - АС
	АРХ	ЗБЕРЕВА		9.84		Лист 55

Копировал

Формат 1559/3

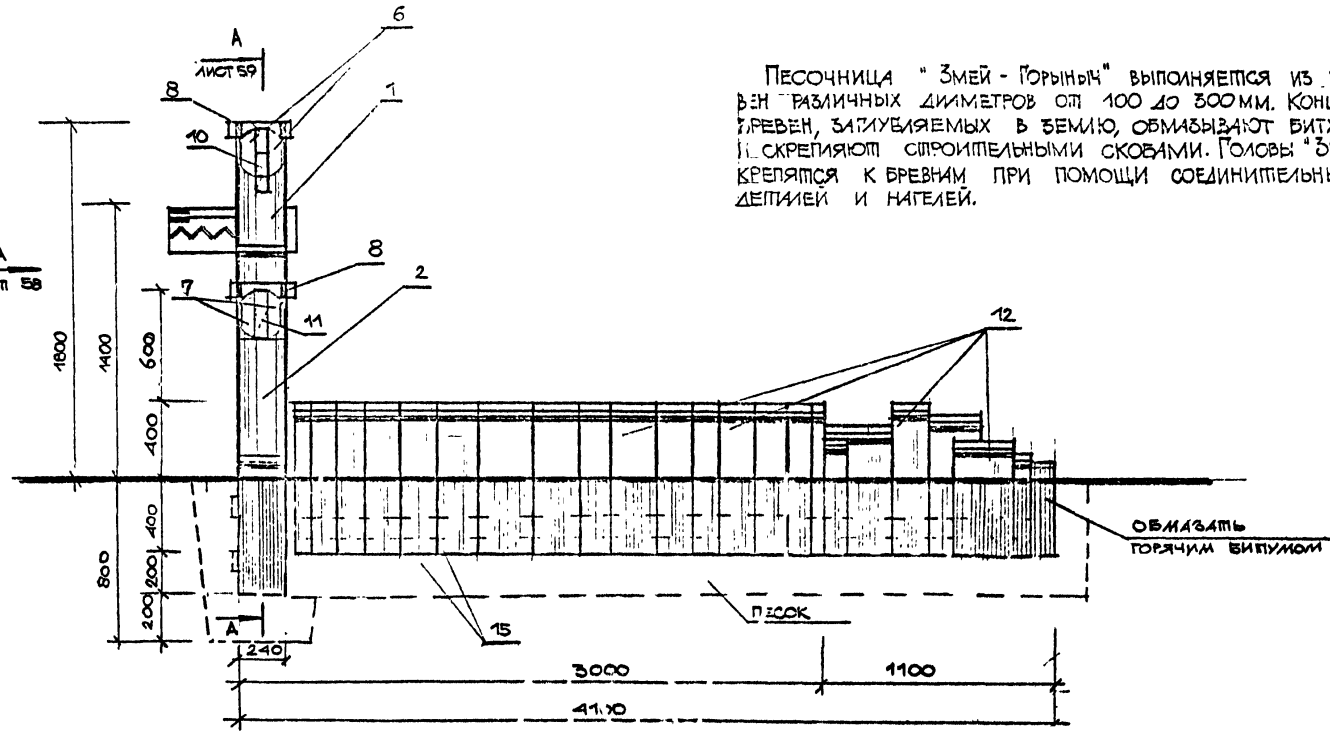

Песочница "Змей - Горыныч" выполняется из бревен различных диаметров от 100 до 300 мм. Концы бревен, заглубляемых в землю, обмазывают битумом и скрепляют строительными скобами. Головы "Змея" крепятся к бревнам при помощи соединительных деталей и нагелей.

1. План песочницы см. лист 57.

Нач. отд.	Радеев		20.7.84	Песочница "Змей-Горыныч" Общий вид. Техническое описание	320-066.84	-АС
Н. контр.	Пащенко		20.7.84			Лист 56
Гл. констр.	Шепилевская		20.7.84			

Согласовано

Взам. инв. №

Подпись и дата

Инв. № подл.

Привязан

ЛенЗНИИЭП

ГАП Радеев 20.7.84

АРХ Зверева 20.7.84

Копировал

Формат 1559/3

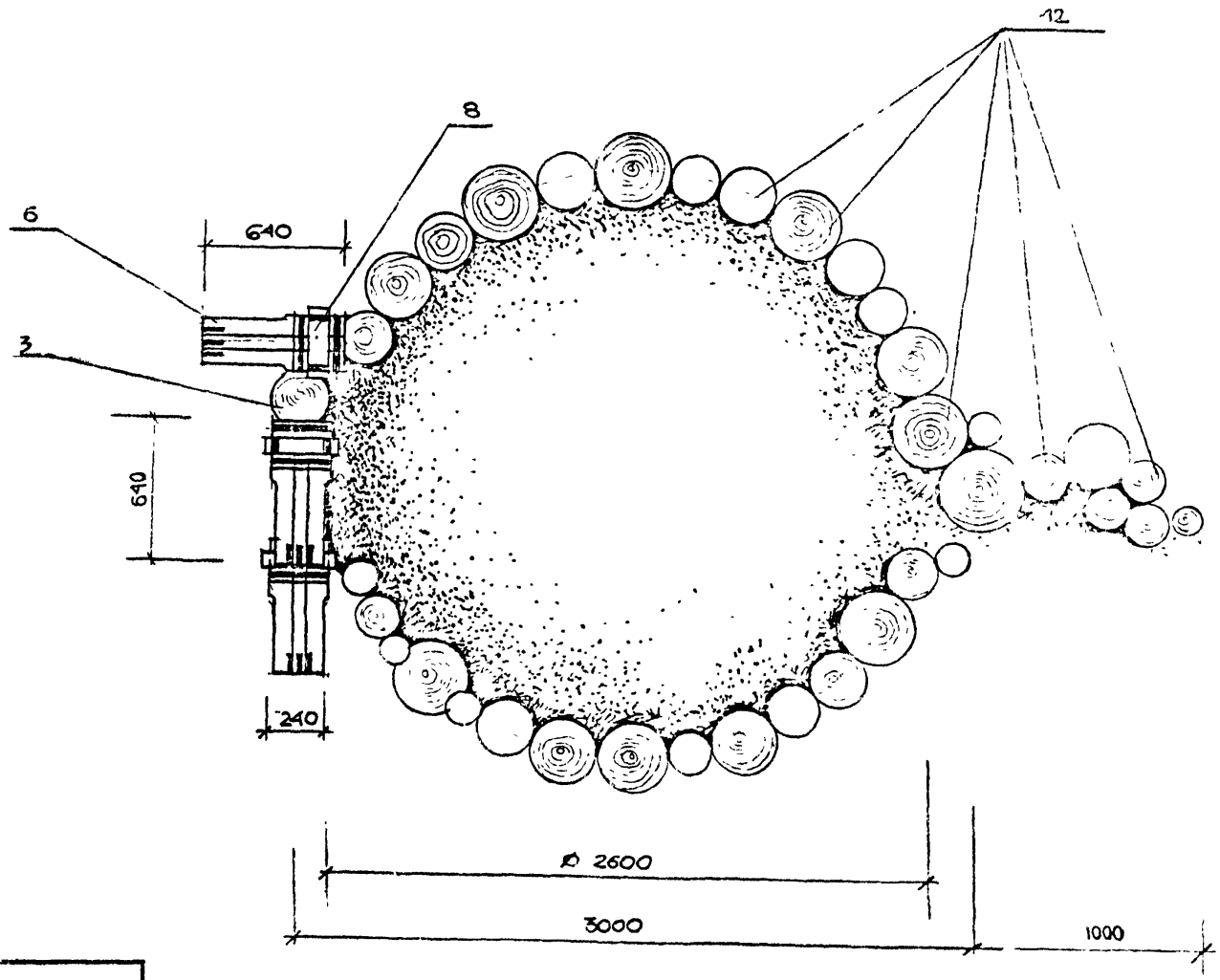

Нач. отд.	Радеев		15.I.84	Песочница „Змей-Горыныч". План	320-066.84	-АС	Лист 57
Н. контр.	Пащенко		15.I.84				
Гл. констр.	Шепилевская		15.I.84				
Гл. ГАП	Радеев		15.I.84				
Арх.	Зверева		15.I.84				

ЛенЗНИИЭП

Привязан

Инв. № подл. | Подпись и дата | Взам. инв. №

Копировал

Формат 1559/3

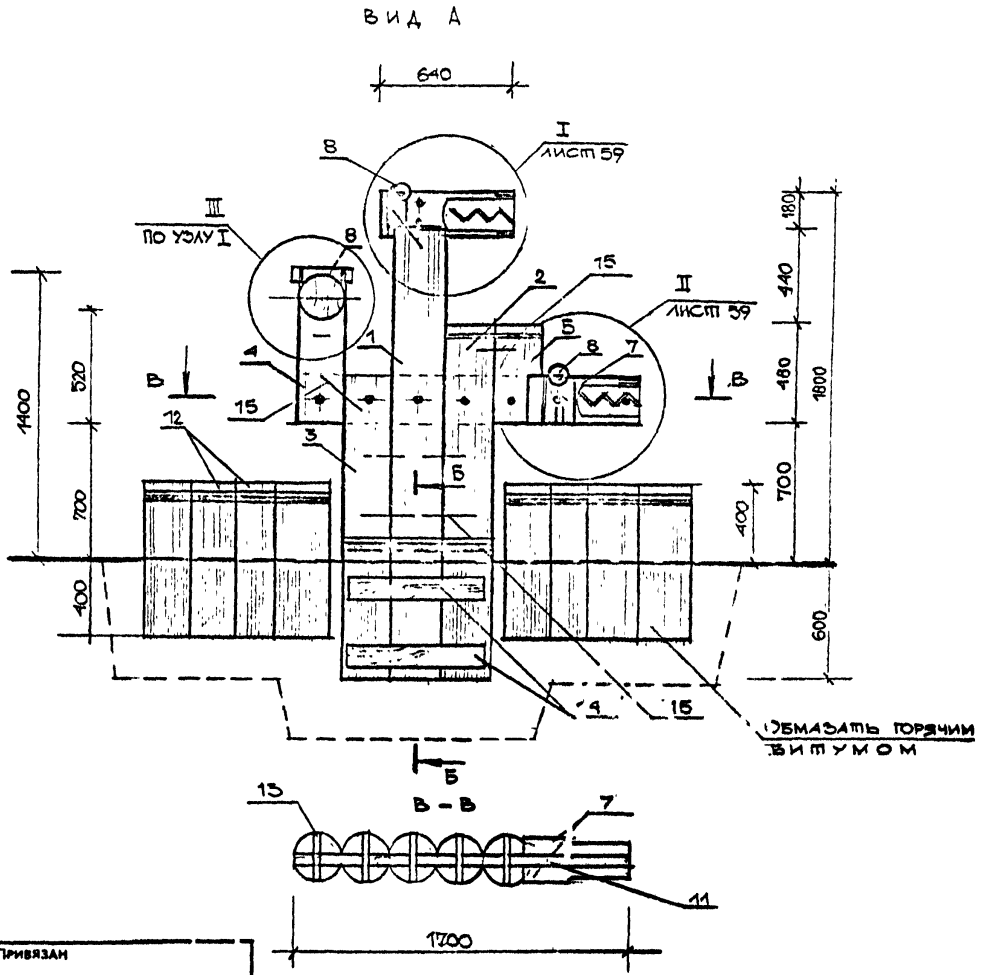

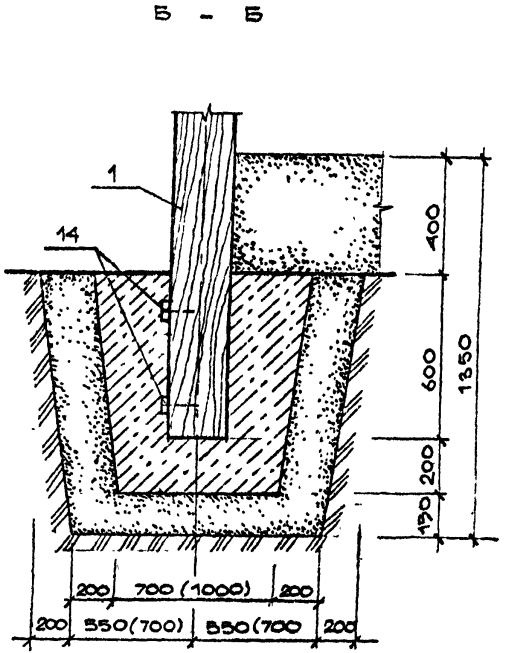

1. В СЕЧЕНИИ Б-Б ЦИФРЫ В СКОБКАХ ОБОЗНАЧАЮТ ПРОДОЛЬНЫЕ РАЗМЕРЫ ФУНДАМЕНТА.

СОГЛАСОВАНО

ПРИВЯЗАН

ЛенЗНИИЭП	ГАП	РАДЕЕВ		6.I.84	ПЕСОЧНИЦА „ЗМЕЙ ГОРЫНЫЧ". ВИД „А". СЕЧЕНИЯ.	320-066.84 - АС	ЛИСТ 58
	АРХ	ЗЬЕРЕВА		6.I.84			

Инв № подл | Подпись и дата | Взам. инв №

Копировал

Формат 1550/2

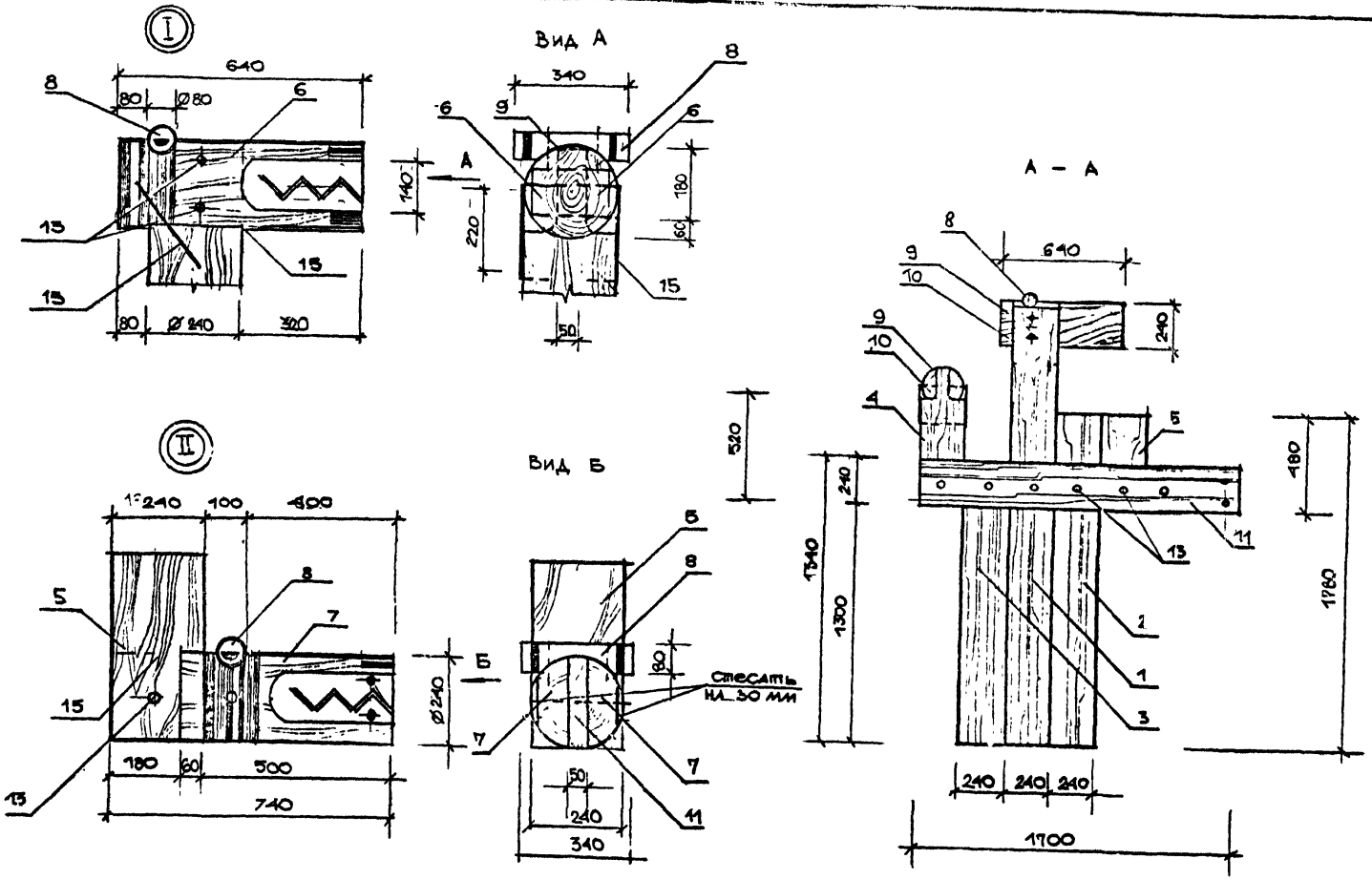

ВЕРНО
Зав. мастер
г. Ленинград

СОГЛАСОВАНО

Нач.отд.	РАДЕЕВ		9.I.84
Н.контр.	ПАЛЕНКО		9.I.84
Гл.констр.	МЕЛИКЕВСКАЯ		9.I.84

ВЗАМ. ИНВ №

ПОДПИСЬ И ДАТА

ИНВ.№ ПОДЛ.

ПРИВЯЗАН

ЛенЗНИИЭП	ГАП	РАДЕЕВ		9.I.84	ПЕСОЧНИЦА „ЗМЕЙ-ГОРЫНЫЧ" УЗЛЫ. РАЗРЕЗ А-А.	320-066.84 – АС
	АРХ	ЗВЕРЕВА		9.I.84		

ЛИСТ 59

Копировал

Формат 1559/3

Сводная спецификация

Поз. обозначение	Обозначение	Наименование	Кол	Масса ед., кг	Примечание
1		БРЕВНО ⌀240 ℓ=2200	1		91 м³
		ГОСТ 9463-72			
2		БРЕВНО ⌀240 ℓ=1780	1		0,081м³
		ГОСТ 9463-72			
3		БРЕВНО ⌀240 ℓ=1540	1		0,07м³
		ГОСТ 9463-72			
4		БРЕВНО ⌀240 ℓ=520	1		0,024м³
		ГОСТ 9463-72			
5		БРЕВНО ⌀240 ℓ=480	1		0,021м³
		ГОСТ 9463-72			
6		½ БРЕВНА ⌀240 ℓ=640	4		0,056м³
		ГОСТ 9463-72			
7		½ БРЕВНА ⌀240 ℓ=360	2		0,014м³
		ГОСТ 9463-72			

Поз. обозначение	Обозначение	Наименование	Кол	Масса ед., кг	Примечание
8		БРЕВНО ⌀80 ℓ=540	3		0,02м³
		ГОСТ 9463-72			
9		ДОСКА 120×640×50	1		0,004м³
		ГОСТ 9463-72			
10		ДОСКА 220×640×50	1		0,008м³
		ГОСТ 9463-72			
11		ДОСКА 1700×240×50	1		0,022м³
		ГОСТ 9463-72			
12		БРЕВНО ⌀100÷300 ℓ=800	50		2,85м³
		ГОСТ 9463-72			
13		Болт М12×220	15		3,18кг
		ГОСТ 7798-70			
14		ДОСКА 80×20×720	2		0,003м³
		ГОСТ 24454-80			
15		СКОБА ⌀10 ℓ=300	110		20,5кг
		ГОСТ 2590-71*			
16		ШАЙБА 12	30		0,02кг
		ГОСТ 11371-70*			

СОГЛАСОВАНО

Главный инженер проекта Палеев
Гл. конструктор Пащенко
Гл. специалист Непомилевская

Взам. инв. №

Подпись и дата

Инв. № подл.

Привязан

ГАП	Радеев			РТМ	Песочница "Змей-Горыныч" Спецификация	320-066.84 -АС Лист 60
Нач. отд.	Беляев			РТМ		
Н. контр.						
Рук. гр.						
Исп.						

ЛенЗНИИЭП

Копировал

Формат 1559/3

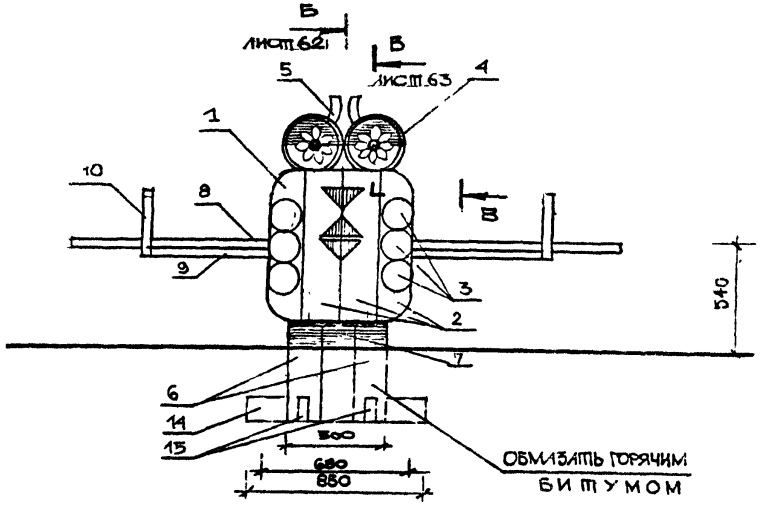

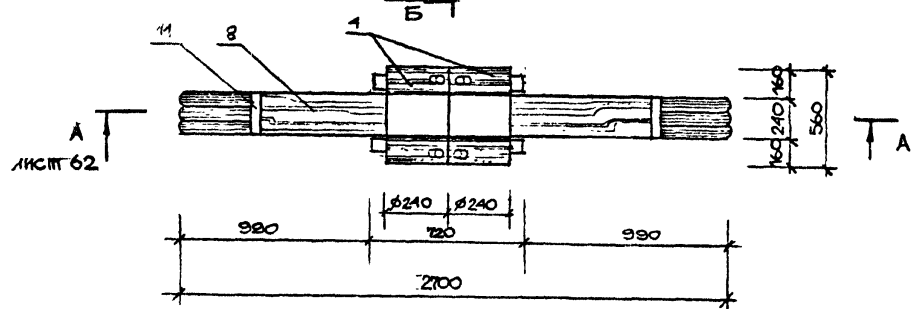

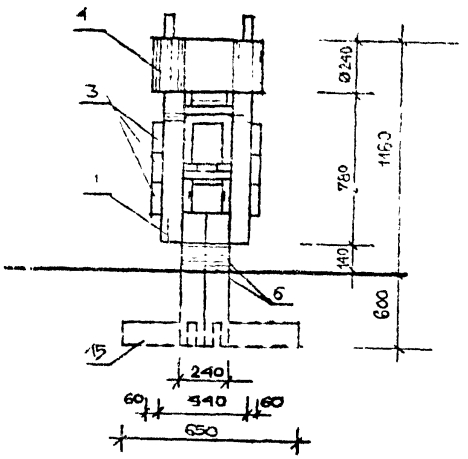

Опорный элемент качалки выполняется из сплоченных деревянных брусьев и обрезков крупных бревен. Крылья "совы" - доски толщиной 40 мм, имеют на концах закругления и опорные ручки. Фундамент выполняется из бетона М-150. Рисунок наносится по трафарету масляными красками.

СОГЛАСОВАНО

Инв.№ подл. | Подпись и дата | Взам. инв.№

Привязан

ЛенЗНИИЭП	ГАП	Радеев		07.84	Качалка „Сова". Общие виды. Техническое описание.	320-066.84 – АС	Лист 61
	Арх	Зберева		07.84			

Копировал

Формат 1559/3

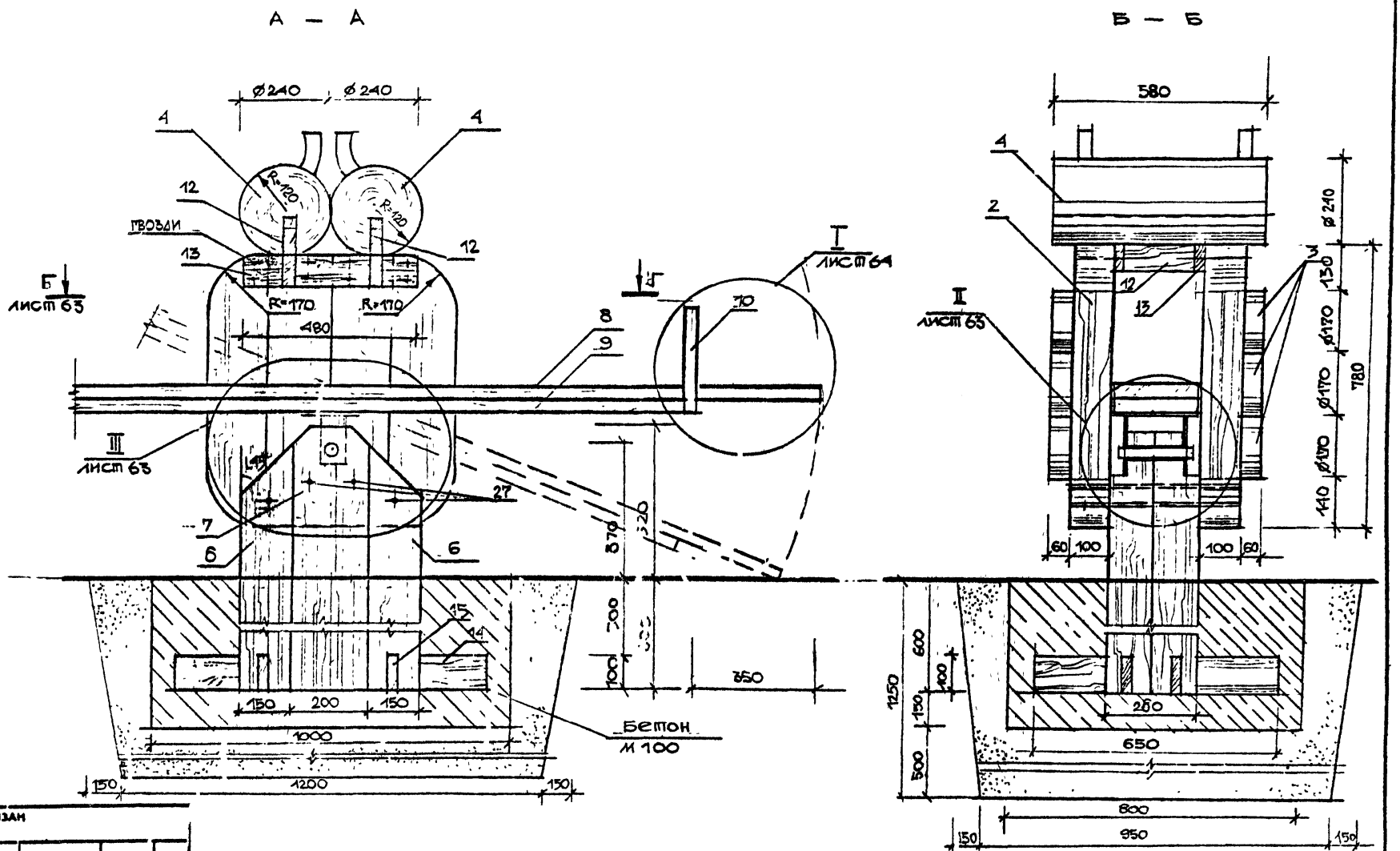

СОГЛАСОВАНО

Нач. отд.	РАДЕЕВ		6.I.84
Н. контр.	ПАЧЕНКО		6.I.84
Гл. контр.	ШЕЛИЛЕВСКАЯ		6.I.84

Взам. инв. №

Подпись и дата

Инв. № подл.

Привязан

ЛенЗНИИЭП	ГАП	РАДЕЕВ		6.I.84	Качалка „Сова". Разрезы.	320-066.84 — АС
	АРХ	ЗВЕРЕВА		6.I.84		Лист 62

Копировал

Формат

1559/3

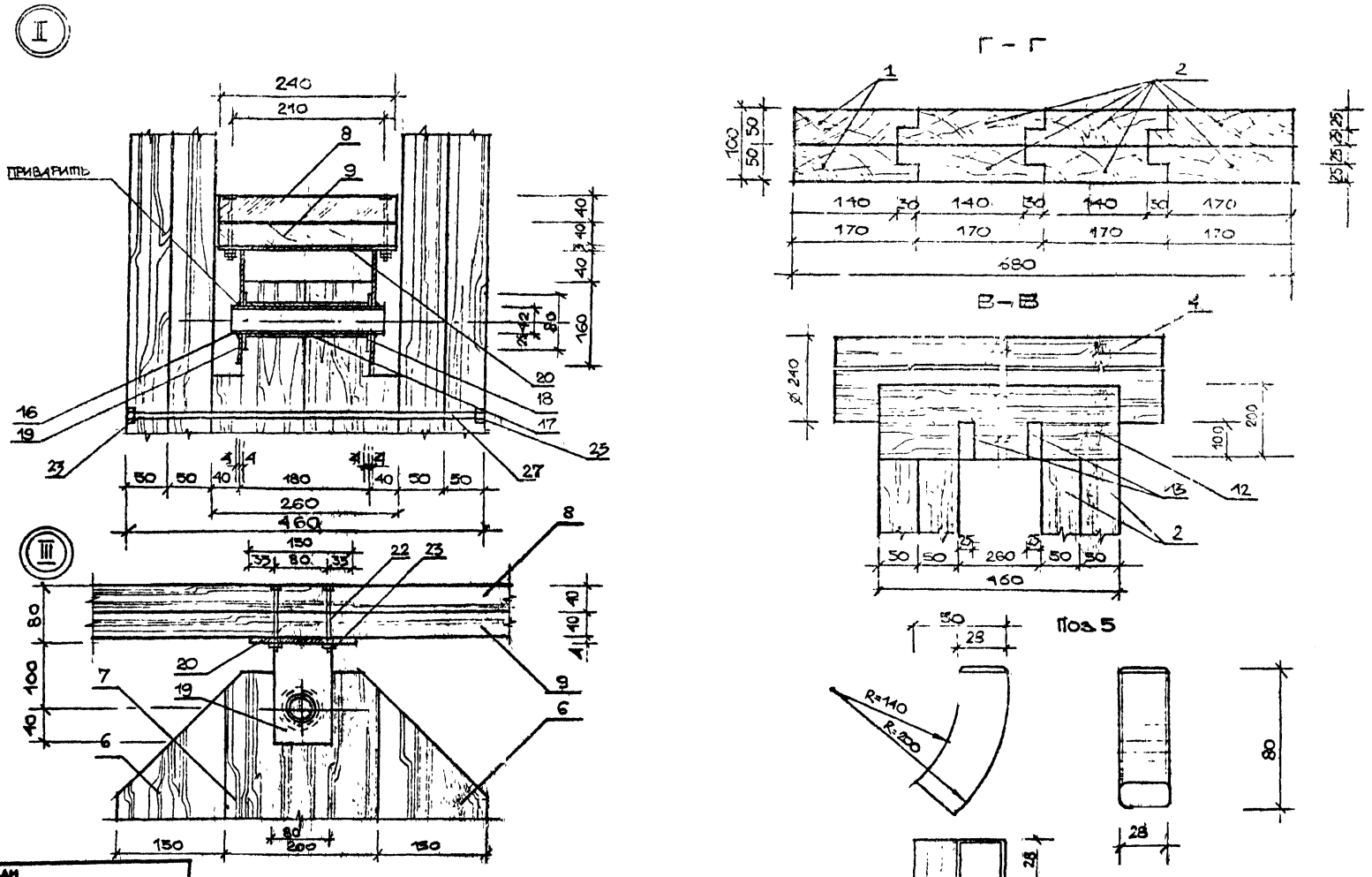

ГАП				КАЧАЛКА „СОВА"	320-056.84	- АС
АРХ				РАЗРЕЗЫ. УЗЛЫ. ДЕТАЛЬ.		ЛИСТ 63

ЛенЗНИИЭП

СОГЛАСОВАНО

Инв.№ подл. | Подпись и дата | Взам. инв.№

Копировал

Формат 1559/3

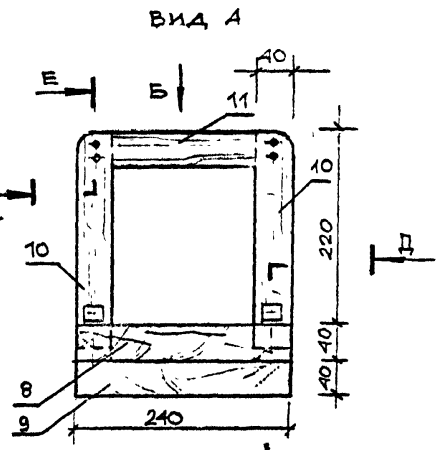

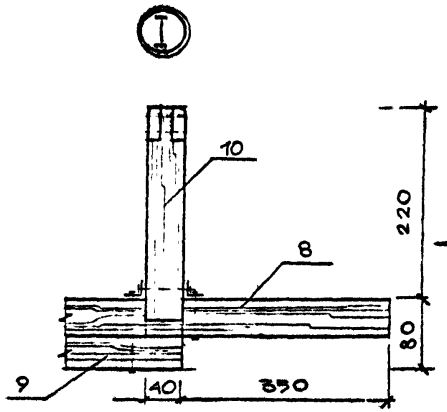

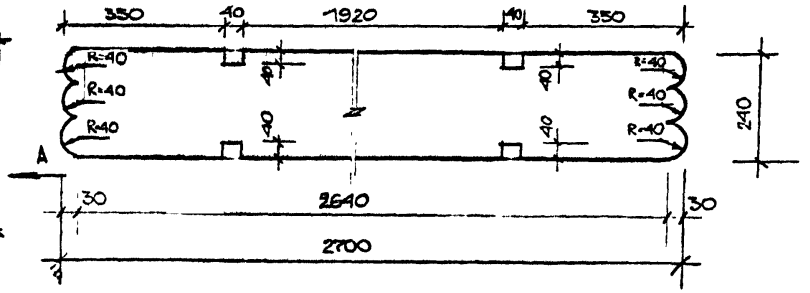

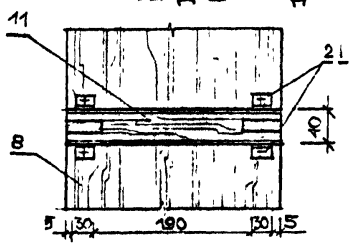

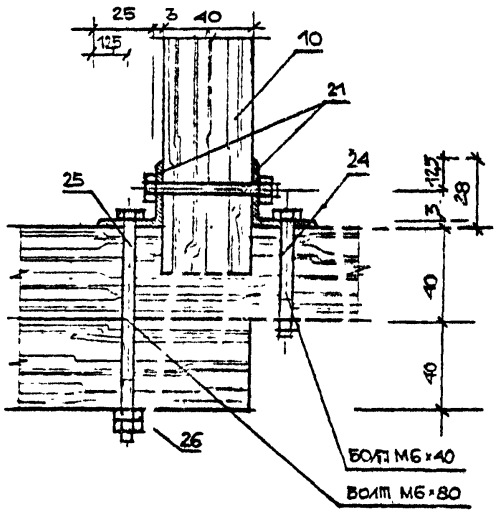

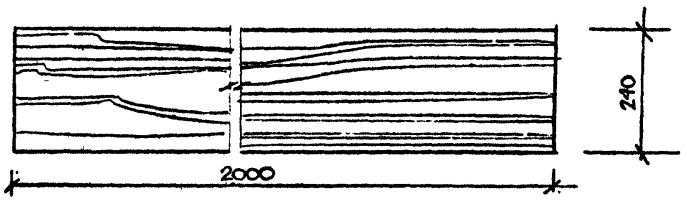

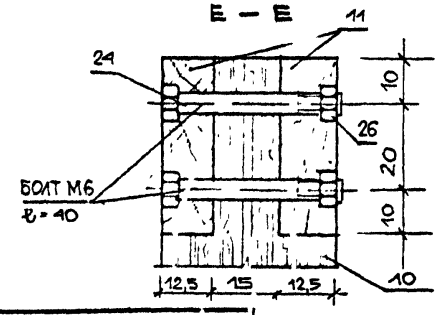

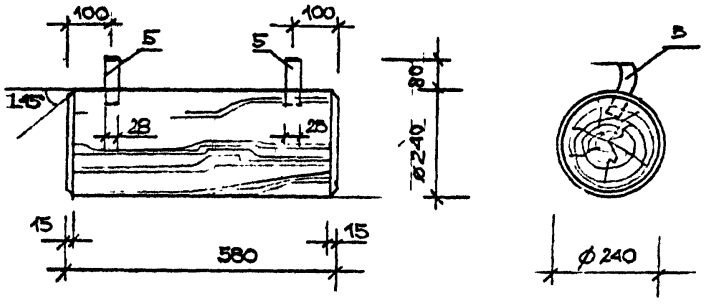

Привязан

ЛенЗНИИЭП	ГАП	Радеев		6.84	Качалка "Сова" Разрезы. Детали.	320-066.84 - АС	Лист 64
	АП	Зверева		6.84			

Согласовано

Инв. № подл. | Подпись и дата | Взам. инв. №

Копировал

Формат А3

1559/3

Сводная спецификация

Поз. обозначение	Обозначение	Наименование	Кол.	Масса ед., кг	Примечание
I.	ДЕРЕВЯННЫЕ	ЭЛЕМЕНТЫ			
1.		ДОСКА 780×170×50	4		0,027 м³
		ГОСТ 24454-80			
2.		ДОСКА 780×200×50	12		0,094 м³
		ГОСТ 24454-80			
3.		БРЕВНО Ø 170 l=60	12		0,017 м³
		ГОСТ 9463-72			
4.		БРЕВНО Ø 240 l=580	2		0,053 м³
		ГОСТ 9463-72			
5.		ДОСКА 50×80×28	4		0,0005 м³
		ГОСТ 24454-80			
6.		БРУС 150×130×970	4		0,08 м³
		ГОСТ 24454-80			
7.		БРУС 200×130×1020	2		0,053 м³
		ГОСТ 24454-80			
8.		ДОСКА 240×40×2700	1		0,026 м³
		ГОСТ 24454-80			
9.		ДОСКА 240×40×2000	1		0,02 м³
		ГОСТ 24454-80			
10.		БРУС 40×40×240	2		0,0008 м³
		ГОСТ 24454-80			
11.		БРУС 40×40×240	1		0,0004 м³
		ГОСТ 24454-80			
12.		ДОСКА 200×25×460	2		0,0046 м³
		ГОСТ 24454-80			
13.		ДОСКА 100×25×480	2		0,0024 м³
		ГОСТ 24454-80			
14.		ДОСКА 100×25×850	2		0,003 м³
		ГОСТ 24454-80			
15.		ДОСКА 100×25×650	2		0,0033 м³
		ГОСТ 24454-80			
	МЕТАЛЛИЧЕСКИЕ	ДЕТАЛИ			
16.		ТРУБА Ø 40 S=2 l=240	1	0,32 кг	
		ГОСТ 10704-76			
17.		ТРУБА Ø 45 S=2 l=174	1	0,37 кг	
		ГОСТ 10704-76			
18.		СТ. ПОЛОСОВАЯ	2	0,4 кг	
		80×80×4 ГОСТ 103-76			
19.		СТ. ПОЛОСОВАЯ 80×140×4	2	0,7 кг	
		ГОСТ 103-76			
20.		СТ. ПОЛОСОВАЯ 150×220×4	1	1,04 кг	
		ГОСТ 103-76			

СОГЛАСОВАНО

НАЧ. ОТД. Радеев 9.I.84
Н. КОНТР. Пащенко 9.I.84
Д. КОНСТР. Шепилевская 9.I.84

ВЗАМ. ИНВ №
ПОДПИСЬ И ДАТА
ИНВ № ПОДЛ.

ПРИВЯЗАН

ЛенЗНИИЭП | ГАП Радеев 9.I.84 | АРХ. Зверева 9.I.84 | КАЧАЛКА "СОВА" СПЕЦИФИКАЦИЯ /НАЧАЛО/ | 320-066.84 | -АС | Лист 65

Копировал

Формат 1559/3

Сводная спецификация

Поз. обозначение	Обозначение	Наименование	Кол.	Масса ед., кг	Примечание
21.		L28×28×3 ℓ=30	1	0,2 кг	
		ГОСТ 8509-72			
22.		БОЛТ М10 ℓ=90	4	0,28 кг	
		ГОСТ 7798-70			
23		ГАЙКА М 10	8	0,09 кг	
		ГОСТ 5915-70			
24		БОЛТ М6 ℓ=40	4	0,14 кг	
		ГОСТ 7798-70			

Поз. обозначение	Обозначение	Наименование	Кол.	Масса ед., кг	Примечание
25.		БОЛТ М6 ℓ=90	2	0,13 кг	
		ГОСТ 7798-70			
26		ГАЙКА М6	8	0,08 кг	
		ГОСТ 5915-70			
27		ШПИЛЬКА М 10 ℓ=450	4	1,3 кг	
		ГОСТ 22034-76			
28		ШАЙБА М 10	8	0,033 кг	
		ГОСТ 11371-78			
29		ШАЙБА М6	8	0,007 кг	
		ГОСТ 11371-78			

СОГЛАСОВАНО

ИНУСТР. ГАЛЕ... ЧЕСНИТР. ГАЛЕ... АЛЕКСАНДР. ЧЕЛИЧЕВСКАЯ

ВЗАМ. ИНВ №

ПОДПИСЬ И ДАТА

ИНВ № ПОДЛ.

ПРИВЯЗАН

ЛенЗНИИЭП	ГАП	РАДЕЕВ		9.I.84	Качалка "Сова" спецификация /окончание/	320-066.84 - АС
	АРХ.	ЗВЕРЕВА		9.I.84		Лист 66

Копировал

Формат 1559/3

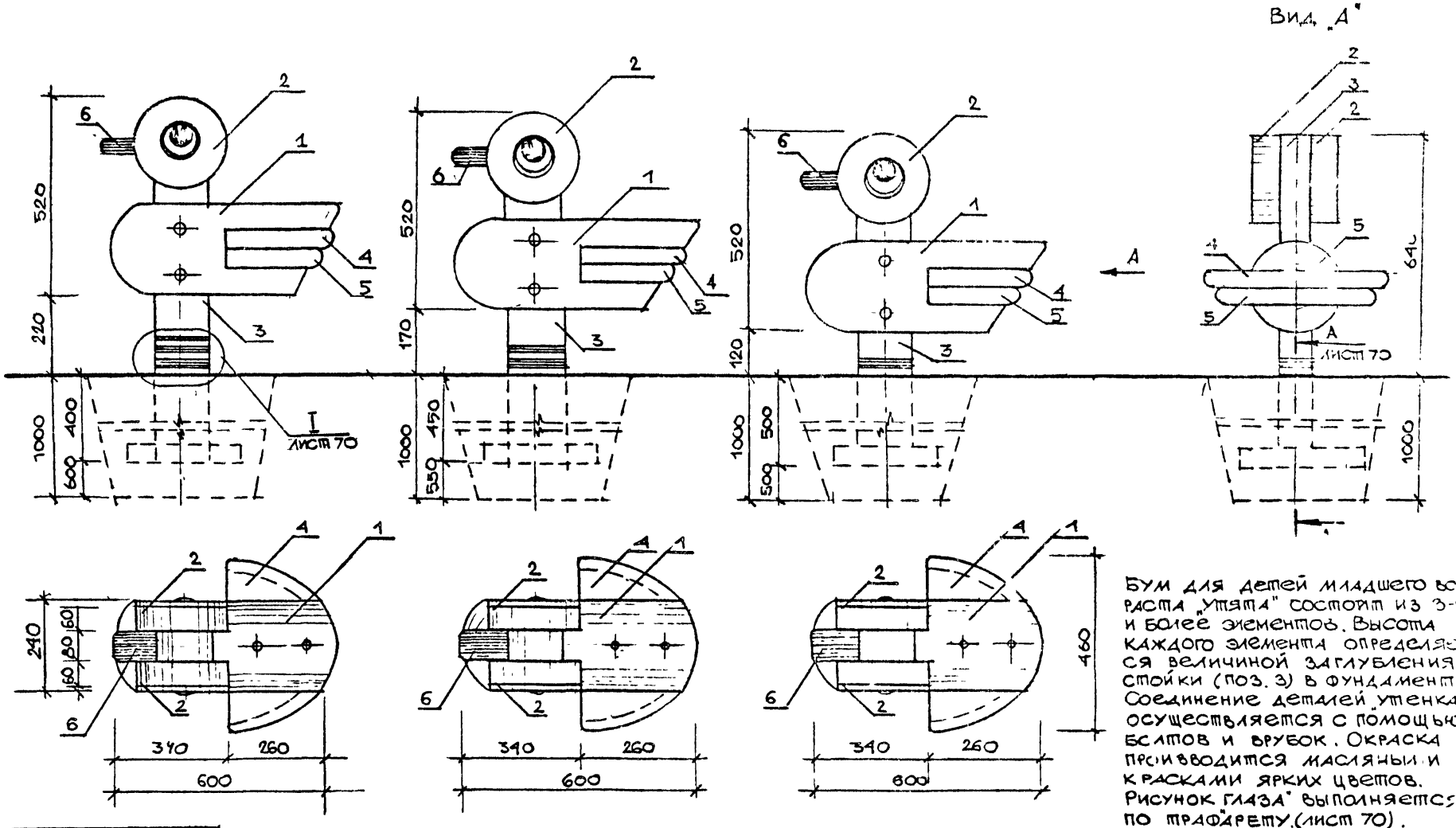

Бум для детей младшего возраста „Утята" состоит из 3-х и более элементов. Высота каждого элемента определяется величиной заглубления стойки (поз. 3) в фундамент. Соединение деталей утенка осуществляется с помощью болтов и врубок. Окраска производится масляными красками ярких цветов. Рисунок „глаза" выполняется по трафарету. (лист 70).

Инв № подл	Подпись и дата	Взам инв №	Пан.отд.	Радеев			
			Н.контр.	Пащенко			
			Л.констр.	Шепилевская			

Привязан

Инв. №

ЛенЗНИИЭП	ГАП	Радеев		9.I.84	Бум "Утята" Общие виды.	320-066.84 -АС	Лист 67
	АРХ	Зверева		9.I.84			

1559/3

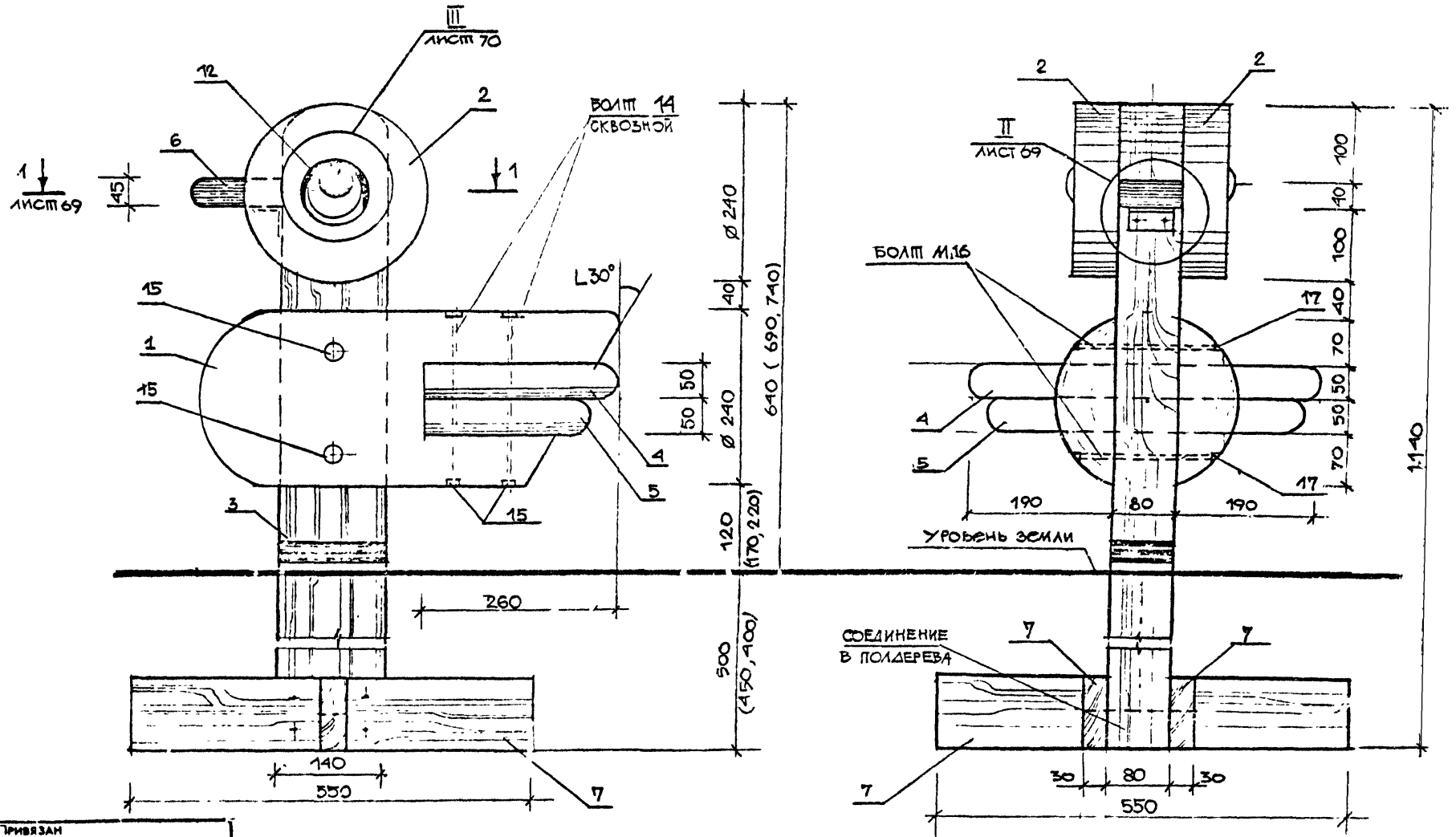

Привязан							
Инв №							
ЛенЗНИИЭП	ГАП	Радеев			Бум "Утята" Игровой элемент „утенок"	320-066.84	-АС	Лист 68
	АРХ	Зверева					

Инв № подл | Подпись и дата | Взам инв №

Инв № | Подпись и дата | Взам инв №

1559/3

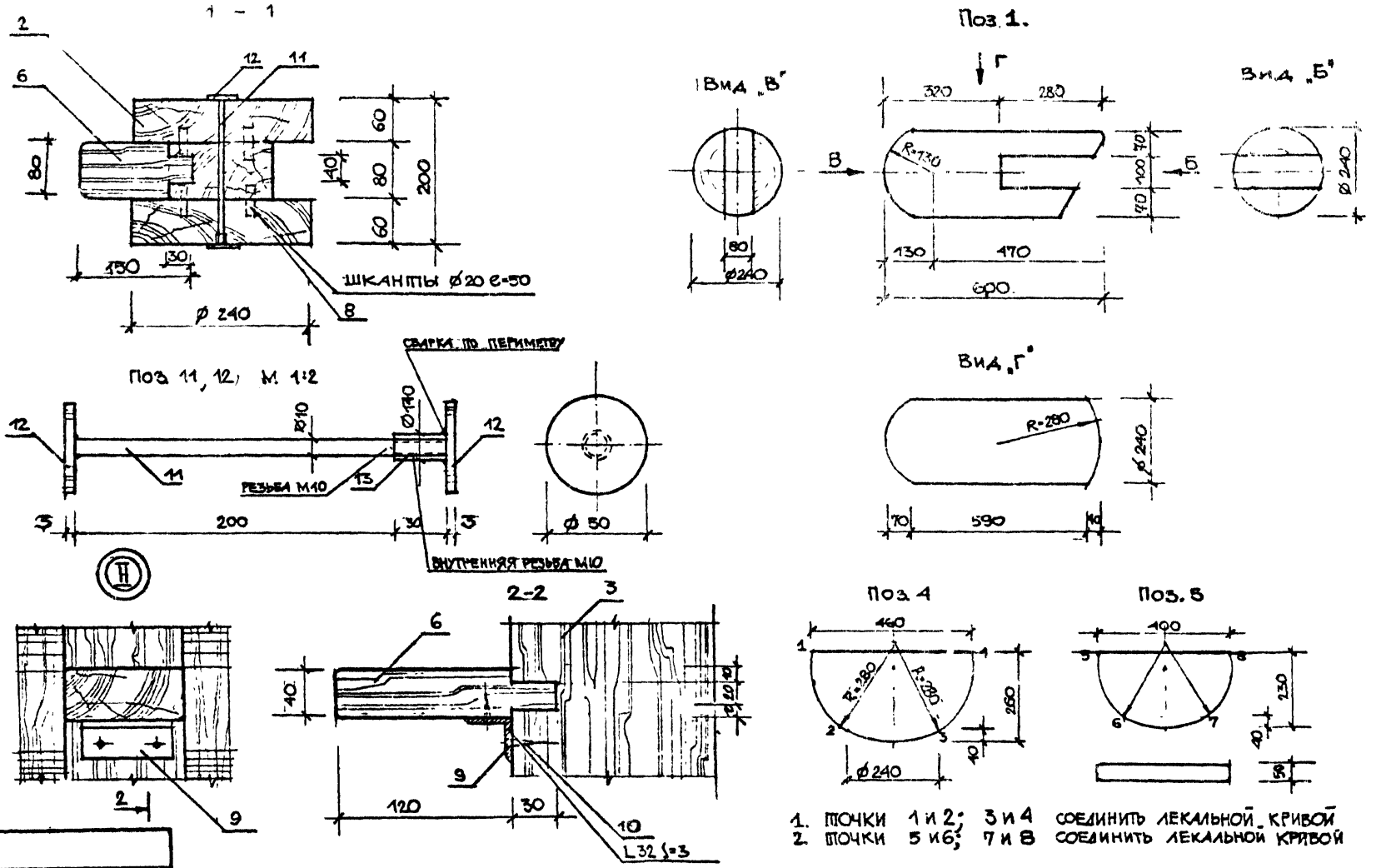

1. ТОЧКИ 1 и 2; 3 и 4 СОЕДИНИТЬ ЛЕКАЛЬНОЙ КРИВОЙ
2. ТОЧКИ 5 и 6; 7 и 8 СОЕДИНИТЬ ЛЕКАЛЬНОЙ КРИВОЙ

СОГЛАСОВАНО							
Начотд.	Радеев						
Н.контр.	Пащенко						
Гл.констр.	Шепилевская						
Инв № подл.	Подпись и дата	Взам. инв №					
Привязан							
Инв. №							

ЛенЗНИИЭП	ГАП	Радеев		9.84	Бум "Утята" Сечения. Узлы. Детали.	320-066.84	– АС
	АРХ	Зверева		9.84			Лист 69

1559/3

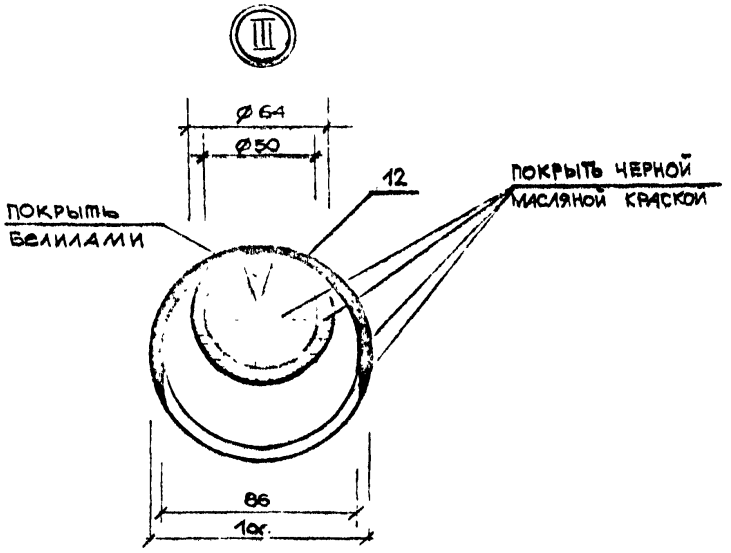

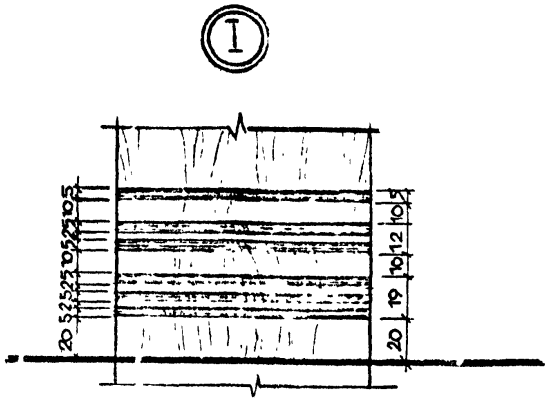

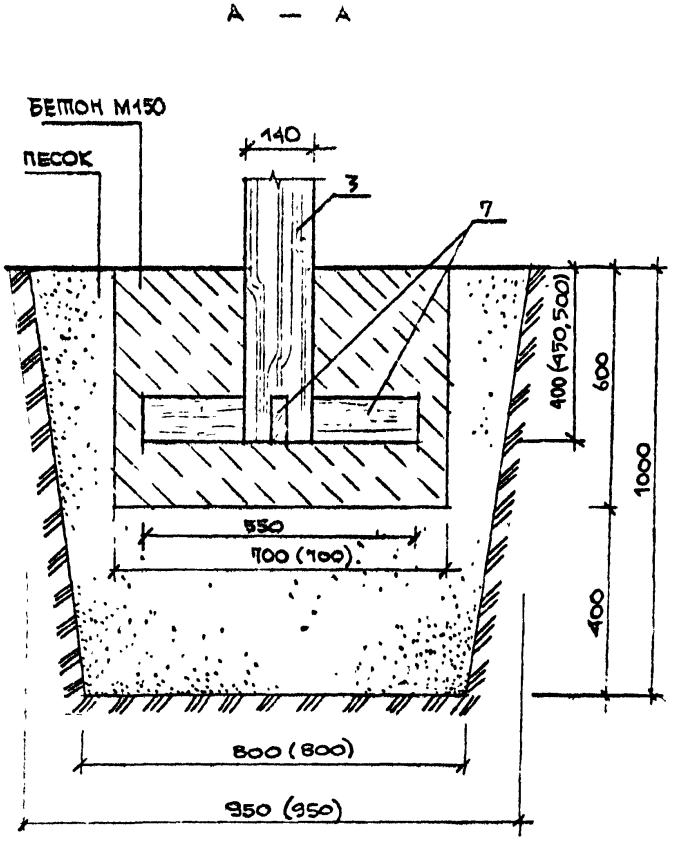

1. В СКОБКАХ ДАНЫ РАЗМЕРЫ ДЛЯ ПОПЕРЕЧНОГО ВАЗРЕЗА ФУНДАМЕНТОВ.

СОГЛАСОВАНО						
НАЧОТЛ	Радеев		18.1.84			
Н. КОНТР	Пащенко		18.1.84			
ГАКОНСТР	Шепилевская		18.1.84			
ВЗАМ. ИНВ №						
ПОДПИСЬ И ДАТА						
ИНВ № ПОДЛ.						

ПРИВЯЗАН

ЛенЗНИИЭП	ГАП	Радеев		18.1.84	БУМ „УТЯТА". УЗЛЫ. СЕЧЕНИЕ А - А.	320-066.84 - АС
	А РХ.	Зретева		18.1.84		ЛИСТ 70

Копировал

Формат 1559/3

Поз. обозначение	Обозначение	Наименование	Кол	Масса ед., кг	Примечание
	ДЕРЕВЯННЫЕ ЭЛЕМЕНТЫ				
1		БРЕВНО Ø240 ℓ=600	1		0,027 м³
		ГОСТ 9463-72			
2		ДОСКА 240×240×60	2	0,004	0,008 м³
		ГОСТ 24454-80			
3.		БРУС 140×80 ℓ=1040	1		0,012
		ГОСТ 24454-80			
4		ДОСКА 460×260×50	1		0,008 м³
		ГОСТ 24454-80			
5		ДОСКА 400×230×50	1		0,005 м³
		ГОСТ 24454-80			
6		БРУС 150×80×40	1		0,0005 м³
		ГОСТ 24454-80			
7		ДОСКА 550×100×30	3	0,0017	0,005 м³
		ГОСТ 24454-80			
8		ШКАНТЫ Ø15 ℓ=40			
		ГОСТ 24454-80	8		0,0006 м³

Поз. обозначение	Обозначение	Наименование	Кол	Масса ед., кг	Примечание
	МЕТАЛЛИЧЕСКИЕ ЭЛЕМЕНТЫ				
9		L32 ℓ=60 ∫=3	1	0,088 кг	
		ГОСТ 8509-72			
10		ШУРУПЫ Ø6 ℓ=20			
		ГОСТ 1145-80			
11		СТ. КРУГЛАЯ Ø10 ℓ=200	1	0,12 кг	
		ГОСТ 2590-71*			
12		50×50 ∫=3	2	0,117 кг	
		ГОСТ 103-76			
13		ТРУБА Ø н. 17 ℓ=30	1	0,005 кг	
		ГОСТ 3262-75			
14		БОЛТ М10 ℓ=240	2	0,3 кг	
		ГОСТ 7798-70			
15		ГАЙКА М10	2	0,022 кг	
		ГОСТ 5915-70			
16		БОЛТ М10 ℓ=200			
		ГОСТ 7798-70	2	0,24 кг	
17		ГАЙКА М10 ГОСТ 5915-70	2	0,022 кг	

СОГЛАСОВАНО

Нач.отд. Радеев 18.1.84
Н.контр. Пащенко 18.1.84

Инв.№ подл. | Подпись и дата | Взам. инв.№

Привязан

ЛенЗНИИЭП	ГАП	Радеев	18.1.84	БУМ "Утята" Спецификация	320-066.84 - АС	Лист 71
	Арх.	Зверева	18.1.84			

Копировал

Формат 1559/3

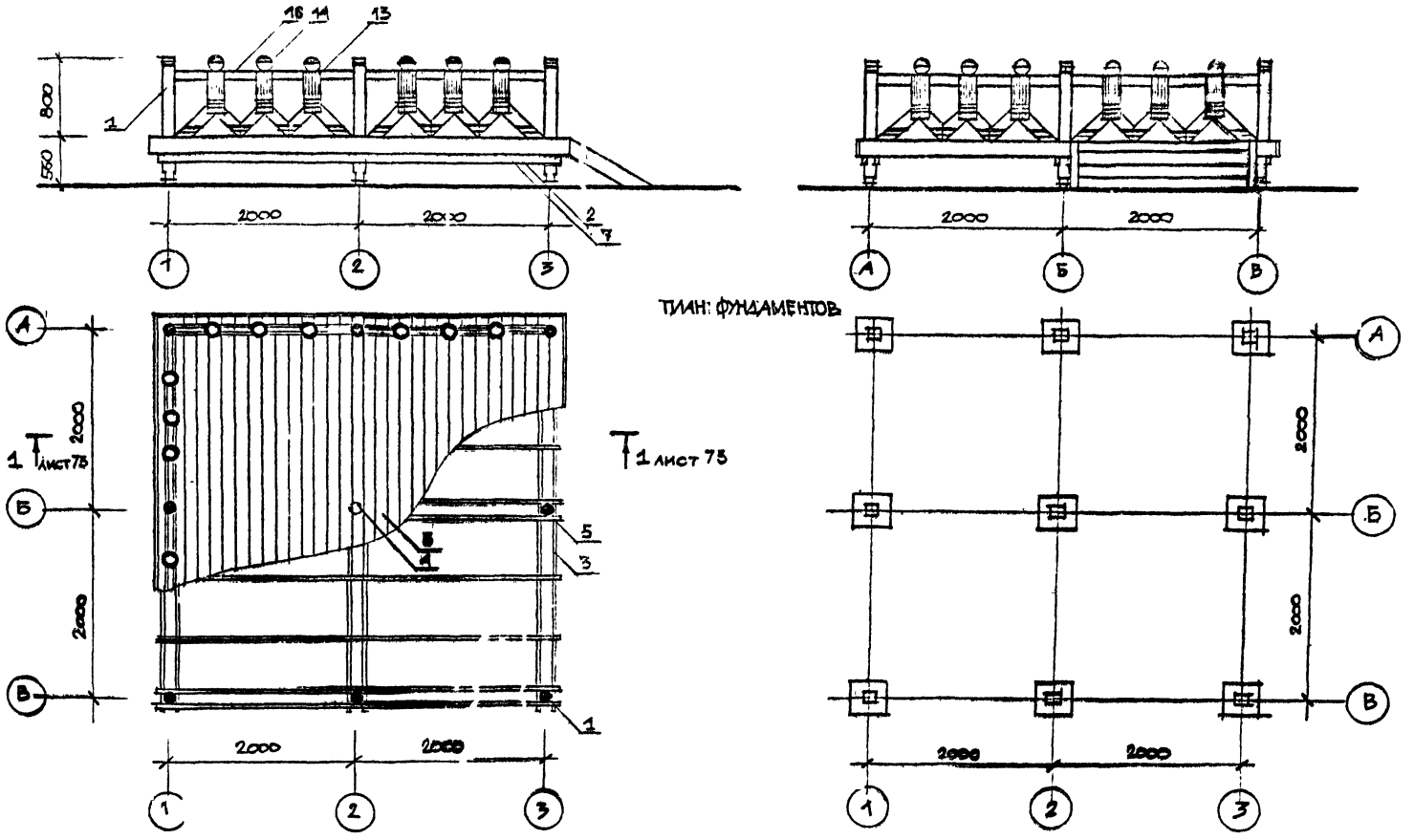

СОГЛАСОВАНО

Нач.отд.	Радеев		
Н.контр.	Лащенко		
Гл.спец.	Дементьевская		

Взам. инв.№ | Подпись и дата | Инв.№ подл.

ПРИВЯЗАН

ЛенЗНИИЭП	ГАП	Радеев		18.1.84	Арена - манеж. Общие виды. План фундаментов.
	АРХ	Зверева		18.1.84	

320-066.84 — АС

Лист 72

Копировал

Формат 1559/3

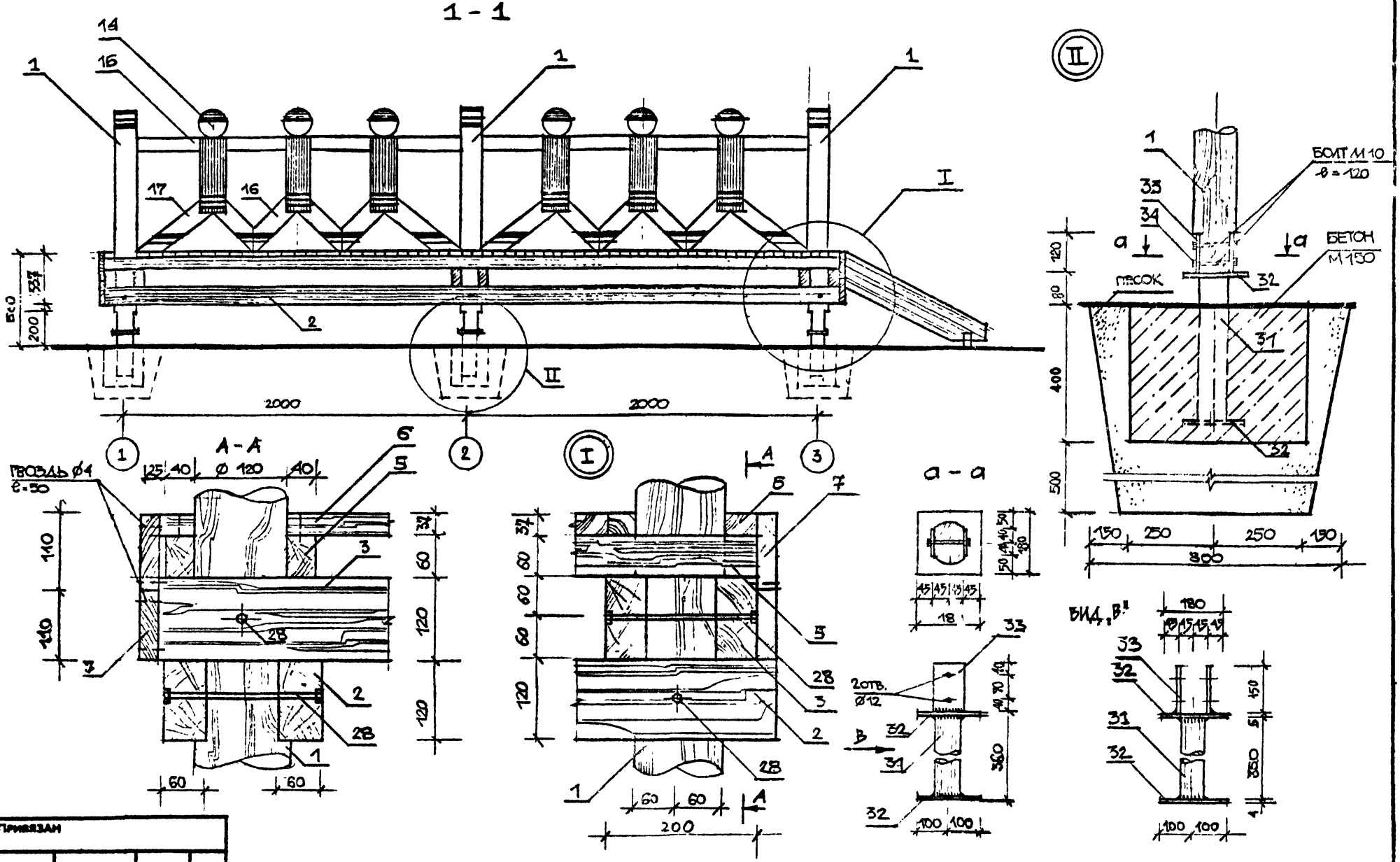

ГАП	Радеев		18.1.84	Арена - манеж. Узлы. Сечения.	320-066.84 - АС
Арх	Зверева		18.1.84		
ЛенЗНИИЭП					73

Согласовано

Инв.№ подл. | Подпись и дата | Взам. инв.№

Копировал

Формат А3

1559/3

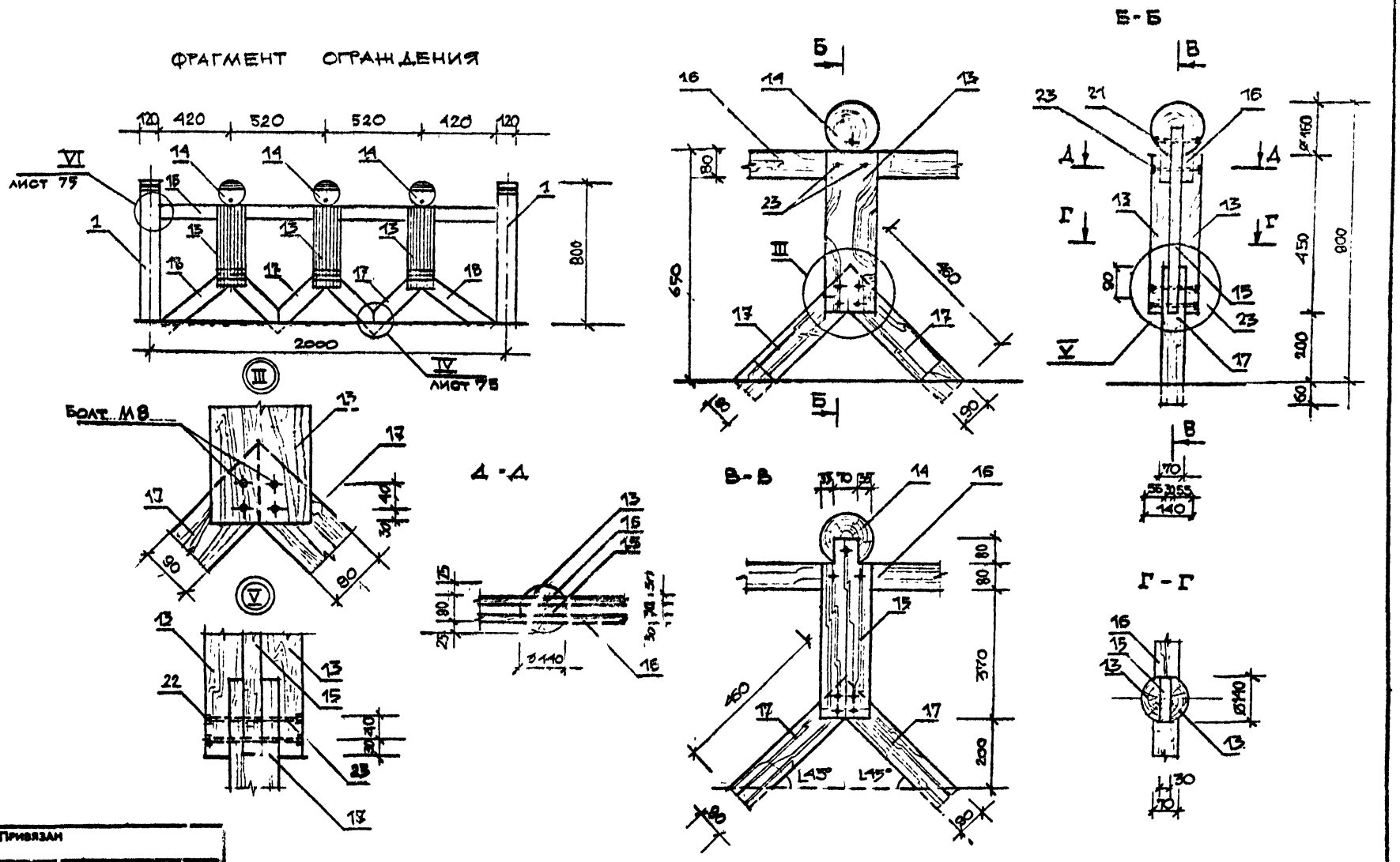

СОГЛАСОВАНО

ПРИВЯЗАН

ЛенЗНИИЭП	ГАП	Разгев		18.1.84	АРЕНА - МАНЕЖ. ФРАГМЕНТ ОГРАЖДЕНИЯ. РАБРЕЗЫ.	320-066.84	-АС
	АРХ.	Зверева		18.1.84			Лист 74

Инв.№ подл. | Подпись и дата | Взам. инв.№

Копировал

Формат 1559/3

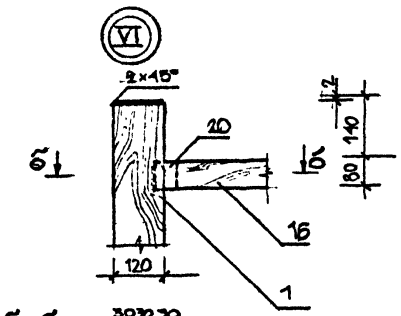

Поз.13

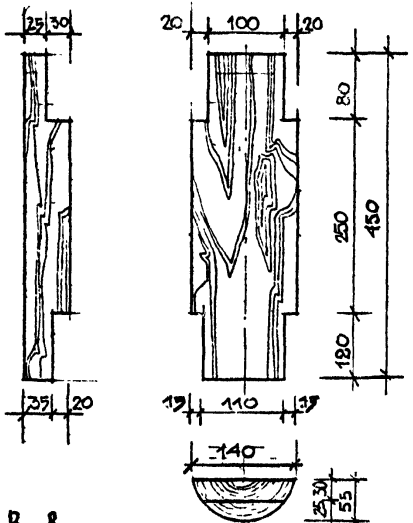

В-В

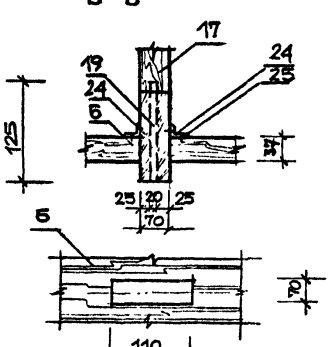

Поз. 14.

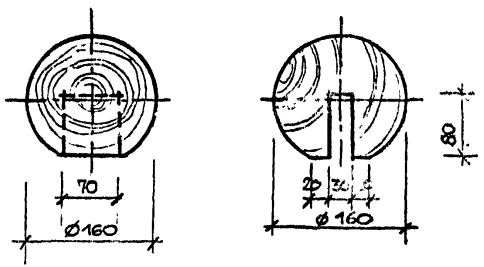

Поз. 15.

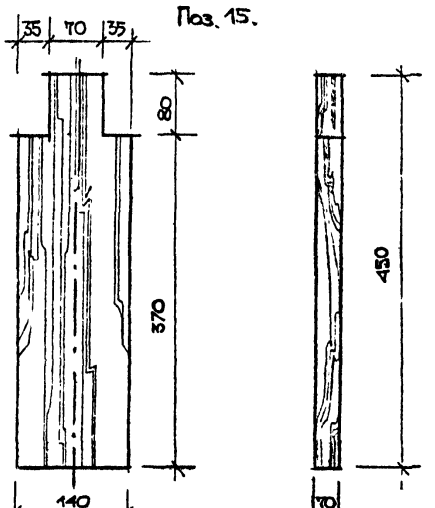

Привязан

ЛенЗНИИЭП	ГАП	Радеев		11.84	Арена-манеж. Узлы. Детали. Разрезы.	320-066.84	-АС
	Арх.	Зверева		11.84			Лист 75

Согласовано

Инв.№ подл. | Подпись и дата | Взам. инв.№

Копировал

Формат А3

1559/3

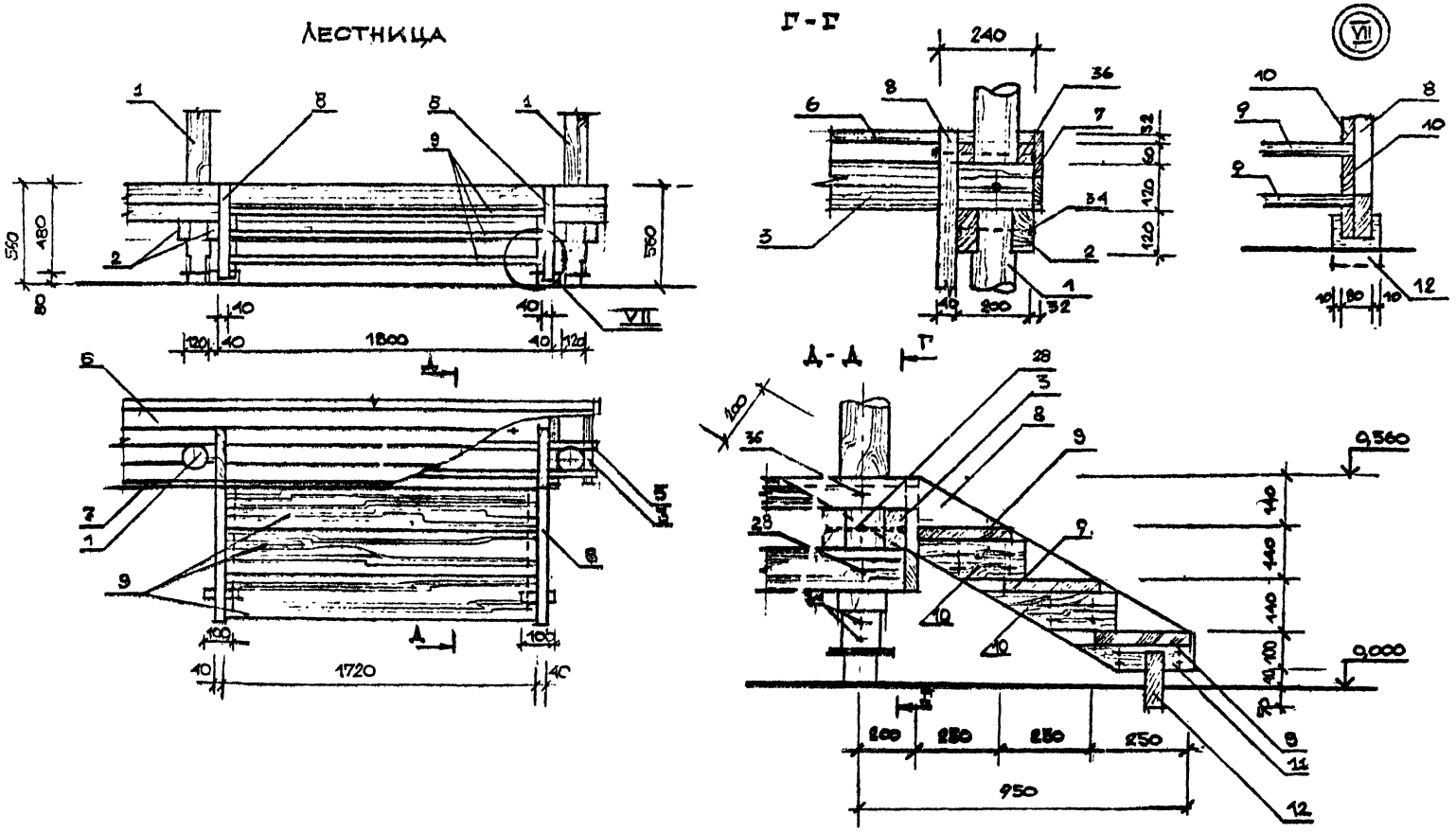

Инв.№ подл.	Подпись и дата	Взам. инв.№	Н.контр. Мищенко	10.1.84			
			Т.А.Констр. Шепилевская	10.1.84			
Привязан							
			ЛенЗНИИЭП	ГАП	Радесь		15.01.84
				Арх.	Зверева		15.1.84
				Арена-манеж. Лестница. Разрезы. Узлы.	320-066.84	-АС	Лист 76

Копировал

Формат 1559/3

Сводная спецификация

Поз. обозначение	Обозначение	Наименование	Кол	Масса ед., кг	Примечание
	КАРКАС НАСТИЛА				
1.		СТОЙКИ			
		БРЕВНО ⌀ 120 ℓ=1280	8		0,116 м³
		ГОСТ 9463 -72			
2.		БРУС 120×60×2200	6		0,095 м³
		ГОСТ 24454-80			
3.		БРУС 120×60×2200	6		0,095 м³
		ГОСТ 24454-80			
4.		БРЕВНО ⌀ 120 ℓ=520	1		0,0059 м³
		ГОСТ 9463-72			
5.		ЛАГИ			
		ДОСКА 40×60×2200	10		0,053 м³
		ГОСТ 24454-80			
6.		НАСТИЛ			
		ДОСКА 100×37 16,65 м²			0,062 м³
		ГОСТ 24454-80			
7.		ОБШИВКА			
		ДОСКА 110×25 -3,52 м²			0,01 м³
		ГОСТ 24454-80			

Поз. обозначение	Обозначение	Наименование	Кол	Масса ед., кг	Примечание
	ЛЕСТНИЦА				
8.		КОСОУР			
		ДОСКА 40×200×1200	2		0,019 м³
		ГОСТ 24454-80			
9.		СТУПЕНИ			
		ДОСКА 37×250×1720	3		0,040 м³
		ГОСТ 24454-80			
10.		ДОСКА 40×103×350	4		0,006 м³
		ГОСТ 24454-80			
11.		ДОСКА 40×63×320	2		0,0015 м³
		ГОСТ 24454-80			
12.		ДОСКА 150×50×100	2		0,0015 м³
		ГОСТ 24454-80			
	ОГРАЖДЕНИЕ				
13.		„ТУЛОВИЩЕ"			
		БРЕВНО ½ ⌀ 140 ℓ=450	48		0,166 м³
		ГОСТ 9463-72			
14.		„ГОЛОВА"	24		0,09 м³
		ШАР ⌀ 160			
		ГОСТ 24454-80			

ВЕРНО

СОГЛАСОВАНО

Нач. отд. Радеев 10.1.84
Н. контр. Пащенко 10.1.84
Гл. констр. Шепилевская 10.1.84

Инв. № | Подп. | Подпись и дата | Взам. инв. №

Привязан

ЛенЗНИИЭП	ГАП	Радеев	15.1.84	Арена - манеж. Спецификация/начало/
	АРХ.	Зверева	15.1.84	

320-066.84 -АС

Лист 77

Копировал

Формат 1559/3

Поз. обозначение	Обозначение	Наименование	Кол.	Масса ед., кг	Примечание
15.		ДОСКА 140×30×530	24		0,053 м³
		ГОСТ 24454-80			
16.		ПОРУЧЕНЬ	14		0,065 м³
		ДОСКА 80×30×1940			
		ГОСТ 24454-80			
17.		„НОГИ" I			
		БРУС 90×70×460	28		0,081 м³
		ГОСТ 24454-80			
18.		„НОГИ" II			
		БРУС 90×70×560	14		0,05 м³
		ГОСТ 24454-80			
19.		ШПОНКА 40×20×125	14		0,0014 м³
		ГОСТ 24454-80			
20.		БРУСОК 70×80×30	14		0,0024 м³
		ГОСТ 24454-80			
		МЕТАЛЛИЧЕСКИЕ ДЕТАЛИ			
21.		БОЛТ М8 ℓ=130	24	2,2 кг	
		ГОСТ 7798-70			

Поз. обозначение	Обозначение	Наименование	Кол.	Масса ед., кг	Примечание
22.		ГАЙКА М8	168	1,9 кг	
		ГОСТ 5915-70			
23.		БОЛТ М8 ℓ=140	144	14 кг	
		ГОСТ 7798-70			
24.		L40×40 d=3 ℓ=100	28	5,18 кг	
		ГОСТ 8509-72*			
25.		ШУРУПЫ	200		
		ГОСТ 1145-80			
26.		БОЛТ М6 ℓ=100	14	0,75 кг	
		ГОСТ 7798-70			
27.		ГАЙКА М6	14	0,15 кг	
		ГОСТ 5915-70			
28.		БОЛТ М10 ℓ=200	9	1,22 кг	
		ГОСТ 7798-70			
29.		ГАЙКА М10	9	0,1 кг	
		ГОСТ 5915-70			

СОГЛАСОВАНО

НАЧ. ОТД.	Радеев		10.84
Н. КОНТР.	Паценко		10.84

ВЗАМ. ИНВ. №

ПОДПИСЬ И ДАТА

ИНВ. № ПОДЛ.

ПРИВ. ИЗАН

ЛенЗНИИЭП	ГАП	Радеев		15.1.84	Арена - Манеж Спецификация /продолжение/
	АРХ.	Зверева		15.1.84	

320-066.84 - АС

Лист 78

Копировал

Формат 1559/3

Поз. обозначение	Обозначение	Наименование	Кол.	Масса ед., кг	Примечание
31.		ОПОРА			
		ТРУБА-Ø70 ℓ=350	9	1.72кг	15,48кг
		ГОСТ 10704-76			
32.		ПОЛОСА 5×200 ℓ=200	18		28 кг
		ГОСТ 103-76			
33.		ЩЕЧКА			
		ПОЛОСА 5×80 ℓ=150	18		8,42кг
		ГОСТ 103-76			
34.		БОЛТ М12 ℓ=120	18		2,23кг
		ГОСТ 7798-70			
35.		ГАЙКА М12	20		0,3 кг
		ГОСТ 5915-70			
36.		БОЛТ М12 ℓ=240	2		0,46кг
		ГОСТ 7798-70			
37.		ШАЙБА М6	14		0,11кг
		ГОСТ 11371-78			

Поз. обозначение	Обозначение	Наименование	Кол.	Масса ед., кг	Примечание
38.		ШАЙБА М8	168		0,39кг
		ГОСТ 11371-78			
39.		ШАЙБА М10	9		0,36кг
		ГОСТ 11371-78			
40.		ШАЙБА М12	20		0,13кг
		ГОСТ 11371-78			

Арена - манеж - приподнятая над землей площадка с деревянным покрытием из досок 37×100 мм по деревянным лагам. Опорные стойки из бревен Ø 120 мм. Ограждение манежа выполняется в виде стилизованых человечков.

Окраска ограждения манежа производится масляными красками по трафарету. Настил арены следует проолифить.

Привязан

Инв. № подл. | Подпись и дата | Взам. инв. №

Нач. отд. Радеев | Н. контр. Пащенко | Согласовано

ЛенЗНИИЭП | ГАП Радеев 15.1.84 | Арх Зверева 15.1.84 | Арена-манеж. Спецификация /окончание/ | 320-066.84 | -АС | 79

Копировал | Формат | 1559/3

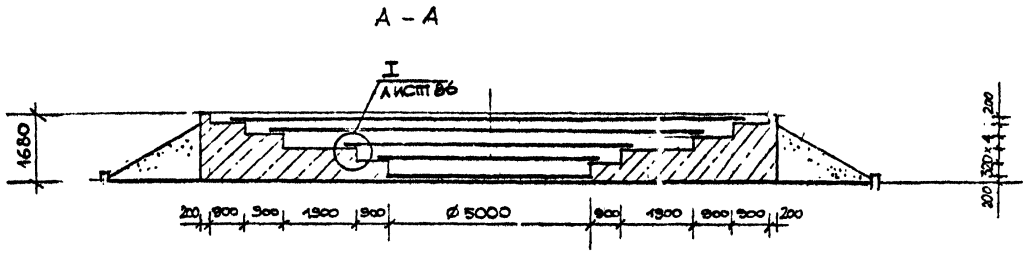

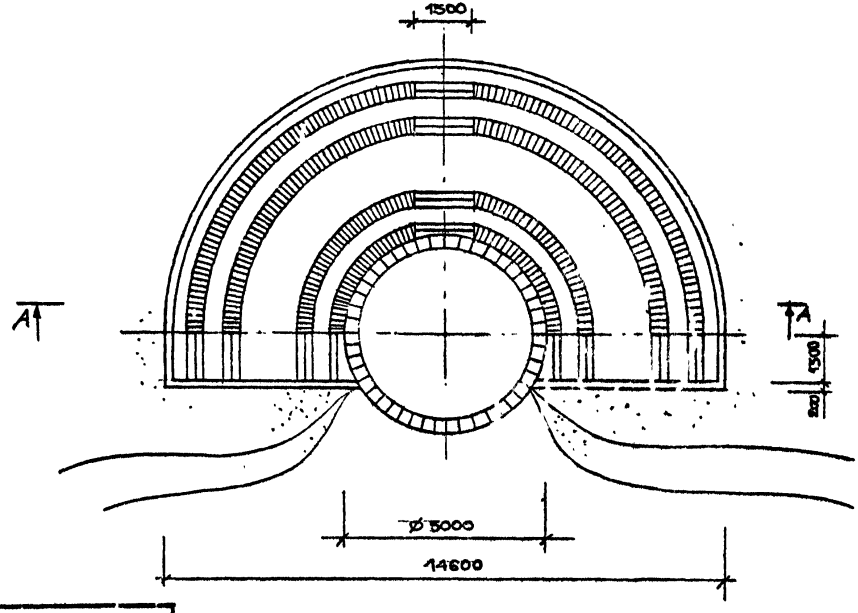

Амфитеатр предназначен для проведения разнообразных мероприятий с детьми. Вместимость площадки 240 чел. Амфитеатр выполняется на искусственном рельефе высотой 1.680 м в виде полукруглых террас, ступеньками спускающихся к круглой "арене".

Деревянные элементы скамей навираются из одинаковых по размеру досок, крепящихся болтами к закладным деталям. Окраска производится масляной краской в интенсивный цвет.

СОГЛАСОВАНО

Нач.отд.	Радеев		12.1.84
Н.контр.	Пащенко		12.1.84
Гл.констр.	Щепилевская		12.1.84

Взам. инв. №

Подпись и дата

Инв. № подл.

Привязан

ЛенЗНИИЭП	ГАП	Радеев		12.1.84	Амфитеатр тип I. План. Разрез А–А.	320-066.84	– АС
	Арх.	Зверева		12.1.84			Лист 80

Копировал

Формат 1559/3

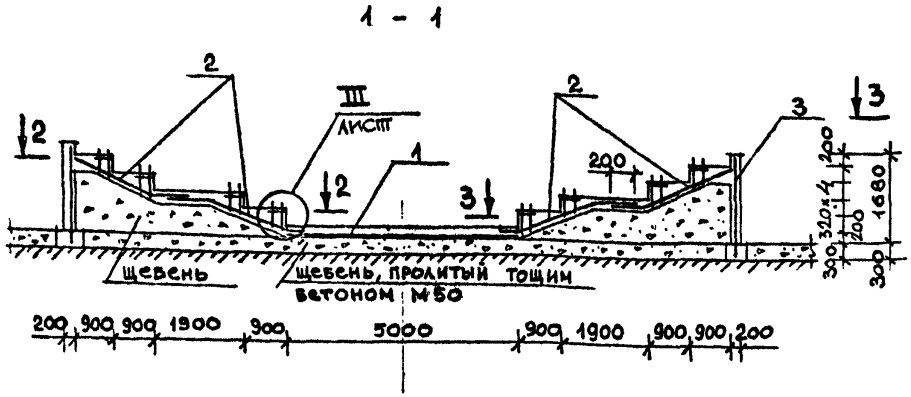

План раскладки арматурных сеток

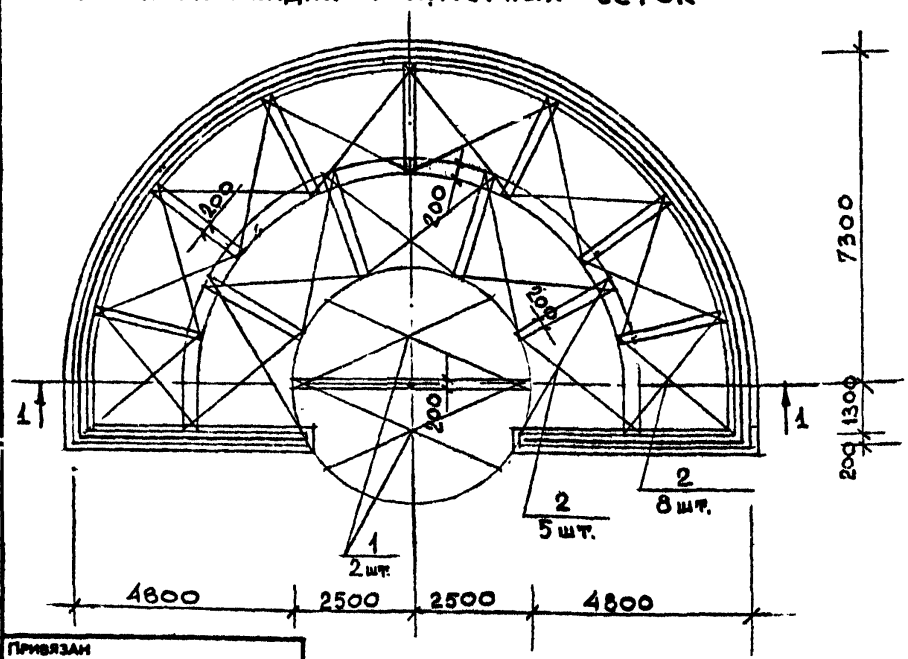

Формат	Зона	Поз.	Обозначение	Наименование	Кол.	Примечание
			Монолитный железобетонный амфитеатр тип I			
				Сборочные единицы		
		1		сварная сетка 200/200/8/8		
				А-III в=2500	10,8м	115,0кг
		2*	ГОСТ 8478-81	сварная сетка 200/200/8/8		
				А-III в=2500	40,3м	420,0кг
		3		сварная сетка 200/200/8/8		
				А-III в=1900	35,0м	253,0кг
		4		⌀8 А-I ℓ=600	62,4м	24,6кг
		5	ГОСТ 5781-81	⌀8 А-I ℓ=500	52,0м	20,5кг
		6		⌀8 А-I ℓ=250	27,0м	10,7кг
		7		⌀8 А-I	240м	95,0кг
		8**	ГОСТ 8509-82	L 36×36×3	101м	167,0кг
				Материалы		
				Бетон марки 200	50,0м³	Мрз 100
				Бетон марки 50	18,5м³	
				Щебень	63м³	
			ГОСТ 17608-81	Плиты бетонные тротуарные 375×375×70	20шт	

* Из рулонной сварной сетки вырезать 13 сеток поз. 2 см. лист

** В уголке поз. 8 просверлить отверстия ⌀7 мм с шагом 0,5м

Согласовано

Нач. отд. Радеев 12.1.84
Н. контр. Пащенко 12.1.84
Гл. констр. Чепилевская 12.1.84

Инв. № подл. | Подпись и дата | Взам. инв. №

Привязан

ЛенЗНИИЭП	ГАП	Радеев		12.1.84	Амфитеатр тип I Армирование Спецификация.	320-066.84 -АС
	Арх.	Зверева		12.1.84		Лист 81

Копировал

Формат 1559/3

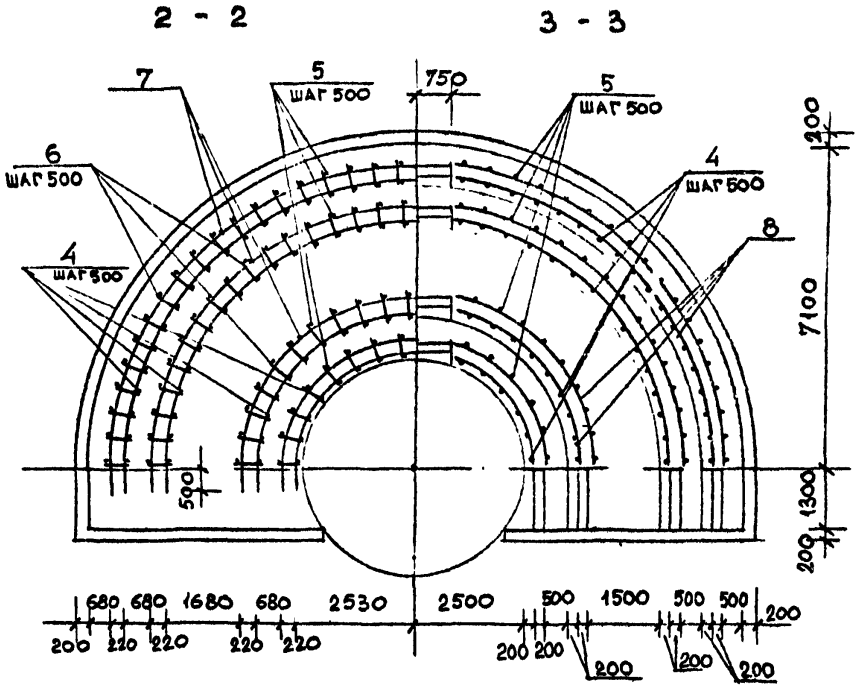

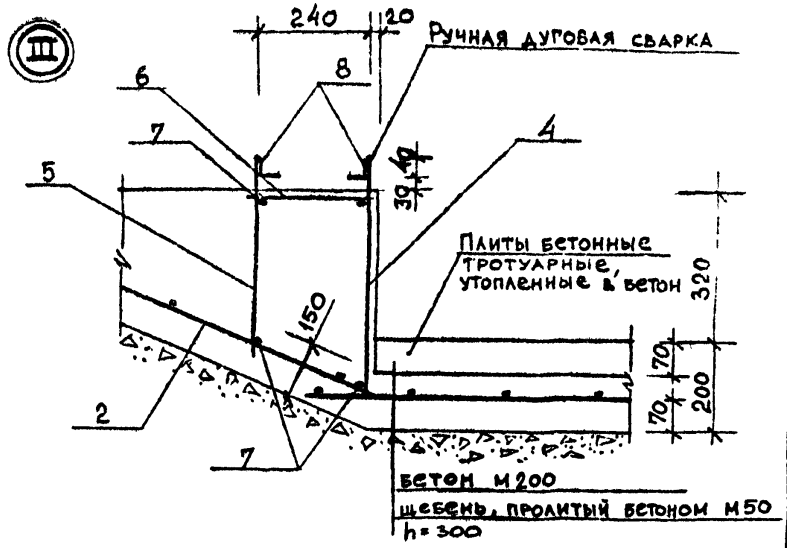

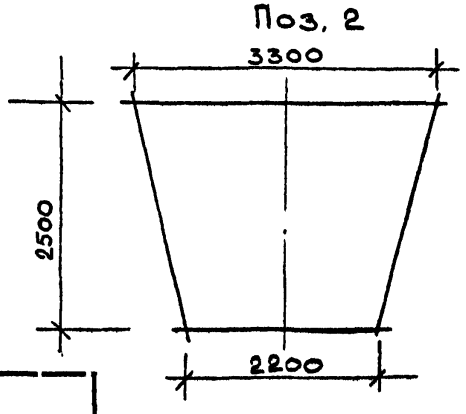

Ведомость расхода стали на элемент, кг

Марка элемента	Изделия арматурные						Изделия закладные			Общий расход
	Арматура класса					Всего	Прокат марки			
	А-I		А-III				ВСТ3 кп 2			
	ГОСТ 5781-81		ГОСТ 8478-81				ГОСТ 8509-82			
	ø8		ø8				L36×3			
Амфитеатр тип 1	103,3		788,0			891,3	167,0			1058,3

Все места пересечений стержней сварить между собой при помощи ручной дуговой сварки в соответствии с инструкцией СН 393-73.

Привязан

ЛенЗНИИЭП	ГАП	Радеев		12.1.84	Амфитеатр тип I Армирование. Ведомость расхода стали.	320-066.84	- АС
	Арх.	Звеева		12.1.84			Лист 82

Инв № подл. | Подпись и дата | Взам. инв №

Нач.сект. Радеев 12.1.84
Н.контр. Пащенко 12.1.84
Гл.констр. Шкляевская 12.1.84

СОГЛАСОВАНО

Копировал

Формат 1559/3

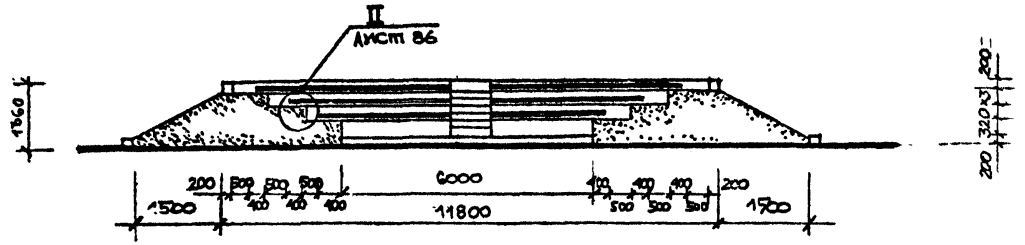

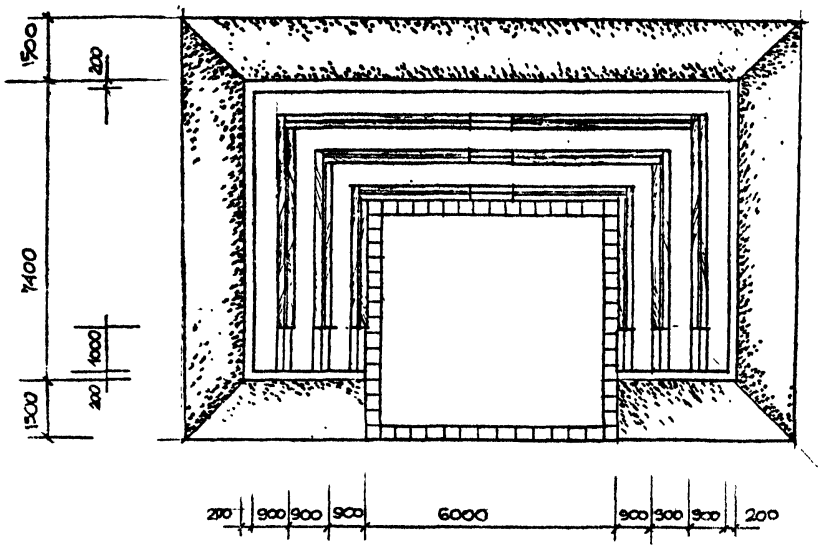

Амфитеатр тип II рассчитан на одновременную вместимость 110 чел.

Архитектурное решение амфитеатра основано на применении складчатой бетонной террасы, расположеной в форме каре вокруг нижней площадки "Арены". По периметру террасы произвести отсыпку откоса.

Деревянные элементы скамей окрашиваются масляной краской в интенсивный цвет или тонируются горячей олифой с золотистой охрой с последующей отделкой водостойкими лаками.

Согласовано

Инв.№ подл. | Подпись и дата | Взам. инв.№ | Инв.№ дубл. | Подпись и дата

Привязан

ЛенЗНИИЭП	ГАП	Разсев		12.1.84	Амфитеатр тип II План. Разрез А-А.	320-066.84	- АС	83
	Арх.	Зверева		12.1.84				

Копировал

Формат 1559/3

1 - 1

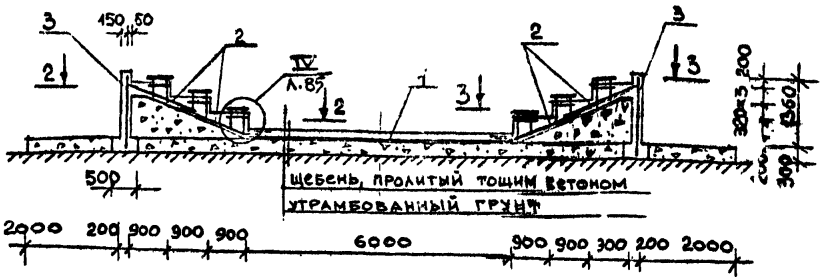

Монтажная схема арматурных сеток

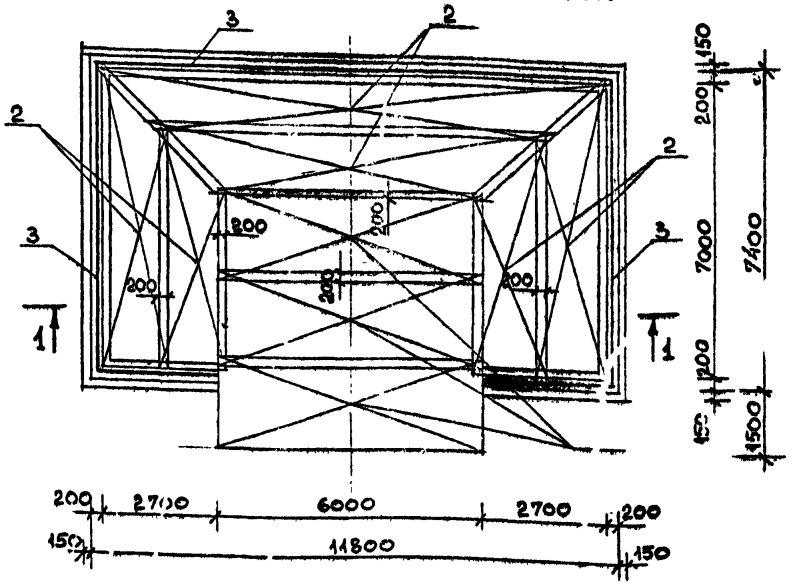

Формат	Зона	Поз.	Обозначение	Наименование	Кол.	Примечание
			Монолитный железобетонный амфитеатр. Тип II			
				Сборочные единицы		
		1		Сварная сетка 200/200/8/8		
				А-III в=2100	18,0м	163,0кг
		2	ГОСТ 8478 – 81	Сварная сетка 200/200/8/8		
				А-III в=1900	47,0м	380кг
		3		Сварная сетка 200/200/8/8		
				А-III в=1600	32,4м	220,0кг
		4		⌀8А-I l=600	63,0м	25,0кг
		5	ГОСТ 5781-81	⌀8А-I l=500	53,0м	21,0кг
		6		⌀8А-I l=260	28,0м	11,0кг
		7		⌀8А-I	216,0м	87,0кг
		8	ГОСТ 8509-82	L36×3 l=340	36,0м	59,5кг
				Материалы		
				Бетон марки 200	58,2м³	Мрз 100
				Бетон марки 50	17,0м³	
				Щебень	89,0м³	
			ГОСТ 17608-81	Плиты бетонные тротуарные 375×375×70	56шт.	

СОГЛАСОВАНО

Инв. № подл. | Подпись и дата | Взам. инв. №

Инв. № подл. | Подпись и дата | Взам. инв. №

Н. контр. Пащенко

Гл. констр. Шепилевская

ПРИВЯЗАН

ЛенЗНИИЭП	ГАП	Радеев		12.1.84	Амфитеатр тип II. Армирование. Спецификация.	320-066.84 – АС
	Арх.	Звеева		12.1.84		Лист 84

Копировал

Формат 1559/3

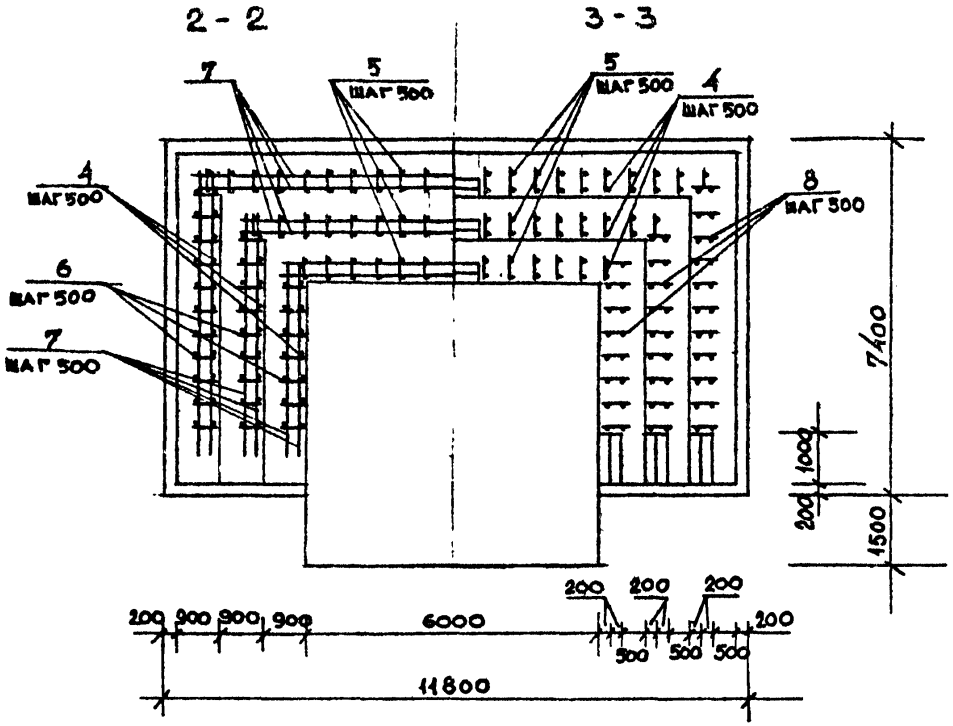

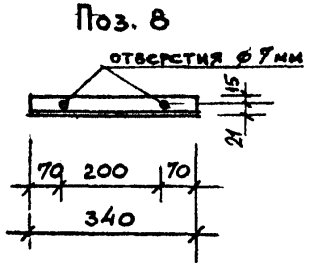

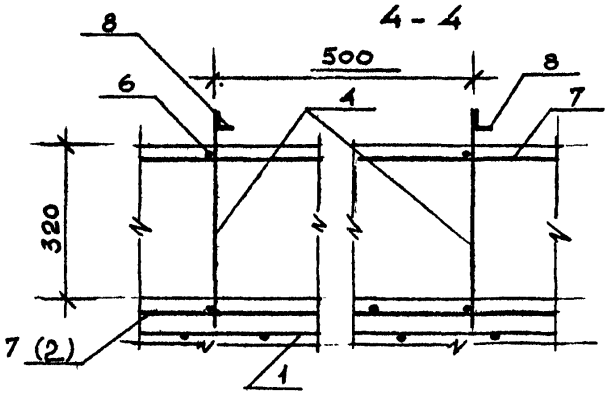

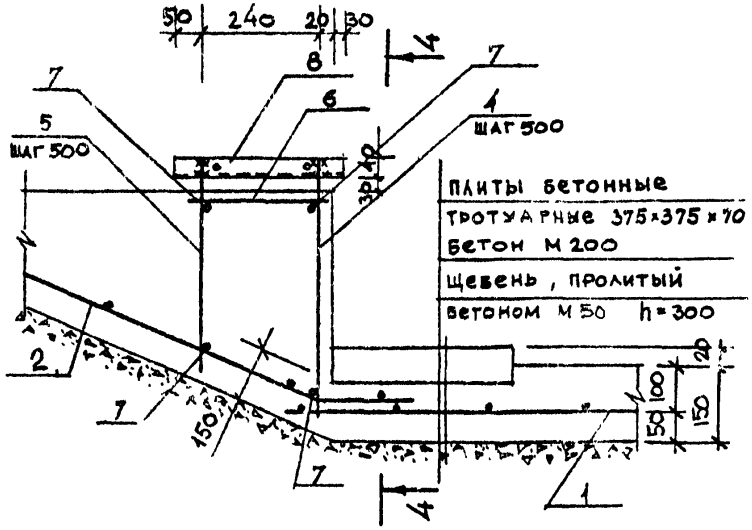

ПЛИТЫ БЕТОННЫЕ
ТРОТУАРНЫЕ 375×375×70
БЕТОН М 200
ЩЕБЕНЬ, ПРОЛИТЫЙ
БЕТОНОМ М 50 h=300

Ведомость расхода стали на элемент, кг.

Марка элемента	Изделия арматурные					Изделия закладные		Общий расход
	Арматура класса				Всего	Прокат марки		
	А-I		А-III			ВСт3кп2		
	ГОСТ 5781-81					ГОСТ 8509-82		
	⌀8		⌀8			L36×3		
Амфитеатр тип II	144,0		763,0		907,0	59,5		966,5
			60					

Все места пересечений стержней сварить между собой при помощи ручной дуговой сварки в соответствии с инструкцией СН 393-78

ЛенЗНИИЭП	ГАП	Радеев		12.1.84	Амфитеатр тип II. Армирование. Ведомость расхода стали.	320-066.84	-АС	Лист 85
	Арх.	Зверева		12.1.84				

Инв.№ подл. | Подпись и дата | Взам. инв.№ | Гл.констр. | Шепилевская | 12.1.84 | Н.контр. | Пащенко | 12.1.84 | Нач.отд. | Радеев | 12.1.84

Согласовано

Привязан

Копировал

Формат 1559/3

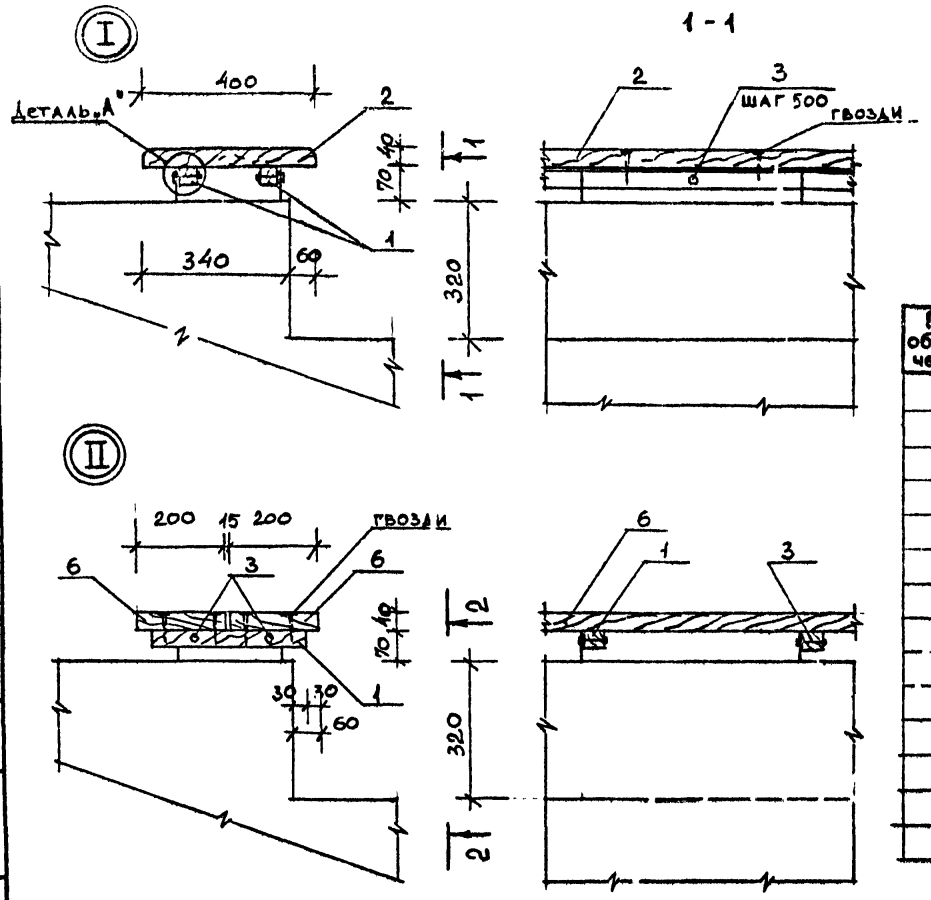

Деталь „А"

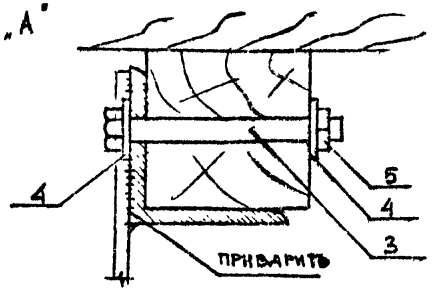

Поз. обозначение	Обозначение	Наименование	Кол.	Масса ед., кг	Примечание
		Амфитеатр. Тип I			
1	ГОСТ 24454-80	Брусок хвойных пород 40×40	101 п.м.	-	0.16 м³
2	ГОСТ 24454-80	Доска хвойных пород 80×40 ℓ=400	510 шт.	-	1.6 м³
3	ГОСТ 7801-81	Болт М6×55	210 шт	11 кг	
4	ГОСТ 11371-78	Шайба 1.6	420 шт	4,8 кг	
5	ГОСТ 5915-70*	Гайка М6	210 шт	0,52 кг	
		Амфитеатр. Тип II			
1	ГОСТ 24454-80	Брусок хвойных пород 40×40	36 п.м.	-	0,06 м³
6	ГОСТ 24454-80	Доска хвойных пород 200×40	92 п.м.	-	0,75 м³
3	ГОСТ 7801-81	Болт М6×55	210 шт	11 кг	
4	ГОСТ 11371-78	Шайба 1.6	420 шт	4,8 кг	
5	ГОСТ 5915-70*	Гайка М6	210 шт	0,52 кг	

Привязан

ЛенЗНИИЭП	ГАП	Рязсев		12.1.84	Амфитеатры тип I, II. Узлы. Спецификация.	320-066.84 - АС	Лист 86
	Арх.	Зверева		17.1.84			

Инв. № подл. | Подпись и дата | Взам. инв. № | Инв. № дубл. | Подпись и дата

Согласовано

Инв. № подл. 1223-1210 Гипрес
Н. контр. 1221 Панасенко
Гл. конс. 1211 Лепилевский

Копир. вал

Формат

1559/3

Оборудование площадки „Зоопарк" устанавливается на приподнятых круглых площадках „Вольерах".
Набивное покрытие площадки устраивается по утрамбованному насыпному грунту. Откосы и лестница выполняются из бетона.
Ветрозащитная стенка высотой от 0,6 м до 1,7 м устраивается из бревен ⌀ 100 ÷ 200 мм.
Разрезы и детали площадки см. лист 89

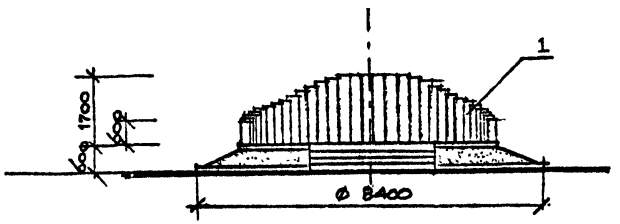

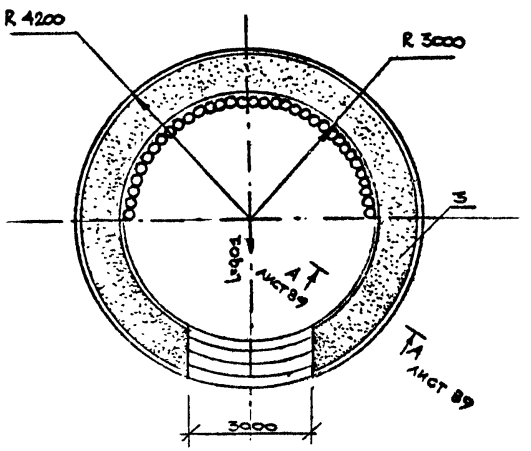

Сводная спецификация

Поз. обозначение	Обозначение	Наименование	Кол.	Масса ед., кг	Примечания
1.		Бревно ⌀ 100 ÷ 200			
		l = 1200 ÷ 2300 п.м.	63		9,94 м³
		ГОСТ 9463-72			
2.		Доска 30×120 l = 400			
		ГОСТ 24454-80 п.м.	40		905 м³
3.		Бетон М-150			
		ГОСТ 25192-82			4,2 м³
4.		Высевки ГОСТ 23735-79			1,4 м³
5.		Щебень δ = 150 мм			
		ГОСТ 8267-82			8,13 м³
6.		Скоба ⌀ 10 l = 300			
		ГОСТ 2590-71	200		37 кг
7.		Насыпной грунт			19 м³

Согласовано

Инв. № подл. | Подпись и дата | Взам. инв. №

Привязан

ЛенЗНИИЭП

ГАП	Радеев		10.84
Арх	Зверева		10.84

„Вольер" Общие виды. Спецификация

320-066.84 – АС

67

Копировал

Формат 1559/3

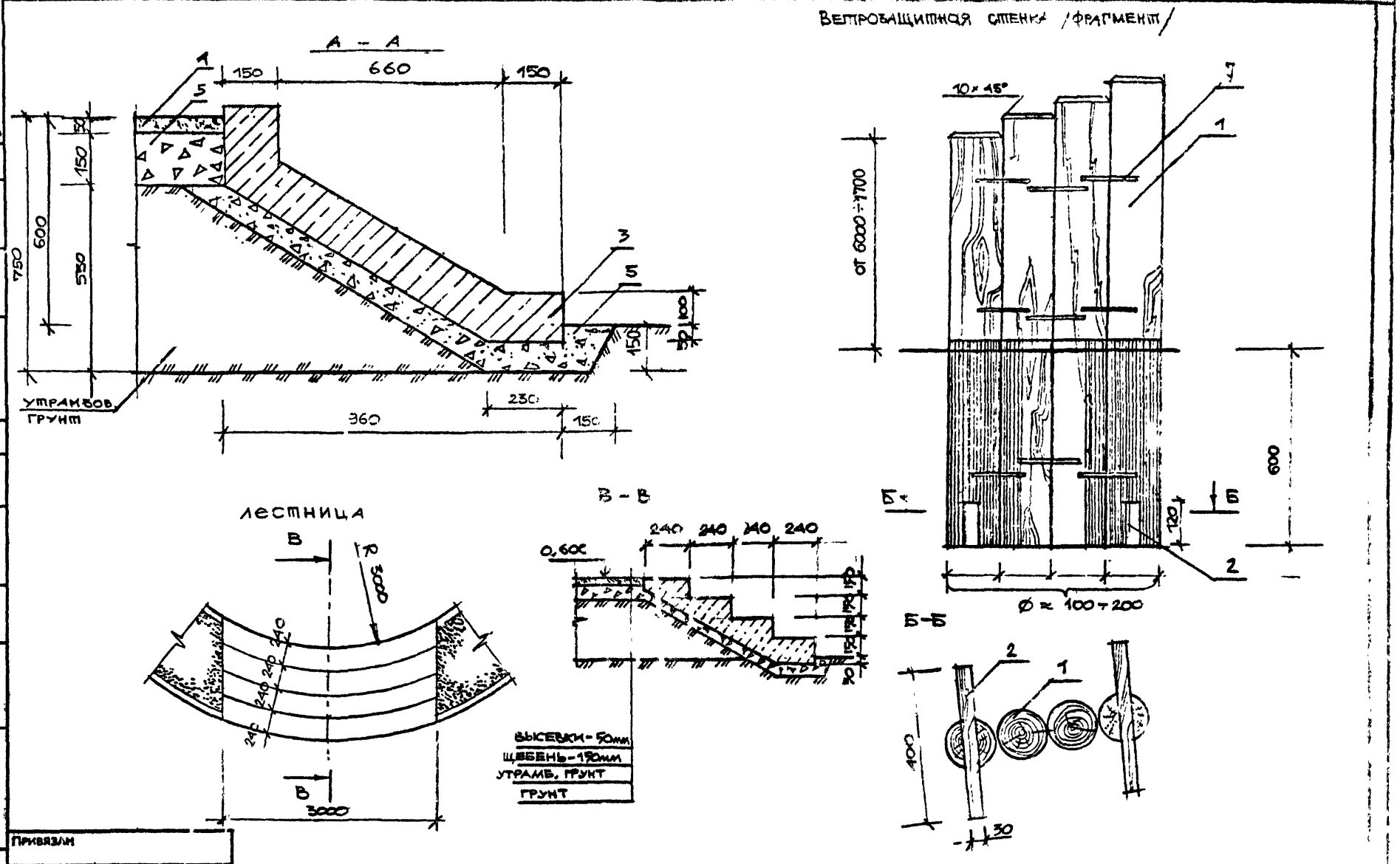

СОГЛАСОВАНО

Нач.отд.	Радеев		12.1.84
Н.контр.	Кащенко		12.1.84
Гл.констр.	Ясинаевская		12.1.84

Взам. инв. №	Подпись и дата	Инв. № подл.

Привязан

ЛенЗНИИЭП	ГАП	Радеев		10.1.84	"Вольер. Лестница. Ветрозащитная стенка. Сечения"	320-066.84 – АС
	Арх.	Зверева		10.1.84		Лист 22

Копировал

Формат 1559/3

Госстрой СССР
ЦЕНТРАЛЬНЫЙ ИНСТИТУТ ТИПОВОГО ПРОЕКТИРОВАНИЯ
Свердловский филиал
620062, г.Свердловск-62, ул.Чебышева,4
Заказ №2878 Инв.№ 1559/3 тираж 600
Сдано в печать 18.09 1985г цена 3-76

gost.e-ecolog.ru