ТИПОВЫЕ ПРОЕКТНЫЕ РЕШЕНИЯ
320-066.84

„МАЛЫЕ АРХИТЕКТУРНЫЕ ФОРМЫ И ЭЛЕМЕНТЫ БЛАГОУСТРОЙСТВА ДЛЯ РАЙОНОВ КРАЙНЕГО СЕВЕРА ЖИЛАЯ ЗОНА"

АЛЬБОМ II

ИГРОВАЯ ТЕМАТИЧЕСКАЯ ПЛОЩАДКА „ДОЗОРНАЯ"

gost.e-ecolog.ru

				ПРИВЯЗАН
ИНВ. N				

ТИПОВЫЕ ПРОЕКТНЫЕ РЕШЕНИЯ
320-066.84

„МАЛЫЕ АРХИТЕКТУРНЫЕ ФОРМЫ И ЭЛЕМЕНТЫ БЛАГОУСТРОЙСТВА ДЛЯ РАЙОНОВ КРАЙНЕГО СЕВЕРА ЖИЛАЯ ЗОНА"

АЛЬБОМ II

СОСТАВ ПРОЕКТА

АЛЬБОМ I ПЕРВИЧНЫЕ ДЕТСКИЕ ИГРОВЫЕ ПЛОЩАДКИ
АЛЬБОМ II ИГРОВАЯ ТЕМАТИЧЕСКАЯ ПЛОЩАДКА „ДОЗОРНАЯ"
АЛЬБОМ III ИГРОВАЯ ТЕМАТИЧЕСКАЯ ПЛОЩАДКА „ЗООПАРК"
АЛЬБОМ IV ИГРОВАЯ ТЕМАТИЧЕСКАЯ ПЛОЩАДКА „ТРАНСПОРТНАЯ"
АЛЬБОМ V ИГРОВАЯ ТЕМАТИЧЕСКАЯ ПЛОЩАДКА „ГИМНАСТИЧЕСКИЙ ГОРОДОК"

РАЗРАБОТАН ЛЕНЗНИИЭП
ГЛ. ИНЖЕНЕР ИНСТИТУТА
ГЛ. АРХИТЕКТОР ПРОЕКТА
1559/2

/Е.Б. Никифоров/
/О.И. Радеев/

технический проект утвержден госгражданстроем от 29 июля 1983г. Приказ № 224
введен в действие Лензниизп приказом от 30 января 1984 г. №

				Привязан	
Инв. №					

Ведомость рабочих чертежей основного комплекта

Лист	Наименование	Примечание
1	Общие данные (начало)	
2	Общие данные (продолжение)	
3	Общие данные (продолжение)	
4	Общие данные (продолжение)	
5	Общие данные (окончание)	
6	Номенклатура малых архитектурных форм (начало)	
7	Номенклатурд малых архитектурных форм (окончание)	
8	Игровая тематическая площадка „Дозорная". План. М 1:100	
9	Игровая тематическая площадка „Дозорная". Разбивочный чертеж. М 1:100.	
10	Игровая тематическая площадка „Дозорная" Сечение 1-1. Сводная спецификация	
11	Игровая башня пост „Дозорный" с катальной горкой и лестницей. Общие виды	
12	Игровая башня пост Дозорный План. Разрезы. Вид „А" Узел I.	
13	Игровая башня пост „Дозорный". План фундаментов Узлы II, III. Сечения 1-1, 2-2 Деталь МД-1	
14	Игровая башня пост „Дозорный". Монтажные узлы IV-VI Вид „А". Сечения 1-1 — 4-4.	
15	Игровая башня пост „Дозорный" Вид сбоку Виды „А", „Б".	
16	Игровая башня пост „Дозорный" План крыши Каркас крыши Вид „А". Сечения А-А, Б-Б, 1-1.	
17	Игровая башня пост „Дозорный" Узлы VII-IX. Сечение 2-2 Флюгеры тип I, II Поз 4	
18	Игровая башня пост „Дозорный" Крыша Узлы X-XV Сечения А-А, Б-Б, Г-Г Виды А, Б	
19	Игровая башня пост „Дозорный" Лестница Общие виды. Сечение 1-1.	
20	Игровая башня пост „Дозорный" Лестница Узлы I-V Сечение 2-2	
21	Игровая башня пост „Дозорный" Катальная горка Общие виды Сечение 1-1 Детали	
22	Игровая башня пост „Дозорный" Сводная спецификация (начало)	
23	Игровая башня пост „Дозорный" Сводная спецификация (продолжение)	

Настоящий проект выполнен в соответствии с действующими нормами и правилами (в том числе по взрыво—пожарной безопасности).

Главный инженер проекта Радеев

Рук ота	Радеев	
Н. конт	Пащенко	
Гл конст	Шепиевск	
ГАП	Радеев	
Ст дох	Пащенко	

Привязан

Инв. №

320-066.84 – АС

Малые архитектурные формы и оборудование благоустройства для районов Крайнего Севера. Жилая зона

Стадия	Лист	Листов
Р	1	

Общие данные (начало)

ЛенЗНИИЭП

Согласовано

Взам. инв. №

Подпись и дата

Инв. № подл.

Лист	Наименование	Примечание
24	Игровая башня пост „Дозорный" Сводная	
	спецификация (продолжение)	
25	Игровая башня пост Дозорный. Сводная	
	спецификация (окончание)	
26	„Сторожевая" башня тип I с катальной	
	горкой и лестницей. Общие виды.	
27	„Сторожевая" башня тип I. Сечения А-А,	
	Б-Б, 1-1. Узел I. План фундаментов	
28	Сторожевая башня тип I.	
	монтажные узлы V, VII, VIII. Узел IV.	
	Сечения.	
29	Сторожевая башня тип I. Вид сбоку.	
	Виды „А", „Б".	
30	Сторожевая башня тип I. Сечения Б-Б, 1-1,	
	2-2, 3-3, Узлы IX, X, XI.	
31	Сторожевая башня тип I. План крыши. Каркас	
	крыши. Вид „А". Узлы I, II. Сечение 1-1.	
32	Сторожевая" башня тип I. Крыша. Узлы III, IV.	
	Вид „Б". Сечения.	
33	„Сторожевая" башня' тип I. Лестница. Общие	
	виды. Сечение А-А.	
34	Сторожевая башня тип I Катальная горка	
	Общие виды. Сечение 1-1. Детали.	
35	„Сторожевая" башня тип I. Сводная	
	спецификация (начало).	
36	„Сторожевая" башня тип I. Сводная	

Лист	Наименование	Примечание
	спецификация (продолжение)	
37	„Сторожевая" башня тип I. Сводная	
	спецификация (продолжение)	
38	„Сторожевая" башня тип I. Сводная	
	спецификация (окончание).	
39	„Сторожевая башня" тип I с лестницей.	
	Общие виды. Разрез 1-1.	
40	„Сторожевая башня" тип II. Разрез 1-1.	
	План фундаментов. Узлы II, IV	
41	„Сторожевая башня" тип II Монтажные узлы	
	V-VII. Сечения.	
42	„Сторожевая башня" тип II. Вид сбоку.	
	Виды А, Б.	
43	„Сторожевая башня" тип II. План крыши. Каркас	
	крыши. Вид „А". Сечения а-а, Б-Б	
44	„Сторожевая башня" тип II. Флюгер тип III.	
	Общий. вид. Сечения. Детали.	
45	„Сторожевая башня" тип II. Лестница. Общие	
	виды. Узел III. Сечения.	
46	„Сторожевая башня" тип II. Сводная специ-	
	фикация (начало).	
47	„Сторожевая башня" тип II Сводная специ-	
	фикация (продолжение)	
48	„Сторожевая башня" тип II. Сводная специ-	
	фикация (окончание).	
49	„Сторожевая башня" тип III. с лестницей.	

Согласовано

Инв. № подл. | Подпись и дата | Взам. инв. №

Привязан

ЛенЗНИИЭП	ГАП	Радеев		1.84	Общие данные. (Продолжение).
	Ст. арх.	Пащенко		1.84	

320-066.84 АС Лист 2

Лист	Наименование	Примечание
	Общие виды Разрез 1-1.	
50	Сторожевая башня тип III Разрез 2-2.	
	План фундаментов. Узел VII Сечение А-А.	
51	Сторожевая башня тип III. Вид сбоку	
	Виды А, Б.	
52	Сторожевая башня тип III. Крыша. Общий	
	вид. План. Каркас. Узел I. Сечения 1-1, 2-2	
53	Сторожевая башня тип III. Сводная специ-	
	фикация (начало).	
54	Сторожевая башня тип III Сводная специ-	
	фикация (продолжение).	
55	Сторожевая башня тип III. Сводная	
	спецификация (окончание)	
56	Закрытая галерея. Общие виды.	
57	Закрытая галерея План фундаментов	
	Узел II. Сечения. 1-1 ÷ 3-3.	
58	Закрытая галерея. Каркас крыши. Узлы. Сечения.	
59	Закрытая галерея. Сводная спецификация	
	(начало)	
60, 61	Закрытая галерея. Сводная спецификация	
	(продолжение)	
62	Закрытая галерея. Сводная спецификация	
	(окончание)	
63	Открытая галерея с катальной горкой.	
	Общий вид. План. Разрез 1-1.	

Лист	Наименование	Примечание
64	Открытая галерея. Вид сбоку План Сечения	
	А-А, Б-Б Узел II План фундаментов	
65	Открытая галерея. Сводная спецификация	
	(начало).	
66	Открытая галерея Сводная спецификация.	
	(продолжение)	
67	Открытая галерея Сводная спецификация	
	(окончание)	
68	Цепной мост тип I с участком открытой	
	галереи. Общий вид План. Разрез 1-1	
69	Цепной мост тип I. Общие виды. План	
	Сечения Б-Б, В-В	
70	Цепной мост тип I. Сечения Г-Г, Д-Д, Е-Е.	
	Узел I. План фундаментов	
71	Цепной мост тип I. Узлы III-VI. Сводная	
	спецификация.	
72	Цепной мост тип II. Общие виды	
73	Цепной мост тип II План фундаментов.	
	Площадка. Сечения 1-1, 2-2	
74	Цепной мост тип II. Сечения А-А, Б-Б	
	Узлы I, II, III.	
75	Цепной мост тип II. Детали Сводная	
	спецификация.	
76	Декоративные ворота тип I. Общие виды	
77	Декоративные ворота тип I. Сечения А-А	

Привязан

Лен ЗНИИЭП	ГАП	Радеев		I 84	Общие данные. (Продолжение).	320-066.84 -АС
	Старх	Пащенко		01 84		Лист 3

Копировал Формат 1559/2

Инв. № подл. | Подпись и дата | Взам. инв. №

Рук. отд. Радеев | Н. контр. Пащенко | Согласовано

Зоологическая ... Вернов

Лист	Наименование	Примечание
	Б-Б, В-В, Г-Г Узел „А".	
78	Декоративные ворота тип I. Крыша. Рама	
	Р-1. Узлы I, II, В. Виды А, Б.	
79	Декоративные ворота тип I Узлы III, IV, Б	
	Вид „В". Сечения.	
80	Декоративные ворота тип I. Сводная	
	спецификация (начало)	
81	Декоративные ворота тип I. Сводная	
	спецификация (окончание)	
82	Декоративные ворота тип II. с участком	
	открытой галереи. Общие виды. План	
83	Декоративные ворота тип II. Фасад.	
	Разрез А-А	
84	Декоративные ворота тип II. Крыша. Каркас	
	Разрез 1-1. Узлы V-VIII. Разрез А-А	
85	Декоративные ворота тип II Узлы I-IV.	
	Сечения. Виды. Детали	
86	Декоративные ворота тип II. Ворота В-1	
	Петля П-1. Спецификация.	
87	Декоративные ворота тип II. Сводная	
	спецификация (начало)	
88	Декоративные ворота тип II. Сводная	
	спецификация (окончание).	

Ведомость основных комплектов рабочих чертежей

Обозначение	Наименование	Примечание
	Альбом I	
	Первичные детские игровые	
	площадки	
	Альбом II.	
	Игровая тематическая	
	площадка „Дозорная"	
	Альбом III.	
	Игровая тематическая	
	площадка „Зоопарк"	
	Альбом IV	
	Игровая тематическая	
	площадка „Транспортная"	
	Альбом V.	
	Игровая тематическая	
	площадка „Гимнастический	
	городок".	
	Альбом VI. Сметы.	

Ведомость ссылочных документов

Обозначение	Наименование	Примечание
Т.п. 310-1-22	Малые архитектурные формы	
	и элементы благоустройства	
	для улиц и площадей городов	
	Западной Сибири.	
	Альбом I. Малые архитектур-	
	ные формы.	

СОГЛАССОВАНО

Инв. № подл. | Подпись и дата | Взам. инв. №

Рук. отд. Радеев; Гл. констр. Шепилевский

Привязан

ЛенЗНИИЭП

ГАП Радеев; Ст. арх. Ищенко

Общие данные. (Продолжение).

320-066.84 –АС

Лист 4

Ведомость спецификаций

Лист	Наименование	Примечание
10	Спецификация оборудования и покрытий	
	игровой тематической площадки „Дозорная"	
22-25	Спецификация элементов игровой башни	
	пост „Дозорный"	
35-38	Спецификация элементов „Сторожевой	
	башни" тип I	
46-48	Спецификация элементов „Сторожевой	
	башни" тип II.	
53-77	Спецификация элементов „Сторожевой	
	башни" тип III.	
59-62	Спецификация элементов закрытой	
	галереи.	
65-67	Спецификация элементов открытой	
	галереи.	
71	Спецификация элементов „Цепного моста"	
	тип I.	
75	Спецификация элементов „Цепного моста"	
	тип II.	
80,81	Спецификация элементов „Декоративных	
	ворот" тип I.	
87,88	Спецификация элементов „Декоративных	
	ворот" тип II.	
86	Спецификация элементов ворот В-1	

Пояснительная записка

ПРОЕКТ ИГРОВОЙ ТЕМАТИЧЕСКОЙ ПЛОЩАДКИ"ДОЗОРНАЯ" РАЗРАБОТАН ДЛЯ ГОРОДОВ И ПОСЕЛКОВ КРАЙНЕГО СЕВЕРА (IА,IБ,IГ,IД КЛИМАТИЧЕСКИХ ПОДРАЙОНОВ С НЕЧНОМЕРЗЛЫМИ И ОБЫЧНЫМИ ГРУНТАМИ) И МОЖЕТ ТАКЖЕ ПРИМЕНЯТЬСЯ ВО II-М КЛИМАТИЧЕСКОМ РАЙОНЕ.

ПЛОЩАДКА ОБОРУДОВАНА МАЛЫМИ АРХИТЕКТУРНЫМИ ФОРМАМИ В ВИДЕ БАШЕН, ГАЛЕРЕЙ, ПОДВЕСНЫХ МОСТОВ И Т. П. ДЛЯ ОРГАНИЗАЦИИ ИГР ДЕТЕЙ ШКОЛЬНОГО ВОЗРАСТА.

ПРЕДСТАВЛЕННЫЙ В АЛЬБОМЕ ПРОЕКТ МАЛЫХ ФОРМ ПОЗВОЛЯЕТ СОЗДАВАТЬ РАЗЛИЧНЫЕ ИГРОВЫЕ КОМПОЗИЦИИ. В ДАННОМ ПРОЕКТЕ РАЗРАБОТАН ОДИН ИЗ ВОЗМОЖНЫХ ВАРИАНТОВ ДЕТСКОЙ ИГРОВОЙ ПЛОЩАДКИ.

ВСЕ КОНСТРУКТИВНЫЕ ЭЛЕМЕНТЫ ИЗДЕЛИЙ УНИФИЦИРОВАНЫ ПО РАЗМЕРАМ, УЗЛАМ, ПРОСТЫ В ИЗГОТОВЛЕНИИ, ИМЕЮТ ЕДИНОЕ СТИЛЕВОЕ РЕШЕНИЕ.

ОСНОВНЫЕ КОНСТРУКТИВНЫЕ ЭЛЕМЕНТЫ: БРУСЬЯ, ДОСКИ, БРЕВНА - ИЗ ДРЕВЕСИНЫ ХВОЙНЫХ ПОРОД С ВЛАЖНОСТЬЮ НЕ БОЛЕЕ 15 %.

СОЕДИНЕНИЕ ЭЛЕМЕНТОВ НА ВРУБКАХ, СКОБАХ, БОЛТАХ И ГВОЗДЯХ.

ФУНДАМЕНТЫ ИГРОВЫХ УСТРОЙСТВ БЕТОННЫЕ, МОНОЛИТНЫЕ, НА ПЕСЧАНОЙ ПОДГОТОВКЕ. СОЕДИНЕНИЕ СТОЕК БАШЕН И ГАЛЕРЕЙ С ФУНДАМЕНТАМИ ЧЕРЕЗ МЕТАЛЛИЧЕСКИЙ ПЕРЕХОДНЫЙ ЭЛЕМЕНТ.

ОТДЕЛКА ДРЕВЕСИНЫ - ТОНИРОВАНИЕ С ПОСЛЕДУЮЩЕЙ ПОКРАСКОЙ ВОДОСТОЙКИМИ КРАСКАМИ.

АВТОРЫ ПРОЕКТА

КОМПЛЕКСНЫЙ ОТДЕЛ БЛАГОУСТРОЙСТВА, ИНТЕРЬЕРОВ И АРХИТЕКТУРНОГО МОДЕЛИРОВАНИЯ /К О Б И А М/.

АРХИТЕКТОРЫ: ЗВЕРЕВА Е.М., ЛОСЕВ В.В., ПАЩЕНКО В.Н., РАДЕЕВ О.Н., ХАЙРУЛЛИН Х.К.

КОНСТРУКТОР: ЕПИФАНОВСКАЯ Т.М.

ИНЖЕНЕР: ЛЕБЕДЕВА Л.А.

СТАРШИЙ НАУЧНЫЙ СОТРУДНИК ОТДЕЛА АРХИТЕКТУРЫ СЕВЕРА КАНД. АРХ. БРУСНИКИН Ю.Д.

СОГЛАСОВАНО

Рук. отд. Радеев 1.84

Н. контр. Пащенко 1.84

Инв. № подл. | Подпись и дата | Взам. инв. №

Привязан

NN п.п.	Наименование элементов	Эскиз	Габариты/м/ L	B	H	Лист
1	2	3	4	5	6	7
1.	«Дозорный» пост	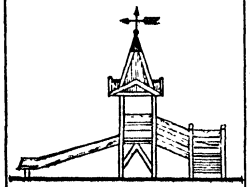	8,3	2,2	5,8	12-25
2.	«Сторожевая» башня тип I	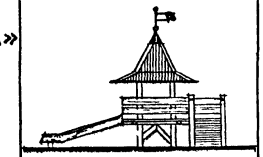	7,5	3,6	4,8	26-38
3.	«Сторожевая» башня тип II		4,5	2,2	4,3	39-48
4.	«Сторожевая» башня тип III		4,5	2,2	3,8	49-55
5.	Галерея закрытая	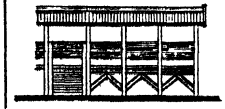	1,5	2,2	3,5	56-62

Согласовано

Инв.№ подл. | Подпись и дата | Взам. инв.№

Привязан

ЛенЗНИИЭП	ГАП	Радсев		I 84	Номенклатура малых архитектурных форм (начало)	320-066.84 -АС	Лист 6
	Ст арх	Пащенко		I 84		
	Арх	Юликова		I 84		

NN п.п.	Наименование элементов	Эскиз	Габариты/м/ L	B	H	Лист
1	2	3	4	5	6	7
6.	Галерея открытая	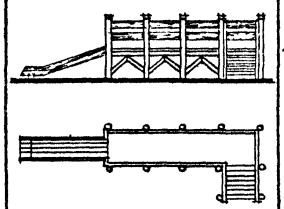	1,5	1,66	2,2	63-67
7.	Цепной мост тип I	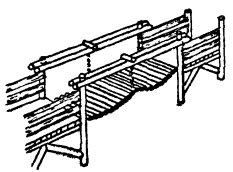	3,0	1,8	2,4	68-71

NN п.п.	Наименование элементов	Эскиз	Габариты/м/ L	B	H	Лист
1	2	3	4	5	6	7
8.	Цепной мост тип II	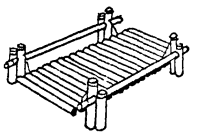	2,7	2,9	1,1	72-75
9.	Ворота декоративные тип I	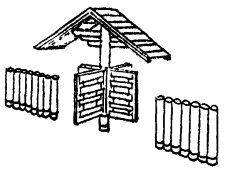	3,1	0,9	2,7	76-81
10.	Ворота декоративные тип II	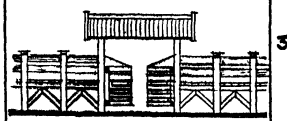	3,0	2,2	3,3	82-88

Согласовано

Инв.№ подл. | Подпись и дата | Взам. инв.№

Привязан

ЛенЗНИИЭП	ГАП Радеев		Номенклатура малых архитектурных форм (окончание)
	Ст. арх. Пащенко		320-066.84 - АС
	Арх Голикова		7

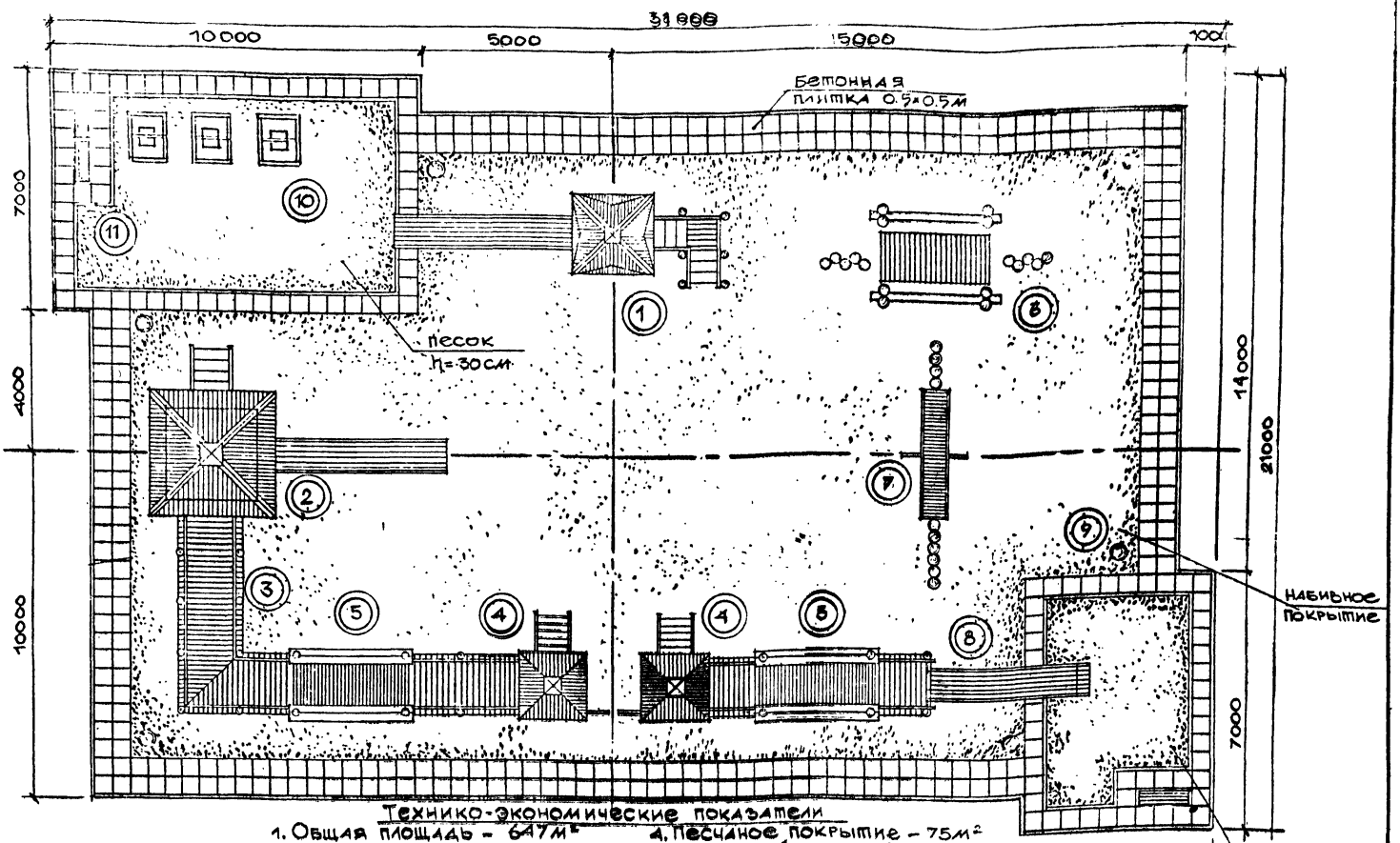

Технико-экономические показатели

1. Общая площадь – 647м²
2. Плиточное мощение – 102м²
3. Набивное покрытие – 453м²
4. Песчаное покрытие – 75м²
5. Бетонный бортовой камень – 158м

Спецификацию оборудования и объемы материалов см. лист 10.

Рук.отд.	Радеев			
Н.контр.	Пащенко			
И.конс.	Шепилевская			

СОГЛАСОВАНО

ВЗАМ. ИНВ №

ПОДПИСЬ И ДАТА

ИНВ.№ ПОЛП.

ПРИВЯЗАН

ЛенЗНИИЭП	ГАП	Радеев		I.84
	Ст.арх.	Пащенко		I.84
	Тех.арх.	Ермакова		I.84

Игровая тематическая площадка „Дозорная". План М 1:100.

320-066.84 – АС

Лист 8

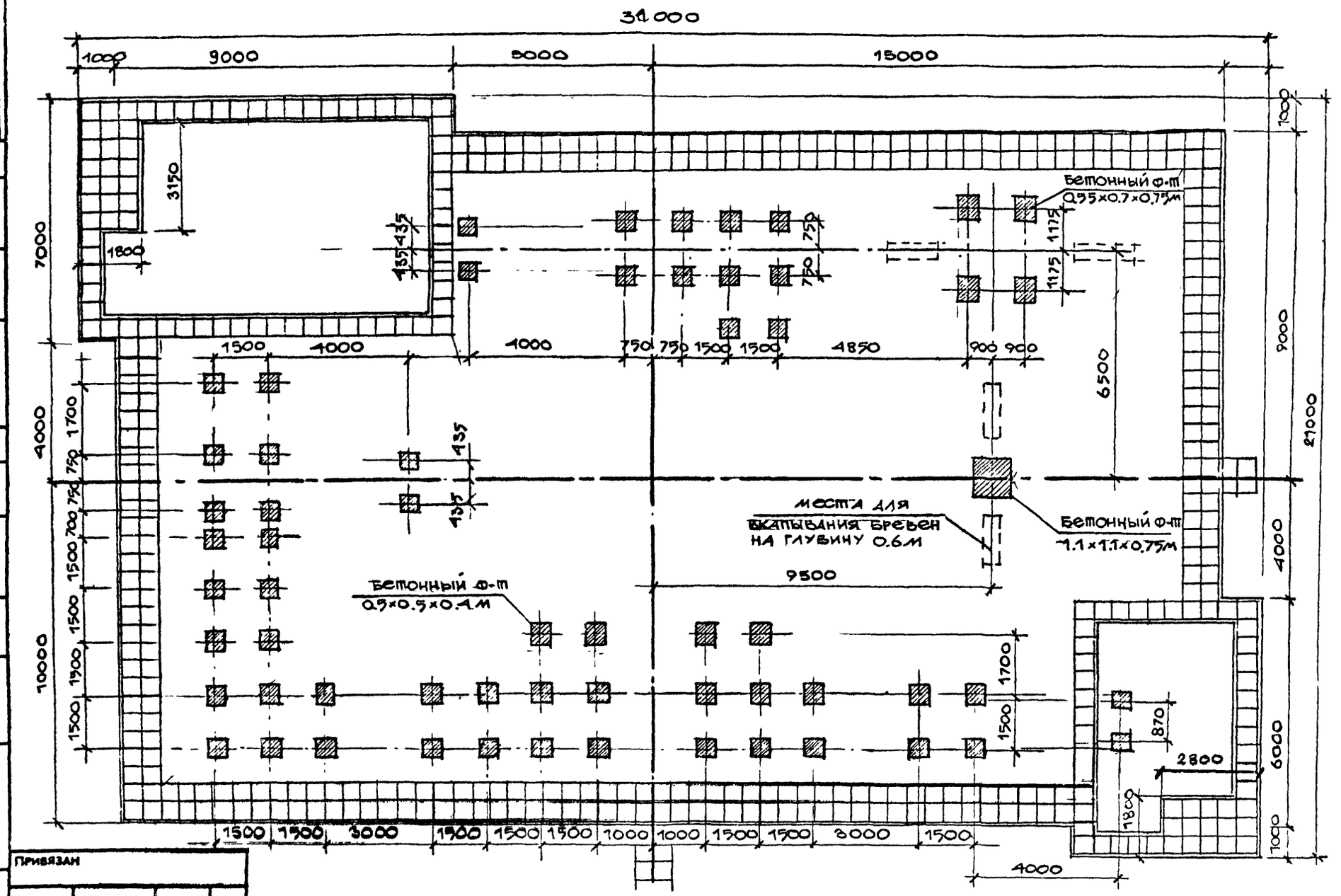

СОГЛАСОВАНО

Рук. отд.	Радеев	
Н. контр.	Пащенко	
Гл. конст.	Шепиловская	

Инв.№ подл. | Подпись и дата | Взам. инв.№

ПРИВЯЗАН

ГАП	Радеев		ТБУ	Игровая тематическая площадка „Дозорная" разбивочный чертеж М1:100
Ст. арх.	Пащенко		ТБУ	

ЛенЗНИИЭП

320-066.84 - АС

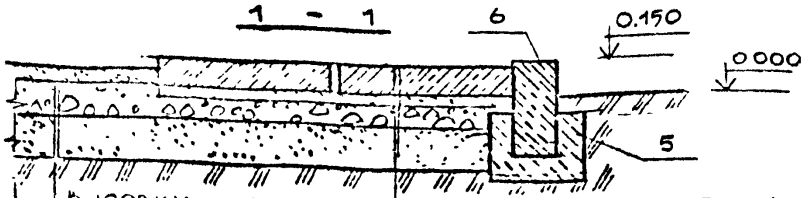

Высевки — 50 мм	Бетонная плитка - 70 мм
Щебень — 100 мм	Песок стабилизир цементом - 30 мм
Песок — 100 мм	Щебень - 50 мм
Утрамб. грунт	Песок — 100 мм
	Утрамбованный грунт

Поз. обозначение	Обозначение	Наименование	Кол	Масса ед., т	Примечание
		Оборудование площадки			
1	Л.Л. 11-25	Игровая башня			
		пост „Дозорный"	1		
2	Л.Л. 26-38	Сторожевая башня			
		тип I	1		
3	Л.Л. 63-67	Открытая галерея,			
		секция без лестницы	9		
4	Л.Л. 49-55	Сторожевая башня			
		тип III	2		
4-1	Л. 86	Навесные ворота В-1	1		
5	Л.Л. 72-75	Цепной мост тип II	1		
6	Л.Л. 68-71	Цепной мост тип I	2		
		Бревна Ø160 l=1500			
		ГОСТ 9463-72	10		

Поз. обозначение	Обозначение	Наименование	Кол	Масса ед., кг	Примечание
7	Л.Л. 76-81	Декоративные			
		ворота тип I	1		
8	Л.Л. 34.	Катальная горка	1		
9	Т.П. 310-1-22	Светильник	6		
10	Т.П. А I лист.	Качели одноместные	3		
11	Т.П. 310-1-22	Скамья	3		
		Материалы			
1		Бетонные плиты			
		мощения 500×500×80			
		ГОСТ 17608-81 м²	102		
2		Высевки			
		ГОСТ 23735-79 м³	22.7		4.53 м²
3		Щебень			
		ГОСТ 8267-82 м³	50.5		
4		Песок строительн.			
		ГОСТ 8736-77 м³	85.7		
5		Бетонная подготовка			
		Бетон М 100 м³	7.9		
6		Камень бортовой			
		Бетонный 150×300			
		ГОСТ 6655-80, м	178		7.11 м²

Привязан

ЛенЗНИИЭП	ГАП	Радеев	Радс	I.84	Игровая тематическая площадка „Дозорная" Сечение 1-1. Сводная спецификация	320-066.84 -АС
	Ст. арх	Пащенко		I.84		Лист 10

Согласовано

Рук отд. Радеев I.84; Н. ... Пащенко I.84; Гл. ... Щепилева I.84

Взам. инв №

Подпись и дата

Инв № подл.

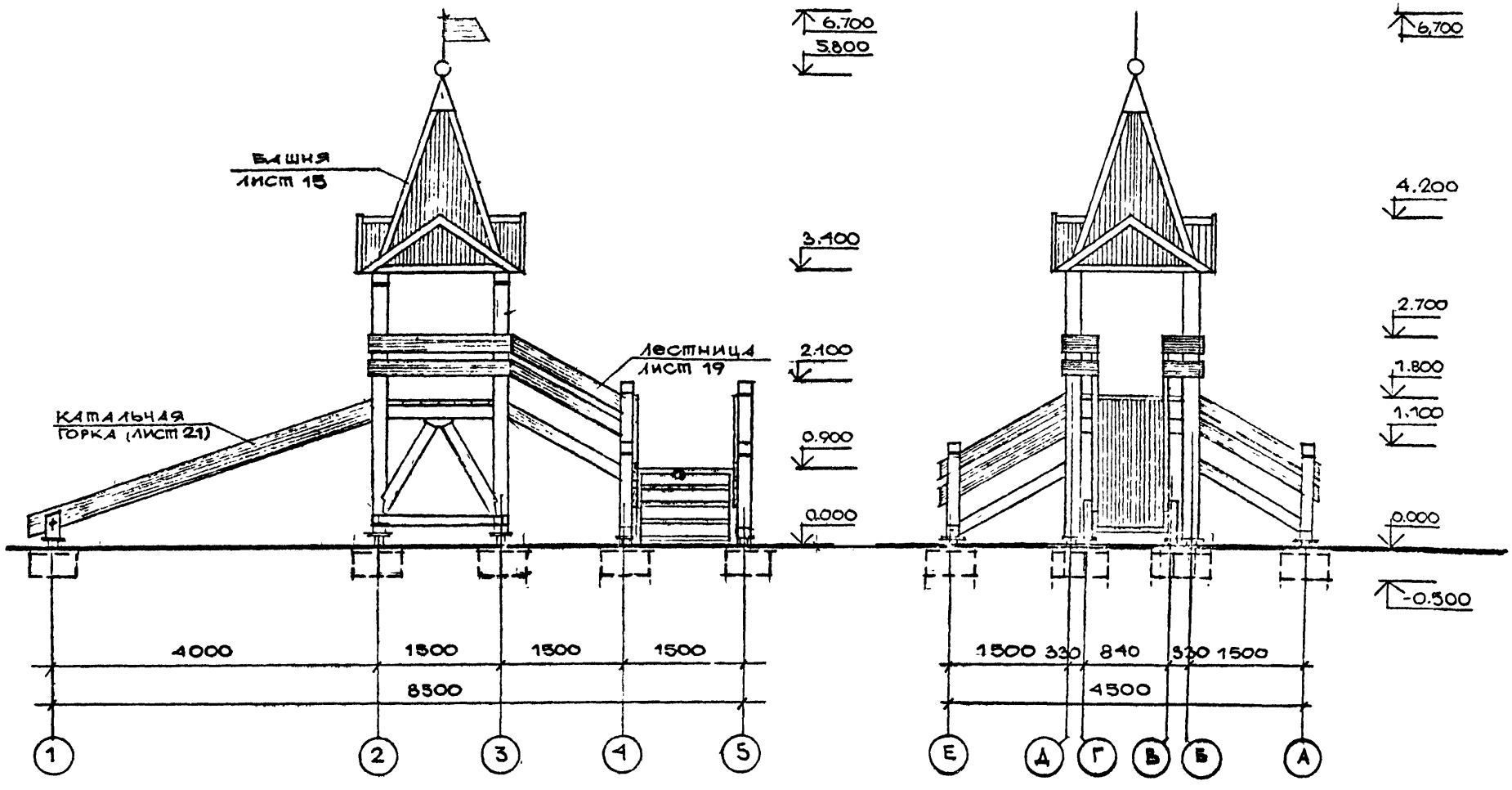

Игровая башня пост „Дозорный" предназначена для игры детей 6 - 13 лет. Состоит из объема башни, катальной горки и лестницы. Конструкция каркаса из бревен диаметром 120-160 мм, настил пола, покрытие крыши и ограждения - из досок толщиной 20-40 мм. Фундаменты бетонные, флюгер из кровельного железа.

Привязан							
Инв. №							
ГОСГРАЖДАНСТРОЙ ПенЗНИИЭП	ГАП	Радеев			Игровая башня пост „Дозорный" с катальной горкой и лестницей. Общие виды.	320-066.84	АС
	Ст. арх	Пащенко		15.01			Лист 11

Инв № подл | Подпись и дата | Взам. инв №

Рук отд. Радеев | Н. контр. Пащенко | Гл. конст. Шепилевская

СОГЛАСОВАНО

Зав. канц. г. Ленинград

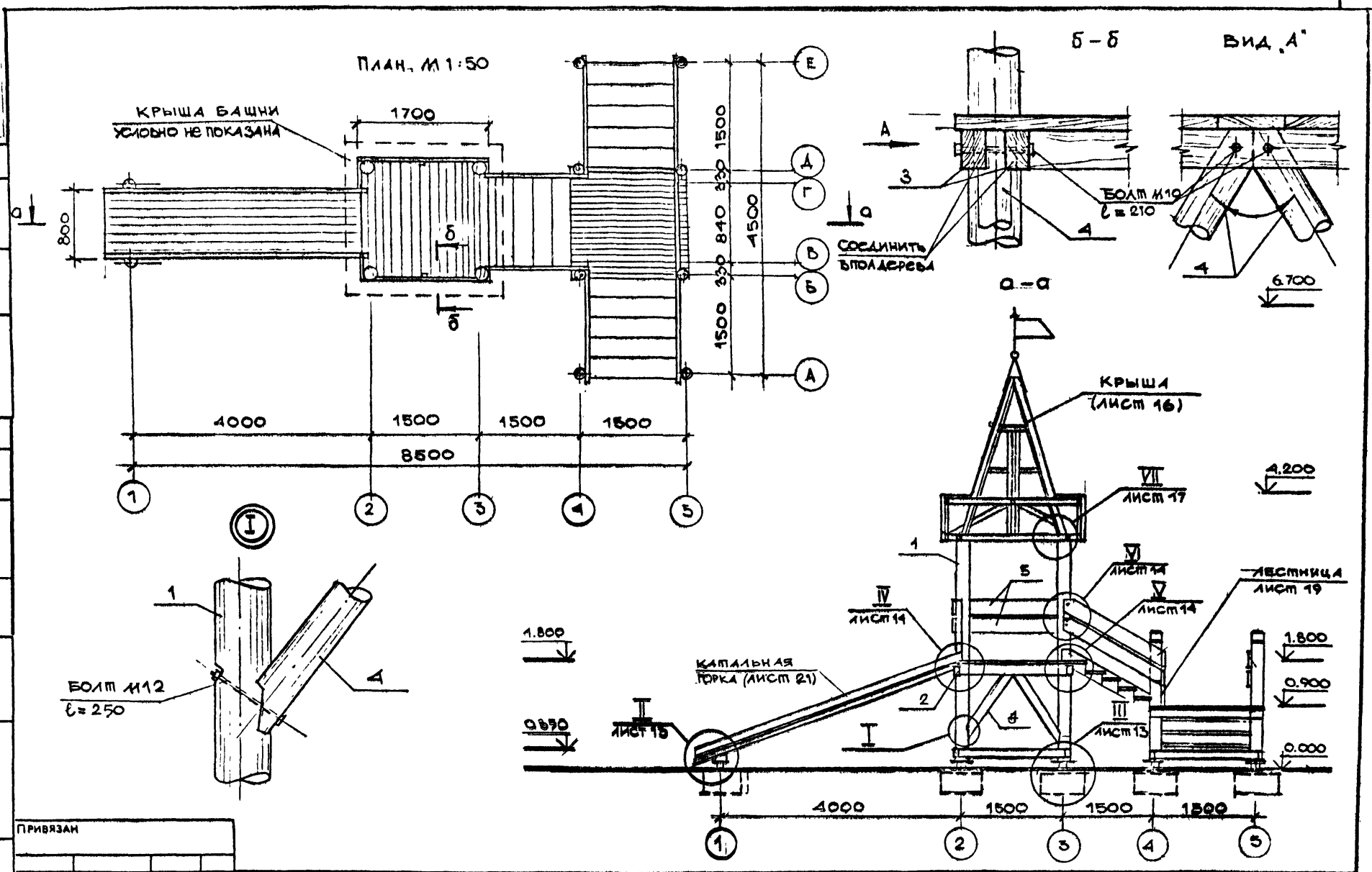

Рук отд	Радеев						
Н контр	Пащенко						
Гл конст	Шепилевская						

СОГЛАСОВАНО

Взам. инв №

Подпись и дата

Инв № подл

Привязан

Инв №

ГОСГРАЖДАНСТРОЙ ЛенЗНИИЭП	ГАП	Радеев		Игровая башня пост „Дозорный" План. Разрезы. Вид „А". Узел I	320-066.84	– АС
	Ст арх	Пащенко				Лист 12

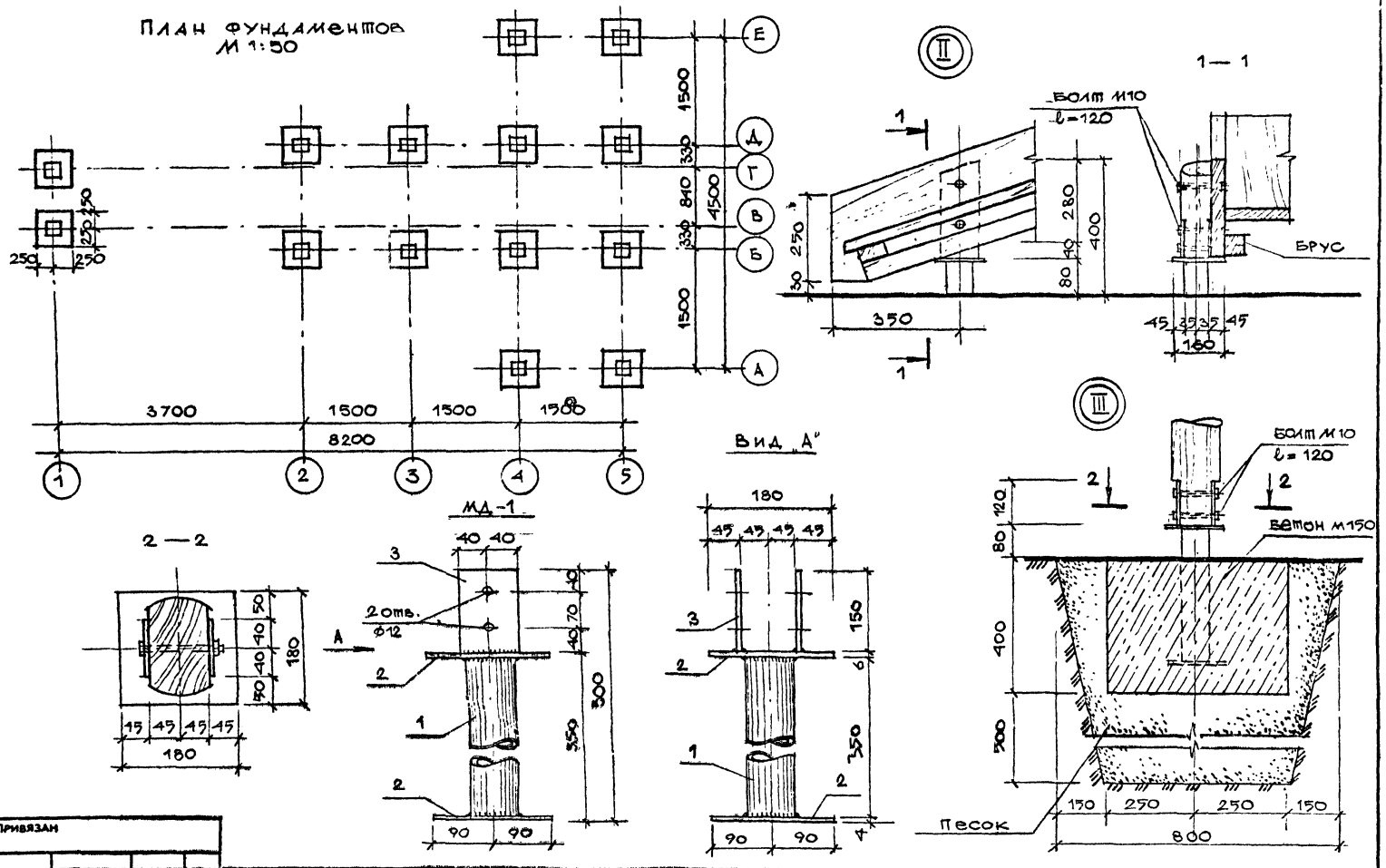

Инв.№ подл.	Подпись и дата	Взам. инв.№	Рук. отд.	Радеев			
			Н. контр.	Пащенко			
			Гл. конс.	Петилевск			

СОГЛАСОВАНО

Зам. изм. Г. Ленинград

ПРИВЯЗАН

ЛенЗНИИЭП	ГАП	Радеев			Игровая башня пост „Дозорный" План фундаментов. Узлы II, III. Сечения 1-1, 2-2, деталь МД-1	320-066.84	АС	Лист 13
	Ст. арх.	Пащенко					

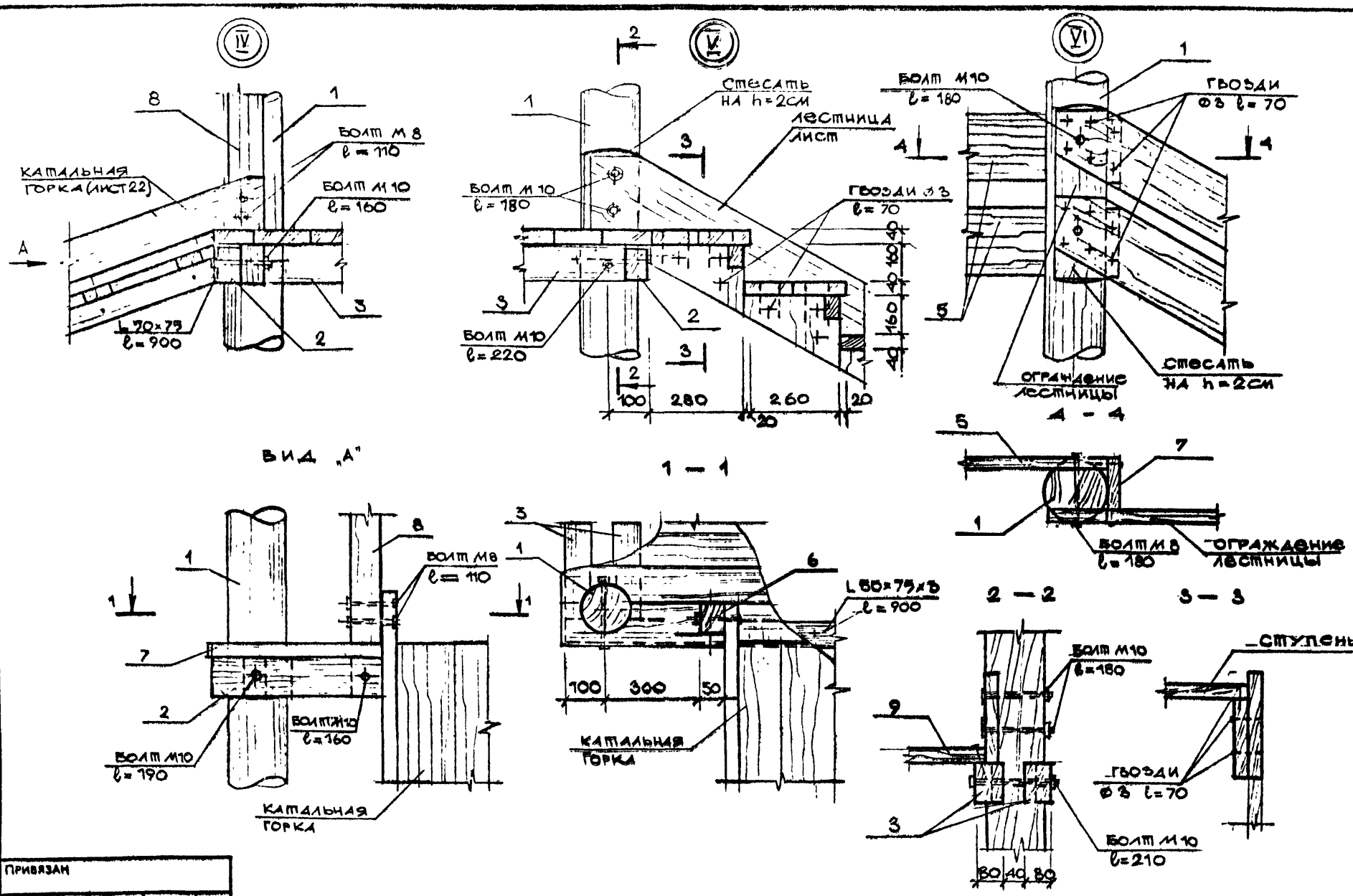

Рук. отд.	Радеев		I.84	Согласовано		
Н. контр.	Пащенко		I.84			
Гл. конст.	Шенилевская		I.84			
Инв. № подл.	Подпись и дата	Взам. инв. №				

Привязан

ЛенЗНИИЭП	ГАП	Радеев	I.84	Игровая башня пост „Дозорный" Монтажные узлы IV–VI. Вид „А". Сечения 1-1 ÷ 4-4.	320-066.84	- АС
	Ст. арх.	Пащенко	I.84			Лист 14

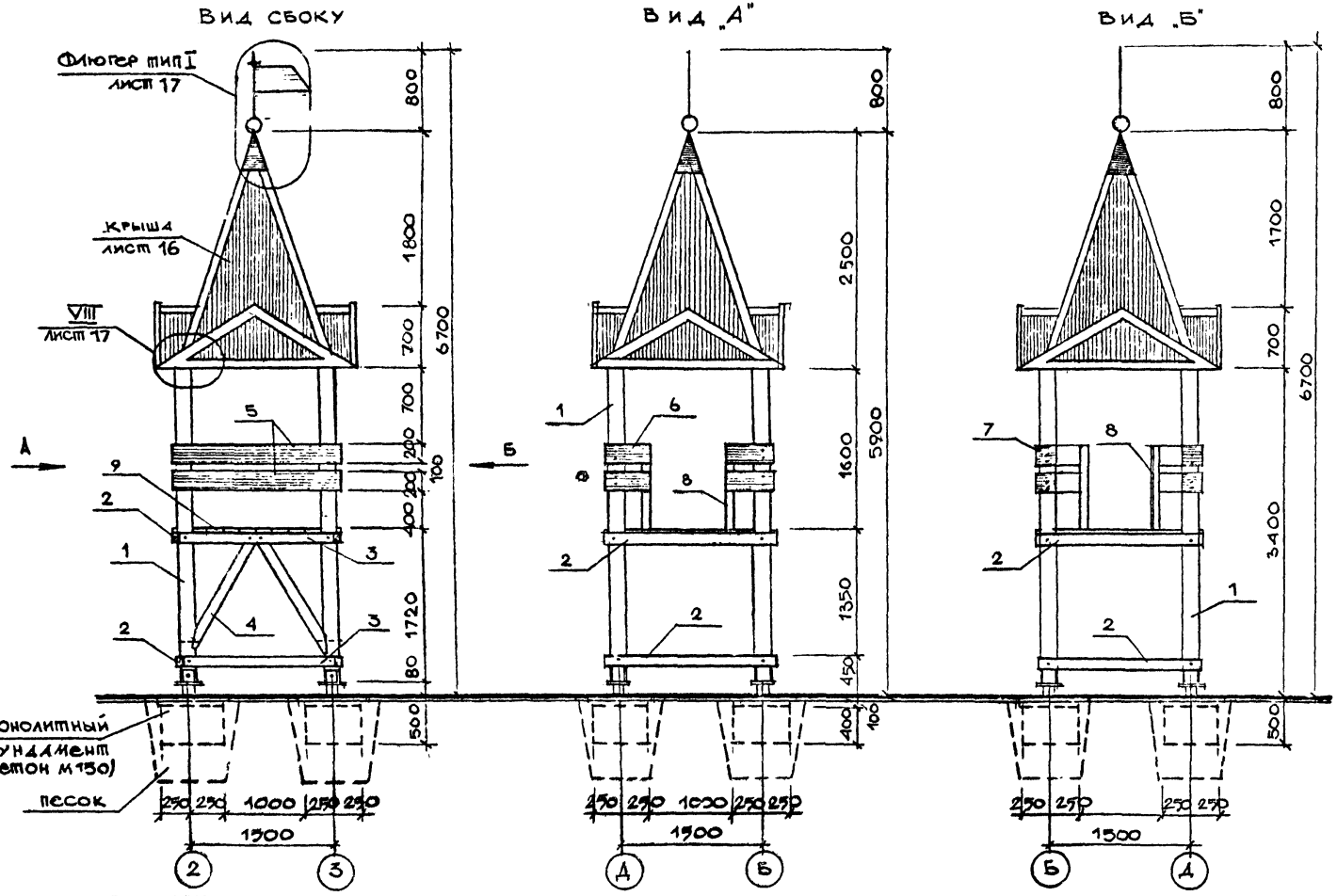

СОГЛАСОВАНО

Рукотд. Радеев
Н. контр. Пащенко
Гл. конст. Шелаевск

Инв.№ подл. | Подпись и дата | Взам. инв.№

Привязан

ЛенЗНИИЭП	ГАП	Радеев		ГВУ	Игровая башня пост „Дозорный". Вид сбоку. Виды А, Б.
	Сп. арх	Пащенко		ГВУ	

320-066.84 – АС

Лист 15

ПЛАН КРЫШИ М1:25

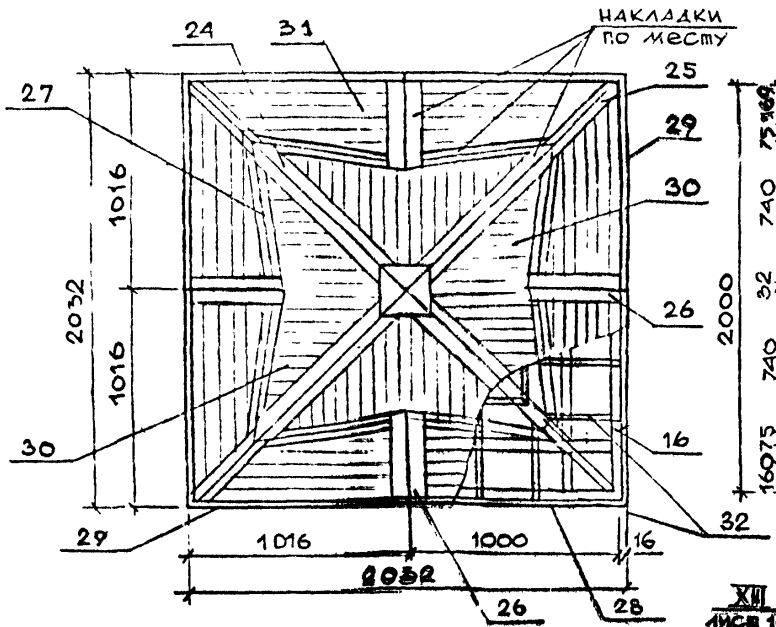

КАРКАС КРЫШИ М1:25

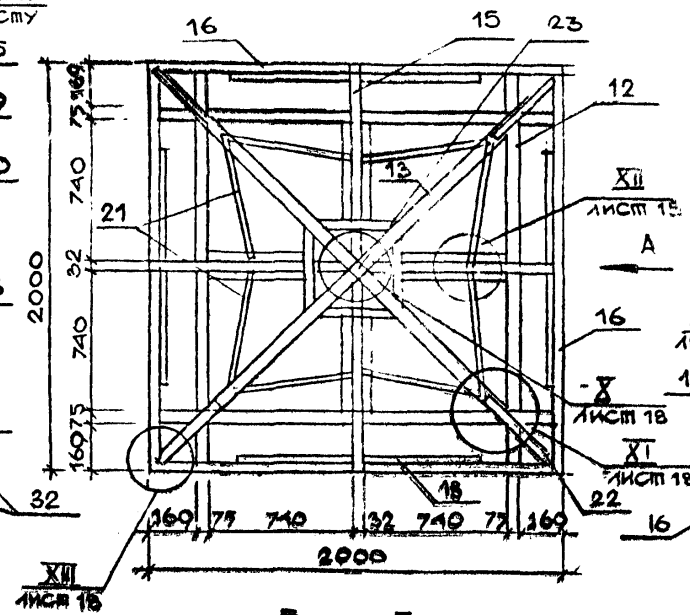

ВИД А

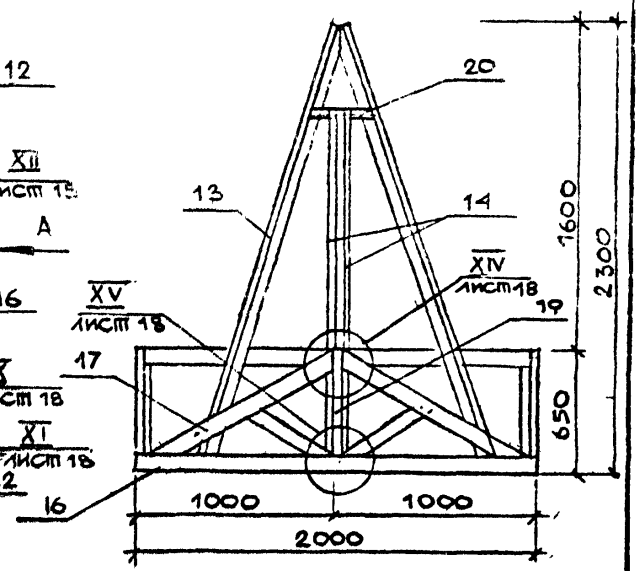

А – А

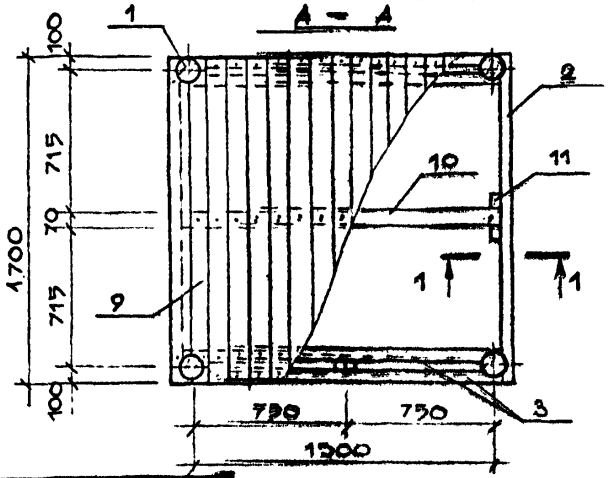

Б – Б

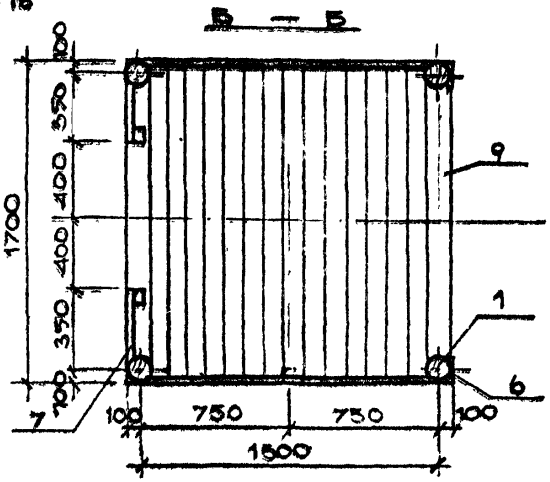

1 – 1

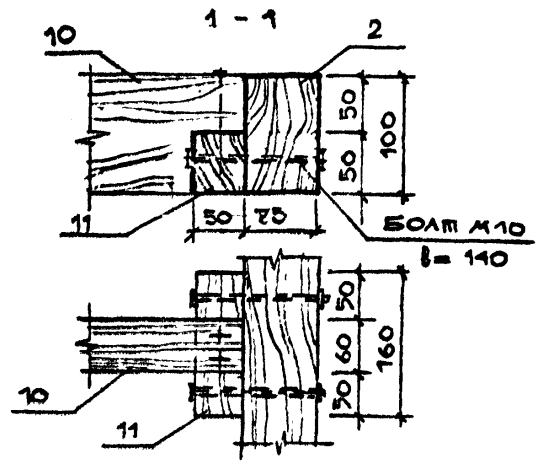

СОГЛАСОВАНО

Рук.отд.	Радеев	
Н.контр.	Пащенко	
Гл.конструктор		

Инв.№ подл. | Подпись и дата | Взам. инв.№

Привязан

ЛенЗНИИЭП	ГАП	Радеев	Игровая башня "Пост дозорный" План крыши, Каркас крыши Вид А Сечения А-А Б-Б 1-1
	Ст. арх.	Пащенко	
			320-066.84 – АС
			Лист 16

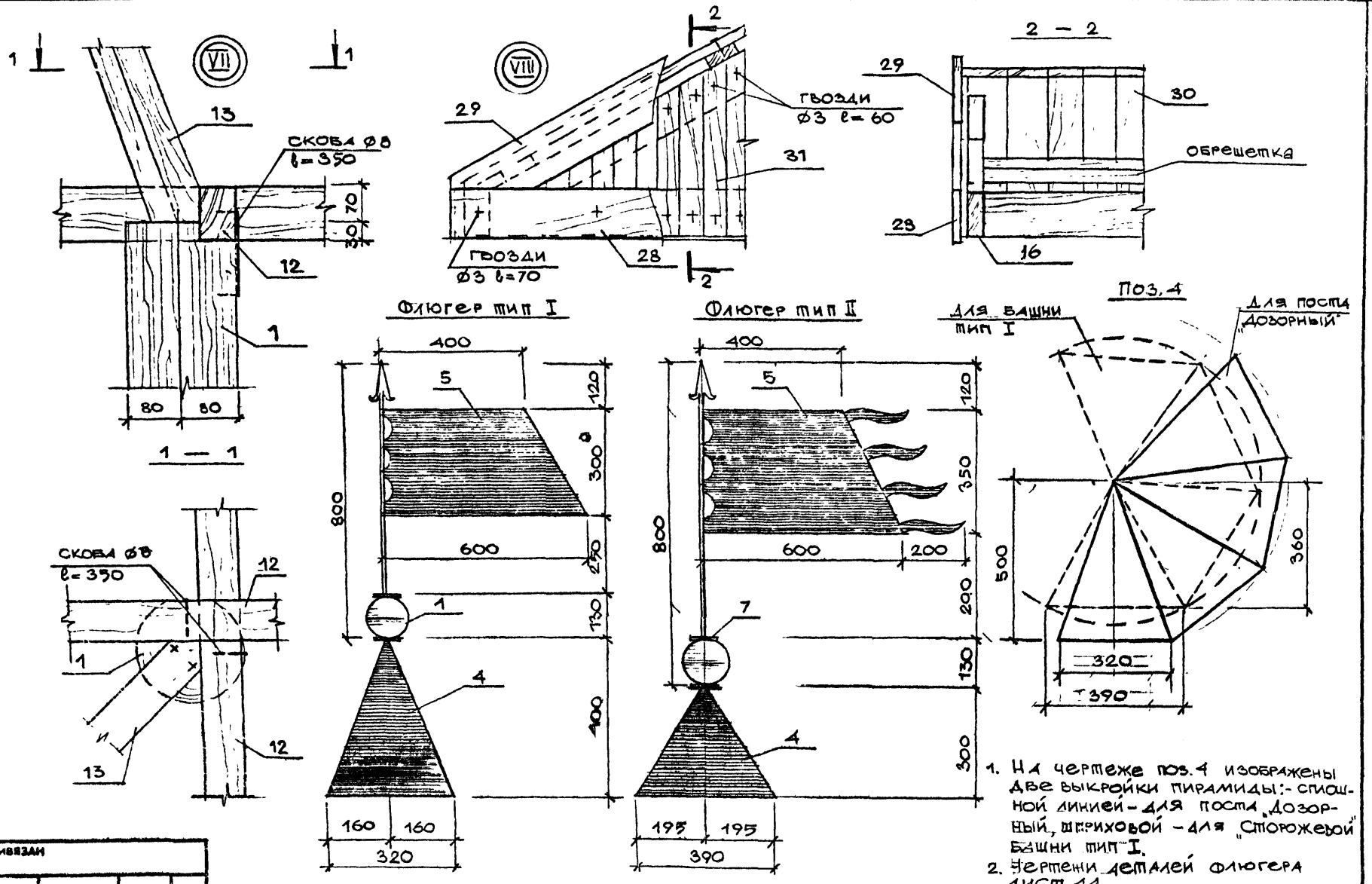

1. На чертеже поз. 4 изображены две выкройки пирамиды:- сплошной линией - для поста „Дозорный", штриховой - для „Сторожевой" башни тип I.
2. Чертежи деталей флюгера лист 44.

ЛенЗНИИЭП	ГАП	Радеев		1.84	Игровая башня пост „Дозорный" Узлы VII-IX. Сечение 2-2 Флюгеры тип I, II. Поз 4	320-066.84 - АС
	Ст. арх.	Пащенко		7.84		Лист 17

Привязан

Инв № подл. | Подпись и дата | Взам. инв №

Рук отд. Радеев 1.84
Н. контр. Пащенко 1.84
Гл. констр. Шепилевский 1.84

СОГЛАСОВАНО

ВЕРНО
Зав. канц.
г. Ленинград

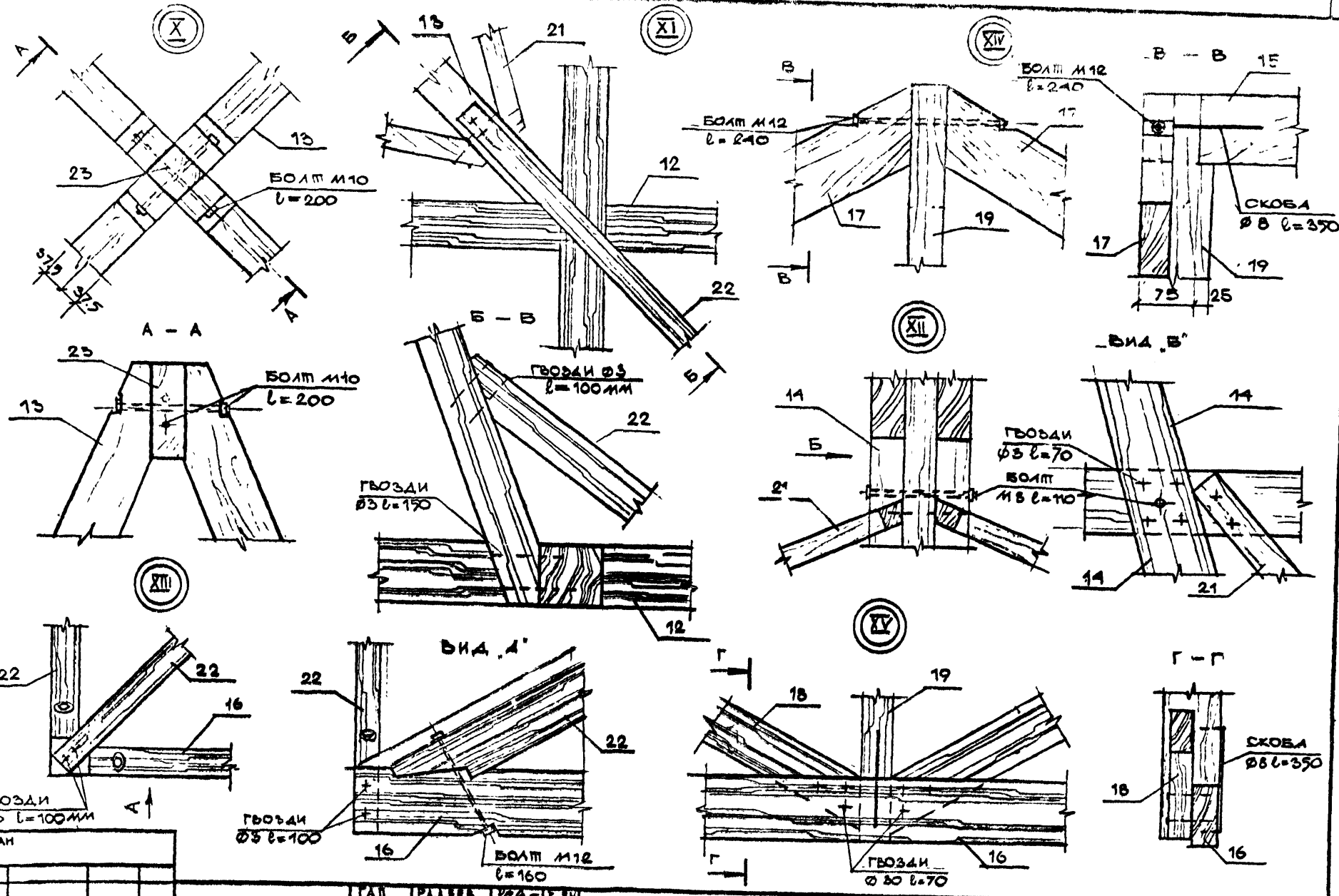

Рукотд	Радеев			СОГЛАСОВАНО
Н. контр	Пащенко			
Гл. конст	Шелпаевская			

Инв № подл | Подпись и дата | Взам. инв №

ПРИВЯЗАН

ЛенЗНИИЭП	ГАП	Радеев	
	Ст. арх.	Пащенко	

Игровая башня пост „Дозорный" Крыша. Узлы X–XV. Сечения А–А, В–Б, Г–Г. Виды „А", „В"

320-066.84

АС

Лист 18

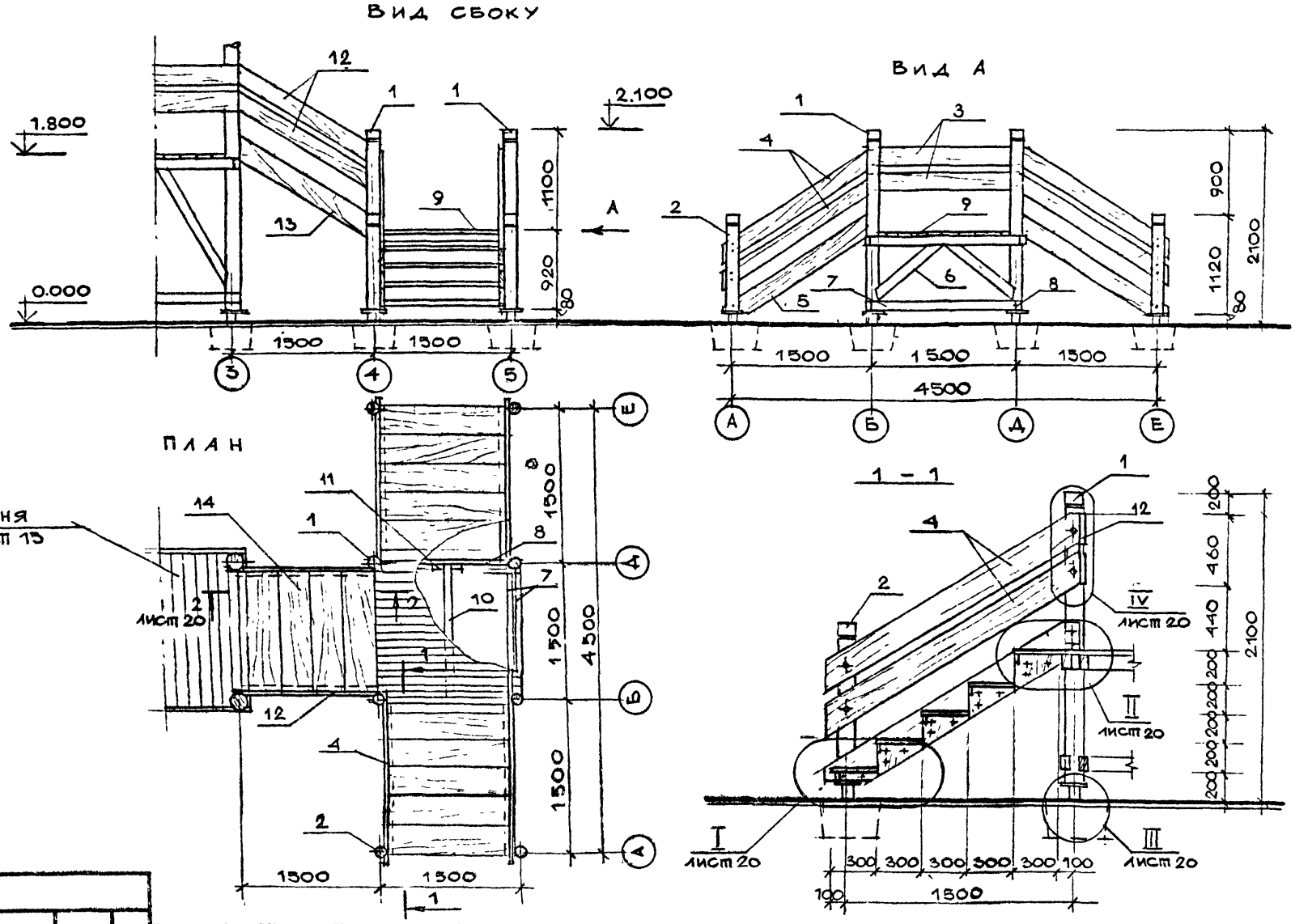

СОГЛАСОВАНО

Руковод.	Радеев	
Н. контр.	Пащенко	
Гл. конс.	Шепилевский	

Инв.№ подл. | Подпись и дата | Взам. инв.№

Привязан

ЛенЗНИИЭП	ГАП	Радеев		1.84	Игровая башня пост. "Дозорный" Лестница. Общие виды Сечение 1-1.
	Ст. арх.	Пащенко		1.84	

320-066.84 — АС

Лист 19

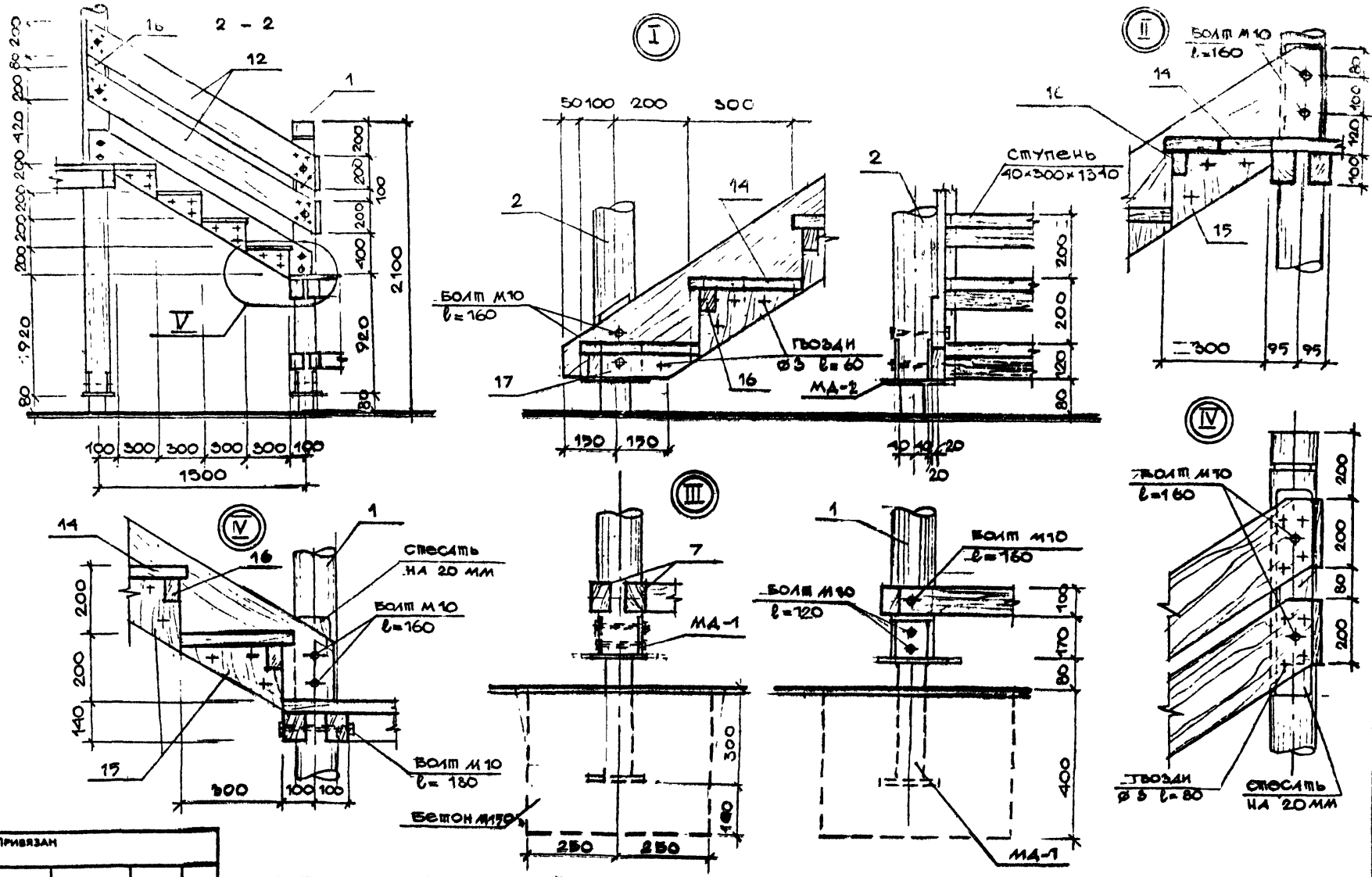

Рук.отд.	Радеев						
Н.контр.	Пащенко						
Гл.конст.	Шеклевский						
ГАП	Радеев						
Ст.арх.	Пащенко						

Привязан

ЛенЗНИИЭП

Игровая башня пост "Дозорный". Лестница. Узлы I-V. Сечение 2-2

320-066.84

Ас

Лист 20

Согласовано

Инв.№ подл. | Подпись и дата | Взам. инв.№

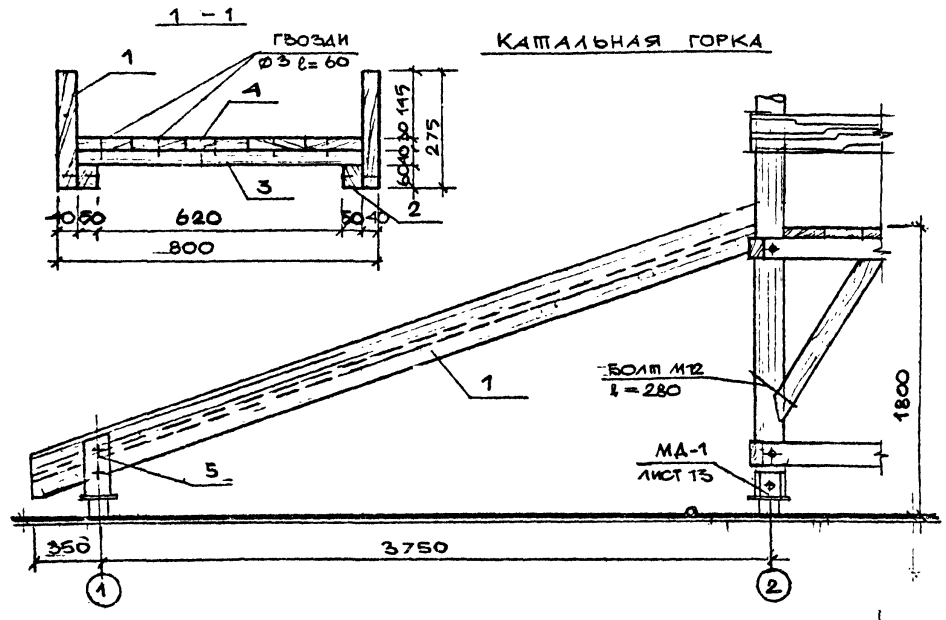

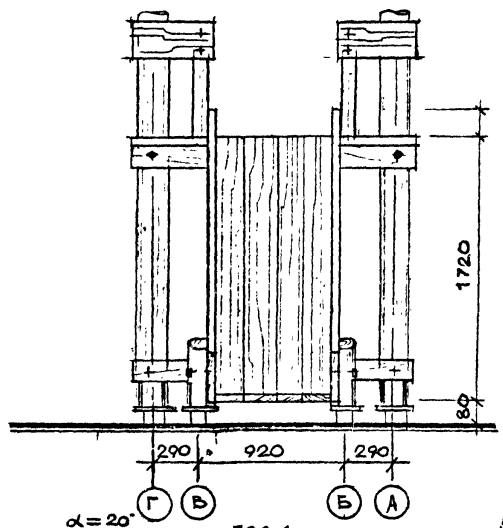

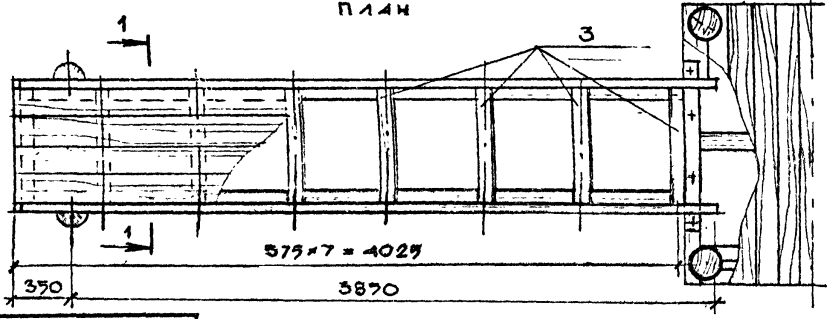

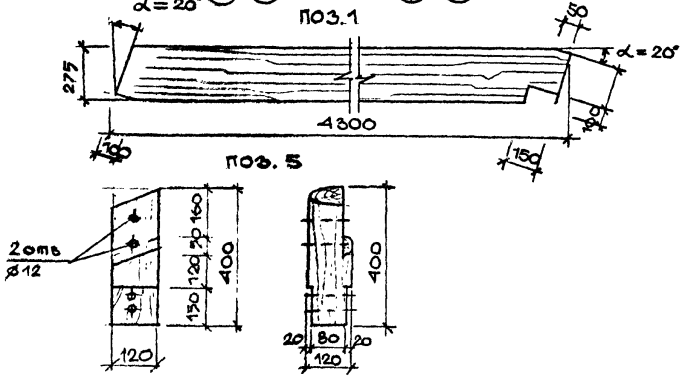

Согласовано

Рук.отд.	Радеев	
Н.контр.	Пашенко	
Гл.конст.	Шепилевская	

Инв.№ подл. | Подпись и дата | Взам. инв.№

Привязан

ЛенЗНИИЭП	ГАП	Радеев		Игровая башня пост. Дозорный. Катальная горка. Общие виды. Сечение 1-1. Детали.
	Ст. арх.	Пашенко		

320-066.84

– Ас.

Лист 21

Сводная спецификация

Поз. обозначение	Обозначение	Наименование	Кол	Масса ед., кг	Примечание
		ИГРОВАЯ БАШНЯ			
1		Стойка Ø160 ℓ=3350			
		ГОСТ 9463-72	4		0.27 м³
2		Опорный брус 75×100			
		ℓ=1700, ГОСТ 8486-66	4		0.06 м³
3		Опорный брус 75×100			
		ℓ=1550, ГОСТ 8486-66	8		0.1 м³
4		Подкос Ø100 ℓ=1440			
		ГОСТ 9463-72	4		0.05 м³
5		Ограждение (доска)			
		32×200 ℓ=1660 ГОСТ 8486-66	4		0.033 м³
6		Ограждение (доска)			
		32×200 ℓ=460 ГОСТ 8486-66	4		0.009 м³
7		Ограждение (доска)			
		32×200 ℓ=160 ГОСТ 8486-66	4		0.003 м³
8		Настил-доска 32×100			
		ℓ=1700 ГОСТ 8486-66, м²	2,9		
9		Брус 75×100 ℓ=1550			
		ГОСТ 8486-66	1		0.001 м³
10		Брус 60×50 ℓ=160			
		ГОСТ 8486-66	2		0.0002 м³
11	л. 13	Деталь МД-1	14	6,12	85.7 кг
	л.л. 16-18	КРЫША			
12		Брус 75×100 ℓ=1920	4		
		ГОСТ 8486-66			0.07 м³

Поз. обозначение	Обозначение	Наименование	Кол	Масса ед., кг	Примечание
13		Брус 75×75 ℓ=2480			
		ГОСТ 8486-66	4		0.056 м³
14		Доска 32×100 ℓ=2000			
		ГОСТ 8486-66	8		0.05 м³
15		Доска 32×100 ℓ=1850			
		ГОСТ 8486-66	2		0.013 м³
16		Доска 40×100 ℓ=2000			
		ГОСТ 8486-66	4		0.027 м³
17		Доска 40×100 ℓ=1080			
		ГОСТ 8486-66	8		0.03 м³
18		Доска 25×75 ℓ=650			
		ГОСТ 8486-66	8		0.01 м³
19		Стойка - доска 40×100			
		ℓ=700 ГОСТ 8486-66	4		0.006 м³
20		Брус 50×75 ℓ=320			
		ГОСТ 8486-66	4		0.005 м³
21		Брус 32×75 ℓ=900*			
		ГОСТ 8486-66	4		0.01 м³
22		Брус 32×75 ℓ=650			
		ГОСТ 8486-66	4		0.007 м³
23		Коньковый брус 75×			
		75, ℓ=250 ГОСТ 8486-66	1		0.001 м³
24		Накладка - доска 16×75			
		ℓ=2550 ГОСТ 8486-66	8		0.018 м³
25		Накладка - доска 16×			
		75, ℓ=650 ГОСТ 8486-66	8		0.006 м³

* Размеры для справок

Согласовано

Рук. отд. Радеев
Н. контр. Пащенко
Гл. констр. Чепилевская

Взам. инв. №
Подпись и дата
Инв. № подл.

Привязан

ЛенЗНИИЭП	ГАП	Радеев		1.84	Игровая башня пост. „Дозорный" Сводная спецификация (начало)
	Ст. арх.	Пащенко		2.84	

320-066.84 АС Лист 22

Поз. обозначение	Обозначение	Наименование	Кол.	Масса ед., кг	Примечание
26		НАКЛАДКА			
		ДОСКА 16×75, ℓ=600			
		ГОСТ 8486-66	8		0.004 м³
27		НАКЛАДКА			
		ДОСКА 16×75, ℓ=1000*			
		ГОСТ 8486-66	16		0.02 м³
28		ДОСКА 16×100 ℓ=2032			
		ГОСТ 8486-66	4		0.005 м³
29		ДОСКА 16×100 ℓ=1200			
		ГОСТ 8486-66	8		0.014 м³
30		ОБШИВКА КРЫШИ			
		ДОСКА 16×100 ℓ=900÷			
		2300, м² ГОСТ 8486-66	9.4		9.4 м²
31		ДОСКА 16×100 ℓ=200÷			
		700, м² ГОСТ 8486-66	31		3.1 м²
32		ОБРЕШЕТКА - БРУС			
		32×40 ГОСТ 8486-66 м³	0.015		0.015 м³
	Л.Л.17,44	ФЛЮГЕР тип I	1		
1		ШАР Ø120 ГОСТ 2695-71	1	–	0.003 м³
2		ВТУЛКА - ТРУБА Ø18			
		ℓ=600 ГОСТ	1	0.42	0.42 кг
3		СТЕРЖЕНЬ Ø 12 мм			
		ℓ=1260 ГОСТ 2590-71	1	0.50	0.50 кг
4		ПИРАМИДА - ЛИСТ			
		1×600 ℓ=1050	1	0.64	2.6 кг

Поз. обозначение	Обозначение	Наименование	Кол.	Масса ед., кг	Примечание
		ГОСТ 19903-74 м²	0.63	2.6	2.6 кг
5		ФЛАЖОК - ЛИСТ 1×300, ℓ=600			
		ГОСТ 19903-74 м²	0.18	1.44	1.44 кг
6		НАКОНЕЧНИК, ЛИСТ			
		1,5×90 ℓ=120 ГОСТ 19903-74	1	0.1	0.1 кг
7		КОЛЬЦО - КРУГ Ø60 - 3×			
		×60 ℓ=60 ГОСТ	2	0.09	0.18 кг
8		ШАРИК Ø12 ГОСТ 3722-81	1	0.05	0.05 кг
	Л.13	Деталь МД-1			6.12 кг
1		ТРУБА Ø70 ℓ=350			
		ГОСТ 10704-76	1	1.72	1.72 кг
2		ЛИСТ 5×180, ℓ=180			
		ГОСТ 103-76	2	1.6	3.2 кг
3		ЩЁЧКА			
		ЛИСТ 5×80 ℓ=150			
		ГОСТ 103×76	2	0.6	1.2 кг
	Л.19	Лестница			
1		СТОЙКА			
		БРЕВНО Ø120			
		ℓ=2020			
		ГОСТ 9463-72	4		0.09 м³
2		СТОЙКА			

* РАЗМЕРЫ ДЛЯ СПРАВОК

ВЕРНО. Зам. начальника г. Ленинград

СОГЛАСОВАНО

Рукотд. Радеев I.84
Н. контр. Пащенко I.84
Гл. конст. Шепилевская I.84

Взам. инв. №
Подпись и дата
Инв. № подл.

Привязан

ЛенЗНИИЭП	ГАП	Радеев	I.84	Игровая башня пост „Дозорный" Сводная спецификация (продолжение)	320-066.84 – АС	Лист 23
	Ст. арх.	Пащенко	I.84			

Поз. обозначение	Обозначение	Наименование	Кол	Масса ед., кг	Примечание
		Бревно ⌀120			
		ℓ=1120 ГОСТ 8486-66	4		0.051м³
3		Доска 32×200 ℓ=1620			
		ГОСТ 8486-66	2		0.01м³
4		Доска 30×200, ℓ=2100			
		ГОСТ 8486-66	8		0.1м³
5		Доска 40×250 ℓ=2000	4		
		ГОСТ 8486-66			0.08м³
6		Подкос - бревно			
		⌀100 ℓ=950 ГОСТ 8486-66	4		0.03м³
7		Брус 75×100 ℓ=1550			
		ГОСТ 8486-66	8		0.1м³
8		Брус 75×100, ℓ=1690			
		ГОСТ 8486-66	4		0.05м³
9		Настил, доска 32×100			
		ℓ=1700 ГОСТ 8486-66	17		2.9м²
10		Брус 100×80 ℓ=1550			
		ГОСТ 8486-66	1		0.012м³
11		Брус 50×50 ℓ=200			
		ГОСТ 8486-66	2		0.001м³
12		Доска 32×200 ℓ=2000			
		ГОСТ 8486-66	4		0.048м³
13		Доска 40×250 ℓ=2000			
		ГОСТ 8486-66	2		0.04м³
14		Ступени - доска 40×150			
		ℓ=1340 ГОСТ 8486-66	28		0.23м³

Поз. обозначение	Обозначение	Наименование	Кол	Масса ед., кг	Примечание
15		Доска 40×250, ℓ=300			
		ГОСТ 8486-66	28		0.09м³
16		Брус 50×75 ℓ=1340			
		ГОСТ 8486-66	14		0.02м³
17		Доска 40×120 ℓ=300			
		ГОСТ 8486-66	4		0.01м³
18		Доска 40×120 ℓ=480			
		ГОСТ 8486-66	2		0.01м³
	Л. 21	Катальная горка			
1		Щека			
		Доска 40×250			
		ℓ=4300 ГОСТ 8486-66	2		0.09м³
2		Опорный брус			
		50×50 ℓ=4050			
		ГОСТ 8486-66	2		0.03м³
3		Брус 40×60			
		ℓ=820. ГОСТ 8486-66	8		0.015м³
4		Спуск			
		Доска 30×100			
		ℓ=4120 ГОСТ 8486-66	7		2.97м²
5		Стойка			
		Бревно ⌀120			
		ℓ=400 ГОСТ 8486-66	2		0.001м³
6		Уголок 50×75			

Согласовано

Рук. отд. Радеев

Гл. контр. Пащенко

Гл. конст. Шепилевский

Взам. инв №

Подпись и дата

Инв № подл.

Привязан

ЛенЗНИИЭП	ГАП	Радеев		1.84	Игровая башня пост Дозорный" Сводная спецификация (продолжение)	320-066.84 АС
	Ст. арх	Пащенко		1.84		Лист 24

Поз. обозначение	Обозначение	Наименование	Кол.	Масса ед., кг	Примечание
		l = 900			
7		ГОСТ 8510-72*	1	4.32	
	Стандартные изделия				
1		Болт М12 l=200			
		ГОСТ 7798-70*	8		1,1кг
2		Болт М12 l=310			
		ГОСТ 7798-70*	2		0.3кг
3		Болт М12 l=420			
		ГОСТ 7798-70*	4		1,0 кг
4		Болт М12 l=260			
		ГОСТ 7798-70*	4		1,0кг
5		Болт М12 l=220			
		ГОСТ 7798-70*	12		2,6кг
6		Болт М10 l=120			
		ГОСТ 7798-70*	40		3.5кг
7		Болт М10 l=130			
		ГОСТ 7798-70	10		0.93кг
8		Болт М10 l=160			
		ГОСТ 7798-70*	50		5.55кг
9		Болт М10 l=180			
		ГОСТ 7798-70*	20		2.46кг
10		Болт М10 l=150			
		ГОСТ 7798-70	10		1.07кг

Поз. обозначение	Обозначение	Наименование	Кол.	Масса ед., кг	Примечание
11		ГАЙКА М10			
		ГОСТ 5915-70*	110		1.10кг
12		ГАЙКА М12			
		ГОСТ 5915-70*	50		0,6кг
13		СКОБА ⌀ 8			
		l = 350			
		ГОСТ	20		3,0кг
14		ШАЙБА 10			
		ГОСТ 11371-78	110		0.4кг
15		ШАЙБА 12			
		ГОСТ 11371-78	50		0.1кг
		Фундаменты			
		Бетон М150			
		ГОСТ 25192-82 м³	1.4		
		Песок строит.			
		ГОСТ 8736-77 м³	4.1		

Привязан

Инв.№ подл. | Подпись и дата | Взам. инв.№

Рукотд. Радеев | Н.контр. Пащенко | Гл.конст. Шепилевская

Согласовано

ЛенЗНИИЭП	ГАП	Радеев		Игровая башня пост „Дозорный"	320-066.84 — АС
	Ст.арх.	Пащенко		Сводная спецификация (окончание)	Лист 25

Вид сбоку

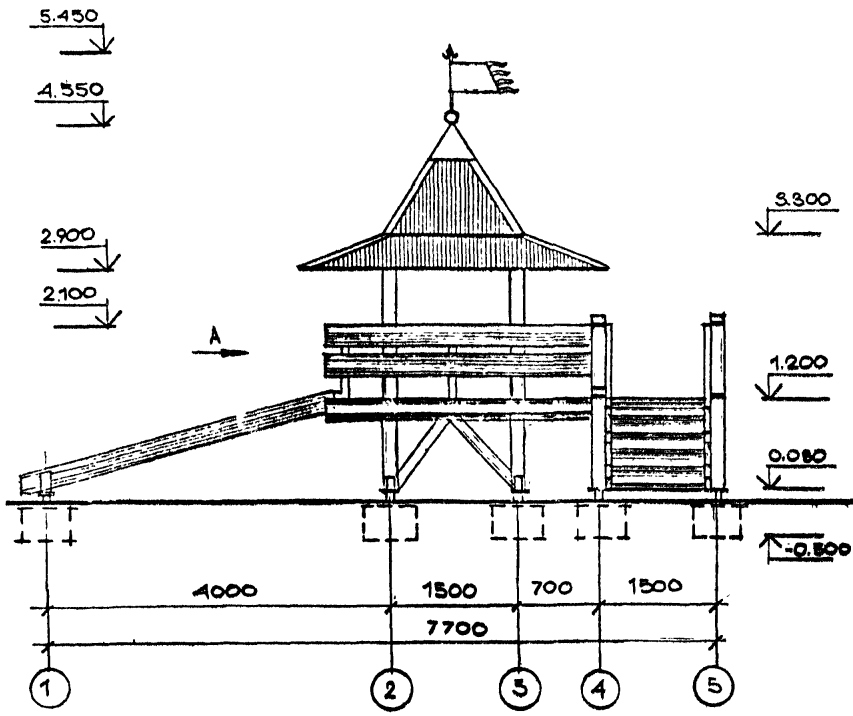

Вид „А"

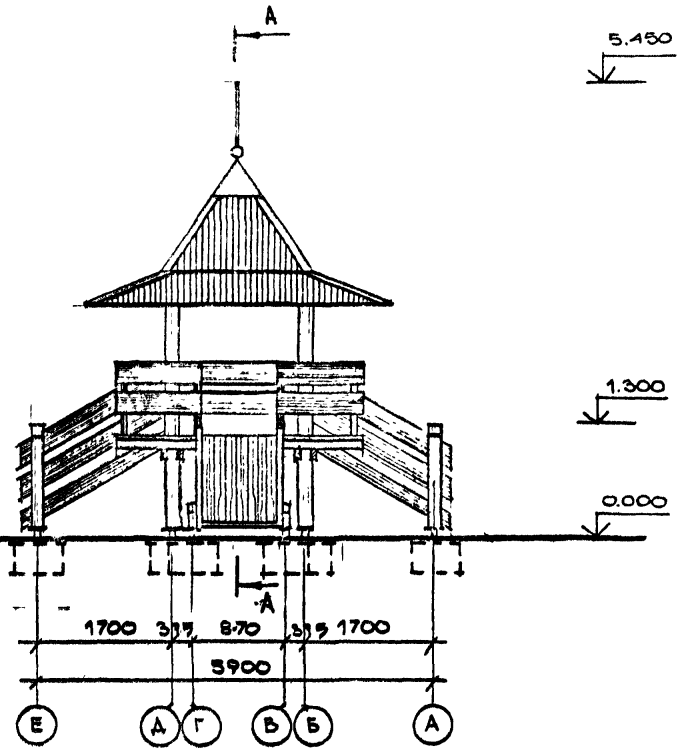

1. „Сторожевая башня" тип I состоит из объёма башни, катальной горки и лестницы. Применяемые материалы – брёвна ∅ 100-160 мм, брусья и доски различной толщины. Соединение элементов на врубке, с помощью болтов, скоб и гвоздей. Фундаменты – бетонные, флюгер из кровельного железа.
2. Сечение А–А см. лист 27.

Согласовано

Рукотд.	Радеев	1.84
Н. контр.	Пащенко	1.84
Гл. конст.	Шевелёв	1.84

Взам. инв. № | Подпись и дата | Инв. № подл.

Привязан

Инв. №

ЛенЗНИИЭП	ГАП	Радеев		I.84	Сторожевая башня тип I с катальной горкой и лестницей. Общие виды
	Ст. арх.	Пащенко		I.84	

320-066.84 | Ас | Лист 26

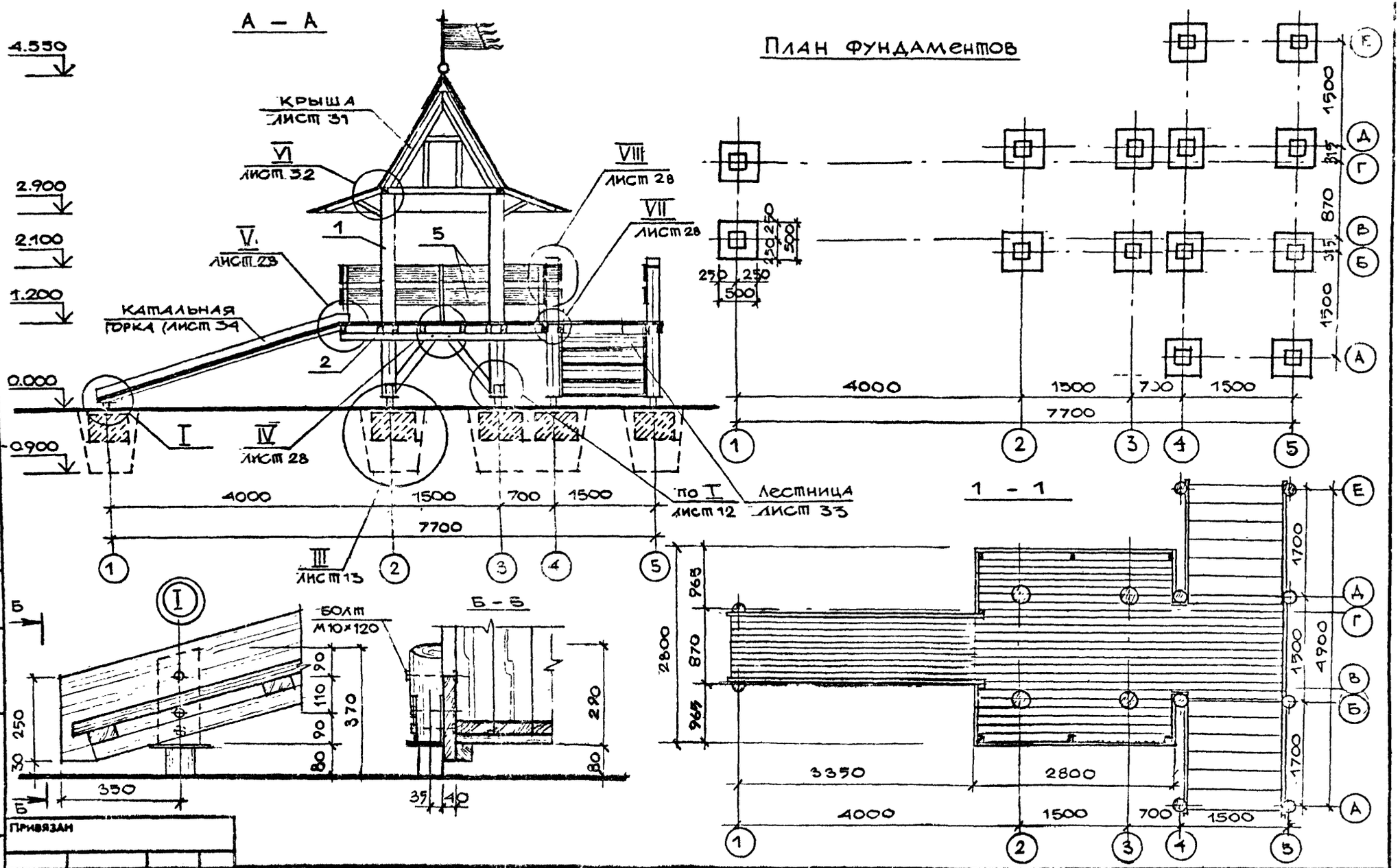

Рук отд	Радеев					
Н. контр	Пащенко					
Гл. констр	Шепилевская					

Согласовано

Инв. № подл. | Подпись и дата | Взам. инв. №

Привязан

ЛенЗНИИЭП	ГАП	Радеев			Сторожевая башня тип I. Сечения А-А, Б-Б, 1-1. Узел I План фундаментов	320-066.84 – АС
	Ст. арх	Пащенко				Лист 27

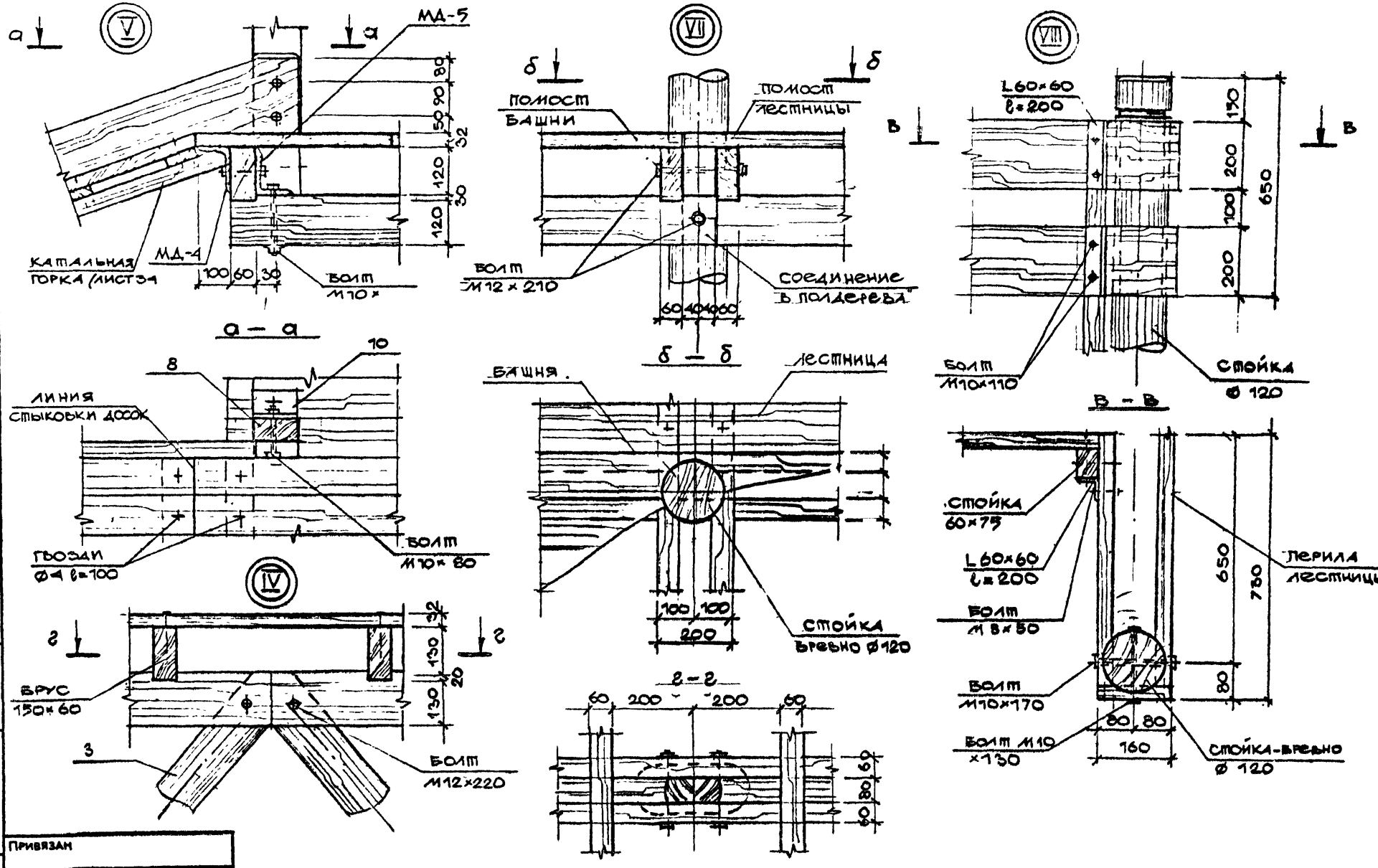

Рук. стд.	Радеев					
Н. контр.	Пащенко					
Гл. конст.	Шендеевский					

СОГЛАСОВАНО

Взам. инв. №

Подпись и дата

Инв. № подл.

Привязан

ЛенЗНИИЭП	ГАП	Радеев		1.84	„Сторожевая" башня тип I. Монтажные узлы V, VII, VIII. Узел IV. Сечения.	320-066.84 — АС
	Ст. агх.	Пащенко		1.84		Лист 28

ВИД СБОКУ

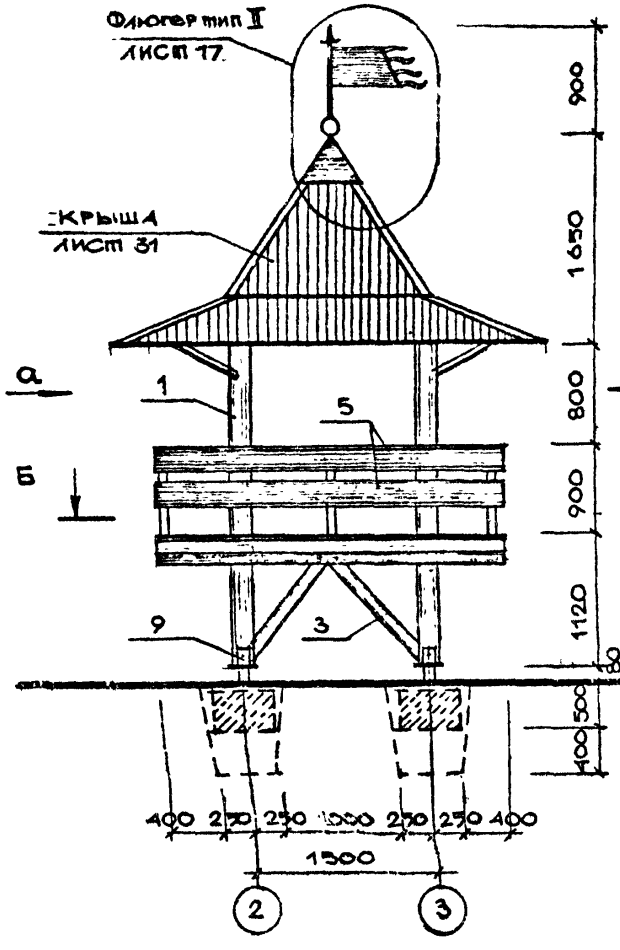

ВИД а

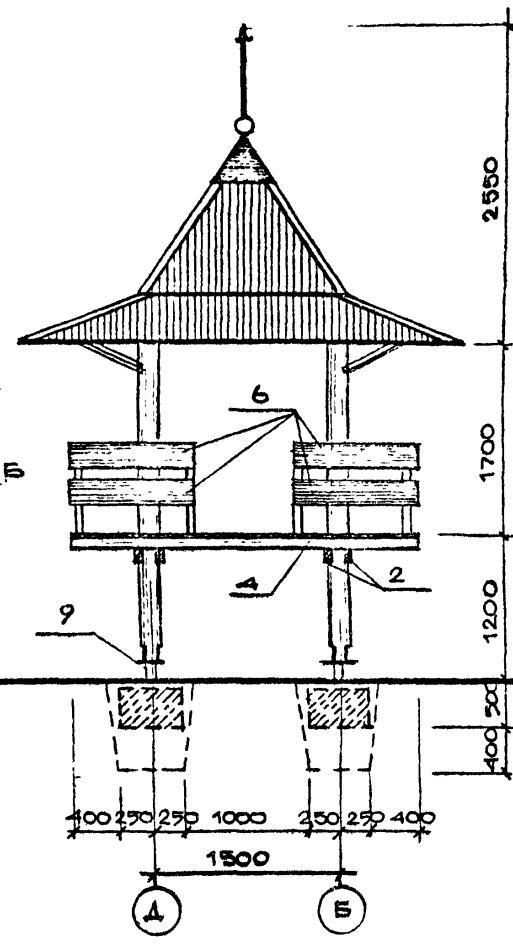

ВИД б

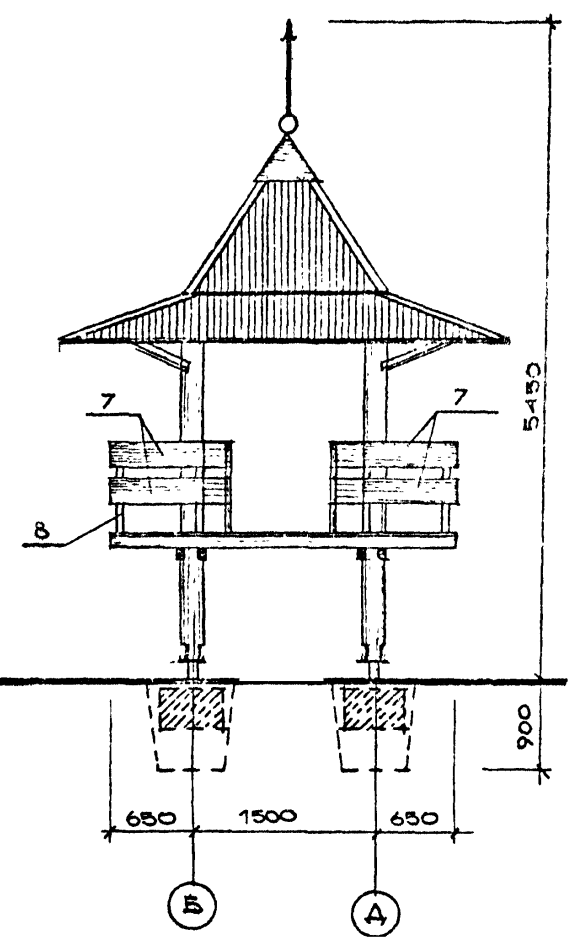

ВЕРНО
Зам. нач. отд.
г. Ленинград

СОГЛАСОВАНО

Рук.отд.	Радеев	7.84
Н.контр.	Пащенко	7.84
Гл.конст.	Шелмаевский	7.84

Инв.№ подл. | Подпись и дата | Взам. инв.№

ПРИВЯЗАН

ГАП	Радеев		7.84	"Сторожевая" башня тип I. Вид сбоку. Виды а, б.
Ст.арх.	Пащенко		7.84	

ЛенЗНИИЭП

320-066.84 – АС

Лист 29

Б – Б

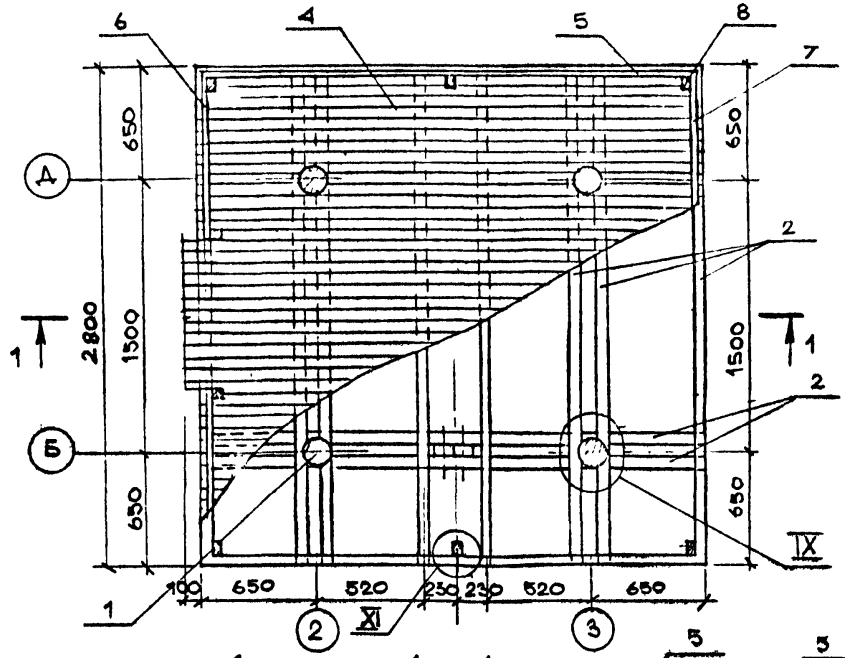

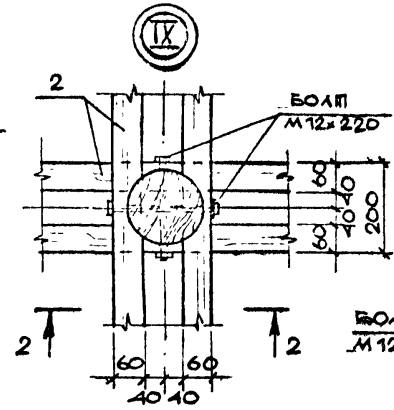

2 – 2

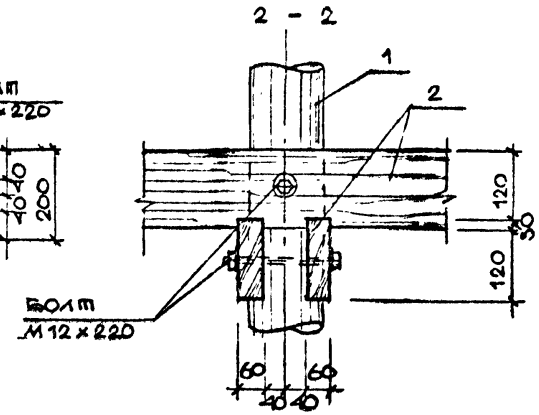

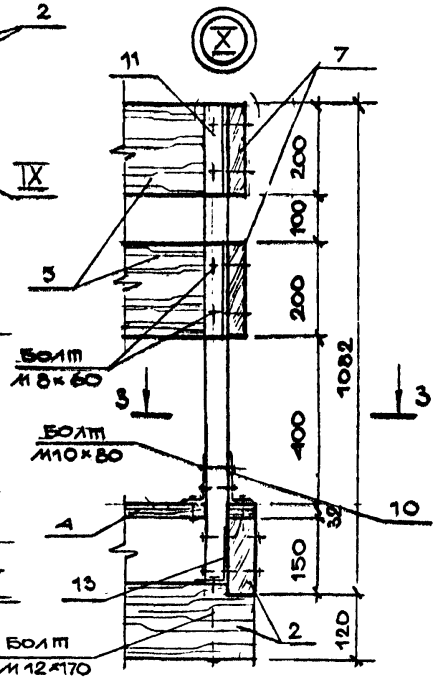

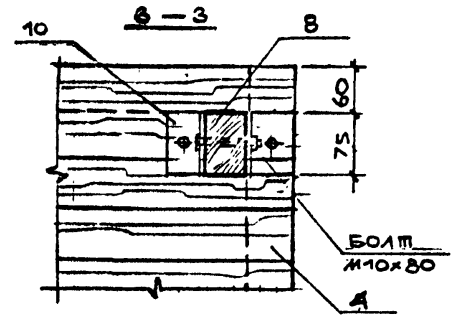

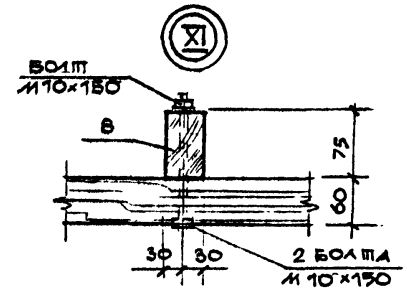

1 — 1

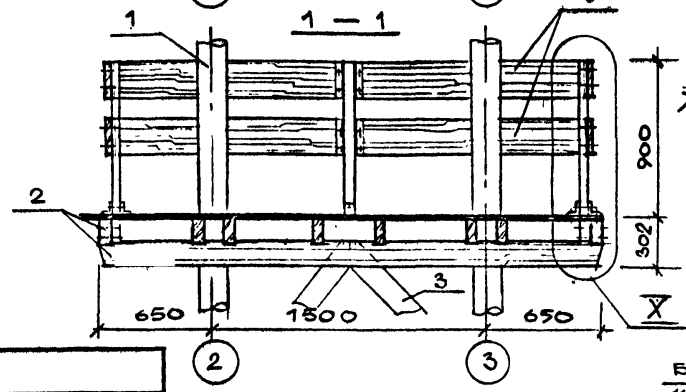

Привязан

ЛенЗНИИЭП	ГАП	Радеев		1.84	Сторожевая башня тип I. Сечения Б-Б, 1-1, 2-2, 3-3. Узлы IX, X, XI
	Ст. Арх	Пащенко		1.84	

320-066.84

АС

Лист 30

Согласовано

Инв. № подл. | Подпись и дата | Взам. инв. №

Рук. отд. Радеев 1.84
Н. контр. Пащенко 1.84
Гл. конст. Шепилевский 1.84

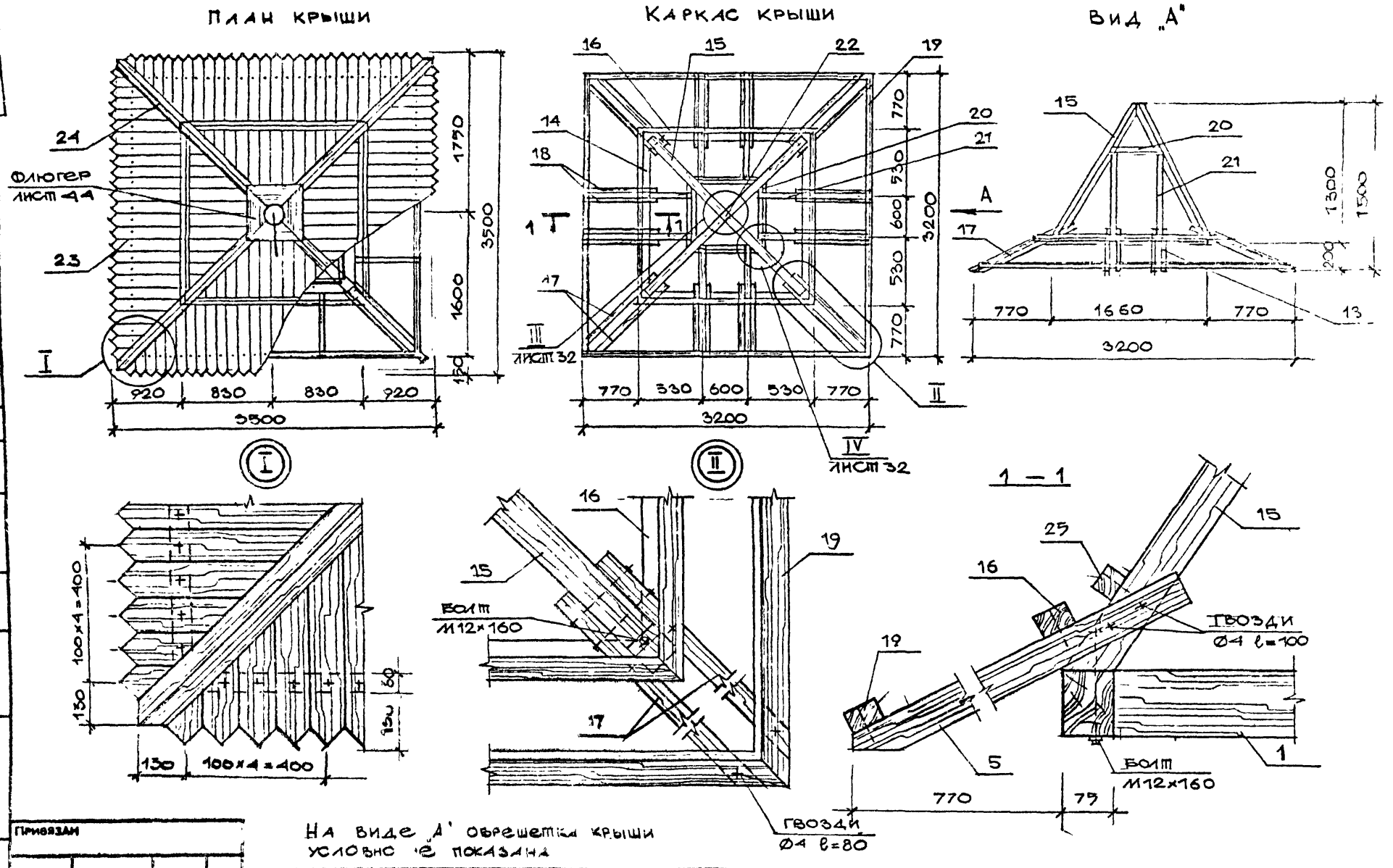

На виде „А" обрешетка крыши условно не показана

Привязан

ЛенЗНИИЭП	ГАП	Радеев		Сторожевая башня тип I. План крыши. Каркас крыши. Вид „А". Узлы I, II Сечение 1-1	320-066.84	— АС
	Ст. арх.	Пащенко				Лист 31

Зональный ... ВЕРНО Зав. ... г. Ленинград

СОГЛАСОВАНО

Рук. отд.	Радеев	
Н. контр.	Пащенко	
Гл. конст.	Щепилевская	

Инв. № подл. | Подпись и дата | Взам. инв. №

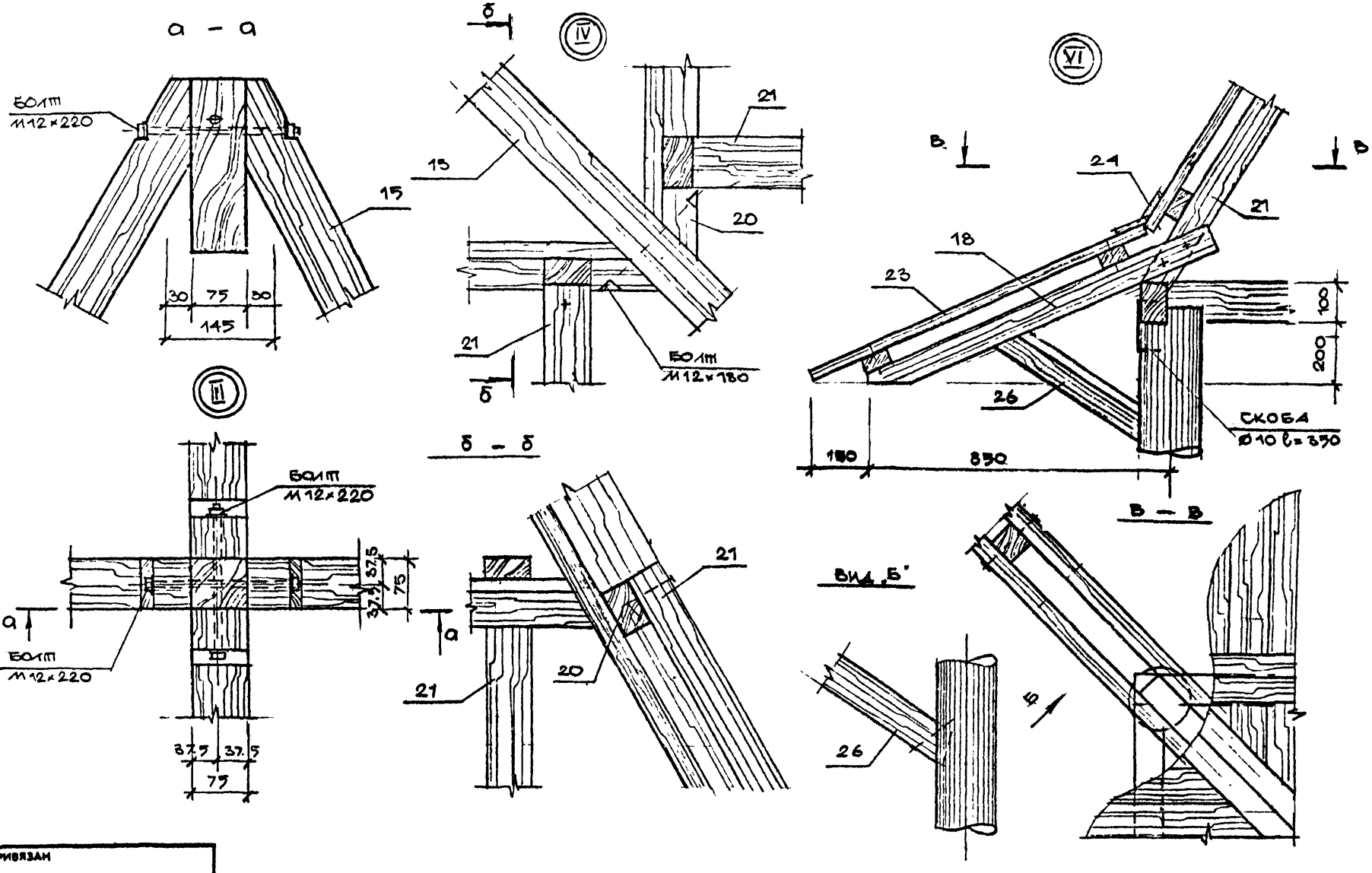

Рукотд.	Радеев		I.84	Сторожевая башня тип I		
п. контр.	Пащенко		I.84	Крыша. Узлы III, IV, VI. Вид „Б"	320-066.84	АС
Гл. констр.	Шепилевская		I.84	Сечения.		Лист 32

Инв.№ подл. | Подпись и дата | Взам. инв.№

Согласовано

Привязан

ЛенЗНИИЭП

ГАП Радеев I.84
Ст. арх. Пащенко I.84

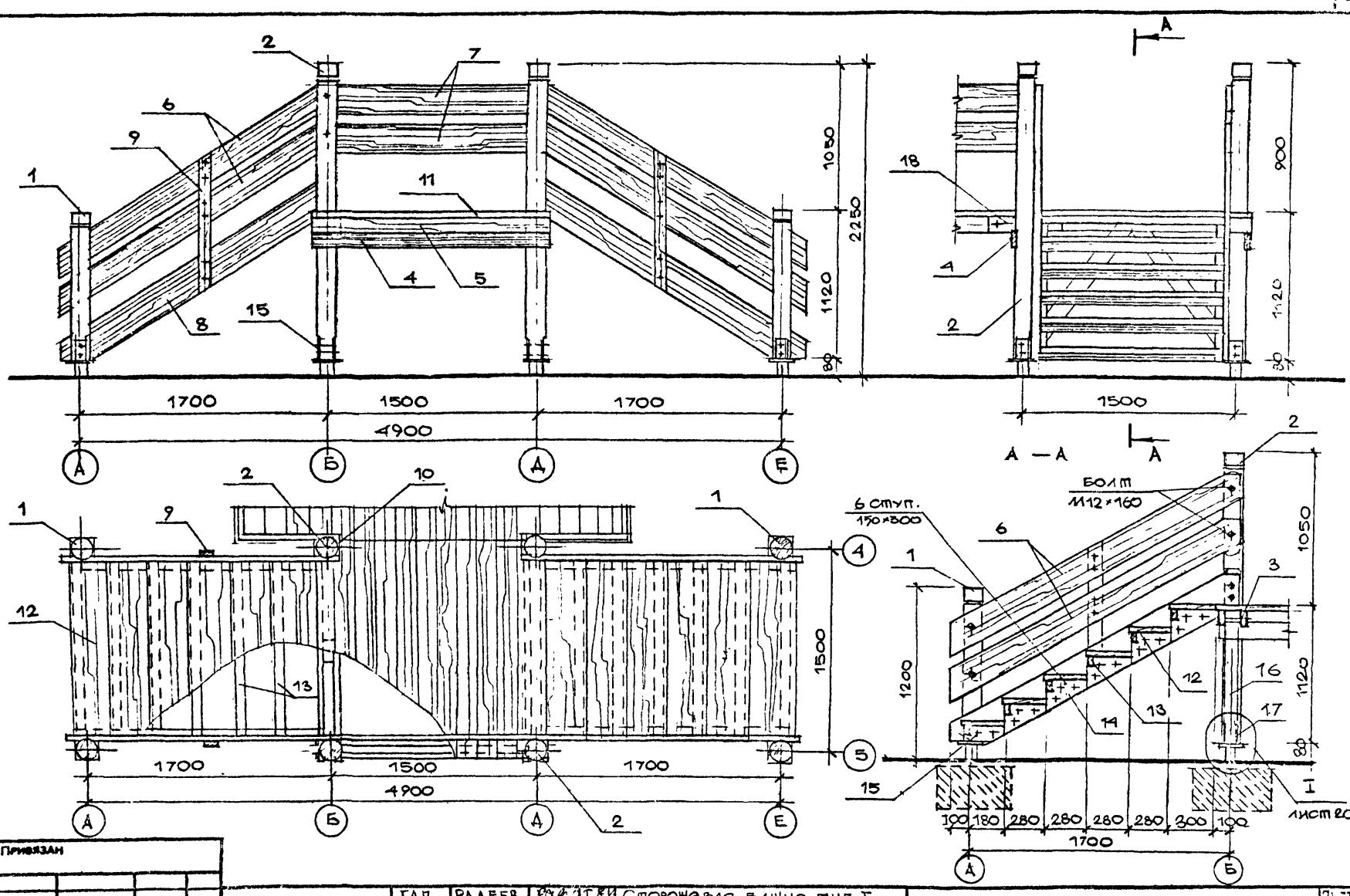

Привязан

ЛенЗНИИЭП	ГАП	РАДЕЕВ		Сторожевая башня тип I. Лестница. Общие виды. Сечение „А-А".	320-066.84	— АС
	Ст. арх	ПАЩЕНКО				33

Инв.№ подл. | Подпись и дата | Взам. инв.№

Рук.отд. Радеев | Н. контр. Пащенко | Гл. конст. Шепилевская

СОГЛАСОВАНО

Зональный ... ВЕРНО Зав. мен. г. Ленинград

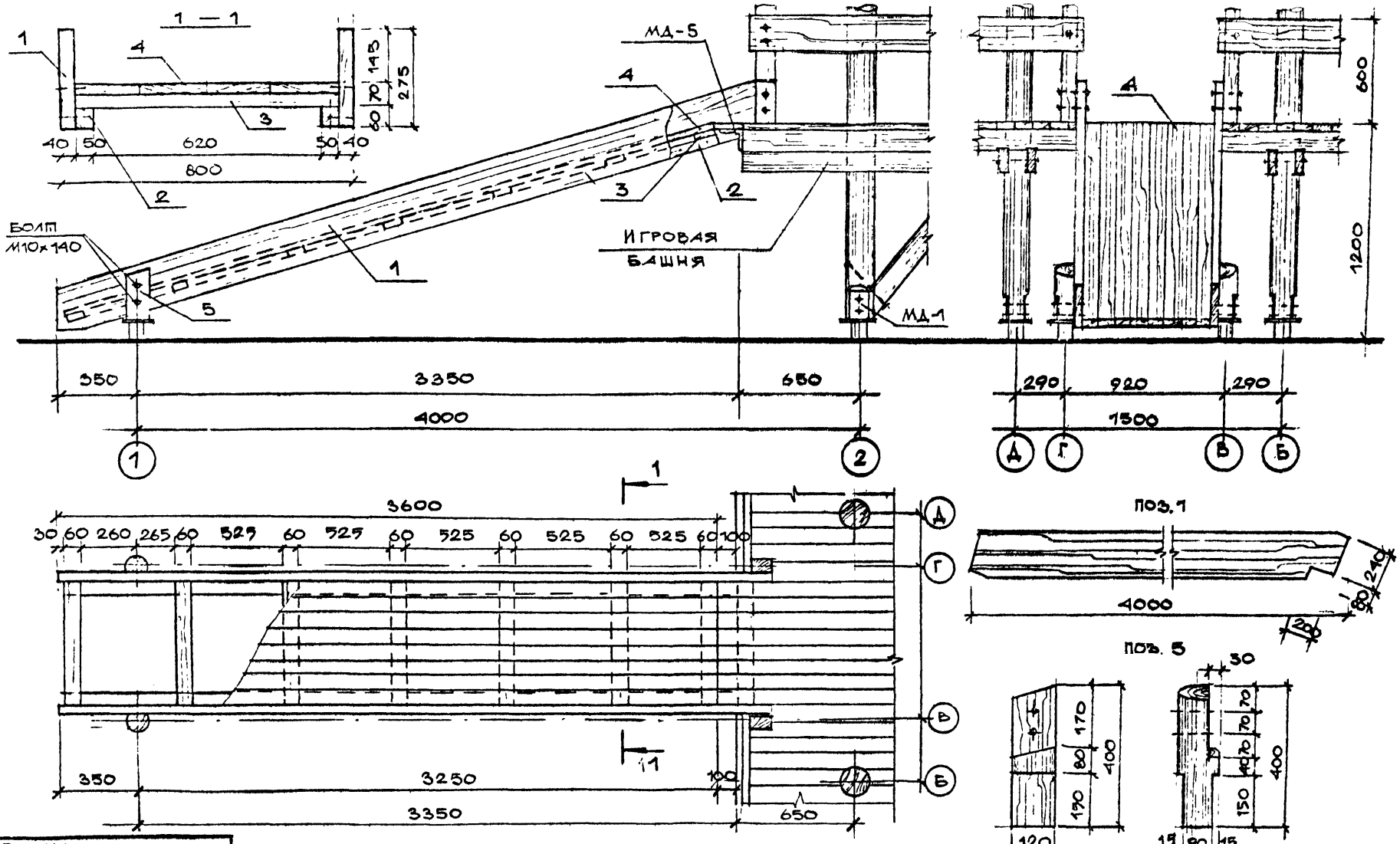

СОГЛАСОВАНО

Рук. отд. Радеев
Н. конс. Пащенко
Гл. конс. Шепилевская

Взам. инв. № | Подпись и дата | Инв. № подл.

Привязан

ЛенЗНИИЭП	ГАП	Радеев			Сторожевая башня тип I. Катальная горка. Общие виды. Сечение 1-1. Детали.	320-066.84	Ас	Лист 34
	Ст. арх.	Пащенко						

Поз. обозначение	Обозначение	Наименование	Кол	Масса ед., кг	Примечание
		ИГРОВАЯ БАШНЯ			
1		Стойка Ø 160 ℓ=3220			
		ГОСТ 9463-72	4		0.26 м³
2		Опорный брус 60×150			
		ℓ= 2800 ГОСТ 8486-66	14		0.36 м³
3		Подкос Ø100 ℓ=1160			
		ГОСТ 9463-72	4		0.01 м³
4		Настил - доска			
		32×100 ℓ = 2800 м²			
		ГОСТ 8486-66	7.9		0.26 м³
5		Ограждение - доска			
		32×200 ℓ= 2745			
		ГОСТ 8486-66	4		0.07 м³
6		Ограждение - доска			
		32×200 ℓ= 970			
		ГОСТ 8486-66	4		0.025 м³
7		Ограждение - доска			
		32×200 ℓ= 700	4		0.02 м³
		ГОСТ 8486-66			
8		Стойка 60×75			
		ℓ=1080, ГОСТ 8486-66	8		0.04 м³
9	1.13	Деталь МД-1	4	6.12	24.5 кг

Поз. обозначение	Обозначение	Наименование	Кол	Масса ед., кг	Примечание
10		Деталь МД-2			
		-3×75 ℓ= 250			
		ГОСТ 19904-74	16	0.13	2.1 кг
11		Деталь МД-3			
		L 50×50 ℓ=200			
		ГОСТ 8509-72	40	0.61	24,4 кг
12		Деталь МД-4			
		L 110×70×6.5 ℓ= 720			
		ГОСТ 8510-72	1	6.5	6.5 кг
13		Деталь МД-5			
		L110×70 ℓ= 60			
		ГОСТ 8510-72	20	0.54	10,8 кг
	1.31	Крыша			
14		Брус 75×100 ℓ= 1660			
		ГОСТ 8486-66	4		0,05 м³
15		Брус 75×75 ℓ= 1860			
		ГОСТ 8486-66	4		0,042 м³
16		Брус 50×70 ℓ=2000			
		ГОСТ 8486-66	4		0.03 м³
17		Брус 50×70 ℓ=1400			

Привязан

Инв.№ подл. | Подпись и дата | Взам. инв.№

Рук. отд. Радеев | Н. контр. Пащенко | Гл. конст. Шелилевская

Согласовано

Верно

ЛенЗНИИЭП	ГАП	Радеев		I 87	Сторожевая башня тип I. Сводная спецификация. (начало)
	Ст. арх.	Пащенко		I 84	

320-066.84 — Ас

Лист 35

Поз. обозначение	Обозначение	Наименование	Кол.	Масса ед., кг	Примечание
		ГОСТ 8486-66	8		0.04 м³
18		БРУС 50×70 ℓ=1100			
		ГОСТ 8486-66	16		0062 м³
19		БРУС 50×70 ℓ=3200			
		ГОСТ 8486-66	4		0.05 м³
20		БРУС 50×70 ℓ=700			
		ГОСТ 8486-66	4		0.01 м³
21		БРУС 50×70 ℓ=1040			
		ГОСТ 8486-66	8		0.03 м³
22		КОНЬКОВЫЙ БРУС			
		75×75 ℓ=250			
		ГОСТ 8486-66	1		0.002 м³
23		ОБШИВКА КРЫШИ			
		ДОСКА 16×100			
		ГОСТ 8486-66 м²	18.8		0.3 м³
24		НАКЛАДКА - ДОСКА			
		16×75 ГОСТ 8486-66, м	44		0.08 м³
25		ОБРЕШЕТКА 32×40			
		ГОСТ 8486-66, м	12		0.016 м³
26		ПОДКОС 75×50 ℓ=900			
		ГОСТ 8486-66	4		0.02 м³
	ЛИСТ 17	ФЛЮГЕР			
1		ШАР Ø 180 /БЕРЕЗА/			

Поз. обозначение	Обозначение	Наименование	Кол.	Масса ед., кг	Примечание
		ГОСТ 2695-71	1		0.003 м³
2		ВТУЛКА - ТРУБА Ø18			
		ℓ=600, ГОСТ	1	0.81	0.81 кг
3		СТЕРЖЕНЬ Ø12 мм			
		ℓ=1260 ГОСТ 2590-71	1	1.1	1.1 кг
4		ПИРАМИДА - ЛИСТ			
		1×600 ℓ=750			
		ГОСТ 19903-74 м²	0.45		3.5 кг
5		ФЛАЖОК - ЛИСТ			
		1.0×350 ℓ=800			
		ГОСТ 19903-74 м²	0.28		2.19 кг
6		НАКОНЕЧНИК - ЛИСТ			
		2×90 ℓ=120			
		ГОСТ 19903-74	1	0.12	0.12 кг
7		КОЛЬЦО, КРУГ Ø60			
		-3×60, ГОСТ	2	0.09	0.18 кг
8		ШАРИК Ø 12			
		ГОСТ 3722-81	1	0.005	0.005 кг
	Л. 33	ЛЕСТНИЦА			
1		СТОЙКА - БРЕВНО Ø120			
		ℓ=1120 ГОСТ 9463-72	4		0.052 м³
2		СТОЙКА - БРЕВНО Ø120			

ВЕРНО
Зад. канц.
г. Ленинград

СОГЛАСОВАНО

РУК. ОТД.	РАДЕЕВ	Радеев	I.84
Н. КОНТР.	ПАЩЕНКО	Пащенко	I.84
ГЛ. КОНСТ.	ШЕПИЛЕВСКАЯ	Шепилевская	I.84

ИНВ. № ПОДЛ. | ПОДПИСЬ И ДАТА | ВЗАМ. ИНВ. №

ПРИВЯЗАН

ЛенЗНИИЭП	ГАП	РАДЕЕВ	Радеев	1.84	СТОРОЖЕВАЯ БАШНЯ ТИП I. СВОДНАЯ СПЕЦИФИКАЦИЯ. (ПРОДОЛЖЕНИЕ)	320-066.84 -АС	ЛИСТ 36
	СТ. АРХ.	ПАЩЕНКО		I.84			

Поз. обозначение	Обозначение	Наименование	Кол.	Масса ед., кг	Примечание
		ℓ = 2170			
		ГОСТ 9463-72	4		0.1 м³
3		Опорный брус			
		60×150 ℓ = 1670			
		ГОСТ 8486-66	4		0.06 м³
4		Опорный брус			
		60×150 ℓ = 1650			
		ГОСТ 8486-66	4		0.06 м³
5		Доска 40×150			
		ℓ = 1650			
		ГОСТ 8486-66	1		0.01 м³
6		Ограждение -			
		доска 32×200			
		ℓ = 2350 мм			
		ГОСТ 8486-66	8		3.76 м²
7		Ограждение-доска			
		32×200 ℓ = 1700			
		ГОСТ 8486-66	2		0.68 м²
8		Косоур-доска			
		40×250 ℓ = 2350			
		ГОСТ 8186-66	4		0.094 м³
9		Стойка-брус			
		40×60 ℓ = 1000			
		ГОСТ 8486-66	4		0.003 м³

Поз. обозначение	Обозначение	Наименование	Кол.	Масса ед., кг	Примечание
10		Ограждение-доска			
		32×200 ℓ = 160			
		ГОСТ 8486-66	4		0.13 м³
11		Настил-доска			
		32×100			
		ГОСТ 8486-66, м²	29		0.1 м³
12		Ступень-доска			
		40×150 ℓ = 1340			
		ГОСТ 8486-66	24		0.2 м³
13		Брус 50×75, ℓ = 1340			
		ГОСТ 8486-66	12		0.06 м³
14		Доска 40×250			
		ℓ = 280 ГОСТ 8486-66	20		0.07 м³
15		Доска 40×120			
		ℓ = 280 ГОСТ 8486-66	4		0.002 м³
16		Подкос-бревно			
		⌀100 ℓ = 1260			
		ГОСТ 9463-72	4		0.012 м³
17	л. 13	Деталь МД-1	8	6.12	49.0 кг
18		Соединительная			
		деталь - доска			
		40×150 ℓ = 500			
		ГОСТ 8486-66	4		0.012 м³

Согласовано

Инв. № подл. | Подпись и дата | Взам. инв. №

Рук. отд. Радеев
Н. конт. Пащенко
Гл. конст. Шепилевский

Привязан

ГАП	Радеев			
Ст. арх.	Пащенко			

ЛенЗНИИЭП

Сторожевая башня тип I
"Сводная спецификация
(продолжение)

320-066.84 – АС

Лист 37

Поз. обозначение	Обозначение	Наименование	Кол	Масса ед., кг	Примечание
	1.34	Катальная горка			
1		Щека - доска 40×250			
		ℓ=4000 ГОСТ 8486-66	2		0.08 м³
2		Опорный брус			
		50×50 ℓ=3800			
		ГОСТ 8486-66	2		0.02 м³
3		Брус 40×60 ℓ=720			
		ГОСТ 8486-66	7		0.013 м³
4		Спуск - доска 30×			
		×100 ℓ=3830			
		ГОСТ 8486-66 м²	2,76		0.09 м³
5		Стойка - бревно			
		Ø120 ℓ=400 мм			
		ГОСТ 9463-72	2		0,01 м³
6	1.13	Деталь МД-1	2	6,12	12,24 кг
		Стандартные изделия			
1		Болт М12×170			
		ГОСТ 7798-70*	25		4.3 кг
2		Болт М10×140			
		ГОСТ 7798-70*	40		4.0 кг

Поз. обозначение	Обозначение	Наименование	Кол	Масса ед., кг	Примечание
3		Болт М10×160			
		ГОСТ 7798-70*	40		4.5 кг
4		Болт М10×120			
		ГОСТ 7798-70*	10		0.9 кг
5		Болт М12×220			
		ГОСТ 7798-70*	80		17.1 кг
6		Болт М10×80			
		ГОСТ 7798-70*	75		4.6 кг
7		Болт М10×60			
		ГОСТ 7798-70*	80		4.0 кг
8		Болт М10×110			
		ГОСТ 7798-70*	40		3.3 кг
9		Болт М10×150			
		ГОСТ 7798-70*	10		1.04 кг
11		Скоба Ø10 ℓ=350			
		ГОСТ 2590-71	10		1.5 кг
12		Гайка М12 ГОСТ 5915-70	110		1.7 кг
		Гайка М10 ГОСТ 5915-70	300		3.5 кг
14		Шайба 10, ГОСТ 11371-78	600		2,5 кг
15		Шайба 12, ГОСТ 11371-78	220		1.4 кг
		Фундаменты			
		Песок м³	4.1		
		Бетон М150 м³	1.4		

Согласовано

Рук. отд. Радеев
Контр. Пащенко
Гл. конст. Шепилевская

Взам. инв. №

Подпись и дата

Инв. № подл.

Привязан

ЛенЗНИИЭП	ГАП	Радеев		Сторожевая башня тип I. Сводная спецификация (окончание)	320-066.84 — АС	Лист 38
	Ст. арх.	Пащенко				

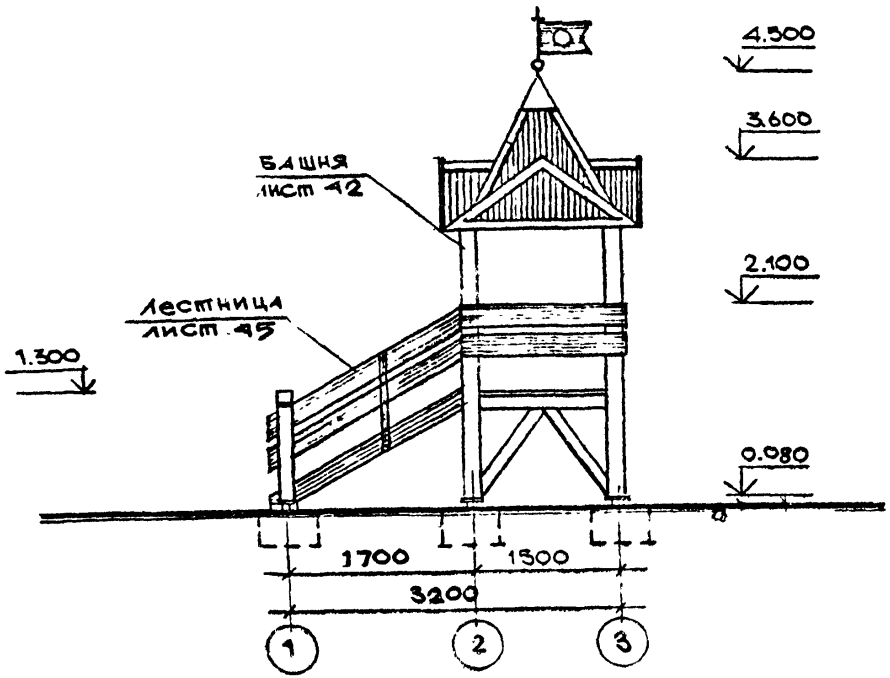

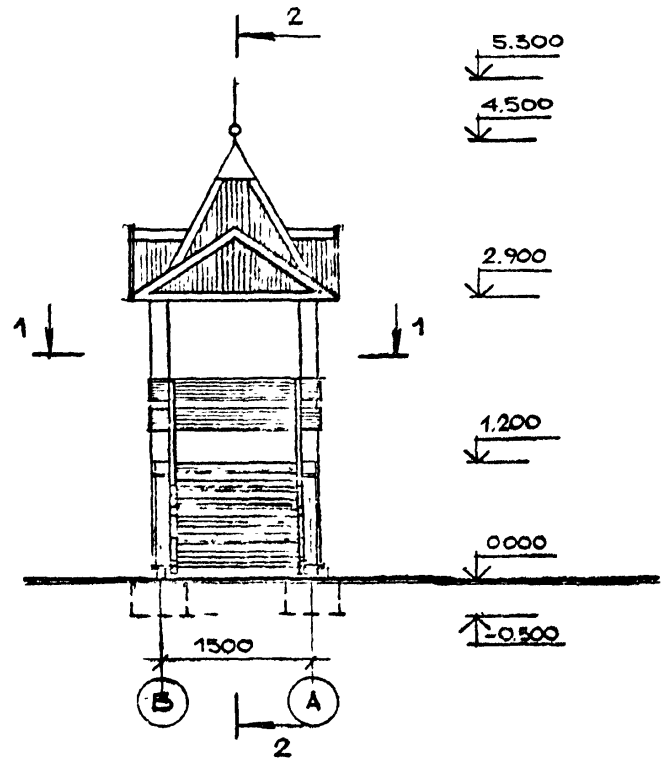

1 - 1

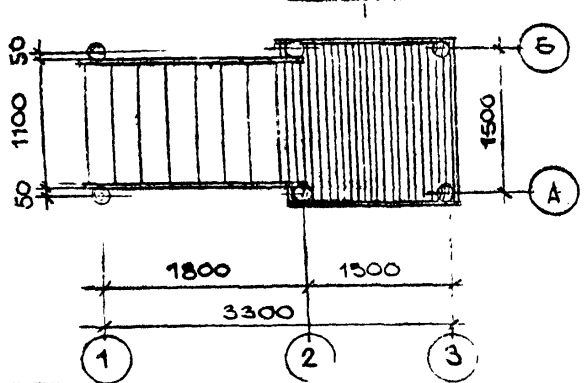

1. „Сторожевая башня" тип II размещается на игровых площадках в сочетании с открытой и закрытой галереями (см лист 8) Две башни с навешенными на них декоративными воротами организуют вход на игровую площадку. (см лист 8) Конструктивной основой башни являются стойки, подкосы, каркас крыши, выполняемые из бревен ⌀ 120-160мм и брусьев различных сечений. Фундаменты, флюгер, дощатая обшивка крыши и другие элементы выполняются аналогично игровой башне пост „Дозорный".
2. Разрез 2-2 см. на листе 40.

ЛенЗНИИЭП	ГАП	Радеев		Сторожевая башня тип II с лестницей. Общие виды. Разрез 1-1	320-066.84	- Ас
	Ст. арх.	Пащенко				Лист 39

Инв. № подл. | Подпись и дата | Взам. инв. № | Гл. конст. Шепилевская | Н. контр. Пащенко | Рук. отд. Радеев | Согласовано

Привязан

Инв №

Разрез 2 – 2 М 1:10

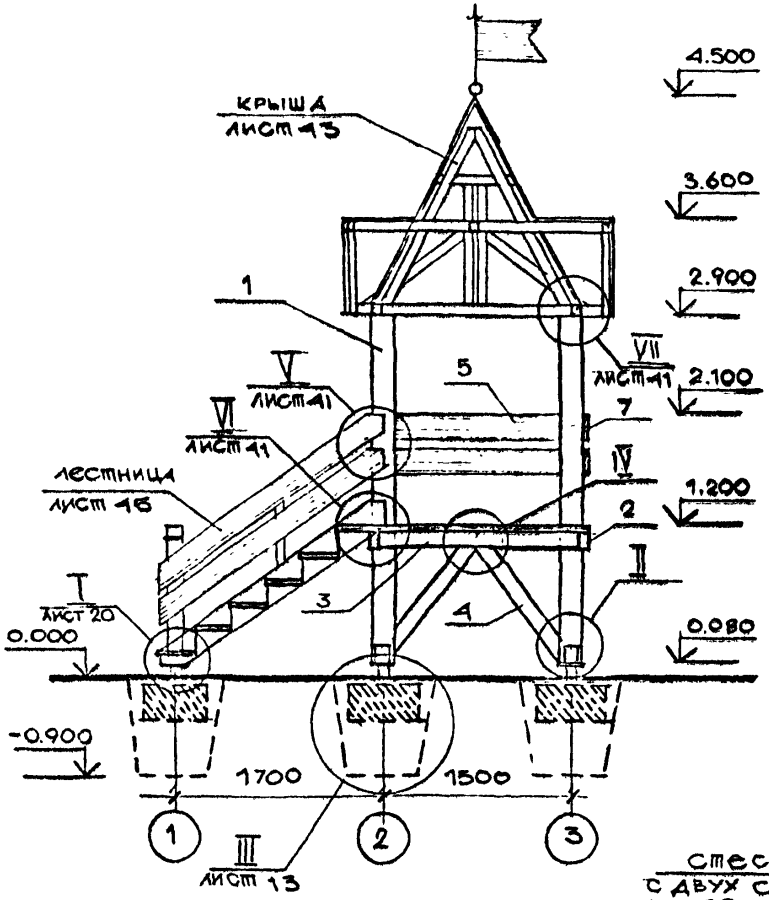

План фундаментов М 1:50

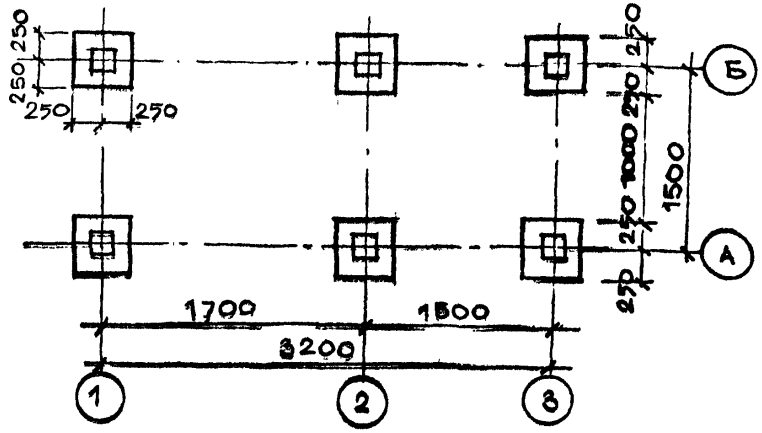

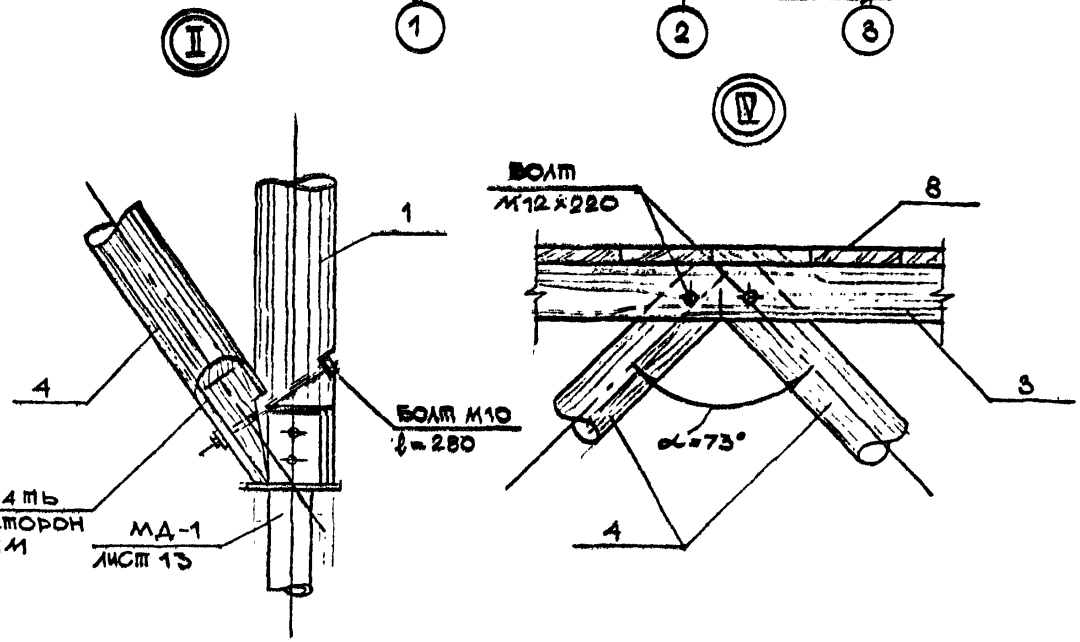

Согласовано

Рук. отд.	Радеев	
Н. контр.	Пащенко	
Гл. конст.	Шепелевский	

Инв.№ подл. | Подпись и дата | Взам. инв.№

Привязан

ЛенЗНИИЭП	ГАП	Радеев			Сторожевая башня тип II. Разрез 1–1. План фундаментов. Узлы II, IV
	Ст. инж.	Пащенко			

320-066.84 – АС

Лист 40

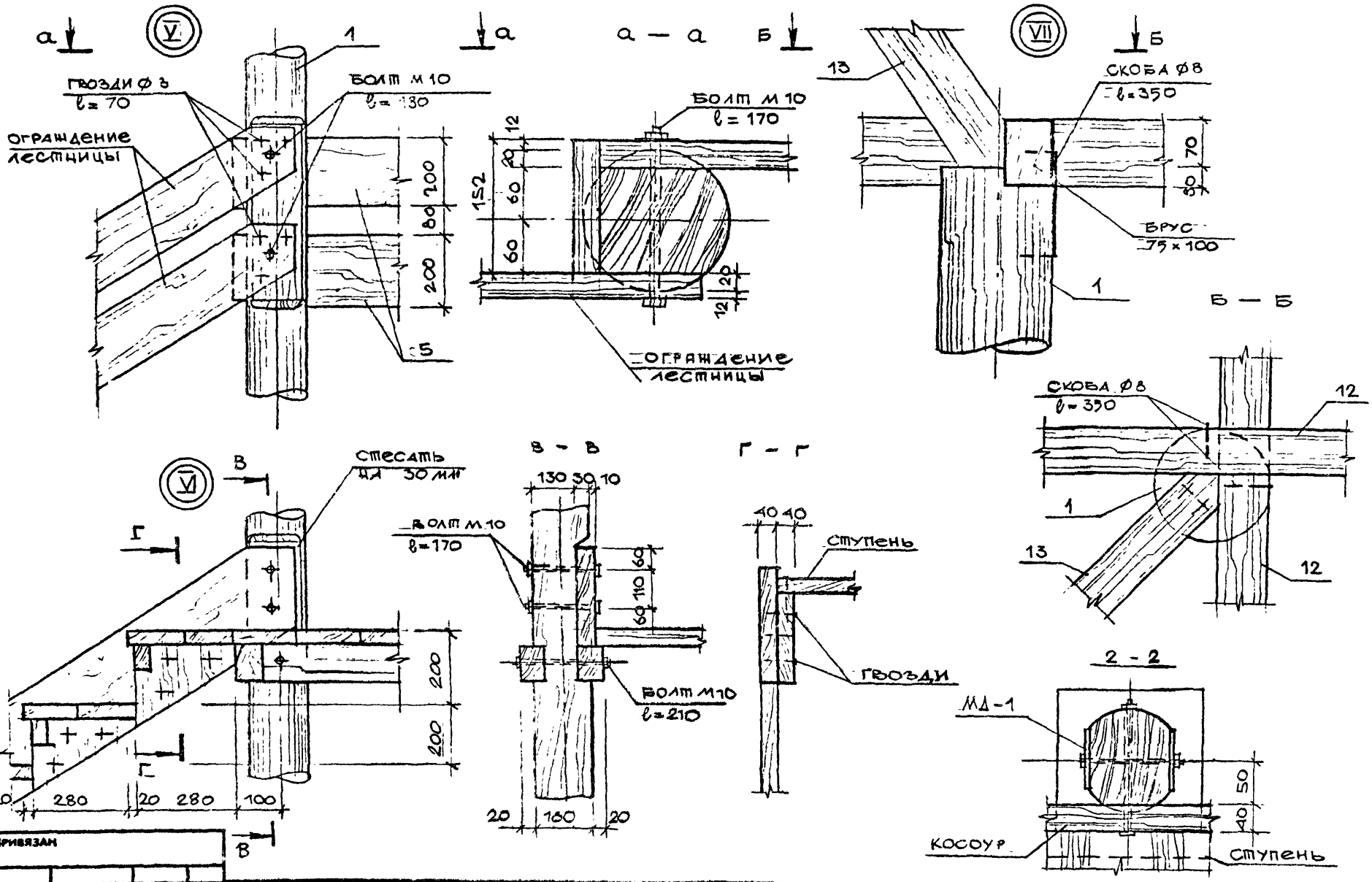

Инв.№ подл.	Подпись и дата	Взам. инв.№			
Рукод.	Радеев				
Н.контр.	Пашенко				
Гл.конст.	Шкилевский				
ГАП	Радеев		Сторожевая башня тип II. Монтажные узлы V-VI. Сечения.	320-066.84 АС	Лист 41
Ст.инж.	Пашенко				

ПензНИИЭП

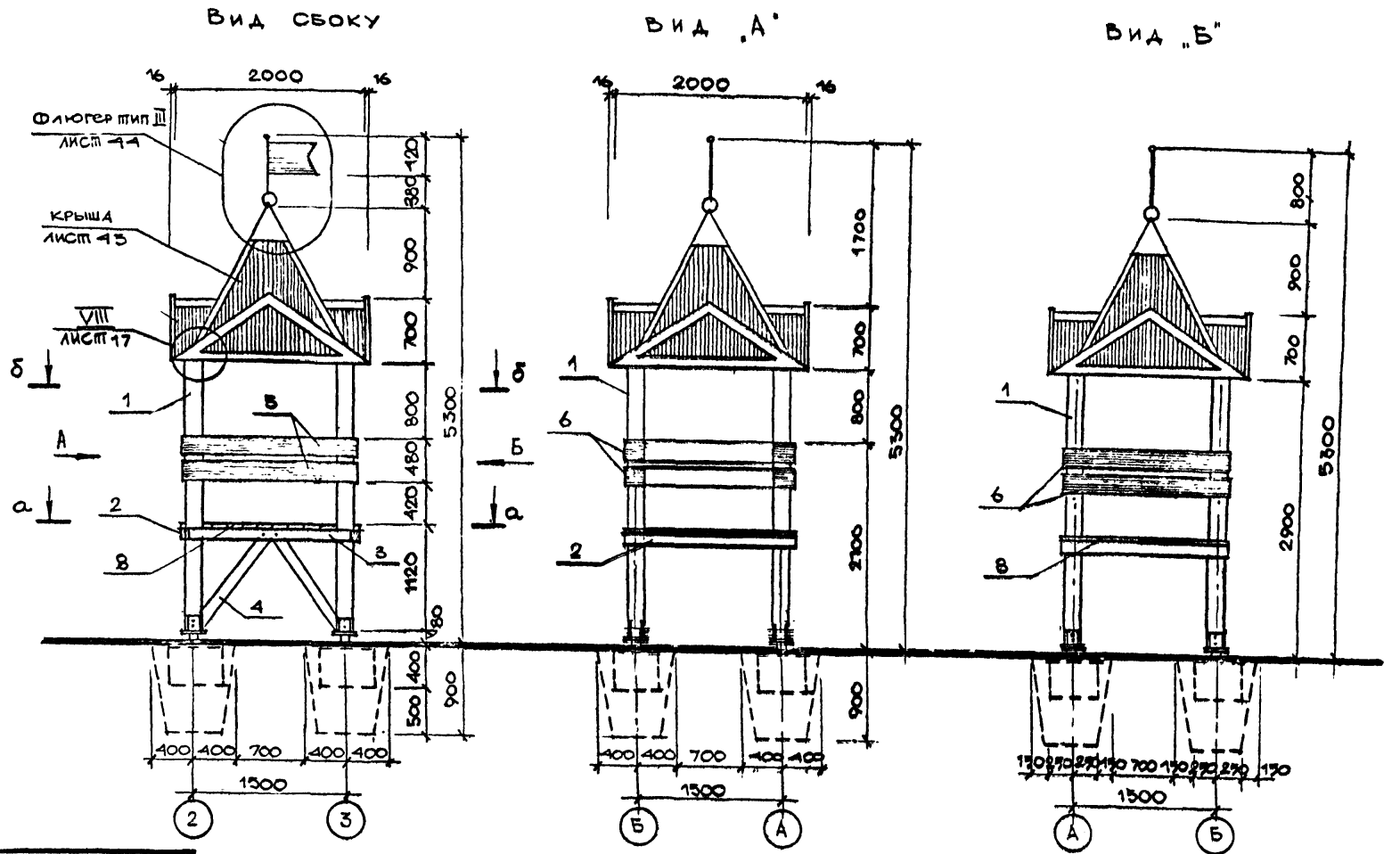

Рук отд	Радеев						
Н. контр	Пащенко						
Гл. конст	Шепилевская						
Инв.№ подл.	Подпись и дата	Взам. инв.№					

Согласовано

Привязан

ЛенЗНИИЭП	ГАП	Радеев			Сторожевая башня тип II „Вид сбоку. Виды „А", „Б".	320-066.84	Ас
	Ст. арх	Пащенко					Лист 42

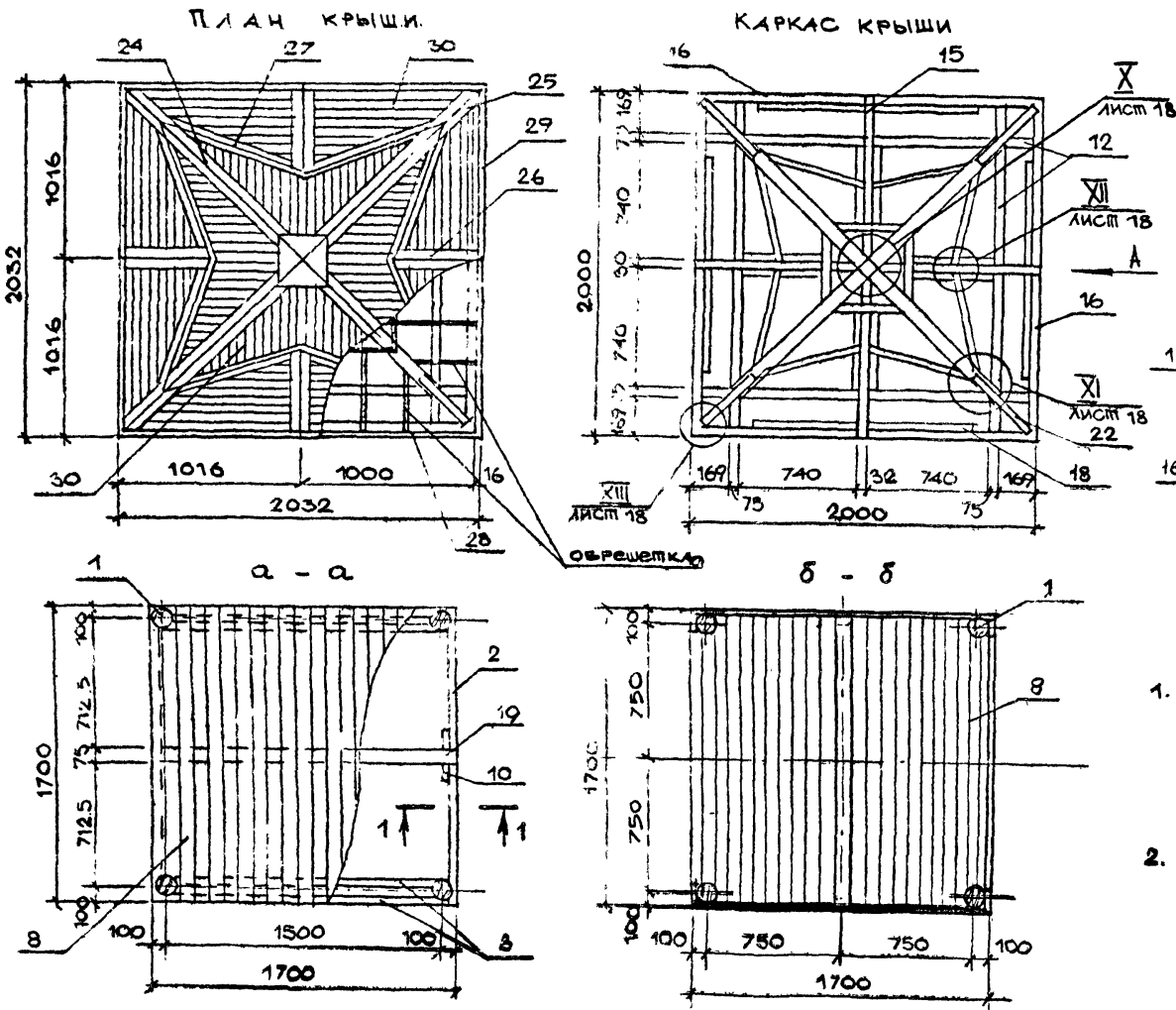

1. В качестве обрешетки применяется брусок сечением 32×40 мм. Длина каждого бруска определяется по месту. Обрешетка прибивается к брусьям стропил с шагом 0.5 м.
2. Сечение 1-1 смотреть на листе 16

Привязан						
ЛенЗНИИЭП	ГАП	Радеев		Сторожевая башня тип II. План крыши. Каркас крыши. Вид А. Сечения а-а, б-б.	320-066.84	- АС
	Ст. арх.	Пащенко				Лист 43

Инв.№ подл. | Подпись и дата | Взам. инв.№ | Рук отд. Радеев | Н. контр. Пащенко | Гл. конст. Шепилевская | Согласовано

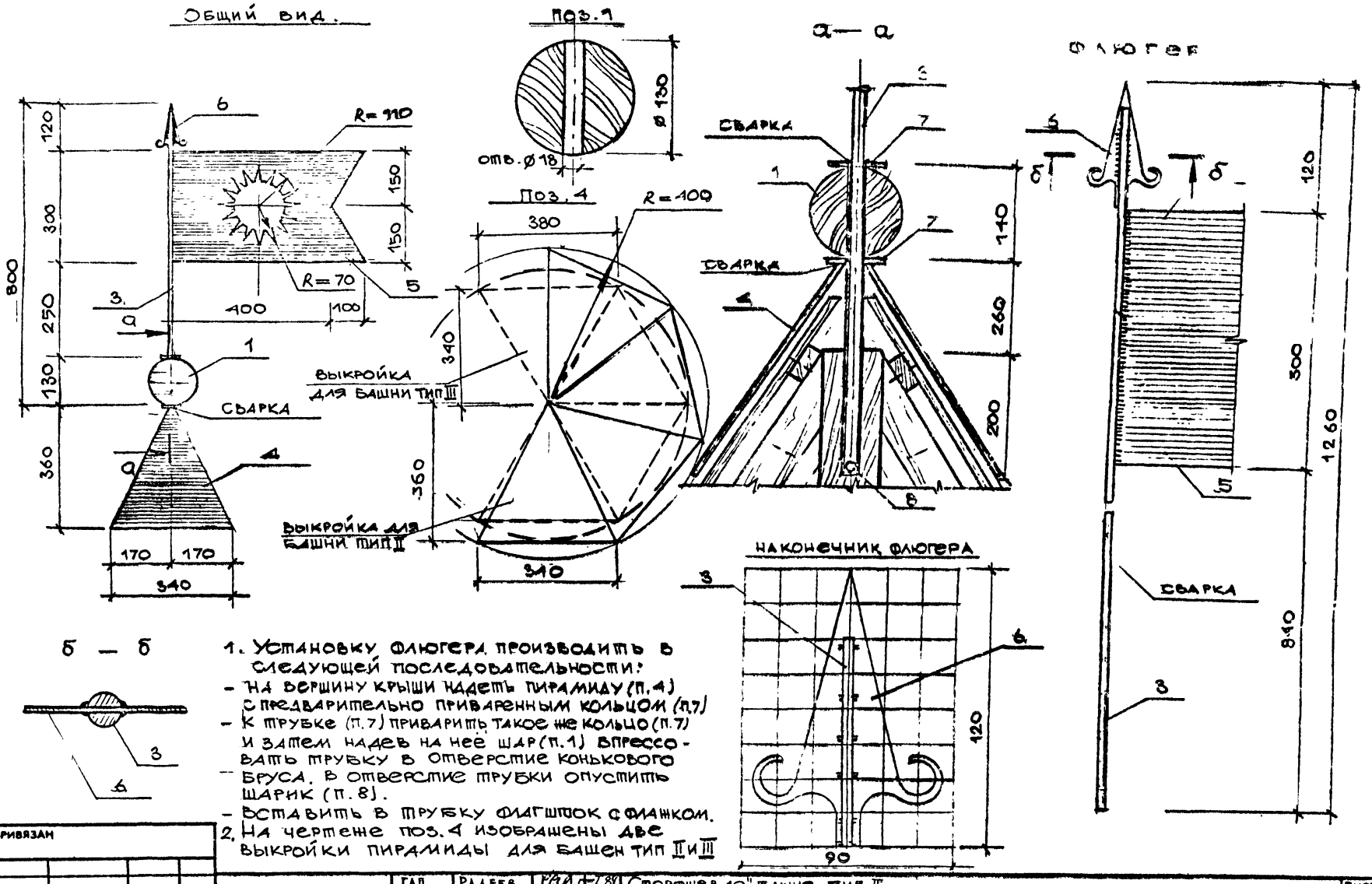
Общий вид.
Поз.1
Ø 130
отв. Ø 18
а — а
Флюгер
Поз.4
R=110
R=70
R=400
Сварка
Выкройка для башни тип III
Выкройка для башни тип II
Наконечник флюгера
б — б
1. Установку флюгера производить в следующей последовательности:
- На вершину крыши надеть пирамиду (п.4) с предварительно приваренным кольцом (п.7)
- К трубке (п.7) приварить такое же кольцо (п.7) и затем надев на неё шар (п.1) впрессовать трубку в отверстие конькового бруса. В отверстие трубки опустить шарик (п.8).
- Вставить в трубку флагшток с флажком.
2. На чертеже поз.4 изображены две выкройки пирамиды для башен тип II и III
Привязан
Лен ЗНИИЭП
ГАП Радеев
Ст. Арх. Пащенко
"Сторожевая" башня тип II. "Флюгер тип II. Общий вид. Сечения. Детали
320-066.84
- АС
Лист 44
Согласовано
Рукотд. Радеев
Н. контр. Пащенко
Гл. констр. Шепилевская
Инв. № подл.
Подпись и дата
Взам. инв. №

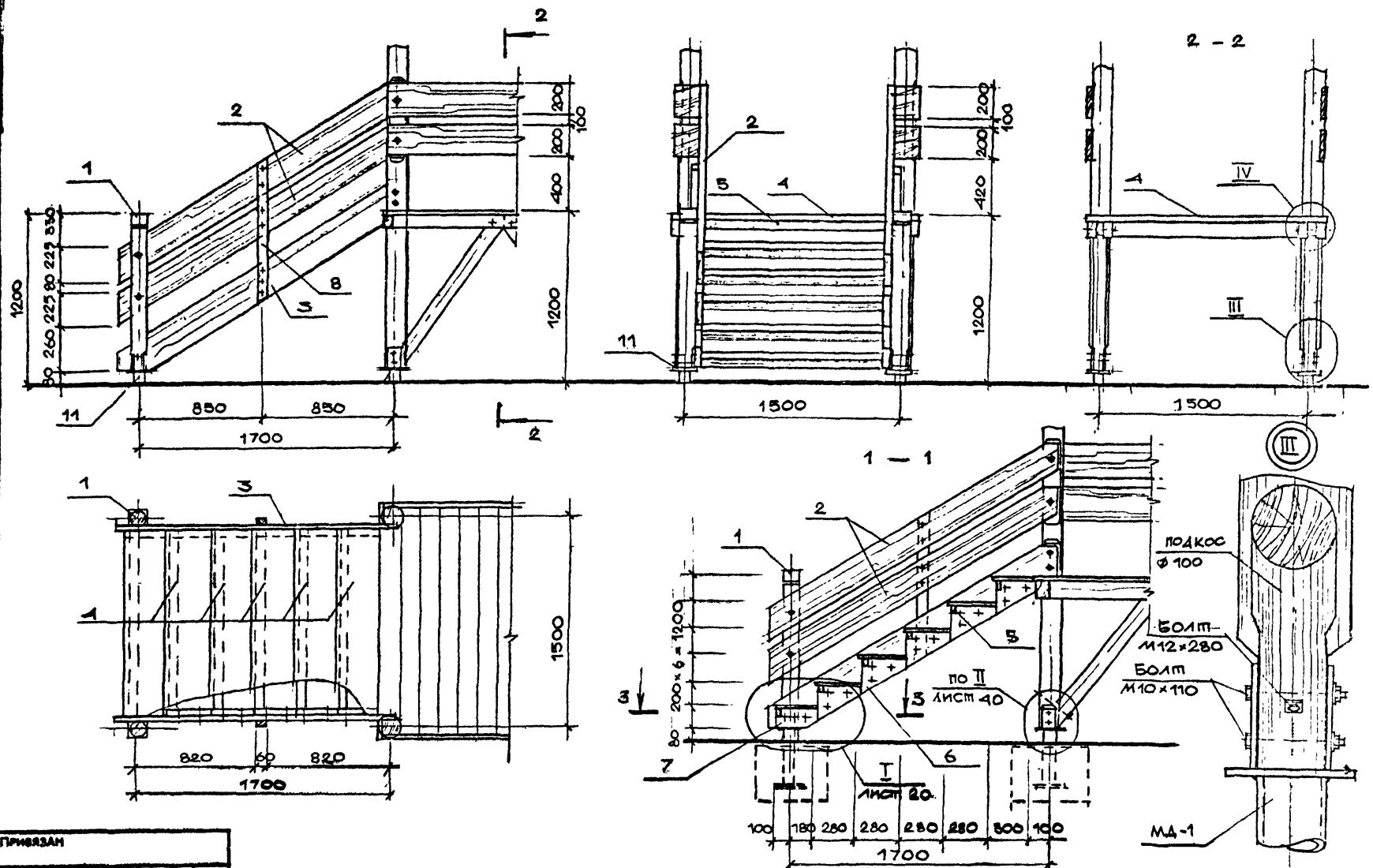

СОГЛАСОВАНО

ВЕРНО

Инв.№ подл. | Подпись и дата | Взам. инв.№

Рук.отд.	Радеев	
Н.контр.	Пащенко	
Гл.конст.	Мелиевский	

ПРИВЯЗАН

ЛенЗНИИЭП	ГАП	Радеев		Сторожевая башня тип II лестница. Общие виды. Узел III. Обечения.	320-066.84 АС
	Ст.арх.	Пащенко			Лист 45

Поз. обозначение	Обозначение	Наименование	Кол.	Масса ед., кг	Примечание
		ИГРОВАЯ БАШНЯ			
1		Стойка ⌀160 ℓ=2820			
		ГОСТ 9463-72	4		0.23м³
2		Опорный брус 75×100			
		ℓ=1700 ГОСТ 8486-66	2		0.03м³
3		Опорный брус 75×100			
		ℓ=1550 ГОСТ 8486-66	4		0.05м³
4		Подкос ⌀100 ℓ=1250			0.05м³
		ГОСТ 9463-72	4		
5		Ограждение (доска)			
		32×200 ℓ=1620	4		0.041м³
		ГОСТ 8486-66			
6		Ограждение (доска)			
		32×200 ℓ=152			
		ГОСТ 8486-66	4		0,001м³
7		Ограждение			
		доска 32×200			
		ℓ=1680			
		ГОСТ 8486-66	2		0.02м³
8		Настил			
		Доска 32×100 ℓ=1700			
		ГОСТ 8486-66 м²	2.9		

Поз. обозначение	Обозначение	Наименование	Кол.	Масса ед., кг	Примечание
9		Брус 75×100 ℓ=1350			
		ГОСТ 8486-66	1		0.012м³
10		Брус 50×50 ℓ=160			
		ГОСТ 8486-66	2		0.0005м³
11	1.13	Деталь МД-1	4	6.12	24.5кг
	1.43	КРЫША			
12		Брус 75×100 ℓ=1920			
		ГОСТ 8486-66	4		0.07м³
13		Брус 75×75 ℓ=1850			
		ГОСТ 8486-66	4		0.042м³
14		Доска 32×100 ℓ=1500			
		ГОСТ 8486-66	8		0.04м³
15		Доска 32×100 ℓ=1850			
		ГОСТ 8486-66	2		0.012м³
16		Доска 40×100 ℓ=2000			
		ГОСТ 8486-66	4		0,052м³
17		Доска 32×100 ℓ=1176			
		ГОСТ 8486-66	8		0.03м³
18		Доска 25×75 ℓ=650			
		ГОСТ 8486-66	8		0.01м³
19		Стойка - доска 32×100			
		ℓ=700 ГОСТ 8486-66	4		0.006м³
20		Брус 50×75 ℓ=320			

Привязан

Инв.№ подл. | Подпись и дата | Взам. инв.№

Рук.отд. Радеев | Н.контр. Пащенко | Гл.конс. Шепилевский

Согласовано

ГАП	Радеев			Сторожевая башня тип II. Сводная спецификация. (начало).
Ст.арх.	Пащенко			

ЛенЗНИИЭП

320-066.84 – АС

Лист 46

Поз. обозначение	Обозначение	Наименование	Кол	Масса ед., кг	Примечание
		ГОСТ 8486-66	4		0.005 м³
21		БРУС 32×75 ℓ=900			
		ГОСТ 8486-66	4		0.01 м³
22		БРУС 32×75 ℓ=650			
		ГОСТ 8486-66	4		0.007 м³
23		КОНЬКОВЫЙ БРУС			
		75×75 ℓ=250	1		0.001 м³
		ГОСТ 8486-66			
24		НАКЛАДКА - ДОСКА			
		16×75 ℓ=1950			
		ГОСТ 8486-66	8		0.012 м³
25		НАКЛАДКА - ДОСКА			
		16×75 ℓ=700			
		ГОСТ 8486-66	8		0.006 м³
26		НАКЛАДКА			
		ДОСКА 16×75 ℓ=600			
		ГОСТ 8486-66	8		0.005 м³
27		НАКЛАДКА			
		ДОСКА 16×75, ℓ=1000*			
		ГОСТ 8486-66	16		0.019 м³
28		ДОСКА 16×100 ℓ=2032			
		ГОСТ 8486-66	4		0.005 м³
29		ДОСКА 16×100 ℓ=1200			
		ГОСТ 8486-66	8		0.015 м³
30		ОБШИВКА КРЫШИ			

Поз. обозначение	Обозначение	Наименование	Кол	Масса ед., кг	Примечание
		ДОСКА 16×100 ℓ=200-			
		-1500 мм ГОСТ 8486-66 м²	6.3		
31		ДОСКА 16×100 ℓ=200-700			
		ГОСТ 8486-66 м²	3.1		
32		ОБРЕШЕТКА - БРУС			
		32×40 ГОСТ 8486-66 м³	0.01		
	л. 44	ФЛЮГЕР тип III			
1		ШАР Ø 130 (БЕРЕЗА)			
		ГОСТ 2695-71	1		0.003 м³
		ВТУЛКА, ТРУБА Ø 18			
		ℓ=600 ГОСТ 10704-76	1	0.42	0.42 кг
		СТЕРЖЕНЬ Ø 12 мм			
		ℓ=1260 ГОСТ 2590-71*	1	0.52	0.52 кг
		ПИРАМИДА - ЛИСТ 1×600			
		ℓ=800 ГОСТ 19903-74 м²	0.48	2.3	2.3 кг
5		ФЛАЖОК - ЛИСТ 1×300			
		ℓ=500, ГОСТ 19903-74 м²	0.15	1.4	1.4 кг
6		НАКОНЕЧНИК - ЛИСТ 15×90			
		ℓ=120, ГОСТ 19903-74	1	0.1	0.1 кг
7		КОЛЬЦО, КРУГ Ø 60			
		- 3×60 ГОСТ 16523-70	2	0.09	0.18 кг
8		ШАРИК Ø 12			
		ГОСТ 3722-81	1	0.05	0.05 кг

ВЕРНО
Зав. конц. [illegible]
г. Ленинград

СОГЛАСОВАНО

Рук отд	РАДЕЕВ	[illegible]
Н контр	ПАЩЕНКО	[illegible]
Гл конст	ШЕПИЛЕВСКАЯ	[illegible]

Взам. инв №

Подпись и дата

Инв № подл.

ПРИВЯЗАН

ЛенЗНИИЭП	ГАП	РАДЕЕВ	[illegible]	I 84	Сторожевая башня тип II Сводная спецификация (продолжение)	320-066.84 АС
	Ст. арх.	ПАЩЕНКО	[illegible]	I 84		

Лист 47

Поз. обозначение	Обозначение	Наименование	Кол	Масса ед., кг	Примечание
	Лист	Лестница			
1		Стойка - бревно Ø120			
		l=1120 ГОСТ 9463-72	2		0.026 м³
2		Доска 32×200 l=2350			
		ГОСТ 8486-66	4		0.06 м³
3		Косоур - доска 40×250			
		l=2350 ГОСТ 8486-66	2		0.047 м³
4		Ступень - доска 40×			
		150, l=1340 ГОСТ 8486-66	12		0.10 м³
5		Брус 50×75 l=1340			
		ГОСТ 8486-66	6		0.03 м³
6		Доска 40×250 l=280			
		ГОСТ 8486-66	12		0.031 м³
7		Доска 40×120 l=300			
		ГОСТ 8486-66	2		0.001 м³
8		Стойка 40×60 l=1000			
		ГОСТ 8486-66	2		0.005 м³
9	1.13	Деталь МД-1	2	6.12	12.24 кг
		Стандартные изделия			
1		Болт М12×180	16		2.1 кг
		ГОСТ 7798-70*			
2		Болт М10 l=130	10		0.93 кг
		ГОСТ 7798-70*			
3		Болт М10 l=160	40		4.5 кг

Поз. обозначение	Обозначение	Наименование	Кол	Масса ед., кг	Примечание
		ГОСТ 7798-70*			
4		Болт М12 l=200	8		1.1 кг
		ГОСТ 7798-70*			
5		Болт М12 l=280	4		0.6 кг
		ГОСТ 7798-70*			
6		Болт М12 l=240	2		0.4 кг
		ГОСТ 7798-70*			
7		Болт М12 l=260	4		1.0 кг
		ГОСТ 7798-70*			
8		Болт М12 l=220	12		2.6 кг
		ГОСТ 7798-70*			
9		Скоба Ø10 l=350			
		ГОСТ 2590-71	12		3.5 кг
10		Гайка М12			
		ГОСТ 5915-70	46		0.5 кг
11		Гайка М10			
		ГОСТ 5915-70	50		0.5 кг
12		Шайба 12			
		ГОСТ 11371-78	46		0.1 кг
13		Шайба 10			
		ГОСТ 11371-78	50		0.1 кг
		Фундаменты			
		Песок м³	1.7		
		Бетон N 150 м³	0.6		

Согласовано

Рук. отд. Радеев
Н. контр. Пащенко
Конст. Шепилевская

Взам. инв. №
Подпись и дата
Инв. № подл.

Привязан

ЛенЗНИИЭП

ГАП	Радеев		
Ст. арх.	Пащенко		

Сторожевая башня тип II. Сводная спецификация. (Окончание

320-066.84 АС

Лист 48

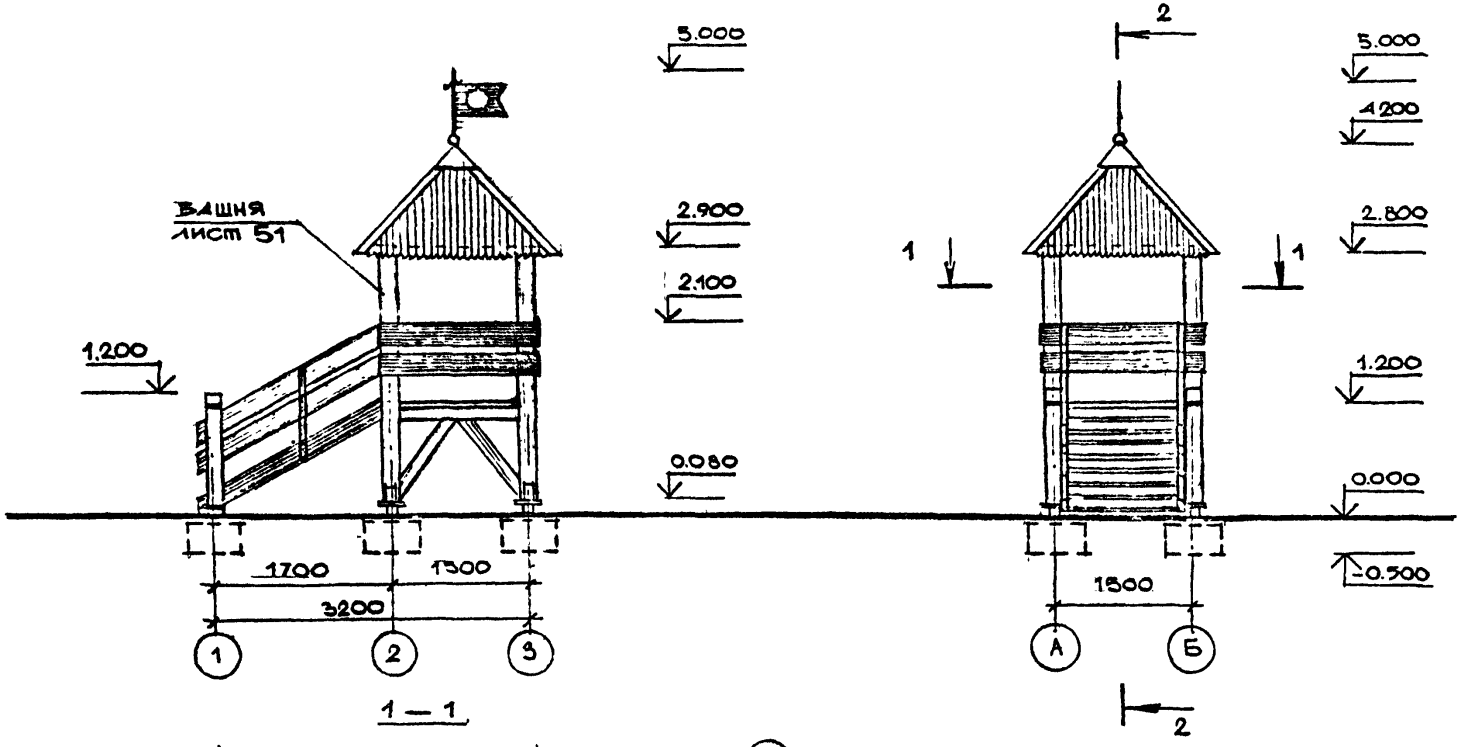

1 — 1

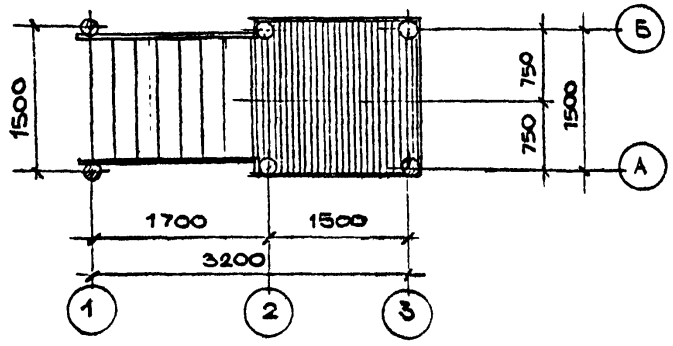

1. Сторожевая башня тип III размещается на игровых площадках в сочетании с открытой галереей и декоративными воротами (см. лист 8)
Конструкция всех элементов башни, кроме крыши, аналогична конструкции „сторожевой" башни тип II.
Башню можно использовать и в сочетании с катальной горкой.
2. Разрез 2-2 см. лист 50

Рук отд.	Радеев					
Н. контр.	Пащенко					
Гл. конст.	Шепилевская					

СОГЛАСОВАНО

ВЕРНО
Зав. канц.
г. Ленинград

Инв № подл. | Подпись и дата | Взам. инв №

Привязан

ЛенЗНИИЭП	ГАП	Радеев			Сторожевая башня тип III с лестницей. Общие виды разрез 1-1	320-066.84 — АС	Лист 49
	Ст. арх.	Пащенко				

Разрез 2 — 2 М 1:40

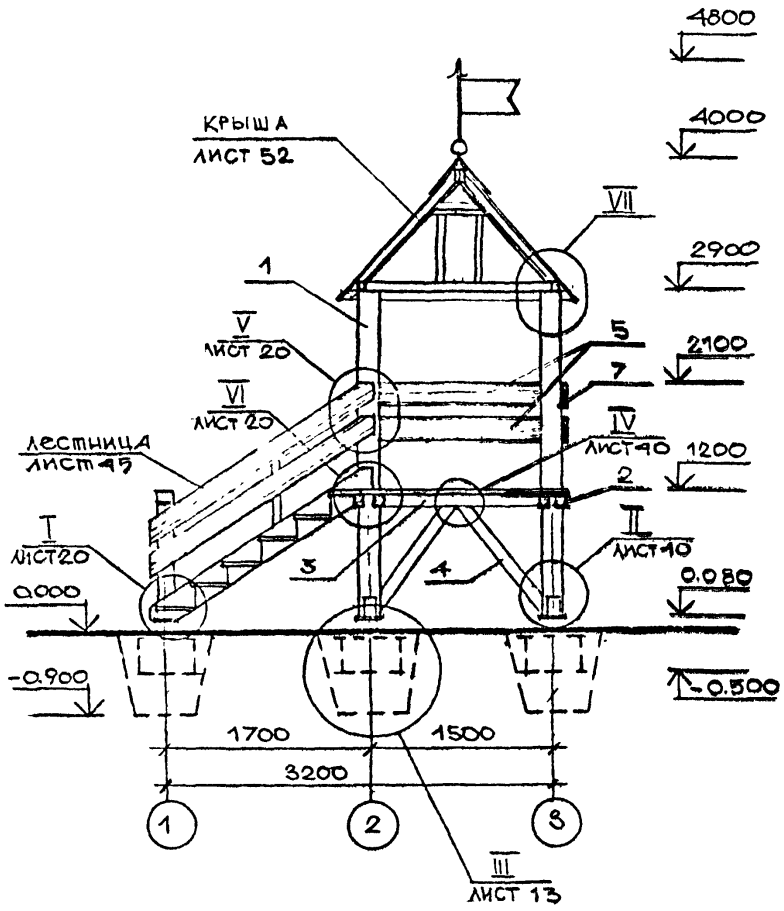

План фундаментов

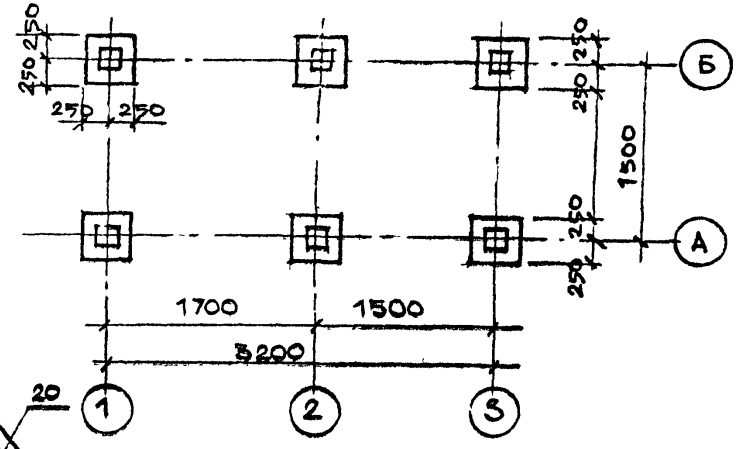

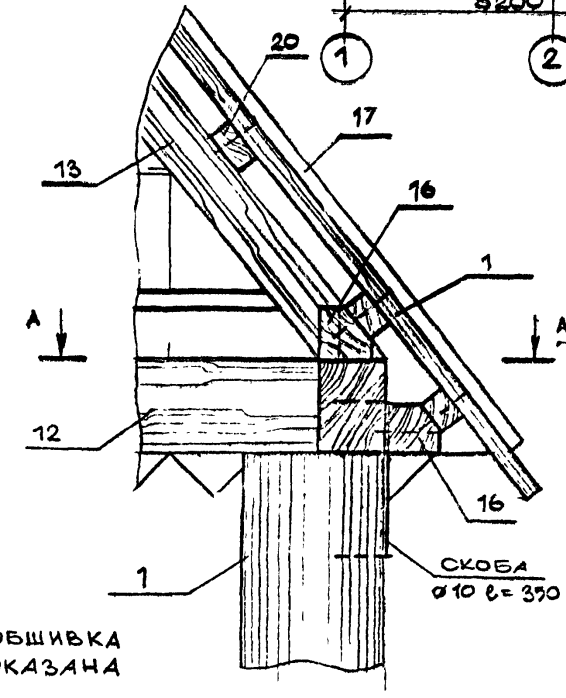

А - А

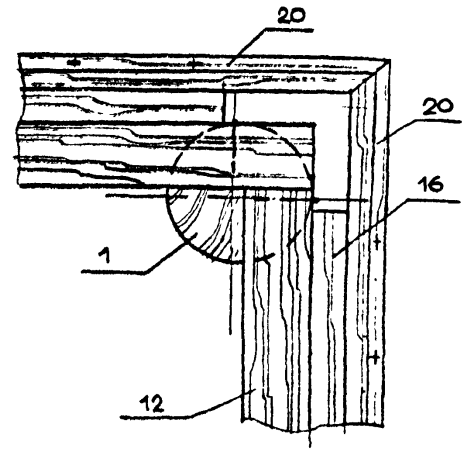

На сечении А - А обшивка крыши условно не показана

Привязан

ЛенЗНИИЭП	ГАП	Раделев		Сторожевая башня тип III	320-066.84	- АС	Лист 50
	Ст. арх.	Пащенко		Разрез 2-2. План фундаментов узел VII. Сечение А-А			

Согласовано

Рук. отд. Раделев
Конт. Пащенко
Гл. конст. Шевилевский

Инв. № подл. | Подпись и дата | Взам. инв. №

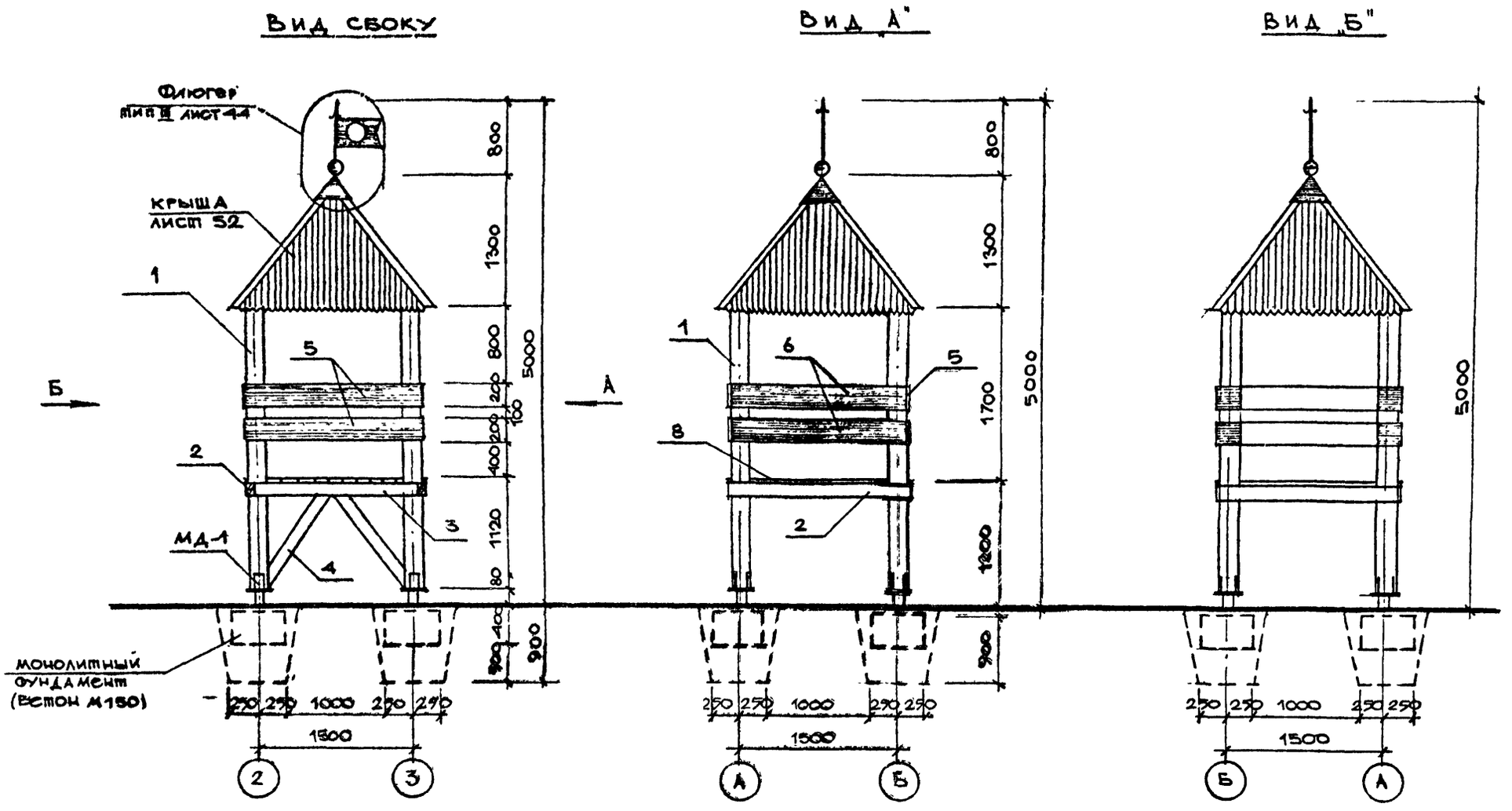

Зональный
ВЕРНО
Зав. канц.
г. Ленинград

СОГЛАСОВАНО

Рук отд.	Радеев	
II контр.	Пащенко	
Гл. констр.	Шелмаевская	

Взам. инв. №

Подпись и дата

Инв. № подл.

ПРИВЯЗАН

ЛенЗНИИЭП	ГАП	Радеев		Сторожевая башня тип III Вид сбоку. Виды „А", „Б".	320-066.84	– АС
	Ст. арх.	Пащенко				Лист 51

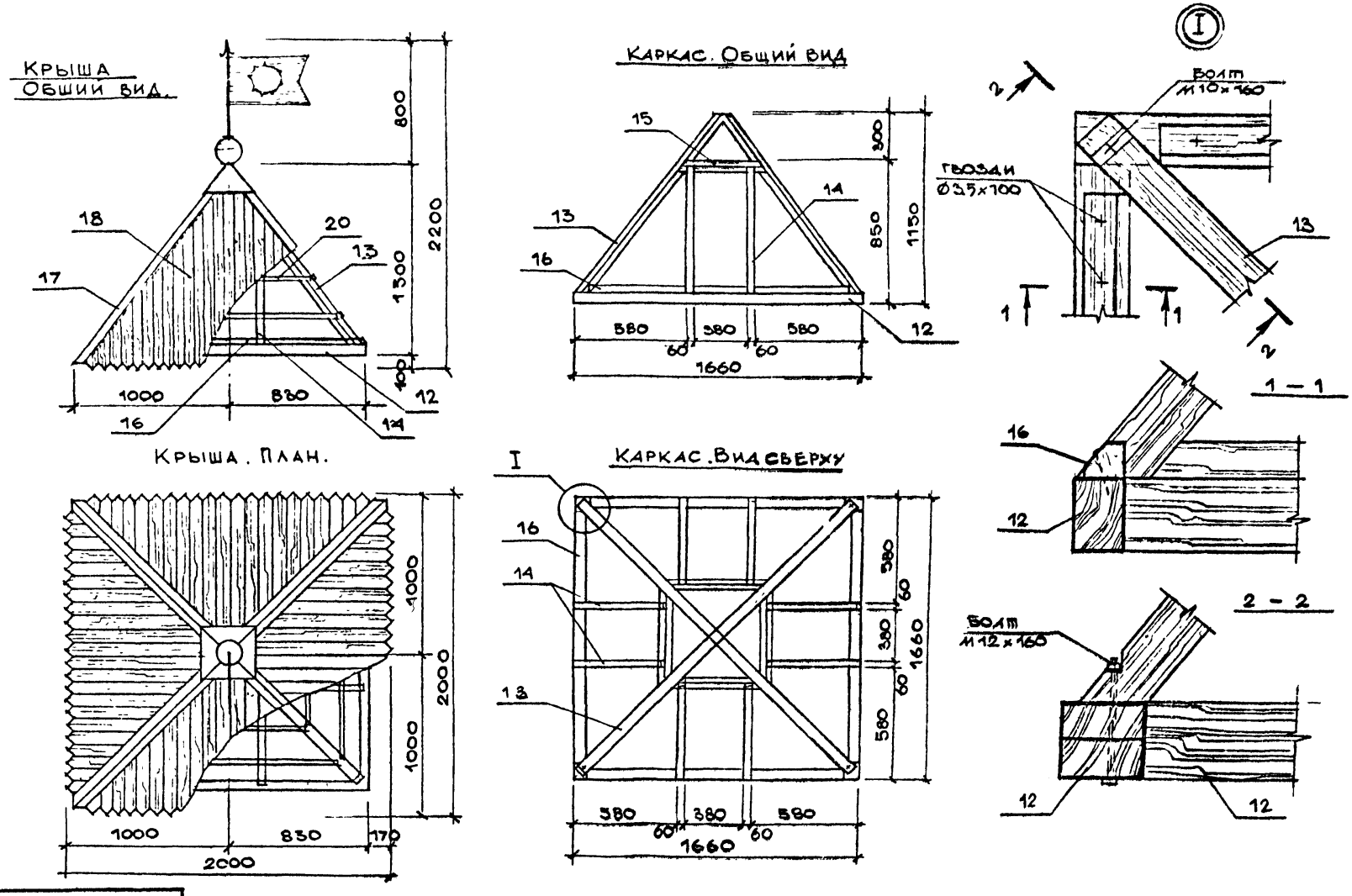

Инв № подл.	Подпись и дата	Взам. инв №	Рук. отд.	Радеев			Согласовано
			Контр.	Пащенко			
			Гл. конст.	Шепилевский			

Привязан

ЛенЗНИИЭП	ГАП	Радеев		I 84	Сторожевая башня тип III Крыша. Общий вид. План. Каркас. Узел I. Сечения	320-066.84	- АС
	Ст. арх.	Пащенко		I 84			Лист 52

Поз. обозначение	Обозначение	Наименование	Кол	Масса ед., кг	Примечание
		Игровая башня			
1		Стойка Ø160 ℓ=2820			
		ГОСТ 9463-72	4		0.23 м³
2		Опорный брус 75×100			
		ℓ=1700 ГОСТ 8486-66	2		0.03 м³
3		Опорный брус 75×100			
		ℓ=1550 ГОСТ 8486-66	4		0.05 м³
4		Подкос Ø100 ℓ=1250			
		ГОСТ 9463-72	4		0.05 м³
5		Ограждение - доска			
		32×200 ℓ=1620			
		ГОСТ 8486-66	4		0.041 м³
6		Ограждение - доска			
		32×200 ℓ=132			
		ГОСТ 8486-66	4		0.001 м³
7		Ограждение - доска			
		32×200 ℓ=1680			
		ГОСТ 8486-66	2		0.02 м³
8		Настил - доска			
		32×100 ℓ=1700			
		ГОСТ 8486-66 м²	2.9		
9		Брус 75×100 ℓ=1550			
		ГОСТ 8486-66	1		0.012 м³

Поз. обозначение	Обозначение	Наименование	Кол	Масса ед., кг	Примечание
10		Брус 50×60 ℓ=160			
		ГОСТ 8486-66	2		0.0005 м³
11		Деталь МД-1	4	6.12	24.5 кг
		Крыша			
12		Брус 75×100 ℓ=1660			
		ГОСТ 8486-66	4		0.05 м³
13		Брус 75×75 ℓ=1860			
		ГОСТ 8486-66	4		0.042 м³
14		Брус 60×75 ℓ=1.04			
		ГОСТ 8486-66	8		0.04 м³
15		Брус 60×75 ℓ=700			
		ГОСТ 8486-66	4		0.013 м³
16		Брус 60×60 ℓ=1400			
		ГОСТ 8486-66,	4		0.02 м³
17		Накладка - доска			
		16×75 ℓ=2000			
		ГОСТ 8486-66 м	15		0.017 м³
18		Обшивка крыши			
		Доска 16×100			
		ГОСТ 8486-66 м²	7.0		0.112 м³
19		Коньковый брус 75×75			
		ℓ=250 ГОСТ 8486-66	1		0.002 м³
20		Обрешетка 32×40			
		ГОСТ 8486-66 м	11.0		0.015 м³

Согласовано

Взам. инв. №

Подпись и дата

Инв. № подл.

Рук. отд. Радеев

Н. контр. Пащенко

Гл. конс. Шевалевская

Привязан

ЛенЗНИИЭП

ГАП Радеев

Ст. инж. Пащенко

Сторожевая башня тип III
Сводная спецификация
(начало)

320-066.84 – АС

Лист 53

Поз. обозначение	Обозначение	Наименование	Кол	Масса ед., т	Примечание
	1.44	Флюгер			
1		Шар ⌀ 130 (береза)			
		ГОСТ 2695-71	1		0003м³
2		Втулка. труба ⌀ 18			
		l= 600. ГОСТ 10704-76	1	0,81	0,81кг
3		Стержень ⌀ 12 мм			
		l=1260, ГОСТ 2590-71*	1	0.9	0.9кг
4		Пирамида лист			
		1×600 l=720			
		ГОСТ 19903-74 м²	0.	2.3	2,3кг
5		Флашок - лист			
		1×300 l=600			
		ГОСТ 19903-74 м²	0,15	1.4	1.4кг
6		Наконечник - лист			
		1.5×90 l=120			
		ГОСТ 19903-74	1	0.1	0.1кг
7		Кольцо. круг ⌀ 60			
		- 3×60. ГОСТ 19903-74	2	0.09	0.18кг
8		Шарик ⌀ 12 ГОСТ 3722-81	1	0.05	0.05кг
	1.45	Лестница			
1		Стойка			
		Бревно ⌀ 120			
		l= 1120 ГОСТ 9463-72	2		0.026м³

Поз. обозначение	Обозначение	Наименование	Кол	Масса ед., т	Примечание
2		Доска 32×200			
		l= 2350			
		ГОСТ 8486-66	4		0.06м³
3		Косоур - доска			
		40×230, l= 2830			
		ГОСТ 8486-66	2		0.047м³
4		Ступень			
		Доска 40×130, l= 1340			
		ГОСТ 8486-66	12		0.1м³
5		Брус 50×75 l= 1340			
		ГОСТ 8486-66	6		0.03м³
6		Доска 40×230			
		l=280 ГОСТ 8486-66	10		0.034м³
7		Доска 40×120			
		l=300 ГОСТ 8486-66	2		0001м³
8		Стойка 40×60			
		l= 1000			
		ГОСТ 8486-66	2		0005м³
9	1.. .1.13	Деталь МД-1	2	6.12	12.24кг
		Стандартные изделия			
1		Болт М12 l=180			
		ГОСТ 7798-70*	16	-	2.1кг

Согласовано

Рук. отд. Радеев

Н. контр. Пащенко

Гл. конст. Шепелевская

Взам. инв. №

Подпись и дата

Инв. № подл.

Привязан

ЛенЗНИИЭП	ГАП	Радеев			Сторожевая башня тип III. Сводная спецификация. (продолжение).
	Ст. арх.	Пащенко			

320-066.84

АС

Лист 54

Поз. обозначение	Обозначение	Наименование	Кол.	Масса ед., кг	Примечание
2		Болт М10 l=150			
		ГОСТ 7798-70*	10		0.93 кг
3		Болт М10 l=160			
		ГОСТ 7798-70*	30		3.6 кг
4		Болт М12 l=200			
		ГОСТ 7798-70*	8		1.1 кг
5		Болт М12 l=280			
		ГОСТ 7798-70*	4		0.8 кг
6		Болт М12 l=240			
		ГОСТ 7798-70*	2		0.4 кг
7		Болт М12 l=260			
		ГОСТ 7798-70*	4		0.9 кг
8		Болт М12 l=220			
		ГОСТ 7798-70*	12		2.4 кг
9		Скоба Ø10			
		l=350	12		3.5 кг
		ГОСТ 2590-71			
10		Гайка М12			
		ГОСТ 5915-70	30		0.4 кг
11		Гайка М10			
		ГОСТ 5915-70	56		0.65 кг
12		Шайба 12			
		ГОСТ 11371-78	60		0.15 кг
13		Шайба 10			

Поз. обозначение	Обозначение	Наименование	Кол.	Масса ед., кг	Примечание
		ГОСТ 11371-78	112		0.3 кг
		Фундаменты			
		Песок строит.			
		ГОСТ 8736-77 $м^3$	1.7		
		Бетон М 150			
		ГОСТ 25192-82 $м^3$	0.6		

Привязан

Инв. № подл. | Подпись и дата | Взам. инв. №

Рукота | Радеев | Н. контр. | Пащенко | Гл. конс. | Шепилевская

Согласовано

Верно. Зав. канц. р. Ленинград

ЛенЗНИИЭП

ГАП	Радеев		
Ст. арх.	Пащенко		

Сторожевая башня тип III. Сводная спецификация (окончание).

320-066.84 — Ас

Лист 55

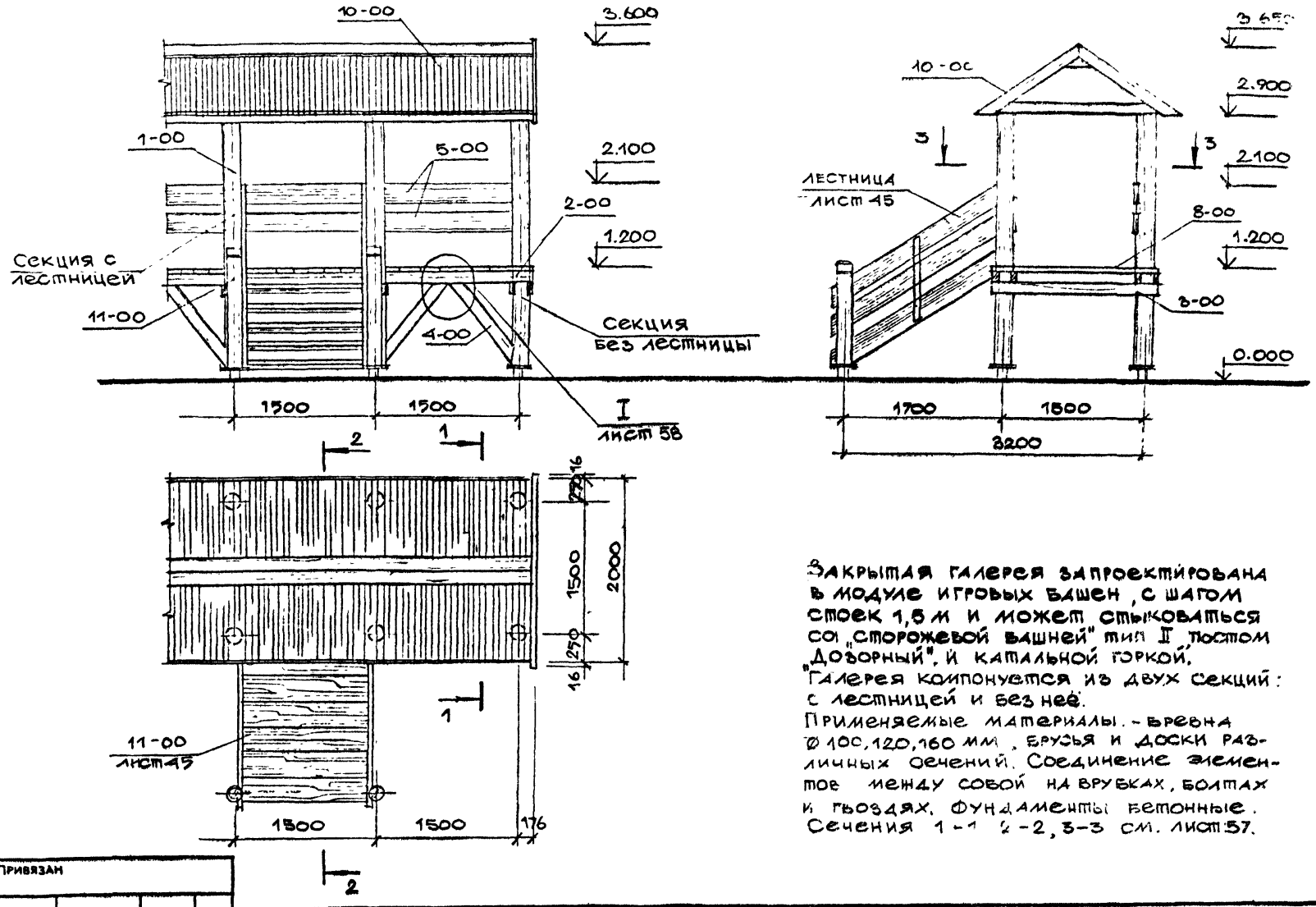

Закрытая галерея запроектирована в модуле игровых башен, с шагом стоек 1,5 м и может стыковаться со „сторожевой башней" тип II, постом „Дозорный", и катальной горкой.
Галерея компонуется из двух секций: с лестницей и без неё.
Применяемые материалы. - бревна Ø 100, 120, 160 мм, брусья и доски различных сечений. Соединение элементов между собой на врубках, болтах и гвоздях. Фундаменты бетонные.
Сечения 1-1, 2-2, 3-3 см. лист 57.

Рукотд.	Радеев					
Гл. конс.	Пащенко					
Гл. конс.	Шепилевский					
Инв. № подл.	Подпись и дата	Взам. инв. №				
Согласовано						

Привязан

ЛенЗНИИЭП	ГАП	Радеев		Закрытая галерея. Общие виды.	320-066.84	АС	Лист 56
	Ст. арх.	Пащенко				
	Техник	Ермакова				

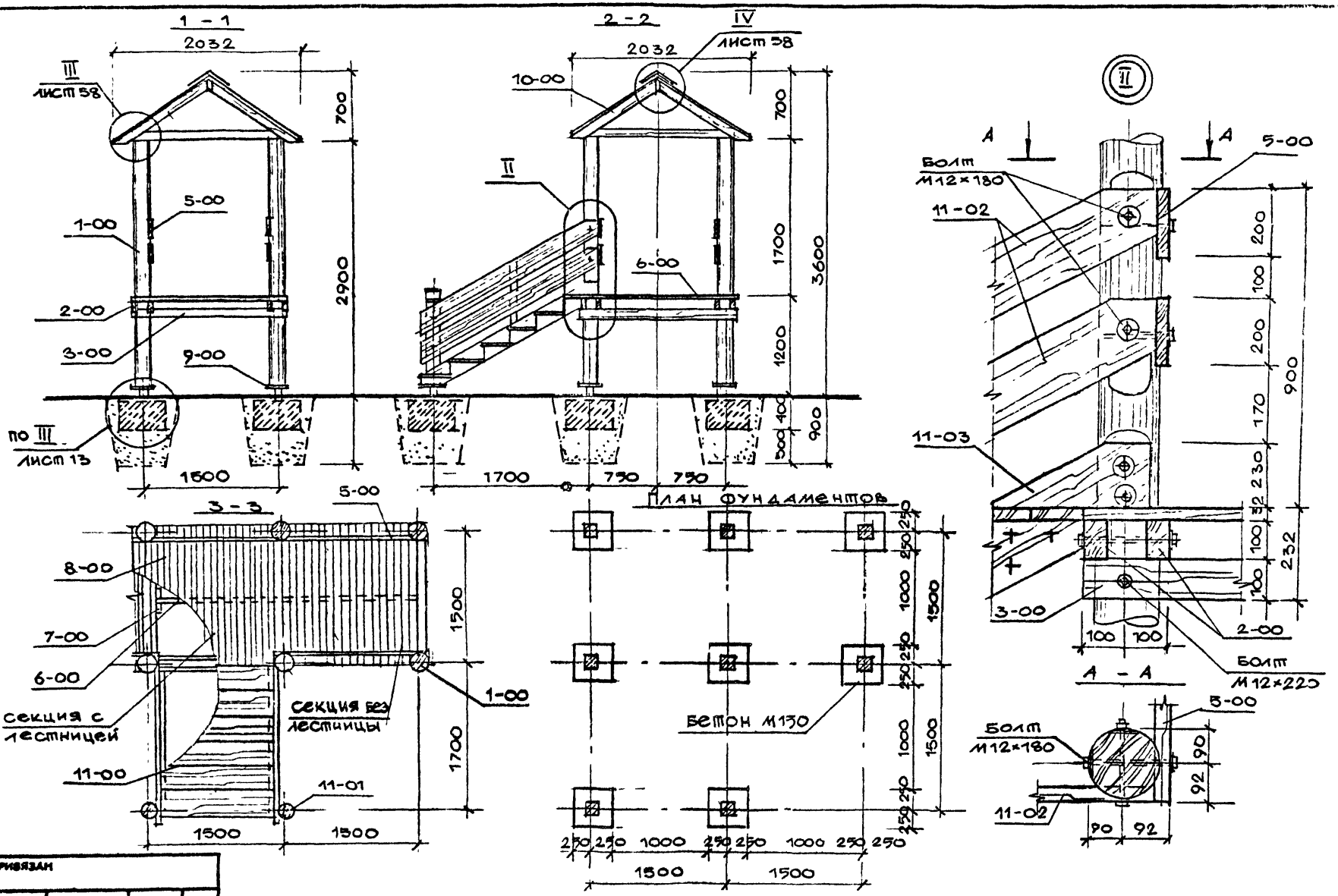

Согласовано

Инв.№ подл. | Подпись и дата | Взам. инв.№

Рук. отд.	Радеев	
Н. контр.	Пашенко	
Гл. конс.	Шевилевская	

Привязан

ЛенЗНИИЭП	ГАП	Радеев		Закрытая галерея. План фундаментов. Узел II. Сечения 1-1 ÷ 3-3.	320-066.84 - АС
	Ст. арх.	Пашенко			Лист 57

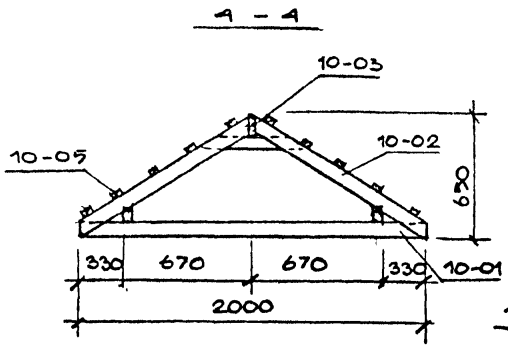

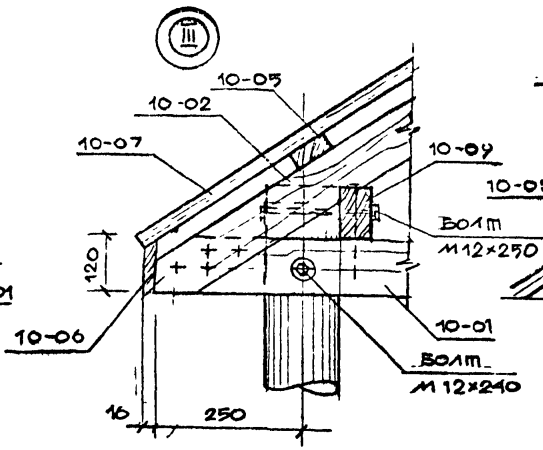

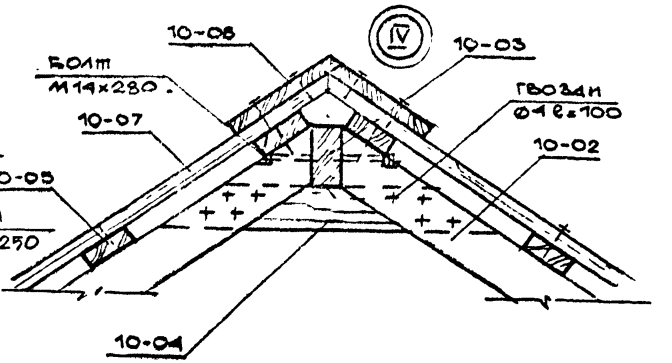

КАРКАС КРЫШИ. ПЛАН.

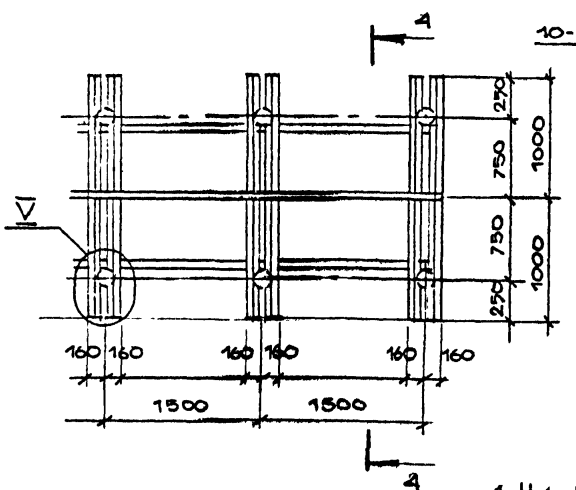

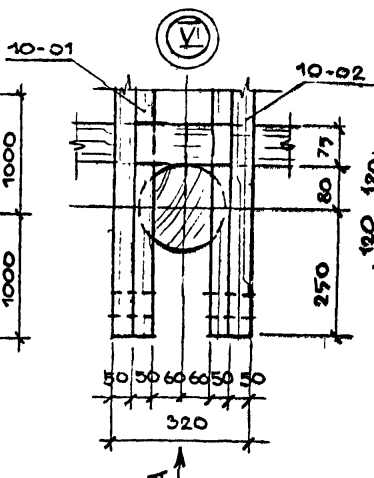

ВИД А

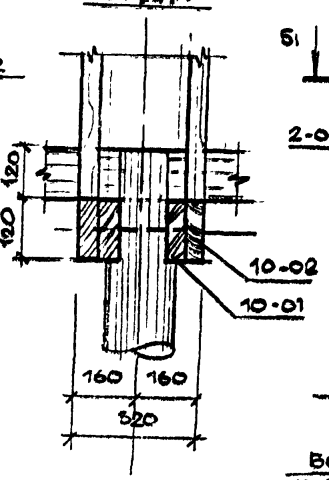

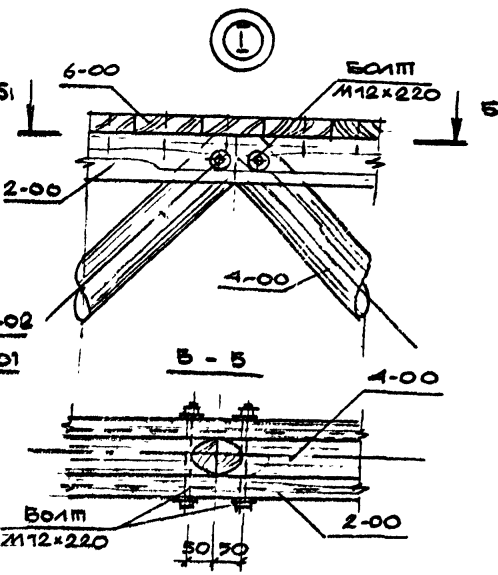

1. На плане каркаса крыши обрешетка условно не показана.

Привязан							
Инв. № подл.	Подпись и дата	Взам. инв. №					
Рук. отд.	Радьев						
Н. контр.	Пащенко						
Гл. конст.	Шепилевский						
Согласовано							

ЛенЗНИИЭП	ГАП	Радьев			Закрытая галерея. Каркас крыши, узлы. Сечения.	320-066.84	АС	Лист 58
	Ст. арх.	Пащенко					

Поз. обозначение	Обозначение	Наименование	Кол.	Масса ед., кг	Примечание
	Закрытая	галерея			
А	Секция	без лестницы	1		
1-00		Стойка ⌀ 160			
		l = 3060			
		ГОСТ 9463-72	2		0.13 м³
2-00		Опорный брус			
		75×100 l = 1600	4		0.06 м³
		ГОСТ 24454-80			
3-00		Опорный брус			
		75×100 l = 1700			
		ГОСТ 24454-80	2		0.03 м³
4-00		Подкос-бревно ⌀100			
		l = 1250 ГОСТ 9463-72	4		0.05 м³
5-00		Ограждение-доска			
		32×200			
		ГОСТ 24454-80, м	6.0		0,04 м³
6-00		Брус 75×100 l = 1300			
		ГОСТ 24454-80	1		0.01 м³
7-00		Брус 50×60 l = 200			
		ГОСТ 24454-80	2		0001 м³
8-00		Настил-доска 32×100			
		ГОСТ 24454-80, м²	28		0.1 м³

Поз. обозначение	Обозначение	Наименование	Кол.	Масса ед., кг	Примечание
9-00	1.13	Деталь МД-1	2	6.12	12.24
10-00		Крыша			
10-01		Доска 50×120			
		l = 2000 ГОСТ 24454-80	3		0.04 м³
10-02		Доска 50×120 l = 1200			
		ГОСТ 24454-80	3		0.022 м³
10-03		Брус 75×120 l = 1660			
		ГОСТ 24454-80	1		0.015 м³
10-04		Доска 50×120			
		l = 300 ГОСТ 24454-80	3		0.006 м³
10-05		Обрешетка			
		Брус 60×40			
		ГОСТ 24454-30, м	16.7		0.004 м³
10-06		Карниз			
		Доска 16×100			
		l = 1660 ГОСТ 24454-80	2		0.006 м³
10-07		Обшивка			
		Доска 16×100			
		ГОСТ 24454-80 м²	4.5		0.07 м³
10-08		Накладка			
		Доска 16×150			
		l = 1660 ГОСТ 24454-80	2		0.008 м³
10-09		Прогон			
		Брус 75×100			

Инв. № подл. | Подпись и дата | Взам. инв. №

Рук. отд. Радеев
Н. контр. Пащенко
Гл. конс. Шепилевская

Согласовано

Привязан

ЛенЗНИИЭП	ГАП	Радеев			Закрытая галерея. Сводная спецификация. (Начало)	320-066.84 — АС
	Ст. арх.	Пащенко				Лист 59

Сводная спецификация

Поз. обозначение	Обозначение	Наименование	Кол.	Масса ед., кг	Примечание
		ℓ = 1660 ГОСТ 24454-80	2		0.03 м³
	Стандартные изделия				
1		Болт М12×240			
		ГОСТ 7798-70*	8		1,9 кг
2		Болт М12×110			
		ГОСТ 7798-70	6		0.7 кг
3		Болт М14×280			
		ГОСТ 7798-70*	8		3.0 кг
4		Болт М12×250			
		ГОСТ 7798-70*	4		1,0 кг
5		Болт М12×220			
		ГОСТ 7798-70*	20		4,3 кг
6		Болт М12×180			
		ГОСТ 7798-70*	20		3,6 кг
7		Гайка М12 ГОСТ 5915-70	58		1,0 кг
8		Гайка М14 ГОСТ 5915-70	4		0.1 кг
9		Шайба 12 11371-78	116		0.8 кг
10		Шайба 14 11371-78	16		0,2 кг
		Фундаменты			
		Бетон М150			
		ГОСТ 25192-82 м³	0,2		

Поз. обозначение	Обозначение	Наименование	Кол.	Масса ед., кг	Примечание
		Песок строит.			
		ГОСТ 8736-77 м³	0.7		
Б	Секция с лестницей				
1-00		Стойка Ø160			
		ℓ = 3060 ГОСТ 9463-72	2		0.13 м³
2-00		Опорный брус			
		75×100 ℓ = 1500			
		ГОСТ 24454-80	4		0.06 м³
3-00		Опорный брус			
		75×100 ℓ = 1700			
		ГОСТ 24454-80	2		0.03 м³
4-00		Подкос			
		Бревно Ø100 ℓ = 1250			
		ГОСТ 9463-72	4		0.05 м³
5-00		Ограждение			
		Доска 32×200			
		ГОСТ 24454-80 м	3.0		0.02 м³
6-00		Брус 75×100 ℓ = 1300			
		ГОСТ 24454-80	1		0.01 м³
7-00		Брус 60×50 ℓ = 200			
		ГОСТ 24454-80	2		0.001 м³

Согласовано

Рук. стд. Радеев
Н. контр. Пащенко
Гл. конст. Шепилевский

Взам. инв. №
Подпись и дата
Инв. № подл.

Привязан

ЛенЗНИИЭП	ГАП	Радеев			Закрытая галерея. Сводная спецификация. (Продолжение)	320-066.84 - АС
	Ст. арх.	Пащенко				Лист 60

Поз. обозначение	Обозначение	Наименование	Кол	Масса ед., кг	Примечание
8-00		Настил - доска			
		32×100			
		ГОСТ 24454-80 , м²	2.8		0.1 м³
9-00	Л. 13	Деталь МД-1	2	6.12	12.24
10-00		Крыша			
10-01		Доска 50×120			
		ℓ=2000			
		ГОСТ 24454-80	3		0.04 м³
10-02		Доска 50×120			
		ℓ=1200			
		ГОСТ 24454-80	3		0.022 м³
10-03		Брус 75×120			
		ℓ=1660			
		ГОСТ 24454-80	1		0.015 м³
10-04		Доска 50×120			
		ℓ=300			
		ГОСТ 24454-80	3		0.006 м³
10-05		Обрешетка			
		Брус 60×40			
		ℓ=1500			
		ГОСТ 24454-80	10		0.004 м³
10-06		Доска 16×100			
		ℓ=1500			

Поз. обозначение	Обозначение	Наименование	Кол	Масса ед., кг	Примечание
		ГОСТ 24454-80	2		0.006 м³
10-07		Обшивка			
		Доска 16×100			
		ℓ=1300			
		ГОСТ 24454-80 м²	4.5		0.07 м³
10-08		Накладка			
		Доска 16×150			
		ℓ=1500			
		ГОСТ 24454-80	2		0.008 м³
10-09		Прогон			
		Брус 75×100			
		ℓ=1500			
		ГОСТ 24454-80	1		0.03 м³
11-00		Лестница	1		
11-01		Стойка			
		Бревно ⌀120			
		ℓ=1120			
		ГОСТ 24454-80	2		0.026 м³
11-02		Доска 32×200			
		ℓ=2350			
		ГОСТ 24454-80	4		0.06 м³
11-03		Косоур - доска			
		40×250 ℓ=2350			

Согласовано

Рукотд. Радеев

Н. контр. Пащенко

Гл. конст. Шепилевский

Взам. инв. №

Подпись и дата

Инв. № подл.

Привязан

ЛенЗНИИЭП	ГАП	Радеев			Закрытая галерея. Сводная спецификация. (продолжение)
	Ст. арх.	Пащенко			

320-066.84 — АС

Лист 61

Поз. обозначение	Обозначение	Наименование	Кол	Масса ед., т	Примечание
		ГОСТ 24454-80	2		0.05 м³
11-04		Ступень			
		Доска 40×150, ℓ=1340			
		ГОСТ 24454-80	12		0.1 м³
11-05		Брус 50×75, ℓ=1340			
		ГОСТ 24454-80	6		0.03 м³
11-06		Доска 40×250			
		ℓ=280			
		ГОСТ 24454-80	12		0.034 м³
11-07		Доска 40×120 ℓ=300			
		ГОСТ 24454-80	2		0.001 м³
11-08		Стойка 40×60			
		ℓ=1000			
		ГОСТ 24454-80	2		0.005 м³
9-00	1.15	Деталь МД-1	2	6.12	12.24 кг
	Стандартные изделия				
1		Болт М12×240			
		ГОСТ 7798-70	8		1.9 кг
2		Болт М12×110			
		ГОСТ 7798-70	6		0.7 кг
3		Болт М14×280			
		ГОСТ 7798-70*	8		3.0 кг
4		Болт М12×250			

Поз. обозначение	Обозначение	Наименование	Кол	Масса ед., т	Примечание
		ГОСТ 7798-70	4		1.0 кг
5		Болт М12×220			
		ГОСТ 7798-70	20		4.3 кг
6		Болт М12×180			
		ГОСТ 7798-70	20		3.6 кг
7		Болт М12×140			
		ГОСТ 7798-70	8		1.2 кг
8		Гайка М12			
		ГОСТ 5915-70	66		1.1 кг
9		Гайка М14			
		ГОСТ 5915-70	8		0.2 кг
10		Шайба 12			
		ГОСТ 11371-78	132		0.83 кг
11		Шайба 14			
		ГОСТ 11371-78	32		0.4 кг
		Фундаменты			
		Бетон М150			
		ГОСТ 25192-82 м³	0.4		
		Песок строит.			
		ГОСТ 8736-77 м³	1.4		

Согласовано

Инв. № подл. | Подпись и дата | Взам. инв. №

Пункт | Радеев | Пащенко | Шепилевский

Привязан

ЛенЗНИИЭП | ГАП Радеев | Ст. арх. Пащенко | Закрытая галерея. Сводная спецификация. (Окончание) | 320-066.84 | - АС | Лист 62

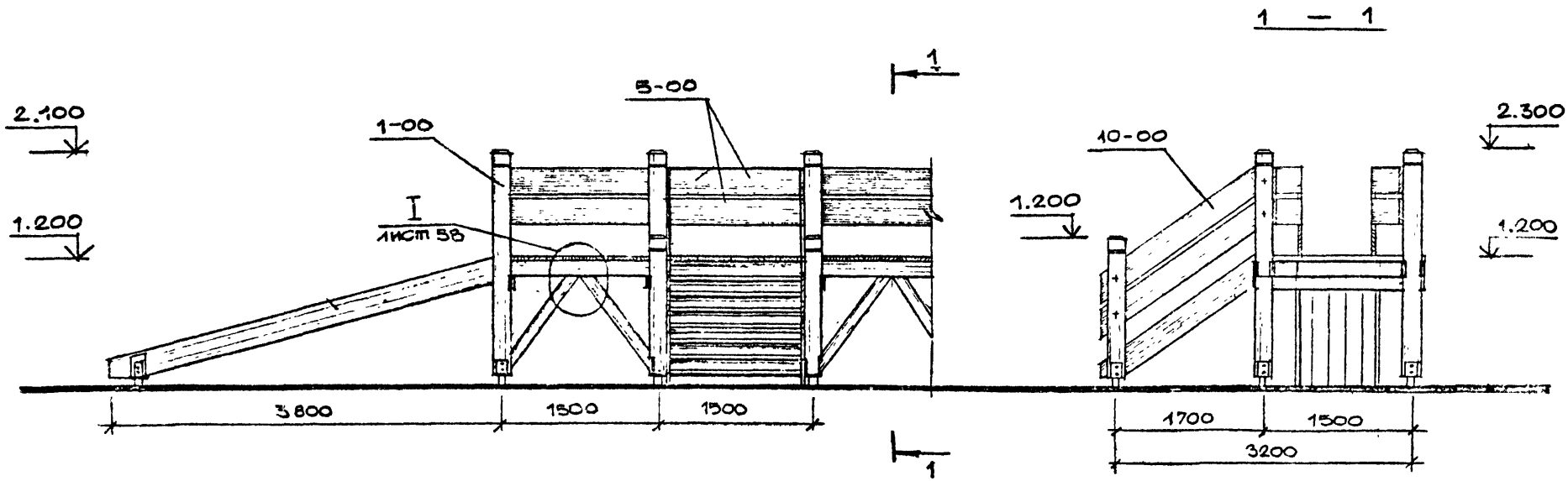

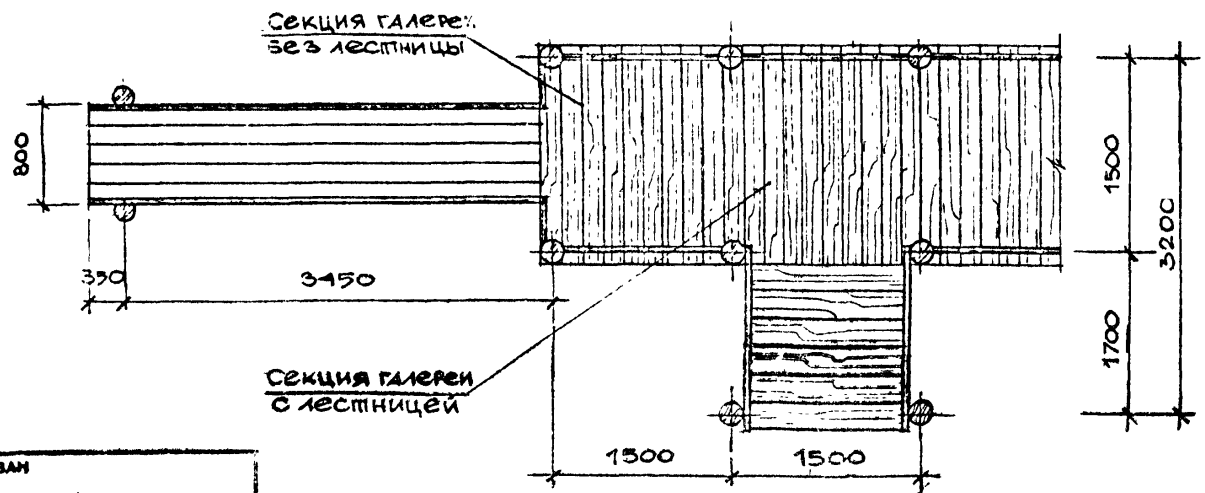

На чертеже показан фрагмент открытой галереи в сочетании с катальной горкой. Галерея монтируется из двух видов секций – с лестницей и без лестницы. На игровых площадках галерея самостоятельно, как правило, не применяется, а компонуется с игровыми башнями, цепным мостом" тип I, декоративными воротами тип II и катальной горкой. Конструкция элементов аналогична закрытой галерее.

Рук. отд.	Радеев					
Н. контр.	Пащенко					
Гл. конст.	Шепилевская					
Инв. № подл.	Подпись и дата	Взам. инв. №				

Привязан

ЛенЗНИИЭП	ГАП	Радеев		Открытая галерея с катальной горкой. Общий вид. План. Разрез 1–1.	320-066.84	– АС
	Ст. арх.	Пащенко				Лист 63
	Техник	Ермакова				

Зеркальный инв. № ВЕРНО. Зав. канц. г. Ленин
СОГЛАСОВАНО

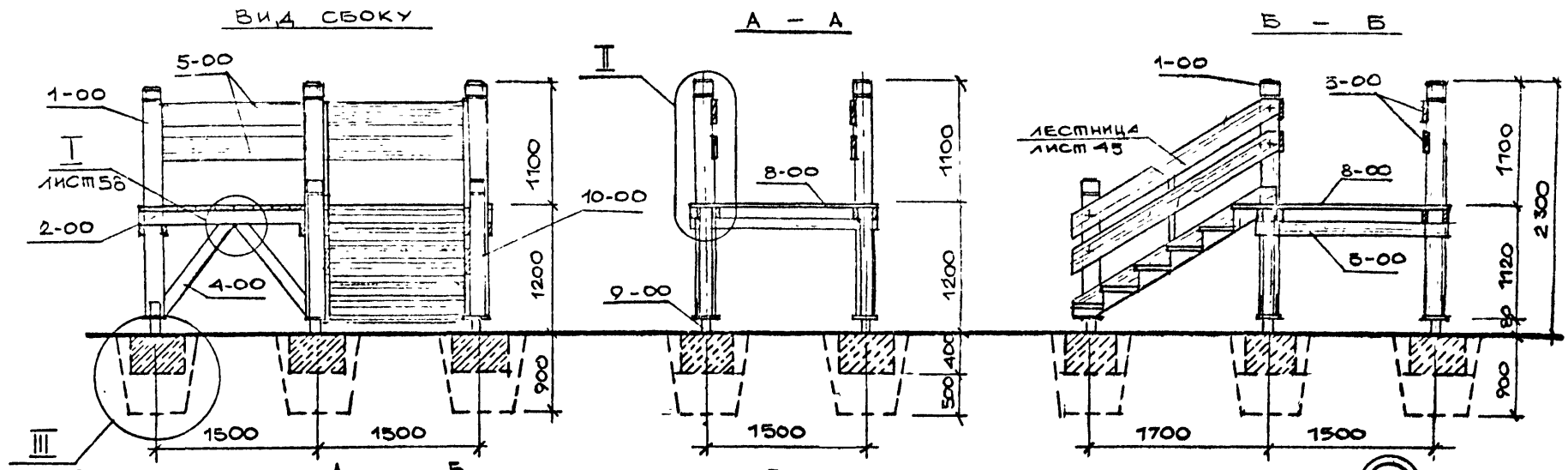

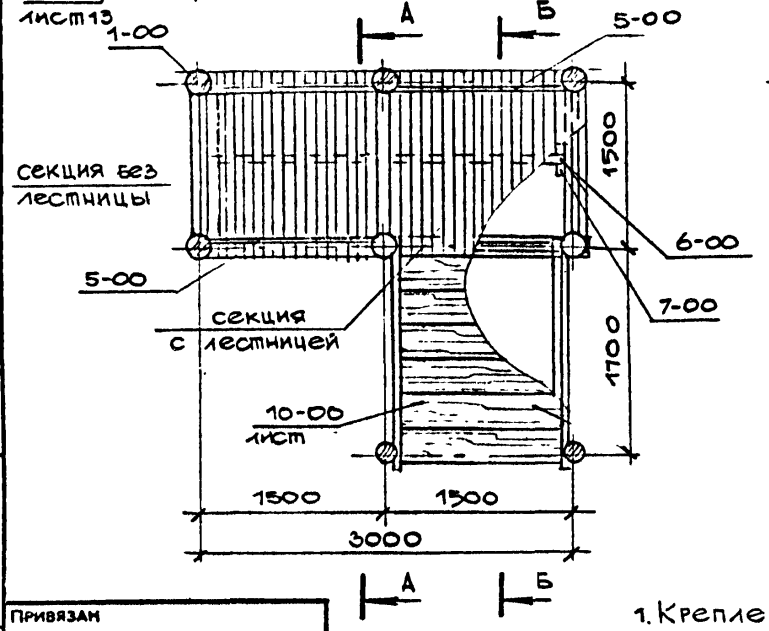

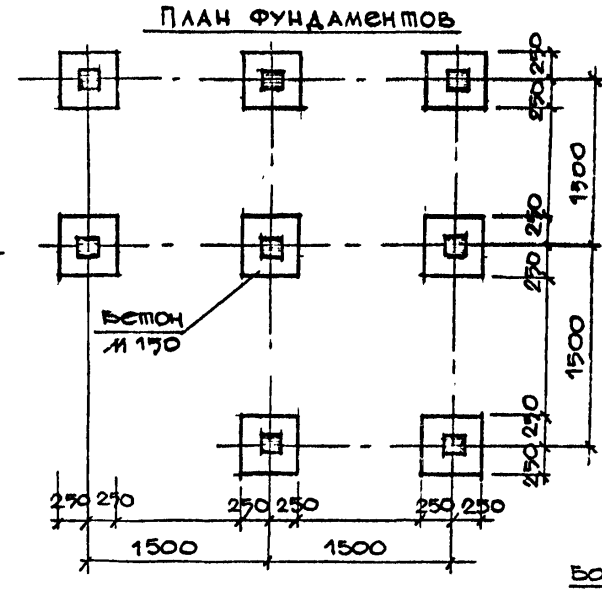

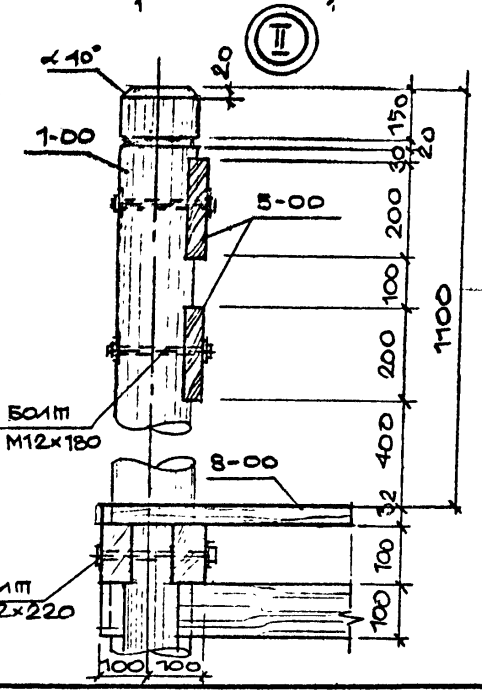

1. Крепление бруса (поз. 6-00) см. сеч. 1-1 лист 16

Привязан

Инв.№ подл. | Подпись и дата | Взам. инв. №

Рук. отд. Радеев | Н. контр. Пащенко | Гл. конст. Шепилевский

СОГЛАСОВАНО

ГАП	Радеев		1.84
Ст. арх.	Пащенко		1.84

ЛенЗНИИЭП

Открытая галерея. Вид сбоку. План. Сечения А-А, Б-Б. Узел II План фундаментов.

320-066.84 – АС

Лист 64

Поз. обозначение	Обозначение	Наименование	Кол	Масса ед., кг	Примечание
		Открытая галерея			
А		Секция без лестницы			
1-00		Стойка ф160			
		l=2220			
		ГОСТ 9463-72	2		0.11м³
2-00		Опорный брус			
		75×100. l=1600			
		ГОСТ 24454-80	4		0.06м³
3-00		Опорный брус			
		75×100 l=1700			
		ГОСТ 24454-80	2		0.03м³
4-00		Подкос, бревно			
		ф100 l=1250			
		ГОСТ 9463-75	4		0.05м³
5-00		Ограждение			
		доска 32×200			
		ГОСТ 24454-80 м	60		0.042м³
6-00		Брус 75×100 l=1300			
		ГОСТ 24454-80	1		0,01м³
7-00		Брус 60×50 l=200			
		ГОСТ 24454-80	2		0,001м³
8-00		Настил, доска			
		32×100			
		ГОСТ 24454-80 м²	28		0.1м³
9-00		Деталь МД-1	2	6.12	12.21
		Стандартные изделия			
1		Болт М12×110			
		ГОСТ 7798-70	6		0.7кг
2		Болт М12×220			
		ГОСТ 7798-70	20		1.3кг
3		Болт М14×280			
		ГОСТ 7798-70	4		2.0кг
4		Болт М12×180			
		ГОСТ 7798-70	20		3.6кг
5		Гайка М12			
		ГОСТ 5915-70	46		0.9кг
6		Гайка М14			
		ГОСТ 5915-70	4		0.1кг
7		Шайба 12			
		ГОСТ 11371-77	92		0.7кг
8		Шайба 14			
		ГОСТ 11371-77	8		0.1кг
		Фундаменты			
		Бетон М150			

СОГЛАСОВАНО

Рук.отд. Радеев
Н.контр. Пащенко
Гл.конст. Шепелев

Инв.№ подл. | Подпись и дата | Взам.инв.№

Привязан

ЛенЗНИИЭП

ГАП	Радеев		
Ст.арх.	Пащенко		

Открытая галерея. Сводная спецификация. (Начало).

320-066.84 – АС

Лист 65

Поз. обозначение	Обозначение	Наименование	Кол	Масса ед., кг	Примечание
		ГОСТ 25192-82 м³	0.2		
		песок строит.			
		ГОСТ 8736-77 м³	0.7		
Б	Секция	с лестницей			
1-00		Стойка ⌀160			
		ℓ=2220			
		ГОСТ 9463-72	2		0.11 м³
2-00		Опорный брус			
		75×100, ℓ=1500			
		ГОСТ 24454-80	4		0,06 м³
3-00		Опорный брус			
		75×100, ℓ=1700			
		ГОСТ 24454-80	2		0.03 м³
4-00		Подкос			
		Бревно ⌀100			
		ℓ=1250 мм			
		ГОСТ 9463-72	4		0.05 м³
5-00		Ограждение			
		доска 32×200			
		ГОСТ 24454-80 м	3.0		0.02 м³
6-00		Брус 75×100			
		ℓ= 1300			

Поз. обозначение	Обозначение	Наименование	Кол	Масса ед., кг	Примечание
		ГОСТ 24454-80	1		0.01 м³
7-00		Брус 60×50			
		ℓ= 200			
		ГОСТ 24454-80	2		0.001 м³
8-00		Настил			
		доска 32×100			
		ГОСТ 24454-80 м²	2.8		0.1 м³
9-00	лист 13.	деталь МД-1	2	6.12	12.24
10-00		Лестница			
10-01		Стойка			
		Бревно ⌀120			
		ℓ=1120			
		ГОСТ 24454-80	2		0.026 м³
10-02		Ограждение			
		доска 32×200			
		ℓ= 2350			
		ГОСТ 24454-80	4		0.06 м³
10-03		Косоур			
		доска 40×250			
		ℓ= 2350			
		ГОСТ 24454-80	2		0.05 м³
10-04		Ступень			
		доска 40×150			

Согласовано

Рук. отд. Радеев
Н. контр. Пащенко
Гл. конст. Шепилевская

Взам. инв. №

Подпись и дата

Инв. № подл.

Привязан

ЛенЗНИИЭП

ГАП	Радеев		
Ст. арх.	Пащенко		

Открытая галерея. Сводная спецификация. (продолжение).

320-066.84 — АС

Лист 66

Поз. обозначение	Обозначение	Наименование	Кол.	Масса ед., кг	Примечание
		l=1340			
		ГОСТ 24454-80	12		0.1 $м^3$
10-05		БРУС 50×75 l=1340			
		ГОСТ 24454-80	6		0.03 $м^3$
10-06		ДОСКА 40×250			
		l=280			
		ГОСТ 24454-80	12		0.034 $м^3$
10-07		ДОСКА 40×120 l=300			
		ГОСТ 24454-80	2		0.001 $м^3$
10-08		СТОЙКА 40×60			
		l=1000			
		ГОСТ 24454-80	2		0.005 $м^3$
9-00		ДЕТАЛЬ МД-1	2	6.12	24.24 кг
		Стандартные изделия			
1		БОЛТ М12×110			
		ГОСТ 7798-70*	6		0.7 кг
2		БОЛТ М14×280			
		ГОСТ 7798-70*	8		3.0 кг
3		БОЛТ М12×220			
		ГОСТ 7798-70*	20		4.5 кг
4		БОЛТ М12×180			
		ГОСТ 7798-70*	20		3.6 кг
5		БОЛТ М12×140			

Поз. обозначение	Обозначение	Наименование	Кол.	Масса ед., кг	Примечание
		ГОСТ 7798-70*	8		1.2 кг
		ГАЙКА М12			
		ГОСТ 5915-70	62		1.1 кг
		ГАЙКА М14			
		ГОСТ 5915-70	8		0.2 кг
		ШАЙБА 12			
		ГОСТ 11371-78	124		0.8 кг
		ШАЙБА 14			
		ГОСТ 11371-78	16		0.2 кг
		Фундаменты			
		БЕТОН М150			
		ГОСТ 25192-82, $м^3$	0.4		
		ПЕСОК СТРОИТ.			
		ГОСТ 8736-77 $м^3$	1.4		

Инв № подл. | Подпись и дата | Взам. инв №

Рук. отд. Радеев | Н. контр. Пащенко | Гл. конст. Шепилевская

СОГЛАСОВАНО

Привязан

ЛенЗНИИЭП | ГАП Радеев | Ст. арх. Пащенко | Открытая галерея. Сводная спецификация (окончание). | 320-066.84 | АС | Лист 67

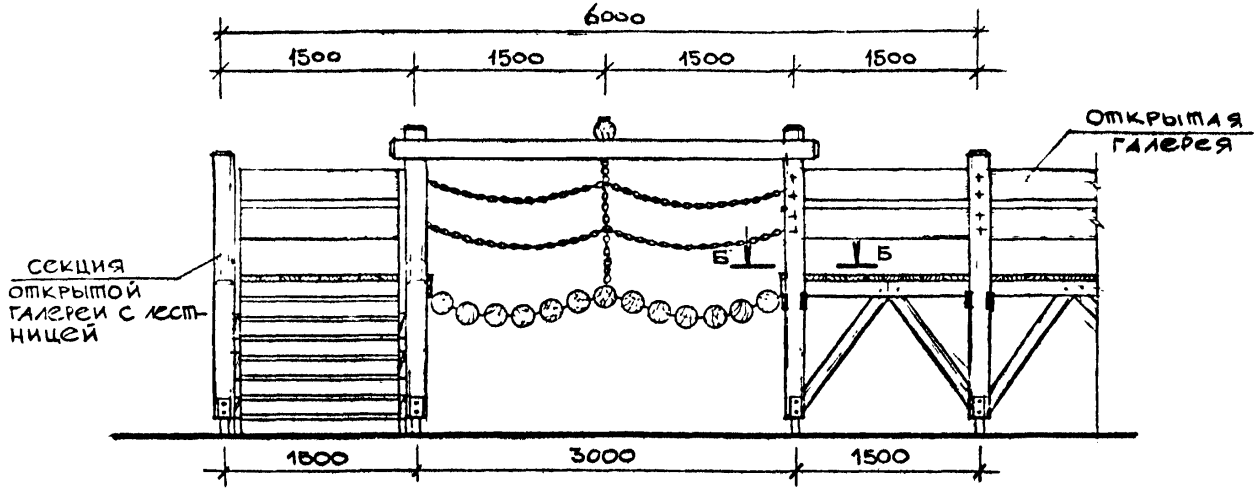

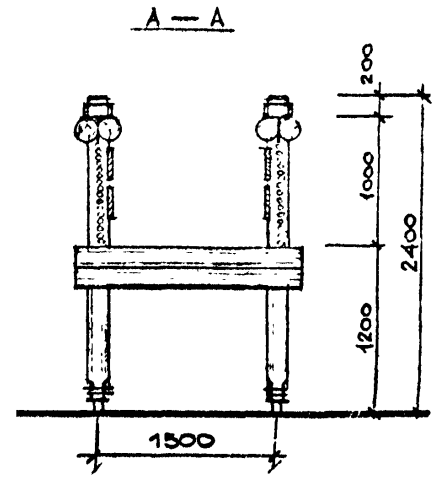

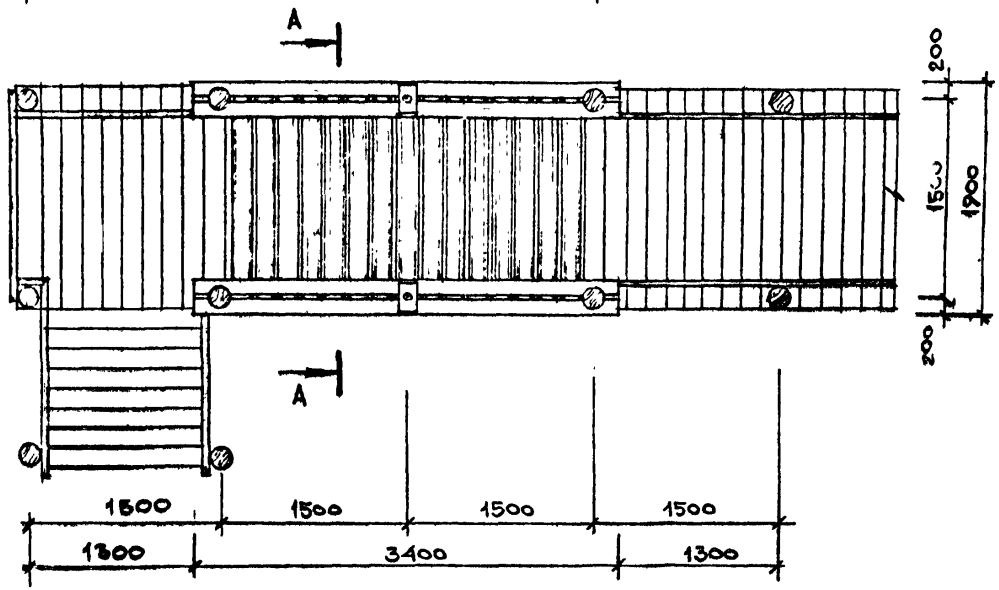

„Цепной мост" изготавливается из бревен ∅ 100 мм и подвешивается на цепях к стойкам открытой галереи и к спаренным балкам (бревна ∅ 120 мм), опирающимся на стойки галереи. Балки являются также перилами моста. Соединение бревен на врубке и болтах. Настил и ограждение галереи – доски толщиной 32 мм. На данном листе „цепной мост" показан вместе с участком открытой галереи. Чертежи моста разработаны на листах 69-71. Сечение Б-Б см. лист 69.

СОГЛАСОВАНО

Инв.№ подл. | Подпись и дата | Взам. инв.№

Привязан

ЛенЗНИИЭП	ГАП	Радеев		1.84	„Цепной мост" тип I с участком открытой галереи. Общий вид. План. Разрез 1-1
	Ст. арх.	Пащенко		1.84	
	Техник	Ермакова		1.84	

320-066.84 АС Лист 68

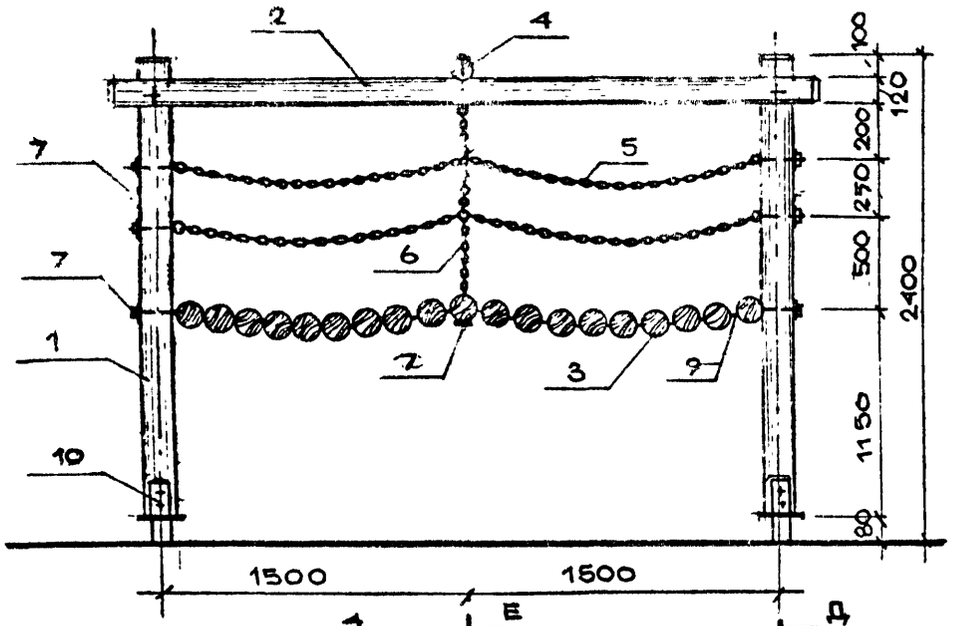

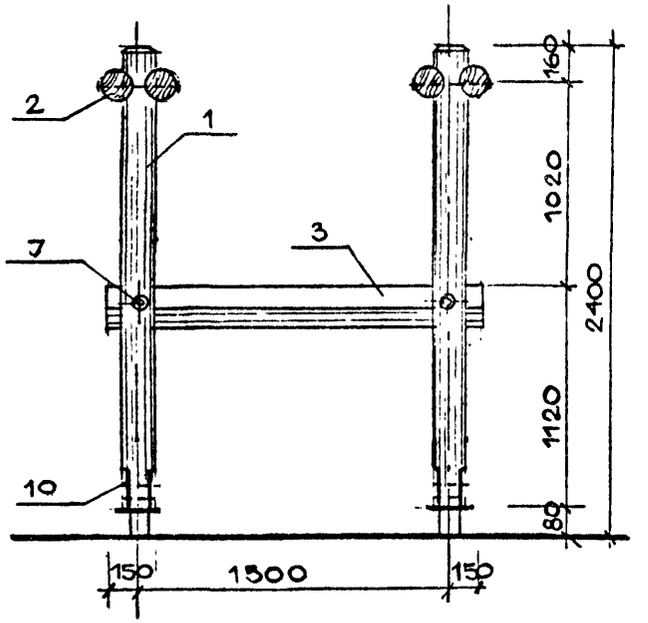

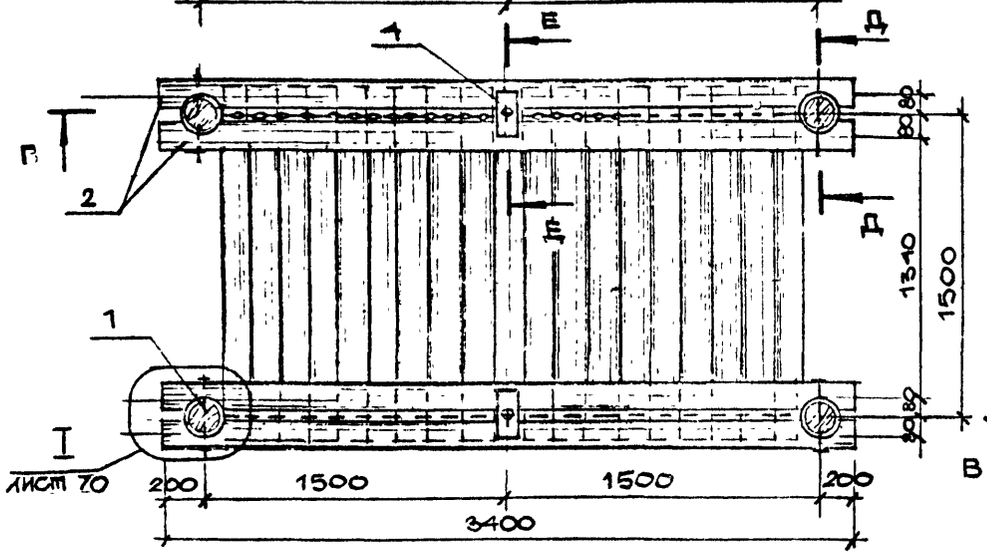

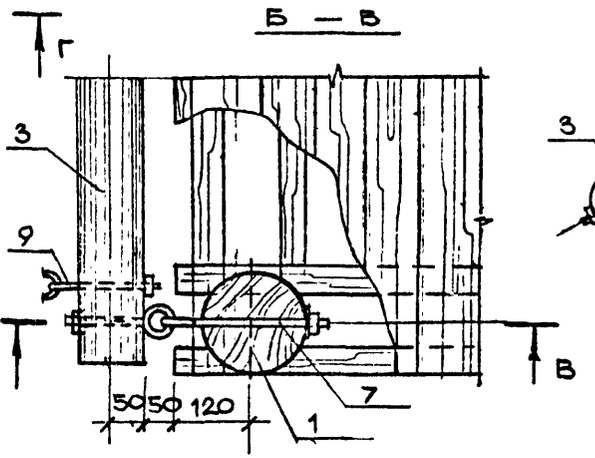

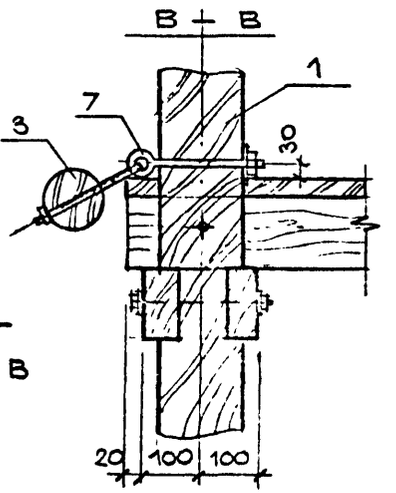

Сечения Г-Г, Д-Д, Е-Е см. лист 70.

Привязан

ЛенЗНИИЭП	ГАП	Радеев			Цепной мост тип I Общие виды План. Сечения Б-В, В-В	320-066.84 — АС
	Ст. арх.	Пащенко				69

Согласовано

Рук. отд.	Радеев	
Н. контр.	Пащенко	
ГД КСиС	Шевилевская	

Инв. № подл. | Подпись и дата | Взам. инв. №

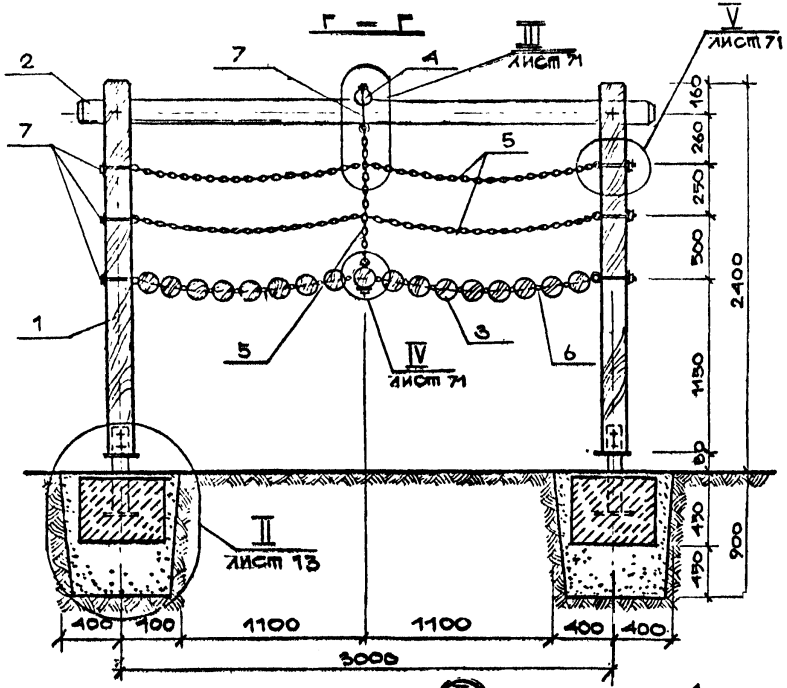

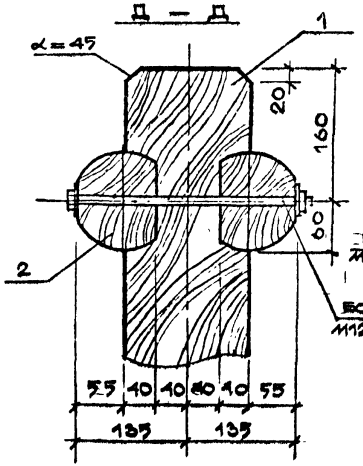

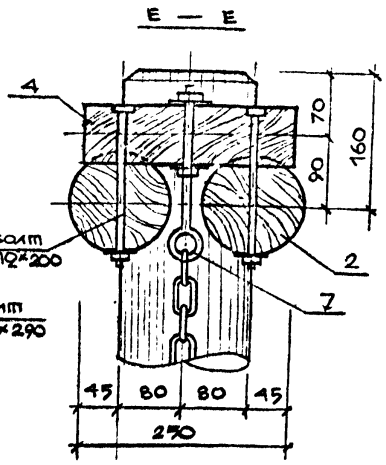

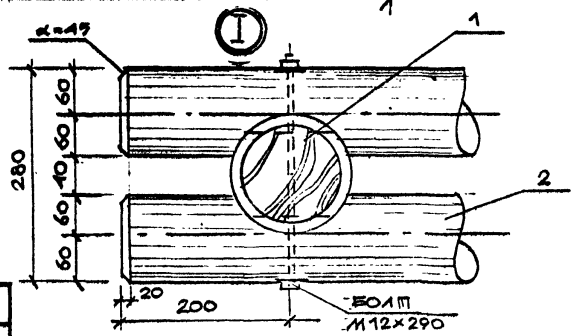

План фундаментов

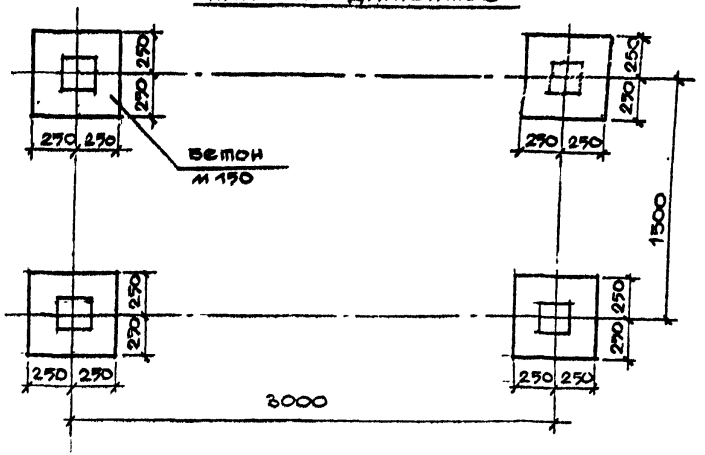

СОГЛАСОВАНО

Рукота
Радеев
И.контр
Павленко
Гл.конст
Шепилевский

Инв.№ подл. | Подпись и дата | Взам. инв.№

ПРИВЯЗАН

ЛенЗНИИЭП

ГАП	Радеев		
Ст. арх	Пащенко		

Цепной мост тип I
Сечения Г-Г, Д-Д, Е-Е,
узел I. План фундаментов.

320-066.84 — АС

Лист 70

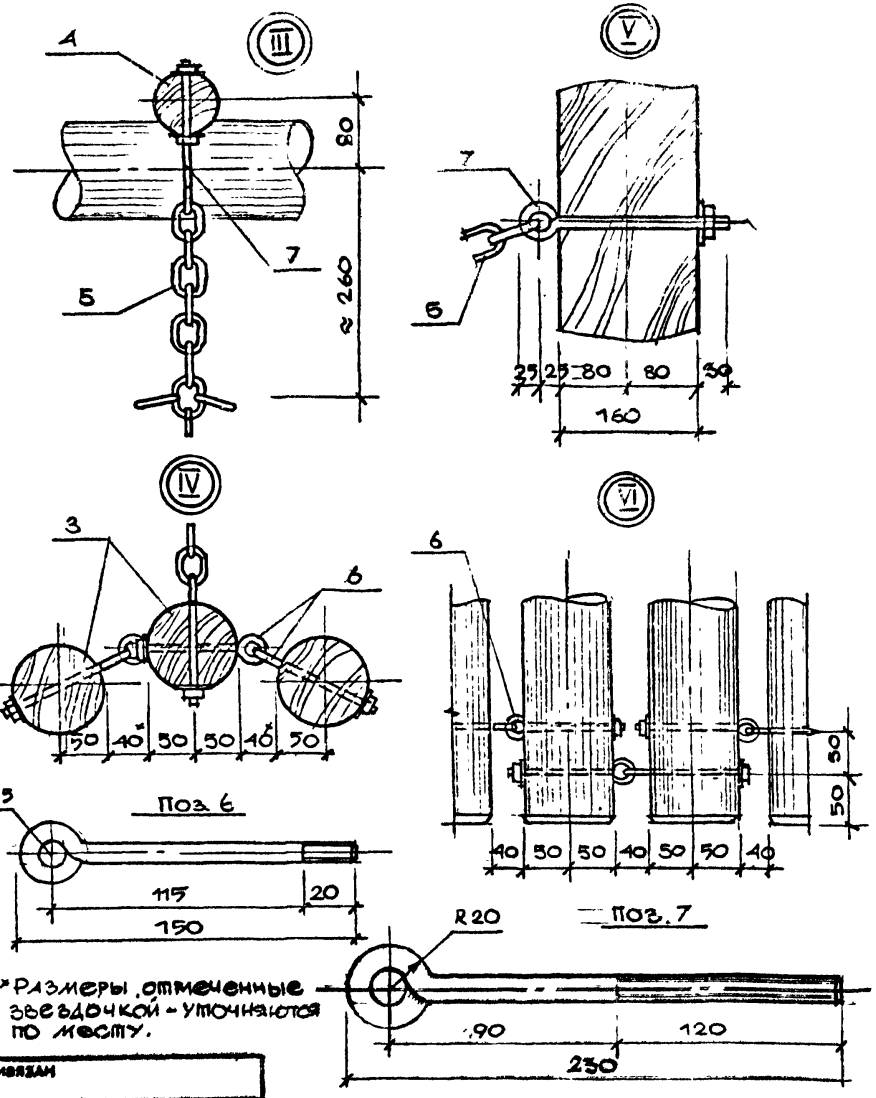

*Размеры, отмеченные звездочкой - уточняются по месту.

Поз. обозначение	Обозначение	Наименование	Кол.	Масса ед., кг	Примечание
		Цепной мост тип I			72
1		Стойка Ø160, l=2320			
		ГОСТ 9463 - 72	4		0.2 м³
2		Бревно Ø120 l=3400			
		ГОСТ 9463-72	4		0.16 м³
3		Бревно Ø100 l=1800			
		ГОСТ 9463-72	22		0.31 м³
4		Бревно Ø100 l=250			
		ГОСТ 9463-72	2		0.004 м³
5		Цепь А1-6×18 = l=15.6 м			
		ГОСТ 2319-81	1		19.6 кг
6		Шпилька Ø8 l=150	90	0.08	см. черт.
7		Шпилька Ø12 l=230	14	0.3	см. черт.
8		Болт М12×200			
		ГОСТ 7798-70	4		0.8 кг
9		Болт М12×300			
		ГОСТ 7798-70	4		1.6 кг
10		Болт М12×110			
		ГОСТ 7798-70	8		0.92 кг
12		Гайка М12 ГОСТ 5917-70	30		0.47 кг
13		Гайка М 8 ГОСТ 5917-70	90		1.1 кг
14		Шайба 8 ГОСТ 11371-78	90		0.4 кг
15		Шайба 12 ГОСТ 11371-78	30		0.2 кг
		Фундаменты			
		Бетон М150 м³	0.4		
		Песок м³	1.4		

ВЕРНО
Зав. канц. ... г. Ленинград

СОГЛАСОВАНО

Рук. отд.	Радеев		
Н. контр.	Пащенко		
Ст. конс.	Шепилевская		

Инв. № подл. | Подпись и дата | Взам. инв. №

Привязан

ЛенЗНИИЭП

ГАП	Радеев		
Ст. арх.	Пащенко		

Цепной мост тип I. Узлы III + VI. Детали. Сводная спецификация.

320-066.84 — АС

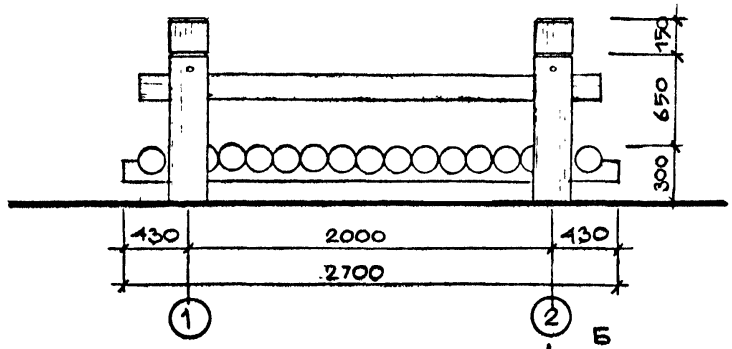

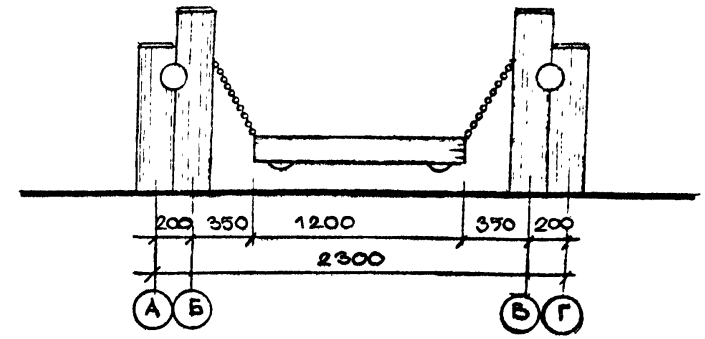

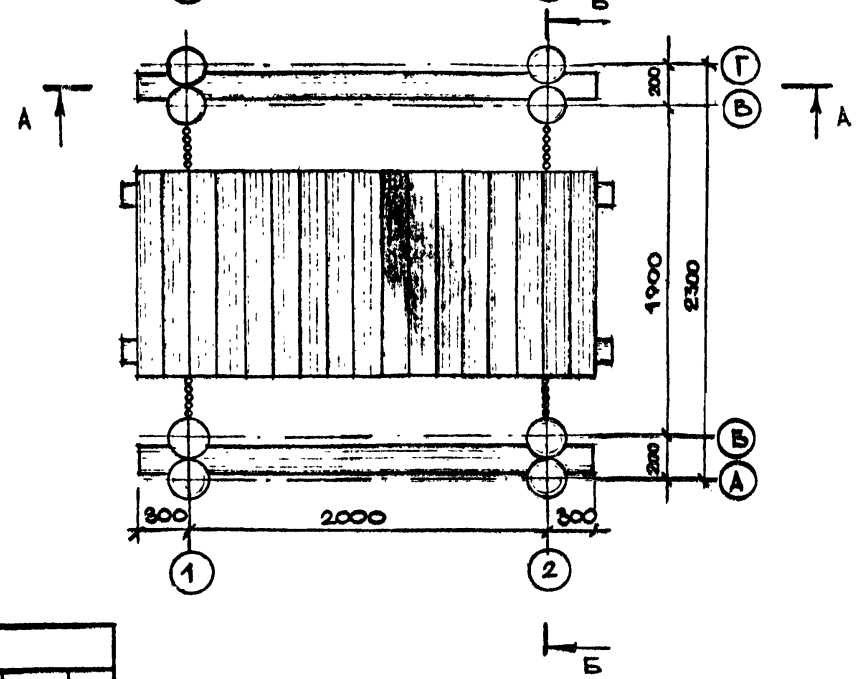

1. Игровая установка „Цепной мост" тип II изготовляется из бревен диаметром 120÷200 мм. Фундаменты под стойки - бетонные. Подвеска „моста" - на металлических цепях. Соединение элементов - на врубке, скобами и болтовые. „Мост" может размещаться отдельно или в комплексе с другими элементами.
2. Сечения А-А и Б-Б см. лист 74

СОГЛАСОВАНО

Рук. отд.	Радеев	
Н. контр.	Пащенко	
Гл. конст.	Шелиевский	

Взам. инв. № | Подпись и дата | Инв. № подл.

Привязан

ЛенЗНИИЭП	ГАП	Радеев		Цепной мост тип II Общие виды.	320-066.84 - АС	Лист 72
	Ст. арх.	Пащенко				

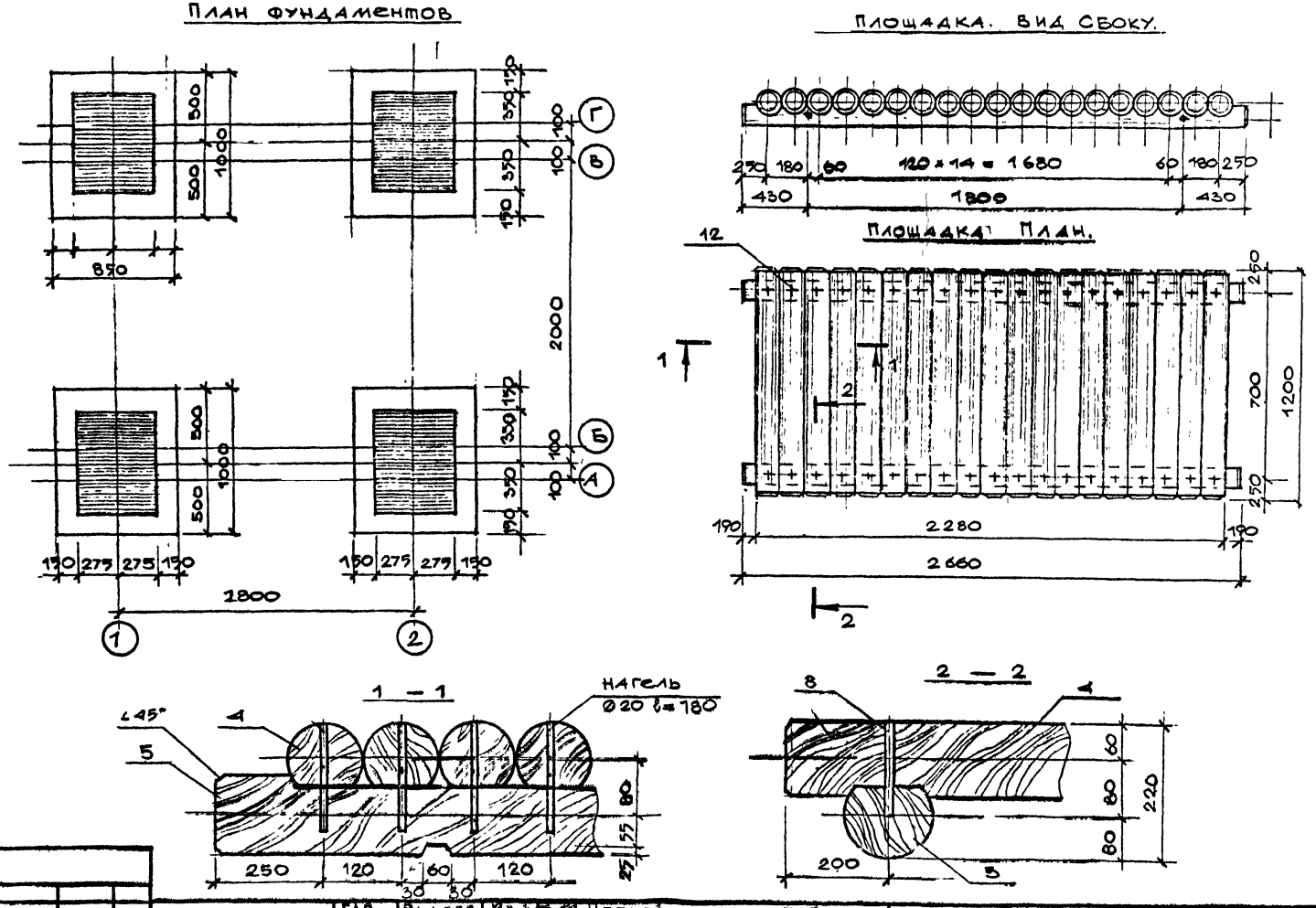

ЛенЗНИИЭП	ГАП	Радеев		"Цепной мост" тип II. План фундаментов. Площадка. Сечения 1-1, 2-2.	320-066.84 — АС
	Ст. арх.	Пащенко			75

Инв.№ подл. | Подпись и дата | Взам. инв.№ | Рук.отд. Радеев | Н.контр. Пащенко | Гл.конс. Шепилевский | Согласовано

Верно. Зав. инв. г. Ленинград

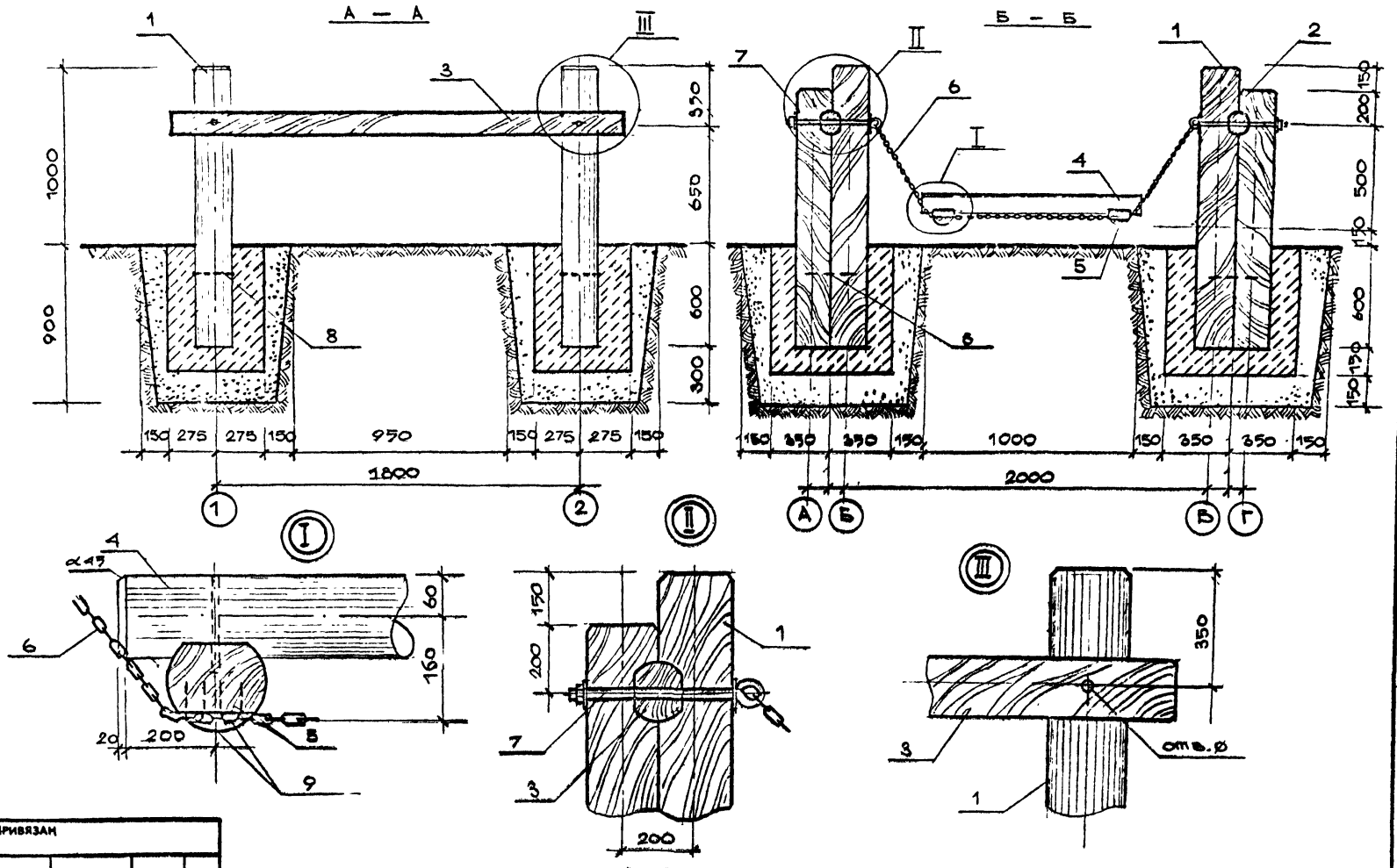

Рук отд.	Радеев					
Н. конт.	Лащенко					
Гл. конст.	Шепилевский					

СОГЛАСОВАНО

Инв № подл. | Подпись и дата | Взам. инв №

ПРИВЯЗАН

ЛенЗНИИЭП	ГАП	Радеев			„Цепной мост" тип II. Сечения А-А, Б-Б. Узлы I, II, III.	320-066,84 - АС	Лист 74
	Ст. арх.	Лащенко				

ВЕРНО
Зак. авт. 1441/2
г. Ленинград

СОГЛАСОВАНО
Рук. отд. РАДЕЕВ
Н. конт. ПАШЕНКО
Гл. конст. ШЕРШНЕВ

Поз. 4

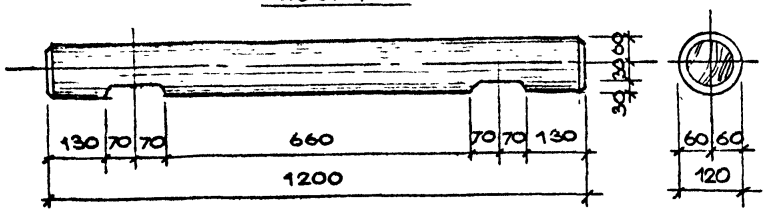

Поз. 5

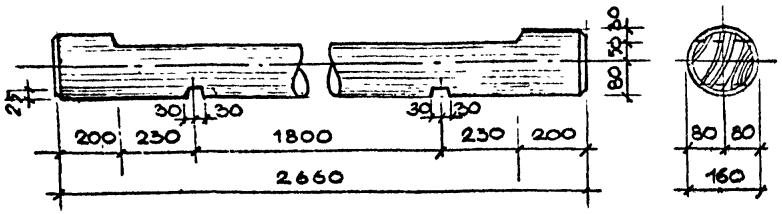

Поз. 7

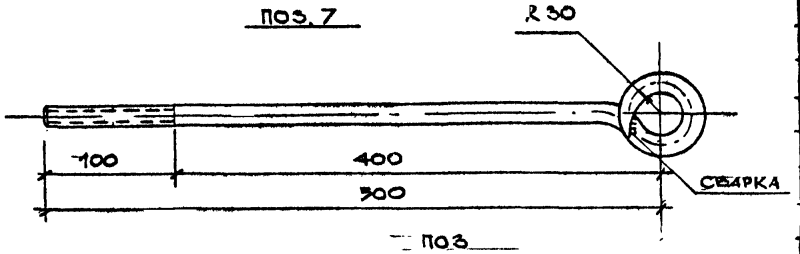

Поз

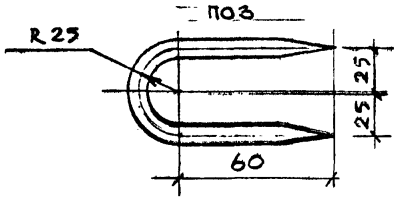

Поз. обозначение	Обозначение	Наименование	Кол.	Масса ед., т	Примечание
		Цепной мост			
1		Стойка - бревно			
		ф200 ℓ=1600 ГОСТ	4		0.2 м³
2		Стойка - бревно ф200			
		ℓ=1450 ГОСТ 9463-72	4		0.19 м³
3		Бревно ф160 ℓ=2500			
		ГОСТ 9463-72	2		0.1 м³
4		Бревно ф120 ℓ=1200			
		ГОСТ 9463-72	19		0.81 м³
5		Бревно ф160 ℓ=2700			
		ГОСТ 9463-72	2		0.11 м³
6		Цепь ф 7 мм			
		ℓ=2600 ГОСТ 13326-67	2	5.3.	10.6 кг
7		Шпилька ф18 ℓ=660	4	1.6	инд. изг.
8		Скоба ф10 ℓ=350			
		ГОСТ 2590-71	8	0.25	2.0 кг
9		Скоба ф6 ℓ=200	8	0.07	инд. изг.
10		Гайка М18 ГОСТ 5915-70	4		0.19 кг
11		Шайба 18 ГОСТ 11371-78	8		0.11 кг
12		Нагель ф20 ℓ=180			
		ГОСТ 8486-66	80		0.002 м³
		Фундаменты			
		Бетон М 150 м³	1.3		
		Песок м³	0.7		

Привязан

Инв. № подл. | Подпись и дата | Взам. инв. №

ЛенЗНИИЭП	ГАП	РАДЕЕВ		"Цепной" мост тип II. Детали	320-066.84 — АС	Лист 75
	Ст. арх.	ПАШЕНКО		Сводная спецификация.		

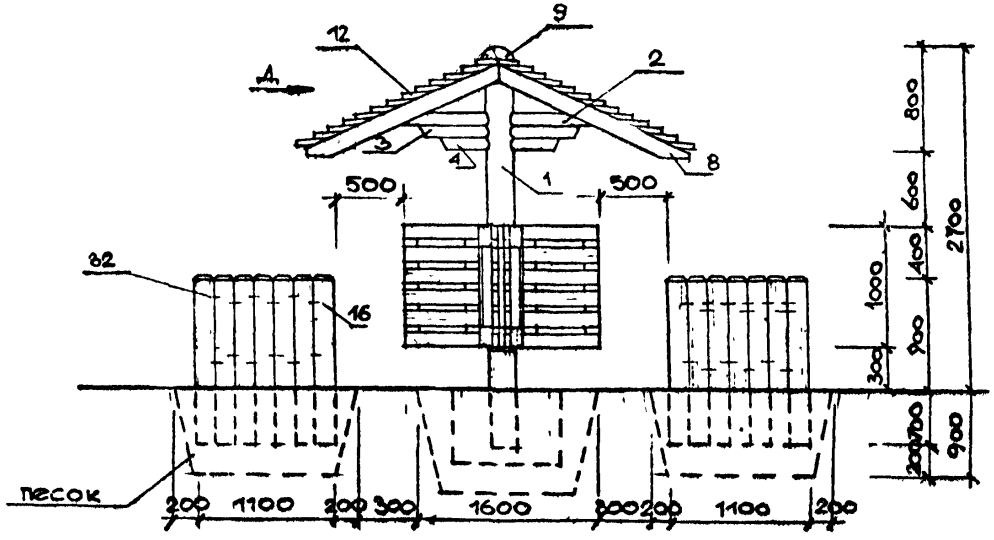

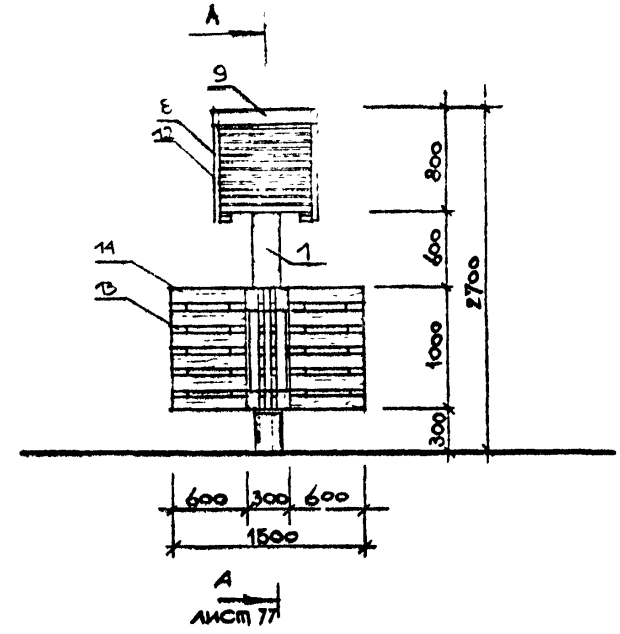

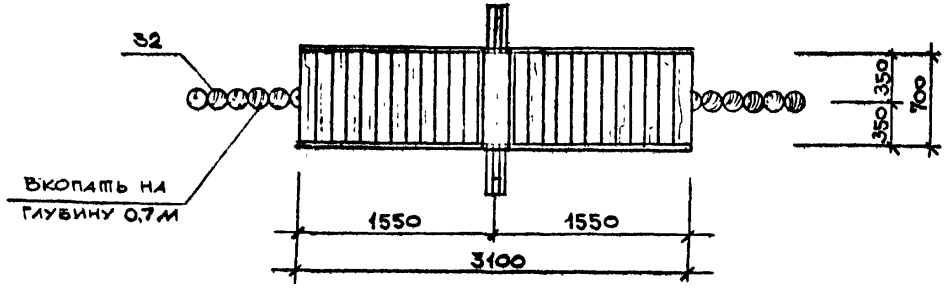

Декоративные ворота выполняются из бревен различных диаметров: от 90 до 180 мм. На центральной стойке, изготавливаемой из бревна и отрезков металлических труб, навешена „вертушка", выполняемая из доски толщиной 30 мм.
Фундамент стойки - бетонный, бревна ограждения вкапываются в песок и соединяются металлическими скобами. Размеры ямы 1,5×0,6×0,9 м. Концы бревен предварительно обмазываются битумом.

Инв № подл.	Подпись и дата	Взам. инв №	Рук. отд.	Радеев		Согласовано
			Н. контр.	Пащенко		
			Гл. конст.	Шепилевск		

Привязан

ЛенЗНИИЭП	ГАП	Радеев		Декоративные ворота тип I. Общие виды.	320-066.84	АС
	Ст. арх.	Пащенко				Лист 75
	Арх.	Зверева				

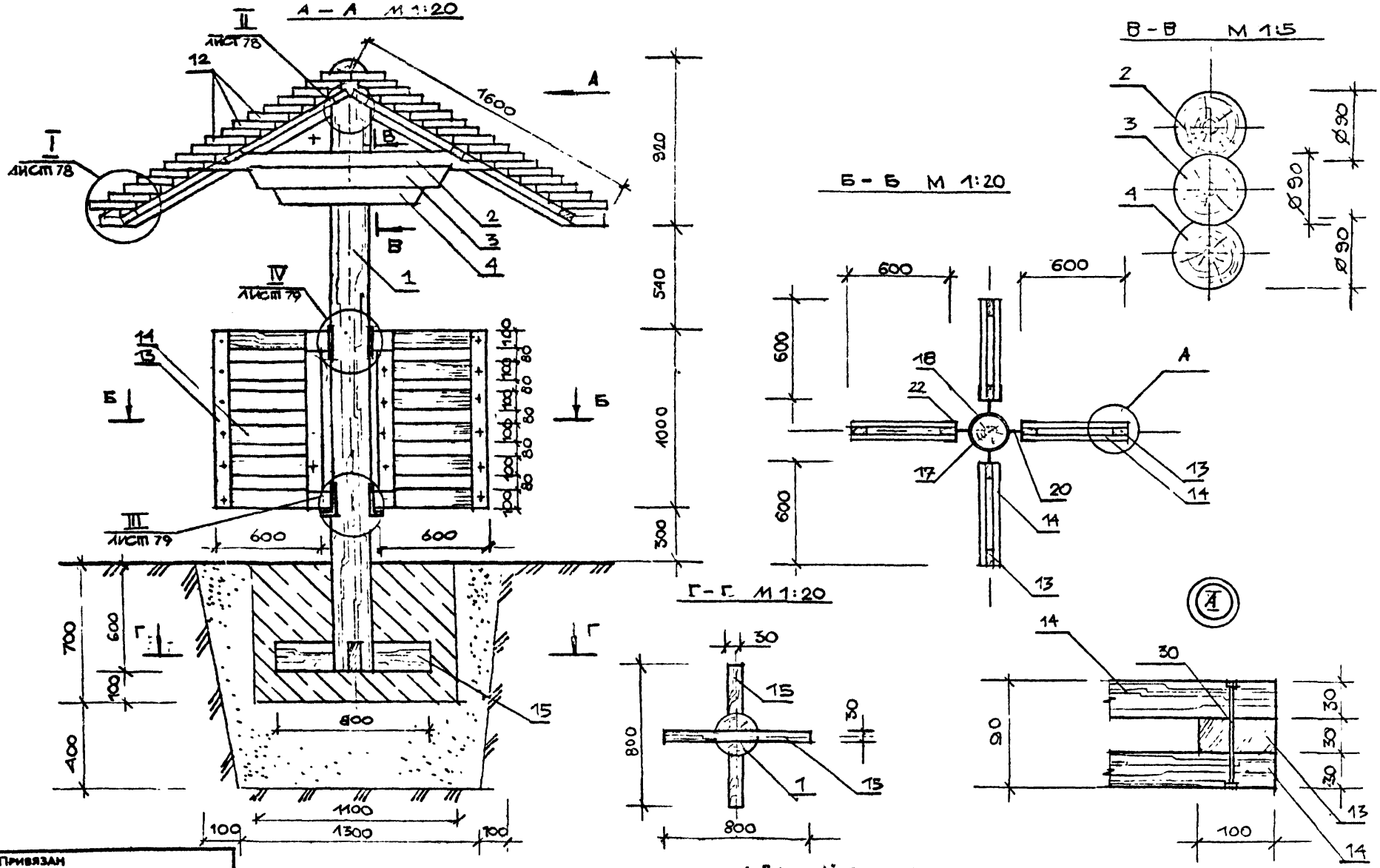

1. Вид „А" см на листе 78

Привязан

Инв № подл. | Подпись и дата | Взам. инв. №

Рук. отд.	Радеев		
Н. контр.	Пащенко		
Гл. конст.	Шепилевский		

СОГЛАСОВАНО

ГАП	Радеев		
Ст. арх.	Пащенко		
Арх.	Зверев		

ЛенЗНИИЭП

Декоративные ворота тип I
Сечения А-А, Б-Б, В-В, Г-Г. Узел „А".

320-066.84 АС

Лист 77

Крыша ворот. рама Р-1

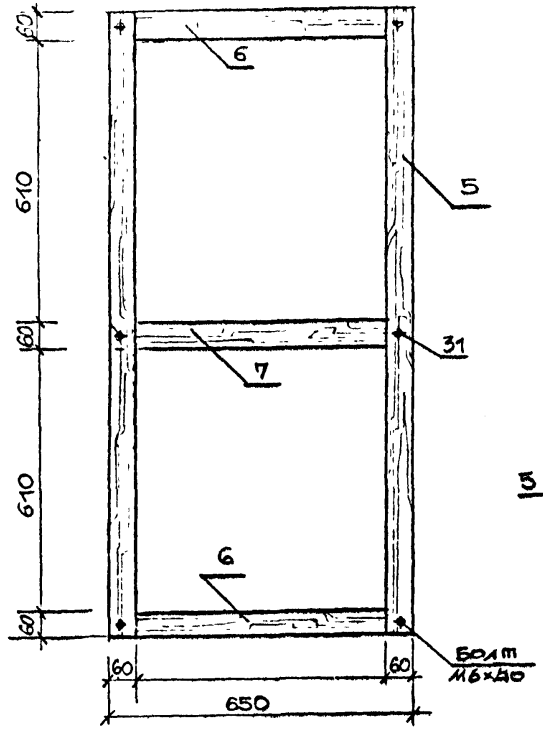

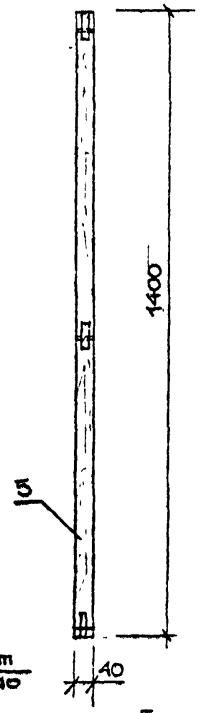

Вид „А"

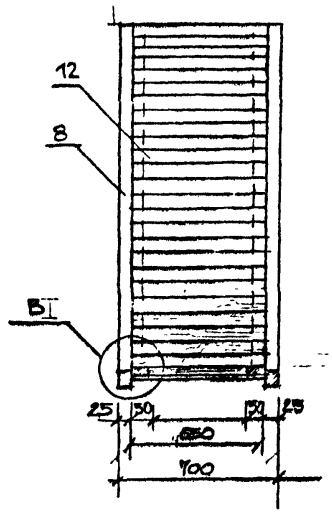

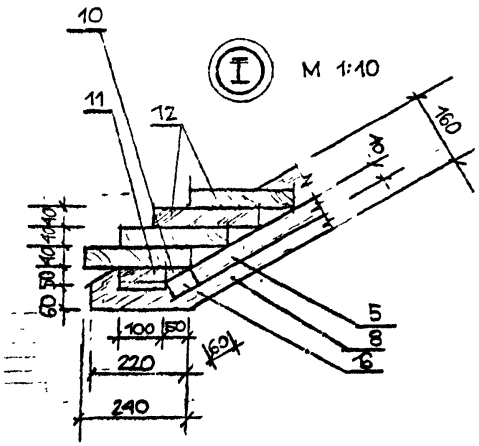

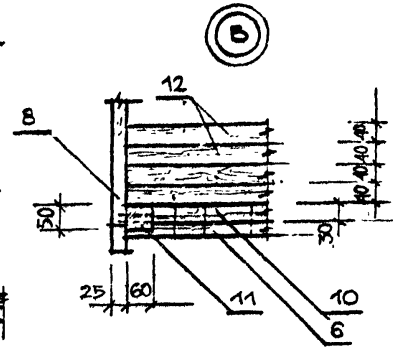

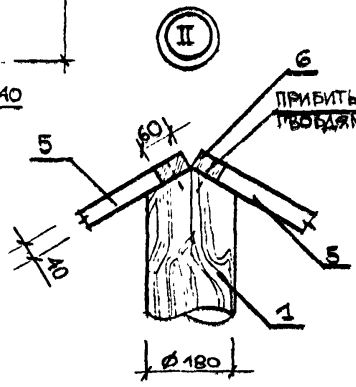

Б

Вид „Б"

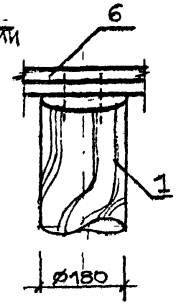

Согласовано

Рук. отд.	Радеев	
Н. контр.	Пащенко	
Гл. конс.	Шепилевск.	

Взам. инв. № | Подпись и дата | Инв. № подл.

Привязан

ЛенЗНИИЭП	ГАП	Радеев		ТП
	Ст. арх.	Пащенко		ТП
	Арх.	Зверева		ТП

Декоративные ворота тип I
Крыша ворот. рама Р-1
Узлы I, II, „В". Виды „А, Б.

320-066.ВЧ -АС

Лист 78

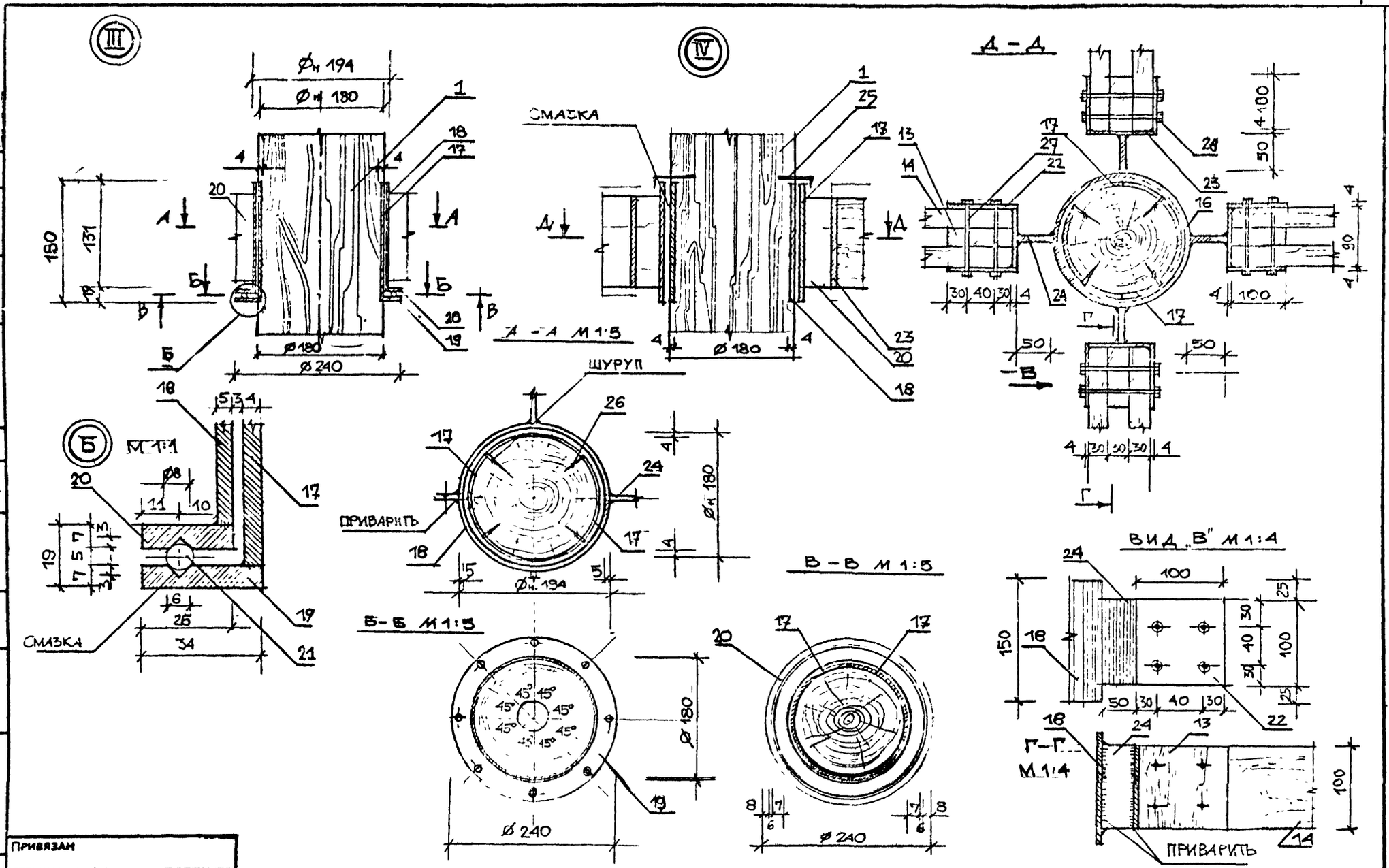

СОГЛАСОВАНО

Инв.№ подл. | Подпись и дата | Взам. инв.№

Рук.отд.	Радеев	
Н.конт.	Пащенко	
Гл.конст.	Шепилевой	

Привязан

ЛенЗНИИЭП

ГАП	Радеев		7.84
Ст.арх.	Пащенко		7.84
Арх.	Зверева		7.84

Декоративные ворота тип I
Узлы III, IV, Б, Вид „В"
Сечения

320-066.84 – АС

Поз. обозначение	Обозначение	Наименование	Кол.	Масса ед., кг	Примечание
		ДЕРЕВЯННЫЕ ЭЛЕМЕНТЫ			
1.		СТОЙКА	1		
		БРЕВНО Ø180 ℓ= 3200	1		0,08 м³
		ГОСТ 9463-72			
		РАСПОРКА			
2		БРЕВНО Ø90 ℓ=1600	1		0,01 м³
		ГОСТ 9463-72			
3		БРЕВНО Ø90 ℓ=1100	1		0,007 м³
		ГОСТ 9463-72			
4		БРЕВНО Ø90 ℓ= 820	1		0,0052 м³
		ГОСТ 9463-72			
		КРЫША.	1		
	1.78	РАМА Р-1	2		
5		РЕЙКА 60×40×1400	4		0,019 м³
		ГОСТ 24454-80			
6		РЕЙКА 60×40×650	4		0,006 м³
		ГОСТ 24454-80			
7		РЕЙКА 60×40×650	2		0,003 м³
		ГОСТ 24454-80			
		ФРОНТОН	2		
8		ДОСКА 160×25×1600	4		0,026 м³
		ГОСТ 24454-80			

Поз. обозначение	Обозначение	Наименование	Кол.	Масса ед., кг	Примечание
		КОНЕК	1		
9.		1/2 БРЕВНА Ø 180 ℓ=700	1		0,008 м³
		ГОСТ 9463-72			
10		БРУС 50×50 ℓ=650	2		0,0016 м³
		ГОСТ 24454-80			
11		БРУСОК 60×50×60	4		0,0007 м³
		ОБШИВКА КРЫШИ			
12		ДОСКА 40×220×650	46		0,26 м³
		ГОСТ 24454-80			
		ВЕРТУШКА			
13		РЕЙКА ВЕРТИКАЛЬНАЯ	8		0,024 м³
		100×30×1000			
		ГОСТ 24454-80			
14		РЕЙКА ГОРИЗОНТАЛЬНАЯ	24		0,043 м³
		100×30×600			
15		ДОСКА 30×100×800	8		0,019 м³
		ГОСТ 24454-80			
16		ОГРАЖДЕНИЕ			
		БРЕВНО Ø150 ℓ=1500	14		0,37 м³
		ГОСТ 9463-72			
1		МЕТАЛИЧЕСКИЕ ДЕТАЛИ			
17		1/2 ТРУБЫ Ø н.180 ℓ=150	4	1,6 кг	6,47 кг
		ГОСТ 8732-70			

СОГЛАСОВАНО

Рук отд. | Н. контр. | Подпись и дата | Взам. инв №

Инв. № подл.

Привязан

ЛенЗНИИЭП	ГАП	Ралеев		2.84	Декоративные ворота тип I Сводная спецификация (начало)
	Ст. арх.	Пашенко		2.84	
	Арх.	Зверева		2.84	

320-066.84 — АС

Лист 80

Поз. обозначение	Обозначение	Наименование	Кол	Масса ед., кг	Примечание
18		ТРУБА $\varnothing_н$ 194 l=131, S=5.	2	3,04 кг	6,08 кг
		ГОСТ 8732-70			
19		ФЛАНЕЦ			
		СТ. ПОЛОСА $\varnothing$248 S=7	1		2,6 кг
		ГОСТ 103-76			
20		ФЛАНЕЦ СТ ПОЛОСОВАЯ			
		$\varnothing$ 248 S=7	1		2,6 кг
		ГОСТ 103-76			
21		ШАРИК $\varnothing$ 8	8	0,001	0,01 кг
		ГОСТ 3722-81			
22		ПОЛОСА 4×100×100	16	0,31	5,0 кг
		ГОСТ 103-76			
23		ПОЛОСА 4×90×100	8	0,28	2,26 кг
		ГОСТ 103-76			
24		СТ. ПОЛОСОВАЯ 6×100×50	8	0,23	1,84 кг
		ГОСТ 103-76			
25		КРЮК $\varnothing$6 l=110	4		0,1 кг
		ИНД. ИЗГОТОВЛЕНИЯ			
26		ШУРУП $\varnothing$5×50	20		0,16 кг
		ГОСТ 1145-80			
27		БОЛТ $\varnothing$6 l=110	32		1,9 кг
		ГОСТ 7798-70			

Поз. обозначение	Обозначение	Наименование	Кол	Масса ед., кг	Примечание
28		ГАЙКА М6	96		1,09 кг
		ГОСТ 5915-70			
29		ШАЙБА М6	168		0,3 кг
		ГОСТ 11371-70			
30		БОЛТ М6 l=90	40		1,9 кг
		ГОСТ 7798-70			
31		БОЛТ М6 l=40	12		0,3 кг
		ГОСТ 7798-70			
32		СКОБА $\varnothing$10 l=300	36		6,6 кг
		l= 300 мм.			
		ГОСТ 2590-71*	36		6,6 кг
		Фундаменты			
33		БЕТОН М150.			
		ГОСТ 25192-82 $м^3$	0,85		
34		ПЕСОК СТРОИТЕЛЬН.			
		ГОСТ 8736-77 $м^3$	3,0		

СОГЛАСОВАНО

Рук. отд. Радеев

Н. контр. Пащенко

Взам. инв. №

Подпись и дата

Инв. № подл.

Привязан

ЛенЗНИИЭП	ГАП	Радеев		Декоративные ворота тип I Сводная спецификация (окончание)	320-066.84 АС
	Ст. арх.	Пащенко			
	Арх.	Звенева			

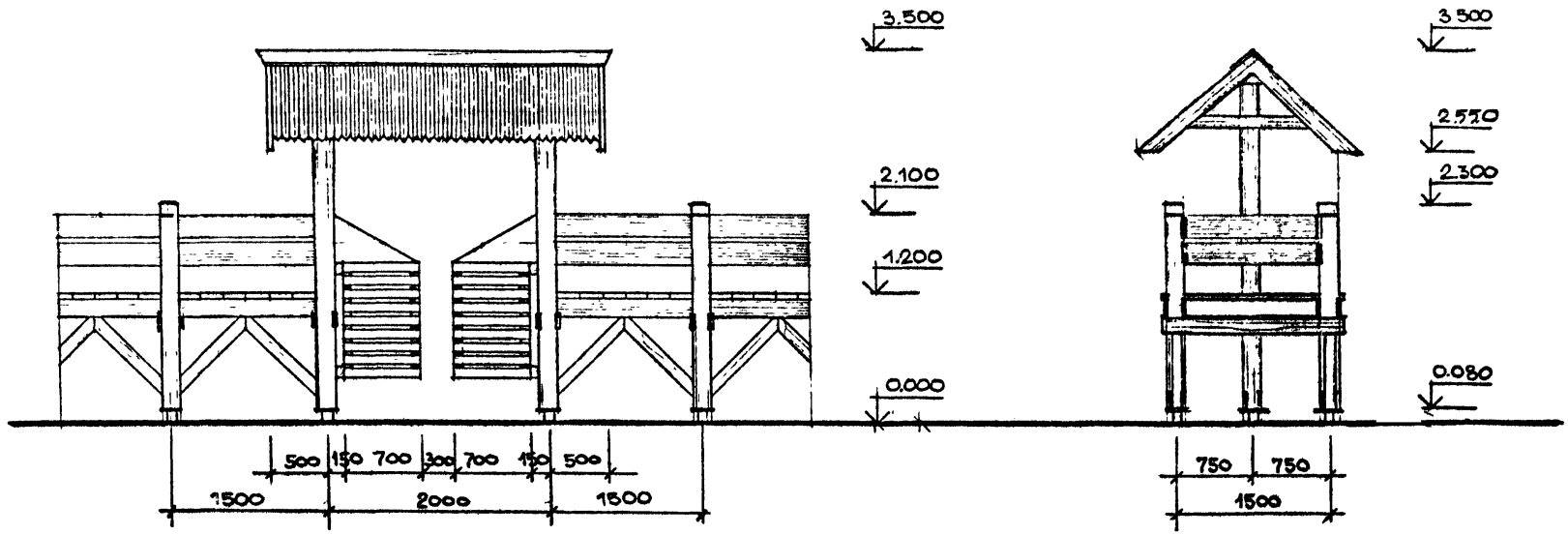

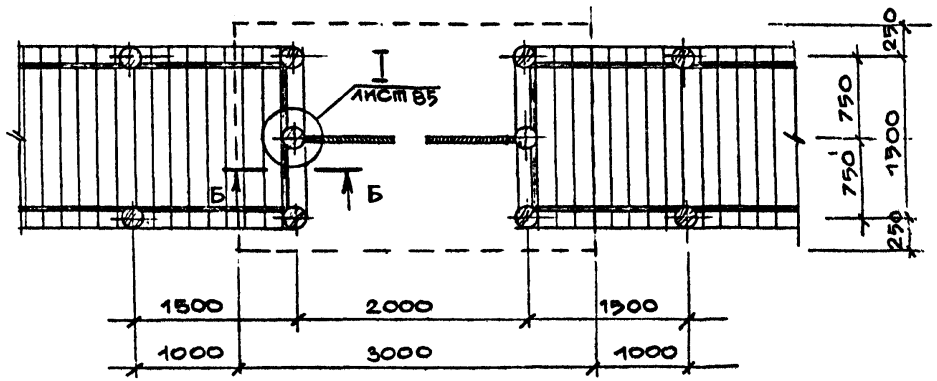

1. „Декоративные ворота" тип II состоят из двускатной крыши укрепленной на стойках из бревен ⌀160 мм и собственно ворот, навешенных с помощью петель на те же стойки. Ворота как правило, размещаются в сочетании с открытой галереей, но могут стоять и отдельно, организуя вход на игровую площадку.

СОГЛАСОВАНО

Рукотд	Радеев	
Н контр	Пащенко	
Гл конст	Шепилевская	

Взам. инв №

Подпись и дата

Инв.№ подл.

Привязан

ЛенЗНИИЭП	ГАП	Радеев		Декоративные ворота тип II с участком открытой галереи. Общие виды. План	320-066.84	АС
	Ст. арх	Пащенко				Лист 82
	Техник	Ермакова				

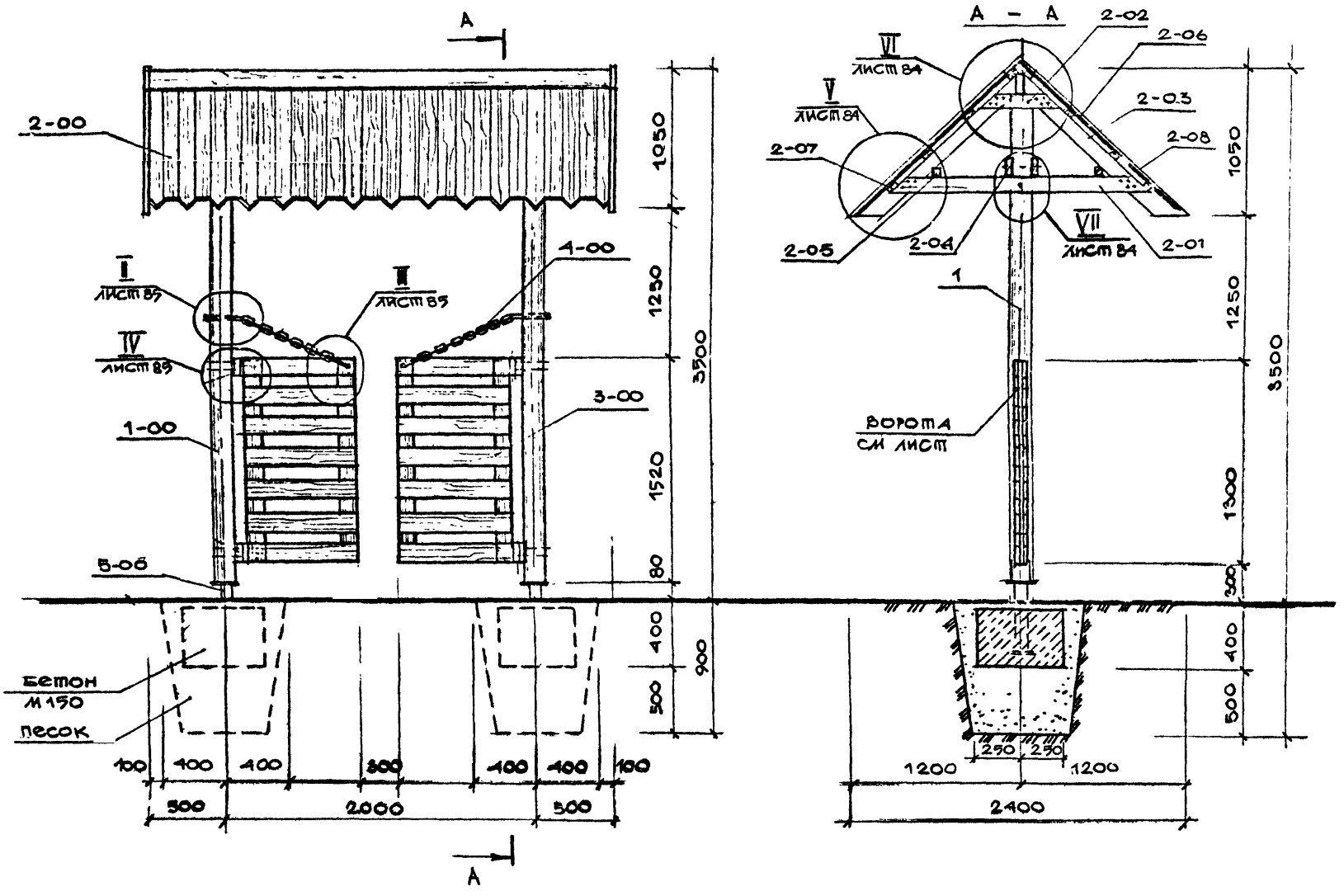

СОГЛАСОВАНО

Рук. отд.	Радеев	
Н. контр.	Пащенко	
Гл. конструктор	Шепилевский	

Инв. № подл. | Подпись и дата | Взам. инв. №

Привязан

ЛенЗНИИЭП	ГАП	Радеев		10.87	Декоративные ворота тип II. Фасад. Разрез А–А.
	Ст. арх.	Пащенко		2.87	

320-066.84 – АС

Лист 83

КАРКАС КРЫШИ

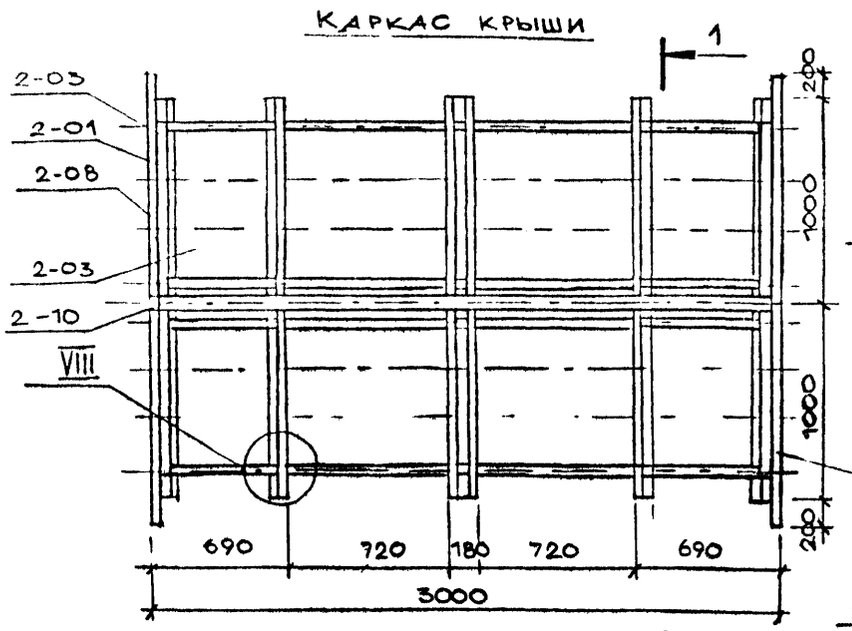

1 — 1

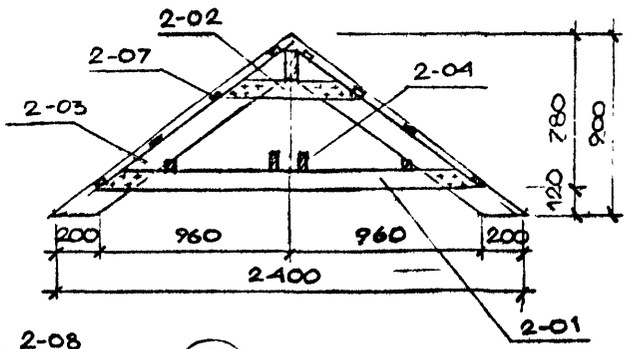

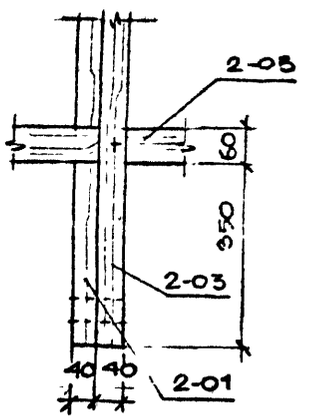

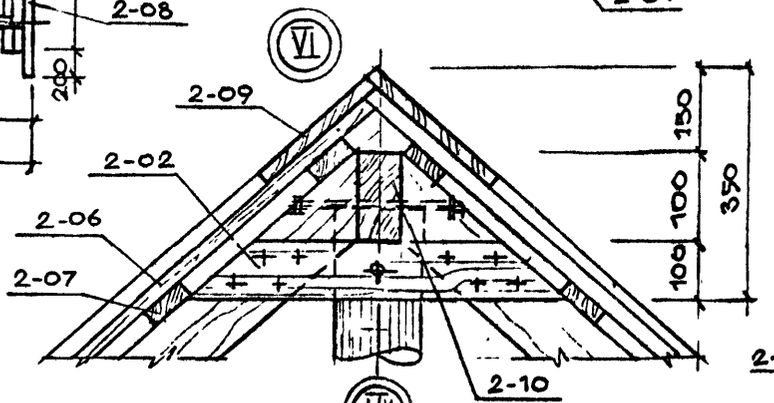

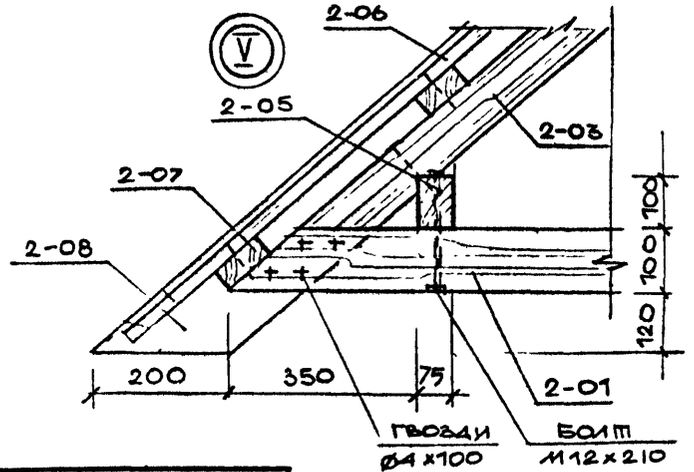

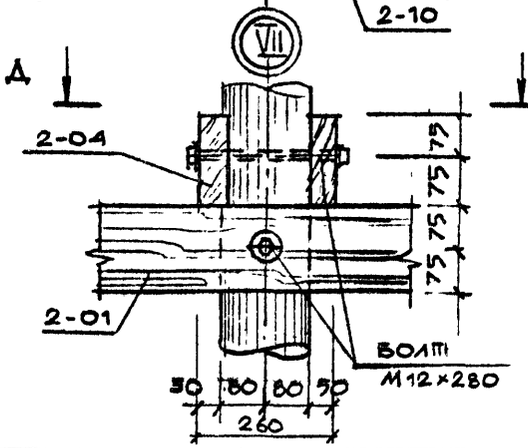

Д — Д

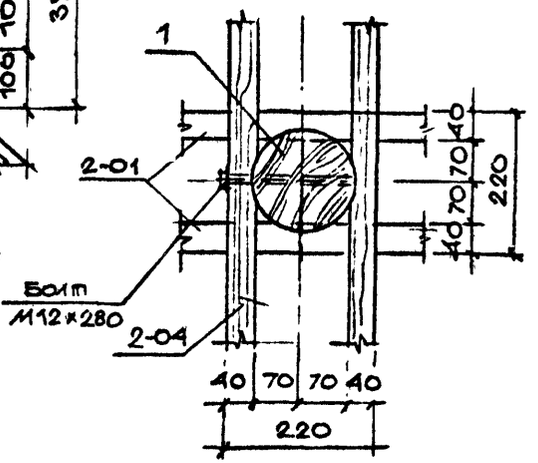

Привязан

ЛенЗНИИЭП	ГАП	РАДЕЕВ			Декоративные ворота тип II. Крыша. Каркас разрез 1-1. Узлы V–VIII разрез Д-Д.	320-066.84	— АС
	Ст. арх	ПАЩЕНКО					Лист 84

Согласовано

Рукот. РАДЕЕВ
Н. контр. ПАЩЕНКО
ГА конст. ШЕПИЛЕВСКАЯ

Инв. № подл. | Подпись и дата | Взам. инв. №

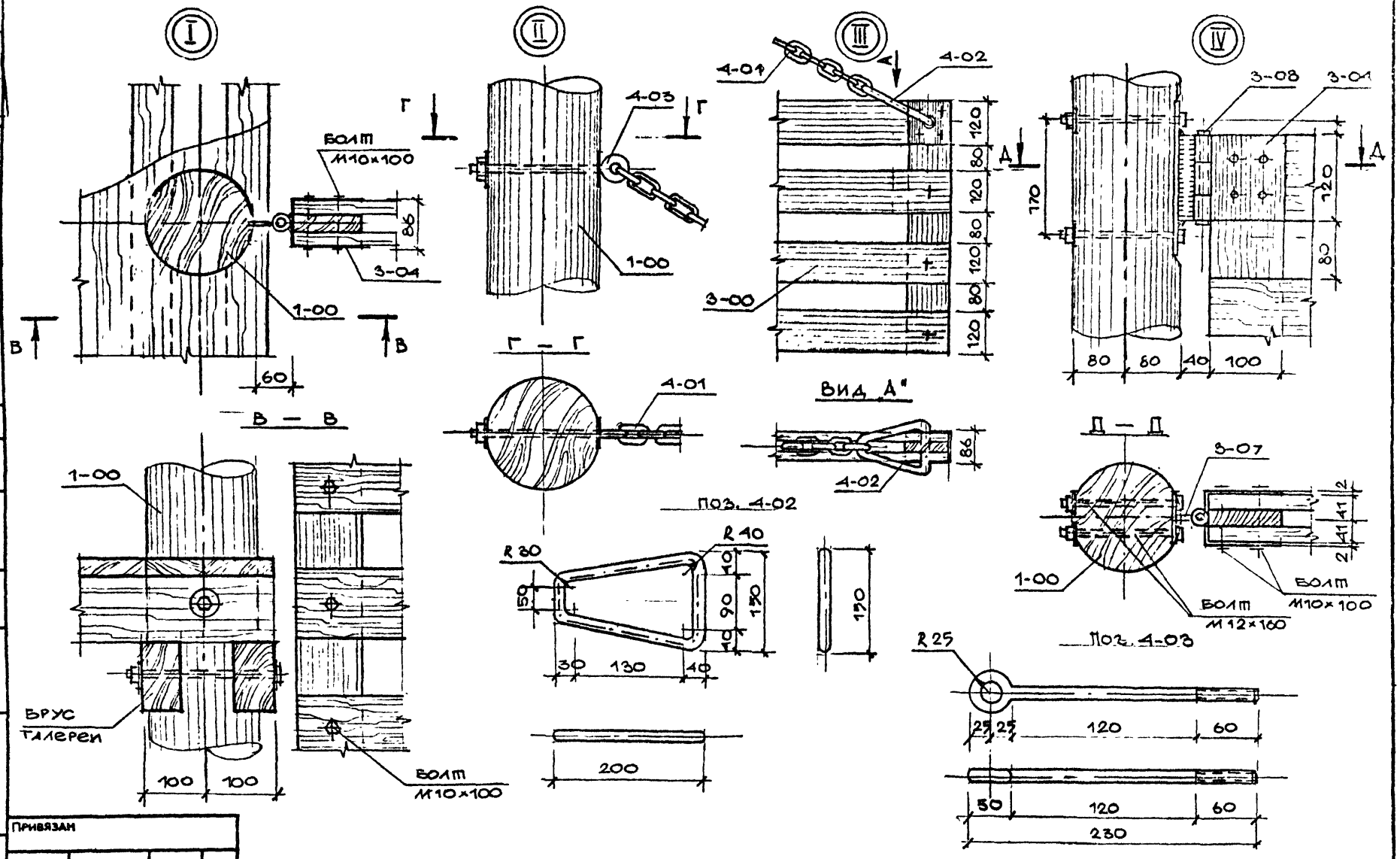

Привязан

ЛенЗНИИЭП	ГАП	Радеев			Декоративные ворота тип III. Узлы I–IV. Сечения. Виды. Детали.
	Ст. арх.	Пашенко			
					320-066.84 АС

Согласовано

Рук. отд. Радеев
Н. контр. Пашенко
Гл. конс. Шепилевская

Инв. № подл. | Подпись и дата | Взам. инв. №

Ворота В-1

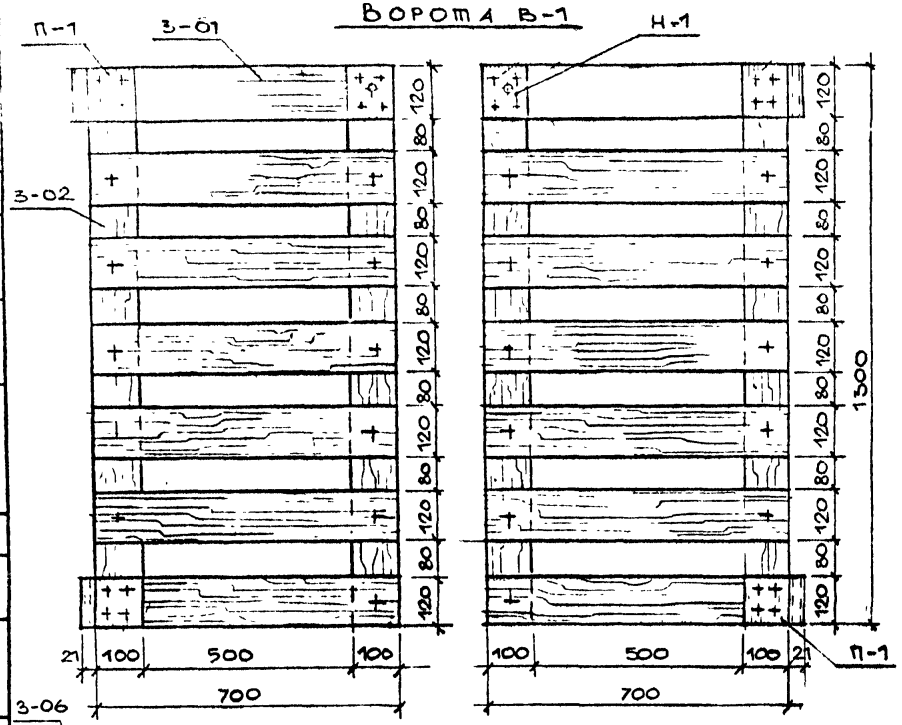

Поз. обозначение	Обозначение	Наименование	Кол.	Масса ед., кг	Примечание
		Ворота В-1			
3-00		Сборка ворот	2		
3-01		Доска 32×100			
		ℓ = 700			
		ГОСТ 24454-80	14		0.04 м³
3-02		Доска 25×120			
		ℓ = 1300			
		ГОСТ 24454-80	2		0.01м³
3-03		Накладка Н-1			
		– 3×120, ℓ = 290			
		ГОСТ 19903-74	1		0.9 кг
		Петля П-1	2		
3-04		– 3×120, ℓ = 290			
		ГОСТ 19903-74	1		0.9кг
3-05		Труба усл. пр 15			
		ℓ=40 ГОСТ 3262-75	3	0.05	0.15кг
3-06		– 4×100 ℓ = 220			
		ГОСТ 19903-74	1		0.09кг
3-07		⌀4×30 ℓ = 120			
		ГОСТ 19-903-74	1		0.12 кг
3-08		Стержень Ø12			
		ℓ = 130			
		ГОСТ 7417-75	1		0.12 кг

Привязан

Инв. № подл. | Подпись и дата | Взам. инв. №

Согласовано

Разраб. Радеев
Н. контр. Пащенко
Гл. конст. Шелудяевская

ЛенЗНИИЭП

ГАП Радеев
Ст. арх. Пащенко

Декоративные ворота тип II
Ворота В-1. Петля П-1.
Спецификация

320-066.84 АС

Лист 86

Поз. обозначение	Обозначение	Наименование	Кол	Масса ед., кг	Примечание
	Декоративные ворота тип II				
1-00		Стойка - бревно			
		⌀ 160 ℓ = 3170			
		ГОСТ 9463-72	2		0.13 м³
2-00	1.84	Крыша К-1	1		
2-01		Доска 40×100 ℓ=1920			
		ГОСТ 24454-80	8		0.06 м³
2-02		Доска 40×100 ℓ=650			
		ГОСТ 24454-80	8		0.02 м³
2-03		Доска 80×40			
		ℓ=1240 ГОСТ 24454-80	14		0.05 м³
2-04		Брус 40×150 ℓ=2956			
		ГОСТ 24454-80	2		0.04 м³
2-05		Брус 60×100 ℓ= 2956			
		ГОСТ 24454-80	2		0.035 м³
2-06		Обшивка - доска			
		16×100 ℓ = 1550 м²	9.3		0.15 м³
		ГОСТ 24454-80			
2-07		Обрешетка - брус			
		60×40 ℓ= 2956	8		0.055

Поз. обозначение	Обозначение	Наименование	Кол	Масса ед., кг	Примечание
		ГОСТ 24454-80			
2-08		Доска 22×150			
		ℓ = 1600	4		0.02 м³
		ГОСТ 24454-80			
2-09		Конек			
		Доска 16×100			
		ℓ = 3000			
		ГОСТ 24454	2		0.01 м³
2-10		Брус 60×100			
		ℓ = 2956			
		ГОСТ 24454-80	1		0.02
3-00	1.86	Ворота В-1	1		
4-00		Подвеска ворот ПВ-1			
4-01		Цепь А1 6×16			
		ℓ = 0.75 м			
		ГОСТ 2319-81	2		
4-02		Петля			
		Стержень ⌀ 10			
		ℓ = 660			
		ГОСТ 7417-75	2		
4-03		Шпилька с петлей			

Привязан

Инв № подл | Подпись и дата | Взам. инв №

Рук отд Радеев | Н контр Пащенко | Гл конст Шепилевск

Согласовано

Лен ЗНИИЭП | ГАП Радеев | Ст арх Пащенко | Декоративные ворота тип II. Сводная спецификация (начало). | 320-066.84 | -АС | Лист 87

Поз. обозначение	Обозначение	Наименование	Кол.	Масса ед., кг	Примечание
		Ø12 ℓ= 330			
		инд изгот.	2	0.3	
4-04		Гайка М12			
		ГОСТ 5915-70			
4-05		Шайба 12			
		ГОСТ 11371-78			
5-00	лист 13	Деталь МД-1	2	6.12	12.24
	Стандартные элементы				
6		Болт М12×160			
		ГОСТ 7798-70	20		3.19 кг
7		Болт М10×100			
		ГОСТ 7798-70	30		2.8 кг
8		Болт М14×280			
		ГОСТ 7798-70	10		3.7 кг
9		Болт М12×250			
		ГОСТ 7798-70	10		2.5 кг
10		Болт М12×210			
		ГОСТ 7798-70	4		0.8

Поз. обозначение	Обозначение	Наименование	Кол.	Масса ед., кг	Примечание
11		Болт М10×110			
		ГОСТ 7798-70	10		0.9 кг
12		Гайка М10			
		ГОСТ 5915-70	70		0.9 кг
13		Гайка М14			
		ГОСТ 5915-70	10		0.25
14		Гайка М12			
		ГОСТ 5915-70	60		0.92 кг
15		Шайба 10			
		ГОСТ 11371-78	110		0.5 кг
16		Шайба 12			
		ГОСТ 11371-78	104		0.8 кг
17		Шайба 14			
		ГОСТ 11371-78	20		0.2 кг
18		Гвозди Ø4×100			
		ГОСТ 4028-63 кг	5.0		
		Фундаменты			
		Бетон М150 м³	0.2		
		Песок м³	0.7		

Привязан

Инв.№ подл. | Подпись и дата | Взам. инв.№

Рукота | Радеев | Согласовано

Н.контр. | Пащенко | Шепилевская

Гл.конст.

ЛенЗНИИЭП

ГАП	Радеев		
Ст.арх.	Пащенко		

Декоративные ворота тип II. Сводная спецификация (окончание).

320-066.84 АС

Лист 38

Госстрой СССР
ЦЕНТРАЛЬНЫЙ ИНСТИТУТ ТИПОВОГО ПРОЕКТИРОВАНИЯ
Свердловский филиал
620062, г.Свердловск-62, ул.Чебышева,4
Заказ №2874 Инв.№ 1559/2 тираж 600
Сдано в печать 18.09 1985г. цена 3-46

gost.e-ecolog.ru