ТИПОВЫЕ ПРОЕКТНЫЕ РЕШЕНИЯ
320-066.84

„МАЛЫЕ АРХИТЕКТУРНЫЕ ФОРМЫ И ЭЛЕМЕНТЫ БЛАГОУСТРОЙСТВА ДЛЯ РАЙОНОВ КРАЙНЕГО СЕВЕРА. ЖИЛАЯ ЗОНА".

АЛЬБОМ I.

ПЕРВИЧНЫЕ ДЕТСКИЕ ИГРОВЫЕ ПЛОЩАДКИ

1550/1

gost.e-ecolog.ru

			ПРИВЯЗАН	
ИНВ.N				

ТИПОВЫЕ ПРОЕКТНЫЕ РЕШЕНИЯ
320-066.84

„МАЛЫЕ АРХИТЕКТУРНЫЕ ФОРМЫ И ЭЛЕМЕНТЫ БЛАГОУСТРОЙСТВА ДЛЯ РАЙОНОВ КРАЙНЕГО СЕВЕРА ЖИЛАЯ ЗОНА"

АЛЬБОМ I

СОСТАВ ПРОЕКТА

АЛЬБОМ I	ПЕРВИЧНЫЕ ДЕТСКИЕ ИГРОВЫЕ ПЛОЩАДКИ
АЛЬБОМ II	ИГРОВАЯ ТЕМАТИЧЕСКАЯ ПЛОЩАДКА „ДОЗОРНАЯ"
АЛЬБОМ III	ИГРОВАЯ ТЕМАТИЧЕСКАЯ ПЛОЩАДКА „ЗООПАРК"
АЛЬБОМ IV	ИГРОВАЯ ТЕМАТИЧЕСКАЯ ПЛОЩАДКА „ТРАНСПОРТНАЯ"
АЛЬБОМ V	ИГРОВАЯ ТЕМАТИЧЕСКАЯ ПЛОЩАДКА „ГИМНАСТИЧЕСКИЙ ГОРОДОК"

технический проект утвержден Госгражданстроем от 29 июля 1983 г. Приказ № 224
введен в действие Ленниипи приказом от 30 января 1984 г. №

Разработан Ленниипи
гл. инженер института /В.Б. Никифоров/
гл. архитектор проекта /О.Н. Радеев/

				Привязан
Инв. №				

1559/1

Ведомость рабочих чертежей основного комплекта

Лист	Наименование	Примечание
1	Общие данные. /Начало/.	
2	Общие данные. /Продолжение/.	
3	Общие данные. /Продолжение/.	
4	Общие данные. /Окончание/.	
5	Номенклатура малых архитектурных форм. (Начало).	
6	Номенклатура малых архитектурных форм. (Окончание).	
7	Первичная детская игровая площадка тип I.	
8	Первичная детская игровая площадка тип II.	
9	Первичная детская игровая площадка тип III.	
10	Первичная детская игровая площадка тип IV.	
11	Платформа ДП-1. Каркас настила. План фундаментов.	
12	Платформа ДП-1. Спецификация материалов.	
13	Платформа ДП-2. Каркас настила. План фундаментов.	
14	Платформа ДП-2. Спецификация материалов.	
15	Платформа ДП-1, ДП-2. Разрезы.	
16	Платформа ДП-1, ДП-2. Узлы, сечения.	
17	Платформа ДП-1, ДП-2. Лестница. Секция ограждения. План. Разрез 1-1.	
18	Платформа ДП-1, ДП-2. Лестница. Секция ограждения. Спецификация материалов.	
19	Металлические детали МД-1÷5. Спецификация.	
20	Рама ДР-1, ДР-2. Общий вид. Разрезы. Спецификация материалов.	
21	Рама ДР-1-1. Общий вид. Разрез. Узлы. Спецификация материалов.	
22	Рама ДР-1-2. Общий вид. Разрез. Детали. Спецификация материалов.	
23	Рама ДР-1-3. Общий вид. Разрез. Детали. Спецификация материалов.	
24	Рама ДР-1-4. Общий вид. Узлы. Детали. Спецификация материалов.	
25	Рама ДР-1-5. Общий вид. Разрез. Узлы. Спецификация материалов.	
26	Рама ДР-2-1. Общий вид. Разрез. Узлы. Спецификация материалов.	

Настоящий проект выполнен в соответствии с действующими нормами и правилами (в том числе по взрыво—пожарной безопасности)

Главный инженер проекта _____

Рук. отд.	Радеев		9.12.85
Н. контр.	Пащенко		9.12.85
ГАП	Радеев		9.12.85
Сп. арх.	Пащенко		9.12.85
Арх.	Хайрулин		9.12.85

Привязан

Инв. №

320-066.84

Малые архитектурные формы и элементы благоустройства для районов Крайнего Севера. Жилая зона.

Стадия	Лист	Листов
Р	1	

Общие данные. /Начало/.

ЛенЗНИИЭП

Н. контр. Пащенко
Гл. инж. пр. Шепилев

Инв. № подл. | Подпись и дата | Взам. инв. №

Копировал

Формат 1559/1

Лист	Наименование	Примечание
27	Навес тип I. Фасад. Разрез 1-1. Узлы	
28	Навес тип I. Разрез 2-2, 3-3. Узлы	
29	Навес тип I. Спецификация материалов.	
30	Навес тип II. Фасады. Разрез 1-1	
31	Навес тип II. Разрез 2-2. Узлы. Спецификация материалов.	
32	Навес тип III. Фасад. Разрезы. Узлы. Спецификация материалов	
33	Горка. Фасад. Разрез 1-1	
34	Горка. Разрезы. Узлы.	
35	Горка. Спецификация материалов	
36	Игровой гимнастический комплекс Виды „А", „Б"	
37	Игровой гимнастический комплекс. Вертикальный бум. Узлы. Спецификация материалов	
38	Качели тип I. Общие виды. Спецификация материалов.	
39	Качели тип I. Сидение-подвес. Общий вид Разрез 1-1, 2-2. Деревянные детали.	
40	Качели тип I. Металлические детали. Спецификация материалов.	
41	Качели тип II. Общие виды. Узлы. Спецификация элементов	
42	Качели тип II. Сидение-подвес. Общий вид. Детали. Спецификация материалов	

Лист	Наименование	Примечание
43	Качели тип I, II. Рама ДР-3. Общие виды. Узлы	
44	Качели тип I, II. Рама ДР-3. Детали рамы. Спецификация материалов	
45	Качели тип I, II. Металлические детали МД-6, МД-7, МД-8. Спецификация	
46	Карусель. Общий вид. Разрез 1-1. Узлы	
47	Карусель. Деревянные детали. Сводная спецификация элементов	
48	Карусель. Вращающаяся опора. Спецификация элементов опоры.	
49	Карусель. Вращающаяся опора. Узел 1, 2	
50	Карусель. Вращающаяся опора. Опора верхняя	
51	Карусель. Вращающаяся опора. Опора нижняя	
52	Карусель. Вращающаяся опора. Детали опоры.	
53	Карусель. Вращающаяся опора. Спецификация деталей опоры.	
54	Качалка. Общие виды. Разрез 1-1, 2-2	
55	Качалка. Опора. Опорный элемент. Узлы. Детали	
56	Качалка. Спецификация материалов	

Привязан

ЛенЗНИИЭП	ГАП	Радеев	[signature]	Общие данные. /Продолжение/	320-066.84	- АС
	Арх.	Хайрулли	[signature]			2

Копировал

Формат 1559/1

Ведомость основных комплектов рабочих чертежей

Обозначение	Наименование	Примечание
Альбом I	Первичные детские игровые площадки	
Альбом II	Игровая тематическая площадка „Дозорная"	
Альбом III	Игровая тематическая площадка „Зоопарк"	
Альбом IV	Игровая тематическая площадка „Транспортная"	
Альбом V	Игровая тематическая площадка „Гимнастический городок"	
Альбом VI	Сметы	

Ведомость ссылочных документов:

Обозначение	Наименование	Примечан.
т.п. 310-1-22	Малые архитектурные формы и элементы благоустройства для улиц и площадей городов Западной Сибири. Альбом I. Малые архитектурные формы.	ЛенЗНИИЭП г.Ленинград

Ведомость спецификаций.

Лист	Наименование	Примечание
7-10	Спецификации оборудования первичных игровых площадок тип I, II, III, IV	
12,14	Спецификации материалов платформ ДП-I, ДП-II	
20	Спецификация материалов рамы ДР-1, ДР-2	
21	Спецификация материалов рамы ДР-1-1	
22	Спецификация материалов рамы ДР-1-2	
23	Спецификация материалов рамы ДР-1-3	
24	Спецификация материалов рамы ДР-1-4	
25	Спецификация материалов рамы ДР-1-5	
26	Спецификация материалов рамы ДР-2-1	
29	Спецификация материалов навеса тип I	
31	Спецификация материалов навеса тип II	
32	Спецификация материалов навеса тип III	
35	Спецификация материалов горки	
37	Спецификация материалов игрового гимнастического комплекса	
38,40	Спецификация элементов качелей тип I	
41-42	Спецификация элементов качелей тип II	
44	Спецификация материалов рамы ДР-3.	
47,53	Спецификация элементов карусели	
56	Спецификация материалов качалки.	

Согласовано

Рук. отд. Радаев 12.84
Н. конт. Пащенко 12.84
П. канал Шепталович 12.84

Инв.№ подл. | Подпись и дата | Взам. инв.№

Привязан

ЛенЗНИИЭП	ГАП	Радаев	9.12.83	Общие данные. /Продолжение/.	320-066.84 - АС	Лист 3
	Арх.	Хайтуллин	9.12.83			

Копировал

Формат 1559/1

ПОЯСНИТЕЛЬНАЯ ЗАПИСКА

ПЕРВИЧНЫЕ ДЕТСКИЕ ИГРОВЫЕ ПЛОЩАДКИ РАЗРАБОТАНЫ ДЛЯ ГОРОДОВ И ПОСЁЛКОВ КРАЙНЕГО СЕВЕРА (IА, IБ, II КЛИМАТИЧЕСКИХ ПОДРАЙОНОВ С ВЕЧНОМЁРЗЛЫМИ ГРУНТАМИ) И ПРЕДСТАВЛЯЮТ СОБОЙ ПРИПОДНЯТЫЕ ДЕРЕВЯННЫЕ ПЛАТФОРМЫ 2 -х ТИПОВ С КОМПЛЕКТОМ ИГРОВОГО ОБОРУДОВАНИЯ.

СТАЦИОНАРНОЕ ОБОРУДОВАНИЕ ПЛОЩАДОК (ВЕТРОЗАЩИТНЫЕ СТЕНКИ, СКАМЬИ, НАВЕСЫ, ГОРКИ, ИГРОВОЙ ГИМНАСТИЧЕСКИЙ КОМПЛЕКС) ВЫПОЛНЕНЫ НА ОСНОВЕ РАЗЛИЧНЫХ ТИПОВ ДЕРЕВЯННЫХ РАМ ДР-I, ДР-2 – КВАДРАТНОЙ И ПРЯМОУГОЛЬНОЙ ФОРМЫ, УВЯЗАННЫХ ДРУГ С ДРУГОМ УНИФИЦИРОВАННЫМИ РАЗМЕРАМИ И КОНСТРУКЦИЯМИ.

ДЕТАЛИ ПОДВИЖНЫХ ИГРОВЫХ УСТРОЙСТВ (КАРУСЕЛЬ, КАЧЕЛИ, КАЧАЛКА) В МЕСТАХ НЕПОСРЕДСТВЕННОГО КОНТАКТА С ДЕТЬМИ ТАКЖЕ ЗАПРОЕКТИРОВАНЫ В ДЕРЕВЯННЫХ КОНСТРУКЦИЯХ.

ВСЕ ОБОРУДОВАНИЕ КРЕПИТСЯ К СТОЙКАМ ПЛАТФОРМ И ДОКАТОМУ НАСТИЛУ ПОЛА.

ДЕРЕВЯННЫЕ ЭЛЕМЕНТЫ ОБОРУДОВАНИЯ ПЕРВИЧНЫХ ИГРОВЫХ ПЛОЩАДОК, А ТАКЖЕ САМИ ПЛОЩАДКИ ИЗГОТАВЛИВАЮТСЯ ИЗ ДРЕВЕСИНЫ ХВОЙНЫХ ПОРОД I И II СОРТА С ВЛАЖНОСТЬЮ НЕ БОЛЕЕ 15%.

ФУНДАМЕНТЫ ПЛАТФОРМ – БЕТОННЫЕ МОНОЛИТНЫЕ, С ПЕСЧАНОЙ ПОДСЫПКОЙ

СОЕДИНЕНИЕ СТОЕК ПЛАТФОРМЫ С ФУНДАМЕНТОМ ЧЕРЕЗ МЕТАЛЛИЧЕСКИЙ ПЕРЕХОДНОЙ ЭЛЕМЕНТ.

ОТДЕЛКА ПЛАТФОРМ И ОБОРУДОВАНИЯ – МАСЛЯНАЯ ПОКРАСКА.

АВТОРЫ ПРОЕКТА

КОМПЛЕКСНЫЙ ОТДЕЛ БЛАГОУСТРОЙСТВА, ИНТЕРЬЕРОВ И АРХИТЕКТУРНОГО МОДЕЛИРОВАНИЯ (КОБИАМ)

АРХИТЕКТОРЫ: РАДЕЕВ О.Н. ХАЙРУЛЛИН Х.К. ПАШЕНКО В.Н. ЛОСЕВ В.В. ЗВЕРЕВА Е.М.

КОНСТРУКТОР: ШЕПИЛЕВСКАЯ Т.И.

ИНЖЕНЕР: ЛЕБЕДЕВА Л.А.

СТАРШИЙ НАУЧНЫЙ СОТРУДНИК ОТДЕЛА АРХИТЕКТУРЫ СЕВЕРА КАНДИДАТ АРХИТЕКТУРЫ – БРУСНИКИН Ю.Д.

СОГЛАСОВАНО

Инв. № подл.	Подпись и дата	Взам. инв. №	
Гл. ст.	Радеев		
Гл. конст.	Пашенко		
Гл. конст.	Шепилевская		

Привязан

ЛенЗНИИЭП	ГАП	РАДЕЕВ		ОБЩИЕ ДАННЫЕ.	320-066.84 -АС
	АРХ.	ХАЙРУЛЛИН		ОКОНЧАНИЕ.	

Лист

Формат 15

NN п.п.	Наименование элементов	Эскиз	Габариты /м/ L	B	H	Лист
1	2	3	4	5	6	7
1.	Платформа ДП-1	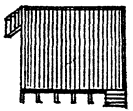	12,0	12,0	0,6	11
2.	Платформа ДП-2	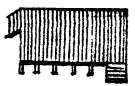	12,0	9,0	0,6	15
3.	Навес тип-I	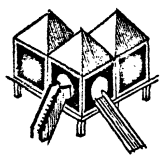	3,1	3,1	2,1	27-29

NN п.п.	Наименование элементов	Эскиз	Габариты /м/ L	B	H	Лист
1	2	3	4	5	6	7
4.	Навес тип-II	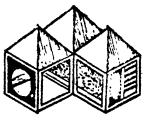	3,1	3,1	2,1	30-31
5.	Навес тип-III	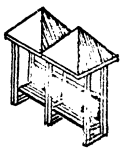	3,1	1,4	2,9	32
6.	Горка	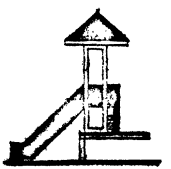	3,1	1,4	3,7	33-35

Согласовано

Рук. отд. Радеев
Н. конт. Пащенко
Гл. конст. Шепилевск.

Инв. № подл. | Подпись и дата | Взам. инв. №

Привязан

ЛенЗНИИЭП	ГАП	Радеев		9.12.83
	АРХ.	Хаирулин		9.12.83

Номенклатура малых архитектурных форм /начало/

320-066.84 — АС

Лист 5

Копировал

Формат 1559/1

NN п.п.	Наименование элементов	Эскиз	Габариты /м/ L	B	H	Лист
1	2	3	4	5	6	7
7	Игровой гимнастический комплекс	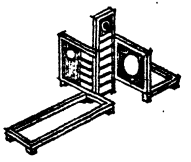	4.2	3.6	2.2	36-37
8	Качели тип II	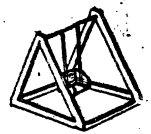	1.6	2.4	1.7	41-42
9	Качели тип I	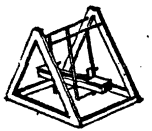	1.6	1.2	1.7	38-39

NN п.п.	Наименование элементов	Эскиз	Габариты /м/ L	B	H	Лист
1	2	3	4	5	6	7
10	Карусель	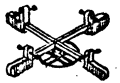	2.4	2.4	0.7	46-53
11	Качалка		2.4	0.3	0.7	54-56

Согласовано

Рук. отд. Радеев
Н. конт. Пащенко
Гл. конст. Шепилевск

Взам. инв. №

Подпись и дата

Инв. № подл.

Привязан

ЛенЗНИИЭП	ГАП	Радеев		Номенклатура малых архитектурных форм (окончание)	320-066.84 — АС
	Арх	Хаимин			Лист 6

Копировал

Формат 1559/1

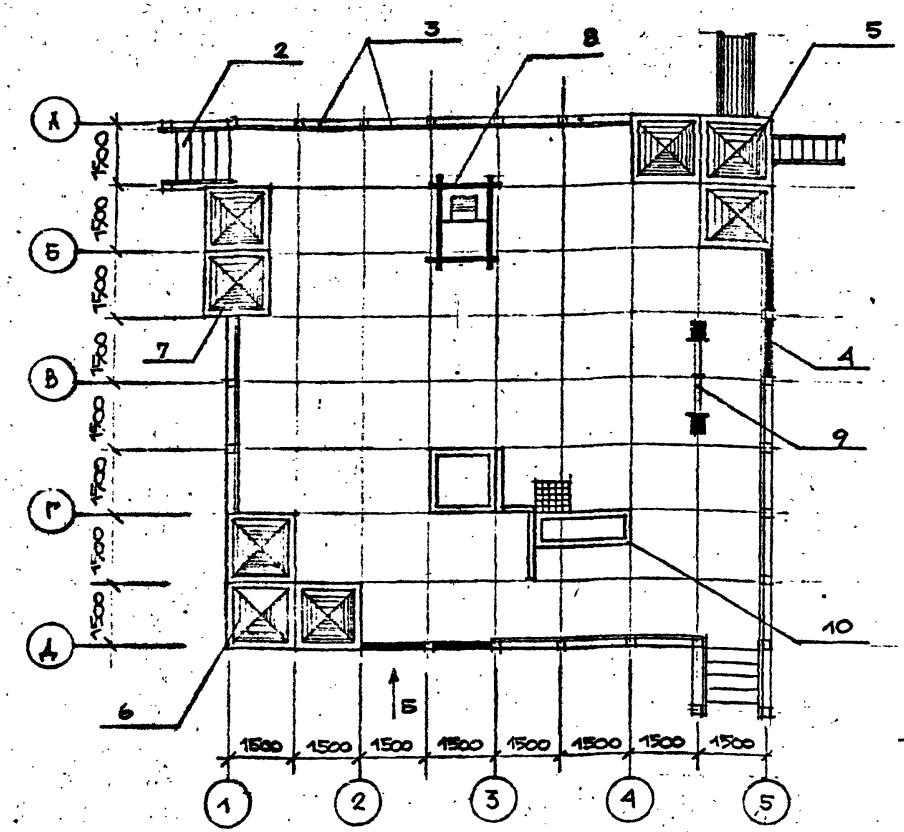

Вид „Б".

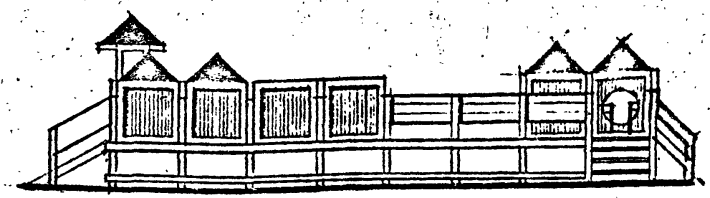

Первичная игровая площадка тип I монтируется на платформе тип I. В оборудование площадки входят навесы 3х типов, качалка, качели, игровой гимнастический комплекс.
Площадь игровой площадки тип I – 149 м²

Спецификация оборудования

Поз. обозначение	Обозначение	Наименование	Кол.	Масса ед., кг	Примечание
1	ДП-1 лист 11-12	Платформа.	1		
2	лист 17	Лестница.	2		
3	лист 18	Секция ограждения.	16		
4	ДР-1-1 лист 21	Ветрозащ. стенки.	4		
5	лист 27-29	Навес тип I.	1		
6	лист 30-31	Навес тип II.	1		
7	лист 32	Навес тип III.	1		
8	лист 41	Качели тип II.	1		
9	лист 54	Качалка.	1		
10	лист 36	Игровой гамнастический комплекс.	1		
11	МД-1 лист 19	Деталь крепления.	32	0,31	9,9кг

Согласовано

Рук. отд. Радеев
Н. конт. Пащенко

Взам. инв. №
Подпись и дата
Инв. № подл.

Привязан
Инв. №

ЛенЗНИИЭП

ГАП	Радеев		9.12.83
Арх.	Уайруллин		9.12.83

Первичная детская игровая площадка тип I

320-066.84 – АС

Лист 7

1559/1

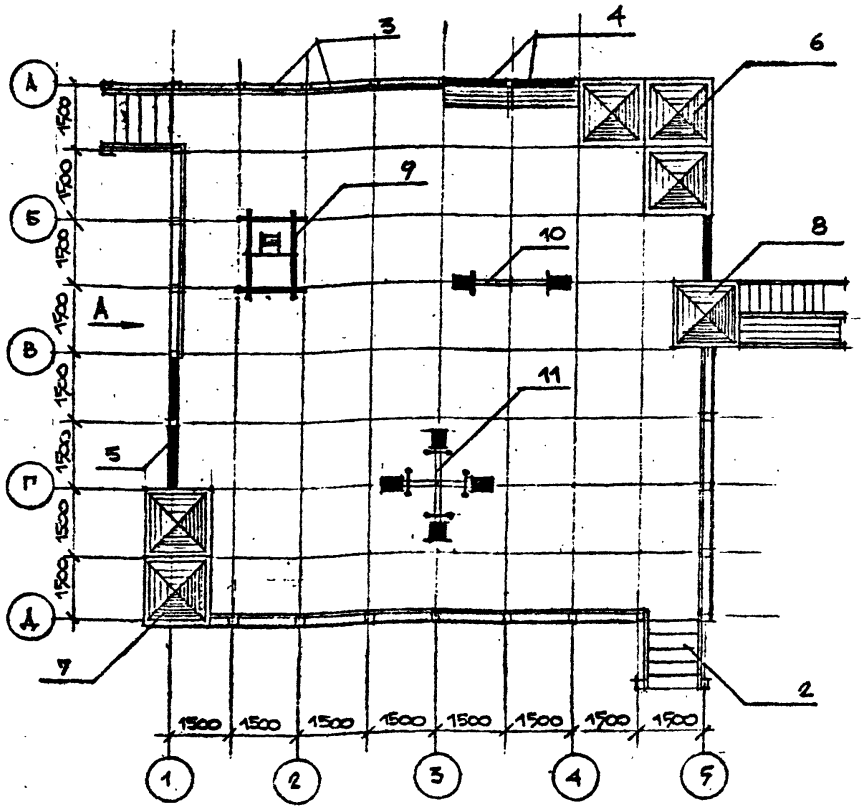

Вид „А"

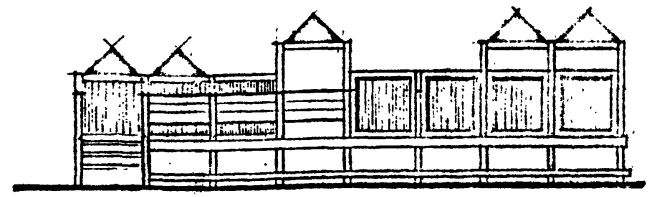

СПЕЦИФИКАЦИЯ ОБОРУДОВАНИЯ

Поз. обозначение	Обозначение	Наименование	Кол.	Масса ед., кг	Примечание
1	ДП-1 лист 11-12	Платформа.	1		
2	лист 17	Лестница.	2		
3	лист 18	Секции ограждения	18		
4	ДР-1-3 лист 23	Скамьи.	2		
5	ДР-1-1 лист 21	Ветрозащ. стенки.	3		
6	лист 30	Навес тип II.	1		
7	лист 32	Навес тип III.	1		
8	лист 33	Горка	1		
9	лист 38	Качель тип I.	1		
10	лист 54	Качалка.	1		
11	лист 46	Карусель.	1		
12	МД-1 лист	Деталь крепления.	20	0,31	6,2 кг

Первичная игровая площадка тип II монтируется на платформе ДП-1. В оборудование площадки входят ветрозащитные стенки, скамьи, навесы, горка, а также элементы игрового оборудования – карусель, качалка, качели.
Конструкцию платформы ДП-1 см. лист 15-16
Площадь игровой площадки тип II - 149 м²

Привязан

Инв. №

ПенЗНИИЭП

ГАП	Радеев		9.12.83
АРХ	Хайр Ханн		9.12.83

Первичная детская игровая площадка тип II.

320-056.84

Инв.№ подл. | Подпись и дата | Взам. инв.№

Вх.отд. Радеев | Н.конт. Пащенко

СОГЛАСОВАНО

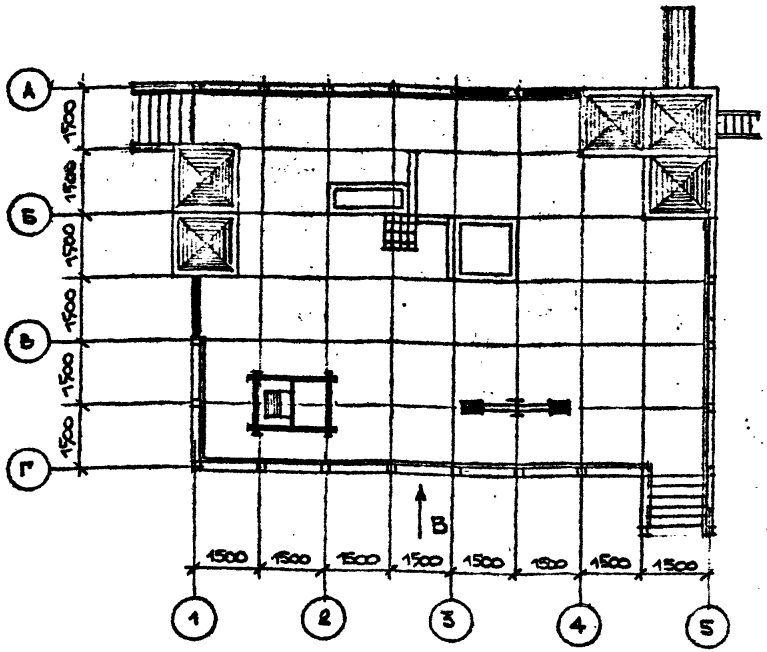

Вид „В"

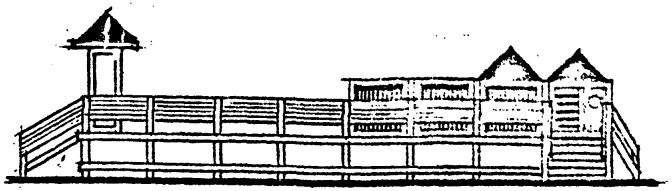

Первичная детская игровая площадка тип III монтируется на платформе ДП-2. В оборудование площадки входят ветрозащитные стенки, навесы, игровой гимнастический комплекс, качель, качалка. Конструкцию платформы ДП-2 см. лист 15-16

Площадь площадки тип III – 113 м²

Спецификация оборудования

Поз. обозначение	Обозначение	Наименование	Кол.	Масса ед., кг	Примечание
	лист 13-14	Платформа. ДП-2	1		
	лист 17	Лестница.	2		
	лист 18	Секция ограждения.	17		
	ДР-1-1 лист 21	Ветрозащ. стенки	3		
	лист 27-29	Навес тип I	1		
	лист 32	Навес тип III	1		
	лист 36	Игровой гимнаст.			
		комплекс.	1		
	лист 41-42	Качели тип II	1		
	лист 54-56	Качалка.	1		
	МД-1 лист 19	Деталь крепления	12	0,31	3,7кг

Согласовано

Рук. отд. Радеев
Н. конт. Пащенко

Инв. № подл. | Подпись и дата | Взам. инв. №

Привязан

ЛенЗНИИЭП	ГАП	Радеев	9.12.83	Первичная детская игровая площадка тип III	320-066.84 – АС
	Арх.	Хайруллин	9.12.83		

Копировал

Формат 1559/1

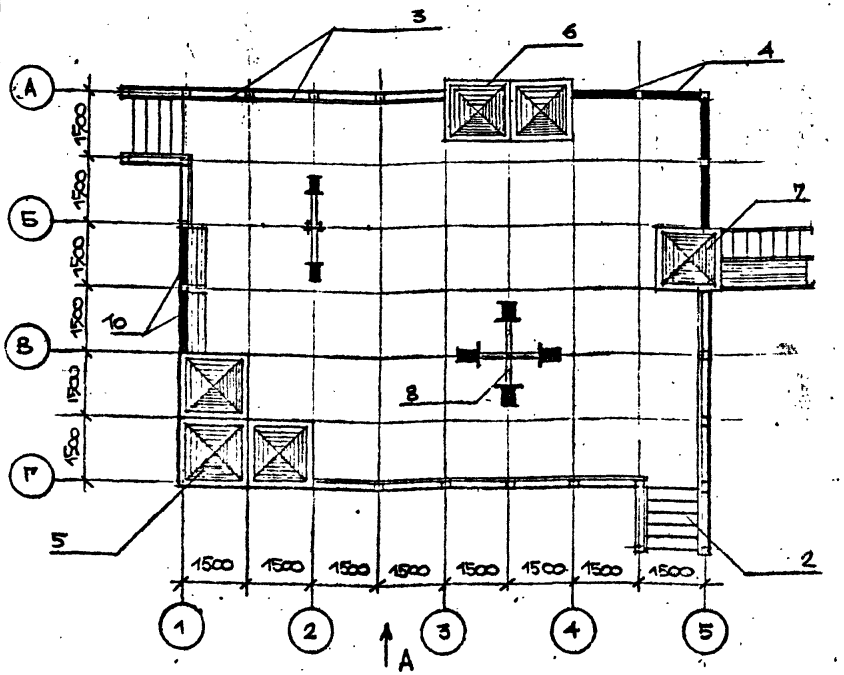

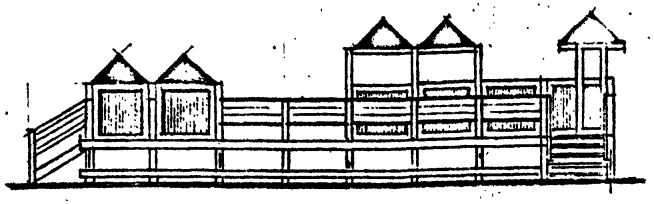

Первичная детская игровая площадка тип монтируется на платформе ДП-2.
В набор оборудования входят: ветрозащитные стенки, скамьи, навесы различных типов, катальная горка, карусель, качалка.
Ветрозащитные стенки (поз. 4) и скамьи (поз. 10) крепятся к стойкам ограждения площадки.
Площадь площадки тип IV – 113м²

Спецификация оборудования

Поз. обозначение	Обозначение	Наименование	Кол.	Масса ед., кг	Примечание
1	ДП-2 лист 13-14	Платформа	1		
2	лист 17	Лестница.	2		
3	лист 18	Секция ограждения.	13		
4	ДР-1-1 лист 21	Ветрозащ. стенки.	6		
5	лист 30	Навес тип II.	1		
6	лист 32	Навес тип III.	1		
7	лист 33-35	Горка	1		
8	лист 46-53	Карусель.	1		
9	лист 54-56	Качалка.	1		
10	ДР-1-3 лист 23	Скамьи.	2		
11	МД-1	Деталь крепления	24	0,31	7,5кг.

Согласовано

Рук. отд. Радеев
Н. конт. Пащенко
Взам. инв. №
Подпись и дата
Инв. № подл.

Привязан
Инв.

ЛенЗНИИЭП

ГАП	Радеев		9.12.83
АРХ.	Хаирулин		9.12.83

Первичная детская игровая площадка тип IV

320-066.84 – АС

Лис. 10

1559/1

КАРКАС НАСТИЛА

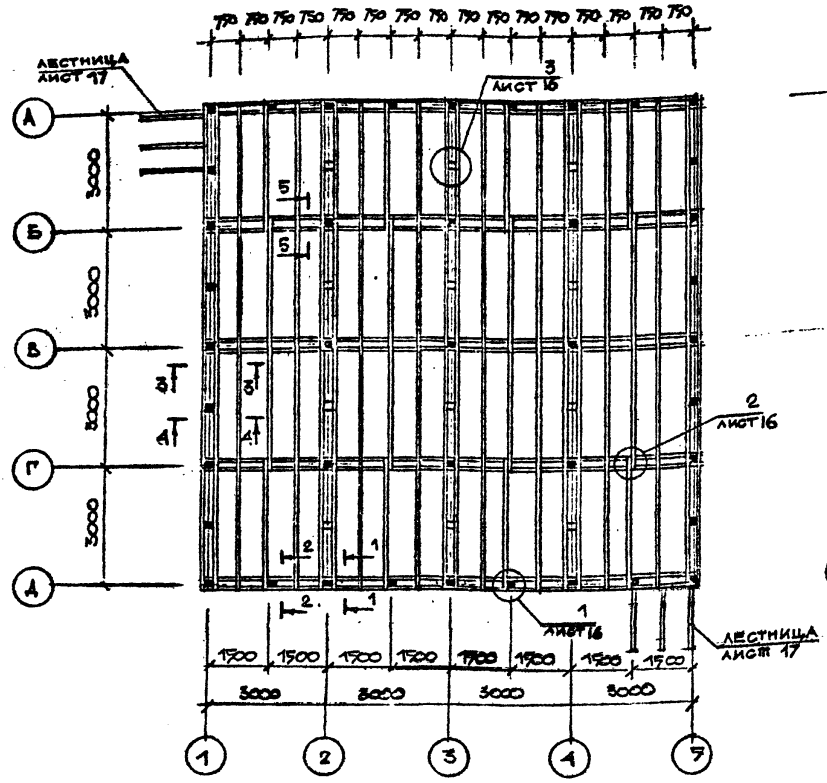

ПЛАН ФУНДАМЕНТОВ

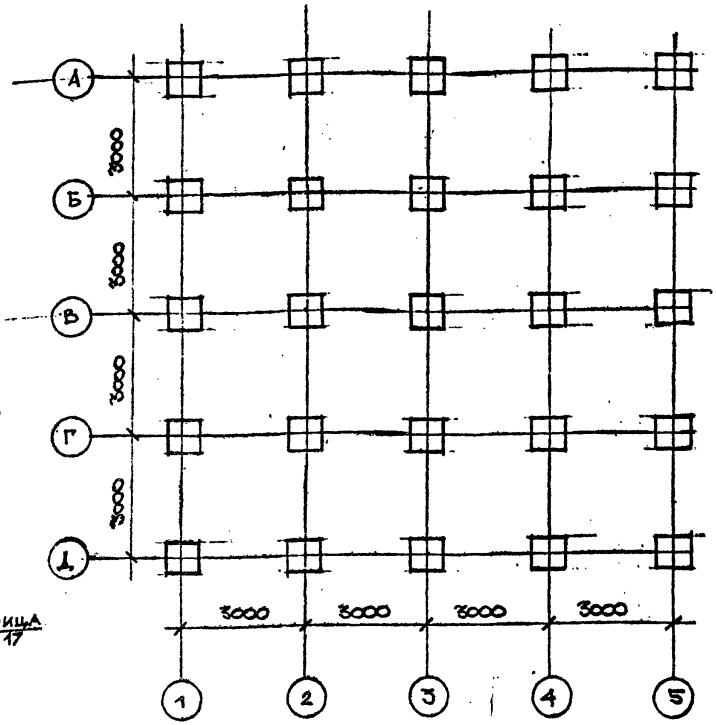

Каркас платформы выполняется из бруса 50×100. Стойки – брус 100×100. Фундаменты монолитные бетонные с закладными деталями МД-3. Настил – доска 29×110.
Разрезы, узлы и детали см. лист 15-16
Спецификацию на площадку АП-1 см. лист 12

СОГЛАСОВАНО

Рук.отд. Радеев
Н. контр. Пащенко

Инв.№ подл. | Подпись и дата | Взам. инв.№

Привязан

ЛенЗНИИЭП	ГАП	Радеев		9.02.84	Платформа АП-1. Каркас настила. План фундаментов
	Арх.	Хайрулин		9.02.84	

320-066.84 – АС

Лист 11

Копировал

Формат А3

1559/1

Поз. обозначение	Обозначение	Наименование	Кол	Масса ед., кг	Примечание
1		Стойка - брус 100×100			
		ℓ=1320 ГОСТ 8486-66	32		0,42м³
2		Стойка - брус 100×100			
		ℓ=470 ГОСТ 8486-66	9		0,042м³
3		Обвязка - брус 80×80			
		ГОСТ 8486-66.	98пм		0,62м³
4		Лаги настила - брус.			
		50×100 ГОСТ 8486-66.	403пм		2,01м³
5		Подкос - брус 100×100			
		ℓ=600 8486-66.	14		0,084м³
6		Подкос - брус 50×100			
		ℓ=850 ГОСТ 8486-66	14		0,06м³
7		Подкос - брус 80×80			
		ℓ=520 ГОСТ 8486-66.	16		0,05м³
8		Подкос - брус 80×80			
		ℓ=670 ГОСТ 8486-66	16		0,07м³
9		Опорный брус 80×80			
		ℓ=200 ГОСТ 8486-66	18		0,023м³

Поз. обозначение	Обозначение	Наименование	Кол	Масса ед., кг	Примечание
10		Подкладочный брус			
		40×40 ℓ=100 ГОСТ 8486-66.	18		0,003м³
11		Зашивка торцов			
		доска. ГОСТ 8486-66	98пм		0,31м³
12		Соеденит. брус.			
		100×100 ℓ=250 ГОСТ 8484-66.	24		0,06м³
13		Настил пола			
		доска 29×110			
		ГОСТ 8486-66			149м²
		Фундамент			
14		Песок.			4,3м³
15		Бетон М150.			2м³
16	лист 19	МД-3	25	4,7	118кг
17	лист 17	Лестница	2		
		Детали крепления			
18	лист 19	МД-1	32	0,31	9,92кг
19	лист 19	МД-2	76	0,38	28,9кг
20		Болт М10×80 ГОСТ 7798-70	100	—	13,3кг
21		Гайка М10 ГОСТ 5915-70	100	—	1,54кг
22		Шайба ⌀10 ГОСТ 11371-78	200	—	1,24кг

Согласовано

Рук отд. Радеев

Н. конт. Пащенко

Взам. инв №

Подпись и дата

Инв. № подл.

Привязан

ЛенЗНИИЭП

ГИП	Радеев		
Арх.	Хайрулин		

Платформа ДП-1. Спецификация материалов

320-056.84 -АС

Лист 12

Копировал

Формат 1959/1

КАРКАС НАСТИЛА

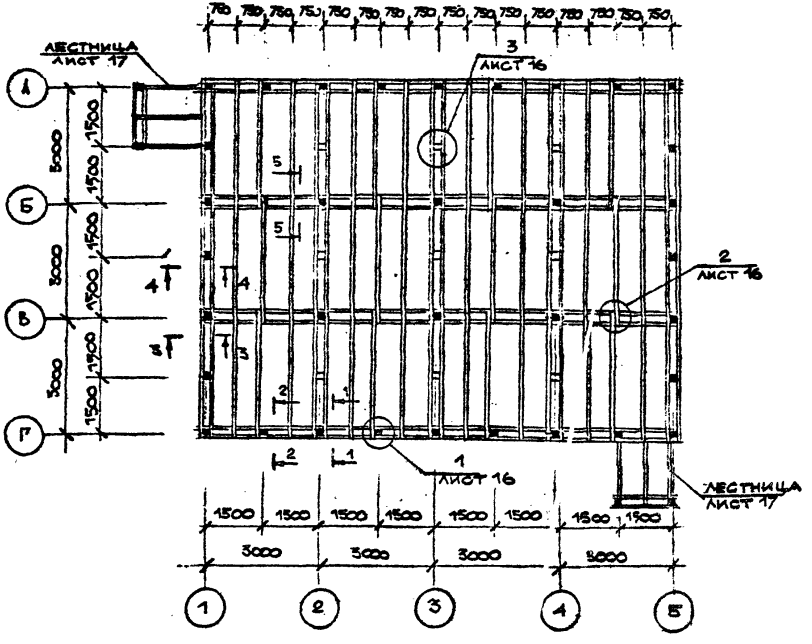

ПЛАН ФУНДАМЕНТОВ

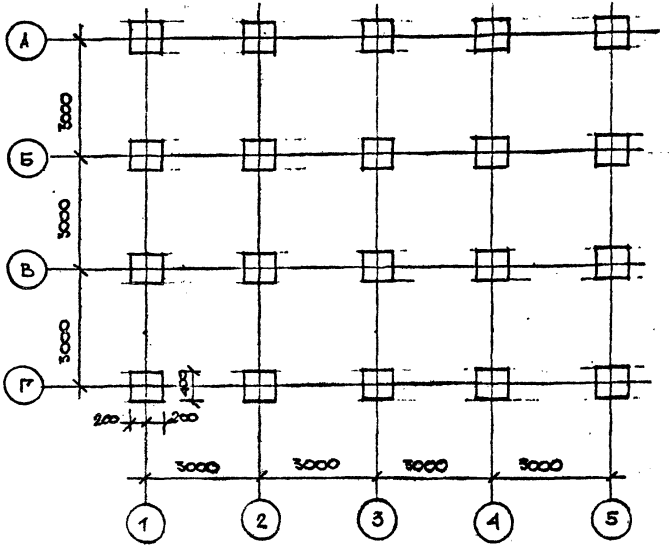

Каркас площадки выполняется из бруса 50×100. Стойки – брус 100×100. Фундаменты – монолитные бетонные с закладными деталями МД-3. Настил платформы – доска 29×110. Разрезы, узлы и детали см. листы 15-16
Спецификацию на площадку ДП-2 см. лист 14

Согласовано

Рук.отд	Радеев	
Н.контр	Пащенко	

Инв.№ подл. | Подпись и дата | Взам. инв.№

Привязан

ЛенЗНИИЭП	ГАП	Радеев			Платформа ДП-2. Каркас настила. План фундаментов	320-066.84 -АС	Лист 13
	Арх.	Хайрулин					

Копировал

Формат А3

1559/1

Поз. обозначение	Обозначение	Наименование	Кол.	Масса ед., кг	Примечание
1		Стойка - брус 100×100			
		ℓ=1320 ГОСТ 8486-66	28		0,37м³
2		Стойка - брус 100×100			
		ℓ=470 ГОСТ 8486-66	6		0,03м³
3		Обвязка - брус 80×80			
		ГОСТ 8486-66	86п.м.		0,55м³
4		Лаги настила - брус			
		50×100 ГОСТ 8486-66	270п.м.		1,35м³
5		Подкос - брус 100×100			
		ℓ=600 ГОСТ 8486-66	14		0,08м³
6		Подкос - брус 50×100			
		ℓ=850 ГОСТ 8486-66	10		0,043м³
7		Подкос - брус 80×80			
		ℓ=520 ГОСТ 8486-66	32		0,11м³
8		Подкос - брус 80×80			
		ℓ=670 ГОСТ 8486-66	24		0,1м³
9		Опорный брус 80×80			
		ℓ=200 ГОСТ 8486-66	12		0,015м³

Поз. обозначение	Обозначение	Наименование	Кол.	Масса ед., кг	Примечание
10		Подкладочный брус			
		40×40 ℓ=100 ГОСТ 8486-66	12		0,002м³
11		Зашивка торцов			
		Доска 29×110 ГОСТ 8486-66.	86п.м.		0,27м³
12		Соединит. брус 100×100			
		ℓ=250 ГОСТ 8486-66.	17		0,043м³
		Настил пола			
13		Доска 29×110			
		ГОСТ 8486-66.			113м²
		Фундамент			
14		Песок			3,4м³
15		Бетон М150			1,6м³
16	Лист 19	МД-3	20	4,7	94кг
17	Лист 17	Лестница	2		
		Детали крепления			
18	Лист 19	МД-1	20	0,31	6,2кг
19	Лист 19	МД-2	42	0,38	16кг
20		Болт М10×130 ГОСТ 7798-70	80	—	10,8кг
21		Гайка М10 ГОСТ 5915-70	80	—	1,24кг
22		Шайба Ø10 ГОСТ 11371-78	160	—	1кг

Согласовано

Рукотв. Р. Адеев

Н. Кол. Пащенко

Инв. № подл. | Подпись и дата | Взам. инв. №

Привязан

ЛенЗНИИЭП	ГАП	Радеев			Платформа ДП-2. Спецификация материалов
	Арх	Хлопкин			

320-086.84 -АС

Лист 14

Копировал

Формат

1-1

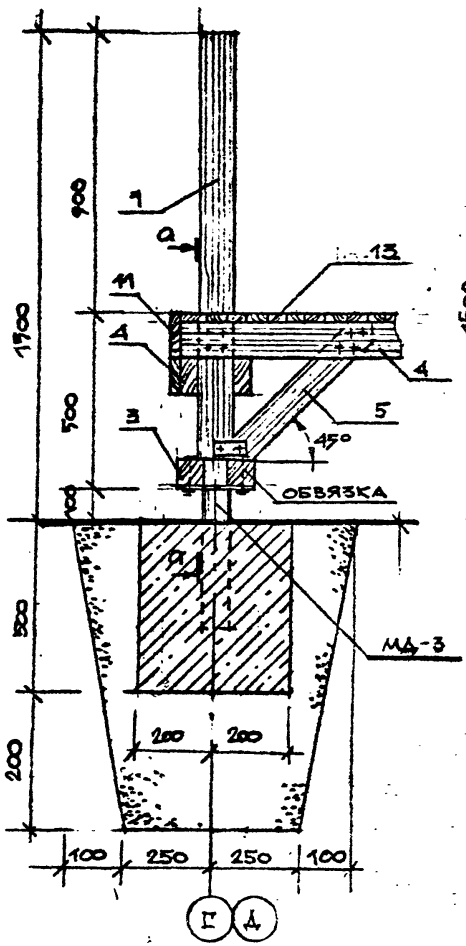

3-3

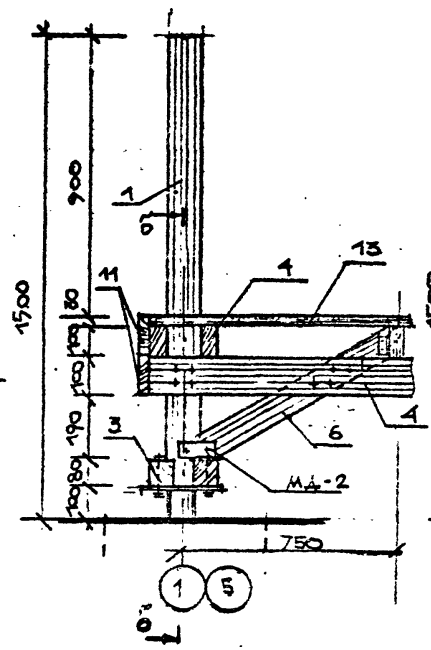

2-2

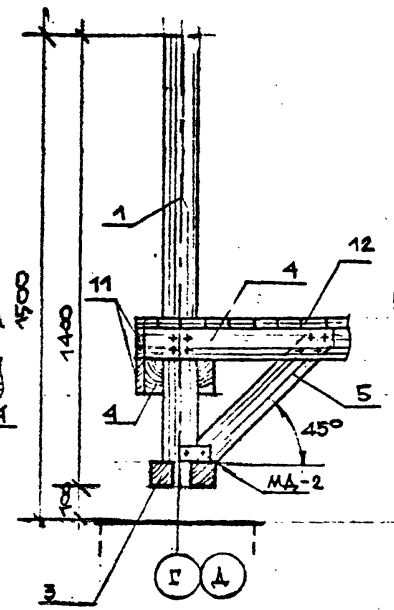

4-4

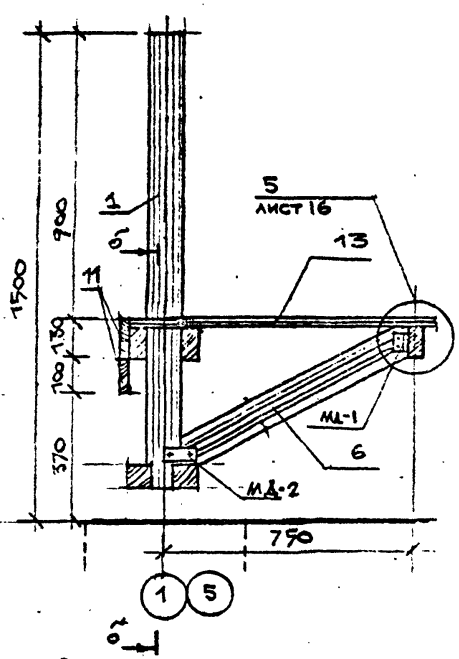

ДЕТАЛЬ МД-3 ЗАКЛАДЫВАЕТСЯ В ФУНДАМЕНТ ПРИ ЕГО ИЗГОТОВЛЕНИИ.
СТОЙКИ ПЛОЩАДКИ (ПОЗ. 1) УСТАНАВЛИВАЮТСЯ НА ОБВЯЗКУ (ПОЗ. 3) С ШАГОМ 1500 мм.
НА РАЗРЕЗАХ 1-1, 2-2, 3-3, 4-4, ПОДКОСЫ (ПОЗ. 7, 8) ПО ОСЯМ "1" И "Г" УСЛОВНО НЕ ПОКАЗАНЫ.
СЕЧЕНИЯ а-а И б-б СМ. ЛИСТ 16

В-В

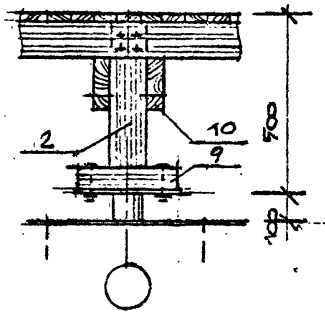

В 5-5

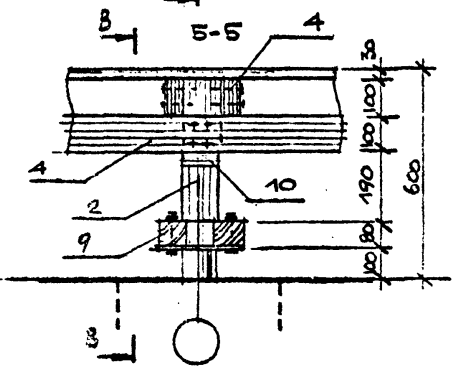

СОГЛАСОВАНО

Рук.отд.	Радеев	
Н.контр.	Пашенко	

Инв.№ подл. | Подпись и дата | Взам. инв.№

Привязан

ЛенЗНИИЭП	ГАП	Радеев	РАД	9.85	Платформа ДП-1, ДП-2. Разрезы
	Арх.	Хайруллин		9.85	

320-066.84 – АС

Лист 15

Копировал

Формат А3

1559/1

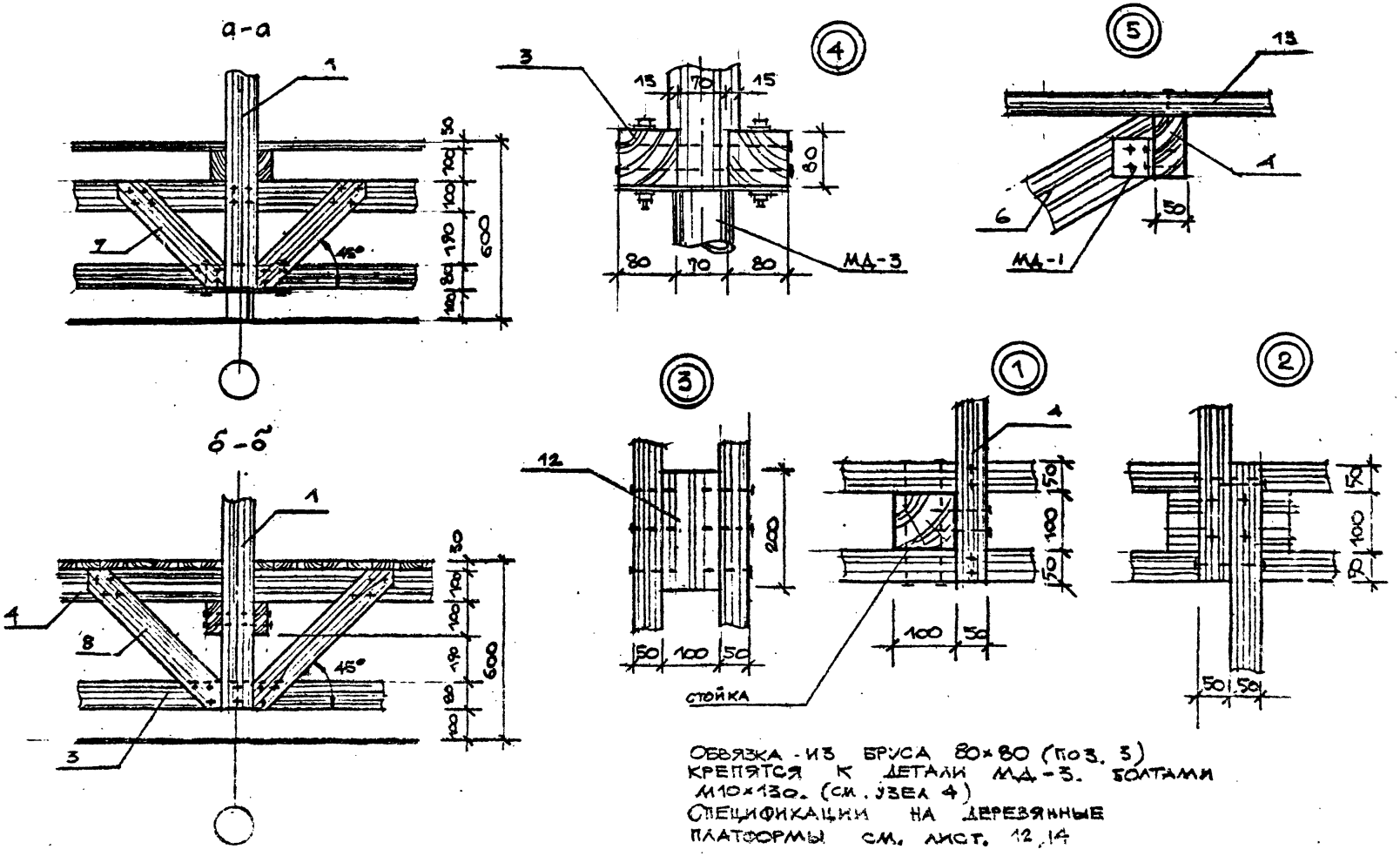

ОБВЯЗКА ИЗ БРУСА 80×80 (ПОЗ. 3) КРЕПЯТСЯ К ДЕТАЛИ МД-3. БОЛТАМИ М10×130. (СМ. УЗЕЛ 4)
СПЕЦИФИКАЦИИ НА ДЕРЕВЯННЫЕ ПЛАТФОРМЫ СМ. ЛИСТ. 12, 14

Рук. отд.	Радеев				СОГЛАСОВАНО
Н. конт.	Пащенко				
Взам. инв. №					
Подпись и дата					
Инв. № подл.					

Привязан

ГрнЗНИИЭП	Г.ЭП	Радеев		Платформа ДП-1, ДП-2. Узлы, сечения.	320-066.84 -АС
	Арх.	Калрушин			

Копировал Формат

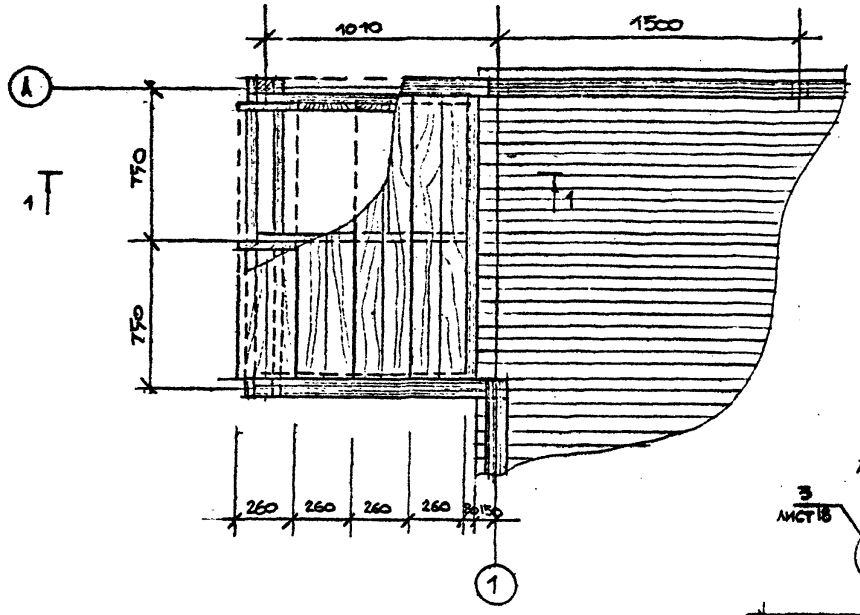

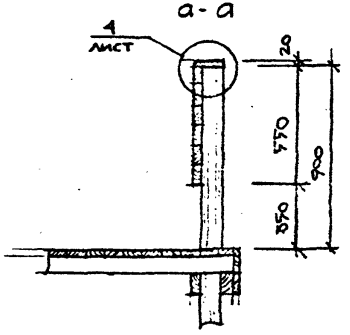

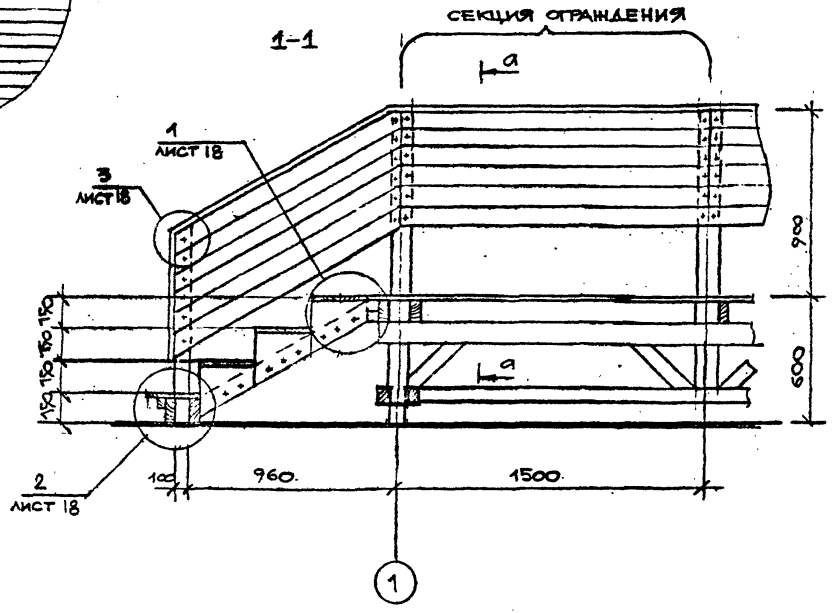

Лестница пристраивается к деревянным платформам ДП-1, ДП-2. Ступени лестницы устраиваются по деревянным косоурам (брус 50×100). Стойки лестницы (брус 100×100 мм) устанавливаются на подкладочный брус и связываются поперечными брусками.

Ограждение платформ ДП-1, ДП-2 - выполняется ввиде сплошной дощатой зашивки по стойкам деревянных платформ.

Рук. отд.	Радеев		1.88	Согласовано		
Н. конт.	Пащенко		1.88			
Инв. № подл.	Подпись и дата	Взам. инв. №				

Привязан

ЛенЗНИИЭП	ГАП	Радеев	9.12.88	Платформа ДП-1, ДП-2. Лестница. Секция ограждения. План. Разрез 1-1	320-066.84	- АС
	Арх.	Хайруллин	9.12.88			Лист 17

Копировал

Формат 1559/1

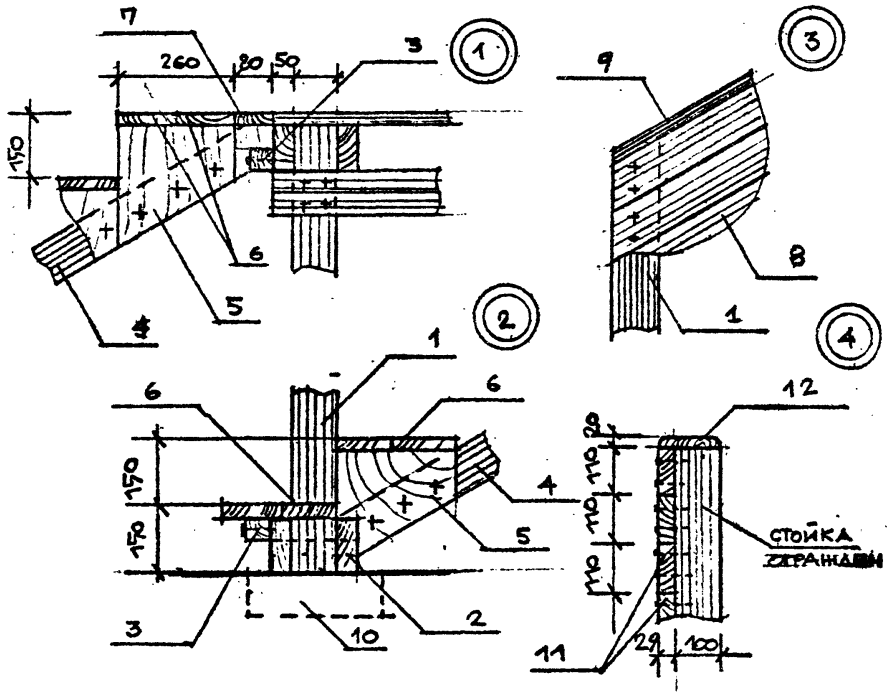

Поз. обозначение	Обозначение	Наименование	Кол	Масса ед., т	Примечание
		ЛЕСТНИЦА			
1		СТОЙКА – БРУС 100×100			
		ℓ=1050 ГОСТ 8486-66	2		0,02 м³
2		БРУС 120×50 ℓ=1600			
		ГОСТ 8486-66	2		0,019 м³

Поз. обозначение	Обозначение	Наименование	Кол	Масса ед., кг	Примечание
3		БРУС 40×40 ℓ=1600			
		ГОСТ 8486-66	2		0,005 м³
4		КОСОУР – БРУС 50×100			
		ℓ=1100 ГОСТ 8486-66	3		0,017 м³
5		ОПОРНАЯ ДОСКА – 40×260			
		ℓ=280 ГОСТ 8486-66	6		0,017 м³
6		СТУПЕНИ – ДОСКА			
		29×130 ℓ=1400 ГОСТ 8486-66	8		0,042 м³
7		ДОСКА 29×80 ℓ=1400			
		ГОСТ 8486-66	1		0,003 м³
8		ДОСКА 29×110 ℓ=1200			
		ГОСТ 8486-66	12		0,046 м³
9		ДОСКА 20×130 ℓ=1200			
		ГОСТ 8486-66	2		0,006 м³
10		БРУС 100×100 ℓ=300			
		ГОСТ 8486-66	2		0,006 м³
		СЕКЦИИ ОГРАЖДЕНИЯ			
11		ДОСКА 110×29 ℓ=1500			
		ГОСТ 8486-66	5		0,024 м³
12		ДОСКА 20×130 ℓ=1500			
		ГОСТ 8486-66	1		0,004 м³

СОГЛАСОВАНО

РУК ОТД	РАДЕЕВ	
Н КОНТР	ПАЩЕНКО	

ВЗАМ. ИНВ №

ПОДПИСЬ И ДАТА

ИНВ № ПОДЛ

ПРИВЯЗАН

ЛенЗНИИЭП	ГАП	РАДЕЕВ		РЛАТФОРМА ДП-1, ДП-2. ЛЕСТНИЦА. СЕКЦИЯ ОГРАЖДЕНИЯ. СПЕЦИФИКАЦИЯ МАТЕРИАЛОВ.	320-066.84 – АС
	АРХ.	ХАЙРУЛЛИН			Лист 18

Копировал

Формат 1554/1

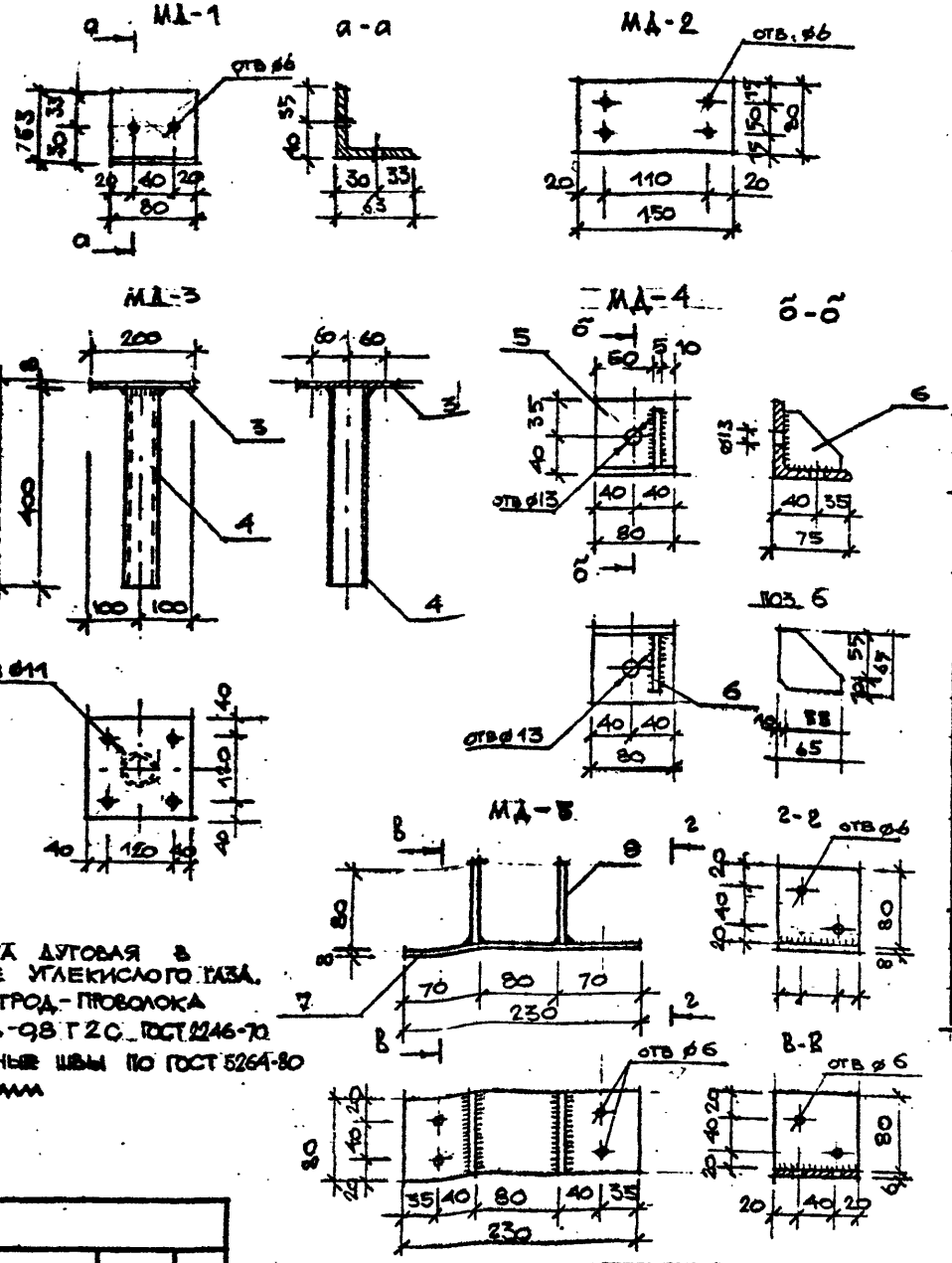

Поз. обозначение	Обозначение	Наименование	Кол	Масса ед., кг	Примечание
		МД-1			
1		L 63×63×4 ℓ=80			
		ГОСТ 8509-72*	1	0,31	
		МД-2			
2		−4×80×150 ГОСТ 103-76	1	0,38	
		МД-3			
3		−8×200×200 ГОСТ 103-76	1	2,5	
4		Труба Dн = 75,5 ℓ=400			
		ГОСТ 3262-75	1	2,2	
		МД-4			
5		L 75×75×5 ℓ=80			
		ГОСТ 8509-72*	1	0,46	
6		−5×65×65 ГОСТ 103-76	1	0,17	
		МД-5			
7		−6×80×230 ГОСТ 103-76	1	0,86	
8		−6×80×80 ГОСТ 103-76	2	0,3	0,6

Согласовано

Рук. отд. Радеев
Н. конт. Пащенко
Гл. констр. Шепилевск

Взам. инв. №
Подпись и дата
Инв. № подл.

Привязан

ЛенЗНИИЭП	ГАП	Радеев		Металлические детали МД-1÷5. Спецификация	320-066.84 -АС
	Арх	Хадирулин			Лист 19

Копировал

Формат 1559/1

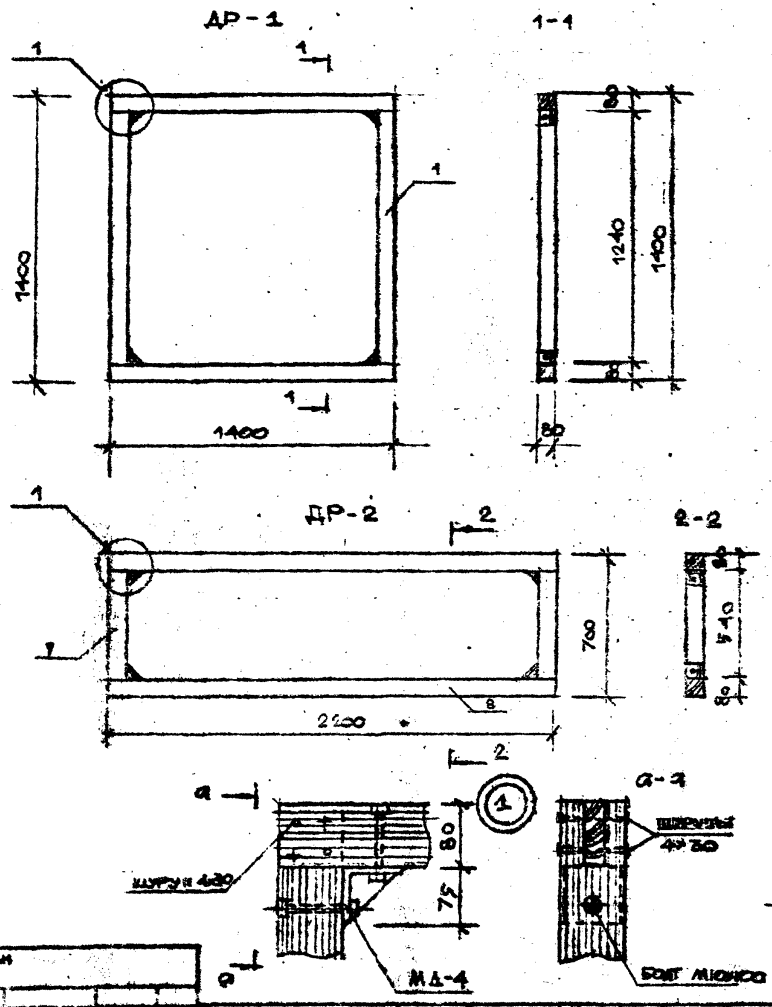

РАМА ДР-1, ДР-2. ВЫПОЛНЯЮТСЯ ИЗ БРУСА 80×80мм. СОЕДИНЕНИЕ БРУСЬЕВ В ПРЯМОЙ ОТКРЫТЫЙ ШИП, С КРЕПЛЕНИЕМ БОЛТАМИ ЧЕРЕЗ МЕТАЛЛИЧЕСКУЮ ДЕТАЛЬ МД-4

Поз. обозначение	Обозначение	Наименование	Кол.	Масса ед., кг	Примечание
		ДР-1			
1		БРУС 80×80 l=1400			
		ГОСТ 8486-66	4		0,036м³
2	ЛИСТ 19	МД-4	4	0,7	2,8 кг
3		ШУРУП 4×30 ГОСТ 1144-80	16	—	0,06 кг
4		БОЛТ М10×100 ГОСТ 7798-70	8	—	0,6кг
5		ГАЙКА М10×100 ГОСТ 7798-70	8	—	0,09кг
6		ШАЙБА Ф10 ГОСТ 11371-78	16	—	0,07кг
		ДР-2			
7		БРУС 80×80 l=700			
		ГОСТ 8486-66.	2		0,009м³
8		БРУС 80×80 l=2200			
		ГОСТ 8486-66.	2		0,023м³
9		ШУРУП 4×30 ГОСТ 1144-80	16	—	0,06кг
10	ЛИСТ 19	МД-4	4	0,7	2,8кг
11		БОЛТ М10×100 ГОСТ 7798-70	8	—	0,06кг
12		ГАЙКА М10 ГОСТ 5915-70	8	—	0,09кг
13		ШАЙБА Ф10 ГОСТ 11371-78	16	—	0,07кг

Привязан

ПенЗНИИЭП	ГАП	РАДЕЕВ		21.12.85	Рама ДР-1, ДР-2. Общий вид. Разрезы. Спецификация материалов
	АРХ.	ХАИРУЛЛАН		21.12.85	

320-066.84 — АС

Копировал Формат

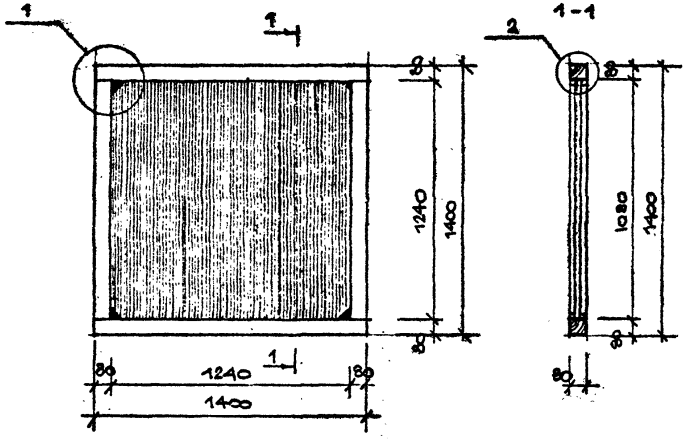

поз. 2

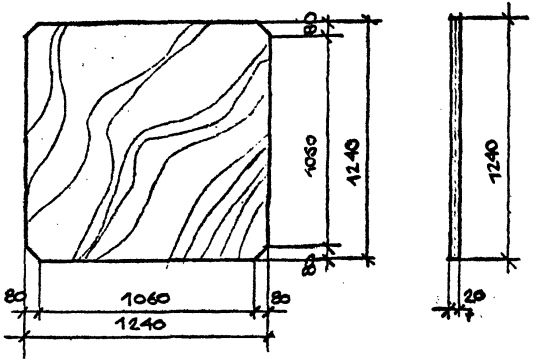

РАМА ДР-1-1 ВЫПОЛНЯЕТСЯ НА ОСНОВЕ РАМЫ ДР-1
ЩИТ-МНОГОСЛОЙНАЯ КЛЕЕНАЯ ФАНЕРА, ПОКРЫВАЕТСЯ ВОДОСТОЙКИМИ КРАСИТЕЛЯМИ.

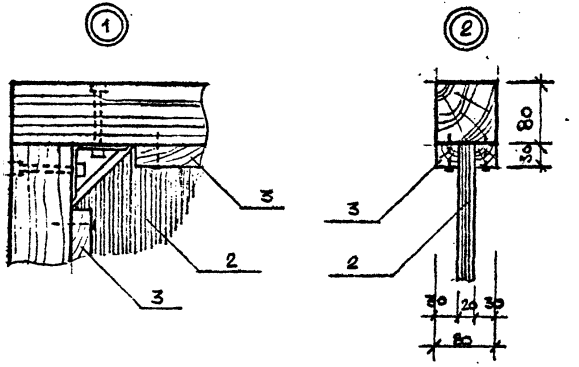

Поз. обозначение	Обозначение	Наименование	Кол.	Масса ед., кг	Примечание
1	ЛИСТ 20	ДР-1			
		ФАНЕРА КЛЕЕНАЯ δ=10мм			
		1240×1240 ГОСТ 3916-69	1		1,53м2
		Брус 30×30 ℓ=1060			
		ГОСТ 8486-66	4		0,008м3

СОГЛАСОВАНО

Инв.№ подл. | Подпись и дата | Взам. инв.№

Нач.отд. Радеев 3.12.84
Н.контр. Плащенко 3.12.84
Гл.конст. Шепшелевский 3.12.84

ПРИВЯЗАН

ЛенЗНИИЭП

ГАП	Радеев	3.12.84	Рама ДР-1-1. Общий вид. Разрез. Узлы. Спецификация материалов
Арх.	Хайрумин	3.12.84	

320-066.84 – АС

Лист 21

Копировал

Формат 1559/1

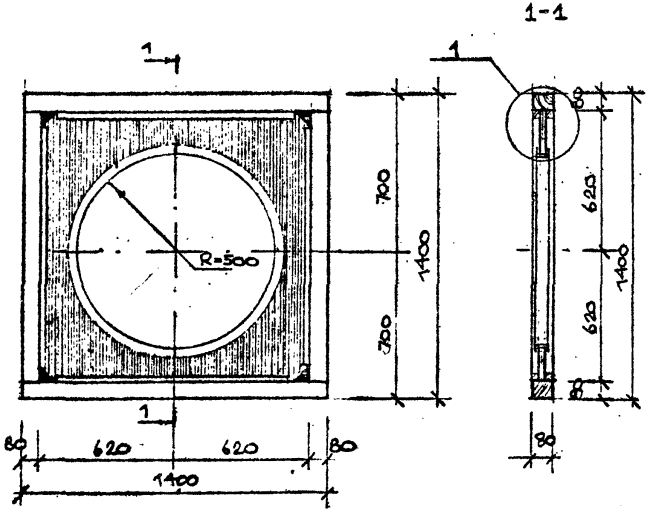

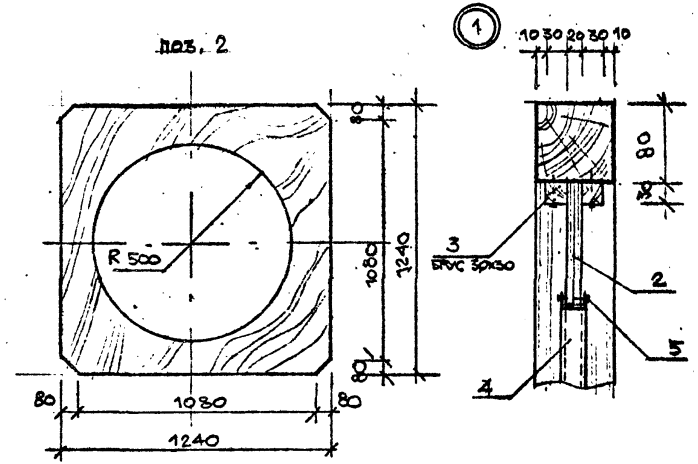

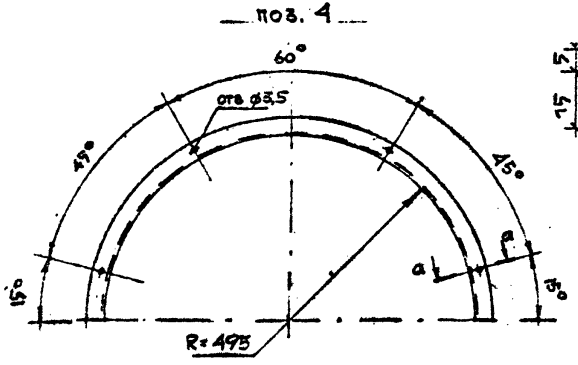

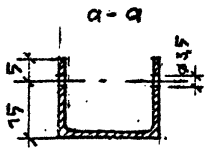

Поз. обозначение	Обозначение	Наименование	Кол	Масса ед., кг	Примечание
1	лист 20	ДР-1			
2		Фанера клееная δ=20мм			
		1240×1240 ГОСТ 3916-69	1		1,54м²
3		Брус 30×30 В=1080			
		ГОСТ 8486-66	4		0,008м³
4		Алюм. профиль АД-31			
		20×25×2,5 В=1554			
		ГОСТ 13623-80	2	0,66	1,32кг
5		Шуруп 3×7 ГОСТ 1145-80	16	–	0,008кг

РАМА ДР-1-2 ВЫПОЛНЯЕТСЯ НА ОСНОВЕ РАМЫ ДР-1. ОТВЕРСТИЕ В ЩИТЕ ОБНОСИТСЯ АЛЮМИНИЕВЫМ ПРОФИЛЕМ.

СОГЛАСОВАНО

Н. контр. Радеев
Н. контр. Пащенко
Н. контр. Шепилевск

Взам. инв. №
Подпись и дата
Инв. № подл.

Привязан

ПенЗНИИЭП	ГАП	РАДЕЕВ	РАМА ДР-1-2. Общий вид. Разрез. Детали. Спецификация материалов	320-066.84	-АС
	АРХ				Лист 22

Копировал

Формат 1559/1

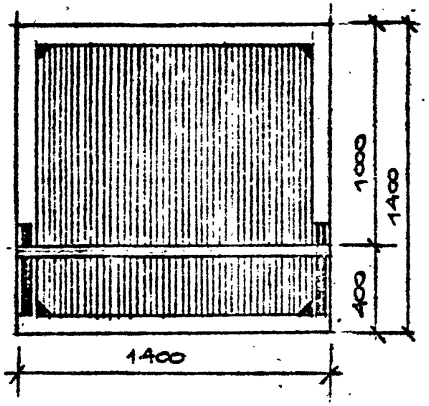

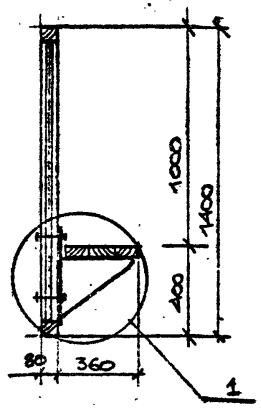

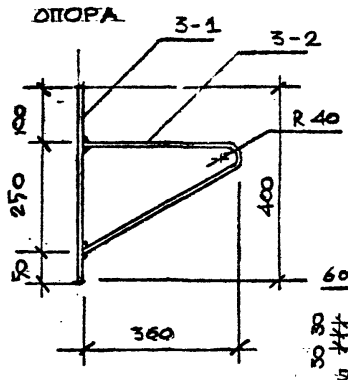

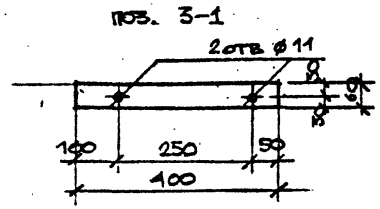

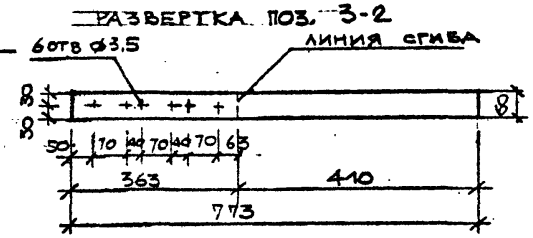

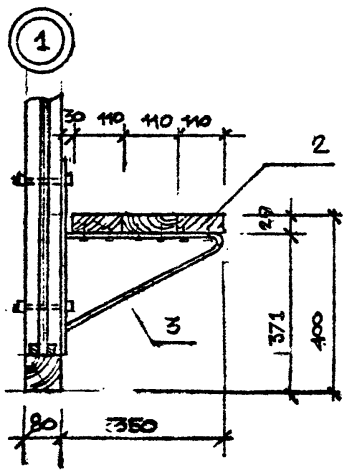

РАМА ДР-1-3 ВЫПОЛНЯЕТСЯ НА ОСНОВЕ РАМЫ ДР-1-1. КРЕПЛЕНИЕ ОПОРЫ СКАМЬИ К РАМЕ БОЛТАМИ.
ДОСКИ СИДЕНИЯ КРЕПЯТСЯ К ОПОРЕ ШУРУПАМИ.

Поз. обозначение	Обозначение	Наименование	Кол	Масса ед., кг	Примечание
1	ЛИСТ 21	РАМА ДР-1-1	1		
2		ДОСКА 29×110 l=1400			
		ГОСТ 8486-66	3		0,013м³
3		ОПОРА	2	2,05	4,1кг
3-1		-4×60×400 ГОСТ 103-76	1	0,75	
3-2		-4×60×773 ГОСТ 103-76	1	1,3	
4		ШУРУП 3×20 ГОСТ 1145-80	12		
5		БОЛТ М10×120 ГОСТ 7798-70	4	—	0,6кг
6		ГАЙКА М10 ГОСТ 5915-70	4	—	0,08кг
7		ШАЙБА ф10 ГОСТ 11371-78	8	—	0,07кг

СОГЛАСОВАНО

НАЧ.ОТД.	Рязеев	9.12.83
Н.КОНТР.	Павленко	9.12.83
ГА КОНСТР.	Шепилевский	9.12.83

Инв.№ подл. | Подпись и дата | Взам. инв.№

ПРИВЯЗАН

ЛенЗНИИЭП	ГАП	РАДЕЕВ		9.12.83
	АРХ.	ХАЙРУЛЛИН		9.12.83

РАМА ДР-1-3. ОБЩИЙ ВИД. РАЗРЕЗ. ДЕТАЛИ. СПЕЦИФИКАЦИЯ МАТЕРИАЛОВ

320-066.84 -АС

Лист 23

Копировал

Формат А4

1559/1

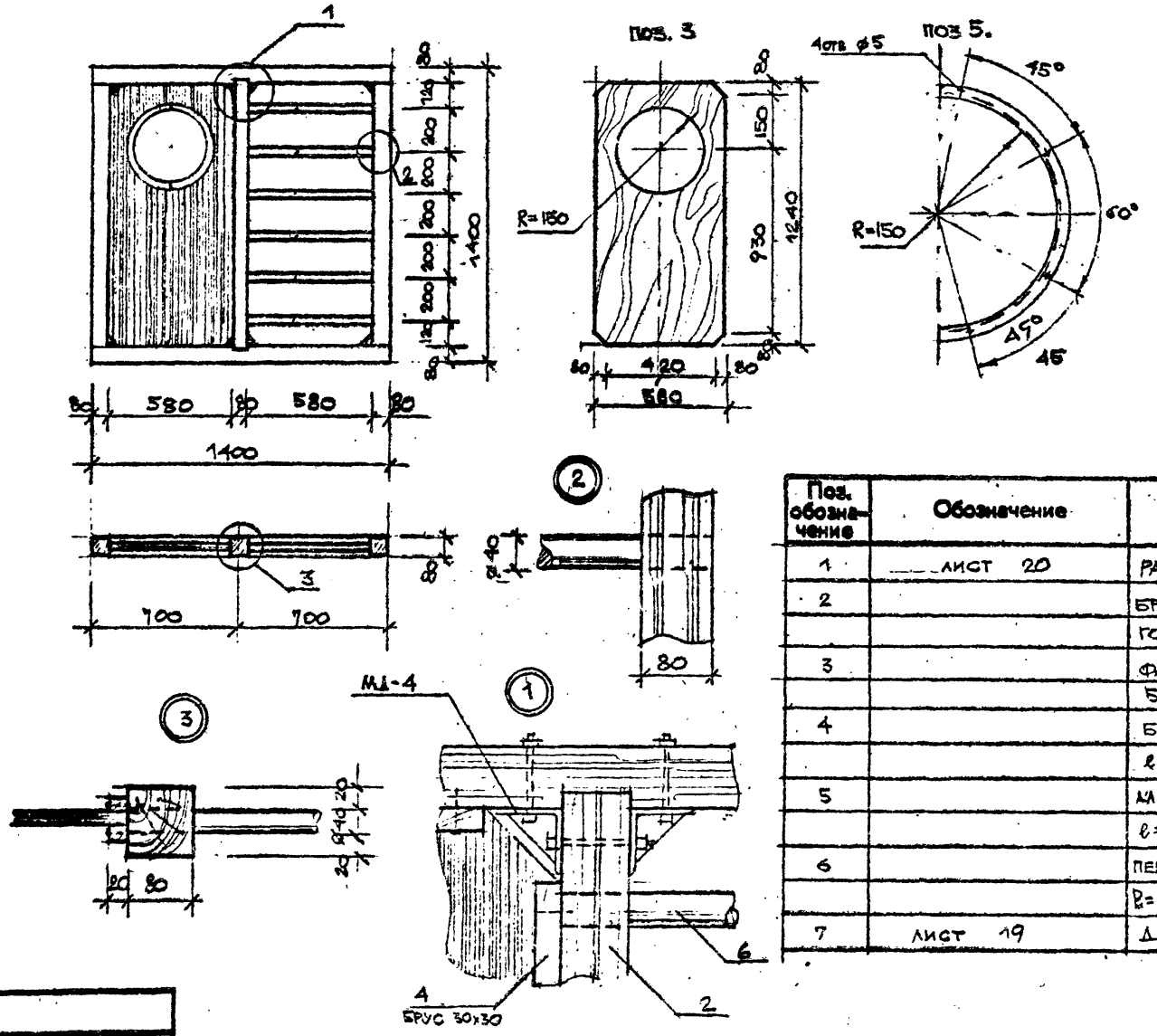

РАМА ДР-1-4 ВЫПОЛНЯЕТСЯ НА ОСНОВЕ РАМЫ ДР-1. ПЕРЕКЛАДИНЫ ЛЕСТНИЦЫ ВРЕЗАЮТСЯ В СТОЙКУ РАМЫ И В БРУС (ПОЗ.2). ОТВЕРСТВИЕ В ЩИТЕ ОБНОСИТСЯ АЛЮМ. ПРОФИЛЕМ.

Поз. обозначение	Обозначение	Наименование	Кол.	Масса ед., кг	Примечание
1	ЛИСТ 20	РАМА ДР-1	1		
2		БРУС 80х80 ℓ=1280	1	–	0,008м³
		ГОСТ 8486-66			
3		ФАНЕРА КЛЕЁНАЯ δ=20мм	1	–	0,72м²
		580х1240 ГОСТ 3916-69			
4		БРУС 30х30	3,6пм	–	0,004м³
		ℓ=1080 ГОСТ8486-66			
5		АЛ. ПРОФИЛЬ АД31 20х25х2,5	2	0,2	0,4кг
		ℓ=470 ГОСТ13623-80			
6		ПЕРЕКЛАДИНА ⌀40	6	–	0,007м³
		ℓ=740, ГОСТ 8486-66			
7	ЛИСТ 19	ДЕТАЛЬ М-4	4	0,7	2,8кг

СОГЛАСОВАНО

Нач.отд.	Радеев	Рад	9.12.83
Н.контр.	Пащенко		9.12.83
Гл.констр.	Шепилевский		9.12.83

Инв.№ подл. | Подпись и дата | Взам. инв.№

ПРИВЯЗАН

ЛенЗНИИЭП

ГАП	РАДЕЕВ	Рад	9.12.83
АРХ.	[illegible]		9.12.83

РАМА ДР-1-4. ОБЩИЙ ВИД. УЗЛЫ. ДЕТАЛИ. СПЕЦИФИКАЦИЯ МАТЕРИАЛОВ

320-088.84 -АС

Лист 24

Копировал

Формат 1559/1

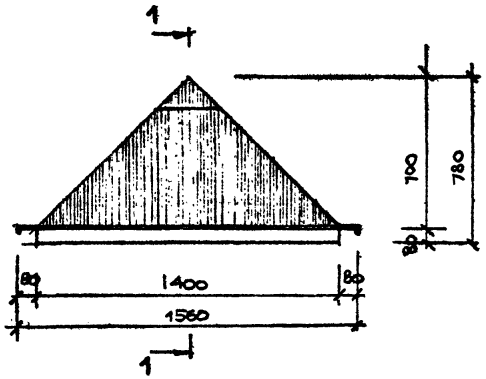

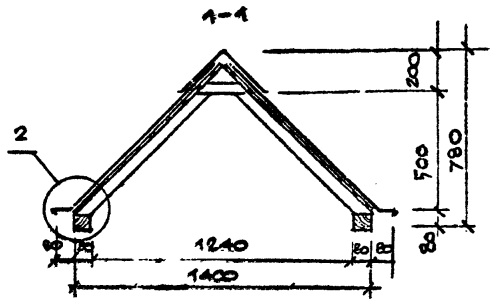

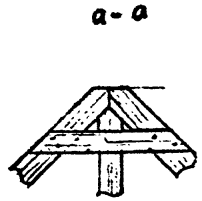

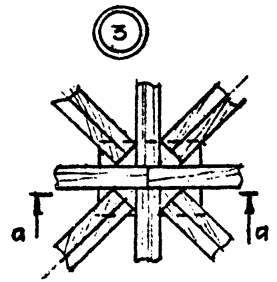

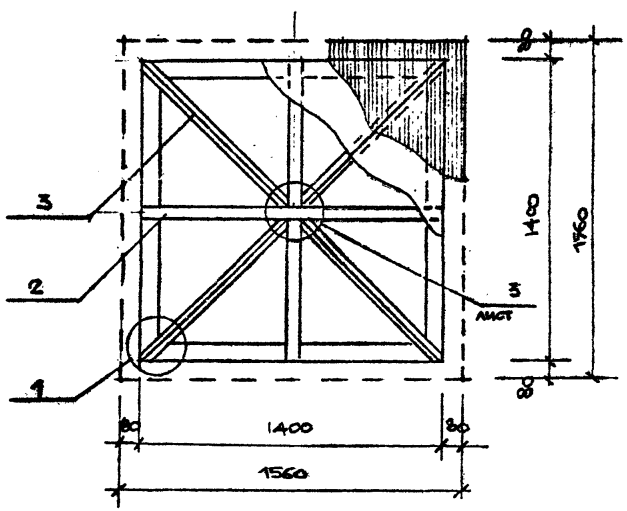

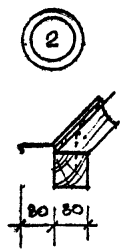

Поз. обозначение	Обозначение	Наименование	Кол.	Масса ед.,кг	Примечание
1	ЛИСТ 20	РАМА ДР-1	1		
2		БРУС 50×50 ℓ=980			
		ГОСТ 8486-66	4		0,01 м³
3		БРУС 50×50 ℓ=1200			
		ГОСТ 8486-66	4		0,012 м³
4		БРУС 50×50 ℓ=260			
		ГОСТ 8486-66	2		0,0013 м³
5		ДВП 4×980×1390			
		ГОСТ 4598-74	4		2,72 м²
6		СТАЛЬ КРОВЕЛЬНАЯ			
		δ=0,8мм ГОСТ 7118-78			3,2 м²

РАМА ДР-1-5 ВЫПОЛНЯЕТСЯ НА ОСНОВЕ РАМЫ ДР-1. КАРКАС – БРУС 50×80 мм. ПОКРЫТИЕ – ПЛИТЫ ДВП И ОЦИНКОВАННАЯ КРОВЕЛЬНАЯ СТАЛЬ

СОГЛАСОВАНО

Нач.отд. Радеев 9.12.83
Н.контр. Пашенко 9.12.83
Гл.констр. Шепталеск. 9.12.83

Инв.№ подл. | Подпись и дата | Взам. инв.№

Привязан

ЛенЗНИИЭП	ГАП Радеев	9.12.83	Рама ДР-1-5. Общий вид. Разрез. Узлы. Спецификация материалов.	320-066.84 – АС Лист 25
	Арх. Хайрулин	9.12.83		

Копировал

Формат 1559//

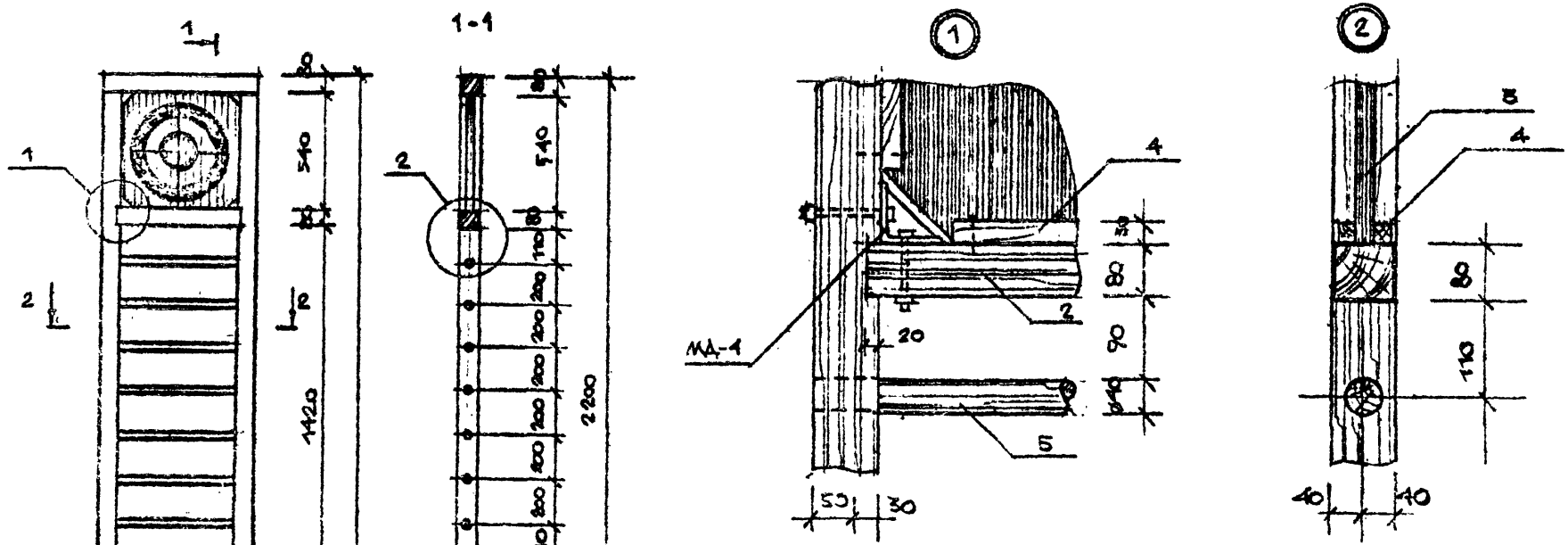

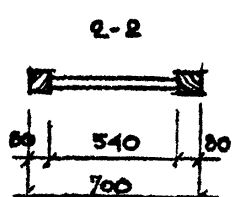

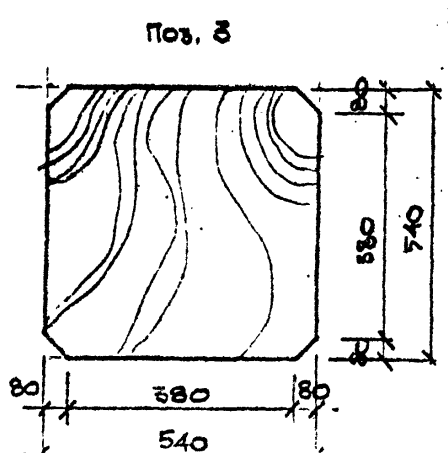

Поз. обозначение	Обозначение	Наименование	Кол.	Масса ед., кг	Примечание
1	лист 20	РАМА ДР-2	1		
2		БРУС 80×80 l=580	1	–	0,004м³
		ГОСТ 8484-66			
3		ФАНЕРА КЛЕЕНАЯ δ=20	1	–	0,29м²
		540×540 ГОСТ			
4		БРУС 30×30 l=380			
		ГОСТ 8486-66	8	–	0,008м³
5		ПЕРЕКЛАДИНА Ø 40			
		l=700 ГОСТ 8486-66	7	–	0,008м³
6	лист 19	ДЕТАЛЬ МД-4	2	0,7	1,4 кг.

СОГЛАСОВАНО

Нач. отд. Радеев
Н. конт. Пащенко
Гл. конст. Шепилевск.

Взам. инв. №
Подпись и дата
Инв. № подл.

Привязан

ЛенЗНИИЭП

ГАП	Радеев		
АРХ.	Хайрулин		

РАМА ДР-2-1. ОБЩИЙ ВИД. РАЗРЕЗ. УЗЛЫ. СПЕЦИФИКАЦИЯ МАТЕРИАЛОВ

320-066.84 -АС

Лист 26

Копировал

Формат 1554/1

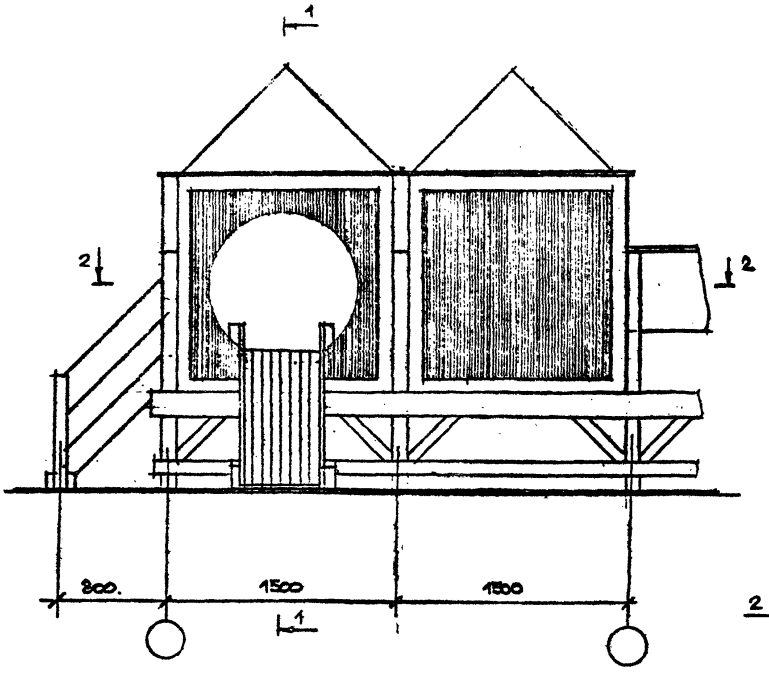

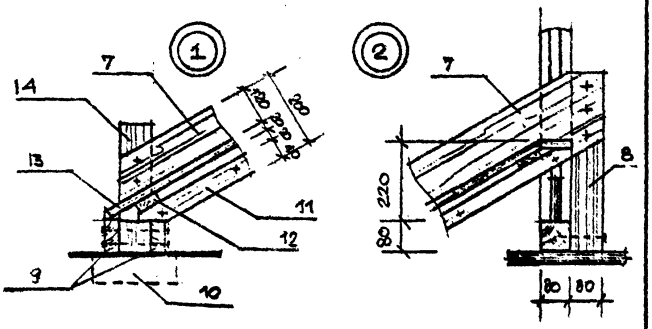

1-1

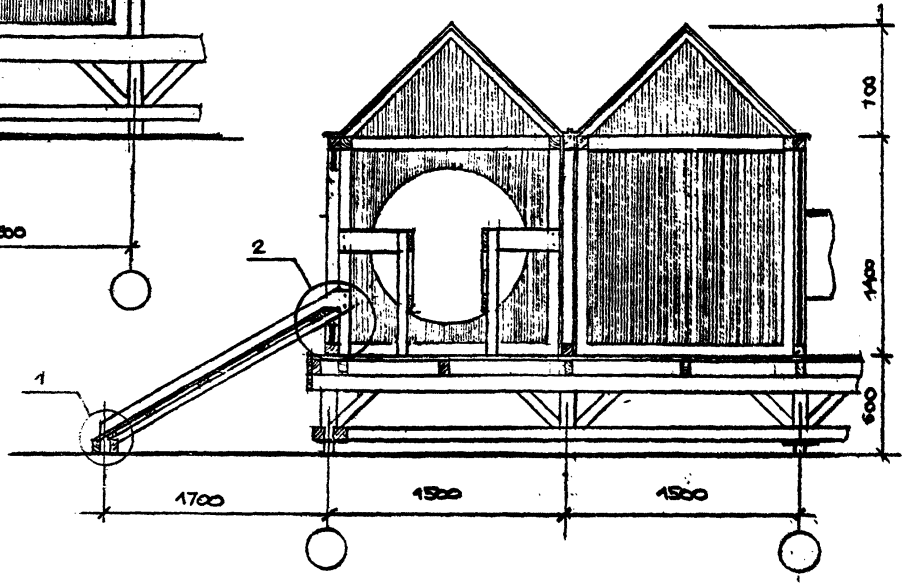

Навес тип I монтируется из различных типов рамы ДР-1. Навес включает в себя катальную горку и лестницу для подъема. Крепление рам к стойкам платформы и между собой с помощью метал. деталей МД-1.

Спецификацию на навес тип I см. лист 29

Согласовано

Инв.№ подл. | Подпись и дата | Взам. инв.№

Привязан

ЛенЗНИИЭП	ГАП	Радеев	3.12.88	Навес тип I. Фасады. Разрез 1-1. Узлы.	320-066.84 -АС
	Арх.	Хамруллин	8.12.88		Лист 27

Копировал

Формат 1559/1

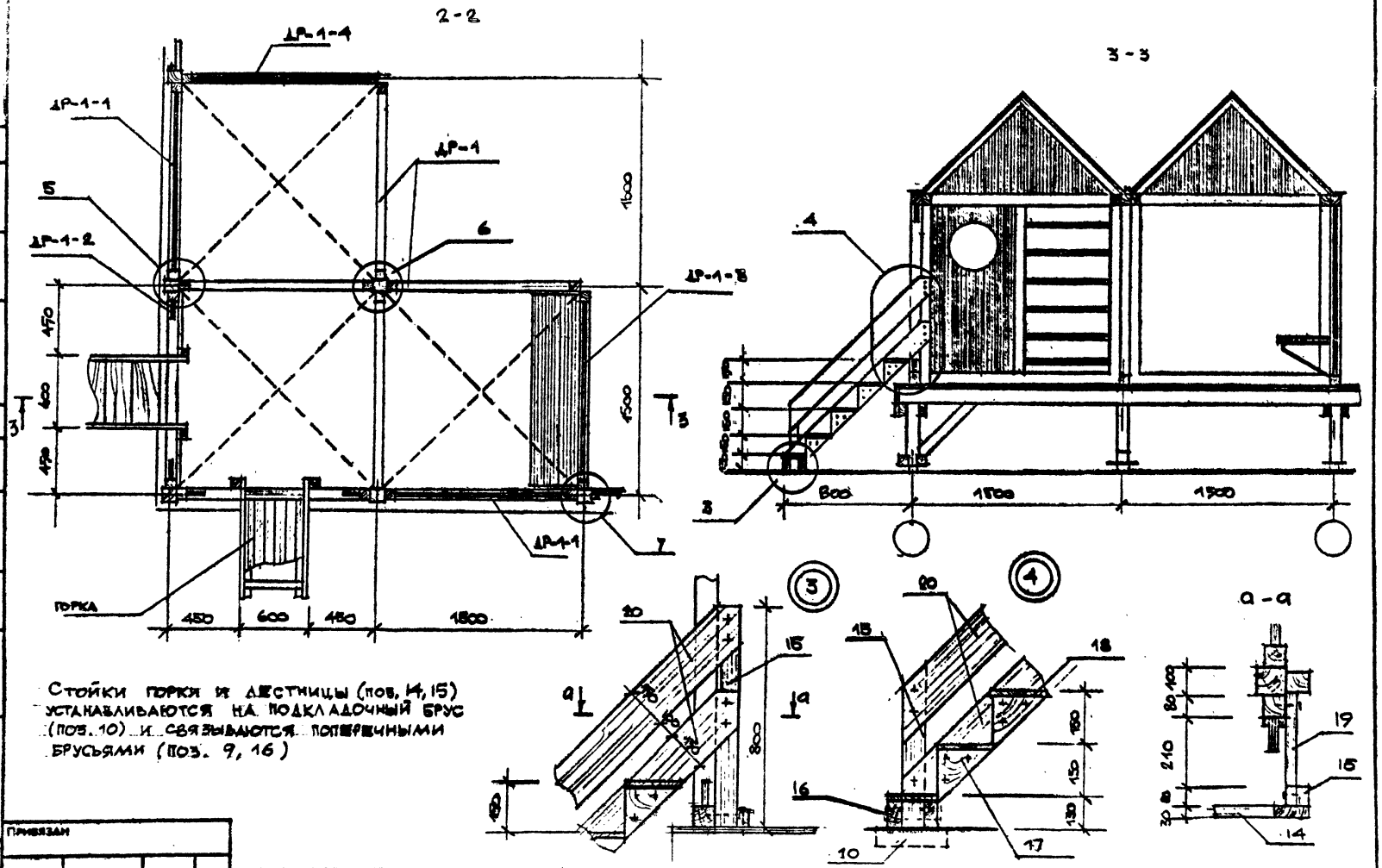

Стойки горки и лестницы (поз. 14, 15) устанавливаются на подкладочный брус (поз. 10) и связываются поперечными брусьями (поз. 9, 16)

Нач.отд.	Радеев					
Н.контр.	Пащенко					
Гл.констр.	Шепилевск					

СОГЛАСОВАНО

Взам. инв. №

Подпись и дата

Инв. № подл.

Привязан

ЛенЗНИИЭП	ГАП	РАДЕЕВ		Навес. тип I. Разрез 2-2, 3-3. Узлы	320-066.84	-АС
	АРХ.	ХАЙРУЛЛИН				Лист 25

Копировал

Формат

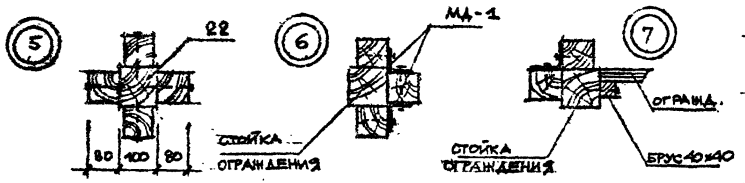

Поз. обозначение	Обозначение	Наименование	Кол	Масса ед., кг	Примечание
1	лист 20	РАМА ДР-1	4		
2	лист 21	РАМА ДР-1-1	2		
3	лист 22	РАМА ДР-1-2	2		
4	лист 23	РАМА ДР-1-3	1		
5	лист 24	РАМА ДР-1-4	1		
6	лист 25	РАМА ДР-1-5	3		
7					
		ГОРКА			
7		ДОСКА 40×200 ℓ=2100			
		ГОСТ 8486-66	2		0,034м³
8		БРУС 80×80 ℓ=500			
		ГОСТ 8486-66	2		0,0064м³
9		БРУС 50×100 ℓ=700			
		ГОСТ 8486-66	2		0,006м³
10		БРУС 100×100 ℓ=300			
		ГОСТ 8486-66	4		0,012м³
11		БРУС 40×40 ℓ=2000 ГОСТ 8486-66	2		0,006м³

Поз. обозначение	Обозначение	Наименование	Кол	Масса ед., кг	Примечание
12		БРУС 40×40 ℓ=520			
		ГОСТ 8486-66.	7		0,006м³
13		ДОСКА 29×110 ℓ=2100			
		ГОСТ 8486-66	6		0,04м³
14		БРУС 100×100 ℓ=300			
		ГОСТ 8486-66	2		0,006м³
		ЛЕСТНИЦА			
15		БРУС 80×80 ℓ=500			
		ГОСТ 8486-66	4		0,012м³
16		БРУС 50×100 ℓ=700			
		ГОСТ 8486-66	2		0,007м³
17		ДОСКА 29×150 ℓ=150			
		ГОСТ 8486-66	8		0,035м³
18		ДОСКА 29×150 ℓ=520			
		ГОСТ 8486-66	5		0,02м³
19		ДОСКА 29×200 ℓ=450			
		ГОСТ 8486-66	2		0,005м³
20		ДОСКА 40×150 ℓ=1350 ГОСТ 8486-66	4		0,03м³
		КРЕПЕЖНЫЕ ЭЛЕМЕНТЫ			
21		МД-1	30	0,31	9,3кг
22		БРУС 80×80 ℓ=1400			
		ГОСТ 8486-66	1		0,014м³

СОГЛАСОВАНО

Нач.отд. Радеев
Н.контр. Пащенко
Гл.конст. Шепилевская

Инв.№ подл. | Подпись и дата | Взам. инв.№

Привязан

ЛенЗНИИЭП	ГАП	РАДЕЕВ		9.12.83
	АРХ.	ХАЙРУЛЛИН		9.12.83

НАВЕС ТИП I. СПЕЦИФИКАЦИЯ МАТЕРИАЛОВ

320-066.84 -АС

Лист 29

Копировал

Формат 1559/1

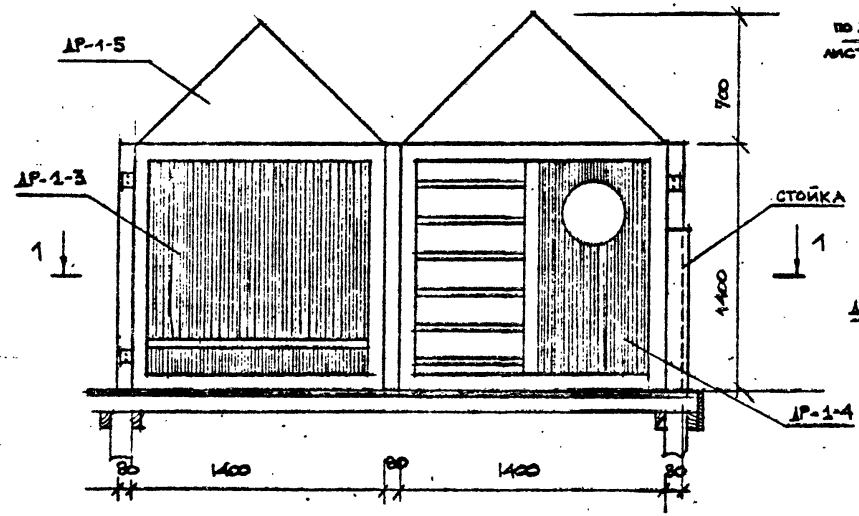

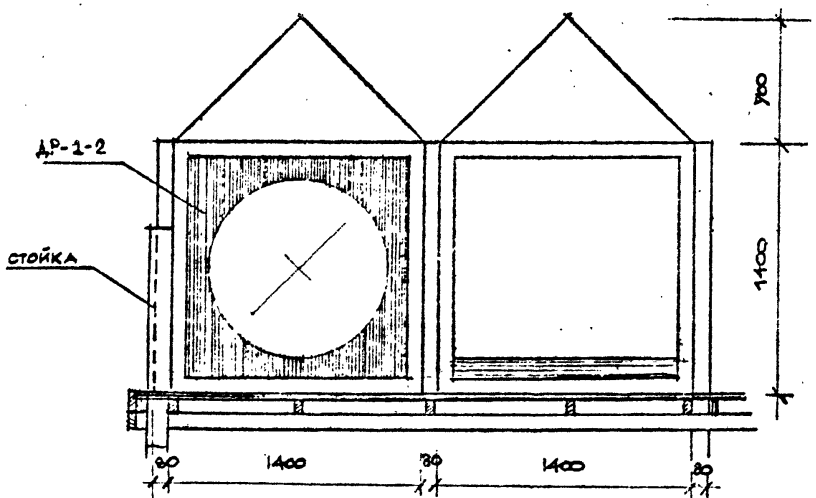

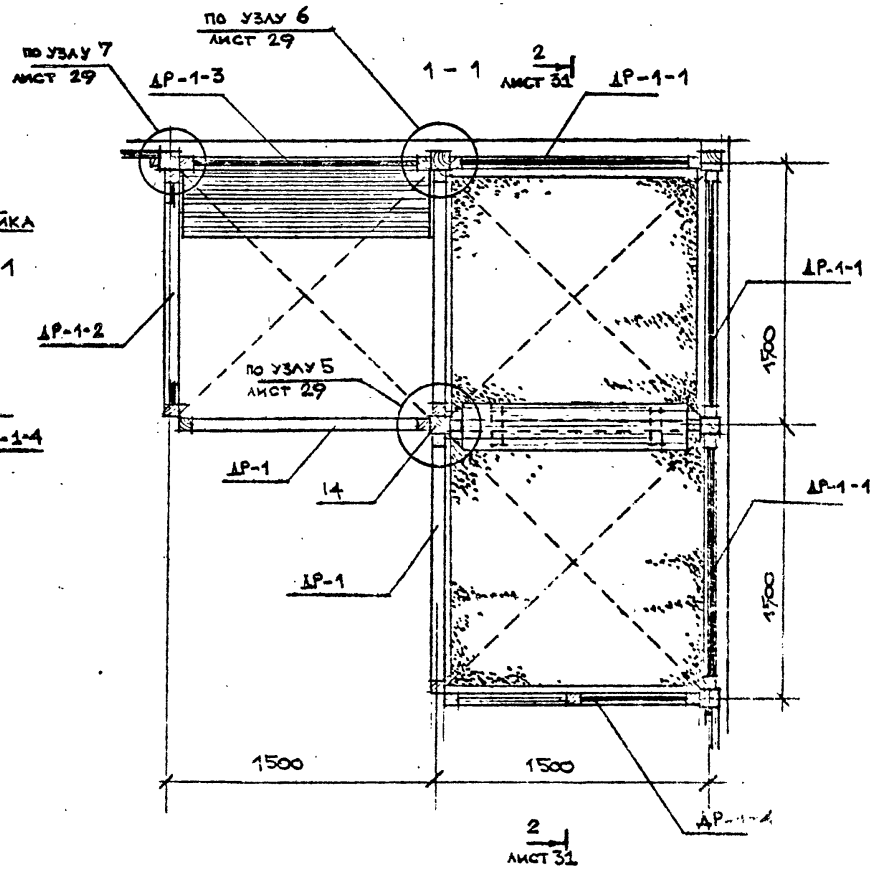

НАВЕС ТИП II МОНТИРУЕТСЯ ИЗ РАЗЛИЧНЫХ ТИПОВ РАМ ДР-1.
ПОД НАВЕСОМ УСТРАИВАЕТСЯ ПЕСОЧНИЦА.
УЗЛЫ КРЕПЛЕНИЯ РАМ К СТОЙКАМ ПЛОЩАДКИ И МЕЖДУ СОБОЙ СМ. ЛИСТ. 29,31
СВОДНУЮ СПЕЦИФИКАЦИЮ МАТЕРИАЛОВ НА НАВЕС. СМ. ЛИСТ. 31

СОГЛАСОВАНО

Нач.отд.	Рачеев		9.12.83
Н.контр.	Пащенко		9.12.83
Гл.констр.	Мешилевск		9.12.83

Инв.№ подл. | Подпись и дата | Взам. инв.№

Привязан

ЛенЗНИИЭП	ГАП	Рачеев		9.12.83	НАВЕС ТИП II. ФАСАДЫ. РАЗРЕЗ 1-1
	Арх.	Хмельницкий		9.12.83	

320-068.84 -АС

Лист 30

Копировал

Формат 155.9/1

2-2

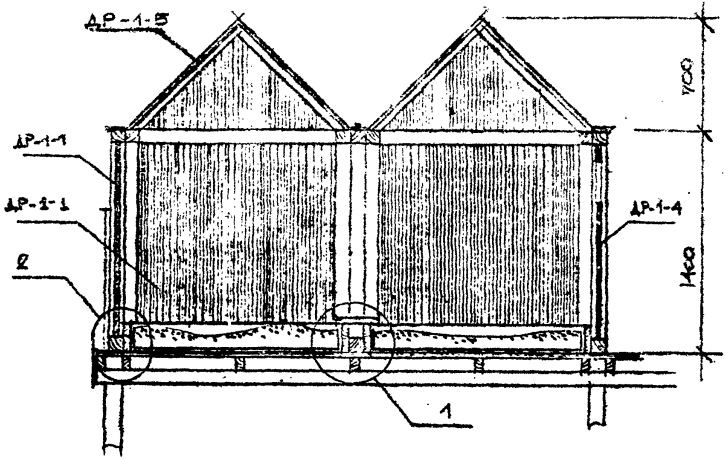

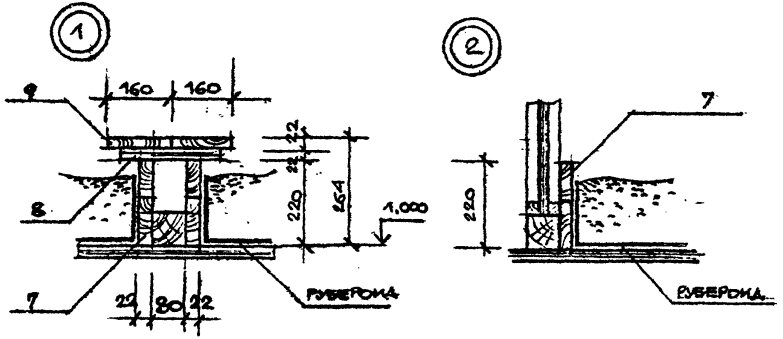

Поз. обозначение	Обозначение	Наименование	Кол	Масса ед.,кг	Примечание
1	лист 20	РАМА ДР-1	4		
2	лист 21	РАМА ДР-1-1	3		
3	лист 22	РАМА ДР-1-2	1		
4	лист 23	РАМА ДР-1-3	1		
5	лист 24	РАМА ДР-1-4	1		
6	лист 25	РАМА ДР-1-5	3		
		ПЕСОЧНИЦА			
7		ДОСКА 29×110 ℓ=1400			
		ГОСТ 8486-66	16		0,07м³
8		ДОСКА 29×110 ℓ=280			
		ГОСТ 8486-66	3		0,003м³
9		ДОСКА 29×160 ℓ=1400			
		ГОСТ 8486-66	2		0,013м³
10		РУБЕРОИД РК 350			
		ГОСТ 10923-76			5,5м²
11		ПЕСОК			0,8м³
		КРЕПЕЖНЫЕ ЭЛЕМЕНТЫ			
12	лист 19	М1-1			
14		БРУС 100×100 ℓ=1400	30	0,31	9,3кг
		ГОСТ 8486-66	1		0,01м³

Согласовано

Инв.№ подл. | Подпись и дата | Взам. инв.№

Привязан

ЛенЗНИИЭП

ГАП Радеев

Арх. Хайрулин

Навес тип II. Разрез 2-2. Узлы. Спецификация материалов

320-066.84 - АС

Лист 31

Копировал

Формат 1559/1

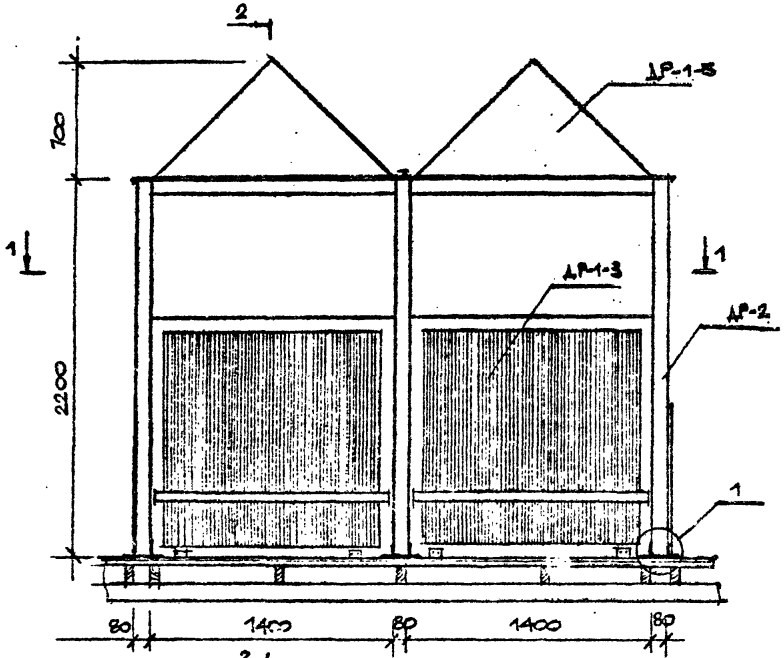

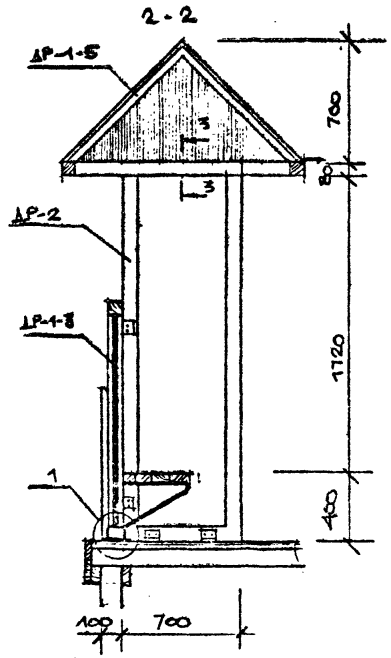

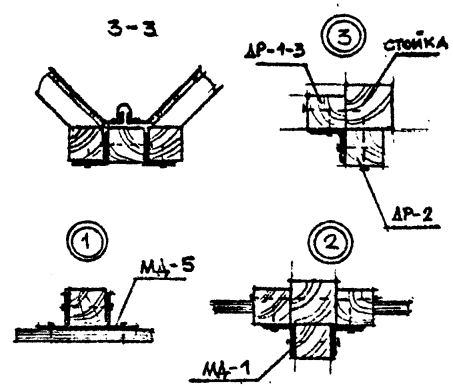

Навес тип III монтируется из рам ДР-1-3, ДР-1-5 и рамы ДР-2.
Крепление рам между собой и к полу с помощью мет. деталей МД-1, МД-5.

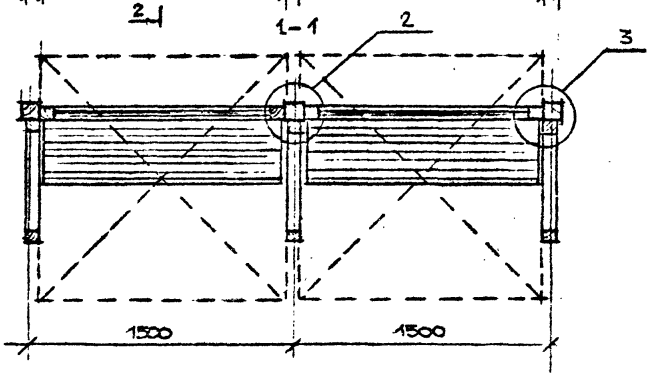

Поз. обозначение	Обозначение	Наименование	Кол.	Масса ед. кг	Примечание
1	лист 23	ДР-1-3	2		
2	лист 25	ДР-1-5	2		
3	лист 20	ДР-2	3		
4	лист 19	МД-1	8	0,31	2,48кг
5	лист 19	МД-5	10	1,16	11,6кг

СОГЛАСОВАНО

Нач. отд.	Радеев		16.12.83
Н. контр.	Пащенко		16.12.83
Гл. констр.	Шепилевск		16.12.83

Инв. № подл. | Подпись и дата | Взам. инв. №

Привязан

ЛенЗНИИЭП	ГАП	РАДЕЕВ		16.12.83	Навес тип III. Фасад. Разрезы. Узлы. Спецификация материалов
	Арх.	ХАЙРУЛЛИН		16.12.83	

320-066.84

Лист 32

Копировал

Формат 59/1

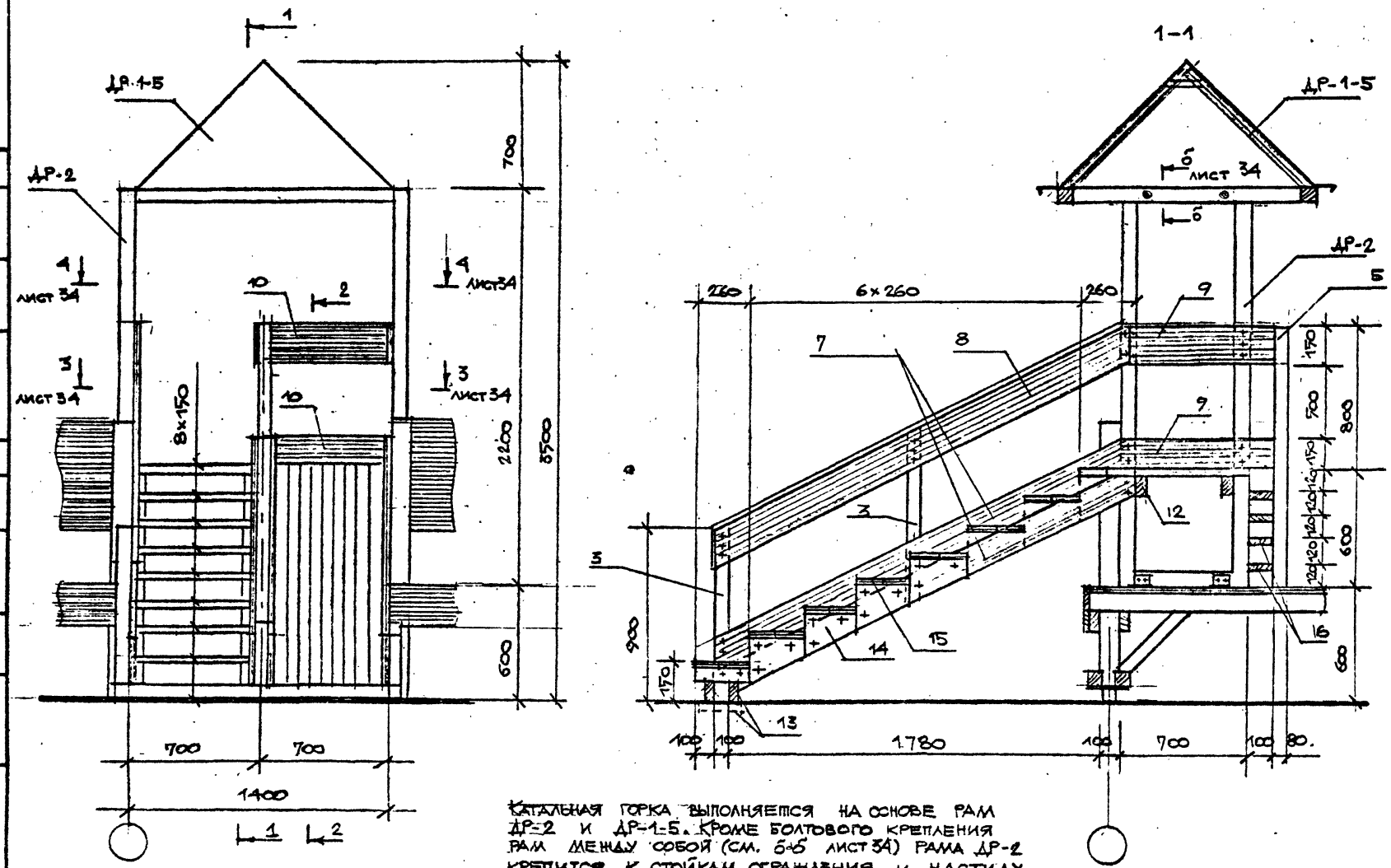

КАТАЛЬНАЯ ГОРКА ВЫПОЛНЯЕТСЯ НА ОСНОВЕ РАМ ДР-2 И ДР-1-5. КРОМЕ БОЛТОВОГО КРЕПЛЕНИЯ РАМ МЕЖДУ СОБОЙ (СМ. б-б ЛИСТ 34) РАМА ДР-2 КРЕПИТСЯ К СТОЙКАМ ОГРАЖДЕНИЯ И НАСТИЛУ ПЛОЩАДКИ.

СОГЛАСОВАНО						
Нач. отд.	Рахеев					
Н. контр.	Пащенко					
Гл. констр.	Шепилевск					
Взам. инв. №						
Подпись и дата						
Инв. № подл.						
Привязан						
ЛенЗНИИЭП	ГАП	РАДЕЕВ			ГОРКА. ФАСАД. РАЗРЕЗ 1-1	320-066.84 -АС
	АРХ.	ХАЙРУЛЛИН				Лист 33

Копировал

Формат 1559/1

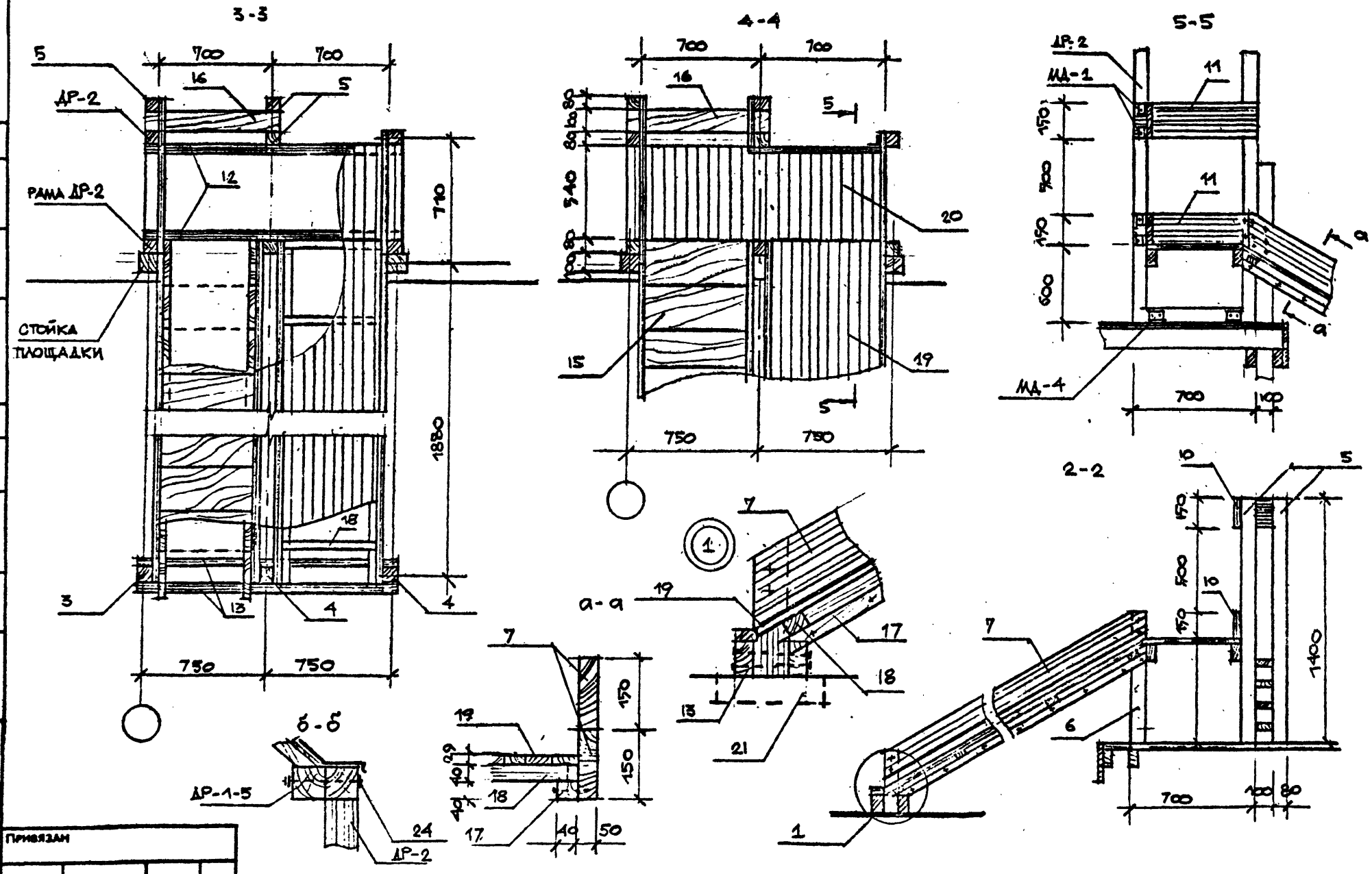

СОГЛАСОВАНО

Нач.отд.	Радеев	16.12.84
Н.контр.	Пащенко	16.12.84
Гл.констр.	Шепилевский	16.12.84

Инв.№ подл. | Подпись и дата | Взам. инв.№

Привязан

ГАП	РАДЕЕВ		16.12.84	Горка. Разрезы. Узлы.
АРХ.	ХАЙРУМИН		16.12.84	

ПензНИИЭП

320-066.84 -АС

Копировал

Формат А3

Поз. обозначение	Обозначение	Наименование	Кол	Масса ед., кг	Примечание
1	лист 25	РАМА ДР-1-5	1		
2	лист 20	РАМА ДР-2	2		
3		Стойка – брус 80×80			
		l=900 ГОСТ 8486-66	2		0,012 м³
4		стойка – брус 80×80			
		l=400 ГОСТ 8486-66	2		0,005 м³
5		стойка - брус 80×80			
		l=1400 ГОСТ 8486-66	3		0,027 м³
6		стойка - брус 80×80			
		l=800 ГОСТ 8486-66	1		0,005 м³
7		косоур – доска 29×150			
		l= 2900 ГОСТ 8486-66	8		0,1 м³
8		ограждение - доска			
		29×150 l=2800 ГОСТ 8486-66	1		0,012 м³
9		ограждение - доска			
		29×150 l=880 ГОСТ 8486-66	2		0,008 м³
10		ограждение – доска			
		29×150 l=770 ГОСТ 8486-66	2		0,007 м³
11		ограждение – доска			
		29×150 l=700 ГОСТ 8486-66	2		0,0061 м³
12		Попер. связка – брус			
		50×100 l=1560 ГОСТ 8486-66	2		0,016 м³
13		Попер. связка – брус			
		50×100 l=1560 ГОСТ 8486-66	2		0,016 м³
14		Доска 40×260			
		l=200 ГОСТ 8486-66	16		0,04 м³
15		Ступени - доска 23×130			
		l=560 ГОСТ 8486-66	16		0,34 м³
16		Ступени - брус 50×100			
		l=820 ГОСТ 8486-66	4		0,016 м³
17		Прод. брусок - 40×40			
		l = 2700 ГОСТ 8486-66	2		0,009 м³
18		Попер. брусок – 40×40			
		l = 560 ГОСТ 8486-66	5		0,11 м³
19		Настил горки - доска			
		29×110 ГОСТ 8486-66	17 п.м.		0,054 м³
20		Настил площадки - доска			
		29×110 ГОСТ 8486-66.	8,7 пм		0,023 м³
21		Брус 100×100 l=250			
		ГОСТ 8486-66.	3		0,008 м³
		Детали крепления			
22	лист 19	МД-1	8	0,31	2,48 кг
23	лист 19	МД-5	8	1,46	11,7 кг
24		Болт М10×180 ГОСТ 7798-70	4	–	0,5 кг
25		гайка М10 ГОСТ 5915-70	4	–	0,05 кг
26		шайба ф10 ГОСТ 11371-78	8	–	0,03 кг

Инв.№ подл. | Подпись и дата | Взам. инв.№ | Инв.№ дубл. | Подпись и дата

Привязан

ЛенЗНИИЭП	ГАП	РАДЕЕВ			Горка. Спецификация материалов
	Арх.	ХАЙРУЛЛИН			
					320-086.84 -АС
					Лист 35

Копировал

Формат 1559/1

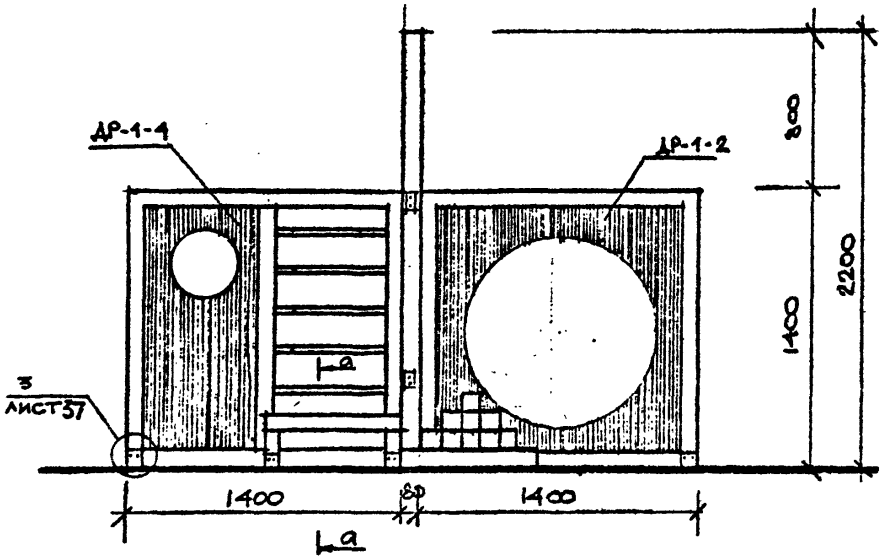

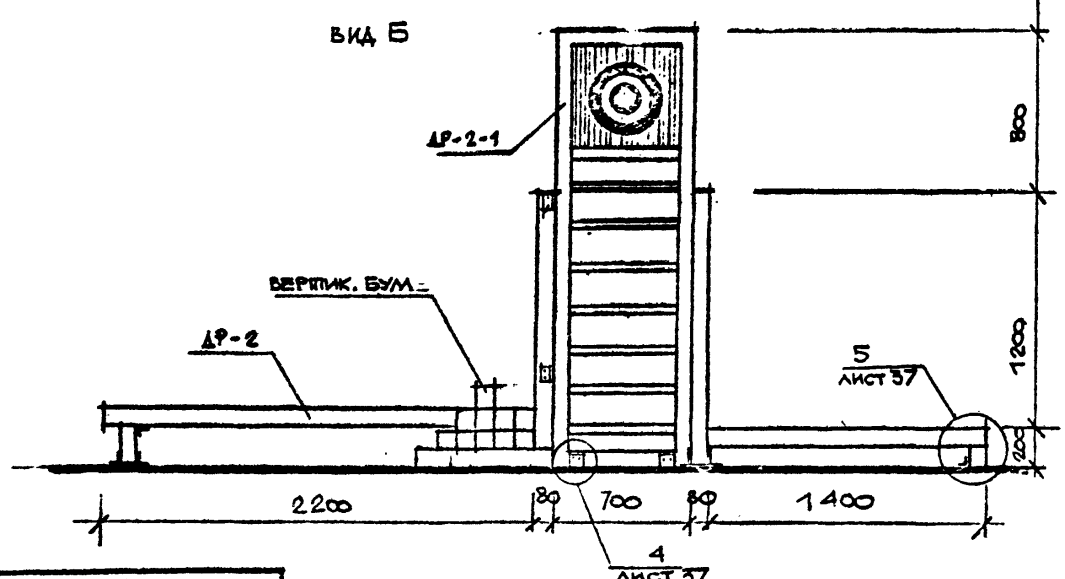

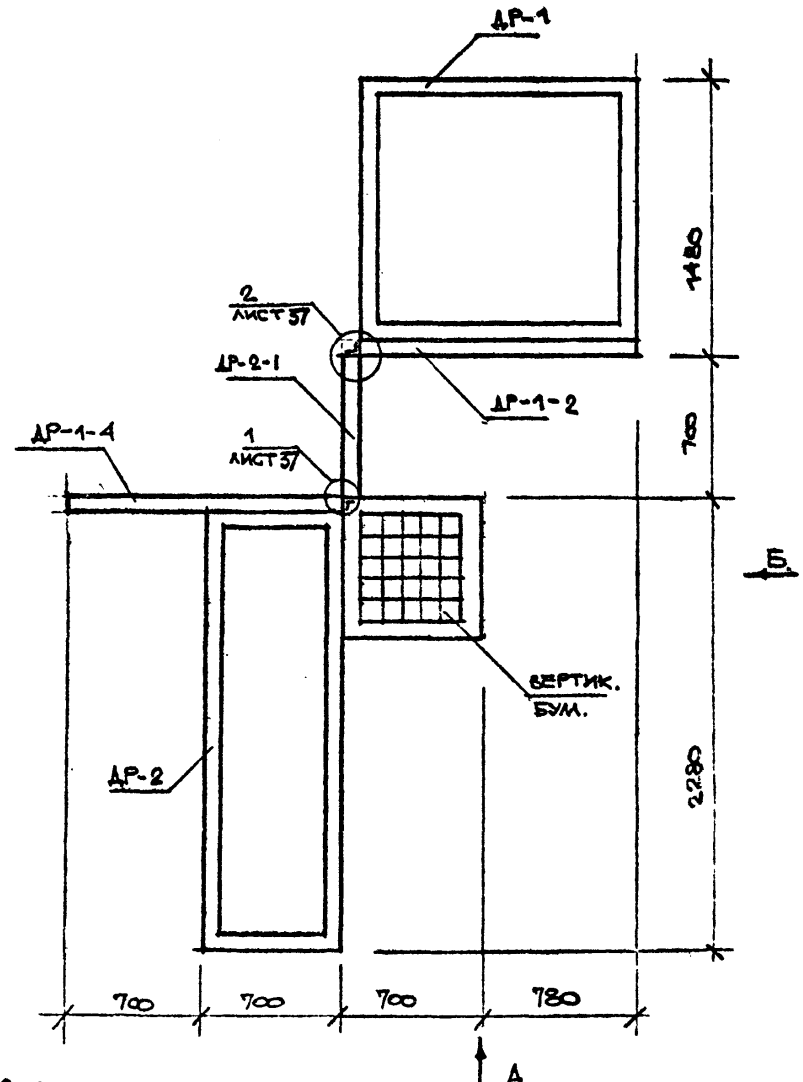

СПЕЦИФИКАЦИЮ МАТЕРИАЛОВ И УЗЛЫ СМ. ЛИСТ 37

Нач. отд.	Радеев		5.1.84	СОГЛАСОВАНО		
Н. контр.	Пищенко		5.1.84			
Гл. констр.	Шепилевск		5.1.84			
Инв. № подл.	Подпись и дата	Взам. инв. №				

ПРИВЯЗАН

ЛенЗНИИЭП	ГАП	РАДЕЕВ	5.1.84	Игровой гимнастический комплекс. Виды „А", „Б"	320-066.84	-АС
	АРХ.	ДАЙРУЛЛИН	5.1.84			Лист 35

Копировал

Формат

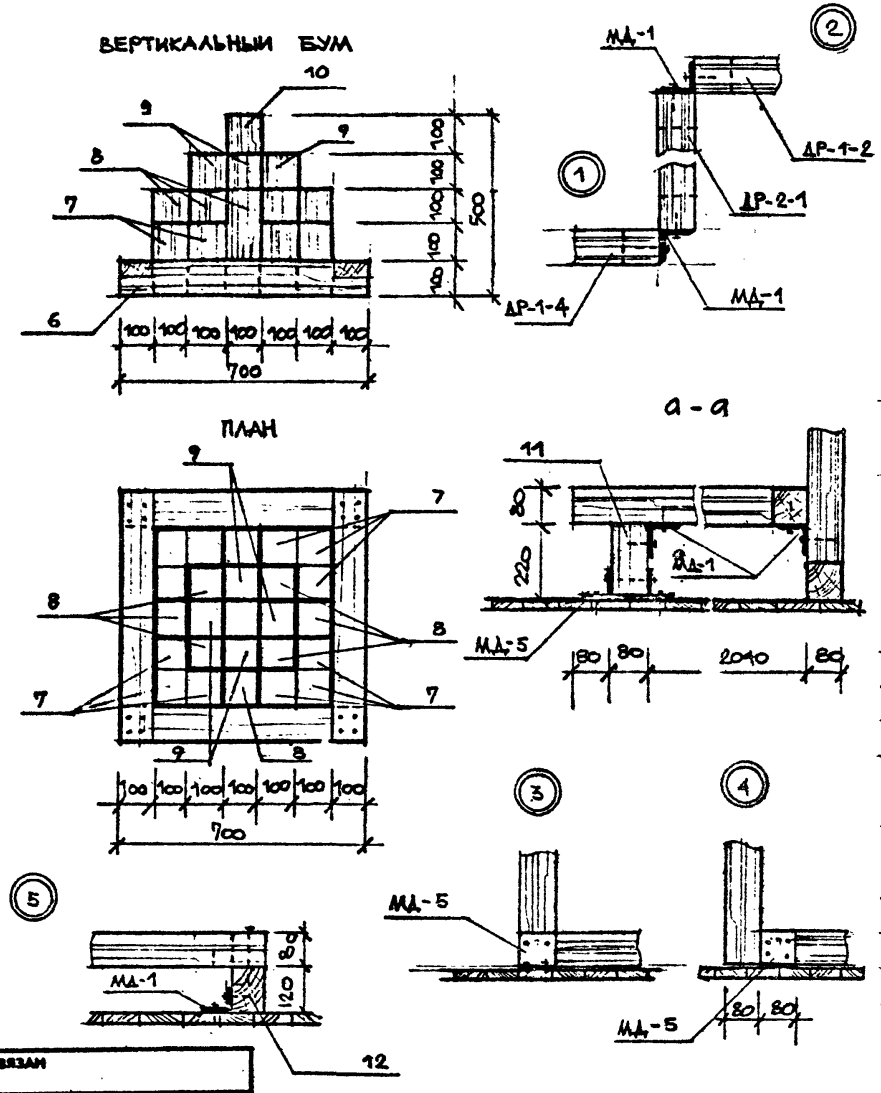

Игровой гимнастический комплекс собирается из различных типов рам ДР-1 и ДР-2
Соединение рам между собой через детали МД-1, МД-5

Поз. обозначение	Обозначение	Наименование	Кол.	Масса ед., кг	Примечание
1	лист 20	РАМА ДР-1	1		
2	лист 22	РАМА ДР-1-2	1		
3	лист 24	РАМА ДР-1-4	1		
4	лист 20	РАМА ДР-2	1		
5	лист 26	РАМА ДР-2-1	1		
		ВЕРТИК. БУМ.			
6		БРУС 100×100×700 ГОСТ 8486-66	4		0,03м³
7		БРУС 100×100×200 ГОСТ 8486-66	12		0,024м³
8		БРУС 100×100×300 ГОСТ 8486-66	8		0,024м³
9		БРУС 100×100×400 ГОСТ 8486-66	4		0,016м³
10		БРУС 100×100×500 ГОСТ 8486-66	1		0,005м³
		КРЕПЕЖНЫЕ ДЕТАЛИ			
11		БРУС 80×80 ℓ=220	2		0,003м³
		ГОСТ 8486-66			
12		БРУС 120×80 ℓ=1400	2		0,026м³
		ГОСТ 8486-66			
13	лист 19	МД-1	12	0,31	3,72 кг
14	лист 19	МД-5	8	1,16	9,3 кг

СОГЛАСОВАНО

Н.ЛАЧОПТ.	РАДЕЕВ		5.1.84
Н.КОНТР.	ПАЩЕНКО		5.1.84
Гл.КОНСТР.	ШЕПИЛЕВСК.		5.1.84

ПРИВЯЗАН

ЛенЗНИИЭП	ГАП	РАДЕЕВ		5.1.84	Игровой гимнастический комплекс. Вертикальный бум. Узлы. Спецификация материалов	320-066.84 -АС
	АРХ.	ХАЙРУМИН		5.1.84		Лист 37

Инв.№ подл. | Подпись и дата | Взам. инв.№

Копировал

Формат 1559/1

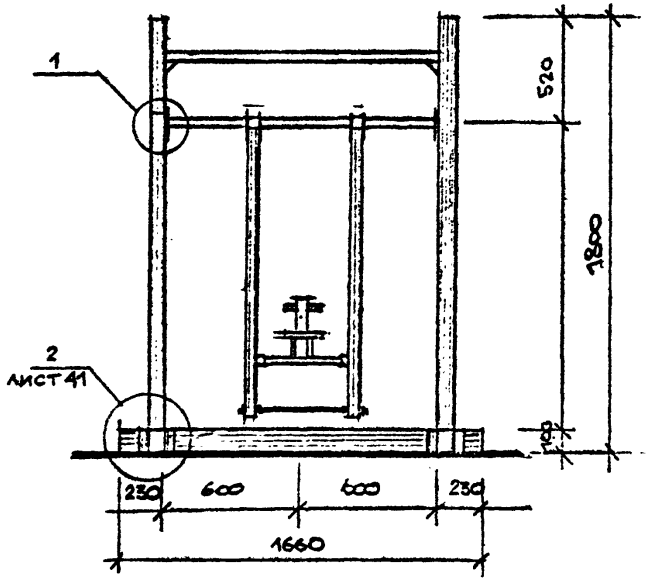

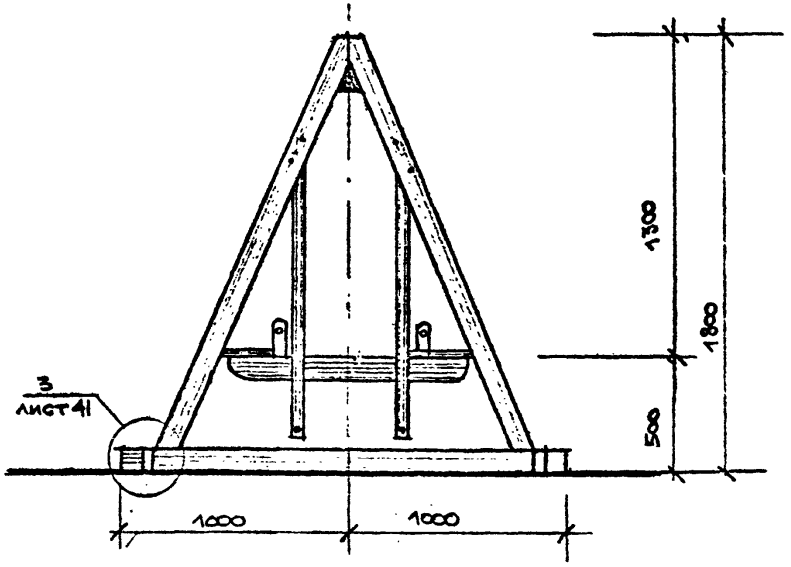

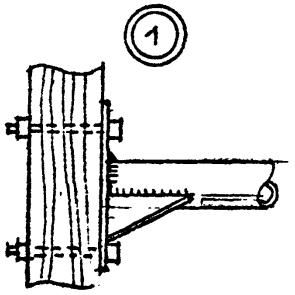

Качалка тип I рассчитана на 2х детей.
Конструктивной основой качели является рама ДР-3
Качель-подвес крепится к раме ДР-3 на болтах
Крепление качелей к деревянной платформе см. узлы 2, 3 (лист 41).

Поз. обозначение	Обозначение	Наименование	Кол.	Масса ед., кг	Примечание
1	лист 43	рама ДР-3	1		
2	лист 39	качель-подвес	1		
3	лист 19	МД-1	8	0,31	2,5кг.
4	лист 45	МД-7	2	3,0	6,0кг
5	лист 45	МД-8	4	1,91	7,64кг
6		болт М10х100 ГОСТ 7798-70	8	—	0,6кг
7		гайка М10 ГОСТ 5915-70	8	—	0,09кг
8		шайба ф10 ГОСТ 11371-78	16	—	0,06кг

Инв. № подл. | Подпись и дата | Взам. инв. №

Согласовано

Привязан

Лен ЗНИИЭП	ГАП	Радегв.		5.1.84	Качели тип I. Общие виды. Спецификация элементов
	АРХ.				

320-066.84 -АС

Копировал

Формат 1559/1

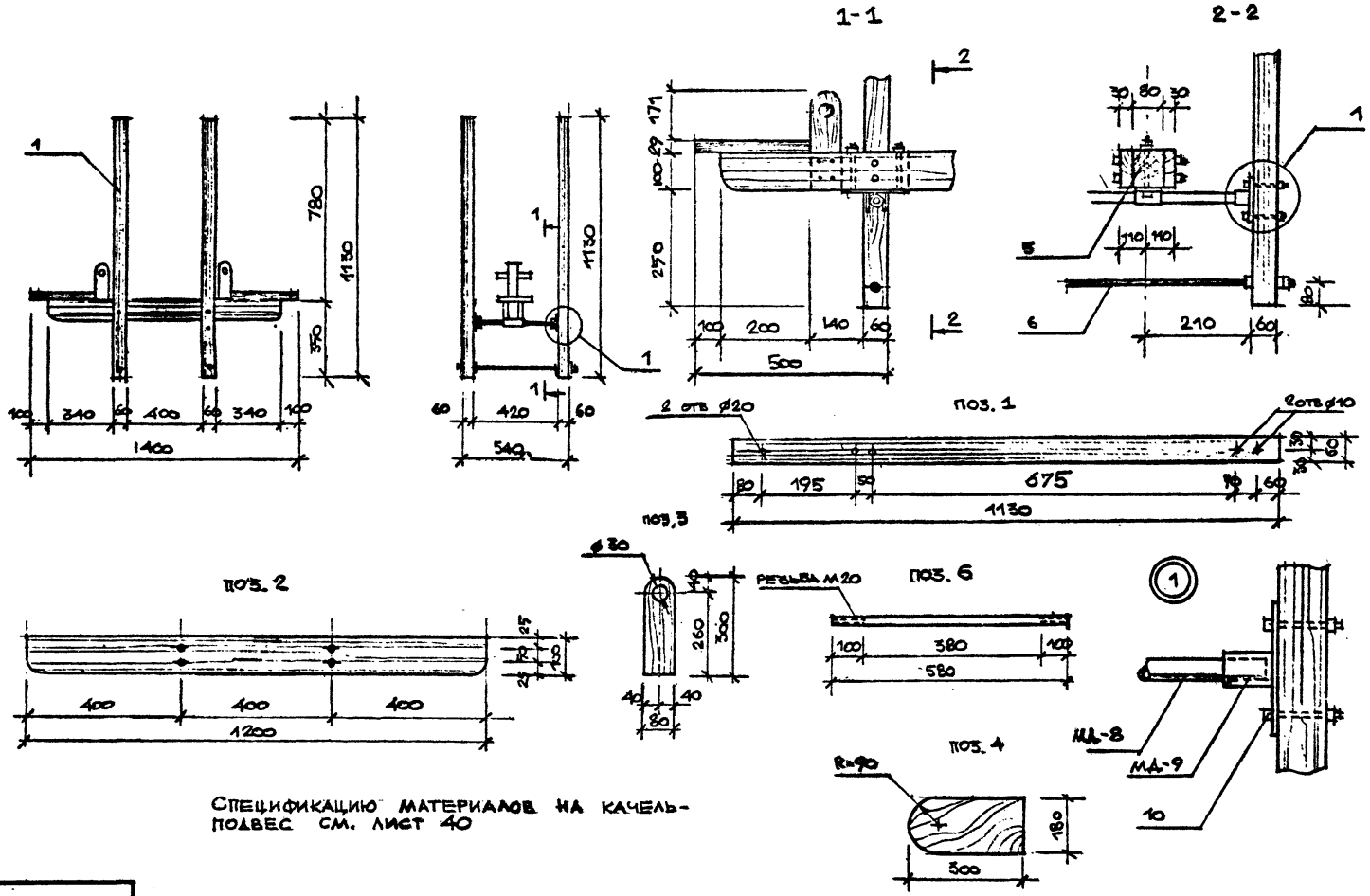

Спецификацию материалов на качель-подвес см. лист 40

Нач. отд.	Радеев		5.1.84	Качели тип I. Сидение-подвес. Общий вид. Разрез 1-1, 2-2, деревянные детали	320-066.84	-АС	Лист 39
Н. контр.	Пащенко		5.1.84				
Гл. контр.	Мещаревск		5.1.84				
Инв. № подл.	Подпись и дата	Взам. инв. №					

Согласовано

Привязан

ЛенЗНИИЭП

ГАП	Радеев		5.1.84
Арх.	Хайрулин		5.1.84

Копировал

Формат 1559/1

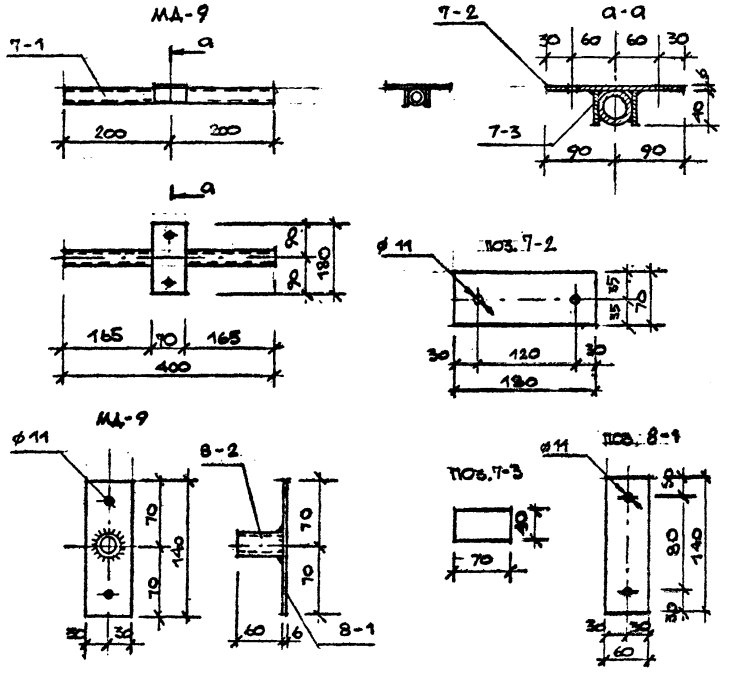

Поз. обозначение	Обозначение	Наименование	Кол	Масса ед., т	Примечание
1		БРУС 60×60 ℓ= 1130			
		ГОСТ 8486-66	4		0,016 м³

Поз. обозначение	Обозначение	Наименование	Кол	Масса ед., кг	Примечание
2		ДОСКА 29×100 ℓ=1200			
		ГОСТ 8486-66	2		0,007 м³
3		БРУС 80×80 ℓ = 300			
		ГОСТ 8486-66	2		0,004 м³
4		ДОСКА 29×180			
		ℓ = 300 ГОСТ 8486-66	2		0,003 м³
5		БРУС 80×80 ℓ = 180			
		ГОСТ 8486-66	2		0,003 м³
6		АРМ ф 20 А-I ℓ=580 ГОСТ 5781-81	2	1,43	2,9 кг
7		МД-9	2	3,16	6,32 кг
7-1		ТРУБА $D_н$ = 33,5 ℓ = 400			
		ГОСТ 3262-75	1	0,85	
7-2		– 6×70×180 ГОСТ 103-76	1	0,6	
7-3		– 6×70×40 ГОСТ 103-76	2	0,13	0,26 кг
8		МД-9	4		
8-1		– 6×60×140 ГОСТ 103-76	1	0,4	
8-2		ТРУБА $D_н$ = 42,3			
		ℓ=60 ГОСТ 3262-75	1	0,16	
9		БОЛТ М 10×160 ГОСТ 7798-70	4	–	0,44 кг
10		БОЛТ М 10×120 ГОСТ 7798-70	12	–	1 кг
11		ГАЙКА М 10 ГОСТ 5915-70	16	–	0,2 кг
12		ГАЙКА М 20 ГОСТ 5915-70	12	–	0,75 кг
13		ШАЙБА ф 10 ГОСТ 11371-78	32	–	0,13 кг
14		ШАЙБА ф 20 ГОСТ 11371-78	8	–	0,18 кг

СОГЛАСОВАНО

Нач. отд. Радеев 5.1.84
Н. конст. Пащенко 5.1.84
Гл. конст. Шепилевск 5.1.84

Инв. № подл. | Подпись и дата | Взам. инв. №

Привязан

ЛенЗНИИЭП | ГАП Радеев 5.1.84 | АРХ. Хайруллин 5.1.84 | Качели тип I. Металлические детали. Спецификация материалов | 320-066.84 | -АС | Лист 40

Копировал | Формат 1559/1

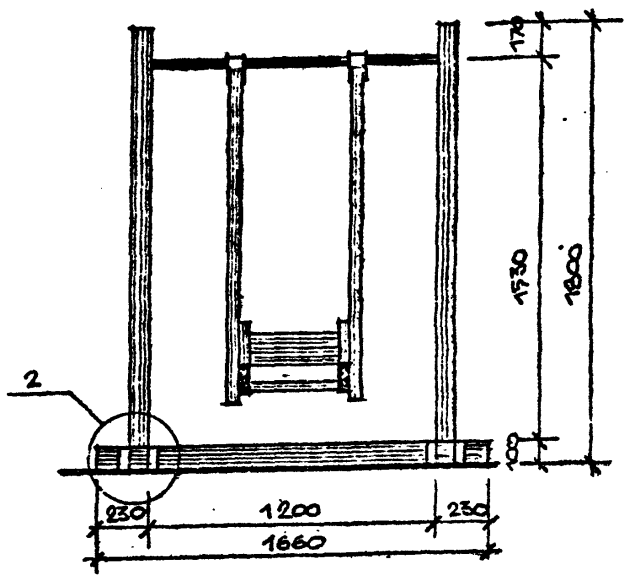

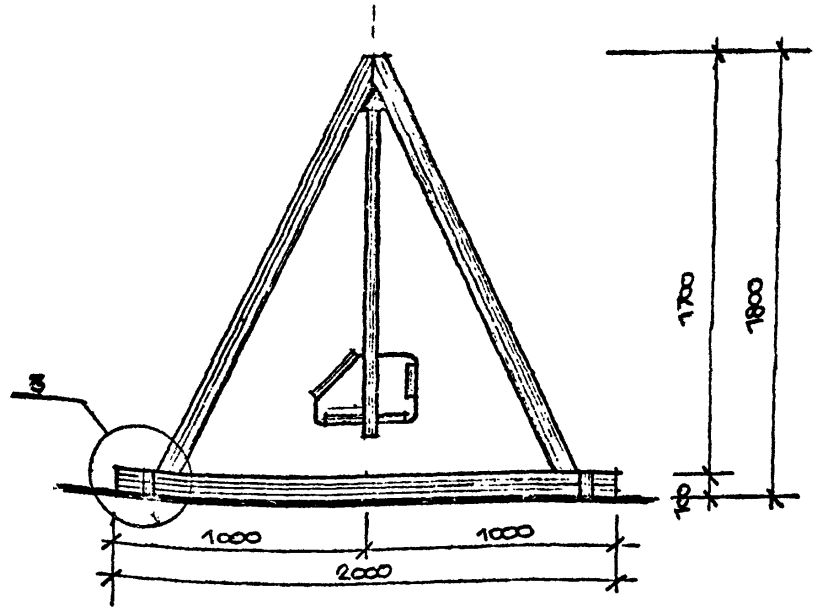

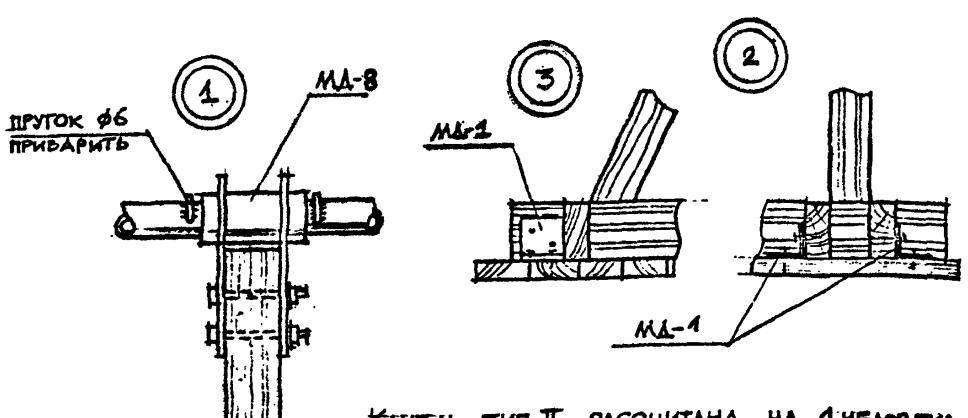

Поз. обозначение	Обозначение	Наименование	Кол.	Масса ед., кг	Примечание
1	лист 43	РАМА ДР-3	1		
2	лист 42	СИДЕНИЕ-ПОДВЕС	1		
3	лист 19	МД-1	8	0,31	2,48кг
4	лист 45	МД-8	2	1,9	3,8кг
5		БОЛТ М10х80 ГОСТ 7798-70	4	–	0,25кг
		ГАЙКА М10 ГОСТ 5915-70	4	–	0,05кг
		ШАЙБА ф10 ГОСТ 11371-78	8	–	0,03кг

КАЧЕЛЬ ТИП II. РАССЧИТАНА НА 1 ЧЕЛОВЕКА
СИДЕНИЕ-ПОДВЕС РАЗРАБОТАНО НА ЛИСТЕ 42

СОГЛАСОВАНО

Нач. отд. Радеев
Н. контр. Пашенко
Гл. констр. Шепилевская

Инв. № подл. | Подпись и дата | Взам. инв. №

Привязан

ЛенЗНИИЭП	ГАП	РАДЕЕВ		10.11.83	Качели тип II. Общие виды. Узлы. Спецификация элементов	320-066.84 -АС	Лист 41
	Арх.	ХАЙРУМИН		10.11.83		

Копировал

Формат 155.9/1

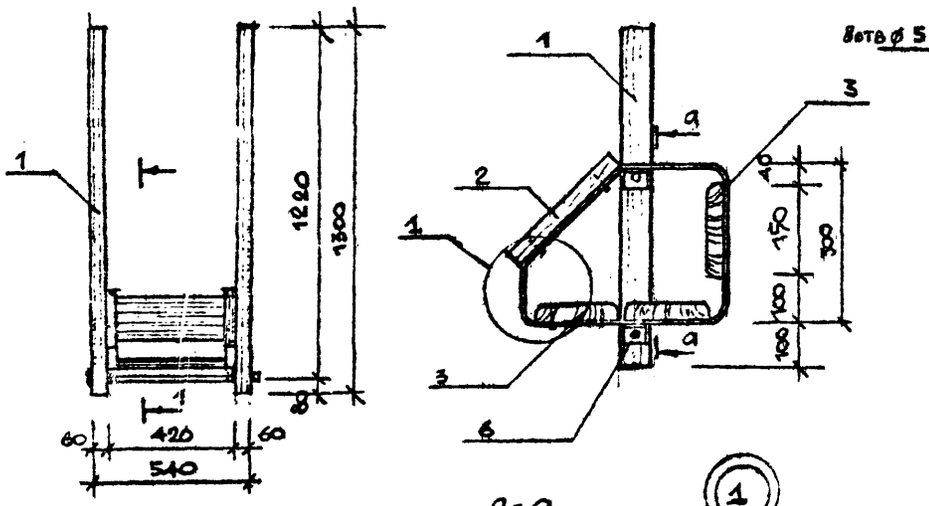

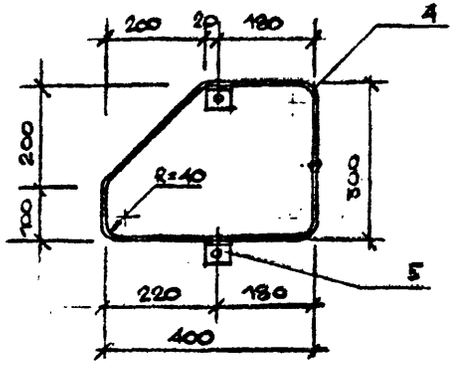

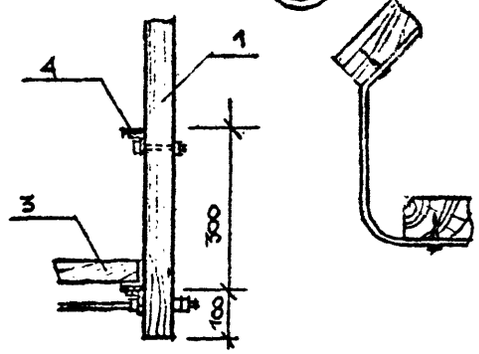

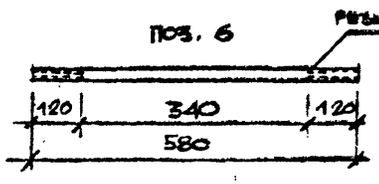

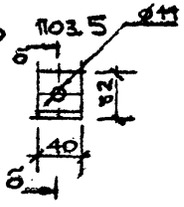

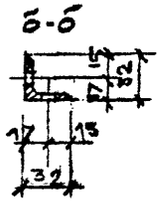

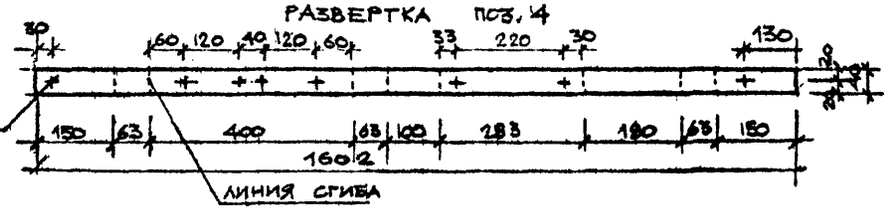

Поз. обозначение	Обозначение	Наименование	Кол	Масса ед., кг	Примечание
1		Брус 60×60 l=1300			
		ГОСТ 8486-66	2		0,009 м³
2		Брус 20×40 l=280			
		ГОСТ 8486-66	2		0,0004 м³
3		Доска 29×150			
		l=420 ГОСТ 8486-66	3		0,005 м³
4		— 4×40×1602 ГОСТ 103-76	2	2	4 кг
5		L 32×32×4 l=40			
		ГОСТ 8509-72	4	0,08	0,3 кг
6		Арм Ø10 А-I l=580			
		ГОСТ 5781-81	1	0,36	
7		Болт М10×80	2	—	0,2 кг
		ГОСТ 7798-70			
8		Гайка М10	4	—	0,05 кг
		ГОСТ 5915-70			
9		Шайба Ø10	8	—	0,03 кг
		ГОСТ 11371-78			
10		Шурупы 4×30			
		ГОСТ 1144-80	16	—	0,06 кг

СОГЛАСОВАНО

Инв.№ подл. | Подпись и дата | Взам. инв.№

Инженер Рабсей Шепилевская
Гл. конструктор Пашенко

Привязан

ЦпиЭНИИЭП

ГАП Рабсей
Арх. Майрин

Качели тип II. Сидение-подвес
Общий вид. Детали.
Спецификация материалов

320-066.84 -АС

Лист 42

Копировал

Формат А3

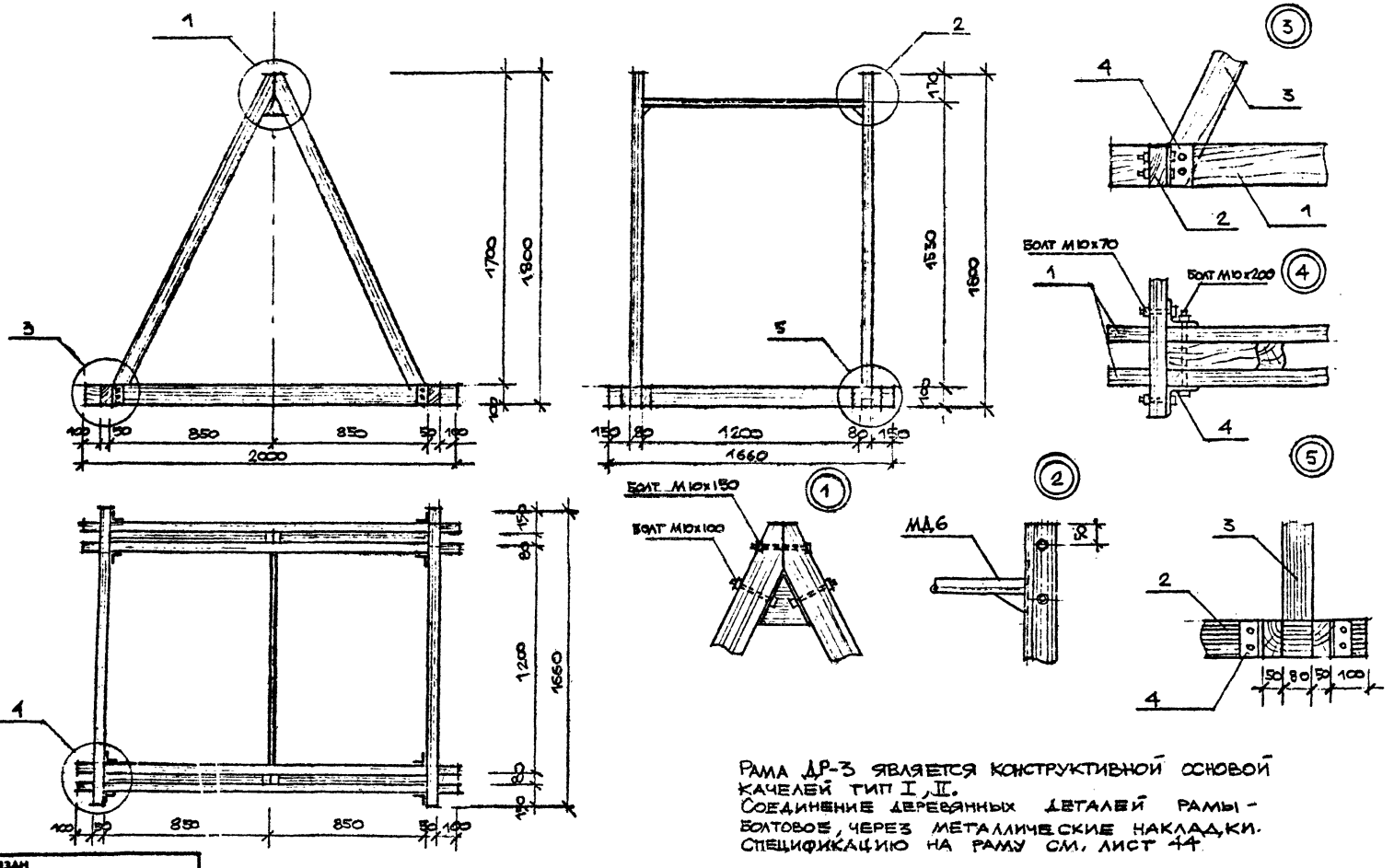

Рама ДР-3 является конструктивной основой качелей тип I, II.
Соединение деревянных деталей рамы - болтовое, через металлические накладки.
Спецификацию на раму см. лист 44

ГАП	РАДЕЕВ			Качели тип I, II. Рама ДР-3. Общие виды. Узлы.	320-066.84	- АС
АРХ.	ХАИРУЛЛИН					Лист 43

ПенЗНИИЭП

Привязан

Инв.№ подл. | Подпись и дата | Взам. инв.№

Согласовано

Кач.отд. Радеев 6.XI.83
Н.контр. Пащенко 6.XI.83
Гл.конспр. Шепилевская 6.XI.83

Копировал

Формат 1559/1

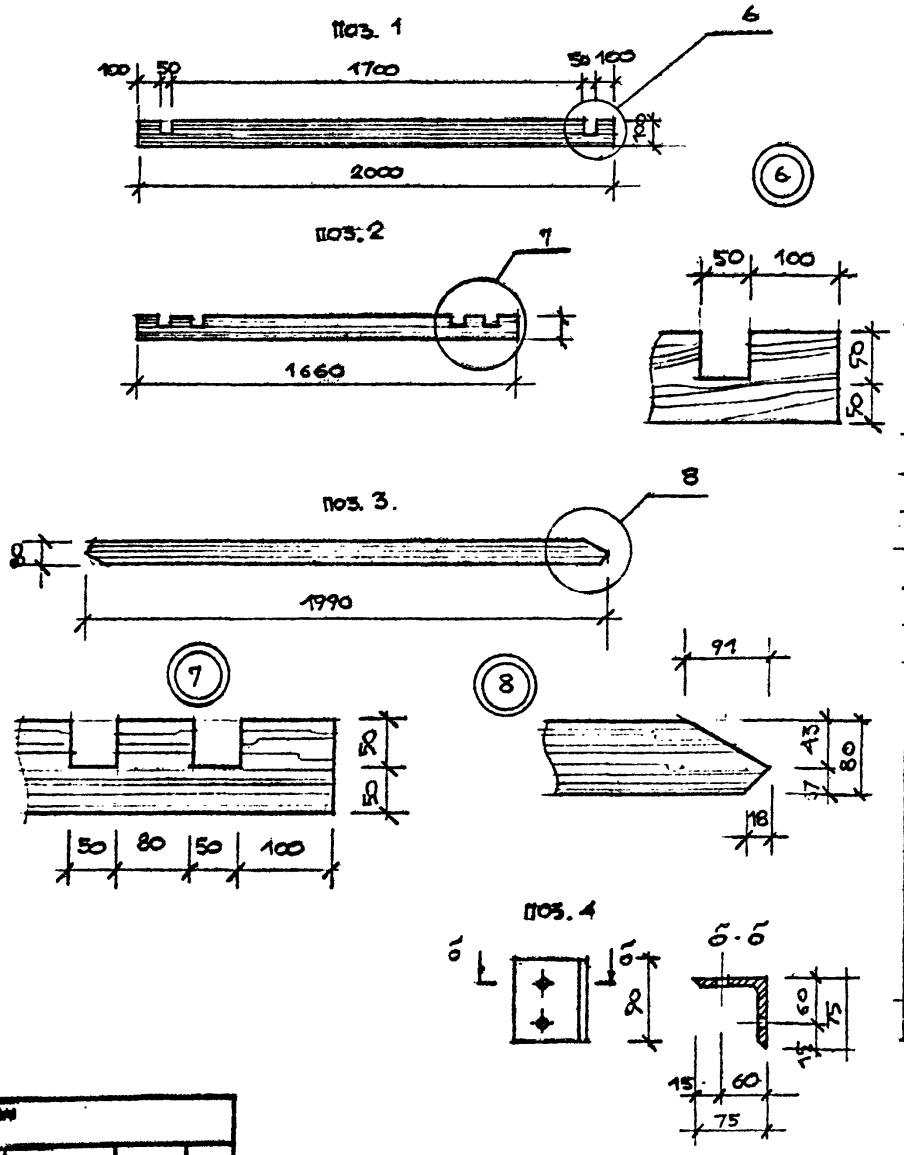

Поз. обозначение	Обозначение	Наименование	Кол.	Масса ед., кг	Примечание
1		БРУС 50×100 ℓ = 2000			
		ГОСТ 8486-66	4		0,04 м³
2		БРУС 50×100 ℓ = 1660			
		ГОСТ 8486-66	2		0,017 м³
3		БРУС 80×80 ℓ = 1990			
		ГОСТ 8486-66	4		0,051 м³
4		L75×75×5 ℓ = 90			
		ГОСТ 8509-72	4	0,5	2,0 кг
5	лист 45	МД-5	1	4,5	
6		БОЛТ М10×70			
		ГОСТ 7798-70	8	–	0,44 кг
7		БОЛТ М10×100			
		ГОСТ 7798-70	4	–	0,3 кг
8		БОЛТ М10×150			
		ГОСТ 7798-70	2	–	0,21 кг
9		БОЛТ М10×200			
		ГОСТ 7798-70	8	–	1,1 кг
10		ГАЙКА М10			
		ГОСТ 5915-70	22	–	0,25
11		ШАЙБА ø10			
		ГОСТ 11371-78	44	–	0,18 кг

СОГЛАСОВАНО

Нач. отд. Радеев
Н. контр. Пащенко
Гл. архит. Шепилевская

Инв. № подл. | Подпись и дата | Взам. инв. №

Привязан

ЛенЗНИИЭП

ГАП	РАДЕЕВ		
АРХ.			

Качели тип I, II. Рама ДР-3
Детали рамы. Спецификация
Материалов

320-066.84 – АС

44

Копировал

Формат

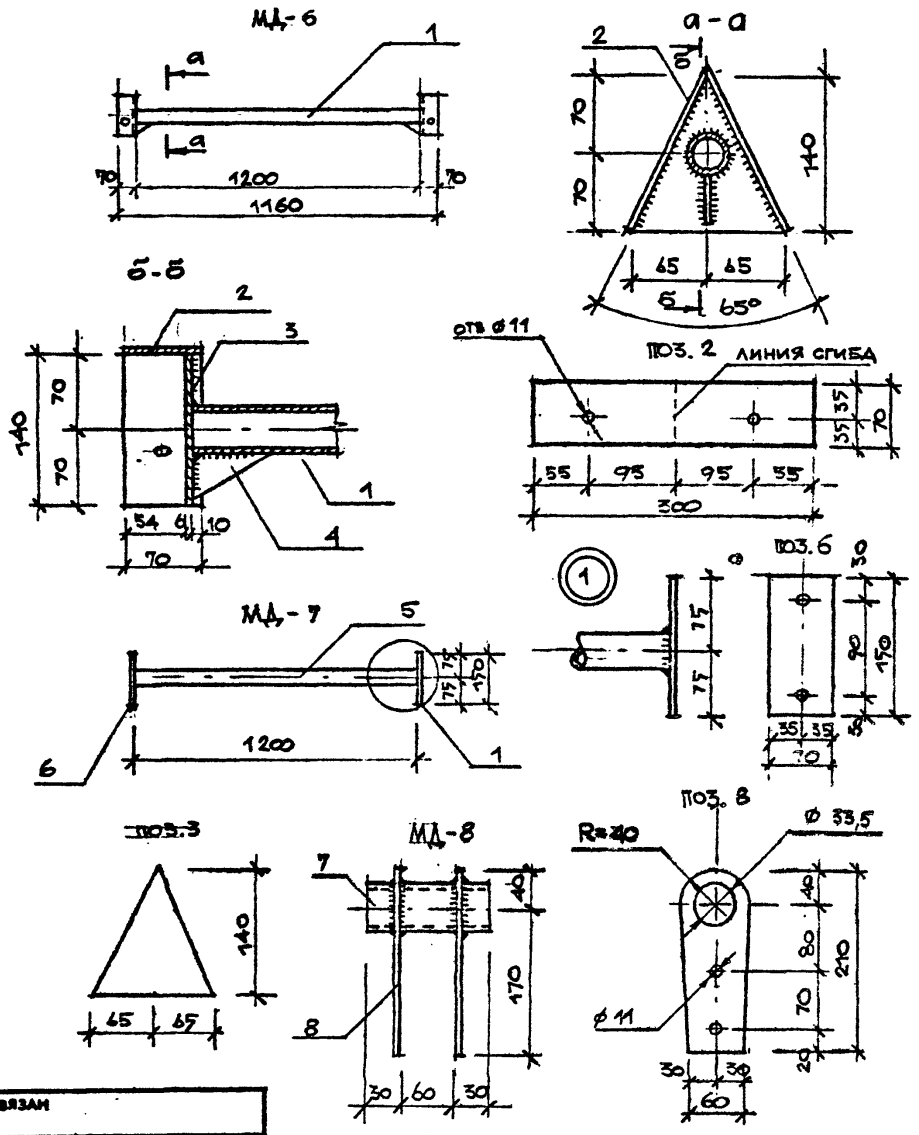

Поз. обозначение	Обозначение	Наименование	Кол.	Масса ед., кг	Примечание
		МД-6			
1		ТРУБА Dн = 33,5			
		ℓ = 1200 ГОСТ 3262-75	1	2,5	
2		— 6 × 70 × 300			
		ГОСТ 103-76	2	0,99	1,98кг
3		— 6 × 130 × 140			
		ГОСТ 103-76	2	0,86	1,72кг
4		— 6 × 40 × 60			
		ГОСТ 103-76	2	0,11	0,22кг
		МД-7			
5		ТРУБА Dн = 33,5			
		ℓ = 1200 ГОСТ 3262-75	1	2,5	
6		— 6 × 70 × 150			
		ГОСТ 103-76	2	0,5	1кг
		МД-8			
7		ТРУБА Dн = 42,3			
		ℓ = 120 ГОСТ 3262-75	1	0,33	
8		— 6 × 80 × 210			
		ГОСТ 103-76	2	0,79	1,58кг

СОГЛАСОВАНО

Нач. отд. Радеев 9.XI.83
Н. контр. Пащенко 9.XI.83
Гл. констр. Щепилевская 9.XI.83

Инв. № подл. | Подпись и дата | Взам. инв. №

Привязан

ЛенЗНИИЭП

ГАП	РАДЕЕВ		9.XI.83
АРХ.	ХАЙРУЛЛИН		9.XI.83

КАЧЕЛИ ТИП I, II. МЕТАЛЛИЧЕСКИЕ ДЕТАЛИ МД-6, МД-7, МД-8. СПЕЦИФИКАЦИЯ

320-066.84 -АС

Лист 45

Копировал

Формат 1559/1

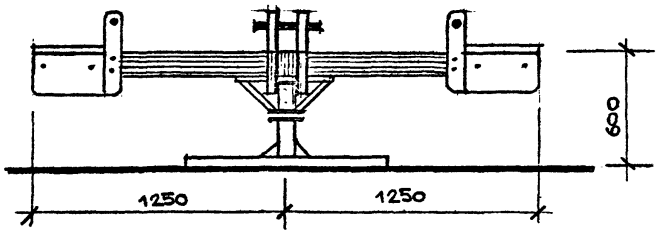

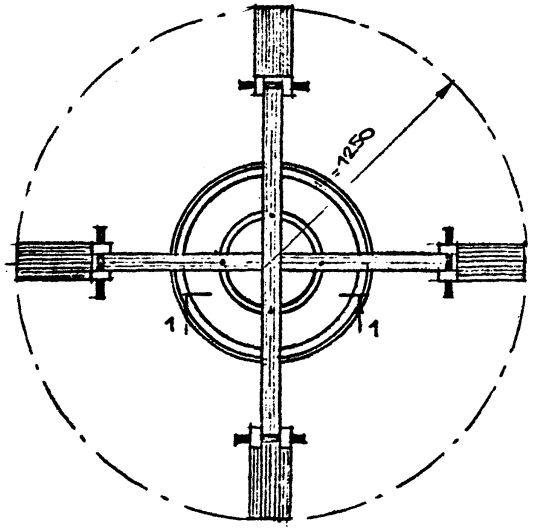

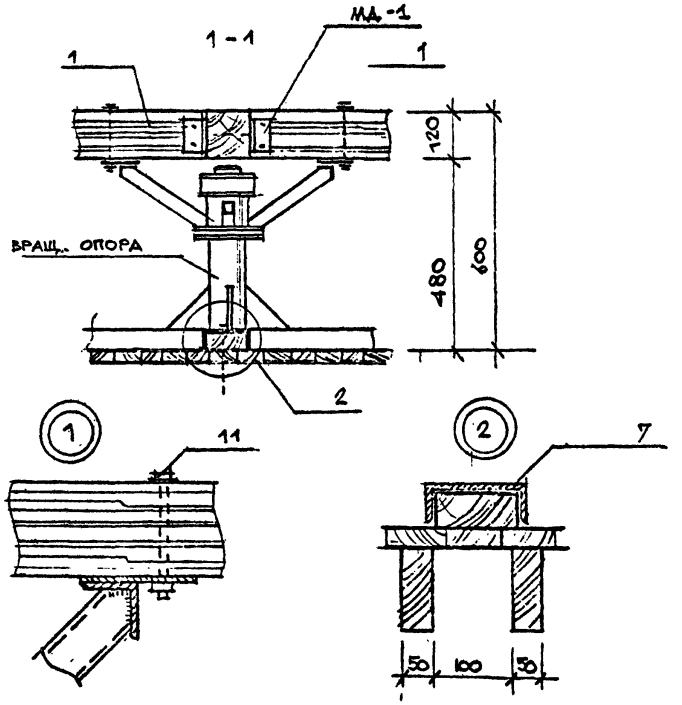

КАРУСЕЛЬ ПРЕДНАЗНАЧЕНА ДЛЯ ДЕТЕЙ ДОШКОЛЬНОГО ВОЗРАСТА И УСТАНАВЛИВАЕТСЯ НА ПЛАТФОРМАХ ПЕРВИЧНЫХ ИГРОВЫХ ПЛОЩАДОК. (УЗЕЛ 2)
КОНСТРУКЦИЯ - МЕТАЛЛИЧЕСКАЯ ВРАЩАЮЩАЯСЯ ОПОРА, И ДЕРЕВЯННЫЕ ДЕТАЛИ СИДЕНИЙ
КРЕПЛЕНИЕ ДЕРЕВЯННЫХ ДЕТАЛЕЙ СМ. УЗЕЛ 1.
СПЕЦИФИКАЦИЮ НА КАРУСЕЛЬ. СМ. ЛИСТ 47

СОГЛАСОВАНО

Нач. стр. Радеев
Н. контр. Пащенко
Гл. констр. Шепилевская

Взам. инв. №
Подпись и дата
Инв. № подл.

Привязан

ЛенЗНИИЭП	ГАП	РАДЕЕВ		Карусель. Общий вид. Разрез 1-1 Узлы	320-066.84	-АС
	АРХ.	ХАЙРУЛЛАН				Лист 48

Копировал Формат 1550/1

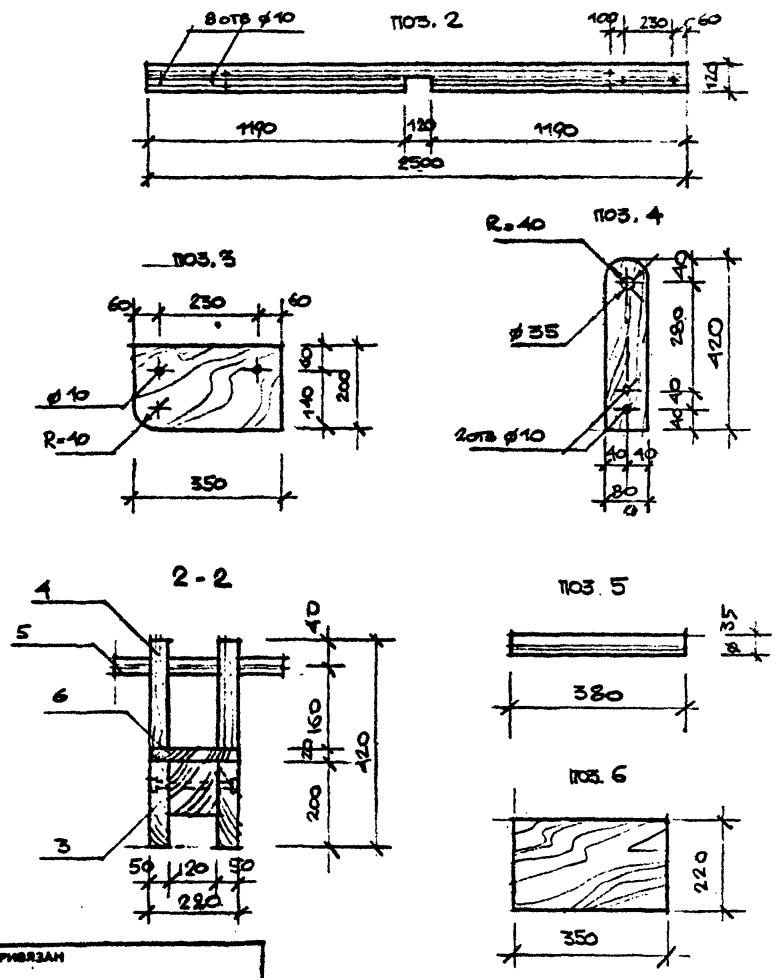

Поз. обозначение	Обозначение	Наименование	Кол	Масса ед., кг	Примечание
1.	лист 48	вращающаяся			
		опора.	1	60,2	
2		брус 120×120			
		ℓ=2500 ГОСТ 8486-66.	2		0,07м³
3		доска 50×200			
		ℓ=350 ГОСТ 8486-66.	8		0,028м³
4		брус 50×80 ℓ=420			
		ГОСТ 8486-66.	8		0,013м³
5		поручень ⌀40			
		ℓ=380 ГОСТ 8486-66	4		0,003м³
6		доска 220×20			
		ℓ=350 ГОСТ 8486-66	4		0,006м³
7		брус 50×100 ℓ=440			
		ГОСТ 8486-66	4		0,009м³
8		брус 50×100 ℓ=200			
		ГОСТ 8486-66	4		0,004м³
9		МД-1	4	0,31	1,24кг
10		болт М10×200 ГОСТ 7798-70	16	–	2,2кг
11		болт М10×150 ГОСТ 7798-70	4	–	0,42кг
12		гайка М10 ГОСТ 5915-70	20	–	0,23кг
13		шайба ⌀10 ГОСТ 11371-78	40	–	0,16кг

СОГЛАСОВАНО

Нач.отд. Радеев
Н.контр. Пащенко
Гл.констр. Шепилевская

Инв.№ подл. | Подпись и дата | Взам. инв.№

Привязан

ЛенЗНИИЭП	ГАП	РАДЕЕВ		Карусель. Деревянные детали. Сводная спецификация элементов	320-066.84 -АС
	АРХ.	ХАЙРУЛЛИН			Лист 47

Копировал

Формат 1559/1

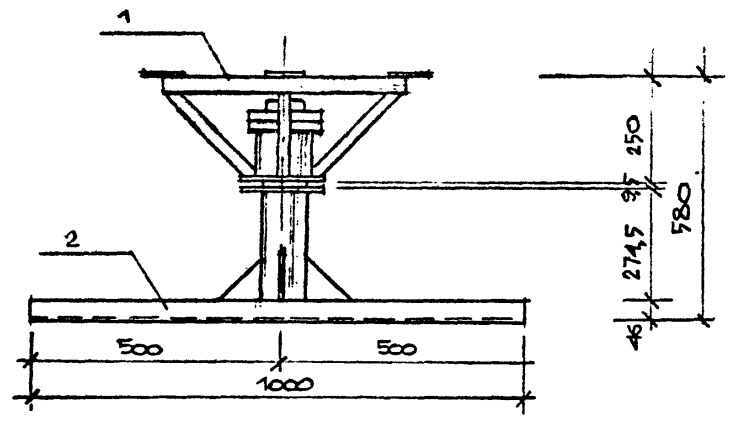

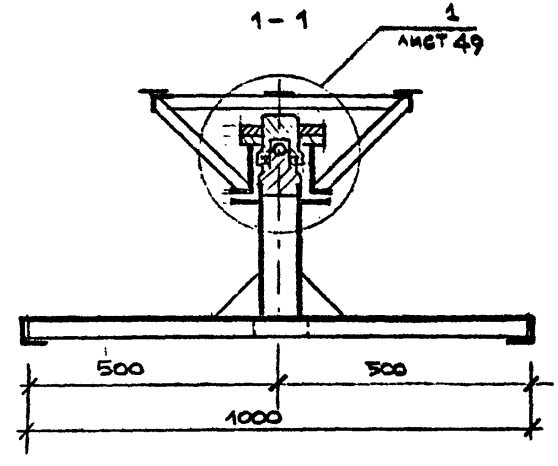

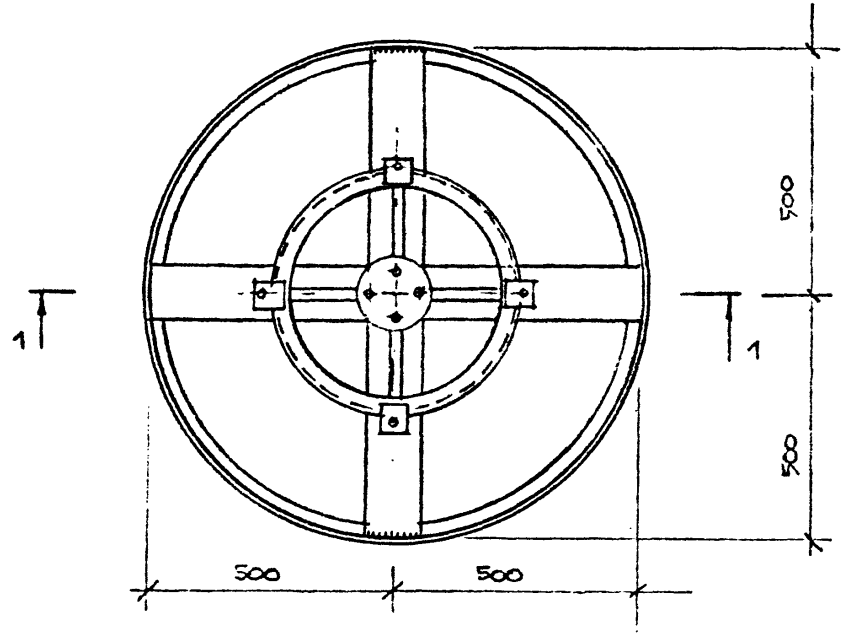

Поз. обозначение	Обозначение	Наименование	Кол	Масса ед., кг	Примечание
1	лист 50	опора верхняя	1	14,9	
2	лист 51	опора нижняя	1	32,3	
3	лист 52	опора подшипн. верхн.	1	5,7	
4	лист 52	опора шарика	1	0,15	
5		шарик ⌀30			
		ГОСТ 3722-81	1		
6		подшипник 108			
		ГОСТ 8338-75	1		
7		винт М12×20			
		ГОСТ 1491-80	4	–	0,1кг

СОГЛАСОВАНО

Нач.отд. Радеев
Н.контр. Пащенко
Гл.констр. Шепилевская

Инв.№ подл. | Подпись и дата | Взам. инв.№

Привязан

ПенЗНИИЭП	ГАП	Радеев		Карусель. Вращающаяся опора	320-066.84	АС
	АРХ	Хайрулин		Спецификация элементов опоры		Лист 48

Копировал

Формат

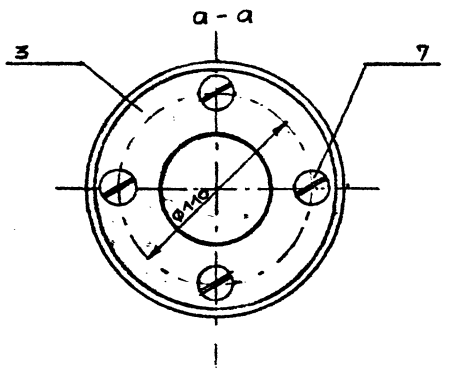

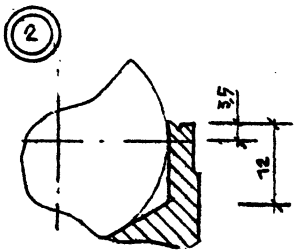

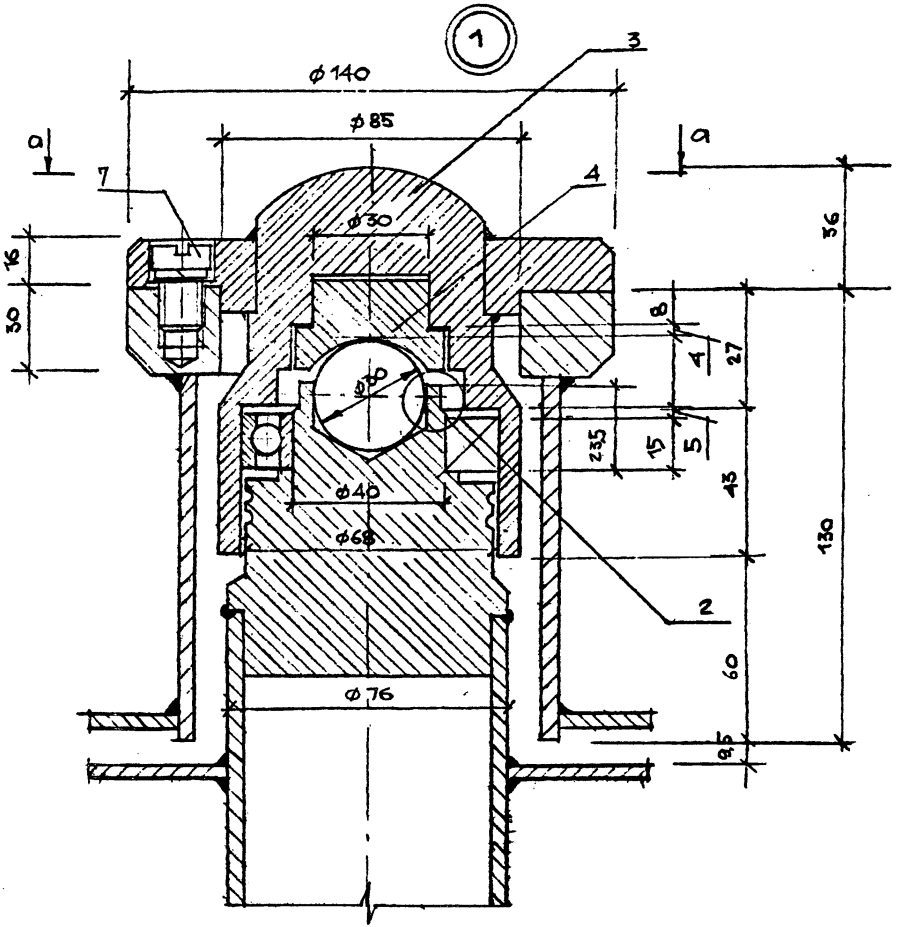

СОГЛАСОВАНО

Инв.№ подл. | Подпись и дата | Взам. инв.№ | Инв.№ дубл. | Подпись и дата

Привязан

ЛенЗНИИЭП	ГАП	РАДЕВИЧ		Карусель. Вращающаяся опора. Узел 1, 2	320-066.84 АС
	АРХ.	ХАЙРУЛЛИН			Лист 49

Копировал

Формат А4

1559/1

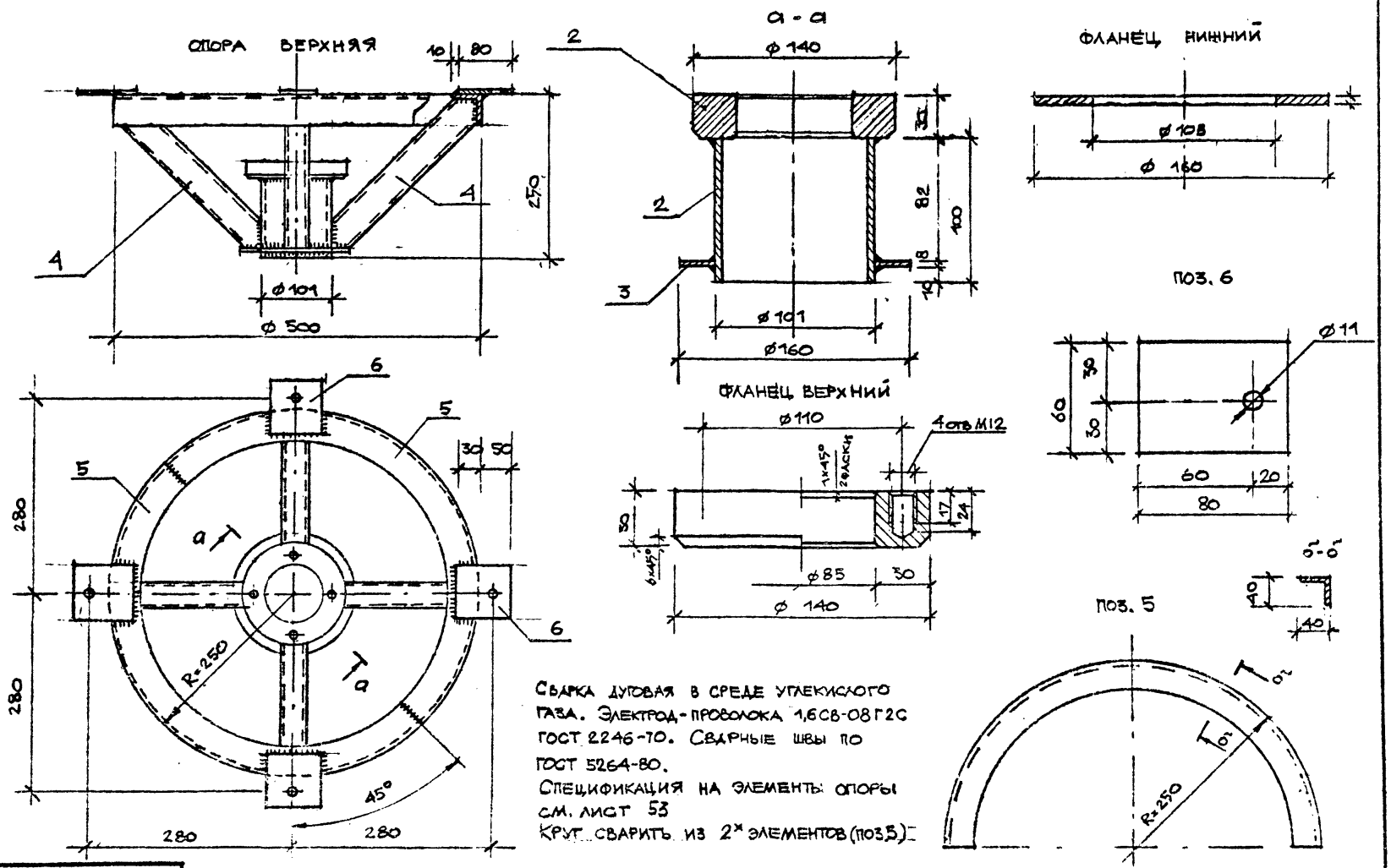

Сварка дуговая в среде углекислого газа. Электрод-проволока 1,6СВ-08Г2С ГОСТ 2246-70. Сварные швы по ГОСТ 5264-80.
Спецификация на элементы опоры см. лист 53
Круг сварить из 2х элементов (поз.5)

Инв. № подл.	Подпись и дата	Взам. инв. №	Н. контр.	Пащенко	
			Ц. констр.	Шепилевская	

Привязан

ЛенЗНИИЭП	ГАП	Радиев		Карусель. Вращающаяся опора. Опора верхняя	320-066.84 -АС
	АРХ.	Хайрумин			

Копировал

Формат 1559/1

ОПОРА НИЖНЯЯ

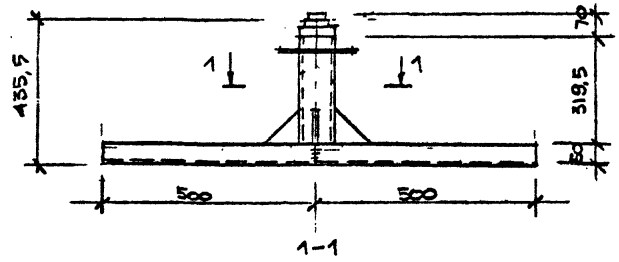

1–1

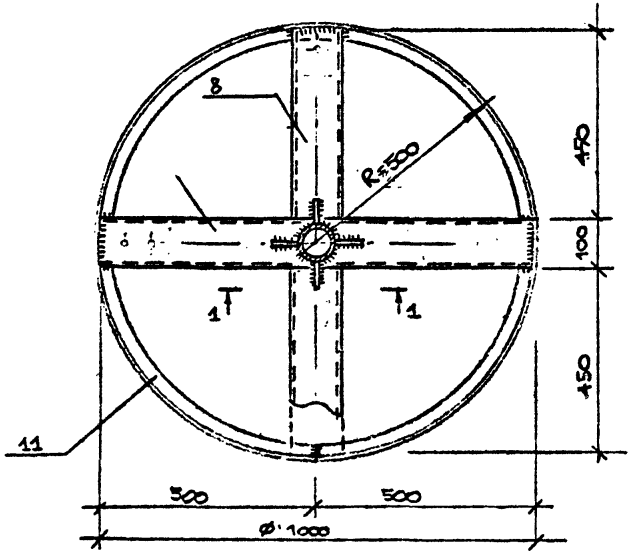

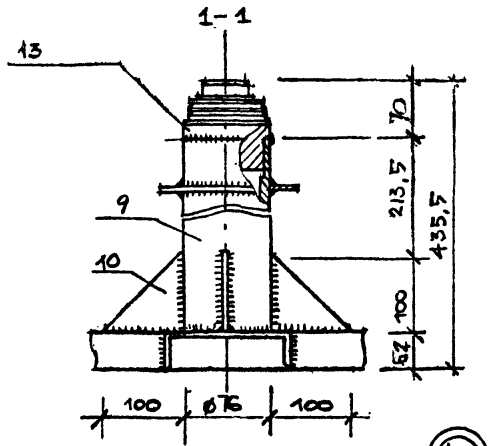

поз. 12

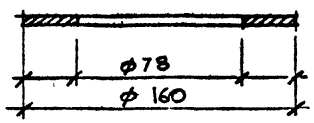

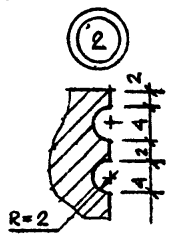

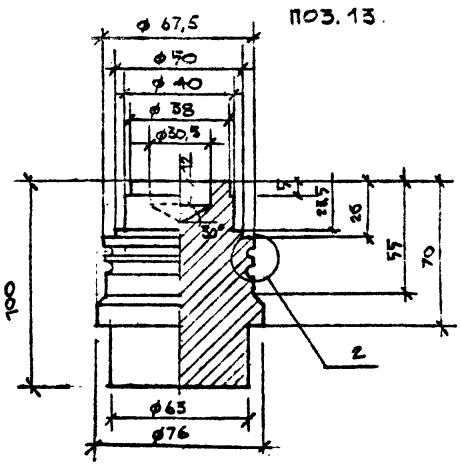

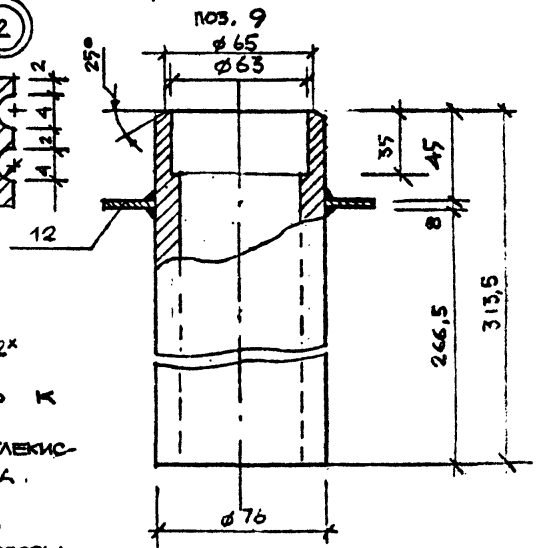

Опорный круг сварить из 2х элементов (поз. 11)
Опору подшипника приварить к к трубе (поз. 9)
Сварка дуговая в среде углекислого газа. Электрод-проволока. 1,6 Св-0,8Г2С ГОСТ 2246-70
Сварные швы по ГОСТ 5264-80
Спецификацию на элементы опоры см. лист 53

СОГЛАСОВАНО

Нач.отд	Радеев		6.X.84
Гл.констр	Пащенко		6.X.84
Гл.констр	Шепилевская		6.X.84

Инв.№ подл. | Подпись и дата | Взам. инв.№

Привязан

ЛенЗНИИЭП	ГАП	РАДЕЕВ		Карусель. Вращающаяся опора. Опора нижняя.	320-066.84 — АС
	АРХ.	ХАЙРУЛЛИН	6.X.84		

Формат 1653/1

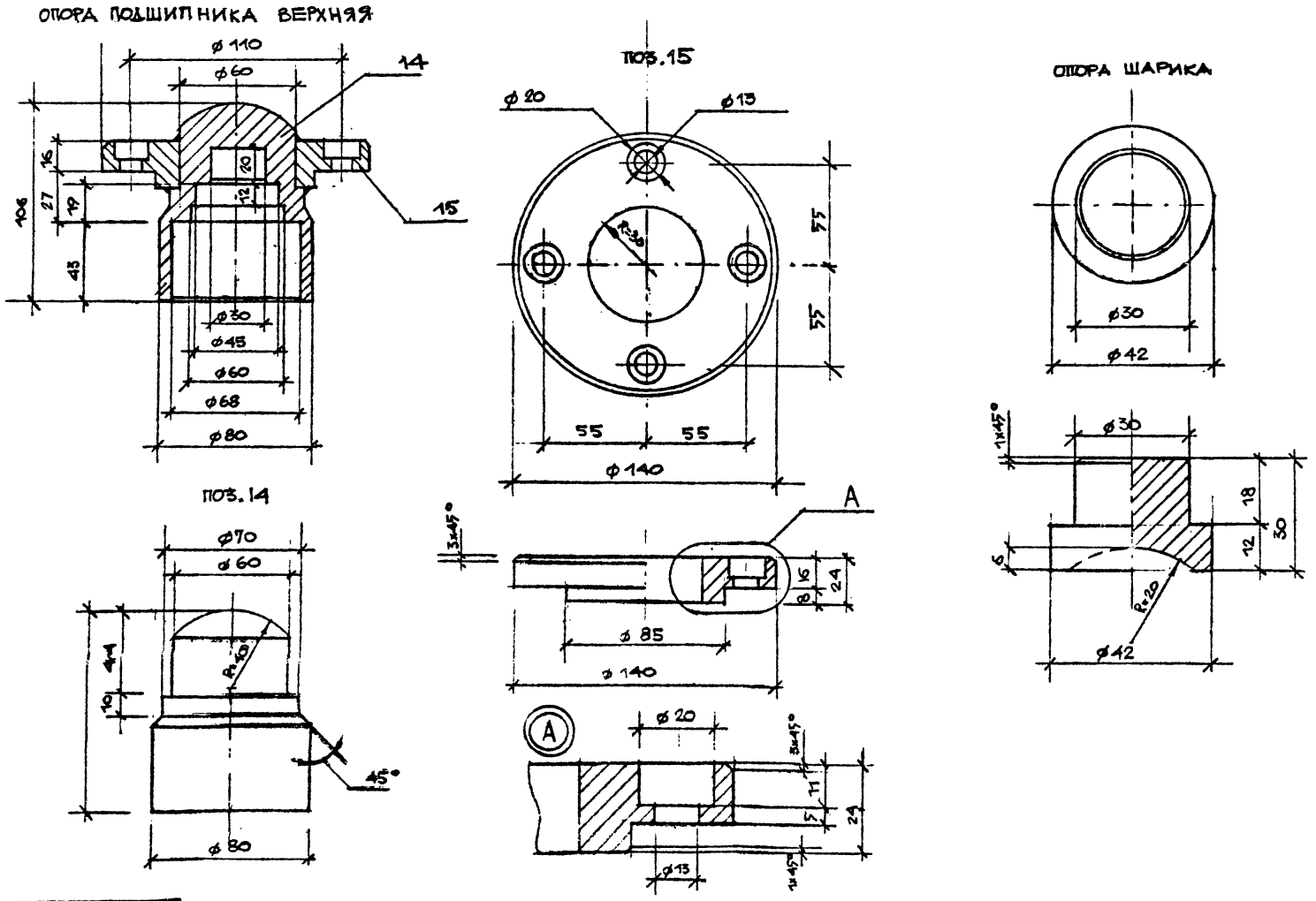

СОГЛАСОВАНО

Нач.отд.	Радеев		
Н.контр.	Пощенко		
Гл.констр.	Шепилевская		

Инв № подл. | Подпись и дата | Взам. инв №

Привязан

ЛенЗНИИЭП	ГАП	Радень		Карусель. Вращающаяся опора. Детали опоры	320-066.84 -АС
	АРХ.	Айрулин			52

Копировал

Формат

Поз. обозначение	Обозначение	Наименование	Кол.	Масса ед., кг	Примечание
	лист 50	ОПОРА ВЕРХНЯЯ			
1		ТРУБА 90×4 ГОСТ 3262-75			
		ℓ = 100	1	0,96	
2		ФЛАНЕЦ ВЕРХНИЙ			
		Ст.3 ГОСТ 380-71	1	1,5	
3		ФЛАНЕЦ НИЖНИЙ			
		8 ГОСТ 19903-74	1	0,8	
4.		ТРУБА 40×40×4			
		ℓ = 320 ГОСТ 8639-82	4	1,44	5,8 кг
5		L 40×40×4 ℓ = 780			
		ГОСТ 8509-72	2	2,6	5,2 кг
6		– 4×80×60 ГОСТ 103-76	4	0,15	0,6 кг
	лист 51	ОПОРА НИЖНЯЯ			
7		ШВЕЛЛЕР №10 ℓ=990			
		ГОСТ 8240-72	1	8,5	
8		ШВЕЛЛЕР №10 ℓ= 445			
		ГОСТ 8240-72	2	3,8	7,6 кг
9		ТРУБА 76×9 ГОСТ 8732-78			
		ℓ = 313,5	1	4,8	
10		КОСЫНКА – 6×100×100			
		ГОСТ 103-76	4	0,5	2 кг
11		L 50×50×4 ℓ = 1550			
		ГОСТ 8509-72	2	4,7	9,4 кг

Поз. обозначение	Обозначение	Наименование	Кол.	Масса ед., кг	Примечание
12		ФЛАНЕЦ ⌀160 ℓ=8мм			
		Ст.3 ГОСТ 380-71	1	1,3	
13		ОПОРА ПОДШИПНИКА			
		КРУГ В-80 ГОСТ 2590-71	1	3,5	
	лист 52	ОПОРА ПОДШИБНИКА			
		ВЕРХНЕГО			
14		Корпус –			
		КРУГ В-80 ГОСТ 2590-71	1	2,8	
15		ФЛАНЕЦ ⌀ 140			
		Ст.3. ГОСТ 380-71	1	2,9	
	лист 52	ОПОРА ШАРИКА			
16		СТАЛЬ 40Х			
		ГОСТ 4543-71	1	0,15	

СОГЛАСОВАНО

Инв.№ подл. | Подпись и дата | Взам. инв.№

Н.контр. Пащенко | Гл.констр. Шепилевская

Привязан

ЛенЗНИИЭП	ГАП	РАДЕЕВ		Карусель. Вращающаяся опора. Спецификация деталей опоры	320-066.84 -АС
	АРХ.	ХАЙРУЛЛИН			Лист 53

Копировал

Формат 1559/1

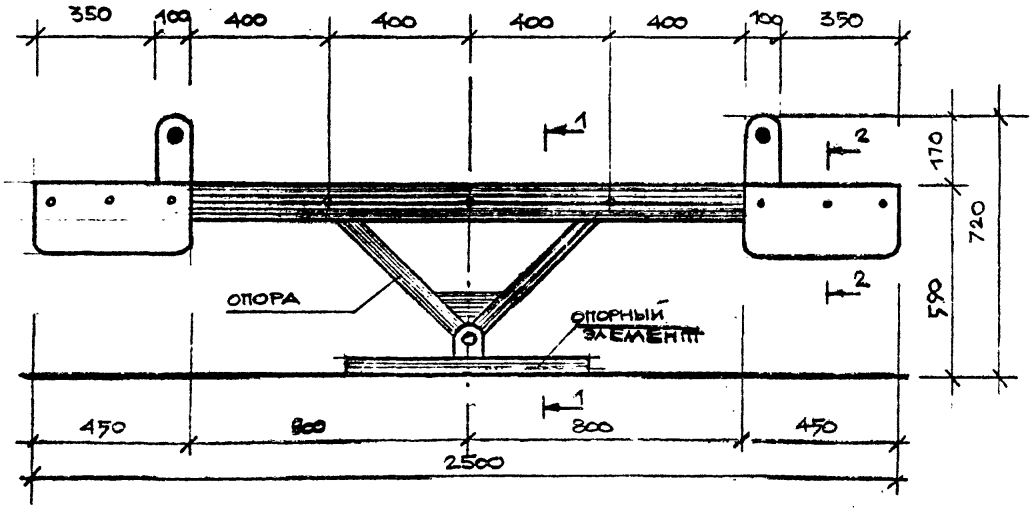

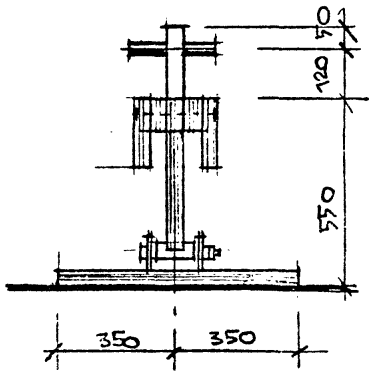

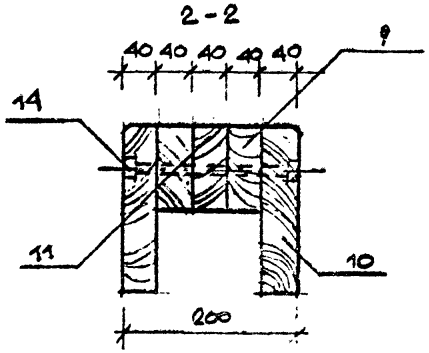

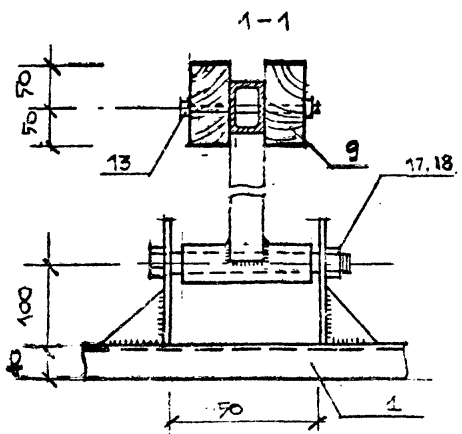

Качалка устанавливается на деревянных платформах игровых площадок. Деревянные детали крепления крепятся болтами к металлической раскачивающейся опоре.
Опора и опорный элемент разработаны на листе. 55
Деревянные детали и спецификацию материалов см. лист 56

Нач.отд	Радеев					
Н.контр	Пащенко					
Гл.конс.пр	Шапилевская					

СОГЛАСОВАНО

Инв.№ подл | Подпись и дата | Взам. инв.№

ПРИВЯЗАН

ЛенЗНИИЭП	ГАП	РАДЕЕВ		Качалка. Общие виды. Разрез 1-1, 22	320-066.84	-АС
	АРХ.	ХАЗРУЛИН				Лист 54

Копировал

Формат 1559/1

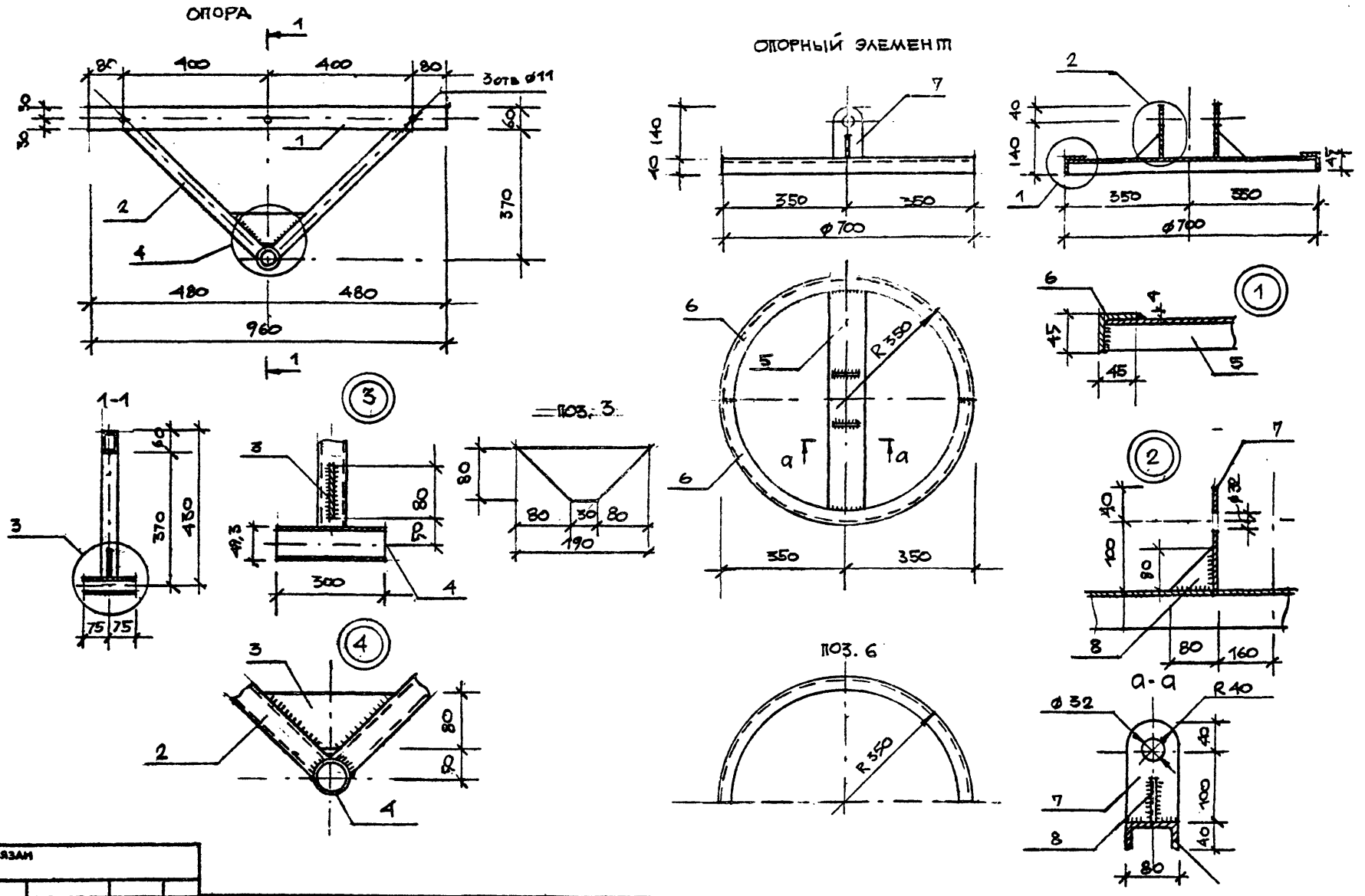

СОГЛАСОВАНО

Нач.отд. Радеев
Н.контр. Пащенко
Л.конструктор Нетишевская

Инв.№ подл. | Подпись и дата | Взам. инв.№

Привязан

ЛенЗНИИЭП	ГАП	РАДЕЕВ		Качалка. Опора. Опорный элемент. Узлы. Детали	320-066.84 -АС
	АРХ.	ХАЙРУЛЛИН			Лист 55

Копировал

Формат 1559/1

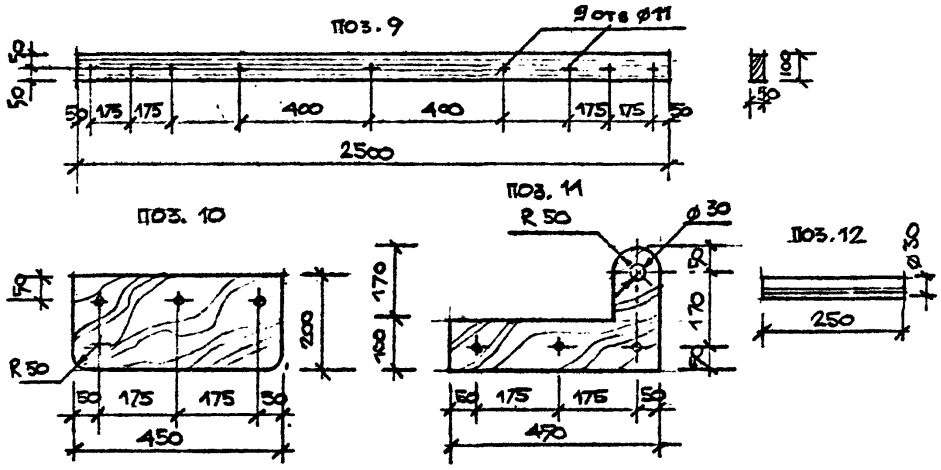

Поз. обозначение	Обозначение	Наименование	Кол	Масса ед., кг	Примечание
	лист 55	ОПОРА			
1		ТРУБА 60×40×4			
		ℓ=960 ГОСТ 8639-82	1	6,7	
2		ТРУБА 40×40×4 ℓ=525			
		ГОСТ 8639-82	2	2,4	4,8кг
3		−4×80×190 ГОСТ 103-76	1	0,48	
4		ТРУБА Dн=49,3 ℓ=150			
		ГОСТ 3262-75	1	0,41	

Поз. обозначение	Обозначение	Наименование	Кол	Масса ед., кг	Примечание
	лист 55	ОПОРНЫЙ ЭЛЕМЕНТ			
5		L 75×8 ℓ=690 ГОСТ 8240-72	1	4,9	
6		L 45×45×4 ℓ=1100			
		ГОСТ 8509-72	2	3	6кг.
7					
8					
		ДЕРЕВЯННЫЕ ЭЛЕМЕНТЫ			
9		ДОСКА 40×100 ℓ=2500	2		0,02м³
		ГОСТ 8486-66			
10		ДОСКА 40×200 ℓ=450			
		ГОСТ 8486-66	4		0,014м³
11		ДОСКА 40×270 ℓ=450			
		ГОСТ 8486-66	2		0,01м³
12		ПОРУЧЕНЬ ф40 ℓ=250			
		ГОСТ 8486-66	2		0,00 1м³
		СТАНДАРТНЫЕ ИЗДЕЛИЯ			
13		БОЛТ М10×140 ГОСТ 7798-70	3	—	0,3кг
14		БОЛТ М10×200 ГОСТ 7798-70	6	—	0,8кг
15		ГАЙКА М10 ГОСТ 5915-70	9	—	0,1кг
16		ШАЙБА ф10 ГОСТ 11371-78	18	—	0,07кг
17		БОЛТ М42×180 ГОСТ 7798-70	1	—	2,5кг
18		ГАЙКА М42 ГОСТ 5915-70	1	—	0,4кг
19		ШАЙБА ф42 ГОСТ 11371-78	1	—	0,14кг

СОГЛАСОВАНО

Инв. № подл. | Подпись и дата | Взам. инв. №

Привязан

ПензНИИЭП	ГАП	РАДЕЕВ			КАЧАЛКА. СПЕЦИФИКАЦИЯ МАТЕРИАЛОВ
	АРХ.	ХАЙРУЛЛИН			

320-066.84 -АС

Лист 56

Копировал

Формат А3

Госстрой СССР
ЦЕНТРАЛЬНЫЙ ИНСТИТУТ ТИПОВОГО ПРОЕКТИРОВАНИЯ
Свердловский филиал
620062, г.Свердловск-62, ул.Чебышева,4
Заказ №2846 Инв.№ 15591 тираж 600
Сдано в печать 18.09 1985г цена 2.24

gost.e-ecolog.ru