ФЕДЕРАЛЬНОЕ АГЕНТСТВО

ПО ТЕХНИЧЕСКОМУ РЕГУЛИРОВАНИЮ И МЕТРОЛОГИИ

НАЦИОНАЛЬНЫЙ СТАНДАРТ РОССИЙСКОЙ ФЕДЕРАЦИИ

ГОСТ Р ИСО 11683— 2009

Упаковка

ТАКТИЛЬНЫЕ ЗНАКИ ПРЕДУПРЕЖДЕНИЯ ОБ ОПАСНОСТИ

Требования

(ISO 11683:1997, IDT)

Издание официальное

Москва
Стандартинформ
2019

gost.e-ecolog.ru

Предисловие

1 ПОДГОТОВЛЕН Федеральным государственным унитарным предприятием «Российский научно-технический центр информации по стандартизации, метрологии и оценке соответствия» (ФГУП «СТАНДАРТИНФОРМ») и Негосударственным учреждением «Институт профессиональной реабилитации и подготовки персонала Общероссийской общественной организации инвалидов Всероссийского ордена Трудового Красного знамени общества слепых «Реакомп» (НУ ИПРПП ВОС «Реакомп») на основе собственного перевода на русский язык англоязычной версии стандарта, указанного в пункте 4

2 ВНЕСЕН Техническим комитетом по стандартизации ТК 381 «Технические средства для инвалидов»

3 УТВЕРЖДЕН И ВВЕДЕН В ДЕЙСТВИЕ Приказом Федерального агентства по техническому регулированию и метрологии от 27 мая 2009 г. № 175-ст

4 Настоящий стандарт идентичен международному стандарту ИСО 11683:1997 «Упаковка. Тактильные знаки предупреждения об опасности. Требования» (ISO 11683:1997 «Packaging — Tactile warnings of danger — Requirements», IDT)

5 ВВЕДЕН ВПЕРВЫЕ

6 ПЕРЕИЗДАНИЕ. Март 2019 г.

*Правила применения настоящего стандарта установлены в статье 26 Федерального закона от 29 июня 2015 г. № 162-ФЗ «О стандартизации в Российской Федерации». Информация об изменениях к настоящему стандарту публикуется в ежегодном (по состоянию на 1 января текущего года) информационном указателе «Национальные стандарты», а официальный текст изменений и поправок — в ежемесячном информационном указателе «Национальные стандарты». В случае пересмотра (замены) или отмены настоящего стандарта соответствующее уведомление будет опубликовано в ближайшем выпуске ежемесячного информационного указателя «Национальные стандарты». Соответствующая информация, уведомление и тексты размещаются также в информационной системе общего пользования — на официальном сайте Федерального агентства по техническому регулированию и метрологии в сети Интернет (*gost.e-ecolog.ru

© ISO, 1997 — Все права сохраняются
© Стандартинформ, оформление, 2010, 2019

Настоящий стандарт не может быть полностью или частично воспроизведен, тиражирован и распространен в качестве официального издания без разрешения Федерального агентства по техническому регулированию и метрологии

Содержание

1 Область применения 1
2 Термины и определения 1
3 Общие требования 1
4 Требования к тактильным знакам предупреждения об опасности 2
5 Размеры символов 2
5.1 Общие положения 2
5.2 Обычный размер 2
5.3 Уменьшенный размер 2
6 Местоположение тактильного знака предупреждения об опасности 3
6.1 Общие требования 3
6.2 Тара с дном 3
6.3 Тара без дна 4
6.4 Тара небольшого размера 5
7 Долговечность тактильного знака 5

Предисловие к ИСО 11683:1997

ЕН ИСО 11683:1997 подготовлен Техническим комитетом CEN/TC 261 «Упаковка», секретариат которого ведет АРМОК в сотрудничестве с Техническим комитетом ISO/TC 122 «Упаковка».

Настоящий стандарт заменяет ЕН 272:1989.

К значительным техническим отличиям относится добавление символа уменьшенного размера.

Настоящему стандарту может быть придан статус национального стандарта публикацией идентичного текста или прямым его введением не позднее апреля 1998 г., а противоречащие национальные стандарты должны быть отменены не позднее апреля 1998 г.

Введение

Когда лица с нарушениями функций зрения имеют дело с упаковкой, им трудно или невозможно определить содержание в упаковке вредных для здоровья или опасных веществ или препаратов.

Эту проблему можно решить с помощью:

- тактильных знаков предупреждения об опасности, выполненных согласно настоящему стандарту, которыми снабжаются упаковки с опасными веществами или препаратами;
- изучения лицами с нарушениями функций зрения формы и расположения тактильных знаков предупреждения об опасности на упаковке.

Настоящий стандарт устанавливает тактильную сигнализацию, которая, как правило, имеет вид выступающего равностороннего треугольника или выступающих трех точек в тех случаях, когда отсутствует достаточное место на упаковке для размещения символа в виде треугольника.

Для лиц с нарушениями функций зрения тактильный знак предупреждения об опасности является простым по исполнению, имеет постоянное местоположение, его можно легко распознать, и он дает гарантию узнаваемости.

НАЦИОНАЛЬНЫЙ СТАНДАРТ РОССИЙСКОЙ ФЕДЕРАЦИИ

Упаковка

ТАКТИЛЬНЫЕ ЗНАКИ ПРЕДУПРЕЖДЕНИЯ ОБ ОПАСНОСТИ

Требования

Packaging. Tactile warnings of danger. Requirements

Дата введения — 2010—07—01

1 Область применения

Настоящий стандарт устанавливает требования к тактильному знаку предупреждения об опасности на таре, содержащей опасные вещества и препараты.

Тактильный знак предупреждения об опасности наносят только на упаковки, на которые распространяется действие нормативных документов по опасным веществам или препаратам.

Настоящий стандарт не распространяется на тару с опасными веществами и препаратами с нанесенным тактильным знаком предупреждения об опасности, установленным официальными органами.

2 Термины и определения

В настоящем стандарте применены следующие термины с соответствующими определениями:

2.1 **опасный** (dangerous): Описание, установленное официальными органами для определенных веществ (см. 2.1.1) и препаратов (см. 2.1.2).

2.1.1 **вещества** (substances): Химические элементы и их соединения в своем естественном состоянии или выпущенные промышленностью.

2.1.2 **препараты** (preparations): Смеси или растворы, состоящие из двух или нескольких веществ.

2.2 **тара** (packaging): Контейнер любой формы, в которой непосредственно содержатся вещества или препараты.

Примечание — В ограниченном смысле термин «тара» означает первичную упаковку, без вторичной упаковки или обертки.

2.3 **упаковка** (package): Тара со своим содержимым.

2.4 **дно** (bottom): Опорная плоскость тары.

2.5 **рабочая поверхность** (handling surface): Часть тары, которой касается пользователь при обычном применении, а именно при подъеме и/или открывании и вынимании содержимого из упаковки.

2.6 **кромка** (edge): Зона, в которой вертикальная(ые) поверхность(и) пересекается с дном.

3 Общие требования

Тактильный знак предупреждения об опасности должен быть размещен на таре, а не на вторичной упаковке, например, на картонной коробке, которая защищает стеклянную бутылку таким образом, чтобы знак можно было ощутить перед полным открыванием упаковки.

Тактильный знак предупреждения об опасности должен соответствовать требованиям, указанным в разделах 4, 5 и 6.

Издание официальное

4 Требования к тактильным знакам предупреждения об опасности

Символы, описанные в разделах 5 и 6, считаются тактильными знаками предупреждения об опасности.

Это также относится к знакам предупреждения об опасности, которые являются составной частью тары или применены другим способом, например, нанесены на этикетке, приклеиваемой или укрепляемой на таре.

5 Размеры символов

5.1 Общие положения

Если имеется возможность, то необходимо использовать обычный символ (5.2). Уменьшенный символ размером 9 мм (5.3.1) должен использоваться только в тех случаях, когда обычный символ (5.2) применить невозможно. Символ, состоящий из трех точек (5.3.2), должен использоваться только в тех случаях, когда символ размером 9 мм (5.3.1) применить невозможно. Символ размером 3 мм (5.3.3) должен применяться только в тех случаях, когда символ из 3 точек (5.3.2) применить невозможно.

5.2 Обычный размер

Символ должен представлять собой равносторонний треугольник, имеющий острые углы (см. рисунок 1).

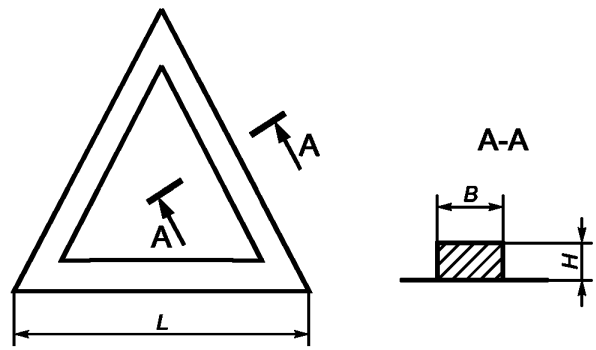

Рисунок 1 — Тактильный символ предупреждения об опасности

Стороны должны быть соединены вместе, если это невозможно, то в углах соединения расстояние между ними должно составлять не более 1,0 мм.

Длина стороны *L* должна составлять (18 ± 2) мм.

Треугольник должен состоять из рамки, ширина *B* которой должна составлять (1,7 ± 0,2) мм.

Высота *H* поперечного сечения рамки должна быть от 0,25 до 0,5 мм.

Минимальная площадь поперечного сечения рамки должна быть 1/2 *H* × *B*. Форма поперечного сечения может быть, например, прямоугольной (см. сечение А-А на рисунке 1) или изогнутой.

5.3 Уменьшенный размер

Рекомендуется применять три символа меньших размеров.

5.3.1 Символ размером 9 мм

Символ должен представлять собой равносторонний треугольник с четкими вершинами углов (см. рисунок 1).

Этот символ может быть контурным или сплошным.

Стороны должны быть соединены вместе, а если это невозможно выполнить, то в углах соединения расстояние между ними должно составлять не более 1,0 мм.

Длина стороны *L* должна составлять (9 ± 1) мм.

Ширина *B* треугольника, если он имеет рамку, должна составлять (1 ± 0,2) мм.

Высота *H* поперечного сечения рамки должна быть от 0,25 до 0,5 мм.

Минимальная площадь поперечного сечения рамки должна быть 1/2 *H* × *B*. Форма поперечного сечения может быть как прямоугольной (см. сечение А-А на рисунке 1), так и изогнутой.

Если треугольник является сплошным, то высота и контур периметра должны быть такими же, как для рамки.

5.3.2 Символ из трех точек

Три точки, каждая из которых имеет вид усеченного конуса, должны быть равномерно распределены по окружности (см. рисунок 2).

Диаметр каждой точки должен составлять (2 ± 0,2) мм.

Высота *H* поперечного сечения должна быть от 0,25 до 0,5 мм.

Расстояние *D* между центрами любых двух точек должно быть одинаковым и составлять от 3 до 9 мм.

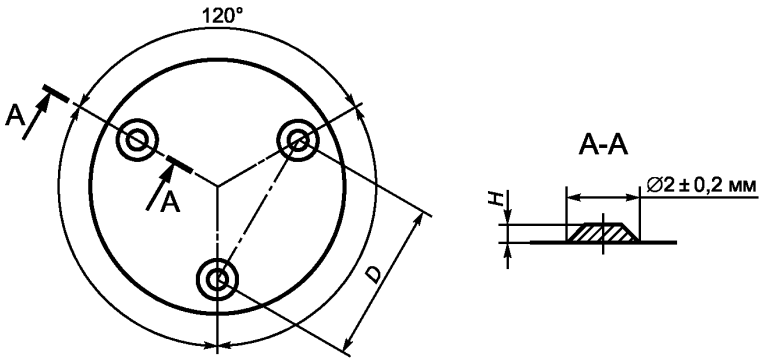

Рисунок 2 — Символ из трех точек для тактильного знака предупреждения об опасности

5.3.3 Символ размером 3 мм

Символ должен представлять собой равносторонний треугольник (см. рисунок 1).

Этот символ должен быть сплошным.

Длина *L* стороны должна составлять (3 ± 1,0) мм.

Высота *H* поперечного сечения рамки должна быть от 0,25 до 0,5 мм.

6 Местоположение тактильного знака предупреждения об опасности

6.1 Общие требования

Тактильный знак предупреждения об опасности должен быть расположен таким образом, чтобы не сливаться с другими выпуклыми обозначениями.

6.2 Тара с дном

6.2.1 Тара в виде обычной коробки

Каждый целый символ для тактильного знака предупреждения об опасности должен быть расположен на вертикальной рабочей поверхности, недалеко от края, в зоне, указанной на рисунке 3, таким образом, чтобы вершина треугольника располагалась на расстоянии не более 50 мм от дна тары.

6.2.2 Специальная тара

6.2.2.1 Общие положения

На таре, указанной в 6.2.2, тактильный знак предупреждения об опасности должен располагаться, если имеется техническая возможность, в соответствии с указаниями, установленными ниже. В другом случае должны применяться основные требования, указанные в 6.2.1.

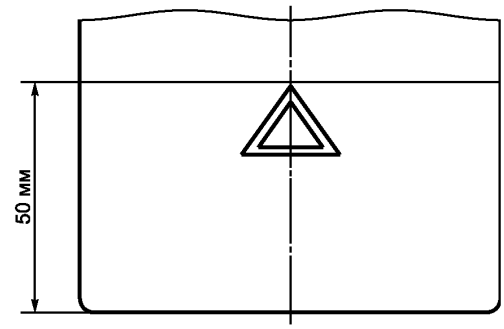

Рисунок 3 — Местоположение тактильного знака предупреждения об опасности на таре с дном

6.2.2.2 Тара для аэрозолей

Тактильный знак предупреждения об опасности должен быть расположен на поверхности тары с аэрозолями в том месте, где находится палец при использовании аэрозоля. Эта поверхность (на пусковой кнопке или распылителе в крышке) должна являться составной частью аэрозольной тары и не должна принадлежать к тем деталям, которые удаляются во время обычного использования изделия.

6.2.2.3 Баллоны для горючего газа

Для баллонов с газом, содержимое которых может быть использовано только после присоединения специальных соединителей или арматуры, параметры таких соединителей или арматуры, обладающих тактильными свойствами, должны рассматриваться как тактильный знак предупреждения об опасности.

Для герметично укупоренных баллонов с газом форма их верхней части должна рассматриваться как тактильный знак предупреждения об опасности.

6.2.2.4 Пластмассовая тара с отверстием (процесс литья под давлением)

Тактильный знак должен располагаться на рабочей поверхности как можно ближе к отверстию.

6.3 Тара без дна

На тюбиках и ампулах тактильный знак должен находиться на плечике, равномерно располагаясь вокруг горловины тюбика, следующим способом.

Точки и треугольники располагают на концентрической окружности вокруг горловины тюбика через равные интервалы (площадка, занятая треугольником, должна чередоваться с ровной и гладкой поверхностью), каждый треугольник должен быть направлен вершиной наружу тюбика (см. рисунок 4).

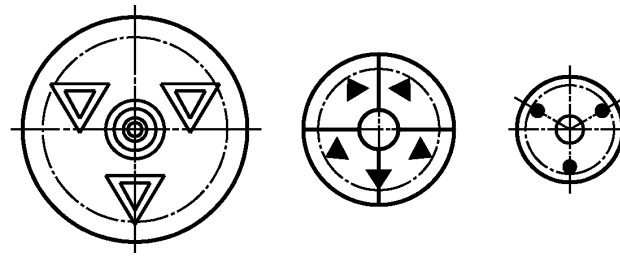

Рисунок 4 — Пример расположения тактильного знака предупреждения об опасности на тюбиках и ампулах

На другой таре без дна тактильный знак должен быть расположен на рабочей поверхности по усмотрению изготовителя.

6.4 Тара небольшого размера

Тактильный(ые) знак(и) должен(ны) быть расположен(ы) на рабочей поверхности по усмотрению изготовителя.

7 Долговечность тактильного знака

Знак должен ощущаться на ощупь в течение предполагаемого срока использования упаковки при нормальных условиях обращения.

УДК 621.798.144:669.715:006.354

ОКС 11.180.30
55.120

Ключевые слова: упаковка товаров, инвалиды по зрению, тактильный знак предупреждения об опасности

Редактор *Л.С. Зимилова*
Технический редактор *И.Е. Черепкова*
Корректор *Р.А. Ментова*
Компьютерная верстка *И.А. Налейкиной*

Сдано в набор 27.03.2019. Подписано в печать 18.04.2019. Формат 60×84 1/8. Гарнитура Ариал.
Усл. печ. л. 1,40. Уч.-изд. л. 0,70.
Подготовлено на основе электронной версии, предоставленной разработчиком стандарта

Создано в единичном исполнении ФГУП «СТАНДАРТИНФОРМ» для комплектования Федерального информационного фонда стандартов, 117418 Москва, Нахимовский пр-т, д. 31, к. 2.

gost.e-ecolog.ru gost.e-ecolog.ru

gost.e-ecolog.ru