УДК Группа Г 18

ОТРАСЛЕВОЙ СТАНДАРТ

Заглушки транспортные с ушком

Рраб. 0 МПа (0 кгс/см^2)

Конструкция и размеры

ОСТ 26-04-2386 - 79

Взамен ОСТ 26-04-455-72
ОСТ 26-04-457-72

Приказом МХиНМ ВПО "Союзкриогенмаш"

от 24 мая 1979 г № 50 срок введения установлен

① Проверен в 1984г с 1 января 1980 г.

1. Настоящий стандарт распространяется на транспортные заглушки на давление Рр 0 МПа (Рр 0 кгс/см^2), предназначенные для установки во фланцевые соединения арматуры из любых материалов при их транспортировке с мешочком адсорбента.

2. Конструкция и размеры транспортных заглушек должны соответствовать указанным на черт. 1 и в таблице.

Инв. № подл.	Подпись и дата	Взамен инв. №	Инв. № дубл.	Подпись и дата
595	20.09.79	908	140987	

Издание официальное ГР.8136167 от 30.07.79 Перепечатка воспрещена

gost.e-ecolog.ru

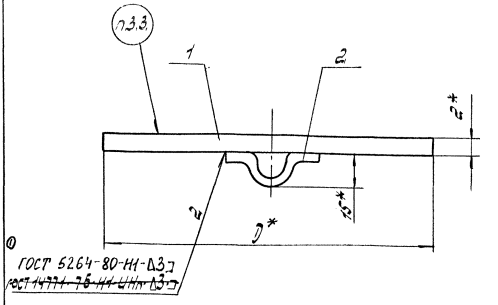

* Размеры для справок.

Черт. 1

Инв.№ подл.	Подп. и дата	Взам. инв.№	Инв.№ дубл.	Подп. и дата
595	20.09.79	908	140987	

Размеры в мм

	Обозначение	Применяемость	Обозначение типоразмера	Проход условн., Ду	D*	Масса, кг	Поз 1 Заглушка ОСТ 26-04-2385-79	Поз. 2 Ушко ОСТ 26-04-2386-79
①	2604 304155 1001 00 4	+	190	150	190	0,46	190	190/2
	2604 304155 1001 01 7	+	Т190					
	2604 304155 1001 02 0		203		203	0,51	203	
	2604 304155 1001 03 3		Т203					
②	2604 304155 1001 04 6	+	245	200	245	0,74	245	
	2604 304155 1001 05 9	+	Т245					
	2604 304155 1001 06 2		259		259	0,83	259	
	2604 304155 1001 07 5		Т259					
	2604 304155 1001 08 8		295	250	295	1,08	295	
	2604 304155 1001 09 1		Т295					
	2604 304155 1001 10 3		312		312	1,20	312	
	2604 304155 1001 11 6		Т312					
③	2604 304155 1001 12 9	+	345	300	345	1,47	345	
	2604 304155 1001 13 2	+	Т345					
	2604 304155 1001 14 5		363		363	1,63	363	
	2604 304155 1001 15 8		Т363					
④	2604 304155 1001 16 1	+	450	400	450	2,51	450	
	2604 304155 1001 17 4	+	Т450					

Инв.№ подл. | Подпись и дата | Взам.инв.№ | Инв.№ дубл. | Подпись и дата

595 20.09.79

Размеры в мм

Продолжение

Обозначение	Применяемость	Обозначение типоразмера	Проход условный, Ду	D*	Масса, кг	Поз. 1 Заглушка ОСТ 26-04-2385-79	Поз 2 Ушко ОСТ 26-04-2386-79
2604 304155 1001 18 7		473	400	473	2,76	473	190/2
2604 304155 1001 19 0		Т473					
2604 304155 1001 20 2		550	500	550	3,76	550	
2604 304155 1001 21 5		Т550					
2604 304155 1001 22 8		575		575	4,11	575	
2604 304155 1001 23 1		Т575					
2604 304155 1001 24 4	+	650	600	650	5,11	650	
2604 304155 1001 25 7	+	Т650					
2604 304155 1001 26 0	+	675		675	5,61	675	
2604 304155 1001 27 3	+	Т675					
2604 304155 1001 28 6		855	800	855	9,11	855	
2604 304155 1001 29 9		Т855					
2604 304155 1001 30 1		880		880	9,55	880	
2604 304155 1001 31 4		Т880					
2604 304155 1001 32 7		1060**	1000	1060	13,41	1060	
2604 304155 1001 33 0		Т1060**					

Инв. № подл.	Подп. и дата	Взам. инв. №	Инв. № дубл.	Подп. и дата
595	20.09.79	908	14098	

Пример условного обозначения заглушки диаметром 190 мм для внутрисоюзных поставок и в страны с умеренным климатом:

Заглушка 190 ОСТ 26-04- 2386 -79.

То же при поставке в страны с тропическим климатом:

Заглушка Т 190 ОСТ 26-04- 2386-79.

3.1. Материал заглушек - Сталь марки ВСт3сп по ГОСТ 380-71.

3.2. Покрытие заглушек при поставке внутрисоюзной и в страны с умеренным климатом - Грунтовка ГФ-021, красно-коричневая ГОСТ 25129-82 ~~4056-63, VI.I~~-I слой;

То же в страны с тропическим климатом - Грунтовка ФЛ-03-К, коричневая ГОСТ 9108-81 ~~9109-76, IV.C~~$_2$-I слой.

3.3. Маркировать обозначение

Пример маркировки:

190 ОСТ 26-04- 2386-79.

Маркировку наносить эмалью шрифтом 8-Пр3 ГОСТ 26.020-80 ~~Н08 по ГОСТ 2930-62~~, эмаль черная НЦ-184 ГОСТ 18335-83.

3.4. Сварку производить электродом 03С-4-3,0-I 9466 ~~Э46-3~~ по ГОСТ ~~9467~~-75.

** Транспортные заглушки диаметром 1060 мм изготавливаются сварными из 2-х частей. Сварка по ГОСТ 8713-79-С29-АФф ~~8713-70-С2-А~~. Сварной шов зачистить заподлицо с 2-х сторон на длине 300 мм по концам шва.

Инв.№ подл.	Подп. и дата	Взам. инв.№	Инв.№ дубл.	Подп. и дата
595	20.07.79	908	14098	

3.5. Конструкция и размеры ушка (поз.2) должны соответствовать черт.2.

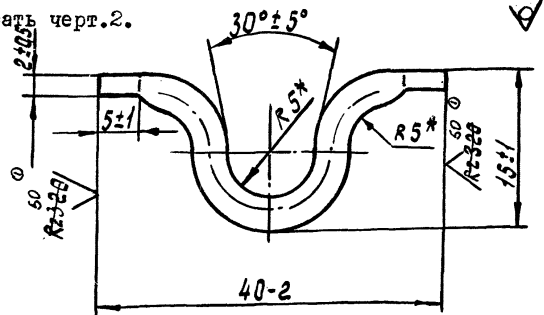

*Размеры обеспеч. инстр.

Черт.2

Пример условного обозначения ушка:

Ушко 190/2 ОСТ 26-04-2386-79 2604 505173 0102 00 4

3.5.1. Материал - Проволока 4,0-С-1 ГОСТ 3282-74
Масса 0,005 кг

3.5.2. Маркировать на бирке Б обозначение по ОСТ 26-04-484-72.

Пример маркировки:
190/2 ОСТ 26-04-2386-79.

Инв.№ п. 59 | Подп. и дата 12.09.79 | Взам. инв.№ | Инв.№ дубл. 908 | Подп. и дата 14.09.79

gost.e-ecolog.ru