УДК

Группа Г-18

ОТРАСЛЕВОЙ СТАНДАРТ

Заглушки транспортные
Рраб. 0 МПа (0 кгс/см^2)

ОСТ 26-04-2384-79

Конструкция и размеры

Приказом МХиНМ ВПО "Союзкриогенмаш"

от 24 мая 1979 г № 50 срок введения установлен

Проверен в 1984 г. с 01 января 1980 г.

1. Настоящий стандарт распространяется на транспортные заглушки под прокладку, предназначенные для транспортировки арматуры, отправляемой без ответных фланцев.

2. Конструкция и размеры транспортных заглушек должны соответствовать указанным на чертеже и в таблице.

Инв. № подл. | Подпись и дата | Взам. инв. № | Инв. № дубл. | Подпись и дата
595 | 20.09.79 | | 908 | 17.09.79

Издание официальное ... 30.07.79 Перепечатка воспрещена

gost.e-ecolog.ru

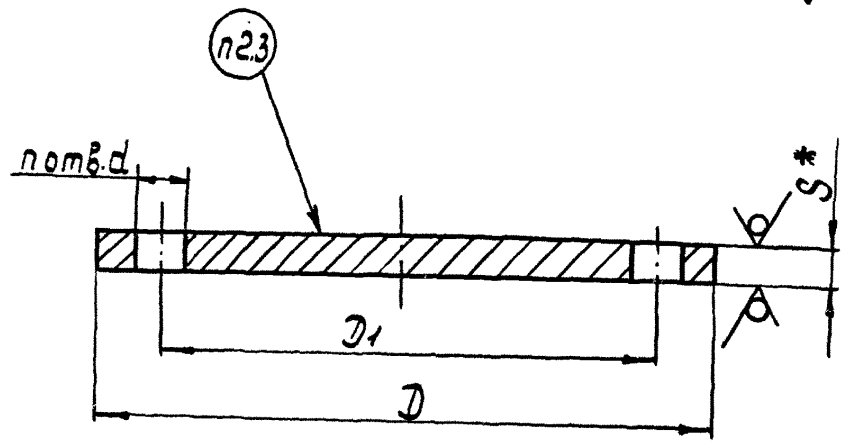

*Размер для справок

Инв.№ подл.	Подп. и дата	Взам. инв.№	Инв.№ дубл.	Подп. и дата
595	20.09.79		908	19.09.79

Размеры в мм

	Обозначение	Применяемость	Обозначение типоразмера	Проход условный, Dy	D		D_1		S*	d		n	Масса, кг
					Номин.	Пред. откл.	Номин.	Пред. откл.		Номин.	Пред. откл.		
	2604 403112 5102 00 7		130	50	130	±1,6	100	±0,87	2	15	+0,5	2	0,20
	2604 403112 5102 01 0		T130										
п	2604 403112 5102 02 3	+	140		140		110						0,24
	2604 403112 5102 03 6	+	T140										
	2604 403112 5201 00 3	+	160 ***		160		125	±1,00		19			0,31
	2604 403112 5201 01 6	+	T160 ***										
	2604 403112 5201 02 9		180	65	180		145						0,40
	2604 403112 5201 03 2		T180										
	2604 403112 5201 04 5		185	80	185		150						0,42
	2604 403112 5201 05 8		T185										
п	2604 403112 5201 06 1	+	195		195		160						0,46
	2604 403112 5201 07 4	+	T195										
	2604 403112 5301 00 6		205	100	205	±2,0	170					4	0,51
	2604 403112 5301 01 9		T205										
п	2604 403112 5301 02 2	+	215 ***		215		180						0,56
	2604 403112 5301 03 5	+	T215 ***										
	2604 403112 5301 04 8		230		230		190	±1,15		24			0,65
	2604 403112 5301 05 1		T230										

Инв № подл	Подп и дата	Взам инв №	Инв № дубл	Подп и дата
595	20.09.79		908	140987

Ан 17.11.78

Размеры в мм

Продолжение

	Обозначение	Применяемость	Обозначение типоразмера	Проход условный, Dy	D Номин	D Пред. откл	D1 Номин	D1 Пред. откл	S*	d Номин	d Пред. откл.	П	Масса, кг
	2604 403112 5401 00 9		260	150	260	±2,0	225	±1,15	2	19	+0,5	4	0,83
	2604 403112 5401 01 2		Т260										
П1	2604 403112 5401 02 5	+	280		280	±2,2	240			24			0,96
	2604 403112 5401 03 8	+	Т280										
	2604 403112 5501 00 2		315	200	315		280	±1,30		19			1,20
	2604 403112 5501 01 5		Т315										
П2	2604 403112 5501 02 8	+	335		335		295			24			1,38
	2604 403112 5501 03 1	+	Т335										
	2604 403112 5501 04 4		370	250	370	±2,6	335	±1,40		19			1,69
	2604 403112 5501 05 7		Т370										
П1	2604 403112 5601 00 5	+	390		390		350			24		6	1,88
	2604 403112 5601 01 8	+	Т390	300									
	2604 403112 5601 02 1	+	435		435		395						2,30
	2604 403112 5601 03 4	+	Т435										
П2	2604 403112 5601 04 7	+	440		440		400						2,38
	2604 403112 5601 05 0	+	Т440										
(1а)	2604 403112 1701 00 2	+	460		460		410	±1,55	4	26		8	5,02
	2604 403112 1701 01 5		Т460										
	2604 403112 1701 02 8		485		485		430			30			5,45
	2604 403112 1701 03 1		Т485										

Инв.№ подл.	Подп. и дата	Взам. инв. №	Инв. № дубл.	Подп. и дата
595	20.09.79		908	140987

17.11.78

Размеры в мм

Продолжение

Обозначение	Применяемость	Обозначение типоразмера	Проход условный, Dy	D		D1		S**	d		n	Масса, кг
				Номин.	Пред. откл.	Номин.	Пред. откл.		Номин.	Пред. откл.		
2604 403112 1701 04 4		535	400	535	±2,8	495	±1,55	4	24	±0,5	8	8,85
2604 403112 1701 05 7		Т535										
П 2604 403112 1801 00 5	+	565		565		515	±1,75		26			7,60
П 2604 403112 1801 01 8	+	Т565										
2604 403112 1801 02 1		580		580		525			30			7,95
2604 403112 1801 03 4		Т580										
2604 403112 1801 04 7		610		610		550			33			8,75
2604 403112 1801 05 0		Т610										
2604 403112 1801 06 3		615		615		575			24		6	9,20
2604 403112 1801 07 6		Т615										
П 2604 403112 1801 08 9	+	640	500	640	±3,0	600	±2,00				8	9,90
2604 403112 1801 09 2	+	Т640										
П 2604 403112 1801 10 4	+	670		670		620			26		10	10,80
2604 403112 1801 11 7	+	Т670										
2604 403112 1801 12 0	+	755	600	755	±3,6	705	±2,30					13,70
2604 403112 1801 13 3	+	Т755										
2604 403112 1801 14 6	+	780		780		725			30			14,60
2604 403112 1801 15 9	+	Т780										
2604 403112 1901 00 8		910	800	910		875			24		8	20,30
2604 403112 1901 01 1		Т910										

Инв. № подл. | Подпись и дата | Взам. инв. № | Инв. № дубл. | Подпись и дата

595 | 2.09.79 | 08 | 1703-84 | 24.11.81

Размеры в мм

Обозначение	Применяемость	Обозначение типоразмера	Проход условный, Dy	D		D1		S*	d		n	Масса, кг
				Номин.	Пред. откл.	Номин.	Пред. откл.		Номин.	Пред. откл.		
2604 403112 1901 02 4	+	975	800	975	±3,6	920	±2,30	4	30	±0,5	12	22,90
2604 403112 1901 03 7	+	Т 975										
2604 403112 1901 04 0	+	1010	1000	1010	±4,0	950	±2,60				8	24,80
2604 403112 1901 05 3	+	Т 1010										
2604 403112 1901 06 6	+	1175 **		1175		1120					14	33,50
2604 403112 1901 07 9	+	Т 1175 **										
2604 403112 1901 08 2	+	1220 **		1220		1160					8	36,00
2604 403112 1901 09 5	+	Т 1220 **										

П

Пример условного обозначения транспортной заглушки диаметром 130 мм для внутрисоюзных поставок и в страны с умеренным климатом:

Заглушка 130 ОСТ 26-04- 2384 -79

То же при поставке в страны с тропическим климатом:

Заглушка Т130 ОСТ 26-04- 2384 -79

2.1. Материал заглушек: Лист Б-ПН-0- S ГОСТ 19904-74 / 4- ШВСт3сп ГОСТ 16523-70 (для тонколистовой стали)

Лист Б-ПН-0 - S ГОСТ 19903-74 / ВСт3сп4 ГОСТ 14637-89 (для толстолистовой стали).

2.2. Покрытие заглушек при поставке внутрисоюзной и в страны с умеренным климатом: Грунтовка ГФ-021, красно-коричневая ГОСТ 25129-82, ~~4056-63~~, ~~УЛ-1~~ УЛ-94-I слой;

То же в страны с тропическим климатом: Грунтовка ФЛ-03-К, коричневая ГОСТ 9109-81, ~~И.С.~~ УЛ-73-I слой.

2.3. Маркировать обозначение.

Пример маркировки: 130 ОСТ 26-04- 2384 -79 8-пр3 ГОСТ 26.020-80

Маркировку наносить эмалью шрифтом ~~ПО-3~~ по ГОСТ 2930-83, эмаль черная НЦ-184 ГОСТ 18335-~~74~~83.

* * Транспортные заглушки изготовляются сварными из 2-х частей. Сварка по ГОСТ ~~8713-79-С2-А~~ 8713-79-С29-А3ф

*** Сварной шов зачистить заподлицо с 2-х сторон на длине 300 мм по концам шва.

При новом проектировании не применять.

Инв. № подл. | Подп. и дата | Взам. инв. № | Инв. № дубл. | Подп. и дата
59-85 | 10.09.79 | 908 | 1409 | 8.79

gost.e-ecolog.ru