ОТРАСЛЕВОЙ СТАНДАРТ

Отменен с 01 08 2008 г для нового проектирования

ПРОБКИ

Конструкция и размеры

Техничекие требования

ОСТ 26-04-2000-77

Подпись и дата	Взамен инв.№	Инв.№ дубл.	Подпись и дата
11.11.77	915	14x87	

gost.e-ecolog.ru

Отменен с 01.08.2008г. изм. 5 (31-2008г)

СОГЛАСОВАНО:

Представитель заказчика № 334

В.М.САДОВНИКОВ

18.01.77г.

УТВЕРЖДЕНО

МХиМ

Нач. НПО "Союзкриогенмаш"

Г.Ф.Шин

"21" 03 1977г.

УДК 621.648

Группа Г18

ОТРАСЛЕВОЙ СТАНДАРТ

Пробки
Конструкция и размеры
Технические требования

ОСТ 26-04-2000 -77

Взамен ОСТ 26-04-66-70
ОСТ 26-04-465-72

Приказом МХиМ НПО "Союзкриогенмаш"

от 14 июня 1977г. № 64 срок действия установлен

с 1 января 1978г.
до 1 января 1993г.

Настоящий стандарт распространяется на пробки, применяемые как заглушки на Ру 1,6 МПа (16 кгс/см^2) и пробки спускные на Ру до 25 МПа (250 кгс/см^2), изготовляемые из стали и латуни и предназначенные для трубопроводов, аппаратов, арматуры и других сборочных единиц криогенного, автогенного и вакуумного машиностроения.

Стандарт устанавливает следующие исполнения:

1, 2, 6,7 – для пробок, применяемых как заглушки

3,8 – для пробок спускных

4, 5 – для пробок, применяемых только для испытания и транспортирования (заглушки)

Издание официальное ГР 8035879 20.05.77 перепечатка воспрещена

Инв. № подл. | Подпись и дата | Взам. инв. № | Инв. № дубл. | Подпись и дата
4530 | 4.11.77

3 ГОСТ 1.0-68 (7)

I. КОНСТРУКЦИЯ И РАЗМЕРЫ

I.I. Конструкция и размеры пробок Ру до I,6 МПа (I6 кгс/см^2) исполнение 1 и 2 должны соответствовать указанным на черт. I и в табл. I; 2.

Размеры посадочных гнезд и прокладок даны в справочных приложениях I и 3.

Инв. № подл. 459 | Подпись и дата 11.11.77 | Взам. инв. № | Инв. № дубл. | Подпись и дата

Исполнение 1

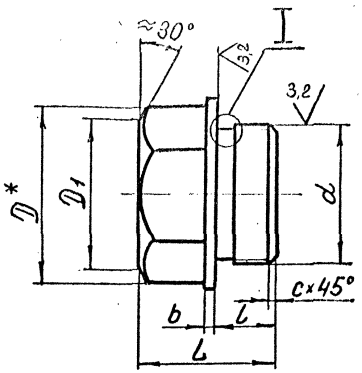

Исполнение 2

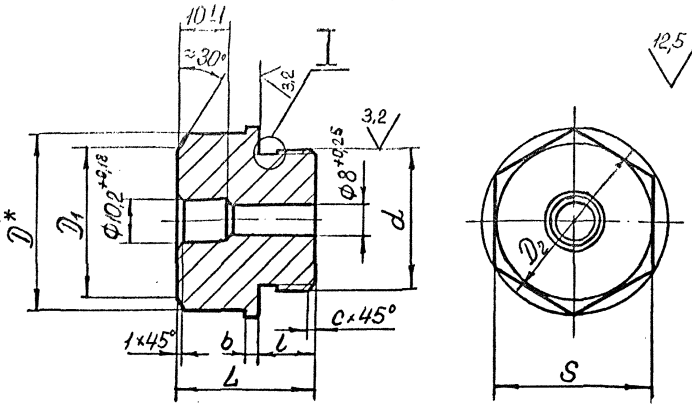

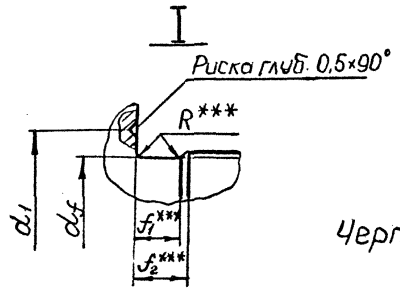

Черт. 1

1* Размер для справок.

2** Допускается по диаметру D_2

3*** Размеры обеспеч. инстр.

4 $D_1 = 0{,}95S$

Таблица I

Размеры, мм

Обозначение	Применяемость	Исполнение	Обозначение типоразмера	Резьба $d \times P$	D	d_f	d_1	D_2	S	l	L	b	f_1	f_2	c	R	Масса, кг, не более	
						предельные отклонения											Сталь	Латунь
						h_{14}	$\pm\frac{t_3}{2}$	$\pm\frac{t_4}{2}$	h_{12}	H_{14}	h_{14}	h_{14}						
2604 4095I6 I352 60 4		I	MI6xI,5-I,6-35	MI6xI,5	2I,9	I3,7	20	25	I9	I2	25	3	3,2	5,2	I,6	0,75	0,044	0,047
6I 4			TMI6xI,5-I,6-35															
83 4			MI6xI,5-I,6-07X2IГ7AH5															
9I 4			MI6xI,5-I,6-ЛЖМц59-I-I															
90 4			TMI6xI,5-I,6-ЛЖМц59-I-I															
② зам.																		

Инв. № подл. | Подп. и дата | Взам. инв. № | Инв. № дубл. | Подп. и дата

Обозначение	Применяемость	Исполнение	Обозначение типоразмера	Резьба $d \times P$	D	d_7	d_1	D_2	S	e	L	B	f_1	f_2	C	R	Масса, кг, не более	
						Предельное отклонение											сталь	латунь
						h_{14}	$\pm\frac{t_5}{2}$	$\pm\frac{t_4}{2}$	h_{12}	H_{14}	h_{14}	h_{14}						
2604 4095I6 I402 60 6	+	I	M20xI,5 - I,6 - 35	M20xI,5	25,4	I7,7	25	30	22	I2	25	3	3,2	5,2	I,6	0,75	0,073	0,079
6I 6	+		TM20xI,5 - I,6 - 35															
83 6	+		M20xI,5 - I,6 - 07X2IT7AH5															
9I 6	+		M20xI,5 - I,6 - ЛЖМц 59-I-I															
90 6			TM20xI,5 - I,6 ЛЖМц 59-I-I															
2604 4095I6 I552 60 8 *	+		M27x2 - I,6 - 35	M27x2	3I,2	24	3I	35	27	I5	32	4	4,5	7	2	I,0	0,I28	0,I38
6I 8			TM27x2 - I,6 - 35															
83 8 *	+		M27x2 - I,6 - 07X2IГ7AH5															
9I 8			M27x2 - I,6- ЛЖМц 59-I-I															
90 8			TM27x2 - I,6 - ЛЖМц59-I-I															
2604 4095I6 I553 60 I	+		M27xI,5 - I,6 - 35	M27xI,5	3I,2	24	3I	35	27	I5	32	4	4,5	7	2	I,0	0,I28	0,I38
6I I			TM27xI,5 - I,6 - 35															
83 I	+		M27xI,5 - I,6 07X2IГ7AH5															
9I I			M27xI,5 - I,6 - ЛЖМц59-I-I															
90 I			TM27xI,5 - I,6 ЛЖМц59-I-I															
2604 4095I6 I653 60 8 *	+		M33x2 - I,6 - 35	M33x2	4I,6	30	39	42	36	20	38	4	4,5	7	2	I,0	0,202	0,220
6I 8 *	+		TM33x2 - I,6 - 35															
83 8 *	+		M33x2 - I,6 -07X2IГ7AH5															
9I 8 *	+		M33x2 - I,6 - ЛЖМц59-I-I															
90 8			TM33x2 - I,6 - ЛЖМц59-I-I															
2604 4095I6 I654 60 I	+		M33xI,5 - I,6 - 35	M33xI,5	4I,6	30	39	42	36	20	38	4	4,5	7	2	I,0	0,202	0,220
6I I	+		TM33xI,5 - I,6 - 35															
83 I	+		M33xI,5 - I,6 07X2IT7AH5															
9I I	+		M33xI,5-I,6 ЛЖМц 59-I-I															
90 I			TM33xI,5-I,6 ЛЖМц59-I-I															

Инв. № подл. | Подп. и дата | Инв. № дубл. | Взам. инв. № | Подп. и дата

Продолжение табл. I

Обозначение	Применяемость	Исполнение	Обозначение типоразмера	Резьба x $d \times P$	D	d_1	d_1	D_2	S	e	L	B	f_1	f_2	C	R	масса, кг, не более	
						предельные отклонения											сталь	латунь
						h_{14}	$\pm\frac{t_3}{2}$	$\pm\frac{t_4}{2}$	h_{12}	H_{14}	h_{14}	h_{14}						
2604 4095I6 I827 60 7	+	I	M48x2 - I,6 - 35	M48x2	53,I	45	53	60	46	20	44	6	4,5	7	2	I,0	0,57	0,6I8
6I 7	+		TM48x2 - I,6 - 35															
837	+		M48x2 - I,6 - 07X2IГ7AH5															
9I7			M48x2 - I,6 - ЛЖМц 59-I-I															
907			TM48x2 - I,6 - ЛЖМц 59-I-I															
2604 4095I6 I929 6 00 *	+		M52x3 - I,6 - 35 *	M52x3	64	47,6	6I	70	55	24	48	6	6,7	I0,5	2,5	I,5	0,904	0,986
6I 0 *	+		TM52x3 - I,6 - 35 *															
83 0 *	+		M52x3 - I,6 - 07X2IT7AH5 *															
9I 0			M52x3 - I,6 - ЛЖМц 59-I-I *															
90 0			TM52x3 - I,6 - ЛЖМц 59-I-I															
2604 4095I6 I930 60 2	+		M52x2 - I,6 - 35	M52x2	64	47,6	6I	70	55	24	48	6	6,7	I0,5	2,5	I,5	0,904	0,986
6I 2	+		TM52x2 - I,6 - 35															
83 2	+		M52x2 - I,6 - 07X2IГ7AH5															
9I 2			M52x2 - I,6 - ЛЖМц 59-I-I															
90x2			TM52x2 - I,6 - ЛЖМц 59-I-I															

* При новом проектировании не применять.

Инв. № подл. | Подп. и дата | Взам. инв. № | Инв. № дубл. | Подп. и дата

Таблица 2

Размеры, мм

Обозначение	Применяемость	Исполнение	Обозначение типоразмера	Резьба $d \times P$	D	d_f	d_1	D_2	S	l	L	b	f_1	f_2	c	R	Масса, кг не более	
						Предельные отклонения											Сталь	Латунь
						h_{14}	$\pm \frac{t_3}{2}$	$\pm \frac{t_4}{2}$	h_{12}	H_{14}	h_{14}	h_{14}						
2604 4095I8 2402 60 3		1	2М20хI,5-I,6-35	М20хI,5	25,4	I7,7	25	30	22	I2	25	3	3,2	5,2	I,6	0,75	0,062	0,067
6I 3			2ТМ20хI,5-I,6-35															
83 3			2М20хI,5-I,6-07Х2ІГ7АН5															
9I 3			2М20хI,5-I,6-ЛЖМц59-I-I															
90 3			2ТМ20хI,5-I,6-ЛЖМц59-I-I															
2604 4095I8 2827 60 4		2	2М48х2-I,6-35	М48х2	53,I	45	53	60	46	20	44	6	4,5	7	2	I	0,556	0,605
6I 4			2ТМ48х2-I,6-35															
83 4			2М48х2-I,6-07Х2ІГ7АН5															
9I 4			2М48х2-I,6-ЛЖМц59-I-I															
90 4			2ТМ48х2-I,6-ЛЖМц59-I-I															

Инв. N подл. | Подп. и дата | Взам. инв. N | Инв. N дубл. | Подп. и дата

4570 а

(2) зам.

I.Iа Конструкция и размеры пробок Ру до I,6 МПа (I6 кгс/см^2) исполнение 6 и 7 должны соответствовать указанным на черт. Iа и в табл. 2а

Размеры посадочных гнезд и прокладок даны в справочных приложениях I и 3

Исполнение 6

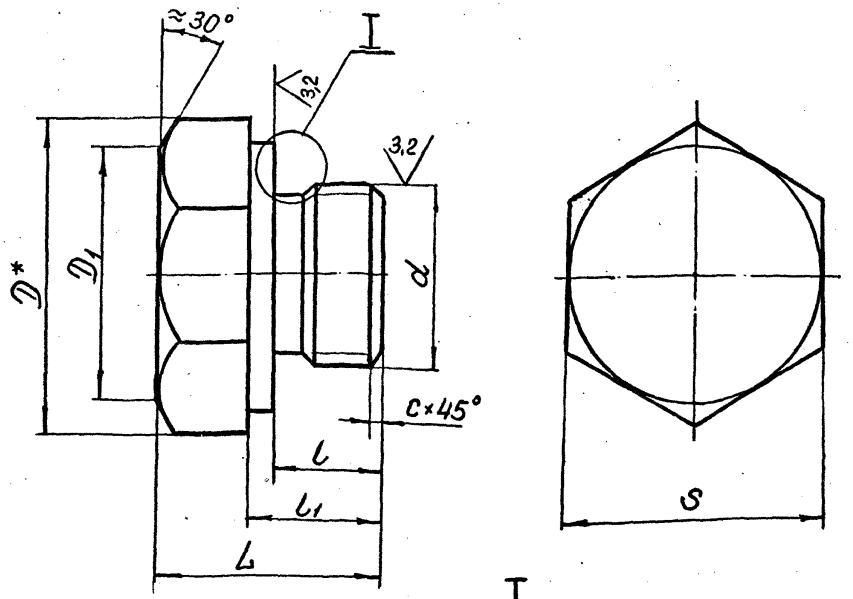

Исполнение 7

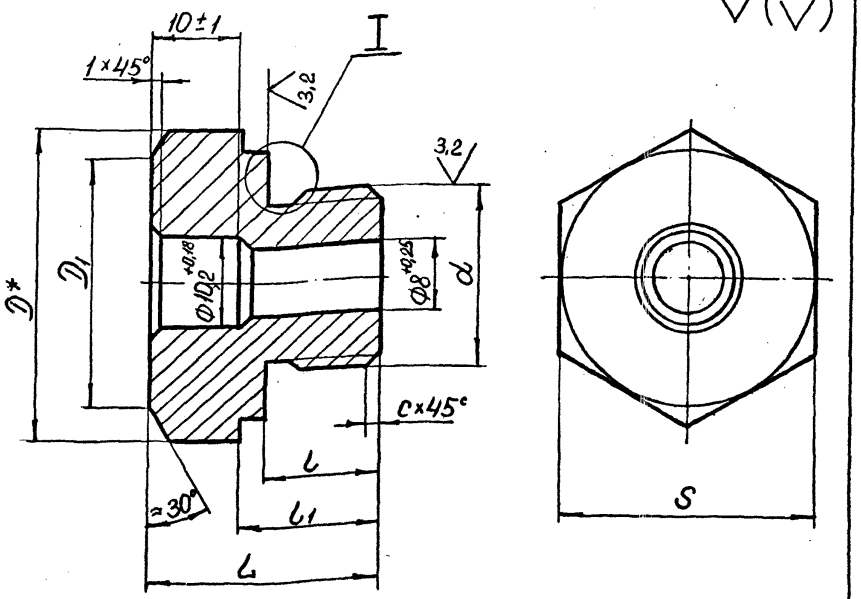

12,5 (√) **

I

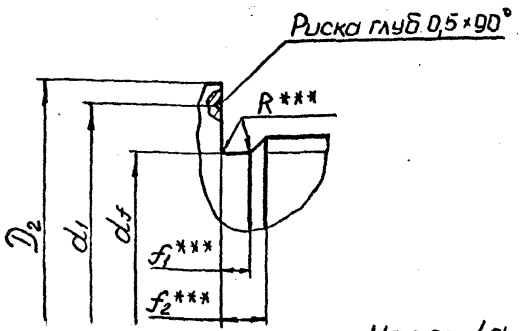

1* Размер для справок

2** Допускается по диаметру D_2

3*** Размеры обеспеч. инстр.

4 $D_1 = 0{,}95\,S$

Черт. 1а

Таблица 2а

Размеры, мм

Обозначение	Применяемость	Исполнение	Обозначение типоразмера	Резьба $d \times P$	D	S	d_f	d_1	D_2	l	L	l_1	f_1	f_2	c	R	Масса, кг, не более	
							Предельные отклонения										Сталь	Латунь
							h_{14}	$\pm \frac{t_3}{2}$	h_{14}	H_{14}	h_{14}	H_{14}						
2604 4095I9 0353 60 5		6	6MI6xI,5-I,6-35	MI6xI,5	27,7	24	I3,7	20	24	I2	25	I5	3,2	5,2	I,6	0,75	0,055	0,068
6I 5			6TMI6xI,5-I,6-35															
9I 5			6MI6xI,5-I,6-ЛЖМц59-I-I															
90 5			6TMI6xI,5-I,6-ЛЖМц59-I-I															
2604 4095I9 0403 60 7			6M20xI,5-I,6-35	M20xI,5	34,6	30	I7,7	25	30	I2	25	I5	3,2	5,2	I,6	0,75	0,098	0,I06
6I 7			6TM20xI,5-I,6-35															
2604 4095I9 0354 60 8		7	7MI6xI,5-I,6-35	MI6xI,5	27,7	24	I3,7	20	24	I2	25	I5	3,2	5,2	I,6	0,75	0,042	0,054
6I 8			7TMI6xI,5-I,6-35															
9I 8			7MI6xI,5-I,6-ЛЖМц59-I-I															
90 8			7TMI6xI,5-I,6-ЛЖМц59-I-I															
2604 4095I9 0404 60 0			7M20xI,5-I,6-35	M20xI,5	34,5	30	I7,7	25	30	I2	25	I5	3,2	5,2	I,6	0,75	0,085	0,092
6I 0			7TM20xI,5-I,6-35															

Инв. № подл. | Подп. и дата | Взам. инв. № | Инв. № дубл. | Подп. и дата

4508

(2) нов

I.2. Конструкция и размеры пробок спускных на Ру до 25 МПа (250 кгс/см^2) исполнение 3 должны соответствовать указанным на черт. 2 и в табл. 3

Размеры посадочных гнезд и прокладок даны в справочных приложениях 2 и 3

Исполнение 3

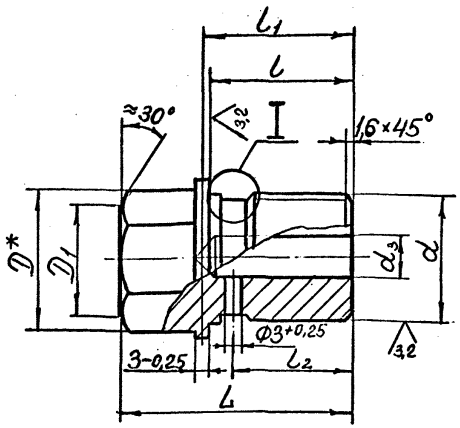

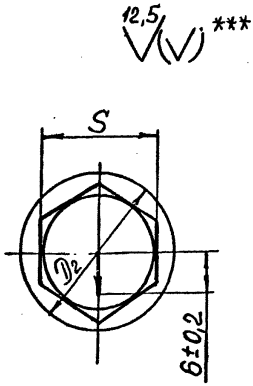

1* Размер для справок

2** Размеры обеспеч. инстр.

3*** Допускается по диаметру D_2

4 $D_1 = 0,95S$

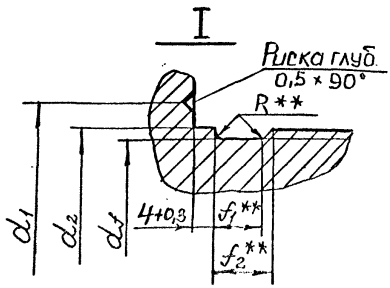

Черт. 2

(2) зам.

Таблица 3

Размеры, мм

Обозначение	Применяемость	Исполнение	Обозначение типоразмера	Резьба $d \times P$	D	S	d_1	d_1	d_2	d_3	D_2	l	l_1	l_2	L	f_1	f_2	R	Масса, кг, не более	
						Предельные отклонения													Сталь	Латунь
						h_{12}	h_{14}	$\pm\frac{t_3}{2}$	d_{11}	$+t_3$	$\pm\frac{t_4}{2}$	H_{14}	H_{14}	$\pm 0{,}3$	h_{14}					
2604 4095I9 0252 60 5		3	3MI2xI,25-25-35	MI2xI,25	I9,6	I7	I0,0	I6	I3	3	20	2I	23,5	I6	35	2,7	4,4	0,6	0,046	0,049
6I 5			3TMI2xI,25-25-35																	
83 5			3MI2xI,25-25-07X2IГ7AH5																	
9I 5			3MI2xI,25-25-ЛЖМц59-I-I																	
90 5			3TMI2xI,25-25-ЛЖМц59-I-I																	
2604 4095I9 0352 60 2			3MI6xI,5-25-35	MI6xI,5	2I,9	I9	I3,7	20	I7	5	25	25	27,5	20	40	3,2	5,2	0,75	0,076	0,082
6I 2			3TMI6xI,5-25-35																	
83 2			3MI6xI,5-25-07X2IГ7AH5																	
9I 2			3MI6xI,5-25-ЛЖМц59-I-I																	
90 2			3TMI6xI,5-25-ЛЖМц59-I-I																	
2604 4095I9 0402 60 4			3M20xI,5-25-35	M20xI,5	25,4	22	I7,7	25	2I	8	30	25	27,5	20	40	3,2	5,2	0,75	0,I4	0,I5
6I 4			3TM20xI,5-25-35																	
83 4			3M20xI,5-25-07X2IГ7AH5																	
9I 4			3M20xI,5-25-ЛЖМц59-I-I																	
90 4			3TM20xI,5-25-ЛЖМц59-I-I																	

Инв. № подл. | Подп. и дата | Взам. инв. № | Инв. № дубл. | Подп. и дата

4502

(2) зам.

1.2а. Конструкция и размеры пробок спускных на Ру до 25 МПа (250 кгс/см^2) исполнения 8 должны соответствовать указанным на черт. 2а и в табл. 3а

Размеры посадочных гнезд и прокладок даны в справочных приложениях 2 и 3

Исполнение 8

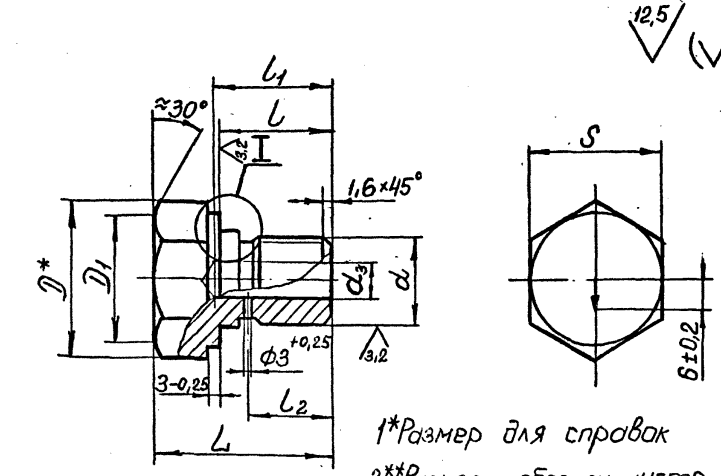

1* Размер для справок

2** Размеры обеспеч. инстр.

3*** Допускается по диаметру D_2

4 $D_1 = 0{,}95\,S$

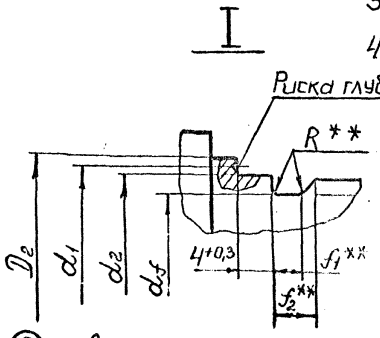

Черт. 2а

Таблица 3а

Размеры, мм

Обозначение	Применяемость	Исполнение	Обозначение типоразмеры	Резьба $d \times P$	D	S	d_f	d_1	d_2	d_3	D_2	l	l_1	l_2	L	f_1	f_2	R	Масса, кг, не более	
							Предельные отклонения												Сталь	Латунь
							h_{14}	$\pm\frac{t_3}{2}$	d_{11}	t_3	h_{14}	H_{14}	H_{14}	$\pm 0,3$	h_{14}					
2604 4095I9 0253 60 8		8	8MI2xI,25-25-35	MI2xI,25	2I,9	I9	I0,2	I6	I3	3	I9	2I	23,5	I6	35	2,7	4,4	0,6	0,05I	-
6I 8			8TMI2xI,25-25-35																	
2604 4095I9 0355 60 I			8MI6xI,5-25-35	MI6xI,5	27,7	24	I3,8	20	I7	5	24	25	27,5	20	40	3,2	5,2	0,75	0,093	-
6I 1			8TMI6xI,5-25-35																	
2604 4095I9 0405 60 3			8M20xI,5-25-35	M20xI,5	34,6	30	I7,8	25	2I	8	30	25	27,5	20	40	3,2	5,2	0,75	0,I4	-
6I 3			8TM20xI,5-25-35																	

Инв. № подл. | Подп. и дата | Взам. инв. № | Инв. № дубл. | Подп. и дата

4508

(2) нов.

I.3. Конструкция и размеры пробок Ру до I,6 МПа (I6 кгс/см^2)исполнения 4 и 5 должны соответствовать указанным на черт. 3 и в табл.4

Размеры посадочных гнезд и прокладок даны в справочных приложениях I и 3

Исполнение 4

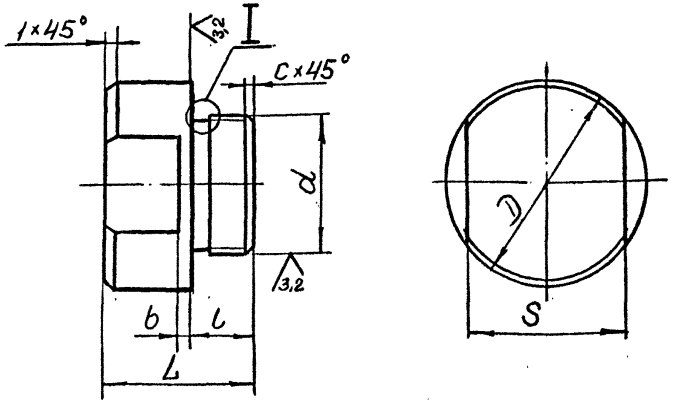

Исполнение 5

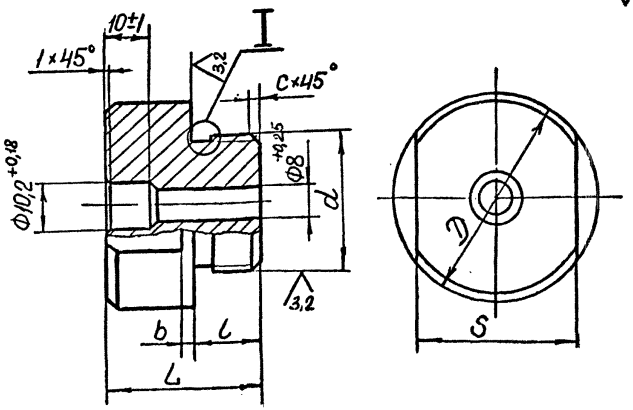

12,5 (√)**

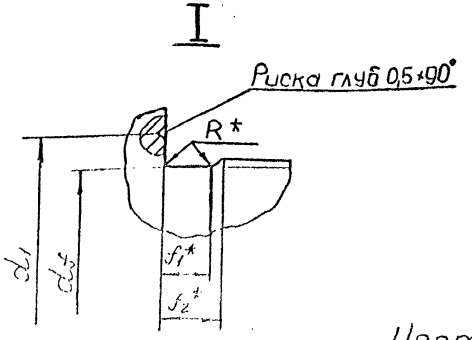

Черт 3

1*Размеры обеспеч. инстр.

2**Допускается по диаметру D

Инв.№подл. | Подп. и дата | Взам.инв.№ | Инв.№дубл. | Подп. и дата

4508

(2) зам.

Таблица 4

Размеры, мм

Обозначение	Применяемость	Исполнение	Обозначение типоразмера	Резьба $d \times P$	d_f	d_1	D	S	l	L	b	f_1	f_2	c	R	Масса, кг, не более	
					Предельные отклонения											Сталь	Латунь
					h_{14}	$\pm \frac{t_3}{2}$	$-t_3$	h_{12}	H_{14}	h_{14}	h_{14}						
2604 40952I 040I 60 6		4	4M20xI,5-I,6-35	M20xI,5	I7,7	25	30	22	I2	25	3	3,2	5,2	I,6	0,75	0,073	-
6I 6			4TM20xI,5-I,6-35														
2604 40952I 0826 60 7			4M48x2-I,6-35	M48x2	45	53	60	46	20	44	6	4,5	7	2,0	I,0	0,57	-
6I 7			4TM48x2-I,6-35														
2604 409528 040I 60 7		5	5M20xI,5-I,6-35	M20xI,5	I7,7	25	30	22	I2	25	3	3,2	5,2	I,6	0,75	0,062	-
6I 7			5TM20xI,5-I,6-35														
2604 409528 0826 60 8			5M48x2-I,6-35	M48x2	45	53	60	46	20	44	6	4,5	7	2,0	I,0	0,556	-
6I 8			5TM48xI-I,6-35														

Инв. № подл. | Подп. и дата | 450 а | Взам. инв. № | Инв. № дубл. | Подп. и дата

(2) 30м.

Пример условного обозначения пробки с резьбой М20хI,5 из стали марки 07Х2IГ7АН5 для Ру I,6 МПа (I6 кгс/см^2) для умеренного и тропического климата.

Исполнение I: Пробка М20хI,5-I,6-07Х2IГ7АН5 ОСТ 26-04-2000-77;

То же исполнение 2: Пробка 2 М20хI,5-I,6-07Х2IГ7АН5

ОСТ 26-04-2000 -77;

Пример условного обозначения пробки с резьбой М20хI,5 из стали марки 35 для Ру I,6 МПа (I6 кгс/см^2) для умеренного климата.

Исполнение I: Пробка М20хI,5-I,6-35 ОСТ 26-04-2000 -77, то же для тропического климата.

Пробка ТМ20хI,5-I,6-35 ОСТ 26-04-2000-77;

Исполнение 2: Пробка 2М20хI,5-I,6-35 ОСТ 26-04-2000 -77, то же для тропического климата

Пробка 2 ТМ20хI,5-I,6-35 ОСТ 26-04-2000 -77

Инв. № подл. | Подп. и дата | Взам. инв. № | Инв. № дубл. | Подп. и дата

ГОСТ 1.0-68(3)

2. ТЕХНИЧЕСКИЕ ТРЕБОВАНИЯ

2.1. Пробки должны быть изготовлены в соответствии с требованиями ОСТ 26-04-1222-75 и настоящего стандарта.

2.2. Марки материалов, применяемые для пробок, в зависимости от рабочей температуры следует выбирать в соответствии с табл. 5

Таблица 5

Марка материала	Обозначение НТД	Покрытие пробок для троп. климата	Покрытие пробок для умер. климата	Температура рабочей среды, °С
35	ГОСТ 1050-74	Кд.12Хр	Ц9Хр	от минус 30 до плюс 425
07Х21Г7АН5	ТУ 14-1-1141-74	-		от минус 253 до плюс 400
ЛЖМц59-1-1	ГОСТ 15527-70	Н9Х	Хим.пас.	от минус 253 до плюс 250

2.3. Резьба метрическая по ГОСТ 24705-81 (СТ СЭВ 180-75, СТ СЭВ 182-75) ~~ГОСТ 9150-59~~. Класс точности и поле допуска резьбы 8g - по ГОСТ 16093-81 ~~70~~.

2.4. Допускается изготавливать головку пробки методом штамповки с уклонами и радиусами скругления по ГОСТ 7505-74 ~~76~~, шероховатость ∇

2.5. Отверстия для слива должны быть очищены от механических загрязнений и продуты сжатым воздухом.

2.6. Партию пробок необходимо маркировать Ч, клеймить К на бирке. Бирка Б по ~~ОСТ 26-04-484-72~~. 2082 364000 ЧТ1

2.7. На торце головки каждой пробки должна быть нанесена дополнительная маркировка ударным способом. В маркировку должно входить

- условное давление в МПа;
- буква "Н" для пробок из нержавеющей стали;
- буква "Л" для пробок из латуни. Например "Ру 25", "Ру 25 Н", "Ру 25 Л";

Инв.№ подл. | Подп. и дата | Взам. инв.№ | Инв.№ дубл. | Подп. и дата

- стрелка шириной I,5 мм, глубиной 0,2÷0,5 мм, параллельно оси радиального отверстия - для спускных пробок.

2.8. Маркировать шрифтом ~~ПО-2,5 или ПО-3~~ 2,5-Пр3 или 3-Пр3 по ГОСТ 26.020-80 по ГОСТ 2930-62. ②

2.9. При транспортировании пробок упаковка должна быть плотной, не допускающей перемещения деталей внутри тары.

Генеральный директор НПО Криогенмаш		В.П.Беляков
Первый зам.Генерального директора	27.XII.76	Н.В.Филин
Главный инженер завода	29/XI	С.А.Некрасов
Зам.директора по научной работе		В.И.Сухов
Зам.директора по научной работе		В.Ф.Густов
Главный конструктор проекта		Ф.А.Русак
Зам.начальника отделения 2		Х.Я.Степ

Форма для титульного листа по ГОСТ 2.105-68

Инв.№ подл.	Подп. и дата	Взам. инв.№	Инв.№ дубл.	Подп. и дата
450	11.XI.77			

ГОСТ 1.0-68(3)

Начальник базового отдела стандартизации — Б.Т.Гудилин

Главный метролог — И.М.Попович

Начальник отдела технологичности конструкции — Р.П.Фильджян

Начальник отдела — В.А.Гарин

Руководитель разработки — В.В.Савостьянов

Исполнители: Н.В.Басырова, Л.В.Федотова, Р.Г.Семенова

СОГЛАСОВАНО:

Заместитель директора ВНИИавтогенмаш — В.В.Быков

Инв.№ подл.	Подп. и дата	Взам. инв.№	Инв.№ дубл.	Подп. и дата
450	11.11.77			

Приложение I

Справочное

Размеры посадочных гнезд под пробки, применяемые как заглушки

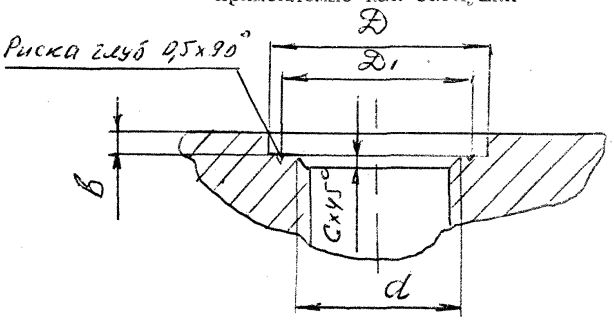

Размеры в мм:

Резьба d×P	D	D1	b	C
	Предельные отклонения			
	H12	± IT3/2	±0,2	
M16 x 1,5	36	20	3	1,6
M20 x 1,5	32	25		
M27 x 2	37	31	4	2,0
M27 x 1,5				
M33 x 2	44	39		
M33 x 1,5				
M48 x 2	61	54		
M52 x 3	71	61		2,5
M52 x 2				

Инв.№ подл. | Подп. и дата | Взам. инв.№ | Инв.№ дубл. | Подп. и дата

(И) Зам

ГОСТ 1.0-68 (3)

ПРИЛОЖЕНИЕ 2

справочное

Размеры посадочных гнезд под пробки спускные

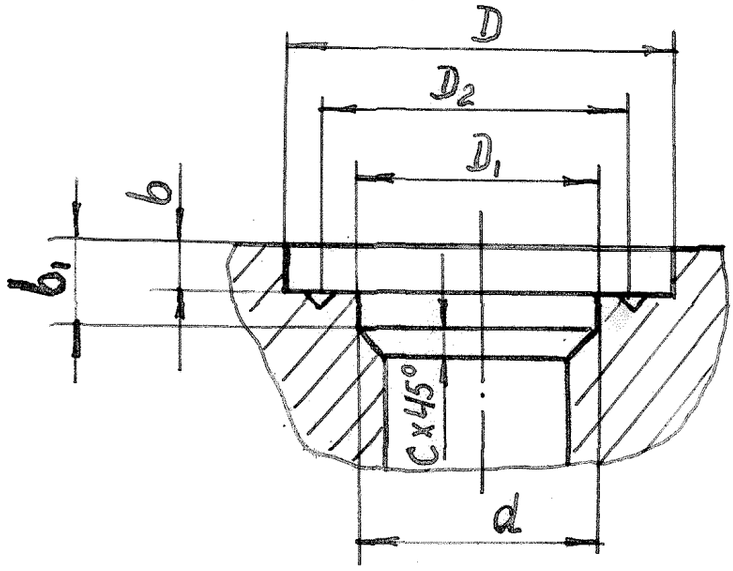

Размеры в мм

Резьба d×p	D	D1	D2	b	b1	C
	Пред. отклонения					
	H12 ①	H12 ①	①	±0,2	±0,3	
M12×1,25	20	13	16			
M16×1,5	26	17	20			1,6
M20×1,5	32	21	25	3	7	
~~M24×2~~	~~37~~	~~25~~	~~28~~			
~~M27×2~~	~~37~~	~~28~~	~~31~~	~~4~~	~~9~~	~~2~~
~~M33×2~~	~~44~~	~~34~~	~~39~~			

Инв. № подл. | Подп. и дата | Взам. инв. № | Инв. № дубл. | Подп. и дата

ГОСТ 1.0-68 (3)

Приложение 3

Справочное

Размеры прокладок

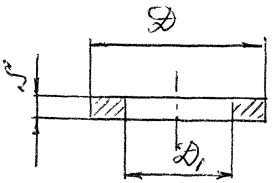

12,5

Размеры в мм:

Резьба d x P	D	D_1	S
	Предельные отклонения		
	h12	H14	
M12 x 1,25	18	14	1,5
M16x1,5	24	18	
M20 x 1,5	29	22	
M27 x 1,5	34	29	2
M27 x 2			
M33 x 2	41	35	
M33 x 1,5			
M48 x 2	59	48	
M52 x 3	69	52	3
M52 x 2			

Материалы прокладок: Паронит ПОН ГОСТ 481-80,

Фибра ФПК ГОСТ 14613-83,

Фторопласт 4 ГОСТ 10007-80

Алюминий АД1 ГОСТ 2163I-76

Примечание: Материал прокладок выбирается конструктором в зависимости от назначения и условий работы (Температуры, давл

Инв. № подл. | Подп. и дата | Взам. инв. № | Инв. № дубл. | Подп. и дата

Изм	Номер листов (страниц)				Номер документа	Подпись	Дата	Срок введения изменения
	измененных	заменённых	новых	аннулированных				
1	1,3,5,8,10,11, 13,16-18,			9	1(94-82)		20.08.82	1.07.82г.
2	1,13,14,16, 17,18	3,4,5,6,7,8, 10,11	6а,6б,9а, 9б,	3,4,5,6,7,8 10,11	157-87		18.08.87	01.01.88
3					43-92			
4	1,13	4,5,16,18			25-95		01.07.95	01.07.95

Инв.№ подл. | Подпись и дата | Взам.инв.№ | Инв.№ дубл. | Подпись и дата

gost.e-ecolog.ru