УТВЕРЖДЕН

ОСТ26-04-1333-75 ÷ ОСТ 26-04-1338-ЛУ
28.11.75г

УДК 621.643.4.063:669.14 Группа Г18

ОТРАСЛЕВОЙ СТАНДАРТ

ТРОЙНИКИ РАВНОПРОХОДНЫЕ ПРИВАРНЫЕ ИЗ УГЛЕРОДИСТОЙ СТАЛИ.

Конструкция и размеры

ОСТ 26-04-1336-75

Взамен ОСТ 26-04-71-70,
ОСТ 26-04-72-70,
ОСТ 26-04-73-70.

Приказом
от 19 г.

срок действия установлен
с 1 января 1977 г.
до ~~1 января 1982~~ ~~1987~~ ~~1992г~~ ② ① г.

I. Настоящий стандарт распространяется на тройники равнопроходные приварные, используемые в криогенном, вакуумном и автогенном машиностроении для неагрессивных сред на рабочее давление до 40 МПа (400 кгс/см^2) в интервале температур от 243К до 698К (от минус 30 до плюс 425°С) в условиях умеренного и тропического климата.

Стандарт устанавливает следующие типы тройников:

Тип I – для труб с условным проходом Ду от 4 до 25 мм на давления до Ру 40 МПа (400 кгс/см^2), изготовляемые методом горячей штамповки с последующей механической обработкой – ~~исполнение~~ черт. I.①

В обоснованных случаях допускается изготовление путем механической обработки – ~~исполнение~~ черт. 2.①

①Тип 2 – для труб с условным проходом Ду от 32 до ~~65~~ 50 мм на давления до Ру I0 МПа (I00 кгс/см^2), сварные из труб с последующей механической обработкой.

Подпись и дата	Инв. № дубл.	Взамен инв. №	Подпись и дата	Инв. № подл.
			12.05.76	20

ГР 1323 от 24.02.76

gost.e-ecolog.ru

Тройники рассчитаны на действие указанного давления. Расчет на действие изгибающих усилий, возникающих в трубопроводах при наличии в них компенсаторов, при самокомпенсации температурных деформаций и от других причин, должен производиться в каждом конкретном случае при проектировании трубопроводной системы.

ГОСТ 1.0-68(3)

Инв. № подл. 3204 | Подп. и дата | Взам. инв. № | Инв. № дубл. | Подп. и дата

(I) Нов.

(I) Зам.

I. КОНСТРУКЦИЯ И РАЗМЕРЫ РАВНОПРОХОДНЫХ ТРОЙНИКОВ ТИПА I.

I.I. Конструкция и размеры равнопроходных тройников должны соответствовать указанным на черт.I и в табл.I.

Исполнение I

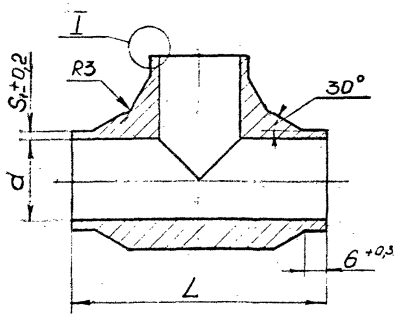

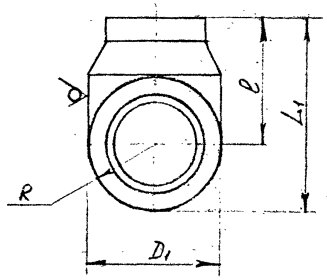

Исполнение 2
Остальное см. исп.I.

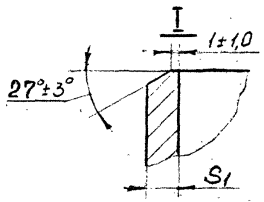

Черт.I

Таблица I

Размеры в мм

Обозначение типоразмера	Применяемость	Исполнение	Проходы условные D_y	Давления условные Ру, МПа (кгс/см²)	Размер труб $D_н \times S^*$	S_1	d Номин.	d Пред. откл.	D_1 Номин.	D_1 Пред. откл.	ℓ Пред. откл. ± 0,5	L Пред. откл. ± 0,5	L_1 Пред. откл. ± 0,5	R	Масса кг
2604 50882I I005 000		I	4	40,0(400)	6xI,0	I,0	4	+0,I2	I0	+0,4 −0,2	20,0	40	25	5,0	0,038
0I3			6	25,0(250)	8xI,0		6		I4				27	7,0	0,035
I54				40,0(400)	I0xI,6	I,6	7								0,047
039			I0	25,0(250)	I4xI,6		II	+0,I5	I9	+0,5 −0,3	24,5	49	34	9,5	0,I06
042				40,0(400)	I6x2,5	2,5									0,II2
07I			I5	20,0(200)	I8xI,5	I,6	I5	+0,I8	24		26,0	52	38	I2,0	0,067
084				25,0(250)	22x2,5	2,5	I7		30	+0,6 −0,3	28,0	56	43	I5,0	0,205
I67		2		40,0(400)	25x4,0	4,0									0,I97
I09		I	20	I0,0(I00)	25xI,6	I,6	22	+0,2I							0,I47
II2		2		25,0(250)	25x3,0	3,0	I9								0,I95
I25		I	25	I0,0(I00)	32x2,0	2,0	28		36		3I,0	62	49	I8,0	0,208
I38		2		25,0(250)	32x3,5	3,5	25								0,375
I4I				40,0(400)	35x5,0	5,0			46	+0,8 −0,4	39,0	78	62	23,0	0,460

* $D_н$ – наружный диаметр
S – толщина стенки

Инв.№ подл. | Подп. и дата | Взам. инв.№ | Инв.№ дубл. | Подп. и дата

I.2. Конструкция и размеры равнопроходных тройников должны соответствовать указанным на черт. 2 и в табл. 2.

Исполнение I

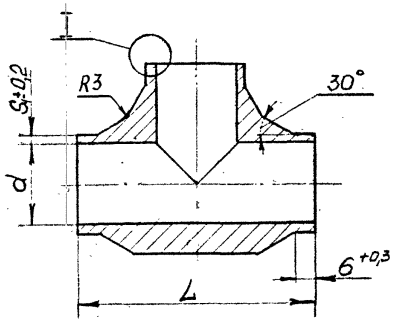

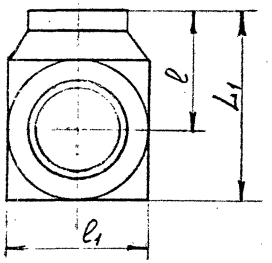

Исполнение 2

Остальное см. исп.I.

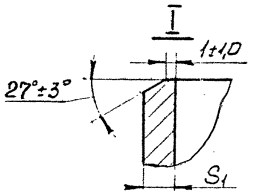

Черт. 2

Таблица 2

Размеры в мм

Обозначение типоразмера	Применяемость	Исполнение	Проходы условные Dy	Давления условные Ру, МПа (кгс/см²)	Размер труб Dн×S*	S1	d		l1		l	L		L1		Масса кг
							Номин.	Пред. откл.	Номин.	Пред. откл.		Номин.	Пред. откл.	Номин.	Пред. откл.	
2604 50882I I005 000		I	4	40,0(400)	6xI,0	I,0	4	+0,I2	I0	-0,36	20,0	40	+0,62	25	-0,52	0,048
0I3			6	25,0(250)	8xI,0		5		I4	-0,43				27		0,045
054				40,0(400)	I0xI,6	I,6	7									0,057
039			I0	25,0(250)	I4xI,6	I,6	II	+0,I5	I9	-0,52	24,5	49		34	-0,62	0,II6
042				25,0(250)	I6x2,5	2,5										0,I22
07I			I5	20,0(200)	I8xI,6	I,6	I5	+0,I8	24		26,0	52		38		0,077
084				25,0(250)	22x2,5	2,5	I7		30	-0,52	28,0	56	+0,74	43		0,2I5
I67		2		40,0(400)	25x4,0	4,0										0,207
I09		I	20	I0,0(I00)	25xI,6	I,6	2	+0,2I								0,I57
II2		2		25,0(250)	25x3,0	3,0	9									0,205
I25		I	25	I0,0(I00)	32x2,0	2,0	8		36	-0,62	3I,0	62		49		0,2I8
I38		2		25,0(250)	32x3,5	3,5	25									0,385
I4I				40,0(400)	35x5,0	5,0			46		39,0	78		62	-0,74	0,470

* $D_н$ – наружный диаметр

S – толщина стенки

Инв.№ подл. | Подп. и дата | Взам. инв.№ | Инв.№ дубл. | Подп. и дата

ГОСТ 1.0-68(3)

Пример условного обозначения тройника для трубы I4x2:

Тройник I4x2 ОСТ 26-04-1336-75.

I.3. Материал - сталь марки 20 ГОСТ I050-74.

I.4. Нормализовать.

I.5. Покрытие - Хим.Фос.прм.

I.6. Маркировать Ч, клеймить К на бирке. Бирка Б ~~ОСТ 26-04-484-72.~~ 2082 364000 ИТТ

I.7. Остальные технические требования по ОСТ 26-04-I222-75.

Инв. № подл.	Подп. и дата	Взам. инв. №	Инв. № дубл.	Подп. и дата
320	12.05.76			

2. КОНСТРУКЦИЯ И РАЗМЕРЫ РАВНОПРОХОДНЫХ ТРОЙНИКОВ ТИПА 2

2.1. Конструкция и размеры равнопроходных тройников должны соответствовать указанным на черт. 3 и в табл. 3

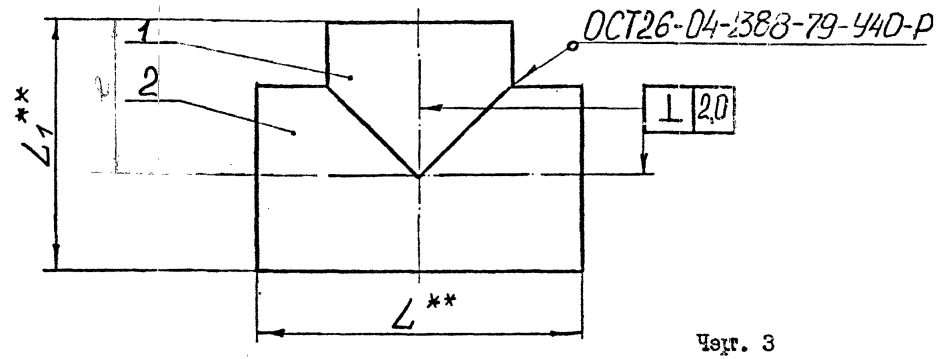

Черт. 3

** Размеры для справок

Размеры в мм Таблица 3

Обозначение типоразмера	Применяемость	Условный проход D_y	Давление условное Ру МПа (кгс/см²)	Размер трубы $D_н \times S$*	L**	L_1**	Масса, кг	Дет.1 патрубок	Дет.2 труба
								Количество	
								I	I
								Обозначение	
2604 30I425 II0I 00 6		32	I0,0(I00)	38 х 2,0	80	60	0,3I0	38 х 2/I	38 х 2/2
0I 9		40		45 х 2,5	90	70	0,537	45 х 2,5/I	45 х 2,5/2
02 2		50		57 х 2,5	I00	80	0,886	57 х 2,5/I	57 х 2,5/2

Пример условного обозначения тройника равнопроходного для трубы 38 х 2:

Тройник 38 х 2 ОСТ 26-04-I336-75

---

* $D_н$ – наружный диаметр

S – толщина стенки

(I) Зам.

Инв.№ подл. | Подп. и дата | Взам.инв.№ | Инв.№ дубл. | Подп. и дата

2.I.I. Материал - сталь марки 20 ГОСТ I050-74.

2.I.2. Сварка ручная электродуговая:

а) для S = 3,5÷4,5 мм электродом типа ~~342А-3~~ ~~ГОСТ 9467-60~~ 75; УОНИИ 13/45-3,0-2 ГОСТ 9466-75 (2)

б) для $S \geq$ 5 мм электродами типа ~~342А-3 и 342А-4~~ УОНИИ 13/45-3,0-2 и УОНИИ 13/45-4,0-2 ГОСТ 946~~7~~6-~~60~~75.

2.I.3. Нормализовать.

2.I.4. Покрытие - Хим.Фос.прм.*

2.I.5. Маркировать Ч, клеймить К на бирке. Бирка Б ~~ОСТ 26-04-484-72~~. 2082 364000 ИТ I (4)

2.I.6. Остальные технические требования по ОСТ 26-04-I222-75.

*Для деталей, поступающих на сборку в пределах предприятия - покрытие разрешается не производить.

Форма для титульного листа по ГОСТ 2.105-68

Инв. № подл.	Подп. и дата	Взам. инв. №	Инв. № дубл.	Подп. и дата
320	12.05.76			

2.2. Конструкции и размеры патрубков должны соответствовать указанным на черт. 4 и в табл. 4

Исполнение 1

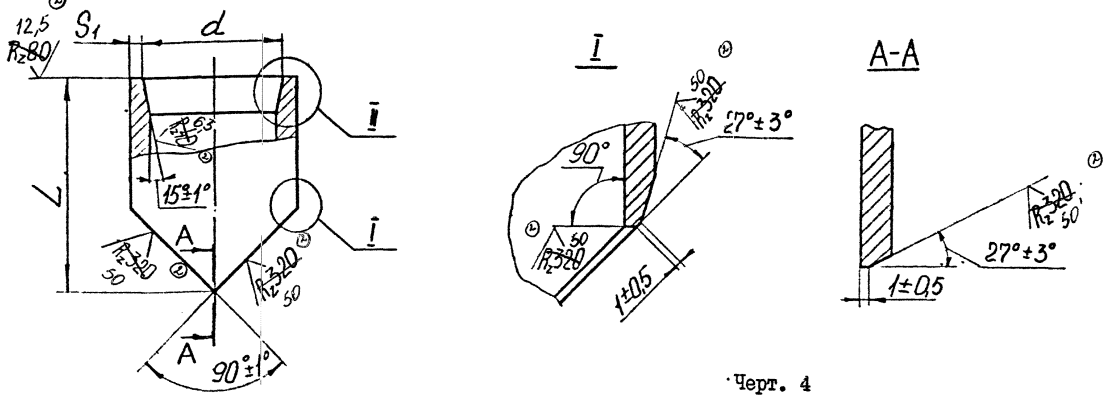

Исполнение 2

I

Остальное см. исп.I

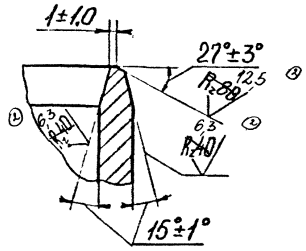

Черт. 4

Размеры в мм Таблица 4

Обозначение типоразмера	Обозначение	Исполнение	Труба $D_н \times S$	d		S_1	L	Масса, кг
				номин.	пред. откл.	пред. откл. ±0,2	пред. откл. ± 0,8	
2604 40I92I II0I 00 4	38 x 2/I	I	38 x 4,0	34	+ 0,25	2,0	40	0,090
0I 7	45 x 2,5/I	2	48 x 4,5	40		3,0	46	0,I60
02 0	57 x 2,5/I		60 x 6,0	52	+ 0,30		50	0,258

Пример условного обозначения патрубка для тройника 38 х 2:
Патрубок 38 х 2/I ОСТ 26-04-I336-75

2.2.I. Материал – труба $\frac{D_н \times S \text{ ГОСТ } 8734\text{-}75}{20 \quad \text{ГОСТ } 8733\text{-}74}$

2.2.2. Маркировать Ч, клеймить К на бирке. Бирка Б ~~ОСТ 26-04-484-72~~

I Зам.

Инв.№ подл. | Подп. и дата | Взам. инв.№ | Инв.№ дубл. | Подп. и дата

2.3. Конструкция и размеры патрубков должны соответствовать указанным на черт. 5 и в табл. 5

Исполнение I

Исполнение 2

II

Остальное см. исп.I

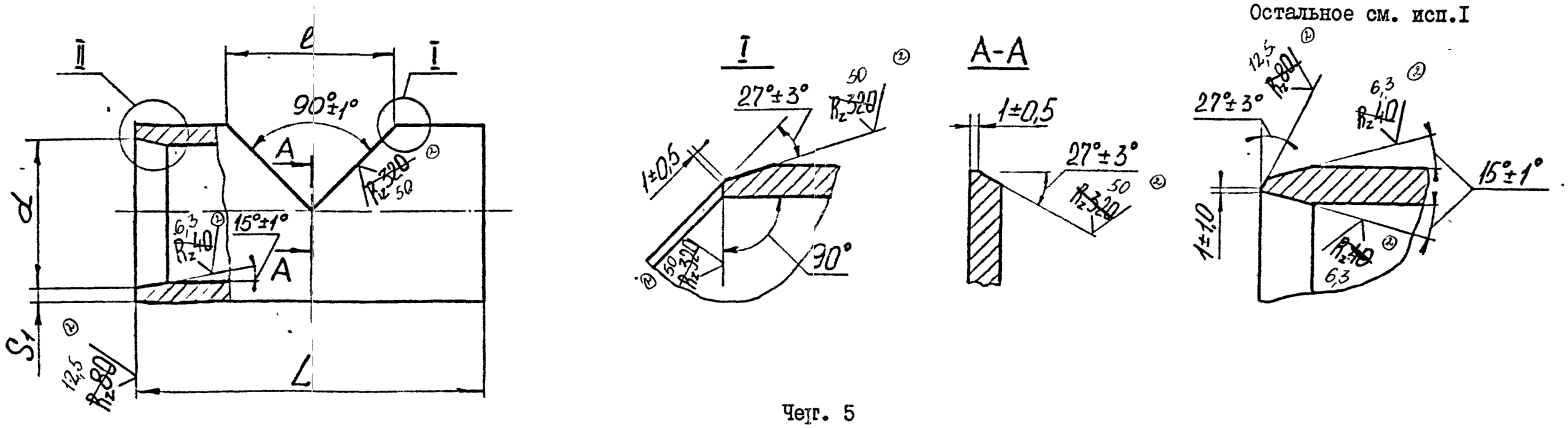

Черт. 5

Таблица 5

Размеры в мм

Обозначение типоразмера	Обозначение	Исполнение	Труба $D_H \times S$	d номин.	d пред. откл.	S_1 пред. откл. ± 0,2	l пред. откл. ± 0,8	L пред. откл. ± 0,8	Масса, кг
2604 40I9I2 II0I 00 0	38 x 2/2	I	38 x 4,0	34	+0,25	2,0	38	80	0,220
0I 3	45 x 2,5/2	2	48 x 4,5	40		3,0	48	90	0,377
02 6	57 x 2,5/2		60 x 6,0	52	+0,30		60	I00	0,628

Пример условного обозначения трубы для тройника 3 x 2:
труба 38 x 2/2 ОСТ 26-04-I336-75

2.3.I. Материал - труба $\frac{D_H \times S \text{ ГОСТ 8734-75}}{20 \text{ ГОСТ 8733-74}}$

2.3.2. Маркировать Ч, клеймить К на бирке. Бирка Б ОСТ ~~26-04-48-72.~~ 203 364 000 и ТI

(I) Зам.

Инв.№ подл. | Подп. и дата | Взам. инв.№ | Инв.№ подл. | Подп. и дата

ОСТ 26-04-1333-75 ÷ ОСТ 26-04-1338-75 Стр.

ЛИСТ РЕГИСТРАЦИИ ИЗМЕНЕНИЙ

Изм.	Номера листов (страниц)				Всего листов (страниц) в докум.	№ докум.	Входящий № сопроводительного документа и дата	Подпись	Дата
	изменённых	заменённых	новых	изъятых					
1	1,6,8	2,3,5,7	1а	2,3,5,7		ОСТ26-04-1333-75	1(119-82)	[illegible]	24.08.82
	-"-	-"-	"	-"-		-"- 1334-75	1(120-82)	"	"
	1,6	-"-,8	"	-"-,8		-"- 1335-75	1(121-82)	"	"
	1,6	-"-,8	"	-"-,8		-"- 1336-75	1(122-82)	"	"
	-"-	2,3,5	"	2,3,5		-"- 1337-75	1(123-82	"	"
	-"-	-"-,47	"	-"-,47		-"- 1338-75	1(124-82)	"	"
2	1,2,3,7,8				203-86	-"- 1333-75	2 (203-86)	[illegible]	20.10.86
2	1,2,3,6,7,8					-"- 1334-75	2 (204-86)	[illegible]	"
2	1,2,3,7,8					-"- 1335-75	2 (205-86)	[illegible]	"
2	1,2,3,6,7,8					-"- 1336-75	2 (206-86)	[illegible]	"
2	1,2,3					-"- 1337-75	2 (207-86)	[illegible]	"
2	1,2,3,6,47					-"- 1338-75	2 (208-86)	[illegible]	"
п.	7					1333-75	(66-87)	[illegible]	
ПИЗ	3					-"- 1336-75	ПИЗ (107-90)	[illegible]	4.07.9[illegible]
4	2,3,6,7,8,9,10,11,13,14,15,16,17,18,19,22,23,24,25,26,27,30,31,33,34,35,38,40,41,44,46.	2,47	2а,2б			Изм. 4 (1-96)	Дата введения 01.01.1996	[illegible]	25.12.9[illegible]

ГОСТ 1.0-68 (5)

Инв. № подл. 320 | Подп. и дата 2.08.76 | Взам. инв. № | Инв. № дубл. | Подп. и дата

gost.e-ecolog.ru