УТВЕРЖДЕН

ОСТ26-04-1333-75 ÷ ОСТ 26-04-~~1338~~-75 - ЛУ
28.11.75

Группа Г18

УДК 621.643.4.063 : 669.14

ОТРАСЛЕВОЙ СТАНДАРТ

ТРОЙНИКИ РАВНОПРОХОДНЫЕ ПРИВАРНЫЕ ИЗ НЕРЖАВЕЮЩЕЙ СТАЛИ.

Конструкция и размеры.

ОСТ 26-04-1335-75

Взамен ОСТ 26-04-71-70, ОСТ 26-04-72-70, ОСТ 26-04-73-70.

Приказом от 19 г.

срок действия установлен с 1 января 1977 г. до ~~1 января 1982~~ ~~1987~~ 1992 г. (2) (4)

I. Настоящий стандарт распространяется на равнопроходные тройники криогенного, вакуумного и автогенного машиностроения, применяемые в сварных соединениях на давления до Ру ~~40~~ 50 МПа (~~400~~ 500 кгс/см^2), работающие в различных жидкостных и газовых средах, в том числе и агрессивных при температуре от минус 269 (4К) до плюс 600°С (873К), в условиях умеренного и тропического климата.

Стандарт устанавливает следующие типы тройников:

Тип I - для труб с условным проходом Ду от 4 до 25 мм на давления до Ру ~~40~~ 50 МПа (~~400~~ 500 кгс/см^2), изготовляемые методом горячей штамповки с последующей механической обработкой - ~~исполнение~~ черт. I.

В обоснованных случаях допускается изготовление путем механической обработки - ~~исполнение~~ черт. 2.

Тип 2 - для труб с условным проходом Ду от 32 до ~~65~~ 50 мм на давления до Ру I0 МПа (I00 кгс/см^2), сварные из труб с последующей механической обработкой (черт 3) (4)

Подпись и дата	Инв. № дубл.	Взамен инв. №	Подпись и дата	Инв. № подл.
			12.05.76	320

ГР 1322 от 24.02.76

gost.e-ecolog.ru

Тройники рассчитаны на действие указанного давления. Расчет на действие изгибающих усилий, возникающих в трубопроводах при наличии в них компенсаторов, при самокомпенсации температурных деформаций и от других причин, должен производиться в каждом конкретном случае при проектировании трубопроводной системы.

ГОСТ 1.0-68 (3)

Инв. № подл. | Подп. и дата | Взам. инв. № | Инв. № дубл. | Подп. и дата

(1) Нов.

I. КОНСТРУКЦИЯ И РАЗМЕРЫ РАВНОПРОХОДНЫХ ТРОЙНИКОВ ТИПА I.

I.I. Конструкция и размеры равнопроходных тройников должны соответствовать указанным на черт.I и в табл. I.

Исполнение I

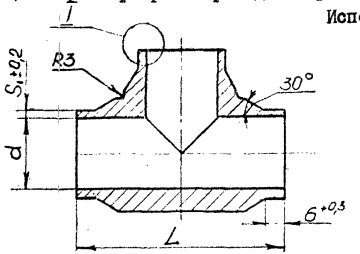

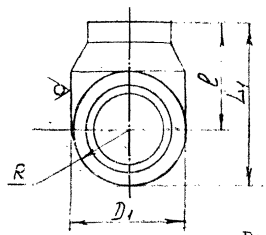

Исполнение 2
Остальное см.исп.I

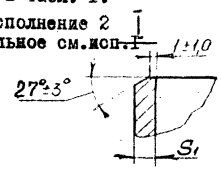

Черт.I

Размеры в мм

Таблица I

Обозначение типоразмера	Применяемость	Исполнение	Проходы условные Dy	Давления условные Ру, МПа (кгс/см²)	Размер труб $D_H \times S$*	d Номин.	d Пред. откл.	S_1	D_1 Номин.	D_1 Пред. откл.	l	L	L_1	R	Масса, кг
											Пред. откл. ± 0,5				
2604 508821 2005 009		I	4	25,0(250)	6xI,0	4	+0,I2	I,0	I0	+0,4 −0,2	20,0	40	25	5,0	0,038
0I2			6	20,0(200)	8xI,0	6		2,0	I4		20,0	40	27	7,0	0,035
025				50,0(500)	I0x2,0										0,048
038			8	I6,0(I60)	I0xI,0	8		I,0							0,030
207		2		50,0(500)	I4x3,0			3,0	I9	+0,5 −0,3	24,5	49	34	9,5	0,039
054		I	I0	I0,0(I00)	I2xI,0	I0	+0,I5	I,0	I4	+0,4 −0,2	20,0	40	27	7,0	0,076
067				25,0(250)	I4x2,0			2,0	I9	+0,5 −0,3	24,5	49	34	9,5	0,I07
2I0				40,0(400)	I4x2,5	9		2,5							0,II0
083			I5	6,3(63)	I8xI,0	I6	+0,I8	I,0	24		26,0	52	38	I2,0	0,066
096				I0,0(I00)	I8xI,4	I5		I,4							0,075
I08				20,0(200)	I8x2,0	I4		2,0							0,088
III				25,0(250)	22x2,5	I7		2,5	30	+0,6 −0,3	28,0	56	43	I5,0	0,205
223		2		40,0(400)	25x4,0			4,0							0,230
I37		I	20	I0,0(I00)	25xI,4	22	+0,2I	I,4							0,I45
I40		2		25,0(250)	25x3,0	I9		3,0							0,I95
I53				40,0(400)	30x5,0	20		5,0	36		3I,0	62	49	I8,0	0,365
I66		I	25	6,3(63)	28xI,4	25		I,4	30		28,0	56	43	I5,0	0,II0
I79				I0,0(I00)	32x2,0	28		2,0	36		3I,0	62	49	I8,0	0,208
I82		2		25,0(250)	32x3,5	25		3,5							0,375
I95				40,0(400)	38x6,0	26		6,0	46	+0,8 −0,4	39,0	76	62	23,0	0,468

(I) Зам.

* D_H – наружный диаметр S – толщина стенки

Инв.№ подл. | Подп. и дата | Взам.инв.№ | Инв.№ дубл. | Подп. и дата

1.2. Конструкция и размеры равнопроходных тройников должны соответствовать указанным на черт. 2 и в табл.2

Исполнение 1

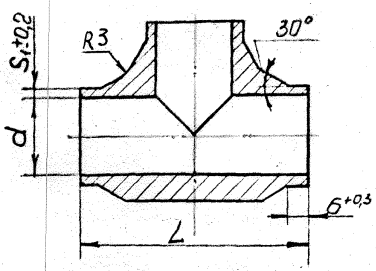

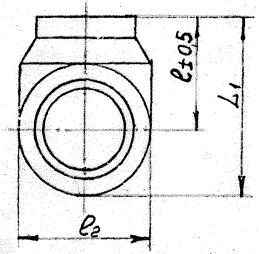

Исполнение 2
остальное см. исп.1.

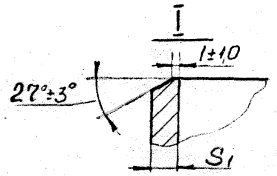

Черт.2

Размеры в мм

Таблица 2

Обозначение типоразмера	Применяемость	Исполнение	Проходы условные Dy	Давления условные Ру, МПа (кгс/см²)	Размер труб $D_н \times S^*$	ℓ_2 Номин.	ℓ_2 Пред. откл.	S_1	ℓ	L Номин.	L Пред. откл.	L_1 Номин.	L_1 Пред. откл.	Масса, кг
2604 50882I 2005 009			4	25,0(250)	6xI,0	4	+0,I2	I,0	20,0	40	+0,62	25	-0,52	0,048
0I2		I	6	20,0(200)	8xI,0	6		I0	-0,36					
025				50,0(500)	I0x2,0			2,0	-0,43	I4		27		0,045
038			8	I6,0(I60)	I0xI,0	8	+0,I5	I,0						0,058
207		2		50,0(500)	I4x3,0			3,0	-0,52	I9		34	-0,62	0,040
054		I	I0	I0,0(I00)	I2xI,0	I0		I,0	-0,43	I4		27	-0,52	0,049
067				25,0(250)	I4x2,0			2,0	-0,52	I9		34		0,086
2I0				40,0(400)	I4x2,5	9		2,5						0,II7
083		I	I5	6,3(63)	I8xI,0	I6	+0,I8	I,0						0,I20
096				I0,0(I00)	I8xI,4	I5		I,4						0,076
I08				20,0(200)	I8x2,0	I4		2,0						0,085
III				25,0(250)	22x2,5	I7		2,5						0,098
223		2		40,0(400)	25x4,0			4,0						0,2I5
I37		I	20	I0,0(I00)	25xI,4	22	+0,2I	I,4						0,239
I40		2		25,0(250)	25x3,0	I9		3,0						0,I55
I53				40,0(400)	30x5,0	20		5,0	-0,62	36		3I,0	62	0,205
I66		I	25	6,3(63)	28xI,4	25		I,4	-0,52	30		28,0	56	0,375
I79				I0,0(I00)	32x2,0	28		2,0	-0,62	36		3I,0	62	0,I20
I82		2		25,0(250)	32x3,5	25		3,5						0,2I8
I95				40,0(400)	38x6,0	26		6,0		46		39,0	78	0,385

												62	-0,74	0,478

* $D_н$ – наружный диаметр S – толщина стенки

Инв.№ подл. | Подп. и дата | Взам. инв.№ | Инв.№ дубл. | Подп. и дата

ГОСТ 10-68(3)

Пример условного обозначения тройника для трубы I4x2:

Тройник I4x2 ОСТ 26-04-1335-75.

I.3. Материал - сталь марки I2XI8HI0T ГОСТ 5632-72.

I.4. Закалить на аустенит.

I.5. Покрытие Хим.Пас.

I.6. Маркировать Ч, клеймить К на бирке. Бирка Б ~~ОСТ 26-04-484-72.~~ 2032 364 000 ИТ1

I.7. Остальные технические требования по ОСТ 26-04-I222-75.

Инв. № подл.	Подп. и дата	Взам. инв. №	Инв. № дубл.	Подп. и дата
320	12.05.76			

2. КОНСТРУКЦИЯ И РАЗМЕРЫ РАВНОПРОХОДНЫХ ТРОЙНИКОВ ТИПА 2

2.I. Конструкция и размеры равнопроходных тройников должны соответствовать указанным на черт. 3 и в табл. 3.

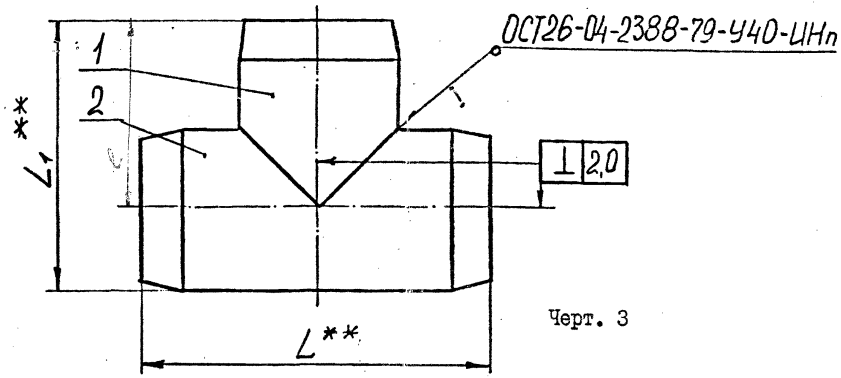

Черт. 3

** Размеры для справок

Размеры в мм

Таблица 3

Обозначение типоразмера	Применяемость	Проход условный D_y	Давление условное Ру МПа (кгс/см²)	Размеры трубы $D_H \times S^*$	L^{**}	L_1^{**}	Масса, кг	Дет.I Патрубок	Дет.2 Труба
								Количество I	Количество I
								обозначение	обозначение
2604 30I425 2I0I 00 5		32	I0,0(I00)	36 х 2,0	80	60	0,336	36 х 2/I	36 х 2/2
0I 8		40	6,3 (63)	45 х 2,0	90	70	0,590	45 х 2/I	45 х 2/2
05 0			I0,0(I00)	45 х 3,5			0,597	45 х 3,5/I	45 х 3,5/2
03 4		50	6,3 (63)	56 х 2,0	I00	80	0,8I4	56 х 2/I	56 х 2/2
04 7			I0,0(I00)	57 х 3,0			0,825	57 х 3/I	57 х 3/2

Для условного обозначения тройника равнопроходного для трубы 36 х 2:
Тройник 36 х 2 ОСТ 26-04-I335-75

$^*\frac{D_H}{S}$ – наружный диаметр
– толщина стенки

(I) Зам.

Инв.№ подл. | Подп. и дата | Взам.инв.№ | Инв.№ дубл. | Подп. и дата

2.I.I. Материал - сталь марки I2XI8HIOT ГОСТ 5632-72.

2.I.2. Сварку производить сварочной проволокой - 2Св-04XI9H9 ©ГОСТ 2246-70 и Зсв-04Х19Н9 ТУ14-1-2034-77 с поддувом аргона. (4)

~~2.I.3. Закалить на аустенит.~~

2.I.4. Покрытие - Хим.Пас.

2.I.5. Маркировать Ч, клеймить К на бирке. Бирка Б. ~~ОСТ 26-04-484-75.~~ (5)

2.I.6. Остальные технические требования по ОСТ 26-04-I222-75.

ГОСТ 1.0-68(3)

Инв.№ подл.	Подп. и дата	Взам. инв.№	Инв.№ дубл.	Подп. и дата
320	12.05.76			

2.2. Конструкция и размеры патрубков должны соответствовать указанным на черт. 4 и в табл. 4

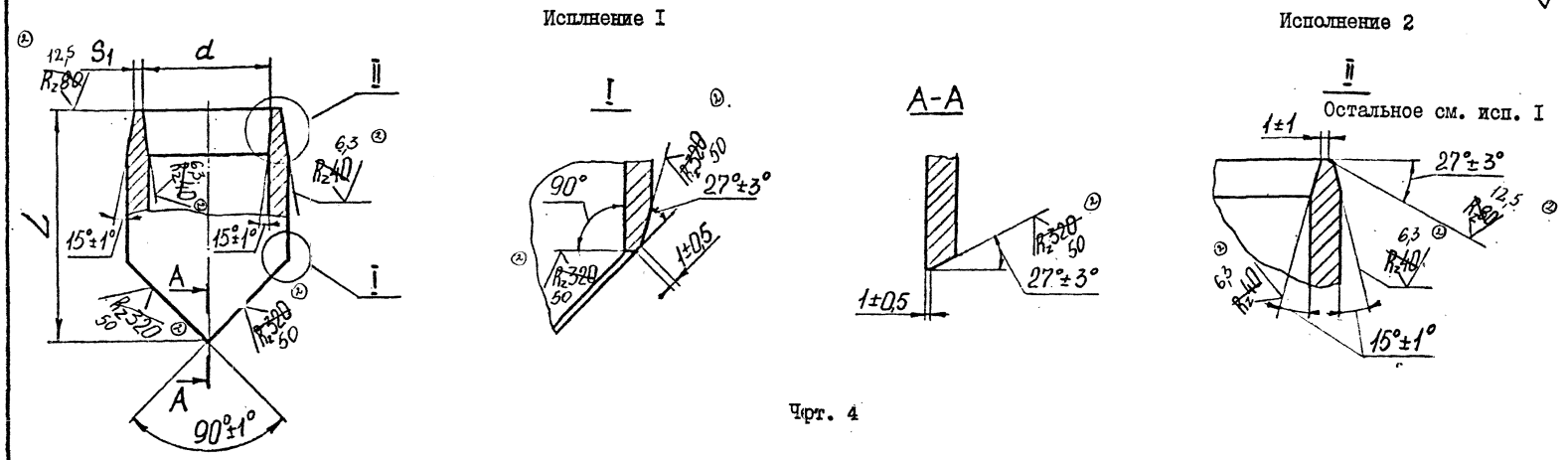

Чрт. 4

Размеры в мм таблица 4

Обозначение типоразмера	Обозначение	Испсл-нение	Труба $D_H \times S$	d номин.	d пред. откл.	S_1 пред. откл. ± 0,2	L пред. откл ± 0,8	Масса, кг
2604 40I92I 3I0I 00 2	36 x 2/I	I	38 x 4,0	32	+0,25	2,5	40	0,I00
0I 5	45 x 2/I		48 x 5	4I			46	0,I75
05 7	45 x 3,5/I-	2		38		4,0		
03 I	56 x 2/I	I	60 x 5	52	+0,30	2,5	50	0,238
04 4	57 x 3/I	2		5I		3,5		

Пример условного обозначения патрубков для угсьника 36 x 2:

Патрубок 36 x 2/I ОСТ 26-04-I335-5

2.2.I. Материал - труба $D_H \times S$ - I2XI8HI0T ГОСТ 994I-~~72~~ 84 9.

2.2.2. Маркировать Ч, клеймить К на бирке. Бирка Б ~~ОСТ 26-04-41-72.~~ 2082 364 000 ЧТ I

(I) Зам.

Инв. № подл. 320 с | Подп. и дата | Взам. инв. № | Инв. № дубл. | Подп. и дата

2.3. Конструкция и размеры труб должны соответствовать указанным на черт. 5 и в табл 5.

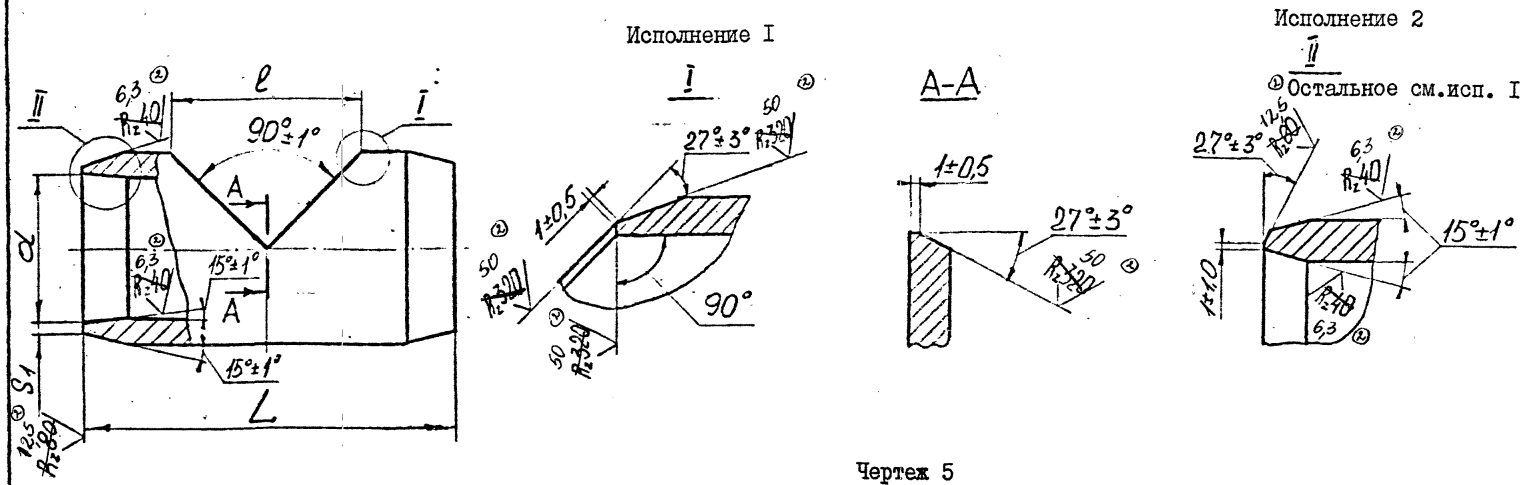

Чертеж 5

Таблица 5

Размеры в мм

Обозначение типоразмера	Обозначение	Исполнение	Труба $D_н \times S$	d номин.	d пред. откл.	S_1 пред. откл. ± 0,2	l пред. откл. ±0,8	L пред.откл. ± 0,8	Масса, кг
2604 40I9I2 3I0I 00 8	36 x 2/2	I	38 x 4	32	+0,25	2,5	38	80	0,236
0I I	45 x 2/2		48 x 5	4I			48	90	0,4I5
05 3	45 x 3,5/2	2		38		4,0			
03 7	56 x 2/2	I	60 x 5	52	+0,30	2,5	60	I00	0,576
04 0	57 x 3/2	2		5I		3,5			

Пример условного обозначения труб для угольника 36 x 2:
Труба 36 x 2/2 ОСТ 26-04-I335-76

2.3.I. Материал- труба $D_н \times S$ - I2XI8HI0T ГОСТ 994I-~~72~~ 81

2.3.2. Маркировать Ч, клеймить К на бирке. Бирка Б ~~ОСТ 26-04-484-72.~~ 2082 464 000 ЧТI

(I) зам.

Инв. № подл. 5202 | Подп. и дата | Взам. инв. № | Инв. № дубл. | Подп. и дата

ОСТ 26-04-1333-75 ÷ ОСТ 26-04-1338-75 Стр.

ЛИСТ РЕГИСТРАЦИИ ИЗМЕНЕНИЙ

Изм.	Номера листов (страниц)				Всего листов (страниц) в докум.	№ докум.	Входящий № сопроводительного документа и дата	Подпись	Дата
	измененных	замененных	новых	изъятых					
1	1,6,8 —"— 1,6 1,6 —"— —"—	2,3,5,7 —"— —"—, 8 —"—, 8 2,3,5 —"—, 47	1а " " " " "	2,3,5,7 —"— —"—, 8 —"—, 8 2,3,5 —"—, 47		ОСТ26-04-1333-75 —"— 1334-75 —"— 1335-75 —"—1336-75 —"— 1337-75 —"— 1338-75	1(119-82) 1(120-82) 1(121-82) (122-82) 1(123-82 1(124-82)		24.08.82 " " " " "
2	1,2,3,7,8				203-86	—"— 1333-75	2 (203-86)		20.10.86
2	1,2,3,6,7,8					—"— 1334-75	2 (204-86)		"
2	1,2,3,7,8					—"— 1335-75	2 (205-86)		"
2	1,2,3,6,7,8					—"— 1336-75	2 (206-86)		"
2	1,2,3					—"— 1337-75	2 (207-86)		"
2	1,2,3,6,47					—"— 1338-75	2 (208-86)		"
П.	4					1333-75	(66-87)		
ПИЗ	3					—"— 1336-75	ПИЗ(107-90)		4.02.91
4	2,3,6,7,8,9,10,11,13,14,15,16,17,18,19,22,23,24,25,26,27,30,31,33,34,35,38,40,41,44,46.	2,47.	2а,2б.			Изм. 4 (1-96)	Дата введения 01.01.1996		25.12.95

Инв. № подл. 320 | Подп. и дата 2.08.96 | Взам. инв. № | Инв. № дубл. | Подп. и дата

ГОСТ 1.0-68 (5)

gost.e-ecolog.ru