УТВЕРЖДЕН

ОСТ 26-04-1333-75 ÷ ОСТ 26-04-1338-75 - ЛУ
28.11.75 г.

УДК 621.643.4.062:669.14 Группа Г18

ОТРАСЛЕВОЙ СТАНДАРТ

УГОЛЬНИКИ РАВНОПРОХОДНЫЕ ПРИВАРНЫЕ ИЗ УГЛЕРОДИСТОЙ СТАЛИ

ОСТ 26-04-1334-75

Конструкция и размеры.

Приказом по Союзкриогенмаш № 43
от 1 июня 1976 г.

срок действия установлен
с 1 января 1977 г.
до ~~1 января 1982~~ ~~1987~~ ~~1992~~ ① г. ② ④

I. Настоящий стандарт распространяется на угольники равнопроходные приварные, используемые в криогенном, вакуумном и автогенном машиностроении для неагрессивных сред на рабочее давление до 40 МПа (400 кгс/см^2) в интервале температур от 243К до 698К (от минус 30 до плюс 425°С) в условиях умеренного и тропического климата.

Стандарт устанавливает следующие типы угольников:

Тип I - для труб с условным проходом Ду от 4 до 25 мм на давления до Ру 40 МПа (400 кгс/см^2), изготовляемые методом горячей ① штамповки с последующей механической обработкой - ~~исполнение~~ черт. I.

В обоснованных случаях допускается изготовление путем механи- ① ческой обработки - ~~исполнение~~ черт. 2.

① Тип 2 - для труб с условным проходом Ду от 32 до ~~65~~ 50 мм на давления до Ру I0 МПа (I00 кгс/см^2), сварные из труб с последующей механической обработкой.

Подпись и дата	Инв. № дубл.	Взамен инв. №	Подпись и дата	Инв. № подл.
			12.05.76	320

ГР 1321 от 24.02.76

gost.e-ecolog.ru

Угольники рассчитаны на действие указанного давления. Расчет на действие изгибающих усилий, возникающих в трубопроводах при наличии в них компенсаторов, при самокомпенсации температурных деформций и от других причин, должен производиться в каждом конкретном случае при проектировании трубопроводной системы.

ГОСТ 1.0-68 (3)

Инв. № подл. | Подп. и дата | Взам. инв. № | Инв. № дубл. | Подп. и дата

I. КОНСТРУКЦИЯ И РАЗМЕРЫ РАВНОПРОХОДНЫХ УГОЛЬНИКОВ ТИПА I.

I.I. Конструкция и размеры равнопроходных угольников должны соответствовать указанным на черт. I и в табл. I.

Исполнение I

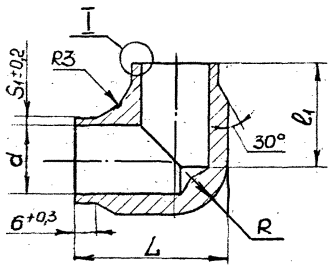

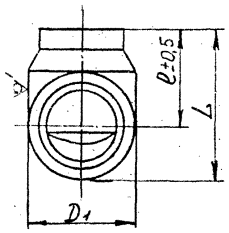

Исполнение 2

Остальное см. исп.I.

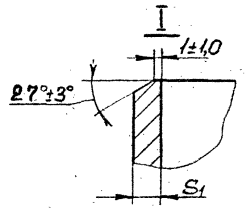

Черт.I

Размеры в мм

Таблица I

Обозначение типоразмера	Применяемость	Исполнение	Проходы условные D_y	Давления условные Ру, МПа (кгс/см²)	Размер труб $D_н \times S$*	d Номин.	d Пред. откл.	S_1	D_1 Номин.	D_1 Пред. откл.	l	l_1	L	R	Масса, кг
											Пред.откл. ± 0,5				
2604 50872I I002 006		I	4	40,0(400)	6xI,0	4	+0,I2	I,0	I0	+0,4 −0,2	20,0	2I,0	25	5,0	0,033
0I9			6	25,0(250)	8xI,0	6			I4				27	7,0	0,030
I50				40,0(400)	I0xI,6	7		I,6							0,032
035			I0	25,0(250)	I4xI,6	II	+0,I5		I9	+0,5 −0,3	24,5	25,5	34	9,5	0,I2I
048				40,0(400)	I6x2,5			2,5							0,I24
077			I5	20,0(200)	I8xI,6	I5	+0,I8	I,6	24		26,0	27,0	38	I2,0	0,066
080				25,0(250)	22x2,5	I7		2,5	30		28,0	29,0	43	I5,0	0,I83
I63		2		40,0(400)	25x4,0			4,0							0,3I0
I05		I	20	I0,0(I00)	25xI,6	22	+0,2I	I,6		+0,6 −0,3					0,I28
II8		2		25,0(250)	25x3,0	I9		3,0							0,I63
I2I		I	25	I0,0(I00)	32x2,0	28		2,0	36		3I,0	32,0	49	I8,0	0,I72
I34		2		25,0(250)	32x3,5	25		3,5							0,233
I47				40,0(400)	35x5,0	25		5,0	46	+0,8 −0,4	39,0	40,0	62	23,0	0,4I8

* $D_н$ – наружный диаметр

S – толщина стенки

(I) Зам.

Инв.№ подл. | Подп. и дата | Взам. инв.№ | Инв.№ дубл. | Подп. и дата

I. КОНСТРУКЦИЯ И РАЗМЕРЫ РАВНОПРОХОДНЫХ УГОЛЬНИКОВ ТИПА I.

I.I. Конструкция и размеры равнопроходных угольников должны соответствовать указанным на черт. I и в табл. I.

6,3
Rz40

Исполнение I

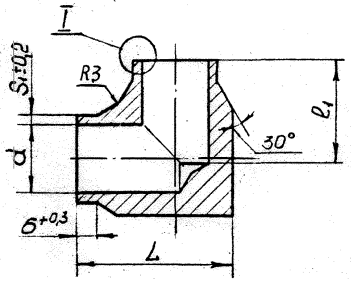

Черт. I

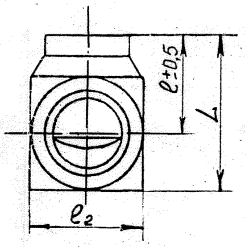

Исполнение 2
Остальное см. исп. I.

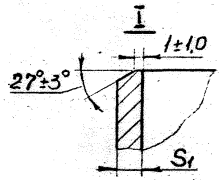

Размеры в мм

Таблица I

Обозначение типоразмера	Применяемость	Исполнение	Проход условный D_y	Давление условное Ру, МПа (кгс/см²)	Размер труб $D_н \times S$*	d Номин.	d Пред. откл.	S_1	e_2 Номин.	e_2 Пред. откл.	e	e_1 Номин.	e_1 Пред. откл.	L Номин.	L Пред. откл.	Масса кг
2604 50872I I002 006		I	4	40,0(400)	6xI,0	4	+0,I2	I,0	I0	-0,36	20,0	2I,0	+0,52	25	-0,52	0,033
0I9			6	25,0(250)	8xI,0	6			I4	-0,43				27		0,040
I50				40,0(400)	I0xI,6	7		I,6								0,042
035			I0	25,0(250)	I4xI,6	II	+0,I5		I9	-0,52	24,5	25,5		34		0,I3I
048				40,0(400)	I6x2,5			2,5								0,I34
077			I5	20,0(200)	I8xI,6	I5	+0,I8	I,6	24		26,0	27,0		38	-0,62	0,076
080				25,0(250)	22x2,5	I7		2,5	30		28,0	29,0		43		0,I93
I63		2		40,0(400)	25x4,0			4,0								0,3I9
I05		I	20	I0,0(I00)	25xI,6	22	+0,2I	I,6								0,I38
II8		2		25,0(250)	25x3,0	I9		3,0								0,I73
I2I		I	25	I0,0(I00)	32x2,0	28		2,0	36	-0,62	3I,0	32,0	+0,62	49		0,I82
I34		2		25,0(250)	32x3,5	25		3,5								0,243
I47				40,0(400)	35x5,0			5,0	46		39,0	40,0		62		0,420

* $D_н$ — наружный диаметр
S — толщина стенки

(I) Зам.

Инв. № подл. | Подп. и дата | Взам. инв. № | Инв. № дубл. | Подп. и дата

Пример условного обозначения угольника для трубы I4х2:

Угольник I4х2 ОСТ 26-04-1334-75.

I.3. Материал - сталь марки 20 ГОСТ I050-74.

I.4. Нормализовать.

I.5. Покрытие - Хим.Фос.прм.

I.6. Маркировать Ч, клеймить К на бирке. Бирка Б ~~ОСТ 26-04-484-72~~. 2082 364 000 ИТI

I.7. Остальные технические требования по ОСТ 26-04-I222-75.

ГОСТ 1.0-68 (3)

Инв. № подл. | Подп. и дата | Взам. инв. № | Инв. № дубл. | Подп. и дата
320 | 12.05.76

2. КОНСТРУКЦИЯ И РАЗМЕРЫ РАВНОПРОХОДНЫХ УГОЛЬНИКОВ ТИПА 2

2.I. Конструкция и размеры равнопроходных угольников должны соответствовать указанным на черт. 3 и в табл. 3.

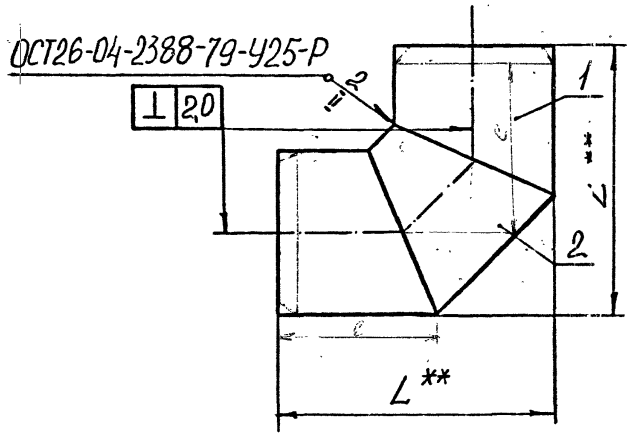

** Размеры для справок

Черт. 3

Размеры в мм

Таблица 3

Обозначение типоразмера	Применяемость	Проход условный $D_у$	Давление условное Ру МПа (кгс/см²)	Размер трубы $D_н \times S$*	L**	Масса, кг	Дет.I Полусектор	Дет.2 Сектор
							Количество	
							2	I
							Обозначение	
2604 30I424 0I02 00 7		32	I0,0(I00)	38 × 2,0	75	0,299	38 х 2/I	38 х 2/2
0I 0		40		45 × 2,5	85	0,493	45 х 2,5/I	45 х 2,5/2
02 3		50		57 × 2,5	95	0,8I2	57 х 2,5/I	57 х 2,5/2

Пример условного обозначения уголника равнопроходного для трубы 38 х 2:
Угольник 38 х 2 ОСТ 26-04-I334-75

* $D_н$ - наружный диаметр
S - толщина стенки

(I) Зам.

Инв.№ подл. | Подп. и дата | Взам. инв.№ | Инв.№ дубл. | Подп. и дата

2.I.I. Материал - сталь марки 20 ГОСТ I050-74.

2.I.2. Сварка:

а) газовая для S = 3,5÷4,5 мм с применением сварочной проволоки 3 Св-08ГА ГОСТ 2246-70;

об) ручная электродуговая для $S \geq \frac{3,5}{D}$ мм электродами типа ~~Э42А-3 и Э42А-4 ГОСТ 9467-60.~~ УОНИИ 13/45-3, 0-2 и УОНИИ 13/45-4, 0-2, ГОСТ 9466-75 (2) (4)

2.I.3. Нормализовать.

2.I.4. Покрытие - Хим.Фос.прм.*

2.I.5. Маркировать Ч, клеймить К на бирке. Бирка Б ~~ОСТ 26-04-484-72.~~ 2052 364000 ИТ1

2.I.6. Остальные технические требования по ОСТ 26-04-I222-75.

*Для деталей, поступающих на сборку в пределах предприятия - покрытие разрешается не производить.

Форма для титульного листа по ГОСТ 2.105-68

Инв.№ подл.	Подп. и дата	Взам.инв.№	Инв.№ дубл.	Подп. и дата
328	12.05.76			

2.2. Конструкция и размеры полусекторов должны соответствовать указанным на черт. 4 и в табл. 4

Исполнение I

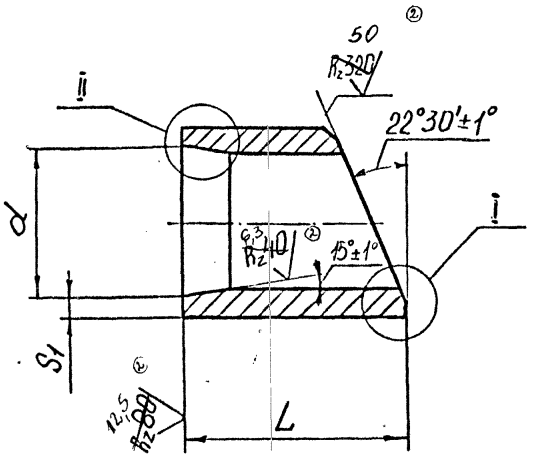

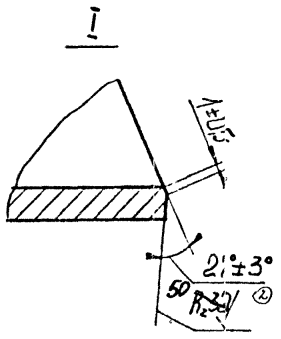

Исполнение II

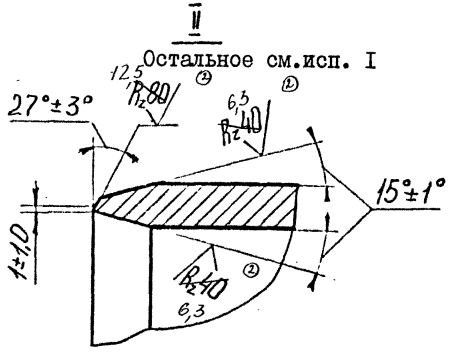

Черт. 4

Таблица 4

Размеры в мм

Обозначение типоразмера	Обозначение	Исполнение	руба $D_1 \times S$	d		S_1	L	Масса, кг
				номин.	пред. откл.	пред. откл. ±0,2	пред. откл. ±0,8	
2604 40I9I5 II0I 00 I	38 х 2/I	I	38х 4,0	34	+0,25	2,0	38	0,086
0I 4	45 х 2,5/I	2	48х 4,5	40		3,0	42	0,I50
02 7	57 х 2,5/I		60х 6,0	52	±0,30		45	0,240

Пример условного обозначения полусектора для угольника 38 х 2:
Полусектор 38 х 2 ОСТ 26-04-I334-7

2.2.I. Материал – труба $\frac{D_н \times S \text{ ГОСТ } 8734\text{-}75}{20 \text{ ГОСТ } 8733\text{-}74}$

2.2.2. Маркировать Ч, клеймить К на бирке, Бирка Б ~~ОСТ 26-04-484-2.~~ 2082 364000 ИТ1

(I) Зам.

Инв.№ подл. | Подп. и дата | Взам. инв.№ | Инв.№ дубл. | Подп. и дата

2.3. Конструкция и размеры секторов должны соответствовать указанным на черт. 5 и в табл. 5.

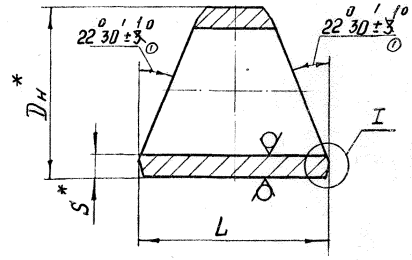

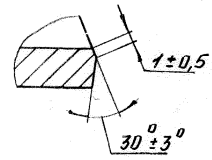

* Размеры для справок

Черт. 5

Размеры в мм. Таблица 5

Обозначение типоразмера	Обозначение	Труба Dн × S	L Пред. откл. ±0,8	Масса, кг
2604 401917 1101 00 5	38х2/2	38х4,0	52	0,107
01 8	45х2,5/2	48х4,5	60	0,193
02 1	57х2,5/2	60х6,0	70	0,282
	~~76х3/2~~	~~76х7,0~~	~~84~~	~~0,620~~

Пример условного обозначения сектора для угольника 38х2:

Сектор 38х2/2 ОСТ 26-04-1334-75

2.3.1. Материал – труба Dн × S ГОСТ 8732-78 75 / 20 ГОСТ 8732-78 74

2.3.2. Маркировать Ч, клеймить К на бирке. Бирка Б ~~ОСТ 26-01-481-72.~~ 2082964000 ИТ1

Исполнители:

Руководитель темы /Лифшиц Л.А./

Начальник бригады /Хлопкин А.И./

Начальник бригады /Кондратюк Г.В./

Инженер-конструктор Шкат. /Блинкова Г.Т./

Ст.инженер отдела стандартизации /Зайцева А.А./

Инв.№ подл. | Подп. и дата | Взам. инв.№ | Инв.№ дубл. | Подп. и дата

3 225 | 12.05.76

ОСТ 26-04-1333-75 ÷ ОСТ 26-04-1338-75 Стр.

ЛИСТ РЕГИСТРАЦИИ ИЗМЕНЕНИЙ

Изм.	Номера листов (страниц)				Всего листов (страниц) в докум.	№ докум.	Входящий № сопроводительного документа и дата	Подпись	Дата
	измененных	замененных	новых	изъятых					
1	1,6,8 —"— 1,6 1,6 —"— —"—	2,3,5,7 —"— —"—, 8 —"—, 8 2,3,5 —"—, 47	1а " " " " "	2,3,5,7 —"— —"—, 8 —"—, 8 2,3,5 —"—, 47		ОСТ26-04-1333-75 —"— 1334-75 —"— 1335-75 —"—1336-75 —"— 1337-75 —"— 1338-75	1(119-82) 1(120-82) 1(121-82) 1(122-82) 1(123-82 1(124-82)	да " " " " "	24.08.82 " " " " "
2	1,2,3,7,8				203-86	—"— 1333-75	2 (203-86)		20.10.86
2	1,2,3,6,7,8					—"— 1334-75	2 (204-86)		"
2	1,2,3,7,8					—"— 1335-75	2 (205-86)		"
2	1,2,3,6,7,8					—"— 1336-75	2 (206-86)		"
2	1,2,3					—"— 1337-75	2 (207-86)		"
2	1,2,3,6,47					—"— 1338-75	2 (208-86)		"
п.	4					1333-75	(66-87)		
ПИЗ	3					—"— 1336-75	ПИЗ (102-90)		4.02.91
4	2,3,6,7,8,9,10,11,13,14,15,16,17,18,19,22,23,24,25,26,27,30,31,33,34,35,38,40,41,44,46.	2,47.	2а,28.			Изм. 4 (1-96)	Дата введения 01.01.1996		25.12.96

Инв. № подл. 3820 | Подп. и дата 2.08.96 | Взам. инв. № | Инв. № дубл. | Подп. и дата

ГОСТ 1.0-68 (5)

gost.e-ecolog.ru