ИСПОЛНИТЕЛЬНЫЙ КОМИТЕТ ЛЕНИНГРАДСКОГО ГОРОДСКОГО СОВЕТА НАРОДНЫХ ДЕПУТАТОВ
ГЛАВНОЕ АРХИТЕКТУРНО-ПЛАНИРОВОЧНОЕ УПРАВЛЕНИЕ
ЛЕНИНГРАДСКИЙ НАУЧНО-ИССЛЕДОВАТЕЛЬСКИЙ И ПРОЕКТНЫЙ ИНСТИТУТ ПО ЖИЛИЩНО-ГРАЖДАНСКОМУ СТРОИТЕЛЬСТВУ
ЛЕННИИПРОЕКТ

ТРАНСФОРМАТОРНАЯ ПОДСТАНЦИЯ НА ДВА ТРАНСФОРМАТОРА МОЩНОСТЬЮ ДО 630 КВА ПАНЕЛЬНАЯ

/ДЛЯ СТРОИТЕЛЬСТВА В ЛЕНИНГРАДЕ/

ТИПОВОЙ ПРОЕКТ

407-3-499.13.88

АЛЬБОМ III

ИЗДЕЛИЯ ЗАВОДСКОГО ИЗГОТОВЛЕНИЯ

ЧАСТЬ II КМ-1

МЕТАЛЛИЧЕСКИЕ ИЗДЕЛИЯ

ЛЕНИНГРАД

1987

Приказ N 351 от 06.07.88

Н.КОНТР.				
РУК. МАСТ.			ПРИВЯЗАН.	ЛЕННИИПРОЕКТ МАСТЕРСКАЯ N
ГАП. ГИП				
ГА. КОНСТР.				
РУК. ГР.				
ИСПОЛНИЛ				
ИНВ. N				

gost.e-ecolog.ru

ИСПОЛНИТЕЛЬНЫЙ КОМИТЕТ ЛЕНИНГРАДСКОГО ГОРОДСКОГО СОВЕТА НАРОДНЫХ ДЕПУТАТОВ
ГЛАВНОЕ АРХИТЕКТУРНО-ПЛАНИРОВОЧНОЕ УПРАВЛЕНИЕ
ЛЕНИНГРАДСКИЙ НАУЧНО-ИССЛЕДОВАТЕЛЬСКИЙ И ПРОЕКТНЫЙ
ИНСТИТУТ ПО ЖИЛИЩНО-ГРАЖДАНСКОМУ СТРОИТЕЛЬСТВУ
ЛЕННИИПРОЕКТ

ТРАНСФОРМАТОРНАЯ ПОДСТАНЦИЯ НА ДВА ТРАНСФОРМАТОРА МОЩНОСТЬЮ ДО 630 КВА ПАНЕЛЬНАЯ

/ДЛЯ СТРОИТЕЛЬСТВА В ЛЕНИНГРАДЕ/

ТИПОВОЙ ПРОЕКТ

407-3-499.13.88

СОСТАВ ПРОЕКТА

АЛЬБОМ I-ЭМ — ЭЛЕКТРОТЕХНИЧЕСКАЯ ЧАСТЬ ПРОЕКТА
- ЭМ 1 ЧАСТЬ I ТРАНСФОРМАТОРНАЯ ПОДСТАНЦИЯ I КАТЕГОРИИ
- ЭМ 2 ЧАСТЬ II ТРАНСФОРМАТОРНАЯ ПОДСТАНЦИЯ II КАТЕГОРИИ

АЛЬБОМ II-АС — АРХИТЕКТУРНО-СТРОИТЕЛЬНАЯ ЧАСТЬ ПРОЕКТА
- АС 1 ЧАСТЬ I ТРАНСФОРМАТОРНАЯ ПОДСТАНЦИЯ I КАТЕГОРИИ
- АС 2 ЧАСТЬ II ТРАНСФОРМАТОРНАЯ ПОДСТАНЦИЯ II КАТЕГОРИИ

АЛЬБОМ III — ИЗДЕЛИЯ ЗАВОДСКОГО ИЗГОТОВЛЕНИЯ
- ЧАСТЬ I КЖИ ЖЕЛЕЗОБЕТОННЫЕ ИЗДЕЛИЯ
- ЧАСТЬ II КМ-1 МЕТАЛЛИЧЕСКИЕ ИЗДЕЛИЯ
- ЧАСТЬ III КМ-2 АРМАТУРНЫЕ ИЗДЕЛИЯ

АЛЬБОМ IV-ССО — СПЕЦИФИКАЦИЯ ОБОРУДОВАНИЯ
- ССО 1 ЧАСТЬ I ТРАНСФОРМАТОРНАЯ ПОДСТАНЦИЯ I КАТЕГОРИИ
- ССО 2 ЧАСТЬ II ТРАНСФОРМАТОРНАЯ ПОДСТАНЦИЯ II КАТЕГОРИИ

АЛЬБОМ V — СМЕТЫ
- ЧАСТЬ I ТРАНСФОРМАТОРНАЯ ПОДСТАНЦИЯ I КАТЕГОРИИ
- ЧАСТЬ II ТРАНСФОРМАТОРНАЯ ПОДСТАНЦИЯ II КАТЕГОРИИ

ЛЕНИНГРАД
1987

Н.КОНТРОЛЬ

РУК.МАСТ.			ЛЕННИИПРОЕКТ МАСТЕРСКАЯ N
ГАП ГИП			
ГА.КОНСТ.			
РУК.ГР.			
ИСПОЛН.			
ИНВ.N			ТП

Обозначение	Наименование	№ лист	Примечание
	Обложка		
	Титульный лист		
	Содержание	С-1-3	
	Пояснительная записка	П-1	
	Ворота МС-8-00-00	1	
	Ворота МС-8-00-00	2	
	Ворота МС-8-00-00 СБ	3	
	Ворота МС-8-00-00 СБ	4	
	Ось МС-8-00-01	5	
	Проушина МС-8-00-02	6	
	Болт МС-8-00-03	7	
	Подъемник МС-8-00-04	8	
	Ушко МС-8-00-05	9	
	Фиксатор МС-8-00-06	10	
	Штырь МС-8-00-07	11	
	Ограничитель МС-8-00-08	12	
	Рукоятка МС-8-00-09	13	
	Поручень МС-8-00-10	14	
	Ролик МС-8-01-00	15	
	Ролик МС-8-01-00 СБ	16	
	Уголок МС-8-01-01	17	
	Уголок МС-8-01-02	18	
	Уголок МС-8-01-03	19	
	Створка правая МС-8-02-00	20	
	Створка правая МС-8-02-00СБ	21	
	Уголок МС-8-02-01	22	
	Уголок МС-8-02-02	23	
	Уголок МС-8-02-03	24	
	Уголок МС-8-02-04	25	

Обозначение	Наименование	№ лист	Примечание
	Лист МС-8-02-05	26	
	Створка левая МС-8-03-00	27	
	Створка левая МС-8-03-00СБ	28	
	Петля верхняя МС-8-04-00	29	
	Петля верхняя МС-8-04-00СБ	30	
	Втулка МС-8-04-01	31	
	Скоба МС-8-04-02	32	
	Петля нижняя МС-8-05-00	33	
	Петля нижняя МС-8-05-00 СБ	34	
	Втулка МС-8-05-01	35	
	Жалюзийная решетка МИ-214П-1	36	
	Жалюзийная решетка МИ-214П-1 СБ	37	
	Защитная решетка МИ-214П-2	38	
	Защитная решетка МИ-214П-2	39	
	Защитная решетка МИ-214П-2 СБ	40	
	Уголок МИ-214П-2-01	41	
	Уголок МИ-214П-2-02	42	
	Полоса МИ-214П-2-03	43	
	Платик МИ-214П-2-04	44	
	Шайба МИ-214П-2-05	45	
	Лестница наружная МЭ-56-1	46	

Взам. инв. №

Подпись и дата

Инв. № подл.

ГИП	Корлас		11.88
Рук. маст.	Садовский		11.88
Гл. констр	Бельтюков		11.88
Рук. гр.	—		
Исполнил	Савватеева		11.88
Проверил	Бельтюков		11.88
Н. контр.	Бельтюков		11.88

407-3-499.13.88 КМ-1

Содержание

Стадия	Лист	Листов
Р	Е-1	3

ЛЕННИИПРОЕКТ
мастерская 17

Обозначение	Наименование	№ лист	Примечание
	Лестница наружная МЭ-56-1 СБ	47	
	Лист МЭ-56-1-01	48	
	Лист МЭ-56-1-02	49	
	Лист МЭ-56-1-03	50	
	Лестница МЭ-57-3	51	
	Лестница МЭ-57-3 СБ	52	
	Стойка МЭ-57-3-01	53	
	Решетка приточно-вытяжного устр-ва МР-1	54	
	Решетка приточно-вытяжного устр-ва МР-1 СБ	55	
	Рама МР-1-01	56	
	Рама МР-1-01 СБ	57	
	Уголок МР-1-01-01	58	
	Уголок МР-1-01-02	59	
	Ребро МР-1-01-03	60	
	Крюк МР-1-01-05	61	
	Решетка МР-1-02	62	
	Решетка МР-1-02 СБ	63	
	Уголок МР-1-02-01	64	
	Уголок МР-1-02-02	65	
	Решетка МР-1-03	66	
	Решетка МР-1-03 СБ	67	
	Крышка люка М-216^{п}	68	
	Крышка люка М-216^{п} СБ	69	
	Лист М-216^{п}-01	70	
	Лист М-216^{п}-02	71	
	Скоба М-216^{п}-03	72	
	Рамка люка МИ-216	73	
	Рамка люка МИ-216 СБ	74	
	Уголок МИ 216.01	75	
	Уголок МИ-216-02	76	

Обозначение	Наименование	№ лист	Примечание
	Анкер МИ-216-03	77	
	Уголок МС-8-02-08	78	
	Планка МС-8-02-09	79	
	Уголок МС-8-03-01	80	
	Планка МС-8-03-02	81	
	Лист МС-8-03-03	82	
	Закладная деталь ЗД-1	83	
	Закладная деталь ЗД-1 СБ	84	
	Закладная деталь ЗД-2	85	
	Закладная деталь ЗД-2 СБ	86	
	Пластина ЗД-2-01	87	
	Закладная деталь ЗД-3	88	
	Закладная деталь ЗД-3 СБ	89	
	Пластина ЗД-3-01	90	
	Закладная деталь ЗД-4	91	
	Закладная деталь ЗД-4 СБ	92	
	Пластина ЗД-4-01	93	
	Анкер ЗД-4-02	94	
	Закладная деталь ЗД-5	95	
	Закладная деталь ЗД-5 СБ	96	
	Пластина ЗД-5-01	97	

Инв.№ подл. | Подпись и дата | Взам.инв. №

ГИП	Корлас		88
Рук.маст	Садовский		88
Гл.конструктор	Белтюков		88
Рук.гр.	—		
Исполнитель	Кузнецов		88
Проверил	Шишкин		88
Н.контр.	Шишкин		88

407-3-499.13.88 КМ-1

Содержание

Стадия	Лист	Листов
Р	1-2	3

ЛЕННИИПРОЕКТ
мастерская 17

Обозначение	Наименование	№ лист	Примечание
	Закладная деталь ЗД-6	98	
	Закладная деталь ЗД-6 СБ	99	
	Пластина ЗД-6-01	100	
	Закладная деталь ЗД-7	101	
	Закладная деталь ЗД-7 СБ	102	
	Анкер ЗД-7-01	103	
	Закладная деталь ЗД-8	104	
	Закладная деталь ЗД-8 СБ	105	
	Анкер ЗД-8-01	106	
	Уголок ЗД-8-02	107	
	Закладная деталь ЗД-9	108	
	Закладная деталь ЗД-9 СБ	109	
	Анкер ЗД-9-01	110	
	Закладная деталь ЗД-10	111	
	Закладная деталь ЗД-10 СБ	112	
	Пластина ЗД-10-02	113	
	Закладная деталь ЗД-11	114	
	Закладная деталь ЗД-11 СБ	115	
	Пластина ЗД-11-01	116	
	Закладная деталь ЗД-12	117	
	Закладная деталь ЗД-12 СБ	118	
	Пластина ЗД-12-01	119	
	Накладная деталь Н-1	120	
	Накладная деталь Н-2	121	
	Накладная деталь Н-3	122	
	Накладная деталь Н-4	123	
	Накладная деталь Н-5	124	
	Накладная деталь Н-6	125	
	Накладная деталь Н-7	126	
	Накладная деталь Н-8	127	

Обозначение	Наименование	№ лист	Примечания
	Накладная деталь Н-9	128	
	Накладная деталь Н-10	129	
	Петля П-1	130	
	Петля П-3	131	
	Петля П-4	132	

Инв. № подл. | Подпись и дата | Взам. инв. №

ГИП	Корпас		12 88	407-3-499.13.88 КМ-1
Рук. маст.	Садовский			
Гл. констр.	Бельтюков			
Рук. гр.	—			Содержание
Исполнил	Калинина			
Проверил	Бельтюков			
Н. контр.	Бельтюков			

Стадия	Лист	Листов
Р	С-3	3

ЛЕННИИПРОЕКТ
мастерская №17

407-3-499.13.88
Альбом II КМ-1

1. Горячекатаная сталь, применяемая для изготовления металлических изделий и монтажных элементов должна соответствовать требованиям ГОСТ 380-71 и ГОСТ 1050-74. А арматурная сталь для анкерных стержней -ГОСТ 5781-75.
2. Изготовление закладных деталей производить в соответствии с СН 319-65.
3. Сварку закладных деталей производить в соответствии с "Инструкцией по сварке соединений арматуры и закладных деталей железобетонных конструкций СН 393-78.
4. Полуавтоматическая сварка тавровых соединений анкерных стержней с пластинами может быть заменена на ручную дуговую с рассверловкой и зенковкой отверстий в пластинах.
5. Точность изготовления закладных деталей принимать в соответствии со СНиП I-В.5-62.
6. Технические требования и методы испытаний сварных соединений элементов закладных деталей должны соответствовать ГОСТ 10922-75.
7. Закладные детали должны быть защищены от коррозии в соответствии с СН 206-62.

Инв.№ подл. | Подпись и дата | Взам.инв.№ | Инв.№ дубл. | Подпись и дата

№	Шифр объекта

					407-3-499.13.88 КМ-1	
Изм.	Лист	№ докум.	Подп.	Дата		
Разраб.		Калинина		11.88	Пояснительная записка	Лит. / Масса / Масштаб
Пров.		Бельтюков		"		
Т.контр.						Лист 11-1 Листов 1
Н.контр.		Бельтюков		"		ЛЕННИИПРОЕКТ мастерская №17
Утвер.						

407-3-499.13.88 КМ-1

Формат	Зона	Поз.	Обозначение	Наименование	Кол.	Примечание
				Документация		
			МС-8-00-00 СБ	Сборочный чертеж		
				Сборочные единицы		
		1	МС-8-01-00	Рама	1	
		2	МС-8-02-00	Створка правая	1	
		3	МС-8-03-00	Створка левая	1	
		4	МС-8-04-00	Петля верхняя	2	
		5	МС-8-05-00	Петля нижняя	2	
				Детали		
		8	МС-8-00-01	Ось	2	
		9	МС-8-00-02	Проушина	4	
		10	МС-8-00-03	Болт	2	
		11	МС-8-00-04	Подпятник	2	
		12	МС-8-00-05	Ушко	2	
		13	МС-8-00-06	Фиксатор	2	
		14	МС-8-00-07	Штырь	2	
		15	МС-8-00-08	Ограничитель	2	
		16	МС-8-00-09	Ручка	2	
		17	МС-8-00-10	Поручень	1	

Инв.№ подл. | Подпись и дата | Взам.инв.№ | Инв.№ дубл. | Подпись и дата

№	Шифр объекта

Изм.	Лист	№ докум.	Подп.	Дата
Разраб.		Савватеева		III 88
Пров		Бельтюков		III 88
Т.контр.				
Н.контр		Бельтюков		III 88
Утверд.				

407-3-499.13.88 КМ-1 МС-8-00-00

Ворота

Лит.	Масса	Масштаб

Лист Листов

ЛЕННИИПРОЕКТ мастерская №17

Формат	Зона	Поз	Обозначение	Наименование	Кол.	Примечание
		20	МС-8-00-11	Втулко		
				Труба 15×2.5 ГОСТ 3262-75		
				L = 40	4	0.05 кг
				Стандартные изделия		
		21		Болт М6×30.56 09		
				ГОСТ 7798-70	4	
		22		Гайка М24.6 09		
				ГОСТ 5915-70	4	
		23		Гайка М6 6.09		
				ГОСТ 5915-70	4	
		24		Шайба 20 36 09		
				ГОСТ 11371-78	2	
		25		Шайба 6 65Г.09		
				ГОСТ 6402-70	4	
		26		Шплинт 4×36-001		
				ГОСТ 397-79	2	
		27		Шарик Ø = 17		
				ГОСТ 3722-60	2	
		28		Замок ЛКС		
				Ленэнерго	1	0.75 кг
				Материалы		
				Электрод Э42		
				ГОСТ 9467-75		0.2 кг

№	Шифр объекта

Изм.	Лист	№ докум.	Подп.	Дата	407-3-499.13.88 КМ-1 МС-8-00-00		
Разраб.		Савватеева		11.88	Ворота	Лит.	Лист	Листов
Пров.		Бельтюков		11.88				
Н.контр.		Бельтюков		11.88	ЛЕННИИПРОЕКТ мастерская №17			
Утверд.								

Инв.№ подл. | Подпись и дата | Взам.инв.№ | Инв.№ дубл. | Подпись и дата

Формат А1

407-3-499.13.88

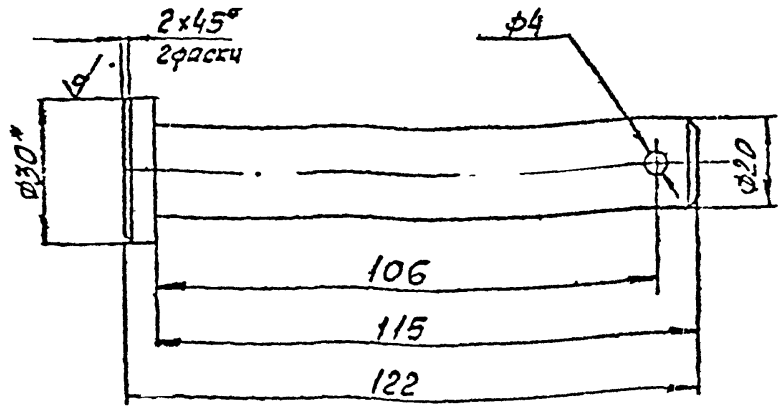

1. Пред. откл. размеров по СМТ.
2. * Размер для справок

НЕУКАЗАННЫЕ ПРЕДЕЛЬНЫЕ ОТКЛОНЕНИЯ РАЗМЕРОВ.

№	Шифр объекта

Изм.	Лист	№ докум.	Подп.	Дата	407-3-499.13.88 КМ-1 МС-8-00-01			
Разраб.		Савватеева		11.88	Ось	Лит.	Масса	Масштаб
Пров.		Бельтюков		11.88			0.33	1:1
Т.контр.						Лист	Листов	
Н.контр.		Бельтюков		11.88	Круг В-30 ГОСТ 2590-71 / Ст3 ГОСТ 535-79	ЛЕННИИПРОЕКТ мастерская №17		
Утверд.								

Инв.№ подл. | Подпись и дата | Взам.инв.№ | Инв.№ дубл. | Подпись и дата

М-11.И

407-3-499.13.88
Альбом III Часть II КМ-1

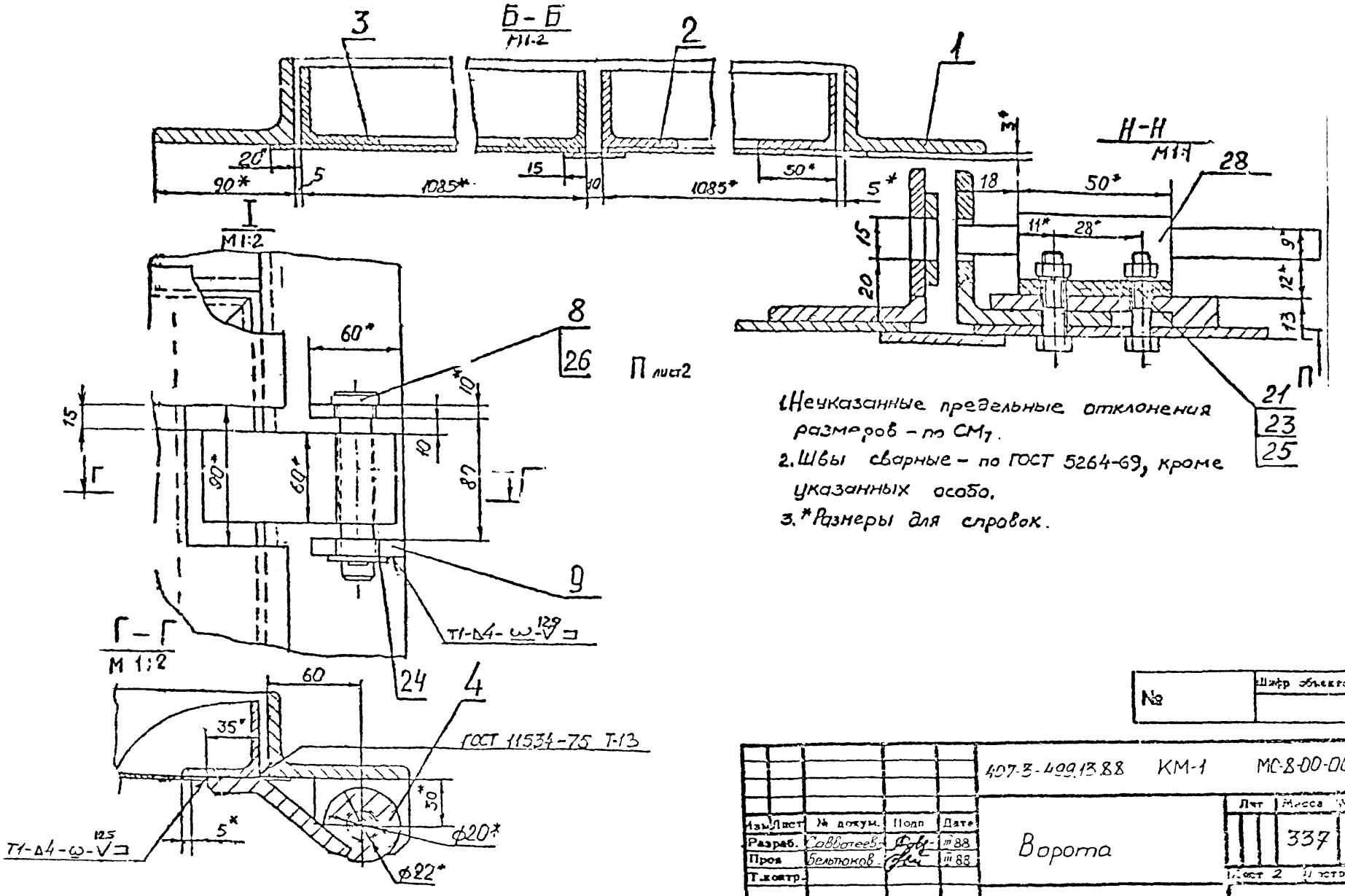

1. Неуказанные предельные отклонения размеров – по $СМ_7$.
2. Швы сварные – по ГОСТ 5264-69, кроме указанных особо.
3. *Размеры для справок.

№	Шифр объекта

Изм.	Лист	№ докум.	Подп.	Дата	407-3-499.13.88 КМ-1 МС-8-00-00 СБ	Лит	Масса	Масштаб
Разраб.		Саввотеев		III 88	Ворота		337	1 10
Пров.		Бельтюков		III 88		Лист 2	Листов 2	
Т.контр.						ЛЕННИИПРОЕКТ мастерская №1		
Н.контр.		Бельтюков		III 88				
Утвер.								

Подпись и дата | Инв.№ дубл. | Взам. инв.№ | Подпись и дата | Инв.№ подл.

М-12 И

407-3-499.13.88 N3 x 1
Альбом III Часть II КМ-1

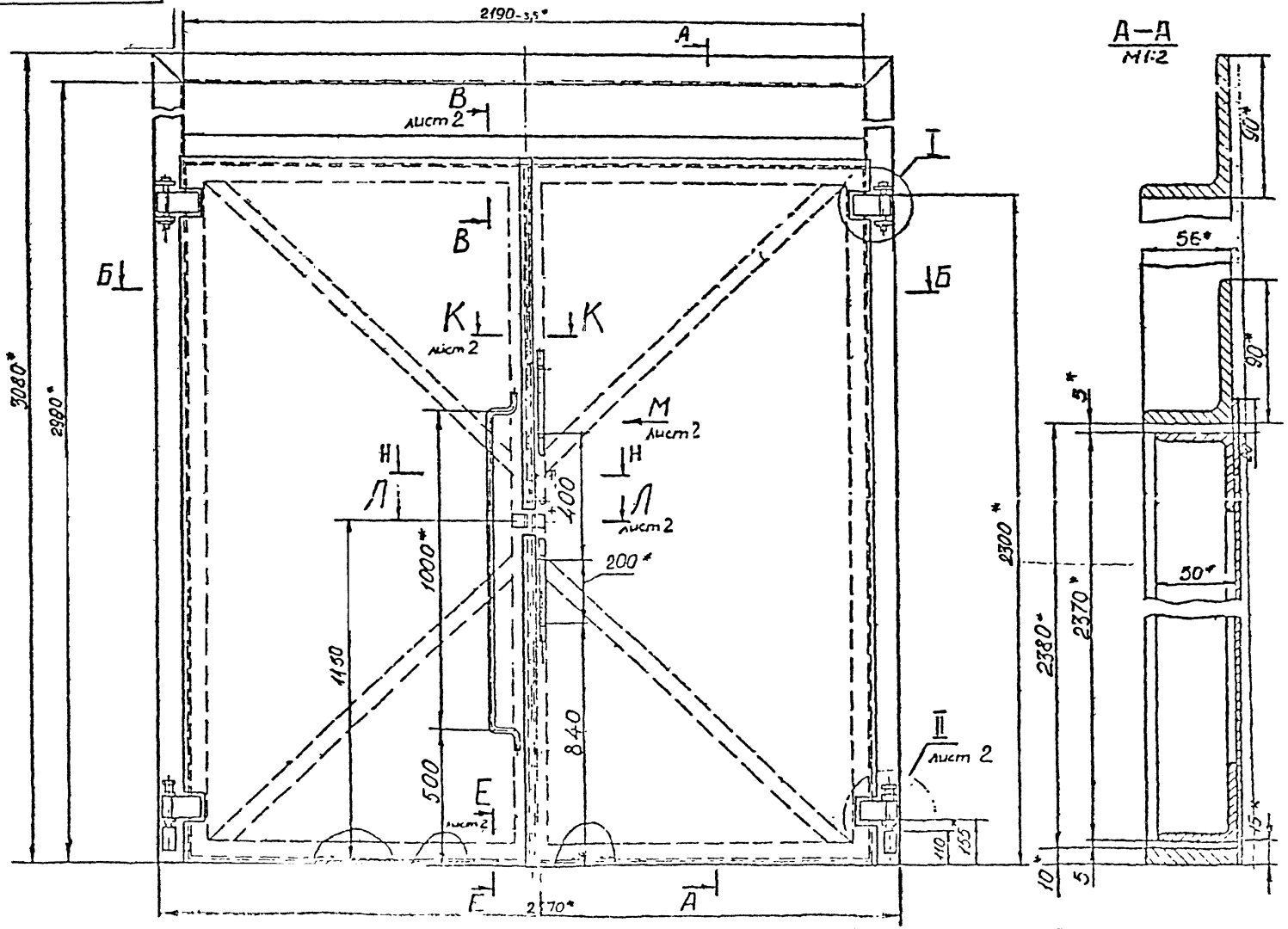

407-3-499.13.88 КМ-1 МС-8-00-00 СБ

Лист 1

407-3-499.13.88 КМ-1

К–К
М1:2 лист 1

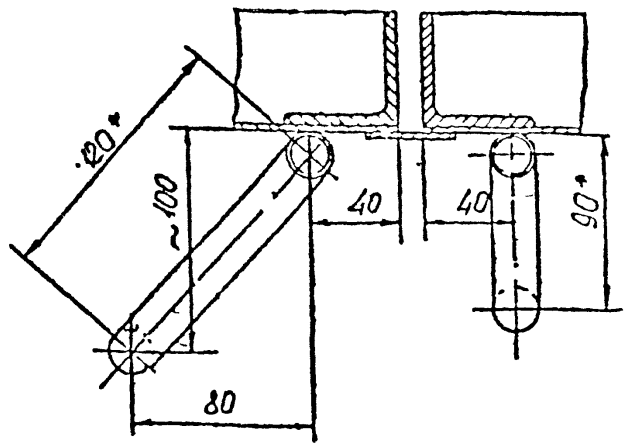

Л–Л
М1:2 лист 1

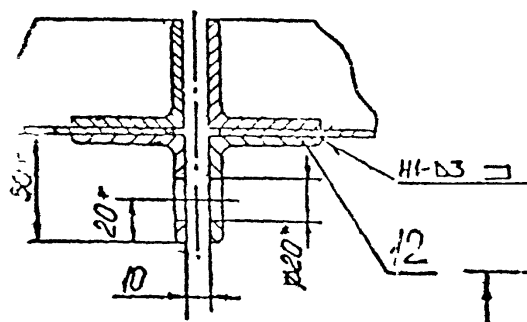

И–И
М1:1

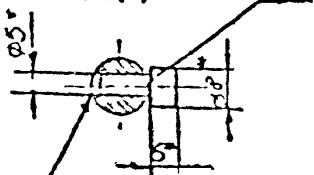

Расклепать и зачистить $\sqrt{12,5}$ после установки втулки поз 20

Вид М
М1:5 лист 1

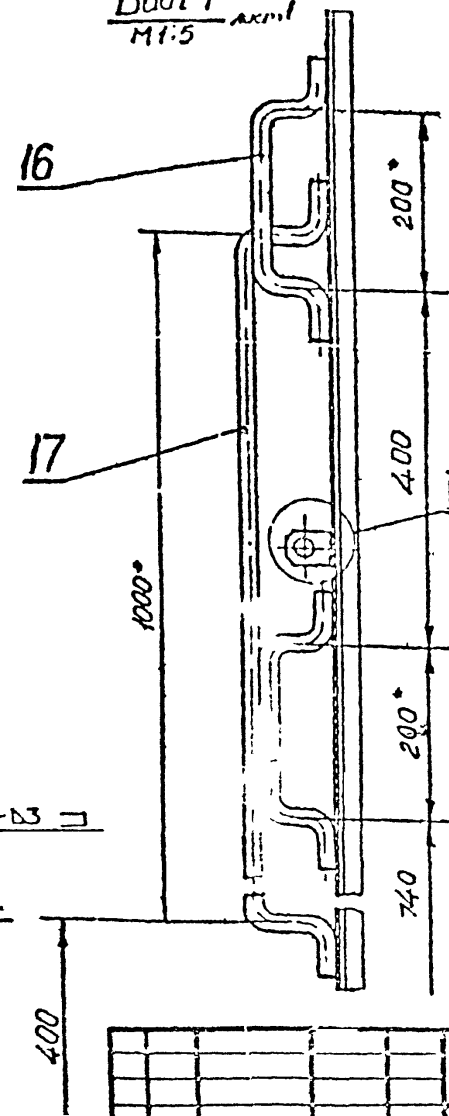

12
М1:2

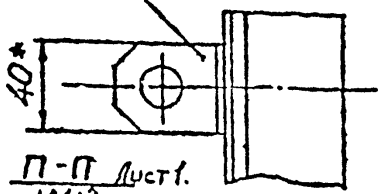

П–П
Лист 1.
М1:2

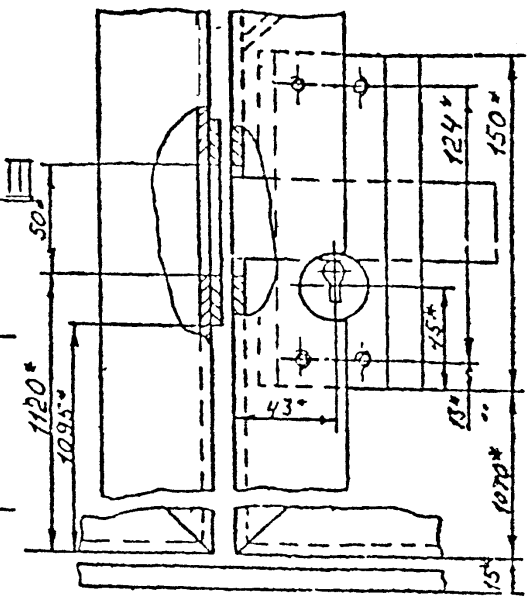

№	Шифр объекта

				407-3-499.13.88 КМ-1 МС-8-00-00 СБ	
Изм.	Лист	№ докум.	Подп.	Дата	
Разраб	Савватеева			III 88	Ворота
Пров	Бельтюков			III 88	
Т.контр.					
Н.контр.	Бельтюков			III 88	
Утв.					

Лит	Масса	Масштаб
	–	–
Лист 2	Листов 2	

ЦЕНТРИНИПРОЕКТ
мастерская №17

Инв.№ подл. | Подпись и дата | Взам. инв.№ | Инв.№ дубл. | Подпись и дата

407-3-499.13.88 Альбом III Часть II КМ-1

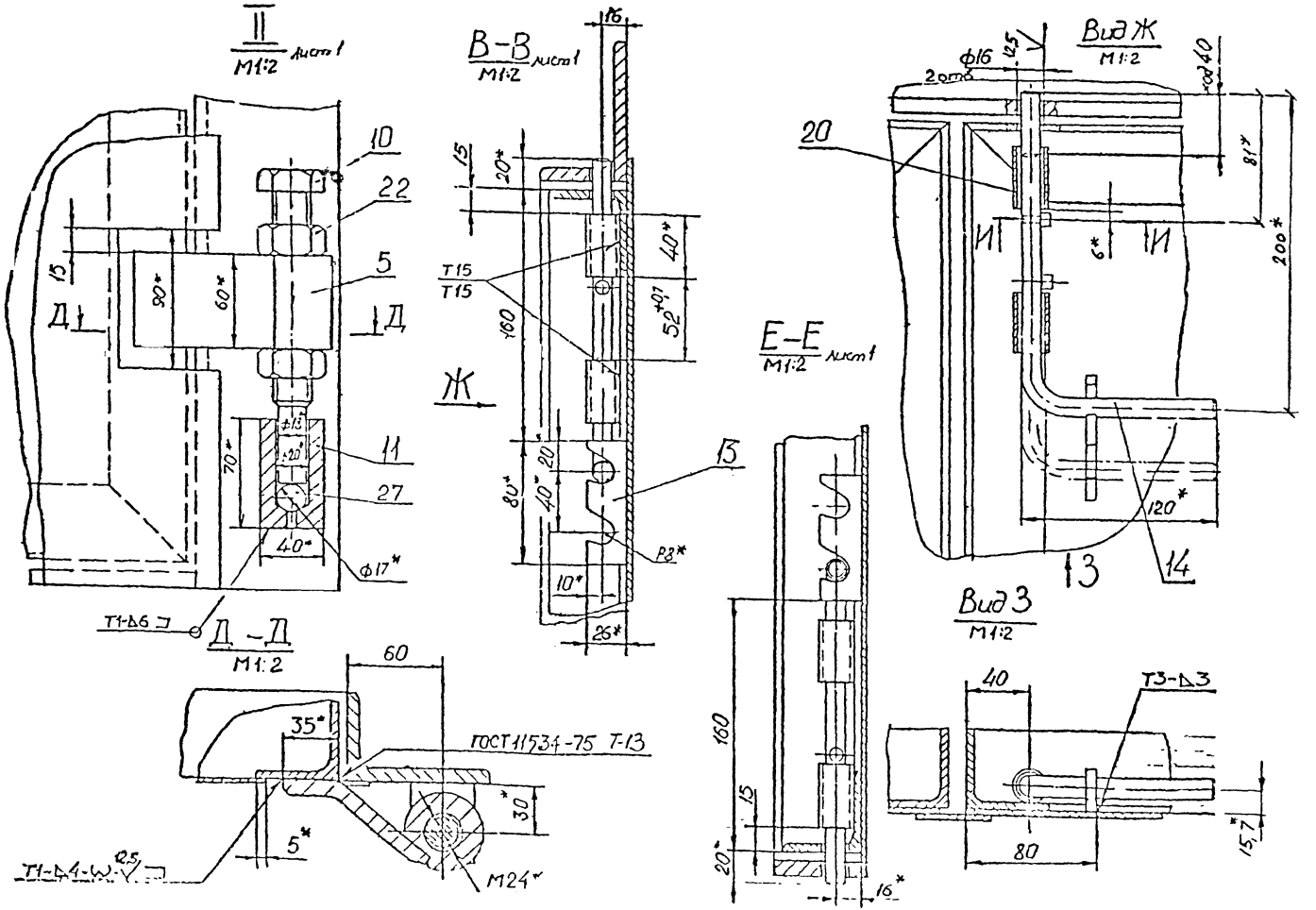

407 3-499.13.88 КМ-1 МС-8-00-00 СБ

Лист 1

407-3-499 13 88
Альбом III Часть II КМ-1

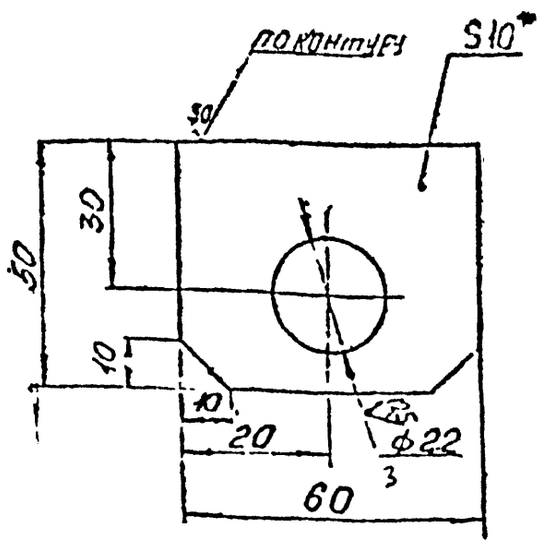

1. Пред откл размеров по СМ7.
2.* Размер для справок.

НЕУКАЗАННЫЕ ПРЕДЕЛЬНЫЕ ОТКЛОНЕНИЯ РАЗМЕРОВ.

№	Шифр объекта

					407-3-499.13.88 КМ-1		МС-8-00-02
Изм.	Лист	№ докум.	Подп.	Дата	Проушина	Лит.	Масса 02	Масштаб 1:1
Разраб		Савватеева		III 88				
Пров		Бельтюков		III 88		Лист	Листов
Т. контр							
Н. контр		Бельтюков		III 88	лист Б-10 ГОСТ 19903-74 / ст 3 ГОСТ 14637-69	ЛЕННИИПРОЕКТ мастерская N17	
Утвер							

Подпись и дата | Инв № дубл. | Взам. инв № | Подпись и дата | Инв № подл.

М-11.4 Формат 11

407-3-499 13 88
Альбом III Часть II КМ-1

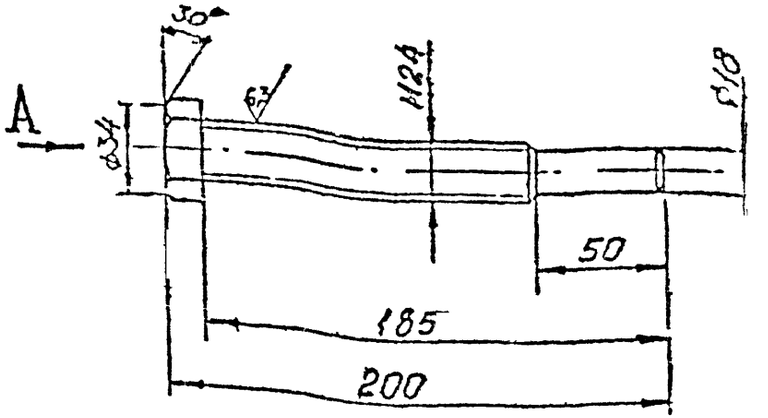

Вид А

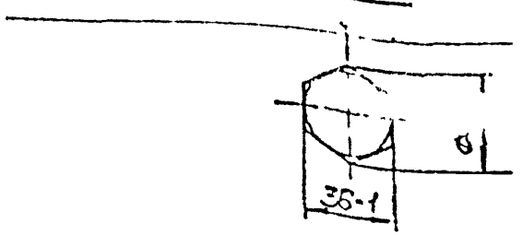

Неуказанные пред. откл. размеров по СМ1

НЕУКАЗАННЫЕ ПРЕДЕЛЬНЫЕ ОТКЛОНЕНИЯ РАЗМЕРОВ.

№	Шифр объекта

					407-3-499.13.88 КМ-1		МС-8-00-03
Изм.	Лист	№ докум.	Подп.	Дата	Болт	Лит.	Масса 075	Масштаб 1:2
Разраб		Савватеева		III 88				
Пров.		Бельтюков		III 88		Лист	Листов
Т. контр							
Н. контр		Бельтюков		III 88	сталь 35 ГОСТ 1050-74	ЛЕННИИПРОЕКТ мастерская N17	
Утвер							

Подпись и дата | Инв № дубл. | Взам. инв № | Подпись и дата | Инв № подл.

М-11.4 Формат 11

407-3-499.13.88
Альбом III Часть II КМ-1

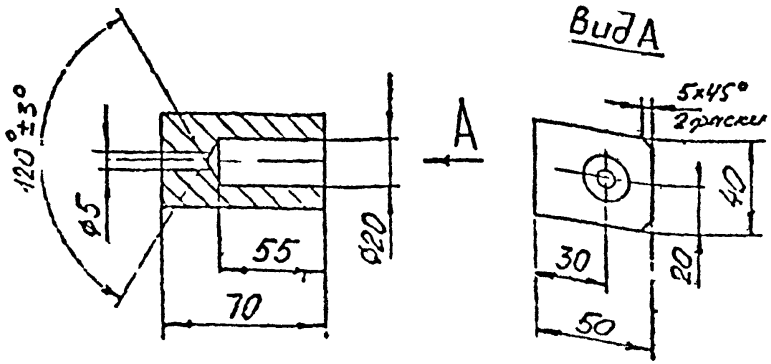

1. Пред откл. размеров по СМ7.

НЕУКАЗАННЫЕ ПРЕДЕЛЬНЫЕ ОТКЛОНЕНИЯ РАЗМЕРОВ.

№	Шифр объекта

				407-3-499.13.88	КМ-1	МС-8-00-04	
Изм.	Лист	№ докум.	Подп.	Дата	Подпятник	Лит. / Масса / Масштаб	
Разраб.		Ивачеева		III 88		0 95	1 2
Пров.		Бельтюков		III 88		Лист / Листов	
Т. контр.							
Н. контр.		Бельтюков		III 88	ст3 ГОСТ 380-71	ЛЕННИИПРОЕКТ	
Утвер.						люстерская N17	

Инв. № подл. | Подпись и дата | Взам. инв. № | Инв. № дубл. | Подпись и дата

М-11.И

Формат 11

407-3-499.13.88
Альбом III Часть II КМ-1

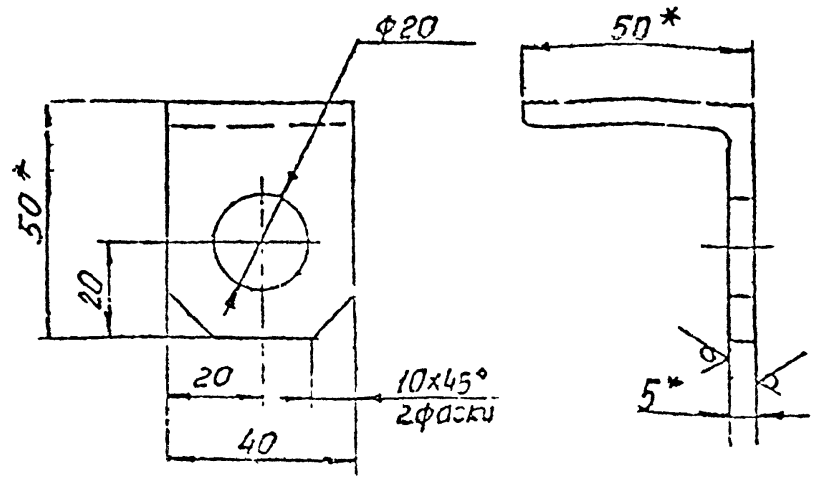

1. Пред откл размеров по СМ7.
2.* Размер для справок

НЕУКАЗАННЫЕ ПРЕДЕЛЬНЫЕ ОТКЛОНЕНИЯ РАЗМЕРОВ.

№	Шифр объекта

				407-3-499.13.88	КМ-1	МС-8-00-05	
Изм.	Лист	№ докум.	Подп.	Дата	Ушко	Лит. / Масса / Масштаб	
Разраб.		Гаврилова		III 88		0 14	1 1
Пров.		Бельтюков		III 88		Лист / Листов	
Т. контр.							
Н. контр.		Бельтюков		III 88	уголок Б-50×50×5 ГОСТ 8509-72	ЛЕННИИПРОЕКТ	
Утвер.					ст3 ГОСТ 535-79	люстерская N17	

Инв. № подл. | Подпись и дата | Взам. инв. № | Инв. № дубл. | Подпись и дата

М-11.И

407-3-499 13 88

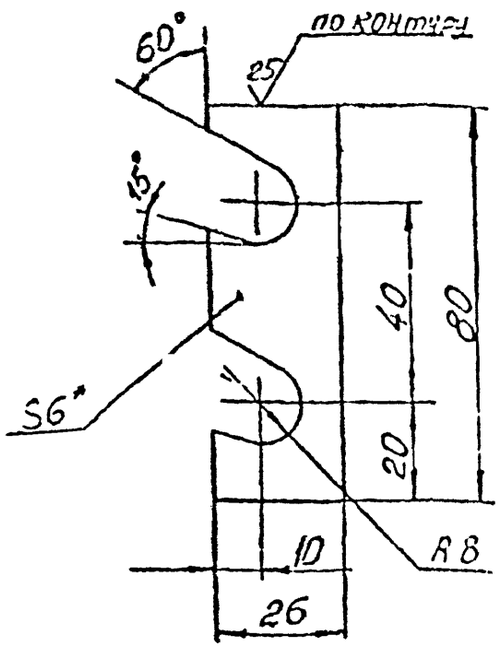

1. Пред. откл. размеров по СМ7
2. *Размер для справо

НЕУКАЗАННЫЕ ПРЕДЕЛЬНЫЕ ОТКЛОНЕНИЯ РАЗМЕРОВ.

№	Шифр объекта

				407-3-499.13.88 КМ-1	МС-8-00-06
Изм. Лист	№ докум.	Подп.	Дата	Фиксатор	Лит. / Масса 006 / Масштаб 1:1
Разраб.	Савватеева		III 88		
Пров.	Бельтюков		III 88		Лист / Листов
Т. контр.					
Н. контр.	Бельтюков		III 88	лист Б6 ГОСТ 19903-74 / ст 3 ГОСТ 14637-69	ЛЕННИИПРОЕКТ мастерская N17
Утвер.					

М-11 И

Формат 11

407-3-499 13 88

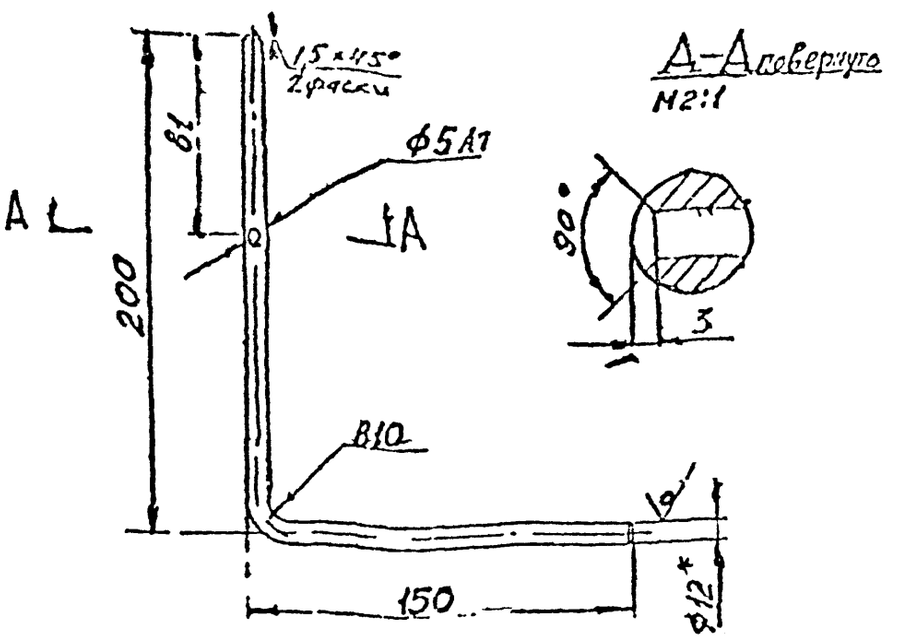

1. Неуказанные пред. откл. размеров по СМ7.
2. *Размер для справок.

НЕУКАЗАННЫЕ ПРЕДЕЛЬНЫЕ ОТКЛОНЕНИЯ РАЗМЕРОВ.

№	Шифр объекта

				407-3-499.13.88 КМ-1	МС-8-00-07
Изм. Лист	№ докум.	Подп.	Дата	Штырь	Лит. / Масса 0.31 / Масштаб 1:2
Разраб.	Савватеева		III 88		
Пров.	Бельтюков		III 88		Лист / Листов
Т. контр.					
Н. контр.	Бельтюков		III 88	круг В-12 ГОСТ 2590-71 / ст.3 ГОСТ 535-79	ЛЕННИИПРОЕКТ мастерская N17
Утвер.					

М-11 И

Формат 11

407-3-499.13.88
Альбом III Часть II КМ-1

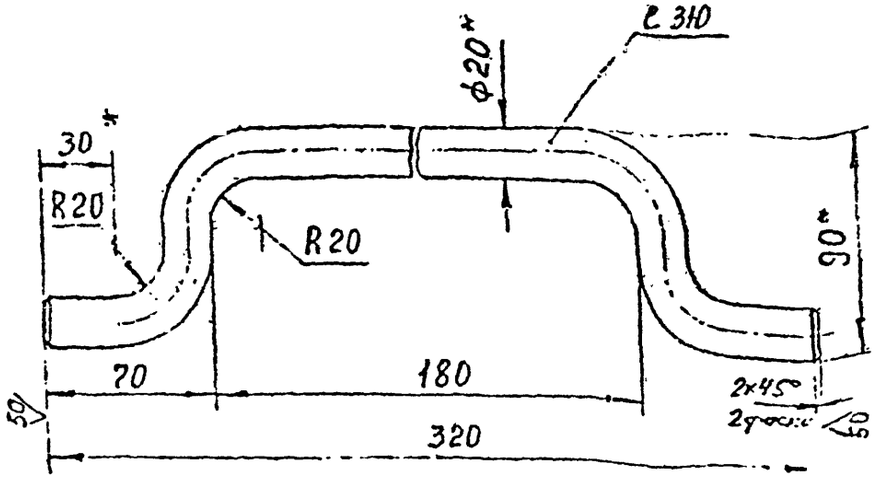

1. НЕУКАЗАННЫЕ ПРЕДЕЛЬНЫЕ ОТКЛОНЕНИЯ РАЗМЕРОВ: по СМ7
2*. Размер для справок

№	Шифр объекта

407 3-499.13.88 КМ-1 МС-8-00-09

Изм.	Лист	№ докум.	Подп.	Дата
Разраб.		Савватеева		88
Пров.		Бельтюков		88
Т.контр.				
Н.контр.		Бельтюков		88
Утвер.				

Ручка

Лит.	Масса	Масштаб
	10	1:2

Лист | Листов

Круг В 20 ГОСТ 2590-71
ст 3 ГОСТ 535-79

ЛЕННИИПРОЕКТ мастерская N17

М-11.И

Формат 11

407-3-499.13.88
Альбом III Часть II КМ-1

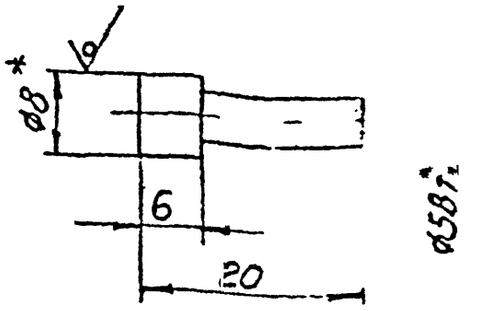

1. НЕУКАЗАННЫЕ ПРЕДЕЛЬНЫЕ ОТКЛОНЕНИЯ РАЗМЕРОВ: по СМ7
2*. Размер для справок

№	Шифр объекта

407-3-499.13.88 КМ-1 МС-8-00-08

Изм.	Лист	№ докум.	Подп.	Дата
Разраб.		Савватеева		88
Пров.		Бельтюков		88
Т.контр.				
Н.контр.		Бельтюков		88
Утвер.				

Ограничитель

Лит.	Масса	Масштаб
	0.005	2:1

Лист | Листов

Круг В ГОСТ 2590-71
ст 3 ГОСТ 535-79

ЛЕННИИПРОЕКТ мастерская N17

М-11.И

407-3-499.13.88
Альбом III Часть КМ1

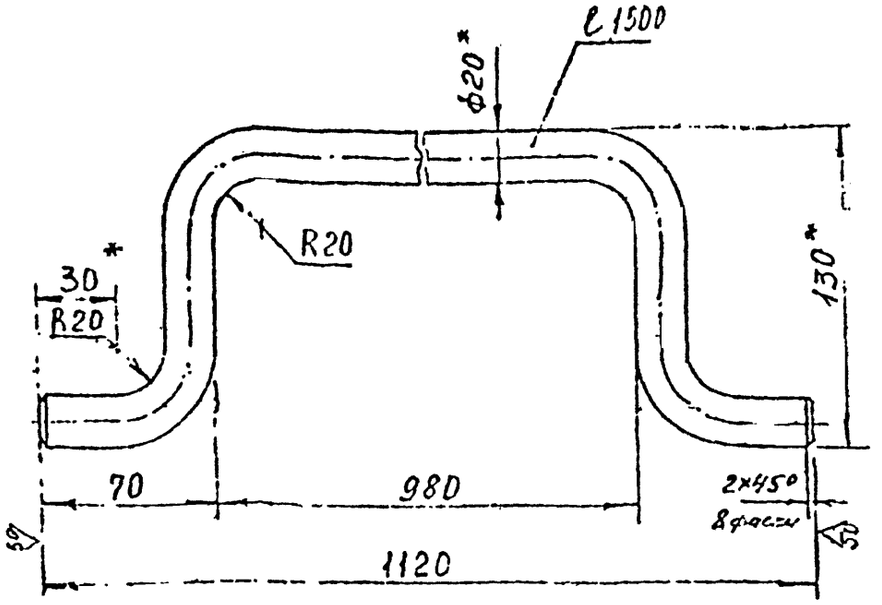

1. НЕУКАЗАННЫЕ ПРЕДЕЛЬНЫЕ ОТКЛОНЕНИЯ РАЗМЕРОВ: по СМ 7
2.* Размер для справок

№	Шифр объекта

Изм.	Лист	№ докум.	Подп.	Дата
Разраб.		Савватеева		III 88
Пров.		Бельтюков		III 88
Т.контр.				
Н.контр.		Бельтюков		III 88
Утвер.				

407-3-499.13.88 КМ-1 МС-8-00-10

Поручень

Лит.	Масса	Масштаб
	3.2	1:2

Лист | Листов

круг В-20 ГОСТ 2590-71
ст.3 ГОСТ 535-79

ЛЕННИИПРОЕКТ мастерская 17

М-11,И

Формат 11

Формат	Зона	Поз.	ОБОЗНАЧЕНИЕ	НАИМЕНОВАНИЕ	КОЛ.	ПРИМЕЧАНИЕ
				Документация		
			МС-8-01-00 СБ	Сборочный чертеж		
				Детали		
		1	МС-8-01-01	Уголок	1	
		2	МС-8-01-02	Уголок	1	
		3	МС-8-01-03	Уголок	1	
		4	МС-8-01-04	Уголок	1	
				уголок Б-90×56×8 ГОСТ 8510-72		
				ст.3 ГОСТ 535-79		
				ℓ = 2190	1	19.2 кг
		5	МС-8-01-04	Лист		
				лист Б-10 ГОСТ 19903-74		
				ст.3 ГОСТ 14637-69		
				2190×56	1	9.6 кг
				Материалы		
				Электрод Э42		
				ГОСТ 9467-75		1 кг

№	Шифр объекта

Изм.	Лист	№ докум.	Подп.	Дата
Разраб.		Савватеева		III 88
Пров.		Бельтюков		III 88
Н.контр.		Бельтюков		III 88
Утвер.				

407-3-499.13.88 КМ-1 МС-8-01-00

Рама

Лит.	Лист	Листов

ЛЕННИИПРОЕКТ мастерская 17

М-11,И

407-3-499.13.88
Альбом III Часть II КМ-1

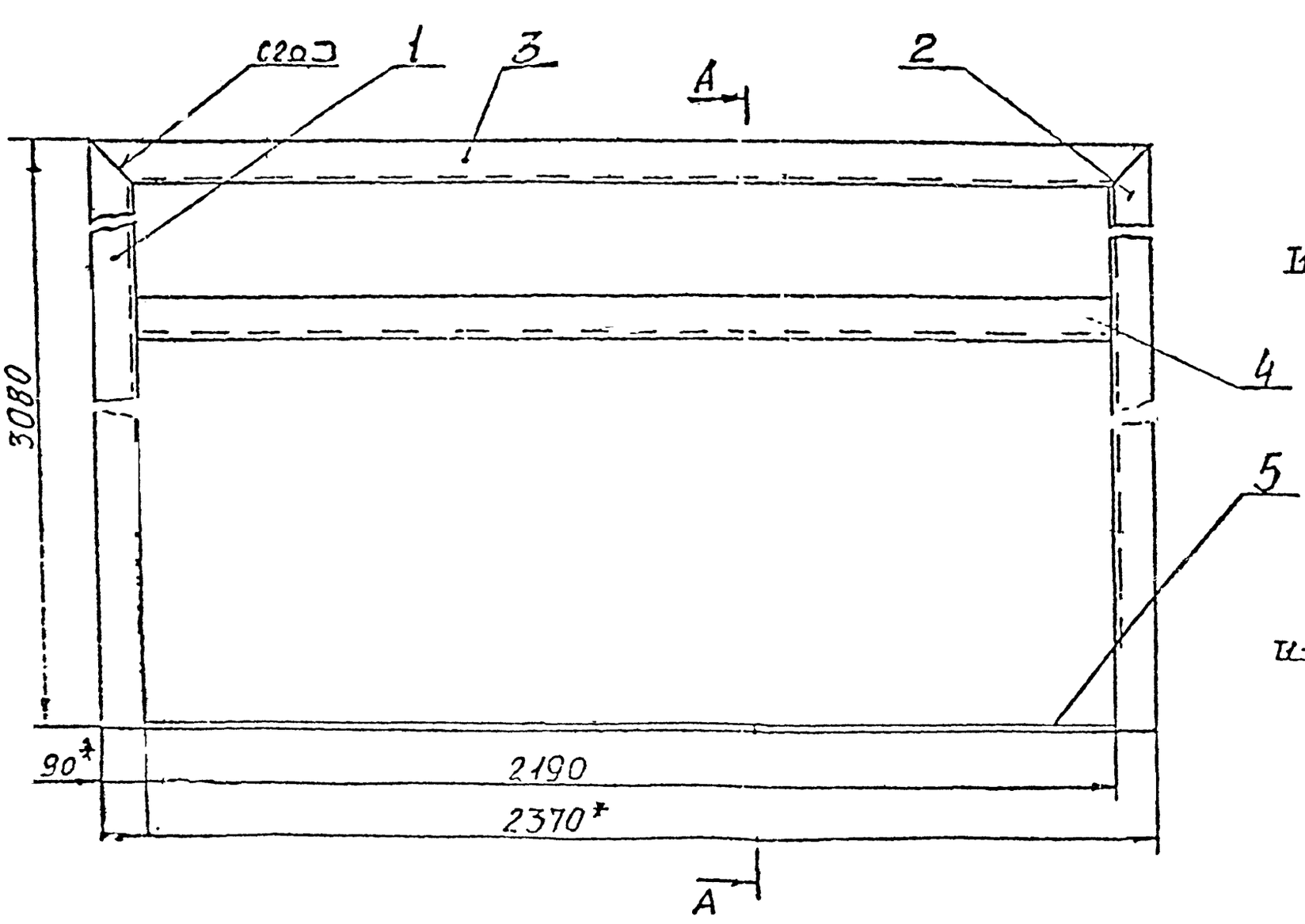

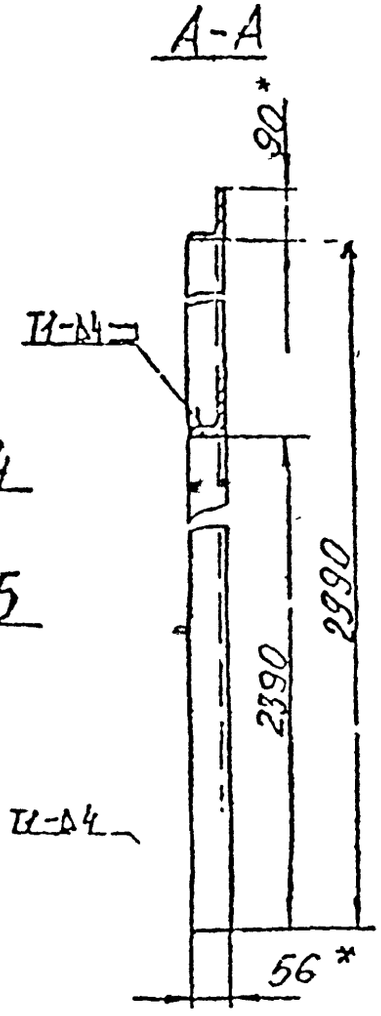

1. Неуказанные пред откл размеров по СМ7.
2. * Размер для справок.
3. Швы сварные по ГОСТ 5264-69.

№	Шифр объекта

					407-3-499.13.88 КМ-1 МС-8-01-00СБ	
Изм.	Лист	№ докум.	Подп.	Дата		
Разраб.				88	Рама	Лит. / Масса / Масштаб: 10.7 / 1:10
Пров.	Бельчиков			88		Лист / Листов
Т.контр.						ЛЕННИИПРОЕКТ мастерская 17
Н.контр.	Бельчиков			88		
Утверд.						

Инв.№ подл. | Подпись и дата | Взам. инв.№ | Инв.№ дубл. | Подпись и дата

407-3-499.13.88
Альбом III Часть II КМ-1

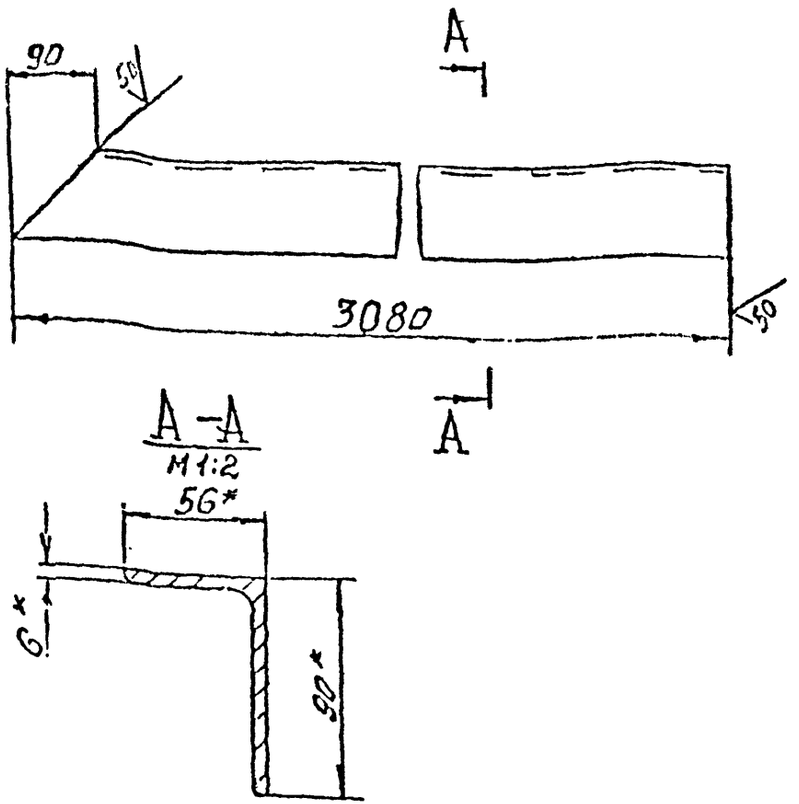

1. НЕУКАЗАННЫЕ ПРЕДЕЛЬНЫЕ ОТКЛОНЕНИЯ РАЗМЕРОВ по СМ7
2. Размер для справок

№	Шифр объекта

				407-3-499.13.88	КМ-1	МС-8-01-01	
Изм.	Лист	№ докум.	Подп.	Дата	Уголок	Лит. / Масса / Масштаб	
Разраб.		Саввотеева		III 88		29.6	1:5
Пров.		Бельтюков		III 88		Лист / Листов	
Т.контр.							
Н.контр.		Бельтюков		III 88	Уголок Б-90×56×8 ГОСТ 8510-72 / ст.3 ГОСТ 535-79	ЛЕННИИПРОЕКТ мастерская N17	
Утвер.							

Подпись и дата | Инв. № дубл. | Взам. инв. № | Подпись и дата | Инв. № подл.

М-11,И

Формат 11

407-3-499.13.88
Альбом III Часть II КМ-1

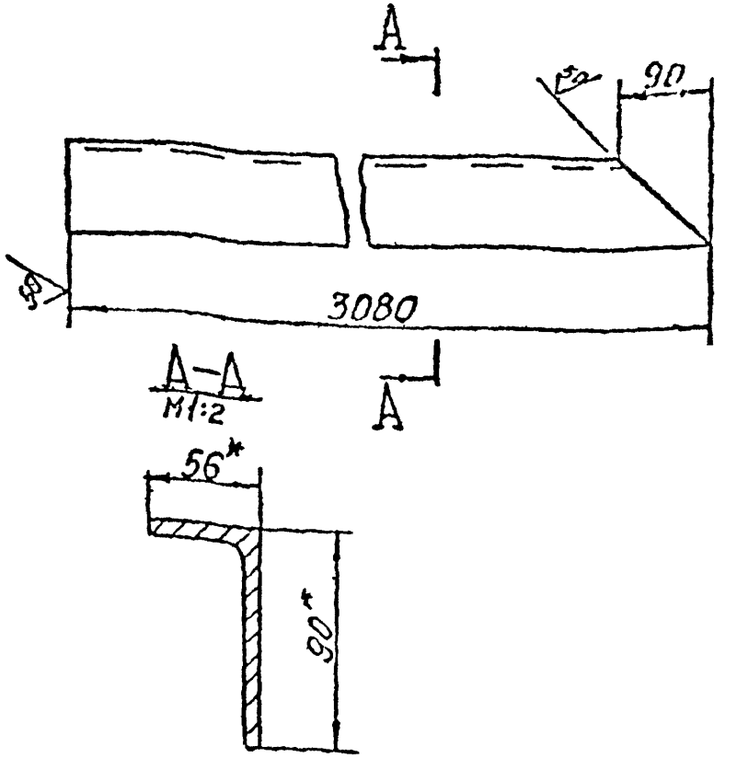

1. НЕУКАЗАННЫЕ ПРЕДЕЛЬНЫЕ ОТКЛОНЕНИЯ РАЗМЕРОВ. по СМ7
2. Размер для справок

№	Шифр объекта

				407-3-499.13.88	КМ-1	МС-8-01-02	
Изм.	Лист	№ докум.	Подп.	Дата	Уголок	Лит. / Масса / Масштаб	
Разраб.		Саввотеева		III 88		29.6	1:5
Пров.		Бельтюков		III 88		Лист / Листов	
Т.контр.							
Н.контр.		Бельтюков		III 88	Уголок Б-90×56×8 ГОСТ 8510-72 / ст.3 ГОСТ 535-79	ЛЕННИИПРОЕКТ мастерская 17	
Утвер.							

Подпись и дата | Инв. № дубл. | Взам. инв. № | Подпись и дата | Инв. № подл.

М-11,И

Формат 11

407-3-499.13.88
Альбом III Часть II КМ-1

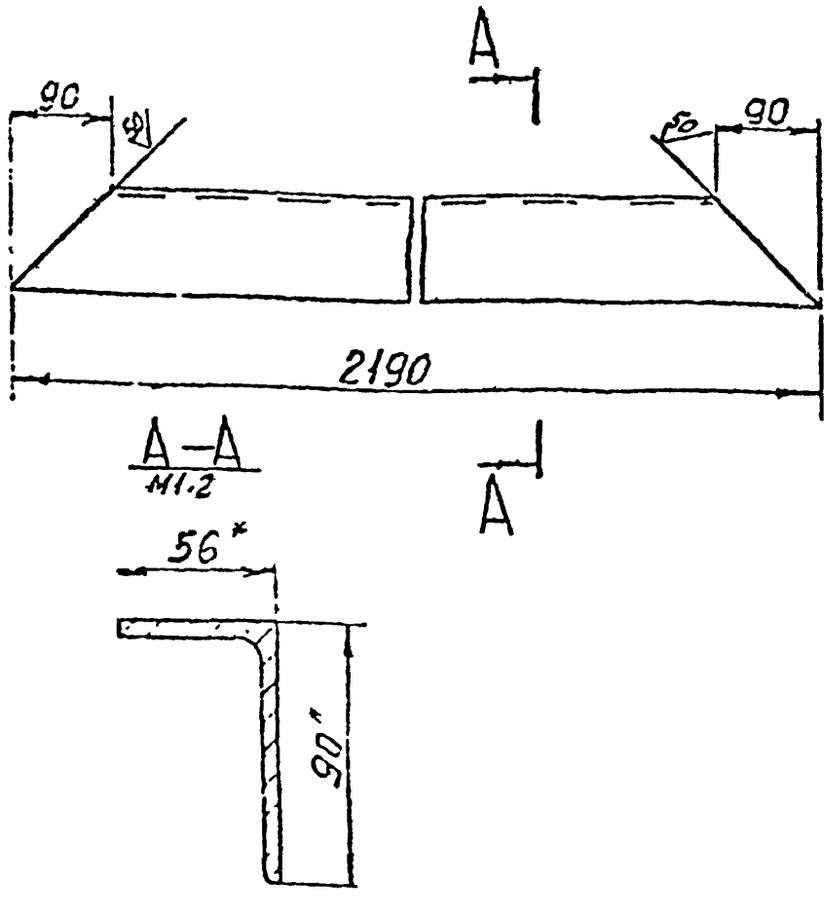

1. НЕУКАЗАННЫЕ ПРЕДЕЛЬНЫЕ ОТКЛОНЕНИЯ РАЗМЕРОВ по СМ7
2.* Размер для справок

№	Шифр объекта

Формат	Зона	Поз.	Обозначение	Наименование	Кол.	Примечание
				Документация		
			МС-8-02-00 СБ	Сборочный чертеж		
				Детали		
		1	МС-8-02-01	Уголок	2	
		2	МС-8-02-02	Уголок	1	
		3	МС-8-02-03	Уголок	1	
		4	МС-8-02-04	Уголок	1	
		5	МС-8-02-05	Нащельник		
				Лист Б-3 ГОСТ-19903-74		
				ст 3 ГОСТ 16523-70		
				40 × 1090	1	1.03 кг
		6	МС-8-02-06	Лист	1	
		7	МС-8-02-07	Нащельник		
				Лист Б-3 ГОСТ 19903-74		
				ст 3 ГОСТ 16523-70		
				40 × 1015	1	0.96 кг
		8	МС-8-02-08	Уголок	1	
		9	МС-8-02-09	Планка	1	
				Материалы		
				Электрод Э42		
				ГОСТ 9467-75		1.6 кг

№	Шифр объекта

Подпись и дата | Инв. № дубл. | Взам. инв. № | Подпись и дата | Инв. № подл.

Изм.	Кол. уч.	Лист	№ докум.	Подп.	Дата
Разраб.					
Пров.					
Т.контр.					
Н.контр.					
Утв.					

407-3-499.13.88 КМ-1 МС-8-01-03

Уголок

Лит.	Масса	Масштаб
	18	1:5

Уголок Б-90×56×8 ГОСТ 8510-72 / ст.3 ГОСТ 535-79

ЛЕННИИПРОЕКТ
лаборатория №17

М-11.И

407-3-499.13.88 КМ-1 МС-8-02-00

Створка правая.

Лит.	Лист	Листов

ЛЕННИИПРОЕКТ
лаборатория №17

М-11.И

407-3-499 13 88

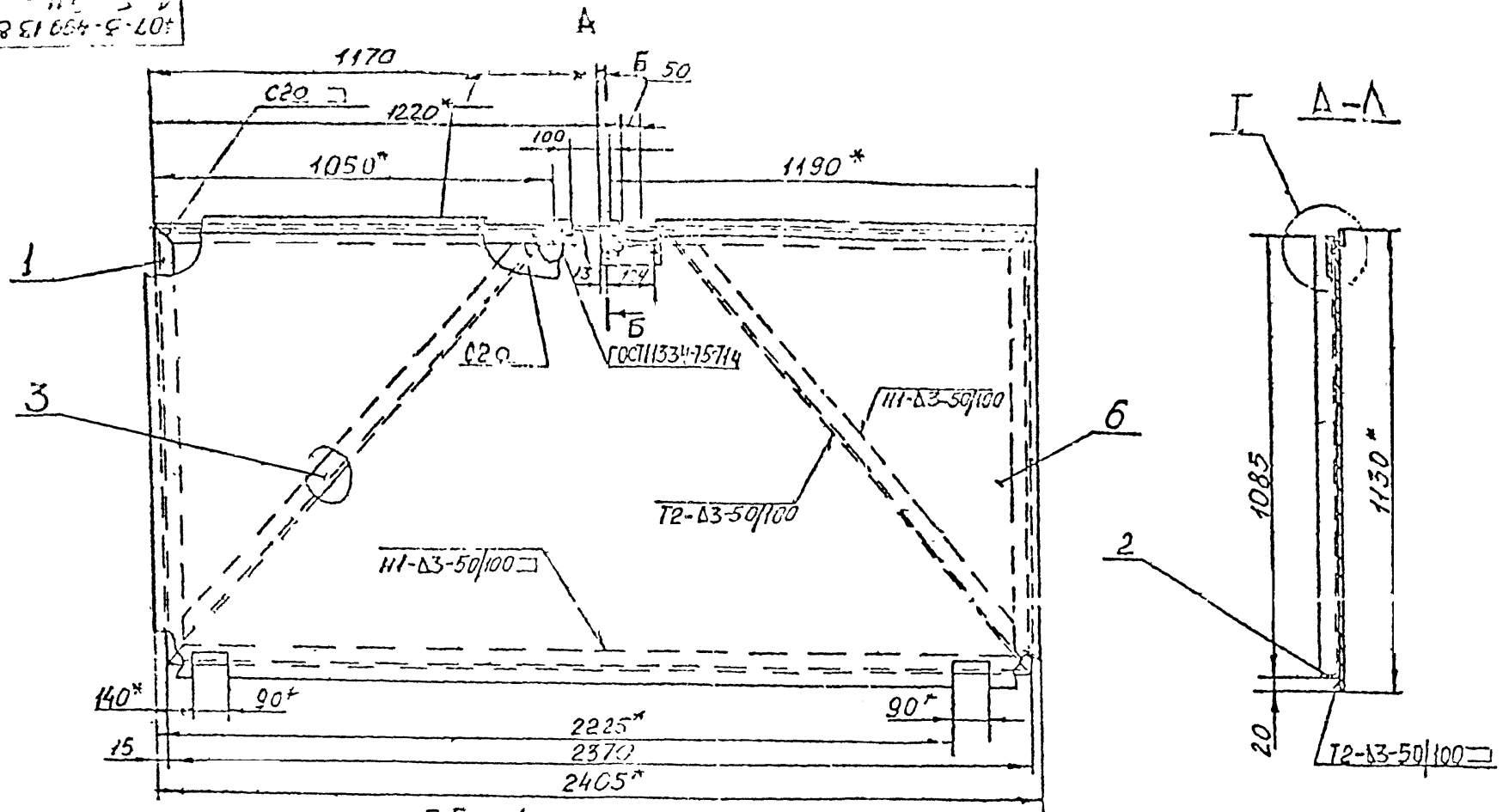

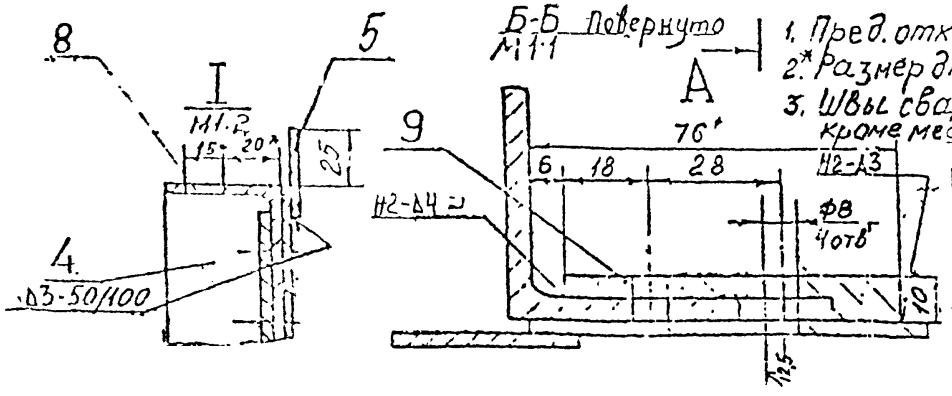

1. Пред. откл. размеров по В7
2.* Размер для справок.
3. Швы сварные по ГОСТ5264-69, кроме мест, указанных особо

№	Шифр объекта

Изм.	Лист	№ докум.	Подп.	Дата
Разраб.		Кавказеев		III 88
Пров.		Бельгюков		III 88
Т.контр.				
Н.контр.		Белоюков		III 88
Утвер.				

407-3-499 13 88 КМ-1 МС-8-02-00 СБ

Створка правая

Лит.	Масса	Масштаб
	10.5	1:10

Лист | Листов

ЛЕННИИПРОЕКТ мастерская N17

Подпись и дата | Взам. инв. № | Инв. № дубл. | Подпись и дата | Инв. № подл.

М-12.К

407-3-499.13.88
Альбом III Часть II КМ-1

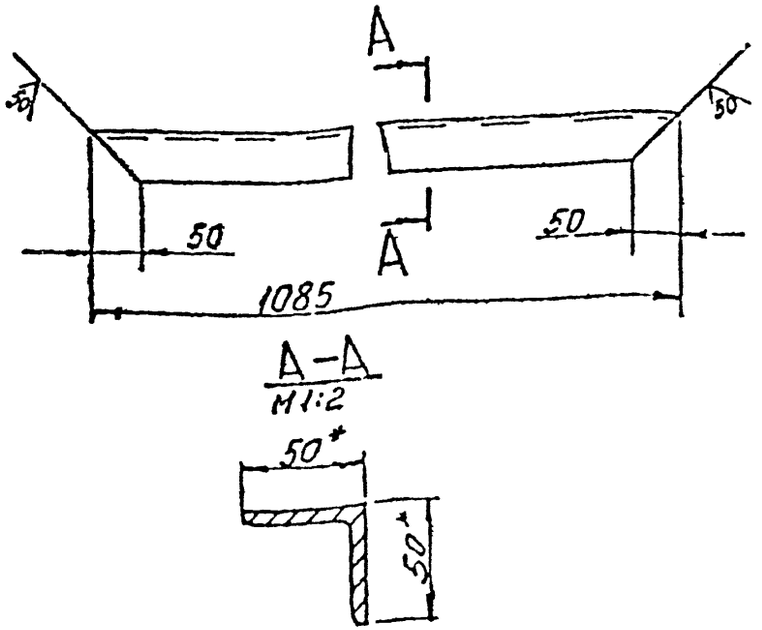

1. НЕУКАЗАННЫЕ ПРЕДЕЛЬНЫЕ ОТКЛОНЕНИЯ РАЗМЕРОВ. по В7.
2.* Размер для справок

№	Шифр объекта

				407-3-499.13.88	КМ-1	МС-8-02-01	
Изм.	Лист	№ докум.	Подп.	Дата			
Разраб.				Уголок	Лит.	Масса	Масштаб
Пров.						4	1:5
Т.контр.					Лист	Листов	
Н.контр.	Бельтюков			Уголок Б-50×50×5 ГОСТ 8509-72 / ст.3 ГОСТ 535-79	ЛЕННИИПРОЕКТ мастерская №17		
Утвер.							

Инв. № подл. | Подпись и дата | Взам. инв. № | Инв. № дубл. | Подпись и дата

М-11.И

Формат 11 29

407-3-499.13.88
Альбом III Часть II КМ-1

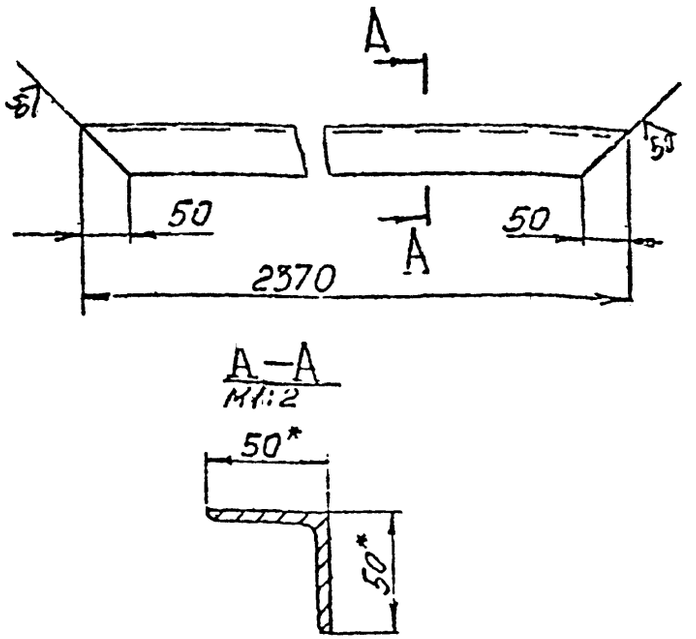

1. НЕУКАЗАННЫЕ ПРЕДЕЛЬНЫЕ ОТКЛОНЕНИЯ РАЗМЕРОВ. по В7.
2.* Размер для справок.

№	Шифр объекта

				407-3-499.13.88	КМ-1	МС-8-02-02	
Изм.	Лист	№ докум.	Подп.	Дата			
Разраб.				Уголок	Лит.	Масса	Масштаб
Пров.						8.1.	1:5
Т.контр.					Лист	Листов	
Н.контр.	Бельтюков			Уголок Б-50×50×5 ГОСТ 8509-72 / ст.3 ГОСТ 535-79	ЛЕННИИПРОЕКТ мастерская №17		
Утвер.							

Инв. № подл. | Подпись и дата | Взам. инв. № | Инв. № дубл. | Подпись и дата

М-11.И

Формат 11 0

407-3-499.13.88
Альбом III Часть II КМ-1

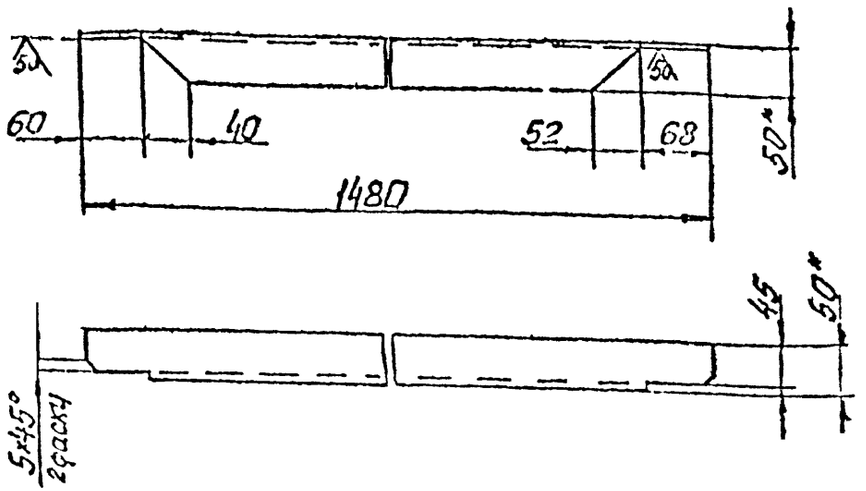

1. НЕУКАЗАННЫЕ ПРЕДЕЛЬНЫЕ ОТКЛОНЕНИЯ РАЗМЕРОВ. по СМ7
2*. Размер для справок

№	Шифр объекта

Изм.	Лист	№ докум.	Подп.	Дата
Разраб.		Сав Вогеев		III 88
Пров.		Бельтюков		III 88
Т. контр.				
Н. контр.		Бельтюков		III 88
Утвер.				

407-3-499.13.88 КМ-1 МС-8-02-03

Уголок

Лит.	Масса	Масштаб
	6.1	1:5

Лист | Листов

Уголок Б-50×50×5 ГОСТ 8509-72 / ст 3 ГОСТ 535-79

ЛЕННИИПРОЕКТ мастерская N17

Подпись и дата | Взам. инв. № | Инв. № дубл. | Подпись и дата | Инв. № подл.

М-11.И

Формат 11 1а

407-3-499.13.88
Альбом III Часть II КМ-1

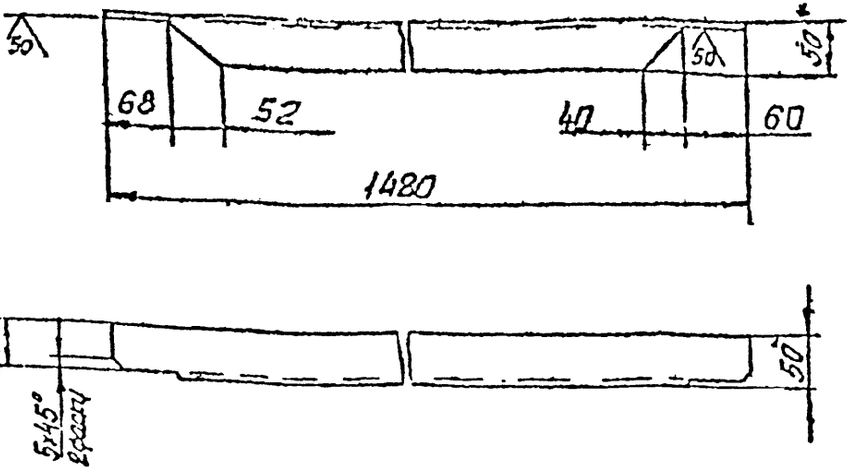

1. НЕУКАЗАННЫЕ ПРЕДЕЛЬНЫЕ ОТКЛОНЕНИЯ РАЗМЕРОВ. по СМ7
2*. Размер для справок

№	Шифр объекта

Изм.	Лист	№ докум.	Подп.	Дата
Разраб.		Сав Вогеев		III 88
Пров.		Бельтюков		III 88
Т. контр.				
Н. контр.		Бельтюков		III 88
Утвер.				

407-3-499.13.88 КМ-1 МС-8-02-04

Уголок

Лит.	Масса	Масштаб
	6.1	1:5

Лист | Листов

Уголок Б-50×50×5 ГОСТ 8509-72 / ст 3 ГОСТ 535-79

ЛЕННИИПРОЕКТ мастерская N17

Подпись и дата | Взам. инв. № | Инв. № дубл. | Подпись и дата | Инв. № подл.

М-11.И

407-3-499 13 88
Альбом III Часть II КМ-1

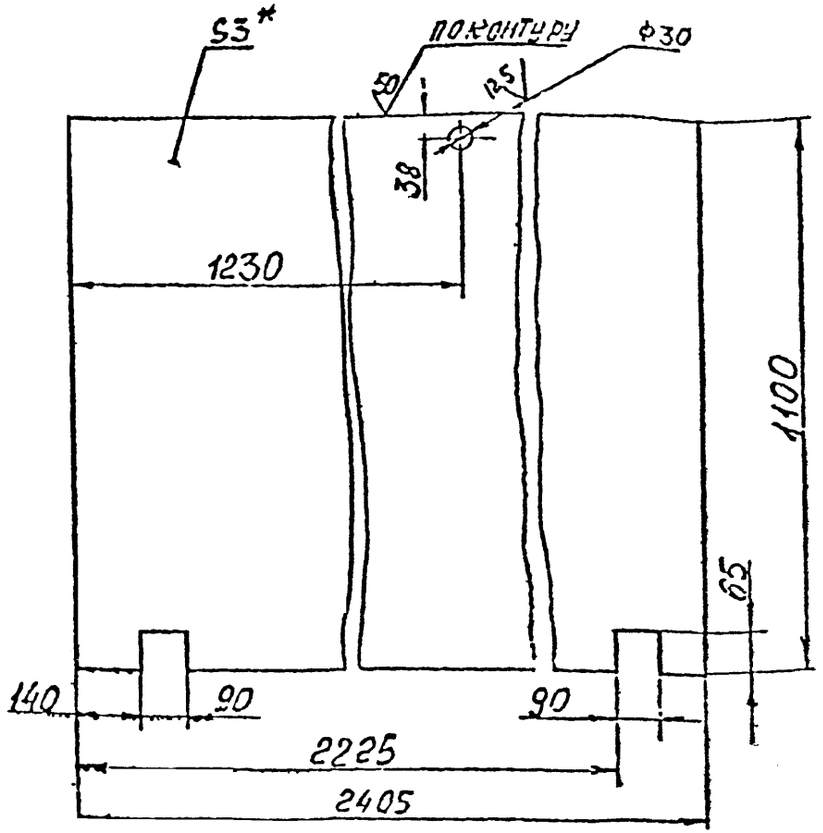

НЕУКАЗАННЫЕ ПРЕДЕЛЬНЫЕ ОТКЛОНЕНИЯ РАЗМЕРОВ.

№	Шифр объекта

Изм.	Лист	№ докум.	Подп.	Дата	407-3-499.13.88 КМ-1 МС-8-02-06	Лит.	Масса	Масштаб
Разраб.				III 88	Лист		67	1:10
Пров.		Бельтюков		III 88		Лист	Листов	
Т.контр.								
Н.контр.		Бельтюков		III 88	лист Б-3 ГОСТ 19903-74 ст.3 ГОСТ 16523-70	ЛЕННИИПРОЕКТ мастерская 17		
Утвер.								

М-11.Н

Формат 11

Инв. № подл. | Подпись и дата | Взам. инв. № | Инв. № дубл. | Подпись и дата

Формат	Зона	Поз.	Обозначение	Наименование	Кол.	Примечание
				Документация		
			МС-8-03-00 СБ	Сборочный чертеж		
				Детали		
		1	МС-8-03-01	Уголок	1	
		2	МС-8-03-02	Планка	1	
		3	МС-8-03-03	Лист	1	
		4	МС-8-02-01	Уголок	2	
		5	МС-8-02-02	Уголок	1	
		6	МС-8-02-03	Уголок	1	
		7	МС-8-02-04	Уголок	1	
				Материалы		
				Электрод Э42		
				ГОСТ 9467-75		1.5 кг

№	Шифр объекта

Изм.	Лист	№ докум.	Подп.	Дата	407-3-499.13.88 КМ-1 МС-8-03-00	Лит.	Лист	Листов
Разраб.				III 88	Створка левая			
Пров.		Бельтюков		III 88				
Н.контр.		Бельтюков		III 88		ЛЕННИИПРОЕКТ мастерская N17		
Утвер.								

М-15.Н

407-3-499.13.88 КМ-1

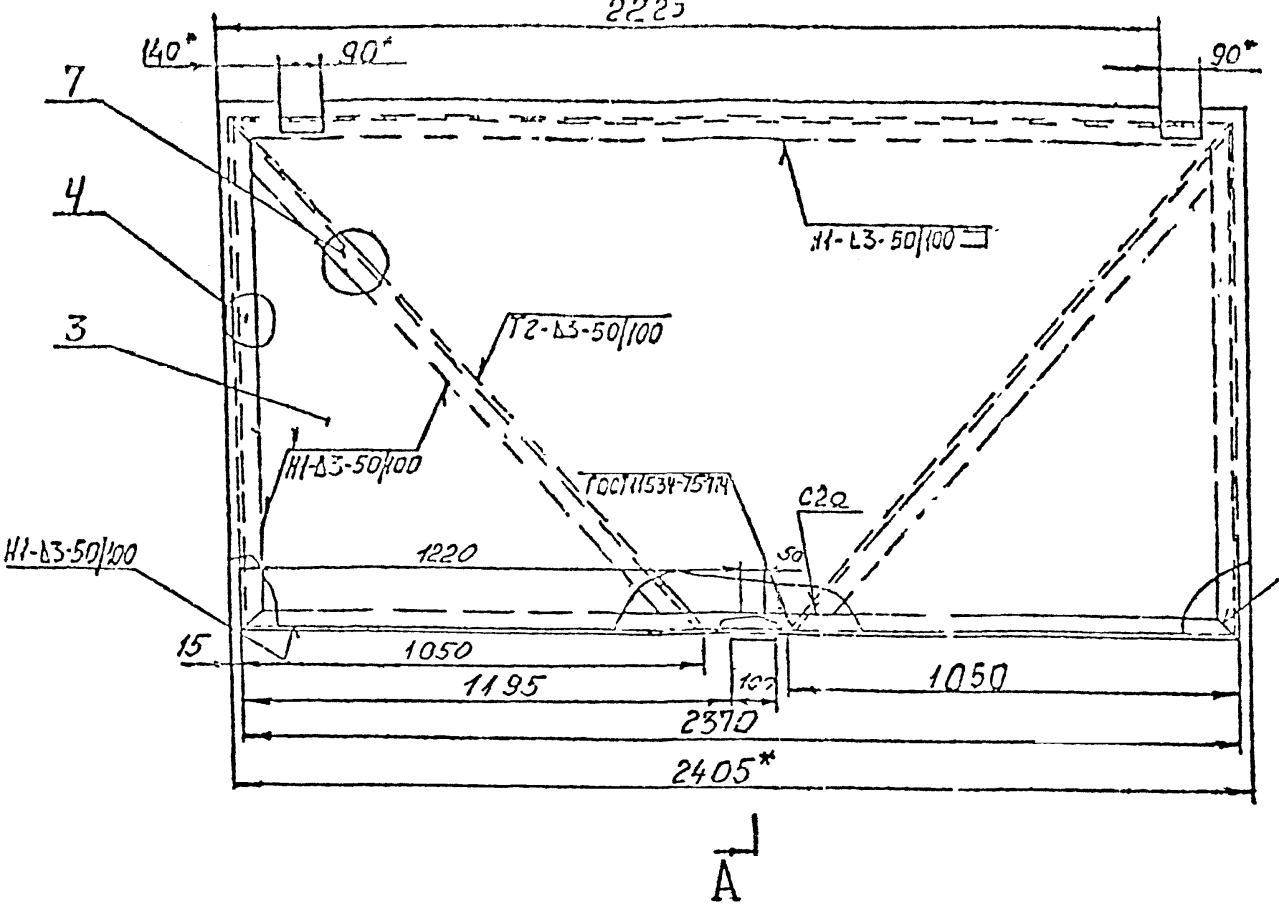

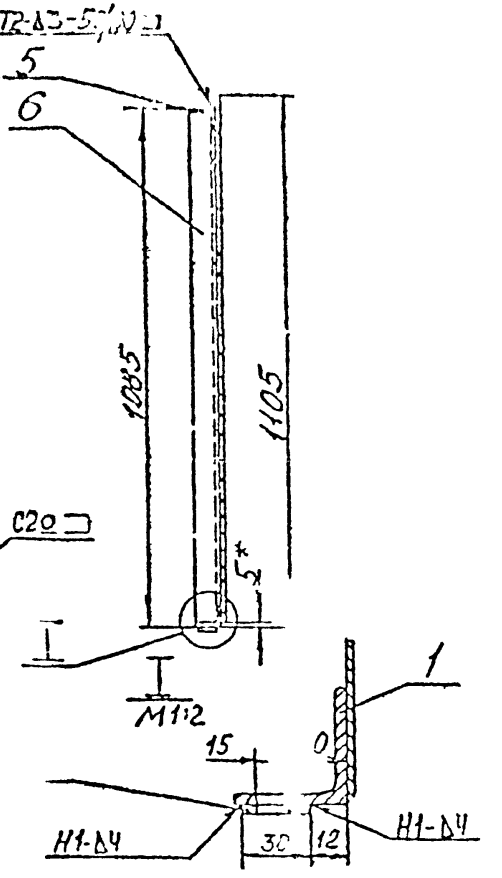

№	Шифр объекта

1. Пред. откл. размеров по СМ.
2. *Размер для справок.
3. Швы сварные по ГОСТ5264-69, кроме мест, указанных особо.

						407-3-499.13.88 КМ-1 МС-8-03-00 СБ	
Изм.	Лист	№ докум.	Подп.	Дата			
Разраб		Соввалеев		11.88	Створка левая	Лит.	Масса / Масштаб
Пров		Белюков		11.88			10.5 / 1:10
Т.контр.						Лист	Листов
Н.контр.		Белюков		11.88		ЛЕНКИИПРОЕКТ мастерская №17	
Утвер.							

Инв.№ подл. | Подпись и дата | Взам. инв.№ | Инв.№ дубл. | Подпись и дата

Формат 12

Формат	Зона	Поз.	ОБОЗНАЧЕНИЕ	НАИМЕНОВАНИЕ	КОЛ.	ПРИМЕЧАНИЕ
				Документация		
			МС-8-04-00 СБ	Сборочный чертеж		
				Детали		
		1	МС-8-04-01	Втулка	1	
		2	МС-8-04-02	Скоба	1	
				Материалы		
				Электрод Э42		0.08кг
				ГОСТ 9467-75		

№ | Шифр объекта

407-3-499.13.88 КМ-1 МС-8-04-00

Изм.	Лист	№ докум.	Подп.	Дата
Разраб.	Савватеева			III.88
Пров.	Бельтюков			III.88
Н.контр.	Бельтюков			III.88
Утвер.				

Петля Верхняя

Лит. | Лист | Листов

ЛЕННИИПРОЕКТ мастерская N17

Формат 11

Инв.№ подл. | Подпись и дата | Взам. инв.№ | Инв.№ дубл. | Подпись и дата

407-3-499.13.88 Альбом III Часть II КМ-1

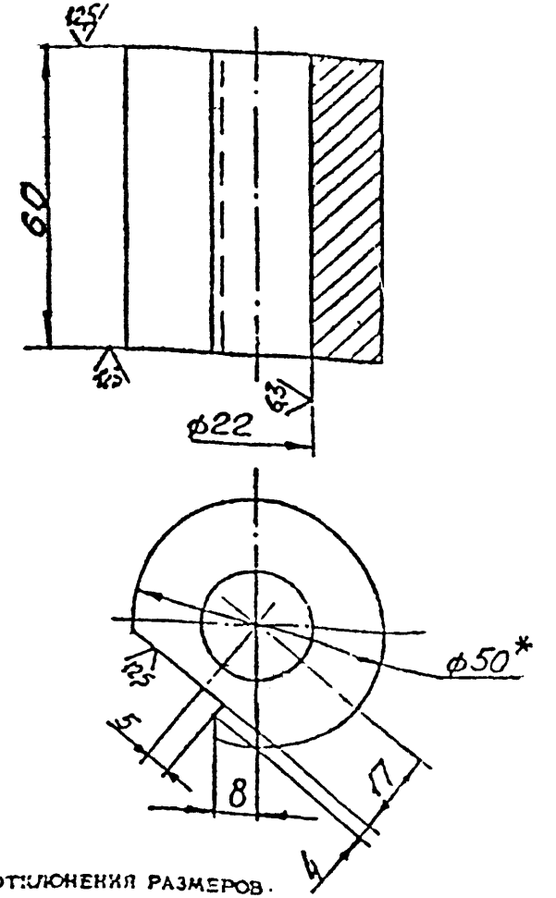

1. НЕУКАЗАННЫЕ ПРЕДЕЛЬНЫЕ ОТКЛОНЕНИЯ РАЗМЕРОВ по СМ7

2.* Размер для справок

№ | Шифр объекта

407-3-499.13.88 КМ-1 МС-8-04-01

Изм.	Лист	№ докум.	Подп.	Дата
Разраб.	Савватеева			III.88
Пров.	Бельтюков			III.88
Т.контр.				
Н.контр.	Бельтюков			III.88
Утвер.				

Втулка

Лит. | Масса 0.72 | Масштаб 1:1

Лист | Листов

круг Б-50 ГОСТ 2590-71 ст. 3 ГОСТ 535-79

ЛЕННИИПРОЕКТ мастерская N17

М-11 М

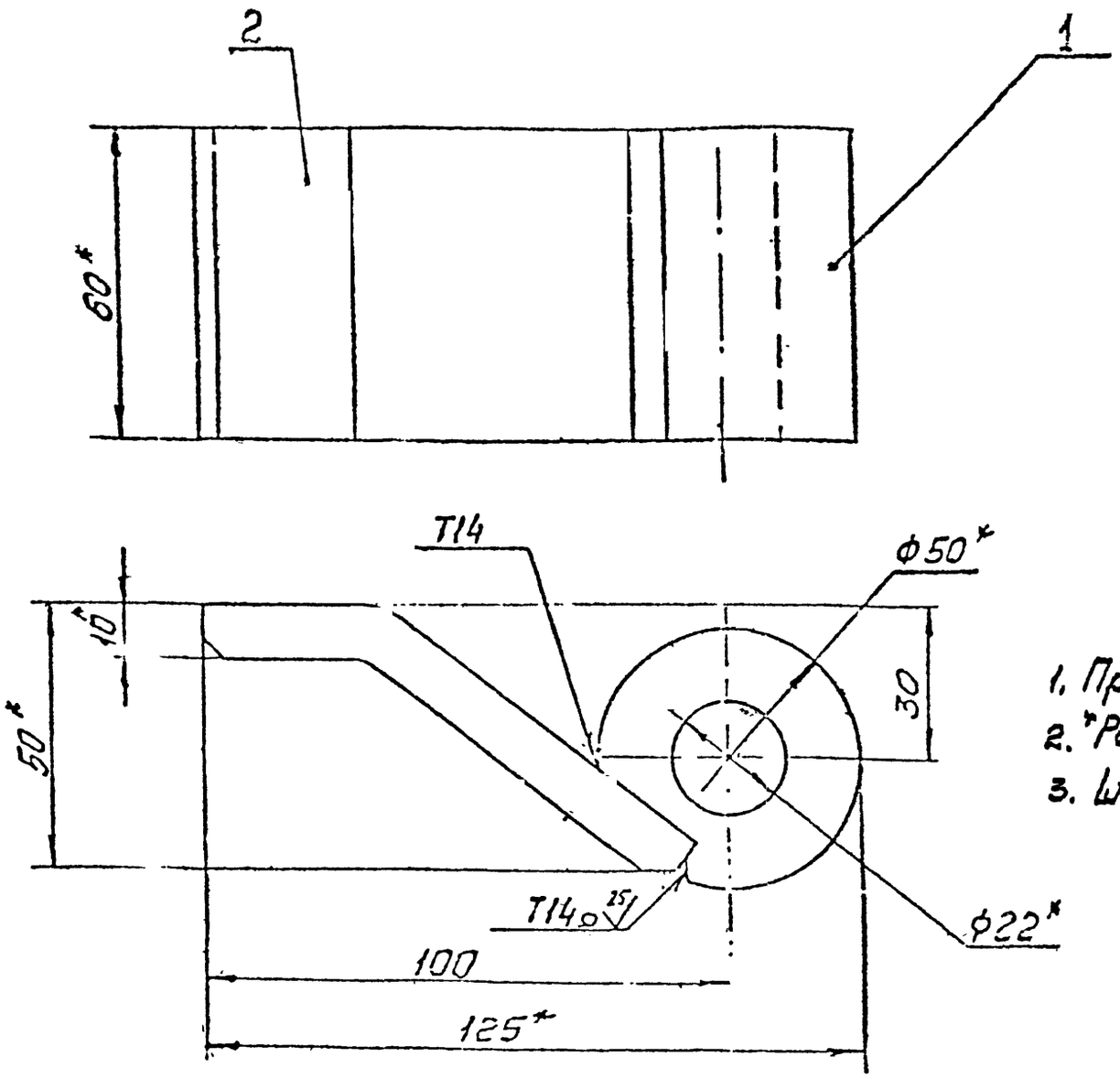

1. Пред. откл. размеров по СМ7.
2. *Размер для справок.
3. Швы сварные по ГОСТ 11534-75

№	Шифр объекта

					407-3-499.13.88 КМ-1 МС-8-04-00СБ		
Изм.	Лист	№ докум.	Подп.	Дата	Петля Верхняя	Лит.	Масса	Масштаб
Разраб.		Соболевский		11.88			1.3	1:1
Пров.		Бельтюков		11.88		Лист	Листов
Т.контр.							
Н.контр.		Бельтюков		11.88	ЛЕННИИПРОЕКТ мастерская 17		
Утв.							

Инв.№ подл. | Подпись и дата | Взам.инв.№ | Инв.№ дубл. | Подпись и дата

Формат А2

Инв.№ подл. | Подпись и дата | Взам. инв.№ | Инв.№ дубл. | Подпись и дата

407-3-499.13.88 Альбом III Осень КМ-1

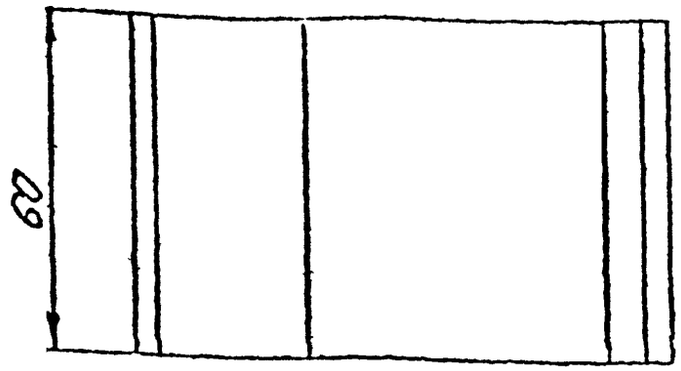

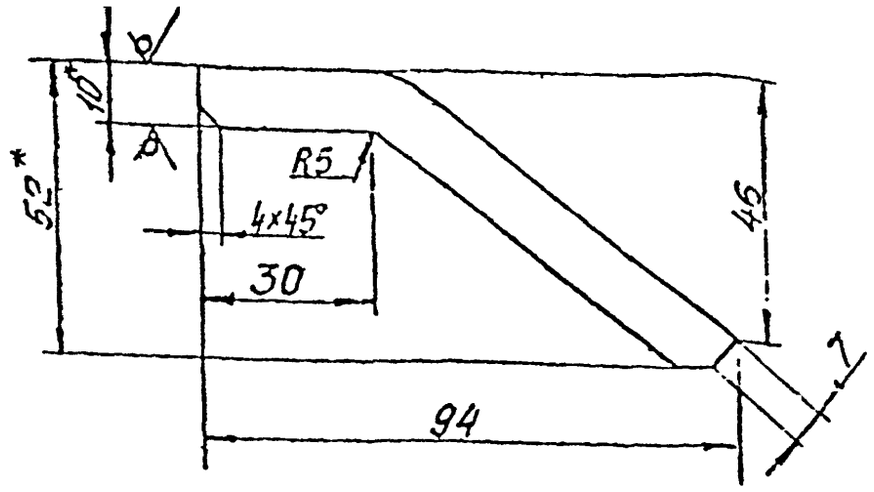

1. НЕУКАЗАННЫЕ ПРЕДЕЛЬНЫЕ ОТКЛОНЕНИЯ РАЗМЕРОВ ПО СЛУ7

2* Размер для справок

№	Шифр объекта

Изм.	Лист	№ докум.	Подп.	Дата
Разраб.	Соболева			11.88
Пров.	Белтюков			11.88
Т.контр.				
Н.контр.	Белтюков			11.88
Утверд.				

407-3-499.13.88 КМ-1 МС-8-04-02

Скоба

Лит.	Масса	Масштаб
	0.5	1:1
Лист	Листов	

лист $\frac{\text{Б-III ГОСТ 10903-74}}{\text{ст 3 ГОСТ 14637-69}}$

ЛЕННИИПРОЕКТ мастерская N17

Формат	Зона	Поз.	ОБОЗНАЧЕНИЕ	НАИМЕНОВАНИЕ	КОЛ.	ПРИМЕЧАНИЕ
				Документация		
			МС-8-05-00 СБ	Сборочный чертеж		
				Детали		
		1	МС-8-05-01	Втулка	1	
		2	МС-8-04-02	Скоба	1	
				Материалы		
				Электрод Э42		
				ГОСТ 9467-75		0.08 кг

№	Шифр объекта

Изм.	Лист	№ докум.	Подп.	Дата
Разраб.	Соболева			11.88
Пров.	Белтюков			11.88
Н.контр.	Белтюков			11.88
Утверд.				

407-3-499.13.88 КМ-1 МС-8-05-00

Петля нижняя

Лит.	Лист	Листов

ЛЕННИИПРОЕКТ мастерская N17

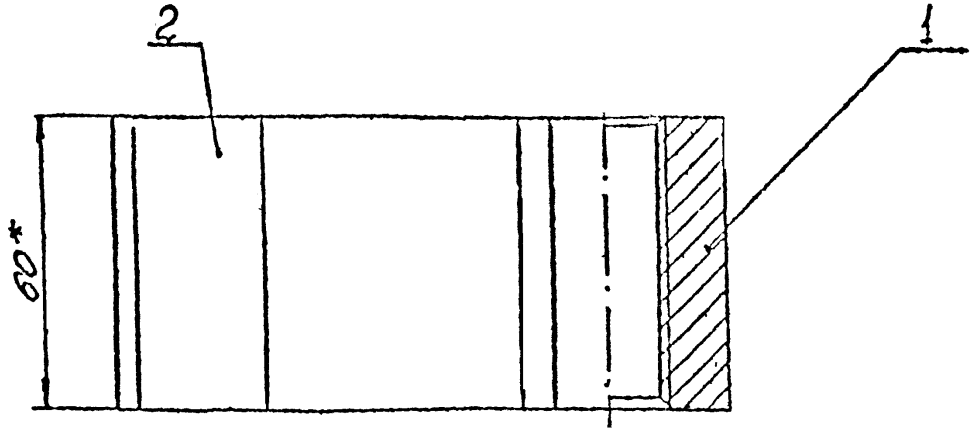

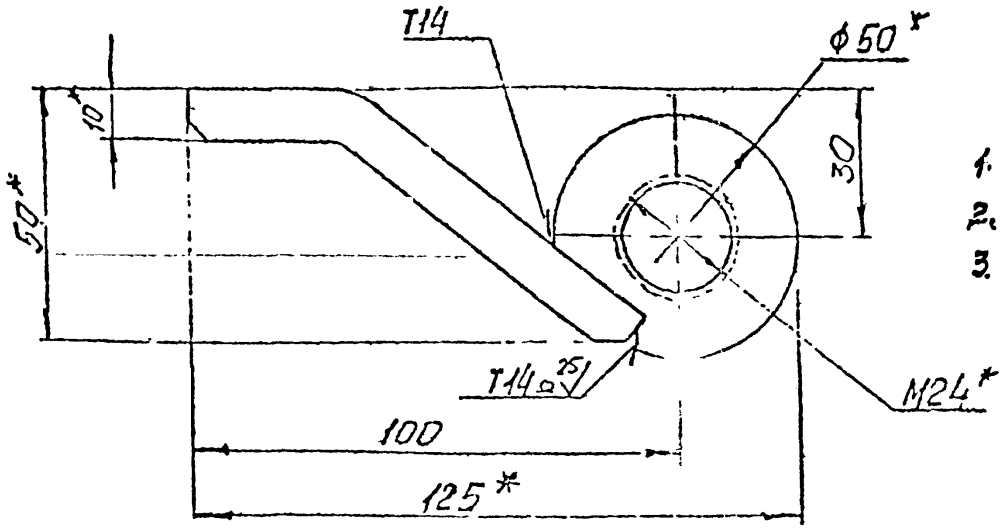

1. Пред. откл. размеров по СМ1.
2. *Размер для справок.
3. Швы сварные по ГОСТ 11534-75.

№	Шифр объекта

					407-3-499.13.88	КМ-1	МС-8-05-0005
Изм.	Лист	№ докум.	Подп.	Дата	Петля нижняя	Лит.	Масса	Масштаб
Разраб.		Савватеев		III 88			1.28	1:1
Пров.		Бельтюков		III 88		Лист	Листов	
Т.контр.								
Н.контр.		Бельтюков		III 88		ЛЕННИИПРОЕКТ мастерская №17		
Утв.								

Инв.№ подл. | Подпись и дата | Взам. инв.№ | Инв.№ дубл. | Подпись и дата

407-3-499.13.88 КМ-1

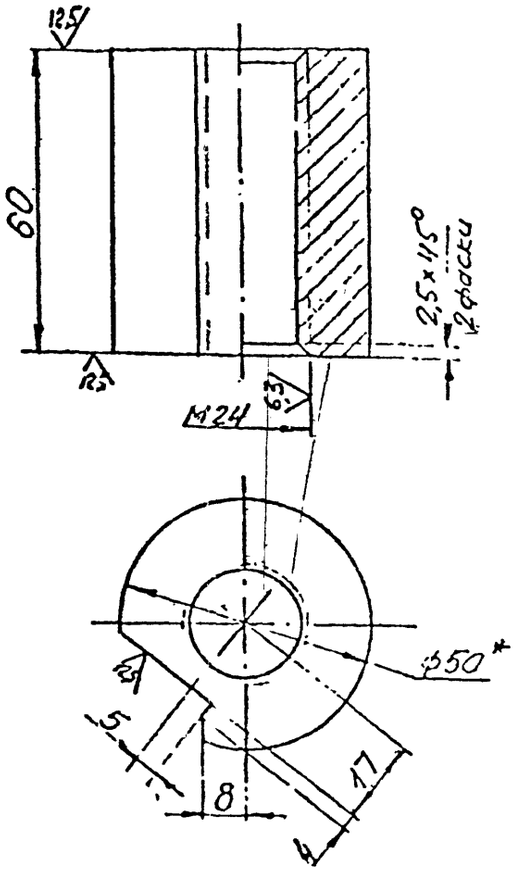

1. Предельные откл размеров по СМ7.

2* Размер для справок.

№	Шифр объекта

					407-3-499.13.88 КМ-1 МС-8-05-01		
Изм.	Лист	№ докум	Подп	Дата	Втулка	Лит.	Масса	Масштаб
Разраб							0.7	1:1
Пров						Лист	Листов
Т.контр.							
Н.контр.	Бельюков				Круг В50 ГОСТ 2590-71 / ст 3 ГОСТ 535-79	ЛЕННИИПРОЕКТ мастерская №17	
Утверд.							

Инв.№ подл. | Подпись и дата | Взам. инв.№ | Инв.№ дубл. | Подпись и дата

Формат 12

Поз.	Обозначение	Наименование	Кол.	Примечание
		Документация		
	МИ 214П-1 СБ	Сборочный чертеж		
		Детали		
1	МИ 214П-1-01	Уголок		
		Уголок Б 45×45×4 ГОСТ 8509-72		
		ст 3 ГОСТ 535-79		
		ℓ = 2180	2	6 кг
2	МИ 214П-1-02	Уголок		
		Уголок Б-45×45×4 ГОСТ 8509-72		
		ст. 3 ГОСТ 535-79		
		ℓ = 492	2	1.3 кг
3	МИ 214П-1-03	Лист		
		Лист Б-6 ГОСТ 19903-74		
		ст. 3 ГОСТ 14637-69		
		45 × 492	2	1.04 кг
4	МИ 214П-1-04	Лист		
		Лист Б-3 ГОСТ 19903-74		
		ст 3 ГОСТ 16523-70		
		50 × 720	45	0.85 кг
		Материалы		
		Электрод Э42		
		ГОСТ 9467-75	1	кг

№ | Шифр объекта

407-3-499.1388 КМ-1 МИ 214П-1

Изм.	Лист	№ докум.	Подп.	Дата
Разраб.		Савватеева		III.88
Пров.		Бельтюков		III.88
Н.контр.		Бельтюков		III.88
Утверд.				

Жалюзийная решетка

Лит. | Лист | Листов

ЛЕННИИПРОЕКТ мастерская №17

Инв.№ подл. | Подпись и дата | Взам. инв.№ | Инв.№ дубл. | Подпись и дата

М-15.И

Формат А4

Поз.	Обозначение	Наименование	Кол.	Примечание
		Документация		
	МИ 214П-2 СБ	Сборочный чертеж		
		Детали		
1	МИ-214П-2-01	Уголок	2	
2	МИ-214П-2-02	Уголок	2	
3	МИ-214П-2-03	Полоса	1	
4	МИ-214П-2-04	Плотик	6	
5	МИ-214П-2-05	Шайба	33	
		Стандартные изделия		
8		Болт М8 × 65 58		
		ГОСТ 7798-70	6	
9		Винт 2М6 × 20 58		
		ГОСТ 17473-72	33	
10		Гайка М6 58		
		ГОСТ 5915-70	33	
11		Гайка М8 58		
		ГОСТ 5915-70	6	
12		Шайба 8		
		ГОСТ 11371-78	6	

№ | Шифр объекта

407-3-499.1388 КМ-1 МИ-214П-2

Изм.	Лист	№ докум.	Подп.	Дата
Разраб.		Савватеева		III.88
Пров.		Бельтюков		III.88
Н.контр.		Бельтюков		III.88
Утверд.				

Защитная решетка

Лит. | Лист | Листов

ЛЕННИИПРОЕКТ мастерская №17

Инв.№ подл. | Подпись и дата | Взам. инв.№ | Инв.№ дубл. | Подпись и дата

М-15.И

Формат А4

407-3-499.13.88
Альбом III Часть II КМ-1

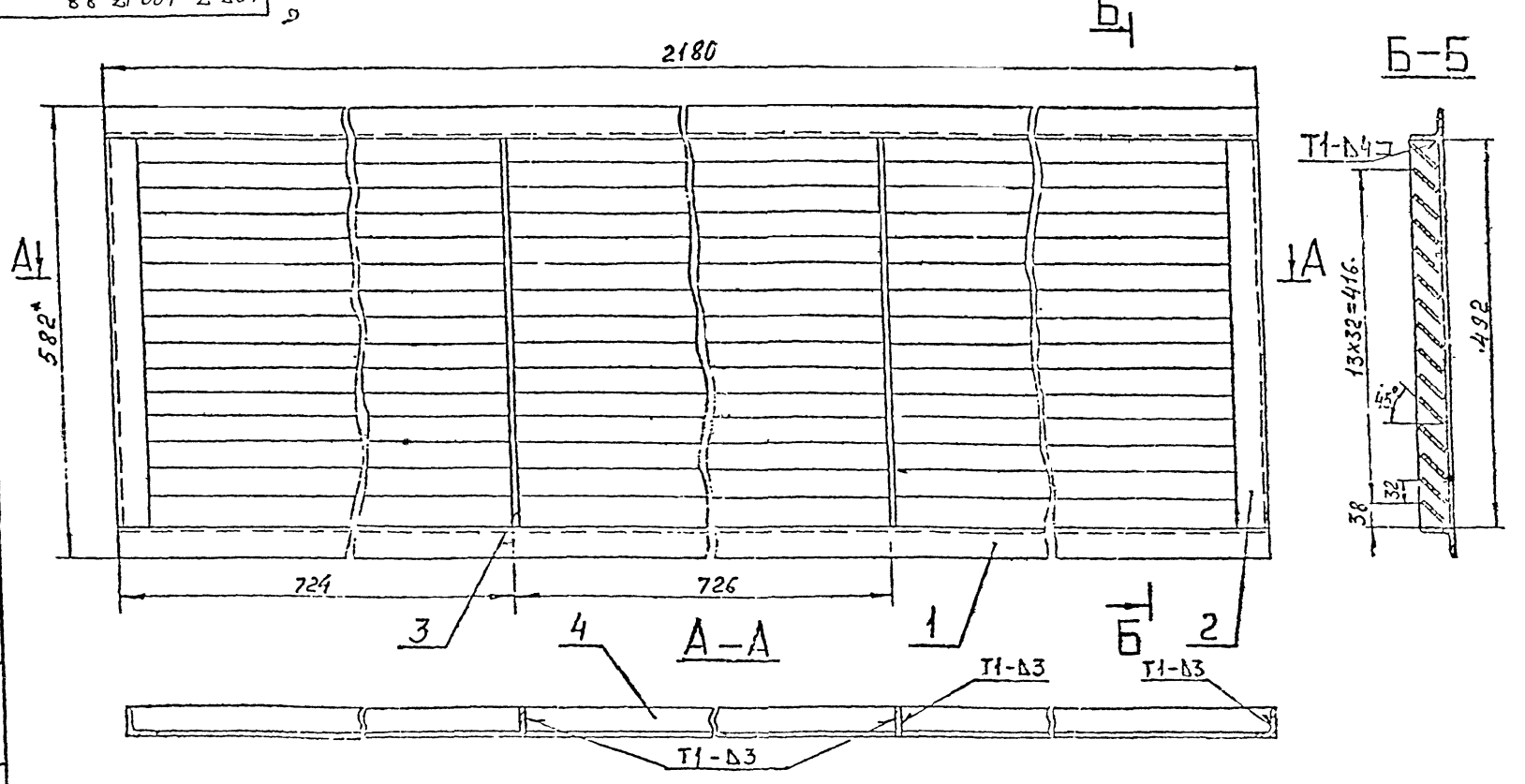

1. Пред. откл. размеров по B_7.
2.* Размер для справок.
3. Швы сварные по ГОСТ 2564-69.

№	Шифр объекта

Изм.	Лист	№ докум.	Подп.	Дата
Разраб.		Гаврилова		III 88
Пров.		Бельтюков		III 88
Т.контр.				
Н.контр.		Бельтюков		III 88
Утвер.				

407-3-499.13.88 КМ-1 МИ-214^{п}-1 СБ

Жалюзийная решетка

Лит	Масса	Масштаб
	5.8	1:5

Лист | Листов

ЛЕННИИПРОЕКТ мастерская N17

Подпись и дата | Инв.№ дубл. | Взам. инв.№ | Подпись и дата | Инв.№ подл.

М-12.И

Обозначение	Наименование	Кол.	Примечание
	Материалы		
14	Сетка N10 – 1.4 ГОСТ 5336-67 2150 × 540		3,4 кг
15	Проволока 2 5-II ГОСТ 3282-74 ℓ = 5300		0.2кг
	Электрод Э42 ГОСТ 9467-75		0,15 кг

№	Шифр объекта

Изм.	Лист	№ докум	Подп.	Дата
Разраб		Савватеева		III 88
Пров		Бельтюков		III 88
Н контр		Бельтюков		III 88
Утвер.				

407-3-499.13.88 КМ-1 МИ-214^{п}-2

Лит.	Лист	Листов

ЛЕННИИПРОЕКТ мастерская N17

Формат 11

Инв.№ подл. | Подпись и дата | Взам. инв.№ | Инв.№ дубл. | Подпись и дата

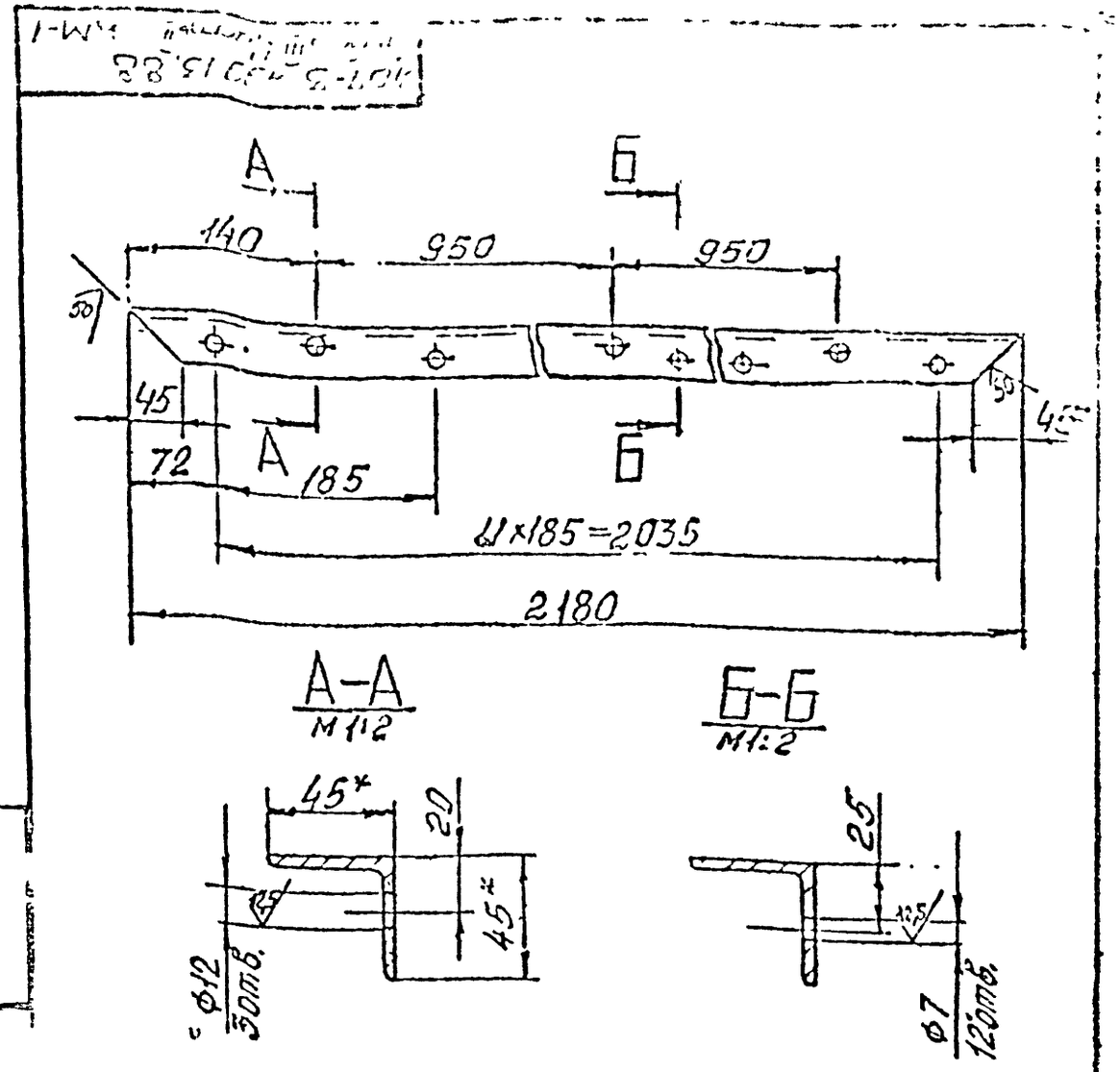

А–А М1:2

Б–Б М1:2

1. НЕУКАЗАННЫЕ ПРЕДЕЛЬНЫЕ ОТКЛОНЕНИЯ РАЗМЕРОВ. ПО СМ7

2.* Размер для справок

№	Шифр объекта

Изм.	Лист	№ докум	Подп	Дата
Разраб		Савватеева		III 88
Пров		Бельтюков		III 88
Т.контр.				
Н контр.		Бельтюков		III 88
Утвер.				

407-3-499.13.88 КМ-1 МИ-214^{п}-2-01

Уголок

Лит.	Масса	Масштаб
	5.8	1:5

Лист	Листов

Уголок Б-45×45×4 ГОСТ 8509-72 / ст 3 ГОСТ 535-79

ЛЕННИИПРОЕКТ мастерская 17

Инв.№ подл. | Подпись и дата | Взам. инв.№ | Инв.№ дубл. | Подпись и дата

М-11.И

Формат 1

407-3-499.13.88 Альбом III Доска II КМ-1

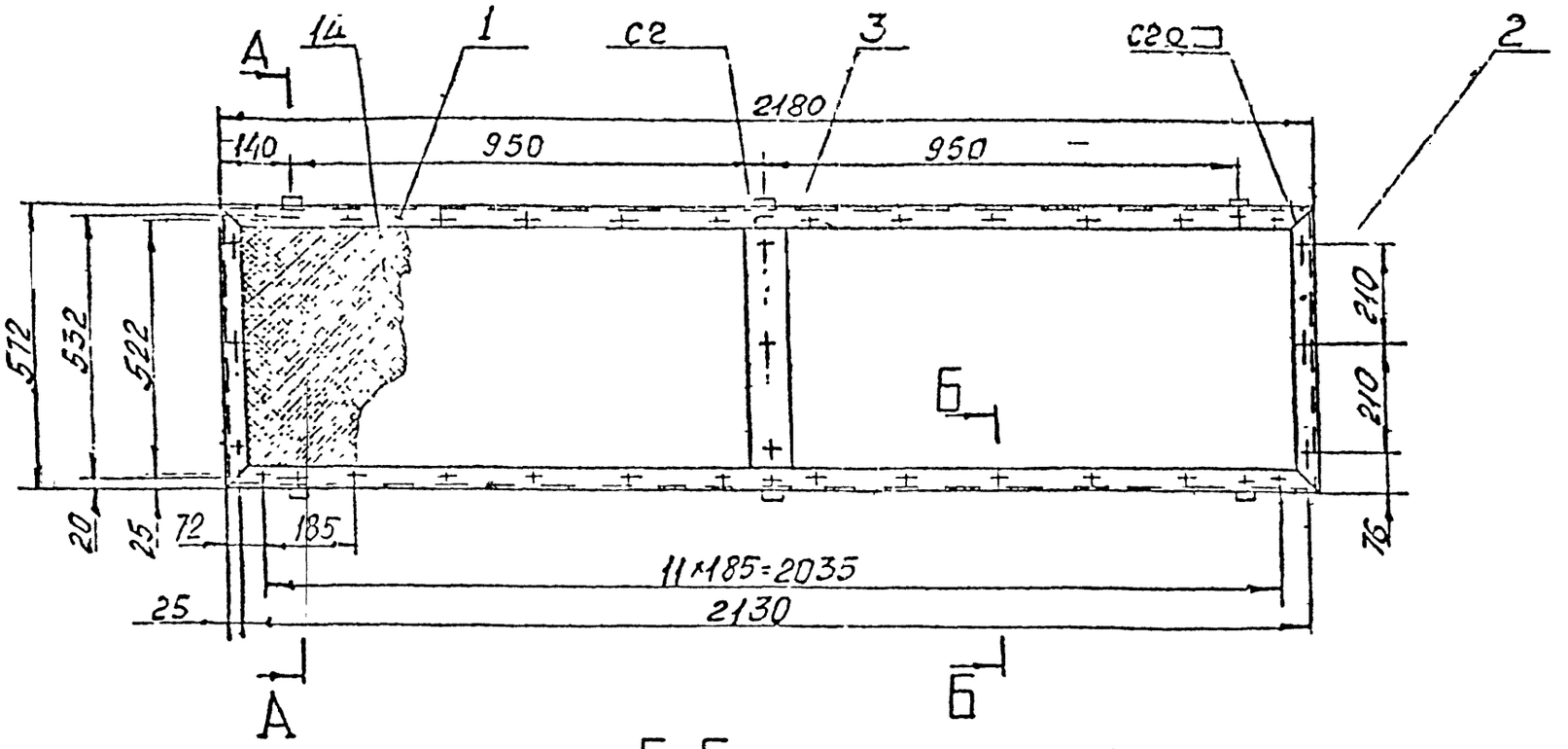

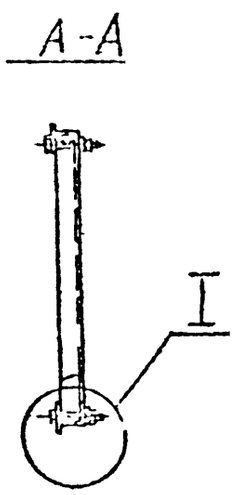

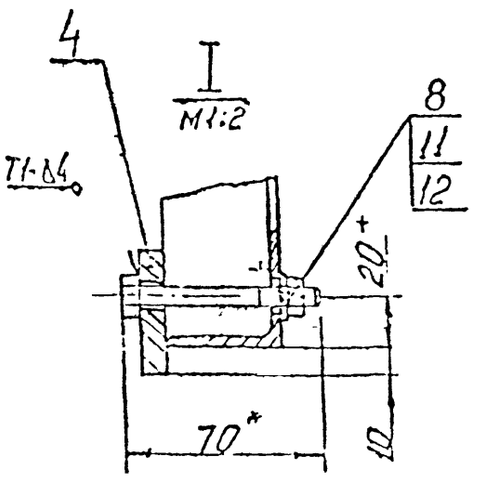

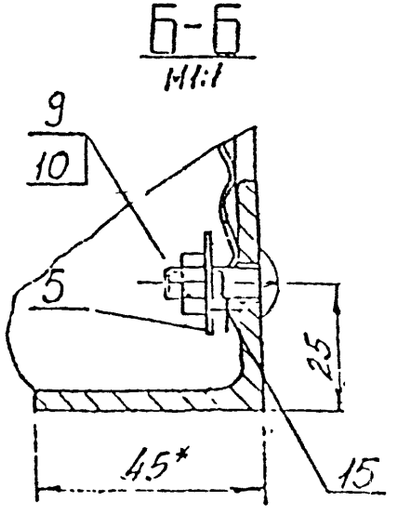

1. Пред. откл. размеров по СМ7.
2. * Размер для справок.
3. Швы сварные по ГОСТ5264-69

№	Шифр объекта

						407-3-499.13.88 КМ-1 МИ-214.п-2 СБ	
Изм.	Лист	№ докум.	Подп.	Дата			
Разраб.				11.88	Защитная решетка	Лит	Масса	Масштаб
Пров.				11.88			2.1	1:10
Т.контр.						Лист	Листов	
Н.контр.		Большаков		11.88		ЛЕННИИПРОЕКТ мастерская №17		
Утвер.								

Инв.№ подл. | Подпись и дата | Взам.инв.№ | Инв.№ дубл. | Подпись и дата

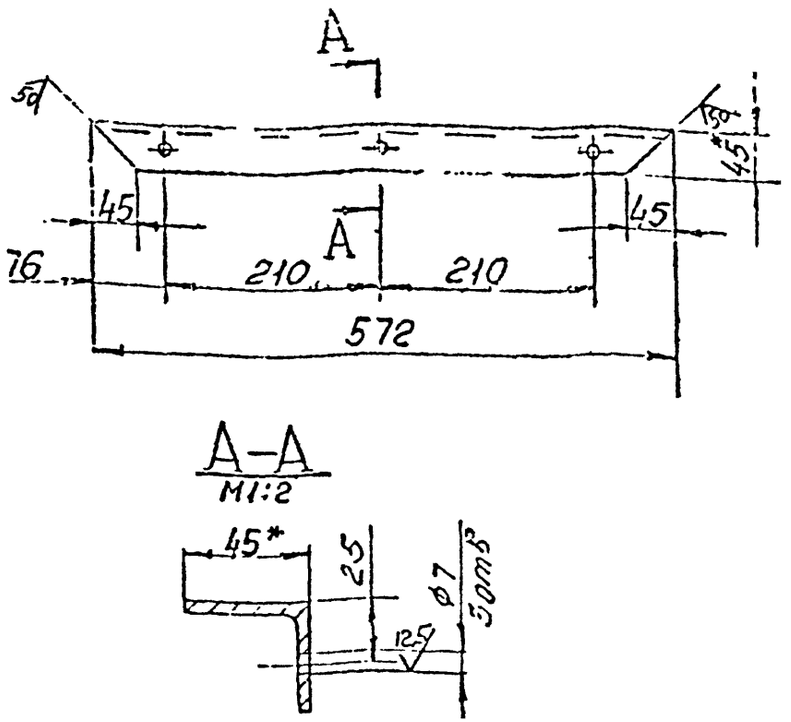

1. НЕУКАЗАННЫЕ ПРЕДЕЛЬНЫЕ ОТКЛОНЕНИЯ РАЗМЕРОВ по СМ7
2.* Размер для справок

№	Шифр объекта
2	

407-3-499.13.88	КМ-1	МИ-214п-2-02
Уголок	Масса	Масштаб
	1.4	1:5
Уголок Б-45×45×4 ГОСТ 8509-72 / ст.3 ГОСТ 535-79	ЛЕНИНИПРОЕКТ мастерская №17	

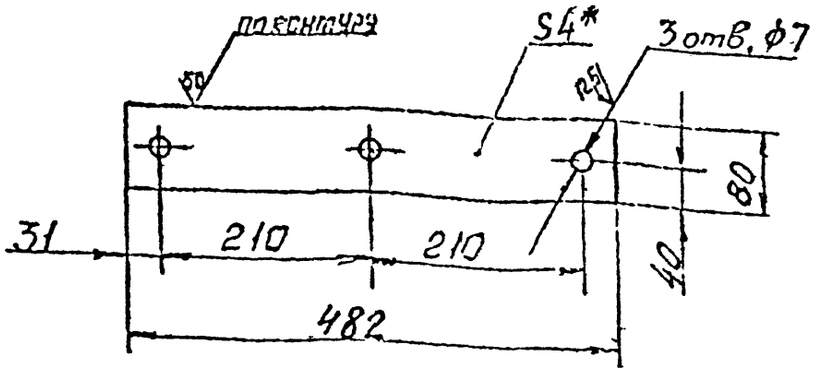

1. НЕУКАЗАННЫЕ ПРЕДЕЛЬНЫЕ ОТКЛОНЕНИЯ РАЗМЕРОВ: по СМ7
2.* Размер для справок

№	Шифр объекта
3	

407-3-499.13.88	КМ-1	МИ-214п-2-03
Полоса	Масса	Масштаб
	1.21	1:5
Лист Б-4 ГОСТ 19903-74 / ст.3 ГОСТ 14637-69	ЛЕНИНГРАДПРОЕКТ мастерская №17	

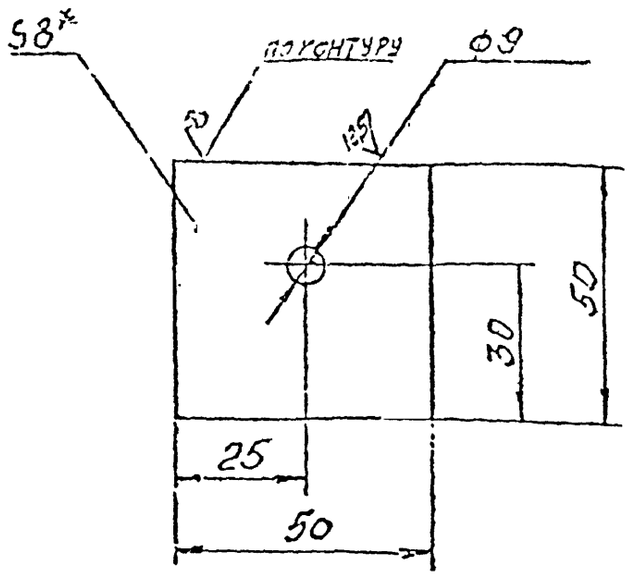

1. НЕУКАЗАННЫЕ ПРЕДЕЛЬНЫЕ ОТКЛОНЕНИЯ РАЗМЕРОВ. ПО СМ7.
2.* Размер для справок.

№	Шифр объекта

Изм.	Лист	№ докум.	Подп.	Дата
Разраб		Савватеева		III 88
Пров.		Белоглюков		III 88
Т.контр.				
Н контр.		Белоглюков		III 88
Утверд.				

407-3-499.13.88 КМ-1 МИ-214п-2-04

Платик

Лит.	Масса	Масштаб
	0.15	1:1

Лист Листов

Лист Б-8 ГОСТ 19903-74
ст 3 ГОСТ 14637-69

ЛЕННИИПРОЕКТ
мастерская N17

Инв.№ подл. | Подпись и дата | Взам. инв.№ | Инв.№ дубл. | Подпись и дата

М-11.И

Формат 11

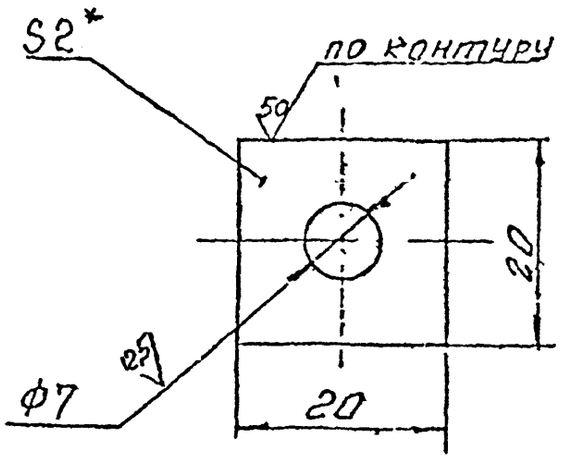

1. НЕУКАЗАННЫЕ ПРЕДЕЛЬНЫЕ ОТКЛОНЕНИЯ РАЗМЕРОВ. ПО СМ7.
2.* Размер для справок.

№	Шифр объекта

Изм.	Лист	№ докум.	Подп.	Дата
Разраб.		Савватеева		III 88
Пров		Белоглюков		III 88
Т.контр				
Н контр.		Белоглюков		III 88
Утверд.				

407-3-499.13.88 КМ-1 МИ-214п-2-05

Шайба

Лит	Масса	Масштаб
	0.006	2:1

Лист Листов

Лист Б-2 ГОСТ 19903-74
ст 3 ГОСТ 16523-70

ЛЕННИИПРОЕКТ
мастерская N17

Инв.№ подл. | Подпись и дата | Взам. инв.№ | Инв.№ дубл. | Подпись и дата

М-11.И

Зона	Поз.	ОБОЗНАЧЕНИЕ	НАИМЕНОВАНИЕ	КОЛ.	ПРИМЕЧАНИЕ
		МЭ-56-1 СБ	Документация		
			Сборочный чертеж		
			Детали		
	1	МЭ-56-1-01	Лист	2	
	2	МЭ-56-1-02	Лист	2	
	3	МЭ-56-1-03	Лист	2	
	4	МЭ-56-1-04	Лист		
			Лист Б-5 ГОСТ 191103-74		
			ст 3 ГОСТ 14637-69		
			40×90	4	0.14 кг
	5	МЭ-56-1-05	Приток		
			круг В 15 ГОСТ 2590-71		
			ст 3 ГОСТ 535-58		
			$l = 520$	10	0,82 кг
			Материалы		
			Электрод Э42		
			ГОСТ 9467-75		0.6 кг

№	Шифр объекта

Изм.	Лист	№ докум.	Подп.	Дата	407-3-499.13.88 КМ-1 МЭ-56-1
Разраб.		Савватеева		III.88	Лестница наружная
Пров.		Бельтюков		II.88	
Н.контр.		Бельтюков		II.88	
Утвер.					

Лит.	Лист	Листов

ПЕННИИПРОЕКТ мастерская N17

Формат 11

407-3-499.13.88 КМ-1

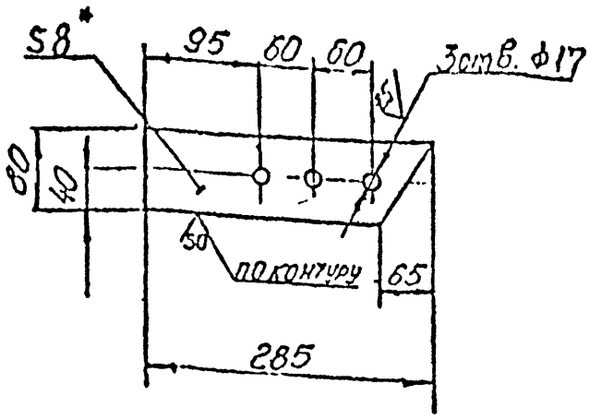

1. НЕУКАЗАННЫЕ ПРЕДЕЛЬНЫЕ ОТКЛОНЕНИЯ РАЗМЕРОВ. по СМ7.

2.* Размер для справок.

№	Шифр объекта

Изм.	Лист	№ докум.	Подп.	Дата	407-3-499.13.88 КМ-1 МЭ-56-1-01
Разраб.		Савватеева		III.88	Лист
Пров.		Бельтюков		II.88	
Т.контр.					
Н.контр.		Бельтюков		II.88	лист Б-8 ГОСТ 19903-74 ст.3 ГОСТ 14637-69
Утвер.					

Лит.	Масса	Масштаб
	1.3	1:5

Лист	Листов

ПЕННИИПРОЕКТ мастерская N17

М-11.К

407-3-499.13.88 КМ-1
Альбом III Часть II

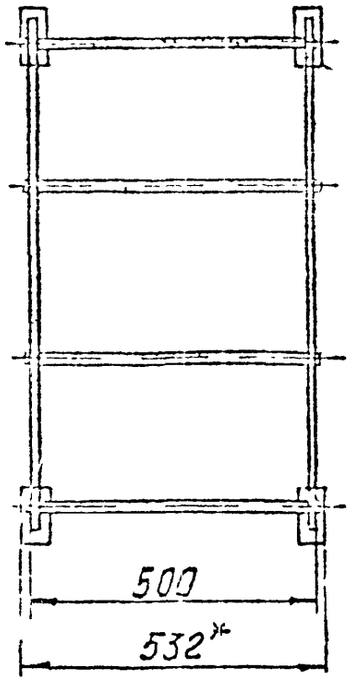

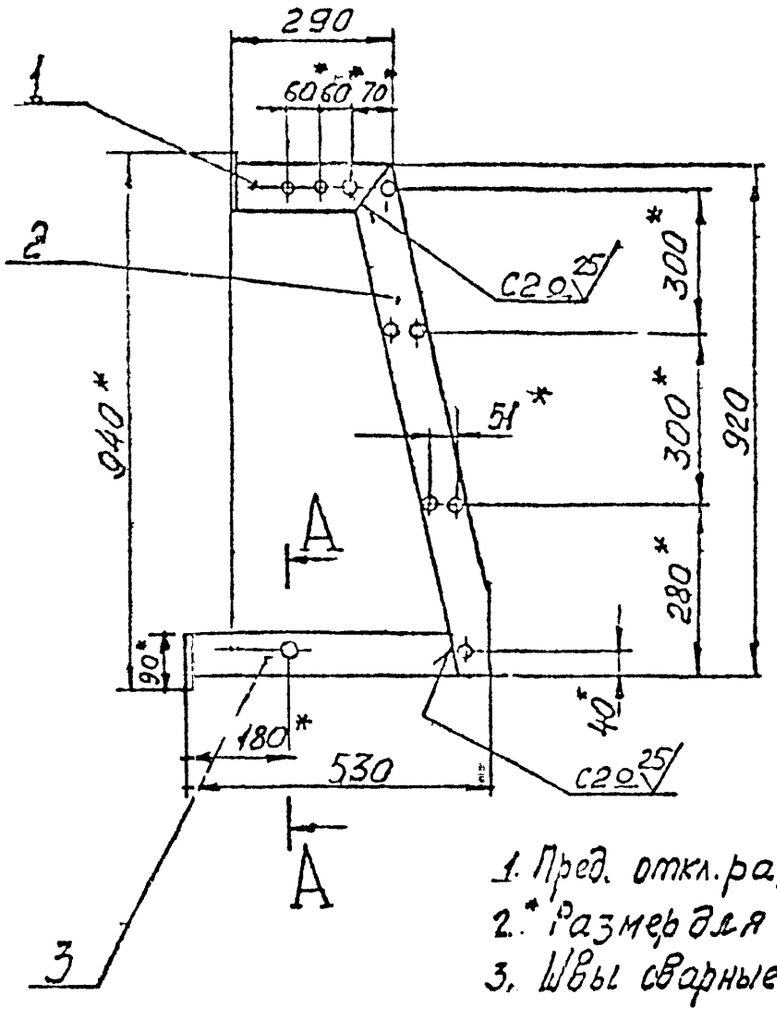

1. Пред. откл. размеров по СМ7.
2. * Размеры для справок.
3. Швы сварные по ГОСТ 5264-69.

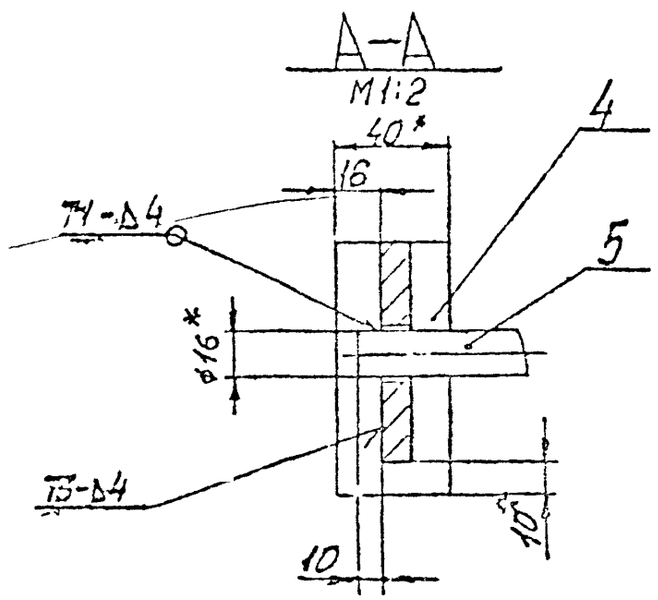

№	Шифр объекта

					407-3-499.13.88 КМ-1 МЭ-56-1 СБ	
Изм.	Лист	№ докум.	Подп.	Дата		
Разраб.		Савватеева		III 88	Лестница наружная	Лит. / Масса / Масштаб: 25.8 / 1:10
Пров.		Бельтюков		III 88		
Т.контр.						Лист / Листов
Н.контр.		Бельтюков		III 88		ЛЕННИИПРОЕКТ мастерская №17
Утверд.						

Инв. № подл. | Подпись и дата | Взам. инв. № | Инв. № дубл. | Подпись и дата

М-12.И

Г.17 Формат 12

407-3-499.13.88
Альбом III Часть II КМ-1

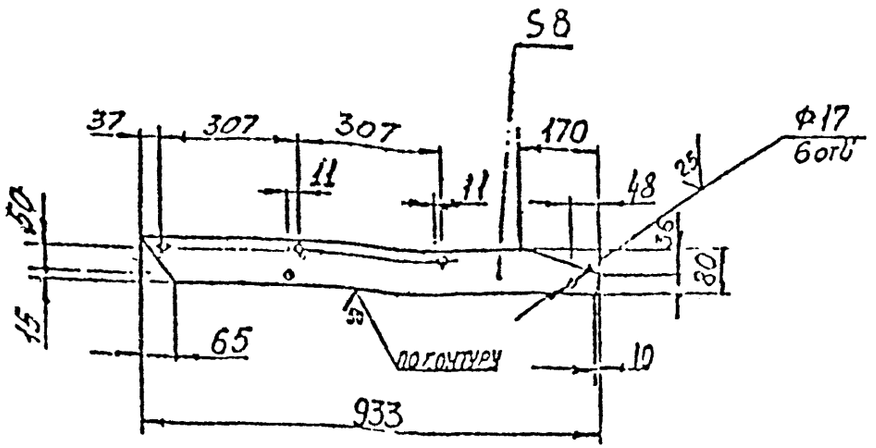

1. НЕУКАЗАННЫЕ ПРЕДЕЛЬНЫЕ ОТКЛОНЕНИЯ РАЗМЕРОВ ПО СМ7.
2* Размер для справок.

№	Шифр объекта

Изм.	Лист	№ докум.	Подп.	Дата
Разраб.		Савватеева		III.88
Пров.		Бельтюков		III.88
Т.контр.				
Н.контр.		Бельтюков		III.88
Утвер.				

407-3-499.13.88 КМ-1 МЭ-56-1-02

Лист

Лит.	Масса	Масштаб
	4.5	1:10

Лист | Листов

Лист Б-8 ГОСТ 19903-74
ст.3 ГОСТ 14637-69

ЛЕННИИПРОЕКТ
мастерская N17

М-11.И

Формат 11

407-3-499.13.88
Альбом III Часть II КМ-1

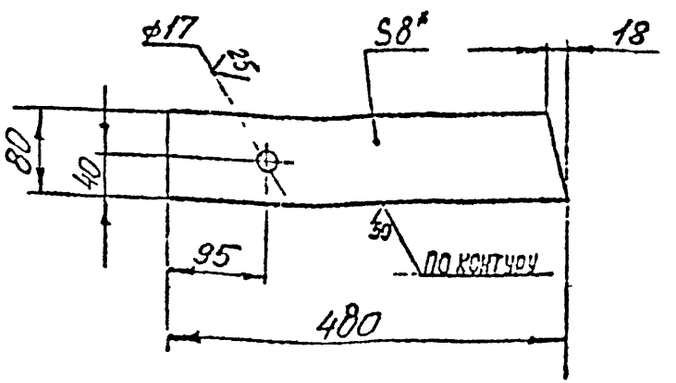

1. НЕУКАЗАННЫЕ ПРЕДЕЛЬНЫЕ ОТКЛОНЕНИЯ РАЗМЕРОВ. ПО СМ7.
2* Размер для справок.

№	Шифр объекта

Изм.	Лист	№ докум.	Подп.	Дата
Разраб.		Савватеева		III.88
Пров.		Бельтюков		III.88
Т.контр.				
Н.контр.		Бельтюков		III.88
Утвер.				

407-3-499.13.88 КМ-1 МЭ-56-1-03

Лист

Лит.	Масса	Масштаб
	2.4	1:10

Лист | Листов

Лист Б-8 ГОСТ 19903-74
ст.3 ГОСТ 14637-69

ЛЕННИИПРОЕКТ
мастерская N17

М-11.И

Т.П.

Формат 11

Формат	Зона	Поз.	Обозначение	Наименование	Кол.	Примечание
				Документация		
			МЭ-57-3 СБ	Сборочный чертеж		
				Детали		
		1	МЭ-57-3-01	Стойка	2	
		2	МЭ-57-3-02	Переклодина		
				Лист Б-8 ГОСТ 19903-74		
				ст.3 ГОСТ 14637-69		
				40×500		
		3	МЭ-57-3-03	Уголок		
				Уголок Б-50×50×6 ГОСТ 8510-72		
				ст.3 ГОСТ 535-53		
				ℓ = 70	2	0.26 кг
		4	МЭ-57-3-04	Пруток		
				Круг Б-16 ГОСТ 8590-71		
				ст 3 ГОСТ 535-53		
				ℓ = 500	8	0.79 кг
				Материалы		
				Электрод Э42		
				ГОСТ 9467-75		0.1 кг

Инв.№ подл. | Подпись и дата | Взам. инв.№ | Инв.№ дубл. | Подпись и дата

№	Шифр объекта

Изм.	Лист	№ докум.	Подп.	Дата
Разраб.		Савватеева		88
Пров.		Бельтюков		88
Н.контр.		Бельтюков		88
Утверд.				

407-3-499.13.88 КМ-1 МЭ-57-3

Лестница

Лит	Лист	Листов

ЛЕННИИПРОЕКТ мастерская N17

Формат А1

407-3-499.13.88 Альбом III Часть 2 КМ-1

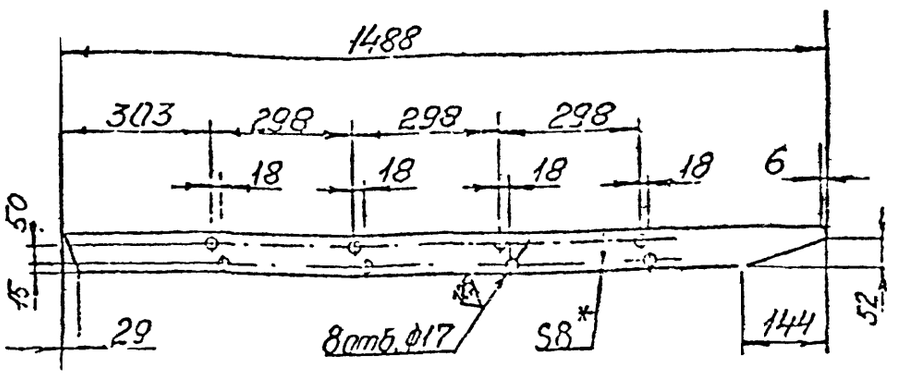

1. НЕУКАЗАННЫЕ ПРЕДЕЛЬНЫЕ ОТКЛОНЕНИЯ РАЗМЕРОВ ПО СМ7.
2.* Размер для справок.

№	Шифр объекта

Изм.	Лист	№ докум.	Подп.	Дата
Разраб.		Савватеева		88
Пров.		Бельтюков		88
Т.контр.				
Н.контр.		Бельтюков		88
Утверд.				

407-3-499.13.88 КМ-1 МЭ-57-3-01

Стойка

Лит.	Масса	Масштаб
	7.2	1:10

Лист	Листов

Лист Б-8 ГОСТ 19903-74
ст 3 ГОСТ 14637-69

ЛЕННИИПРОЕКТ мастерская N17

Инв.№ подл. | Подпись и дата | Взам. инв.№ | Инв.№ дубл. | Подпись и дата

Формат А1

407-3-499.13.88
Лист III Часть II
КМ-1

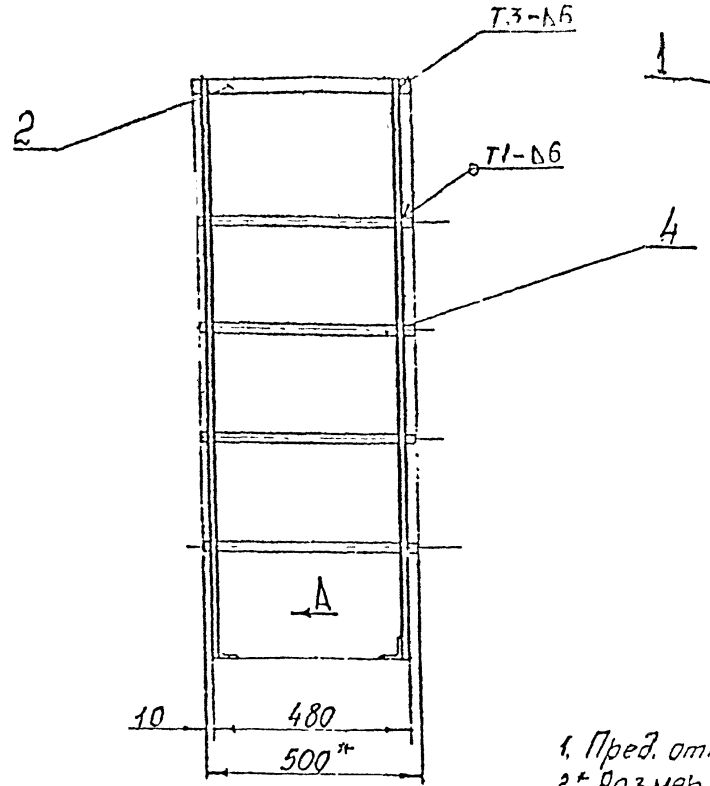

Вид А
М1:5

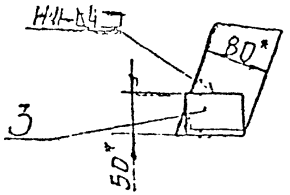

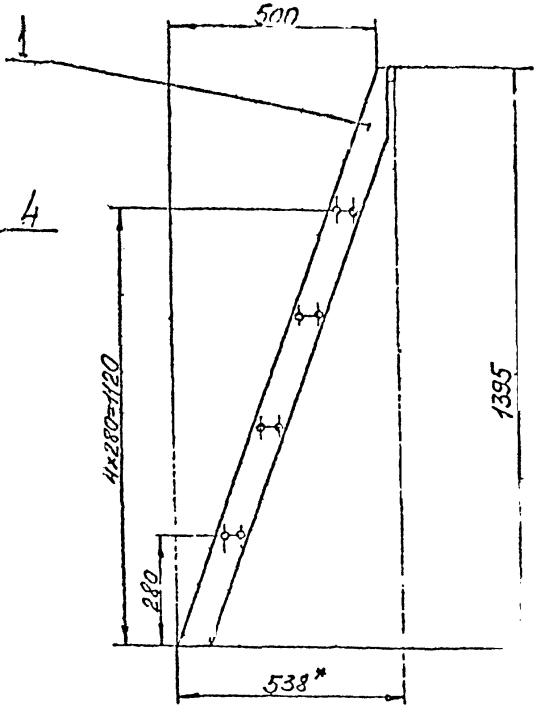

1. Пред. откл. размеров по см.
2.* Размер для справок.
3. Швы сварные по ГОСТ 5264-69.

№	Шифр объекта

					407-3-499.13.88 КМ-1 МЭ-57-3 СБ		
Изм.	Лист	№ докум.	Подп.	Дата	Лестница	Лит.	Масса 22.6	Масштаб 1:10
Разраб.		Саввагаева		III 88				
Пров.		Бельтюков		II 88				
Т.контр.								
Н.контр.		Бельтюков		II 88		ЛЕННИИПРОЕКТ мастерская N17		
Утвер.								

Инв. № подл.	Подпись и дата	Взам. инв. №	Инв. № дубл.	Подпись и дата

Формат	Зона	Поз.	Обозначение	Наименование	Кол.	Примечание
			МР-1 СБ	Документация		
				Сборочный чертеж		
		1	МР-1-01 СБ	Сборочные единицы		
		2	МР-1-02 СБ	Рама	1	
		3	МР-1-03 СБ	Решетка	2	
				Решетка	2	

№	Шифр объекта

Изм.	Лист	№ докум.	Подп.	Дата	407-3-499.13.88 КМ-1 МР-1
Разраб.		Соловьева		11.88	Решетка приточно-вытяжного устройства
Пров.		Белянков		11.88	
Н.контр.		Белянков		11.88	ЛЕННИИПРОЕКТ мастерская №17
Утвер.					

Лит	Лист	Листов

Копировал

Формат А1

М-15.И

Формат	Зона	Поз.	Обозначение	Наименование	Кол.	Примечание
				Документация		
			МР-1-01 СБ	Сборочный чертеж		
				Детали		
		1	МР-1-01-01	Уголок	2	
		2	МР-1-01-02	Уголок	2	
		3	МР-1-01-03	Ребро	4	
		4	МР-1-01-04	Косынка		
				Лист Б-5 ГОСТ 19903-74		
				ст. 3 ГОСТ 14637-69		
				50×50	2	0.1 кг
		5	МР-1-01-05	Крюк	2	
				Материалы		
				Электрод Э42		
				ГОСТ 9467-75		0.3 кг

№	Шифр объекта

Изм.	Лист	№ докум.	Подп.	Дата	407-3-499.13.88 КМ-1 МР-1-01
Разраб.		Соловьева		11.88	Рама
Пров.		Белянков		11.88	
Н.контр.		Белянков		11.83	ЛЕННИИПРОЕКТ мастерская №17
Утвер.					

Лит	Лист	Листов

Инв.№ подл. | Подпись и дата | Взам. инв.№ | Инв.№ дубл. | Подпись и дата

М-15.И

407-3-499.13.88
Инв. № подл. | Подпись и дата | Взам. инв. № | Инв. № дубл. | Подпись и дата

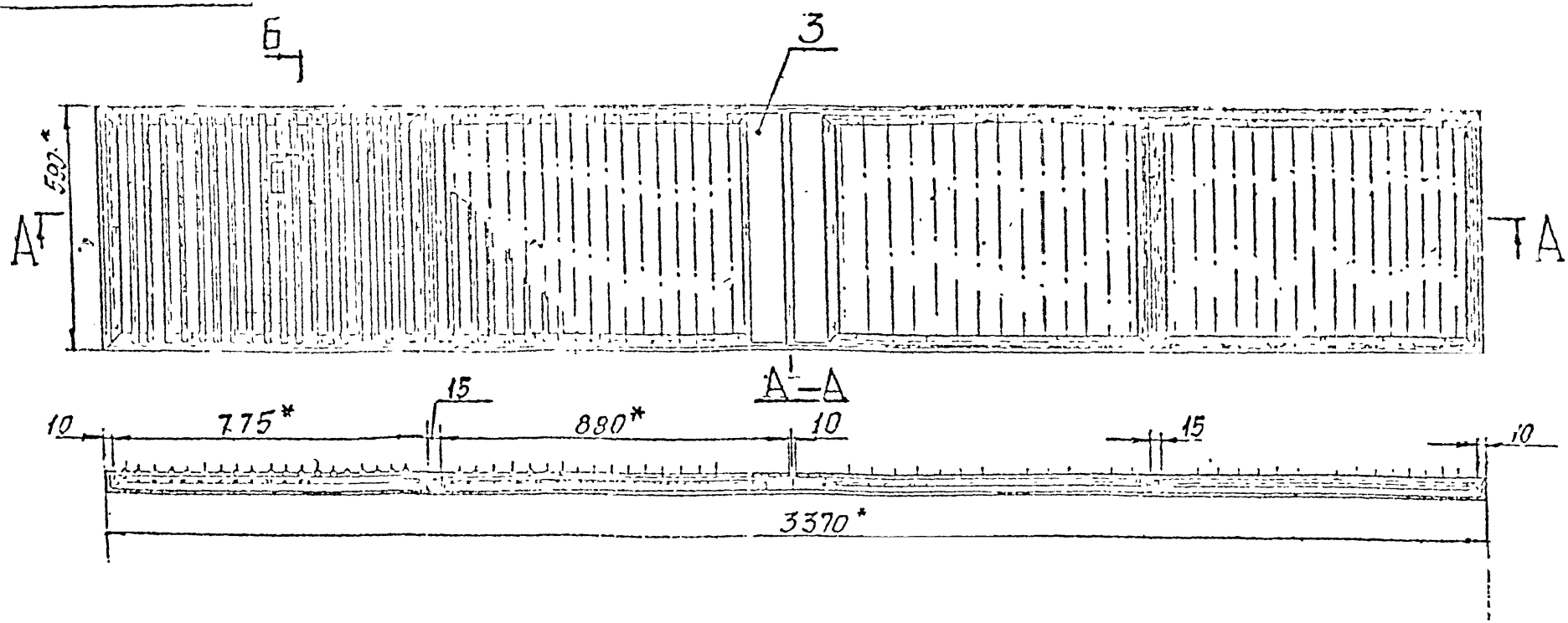

1. Пред. откл. размеров по СМ1.
2.* Размер для справок.

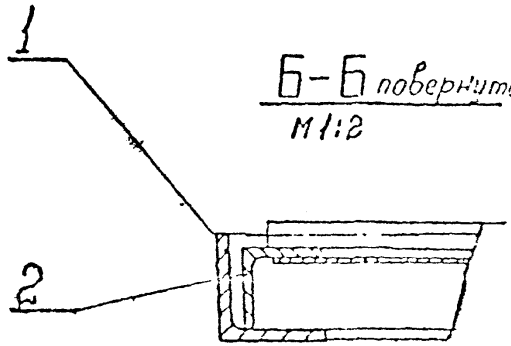

Б-Б повернуто
М1:2

№	Шифр объекта

					407-3-499.13.88 КМ-1 МР-1 СБ			
Изм.	Лист	№ докум.	Подп.	Дат.	Решетка приточно-вытяжного устройства	Лит.	Масса	Масштаб
Разраб.		Савватеева					7.7	1:10
Пров.		Бельтюков				Лист	Листов	
Т.контр.								
Н.контр.		Бельтюков				ЛЕННИИПРОЕКТ мастерская N17		
Утвер.								

407-3-499.13.88
Альбом III Часть II КМ-1

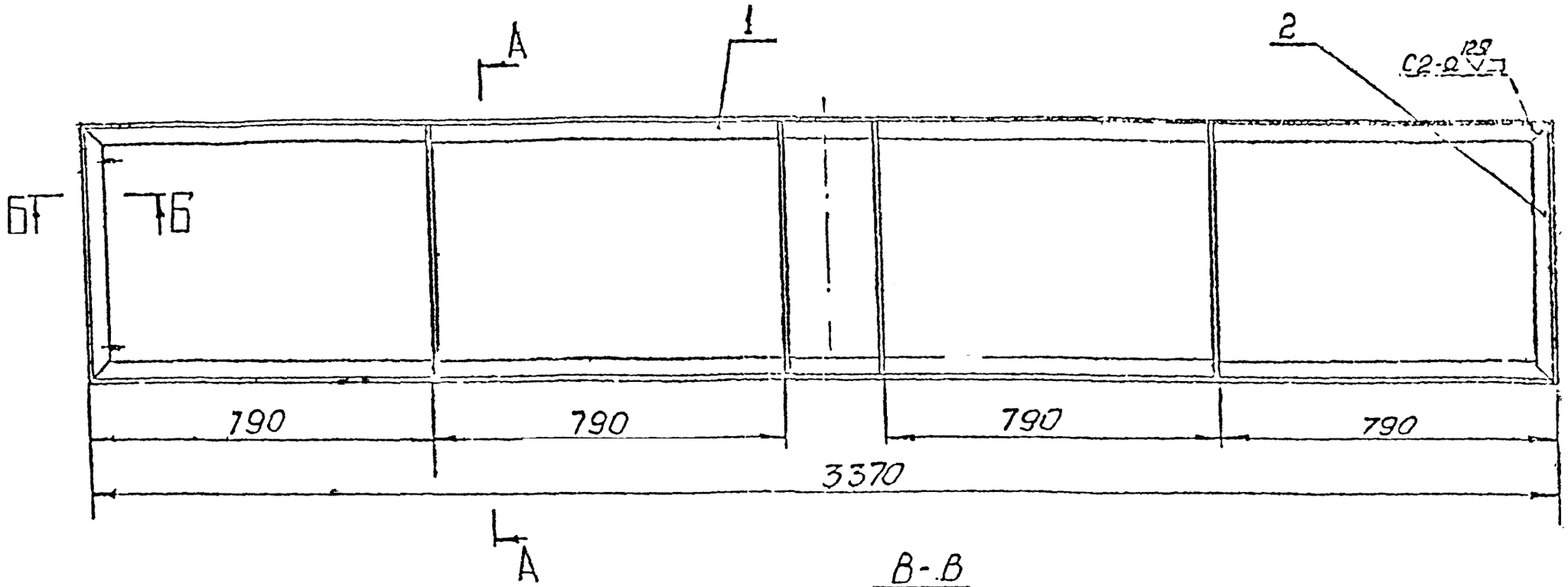

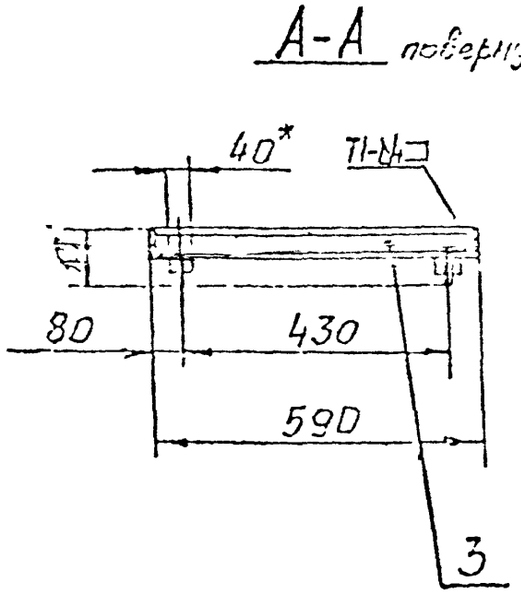

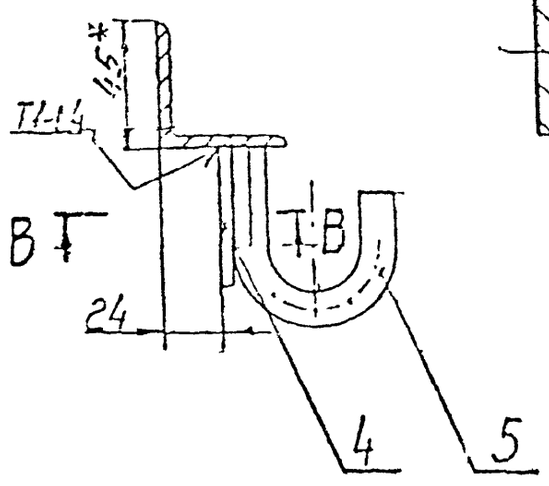

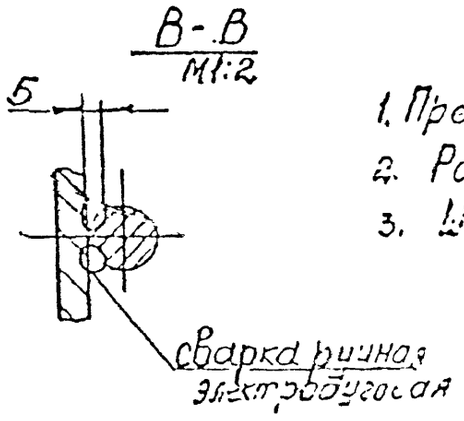

1. Пред. откл. размеров по СМ7.
2. Размер. для справок.
3. Швы сварные по ГОСТ 5264-69.

№	Шифр объекта

					407-3 499.13.88 КМ-1 МР-1-01 СБ		
Изм.	Лист	№ докум.	Подп.	Дата	Рама	Лит.	Масса	Масштаб
Разраб.		Соввотеев		11.88			2.5	1:10
Пров.		Белоушков		11.88		Лист	Листов
Т.контр.							
Н.контр.		Бельтюков		11.88		ЛЕННИИПРОЕКТ	
Утв.						мастерская N17	

Инв. № подл. | Подпись и дата | Взам. инв. № | Инв. № дубл. | Подпись и дата

М-12 И

407-3-499.13.88
Альбом III Часть II КМ-1

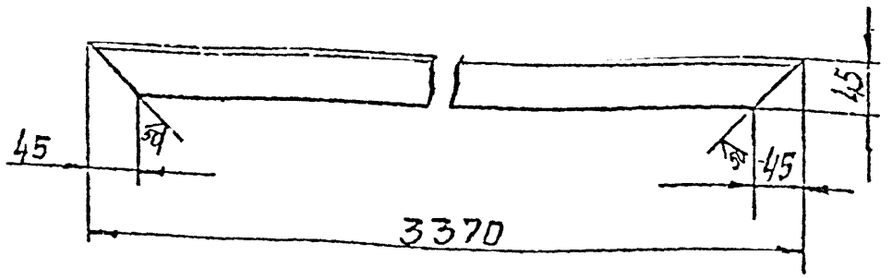

1. НЕУКАЗАННЫЕ ПРЕДЕЛЬНЫЕ ОТКЛОНЕНИЯ РАЗМЕРОВ по СМ7.

2.* Размер для справок.

№	Шифр объекта

				407-3-499.13.88 КМ-1		МР-1-01-01
Изм. Лист	№ докум.	Подп.	Дата	Уголок	Лит.	Масса 9.15	Масштаб 1:10
Разраб.						
Пров.						
Т.контр.						
Н.контр.				уголок Б-45×45×4 ГОСТ 8509-72		
Утв.				ст3 ГОСТ 535-79		

ЛЕНИНИПРОЕКТ

Подпись и дата

407-3-499.13.88
Альбом III Часть II КМ-1

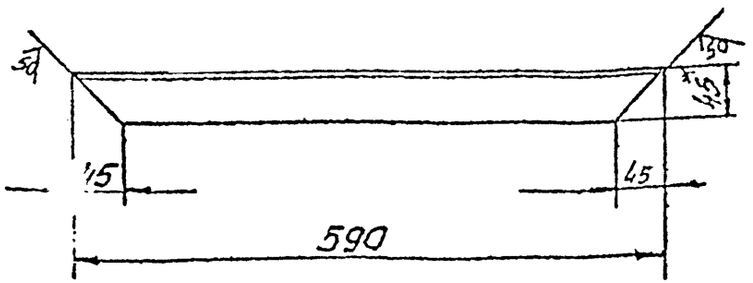

1. НЕУКАЗАННЫЕ ПРЕДЕЛЬНЫЕ ОТКЛОНЕНИЯ РАЗМЕРОВ по СМ7.

2.* Размер для справок.

№	Шифр объекта

				407-3-499.13.88 КМ-1		МР 1-01-02
Изм. Лист	№ докум.	Подп.	Дата	Уголок	Лит.	Масса 1.01	Масштаб 1:5
Разраб.						
Пров.						
Т.контр.						
Н.контр.				уголок Б-45×45×4 ГОСТ 8509-72		
Утв.				ст3 ГОСТ 535-79		

ЛЕНИНИПРОЕКТ

Подпись и дата

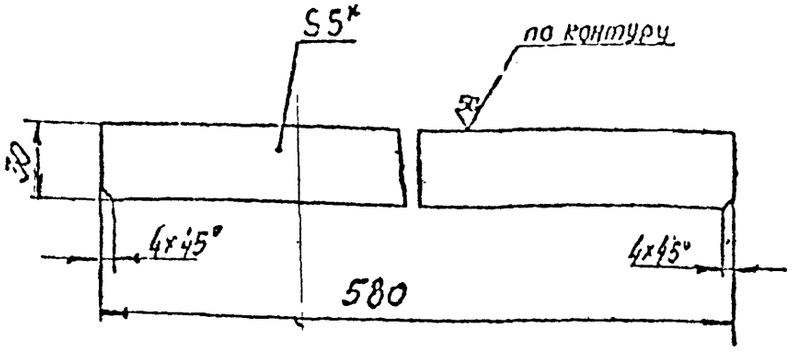

НЕУКАЗАННЫЕ ПРЕДЕЛЬНЫЕ ОТКЛОНЕНИЯ РАЗМЕРОВ.

№	Шифр объекта

Изм.	Лист	№ докум.	Подп.	Дата
Разраб		Савватеева		88
Пров.		Бельтюков		88
Т.контр.				
Н.контр.		Бельтюков		88
Утверд.				

407-3-499.13.88 КМ-1 МР-1-01-03

Ребро

Лит.	Масса	Масштаб
	0.68	1:2

Лист	Листов

лист Б-5 ГОСТ 19903-74
ст 3 ГОСТ 14637-69

ЛЕННИИПРОЕКТ
мастерская №17

М-11.И

Формат 11

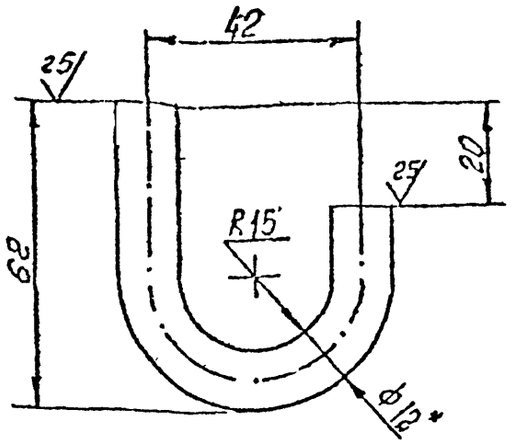

НЕУКАЗАННЫЕ ПРЕДЕЛЬНЫЕ ОТКЛОНЕНИЯ РАЗМЕРОВ:

№	Шифр объекта

Изм.	Лист	№ докум.	Подп.	Дата
Разраб		Савватеева		88
Пров.		Бельтюков		88
Т.контр.				
Н.контр.		Бельтюков		88
Утверд.				

407-3-499.13.88 КМ-1 МР-1-01-05

Крюк

Лит.	Масса	Масштаб
	0.1	1:1

Лист	Листов

круг В-12 ГОСТ 2590-71
ст 3 ГОСТ 535-79

ЛЕННИИПРОЕКТ
мастерская №17

М-11.И

Формат 11

Формат	Зона	№	Обозначение	Наименование	Кол.	Примечание
				Документация		
			МР-1-02 СБ	Сборочный чертеж		
				Детали		
		1	МР-1-02-01	Уголок	2	
		2	МР-1-02-02	Уголок	2	
		3	МР-1-02-03	Стержень		
				Круг Б-10 ГОСТ 8590-71		
				ст.3 ГОСТ 535-53		
				ℓ = 550	18	0.34кг
		4	МИ-214-2-05	Шайба	18	
				Стандартные		
				изделия		
		5		Винт 2М6×20.58		
				ГОСТ 17473-72	16	
		6		Гайка М6.58		
				ГОСТ 5915-70	16	
				Материалы		
		8		Сетка N10-1.4 ГОСТ 5336-67		
				750×540		1.3кг
		9		Проволока 2 5-II		
				ГОСТ 3282-74 ℓ =		0.1кг
				Электрод Э42		
				ГОСТ 9467-75		0.1кг

№	Шифр объекта

Изм.	Лист	№ докум.	Подп.	Дата
Разраб.		Савватеева		11.88
Пров.		Бельтюков		11.88
Н.контр.		Бельтюков		11.88
Утвер.				

407-3-499.13.88 КМ-1 МР-1-02

Решетка

Лит.	Лист	Листов

ЛЕННИИПРОЕКТ мастерская N17

Формат 11

407-3-499.13.88 Альбом 2 Часть 2 КМ-1

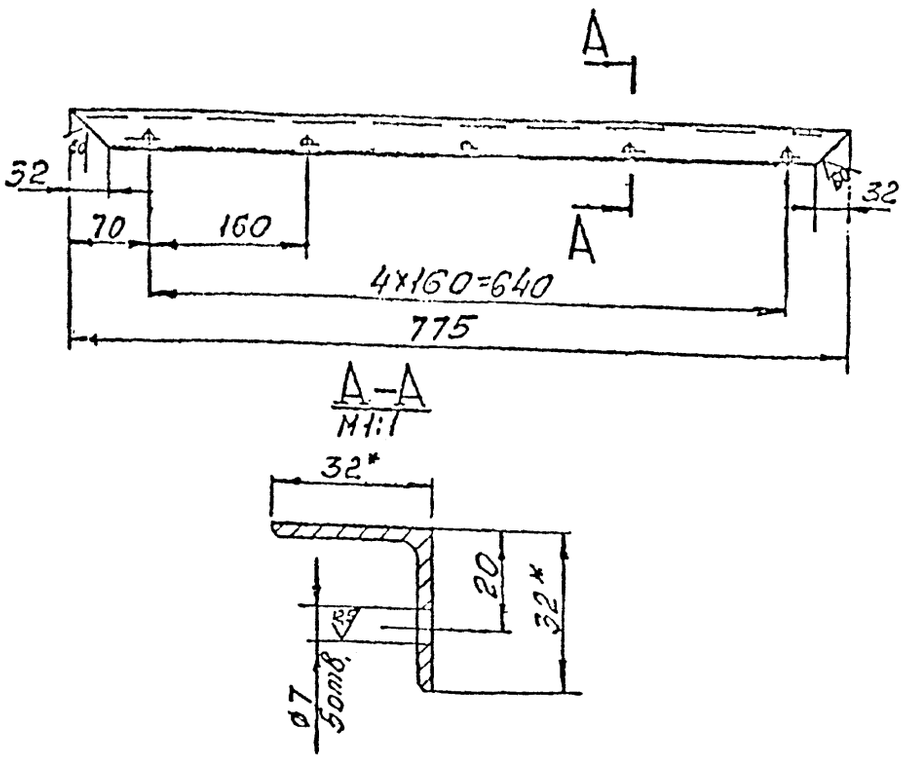

1. НЕУКАЗАННЫЕ ПРЕДЕЛЬНЫЕ ОТКЛОНЕНИЯ РАЗМЕРОВ: по СМ7.

2.* Размер для справок.

№	Шифр объекта

407-3-499.13.88 КМ-1 МР-1-02-01

Изм.	Лист	№ докум.	Подп.	Дата
Разраб.		Савватеева		11.88
Пров.		Бельтюков		11.88
Т.контр.				
Н.контр.		Бельтюков		11.88
Утвер.				

Уголок

Лит.	Масса	Масштаб
	1.1	1:5

Уголок Б-32×32×3 ГОСТ 8509-72 ст.3 ГОСТ 535-79

ЛЕННИИПРОЕКТ мастерская N17

407-3-499.13.88 - Альбом "Часть" КМ-1

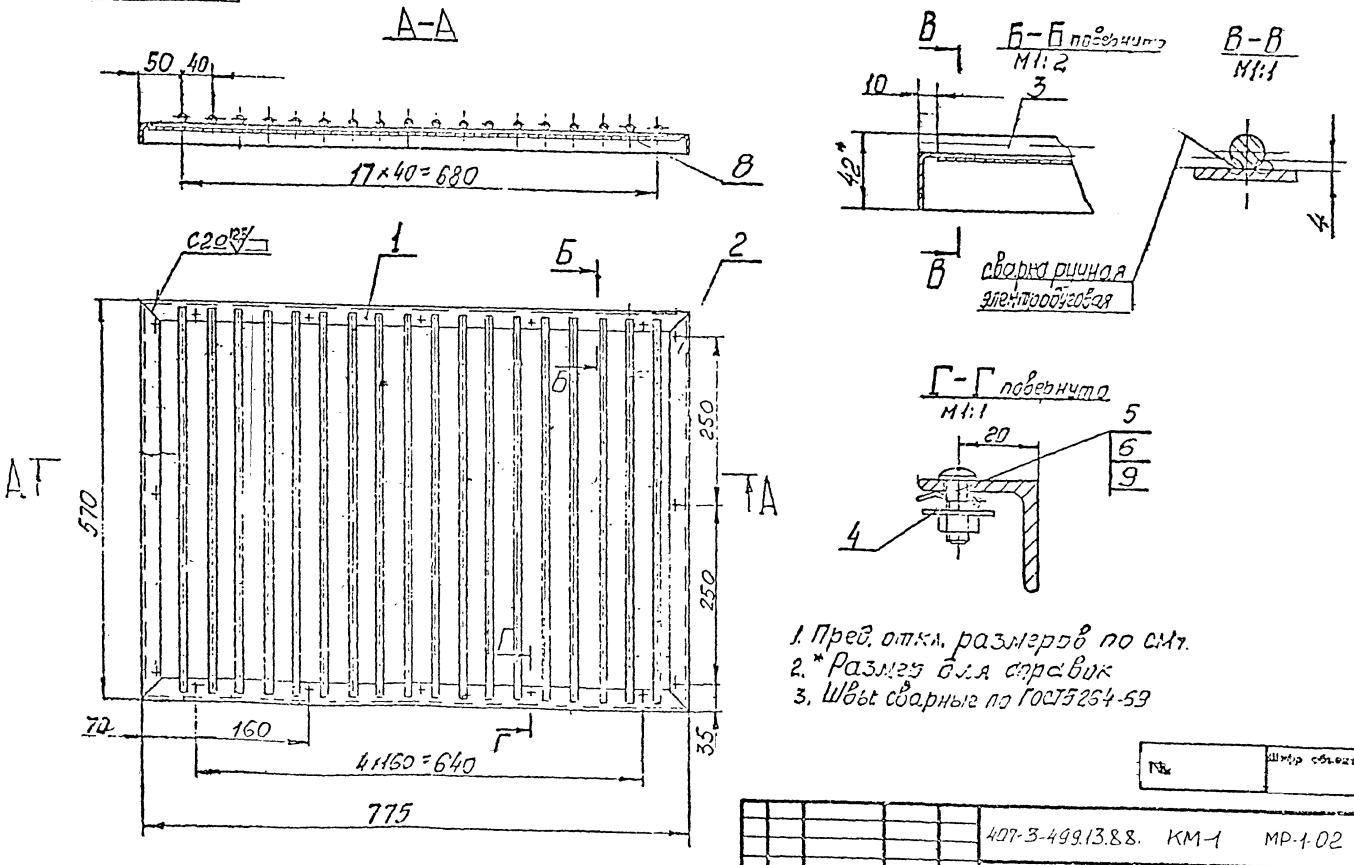

1. Пред. откл. размеров по СМ1.
2. * Размер для справок
3. Швы сварные по ГОСТ 5264-69

№	Шифр объекта

					407-3-499.13.88. КМ-1 МР-1-02 СБ			
Изм.	Лист	№ докум.	Подп.	Дата	Решетка	Лит.	Масса	Масштаб
Разраб.		Соловьева		11.88			11.7	1:5
Пров.		Бельтюков		11.88		Лист	Листов	
Т.контр.								
Н.контр.		Бельтюков		11.88		ЛЕННИИПРОЕКТ мастерская N17		
Утвер.								

Инв.№ подл.	Подпись и дата	Взам. инв.№	Инв.№ дубл.	Подпись и дата

М-12.И

407-3-499 13.88

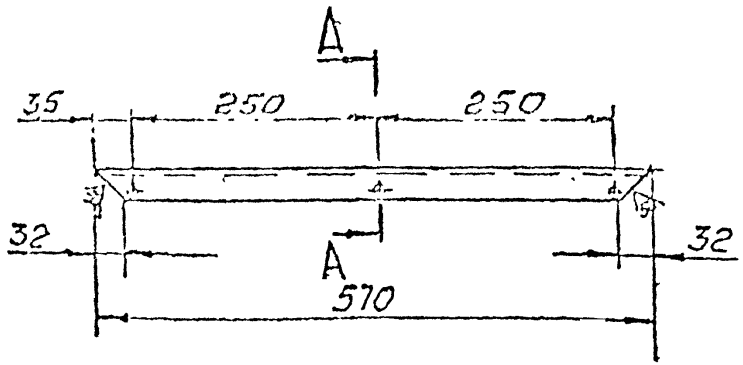

А–А
М1:1

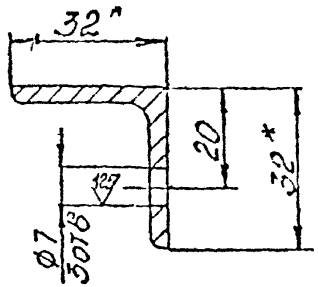

1 НЕУКАЗАННЫЕ ПРЕДЕЛЬНЫЕ ОТКЛОНЕНИЯ РАЗМЕРОВ. ПО СМ7

2* Размер для справок

№	Шифр объекта

407-3-499 13 88 КМ-1 МР-1-02-02

Изм.	Лист	№ докум.	Подп.	Дата
Разраб.		Савватеев		11.88
Пров.		Бельтюков		11.88
Т.контр.				
Н.контр.		Бельтюков		11.88
Утверд.				

Уголок

Лит.	Масса	Масштаб
	0.81	1:5
Лист	Листов	

Уголок Б-32×32×3 ГОСТ 8509-72
ст.3 ГОСТ 535-79

ЛЕННИИПРОЕКТ
мастерская №17

Копировал

Формат А4

Инв.№ подл. | Подпись и дата | Взам.инв.№ | Инв.№ дубл. | Подпись и дата

Поз.	Обозначение	Наименование	Кол.	Примечание
		Документация		
	МР-1-03 СБ	Сборочный чертеж		
		Сборочные единицы		
1	МР-1-02 СБ	Решетка	1	
		Детали		
2	МР-1-03-01	Накладка		
		Лист рифл. Б-5 ГОСТ 8568-77		
		ст 3 ГОСТ 14637-69		
		115 × 560	1	2.5 кг
		Материалы		
		Электрод Э42		
		ГОСТ 9467-75		

№	Шифр объекта

407-3-499.13.88 КМ-1 МР-1-03

Изм.	Лист	№ докум.	Подп.	Дата
Разраб.		Савватеев		11.88
Пров.		Бельтюков		11.88
Н.контр.		Бельтюков		11.88
Утверд.				

Решетка

Лит.	Лист	Листов

ЛЕННИИПРОЕКТ
мастерская №17

Копировал

Формат А4

407-3-499.13.88
Альбом III Часть II КМ-1

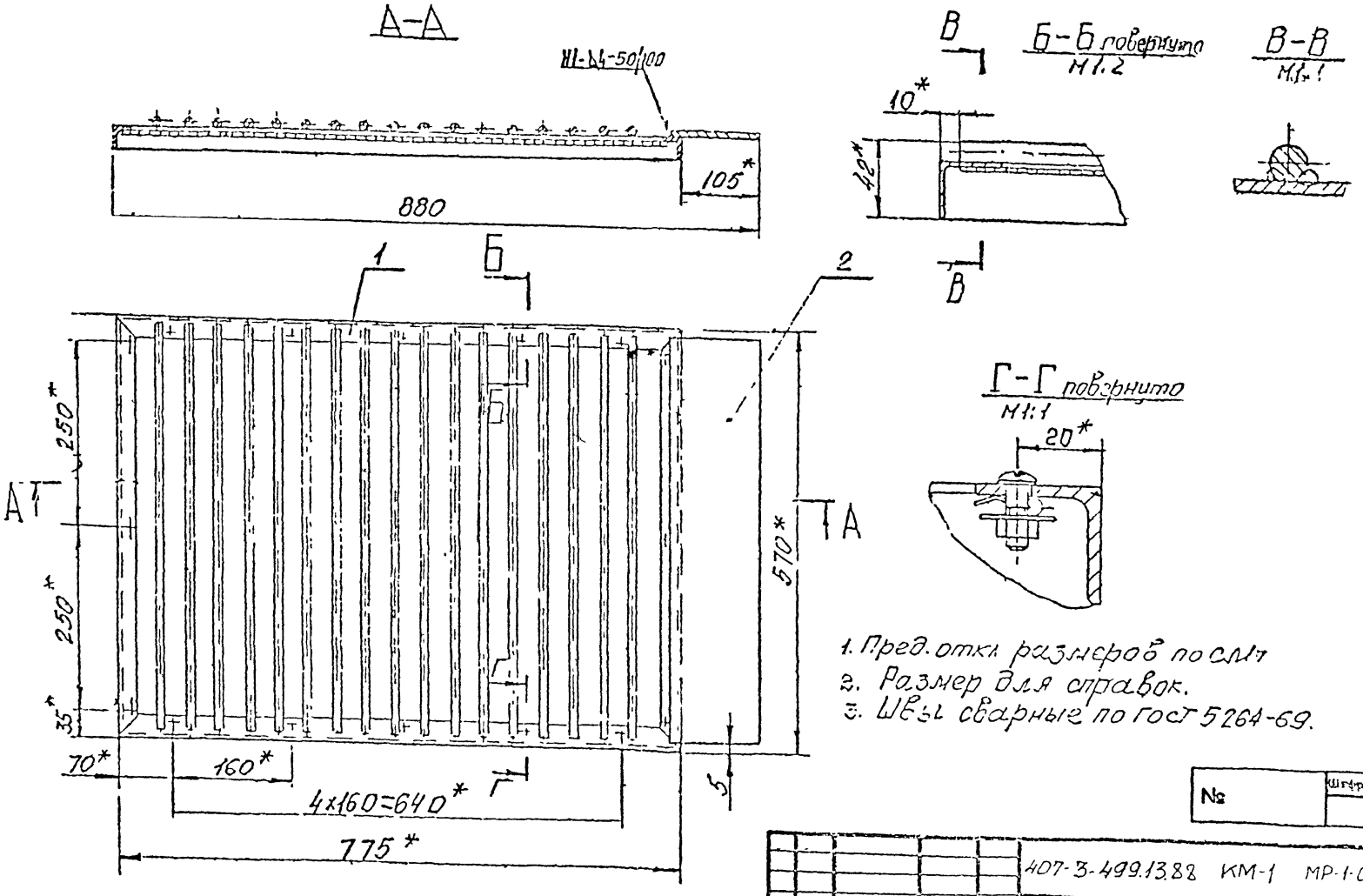

1. Пред. откл. размеров по СМ1
2. Размер для справок.
3. Швы сварные по ГОСТ 5264-69.

№	Шифр объекта

Изм.	Лист	№ докум.	Подп.	Дата	407-3-499.13.88 КМ-1 МР-1-03 СБ			
Разраб.		Абдалеева		III 88	Решетка	Лит	Масса 14.3	Масштаб 1:5
Пров.		Белыюков		III 88				
Т.контр.						Лист	Листов	
Н.контр.		Белыюков		III 88		ЛЕННИИПРОЕКТ мастерская N17		
Утвер.								

Инв. № подл. | Подпись и дата | Взам. инв. № | Инв. № дубл. | Подпись и дата

М-12 И

Поз.	Обозначение	Наименование	Кол.	Приме-чание
		Документация		
	М216п СБ	Сборочный чертеж		
		Детали		
1	М-216п-01	Лист		
2	М-216п-02	Лист		
3	М-216п-03	Сфода		
4	М-216п-04	Лист		
		Лист Б-4 ГОСТ 19903-74		
		ст 3 ГОСТ 14637-69		
		20×710	2	0.43кг
5	М-216п-05	Лист		
		Лист Б-4 ГОСТ 19903-74		
		ст 3 ГОСТ 14637-69		
		20×502	2	0.3кг
		Стандартные изделия		
6		Гайка М6 6 09		
		ГОСТ 5915-70	4	
7		Шайба 6 36 09		
		ГОСТ 11371-78	4	
		Материалы		
		Электрод Э42		
		ГОСТ 9467-75	0.5	кг

№	Шифр объекта

Изм.	Лист	№ докум.	Подп.	Дата
Разраб.		Савватеева		III.88
Пров.		Белтюков		III.88
Н.контр.		Белтюков		III.88
Утверд.				

407-3-499.13.88 КМ-1 М-216п

Крышка люка

Лит.	Лист	Листов

ЛЕННИИПРОЕКТ мастерская 117

Формат А1

Инв.№ подл. | Подпись и дата | Взам. инв.№ | Инв.№ дубл. | Подпись и дата

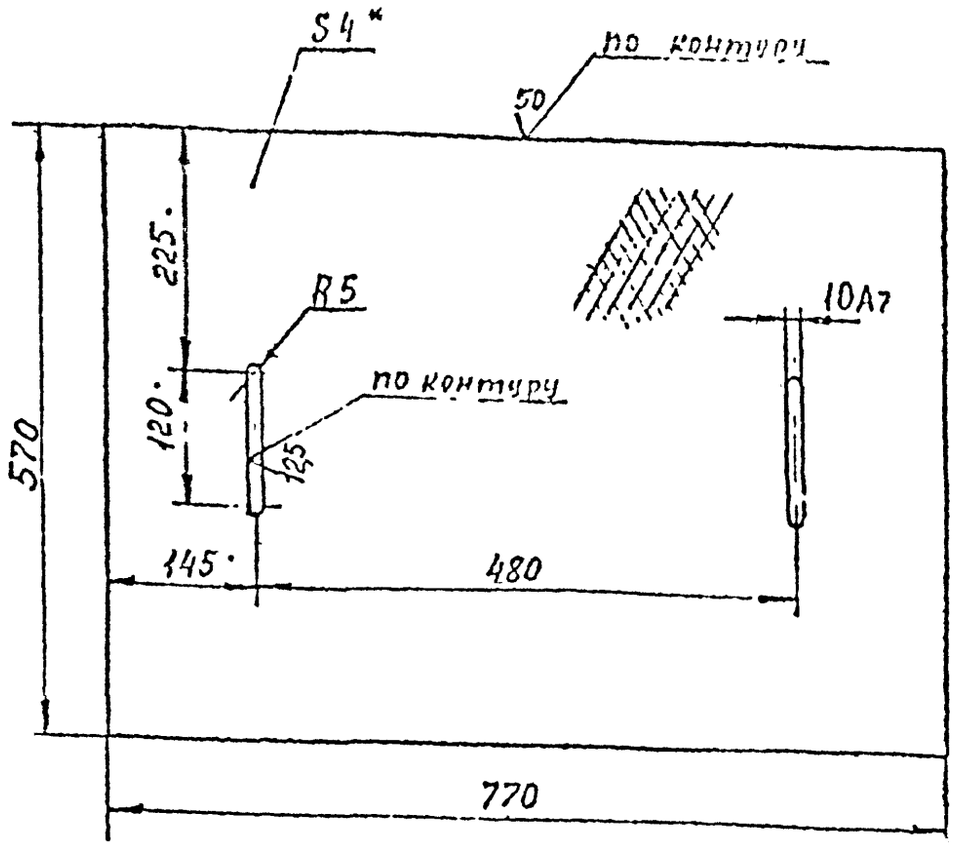

1 НЕУКАЗАННЫЕ ПРЕДЕЛЬНЫЕ ОТКЛОНЕНИЯ РАЗМЕРОВ по СМ7.

2.* Размер для справок.

№	Шифр объекта

407-3-499.13.88 КМ-1 М-216"-01

Изм.	Лист	№ докум.	Подп.	Дата
Разраб.		Савватеева		III.88
Пров.		Белтюков		III.88
Т.контр.				
Н.контр.		Белтюков		III.88
Утверд.				

Лист

Лист рифлен. 4 ГОСТ 8568-77 / ст 3 ГОСТ 380-71

Лит.	Масса	Масштаб
	11.5	1:5

Лит.	Листов

ЛЕННИИПРОЕКТ мастерская 17

Инв.№ подл. | Подпись и дата | Взам. инв.№ | Инв.№ дубл. | Подпись и дата

Формат А1

407-3-499.13.88
Альбом III Часть II КМ-1

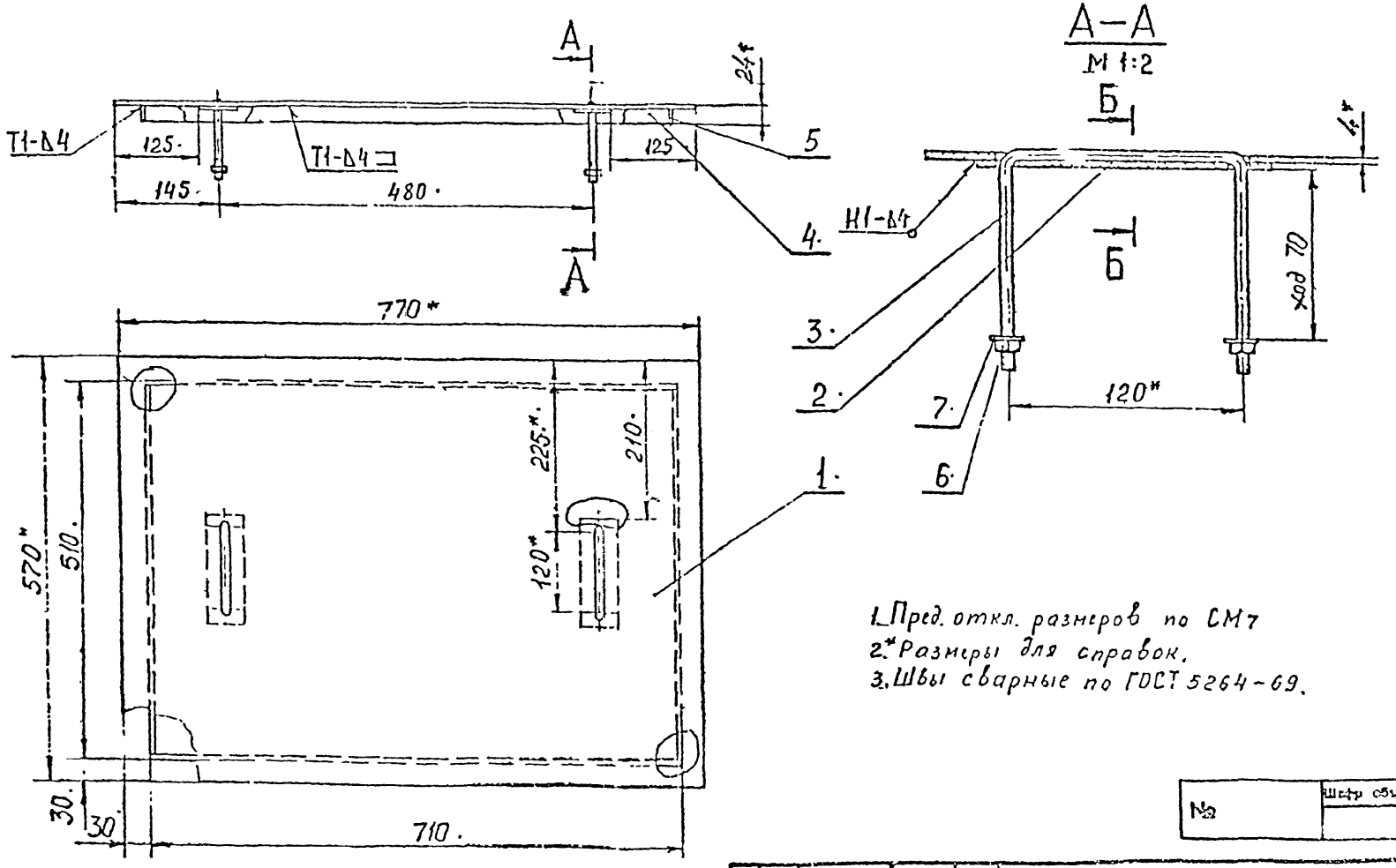

1. Пред. откл. размеров по СМ7
2. * Размеры для справок.
3. Швы сварные по ГОСТ 5264-69.

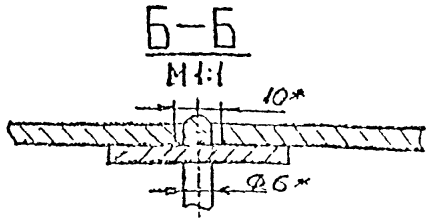

№	Шифр объекта

Изм	Лист	№ докум	Подп	Дата
Разраб		Савватеева		III 88
Пров		Бельтюков		III 88
Т.контр.				
Н контр		Бельтюков		III 88
Утвер.				

407-3-499.13.88 КМ-1 М-216п СБ

Крышка люка

Лит	Масса	Масштаб
	14.5	1:5

Лист | Листов

ЛЕННИИПРОЕКТ
мастерская N 17

Подпись и дата | Взам. инв № | Инв № дубл. | Подпись и дата

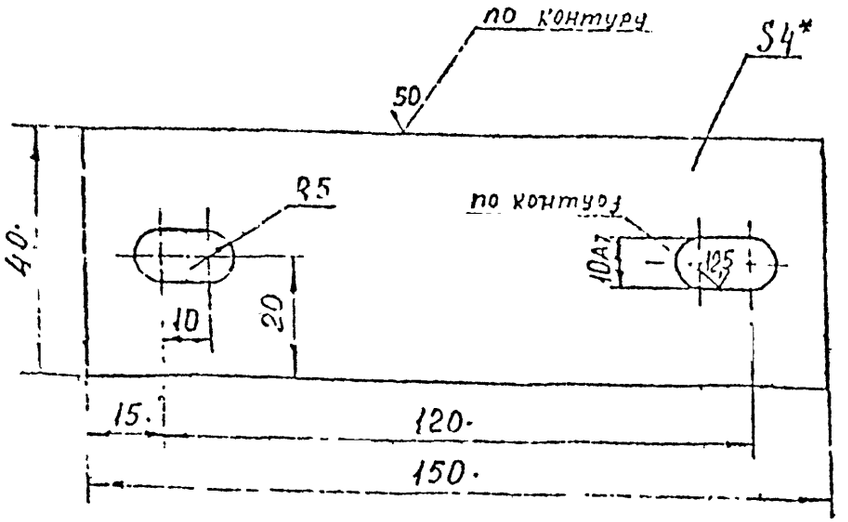

1. НЕУКАЗАННЫЕ ПРЕДЕЛЬНЫЕ ОТКЛОНЕНИЯ РАЗМЕРОВ по СМ7.
2.* Размер для справок.

№	Шифр объекта

4073-499.13.88 - КМ-1 М-216п-02

Изм.	Лист	№ докум.	Подп.	Дата	Лист	Масса	Масштаб
Разраб.		Савватеева		III 88		0.23	1:1
Пров.		Бельтюков		III 88			
Т.контр.							
Н.контр.		Бельтюков		III 88	Лист	Листов	
Утв.							

Лист Б-4 ГОСТ 19903-74 ст.3 ГОСТ 14637-69

ЛЕННИИПРОЕКТ мастерская N17

М-11,И

Формат 11

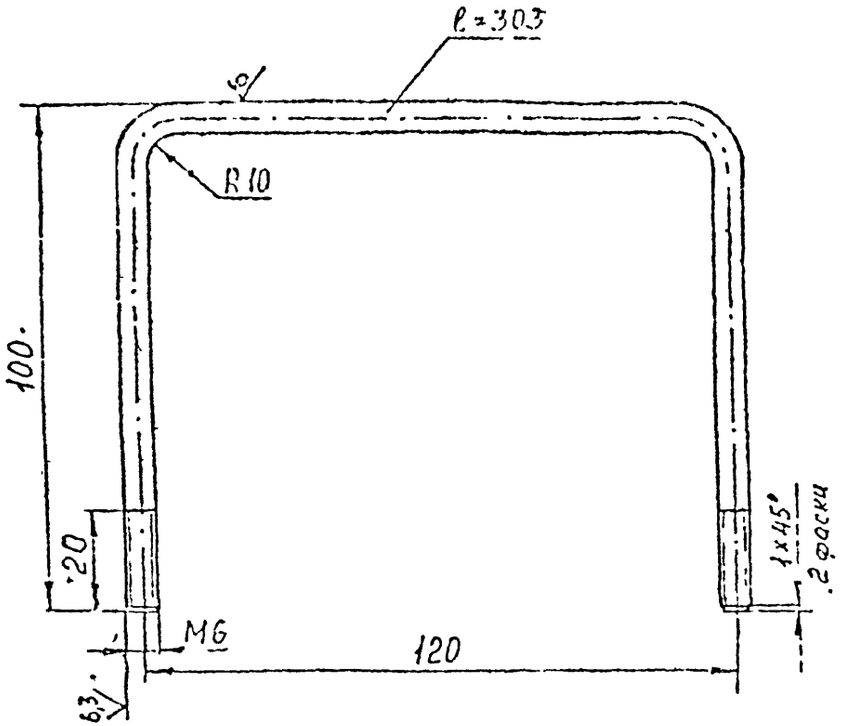

НЕУКАЗАННЫЕ ПРЕДЕЛЬНЫЕ ОТКЛОНЕНИЯ РАЗМЕРОВ по СМ7.

№	Шифр объекта

4073-499.13.88 КМ-1 М-216п-03

Изм.	Лист	№ докум.	Подп.	Дата	Лист	Масса	Масштаб
Разраб.		Савватеева		III 88		0.25	1:1
Пров.		Бельтюков		III 88			
Т.контр.							
Н.контр.		Бельтюков		III 88	Лист	Листов	
Утв.							

Скоба

Круг В-6 ГОСТ 2590-71 ст.3 ГОСТ 535-79

ЛЕННИИПРОЕКТ мастерская N17

М-11,И

Формат 11

Поз.	ОБОЗНАЧЕНИЕ	НАИМЕНОВАНИЕ	КОЛ.	ПРИМЕЧАНИЕ
		Документация		
	МИ-216 СБ	Сборочный чертеж		
		Детали		
1	МИ-216-01	Уголок	2	
2	МИ-216-02	Уголок	2	
3	МР-1-01-05	Крюк	2	
4	МИ-216-03	Анкер	14	
5	МИ-216-04	Лист		
		лист Б-4 ГОСТ 19903-74		
		ст 3 ГОСТ 14637-69		
		40×85	2	0,1 кг
		Материалы		
		Электрод Э42		
		ГОСТ 9467-75	0,45	кг

№ | Шифр объекта

407-3-499.13.88 КМ-1 МИ-216

Разраб. Саввагеев III.88
Пров. Бельтюков III.88
Н.контр. Бельтюков III.88
Утвер.

Рамка люка

Лит. | Лист | Листов

ЛЕННИИПРОЕКТ мастерская N17

Инв.№ подл. | Подпись и дата | Взам. инв.№ | Инв.№ дубл. | Подпись и дата

М-15.11

407-3-499.13.88
Альбом III Часть II КМ-

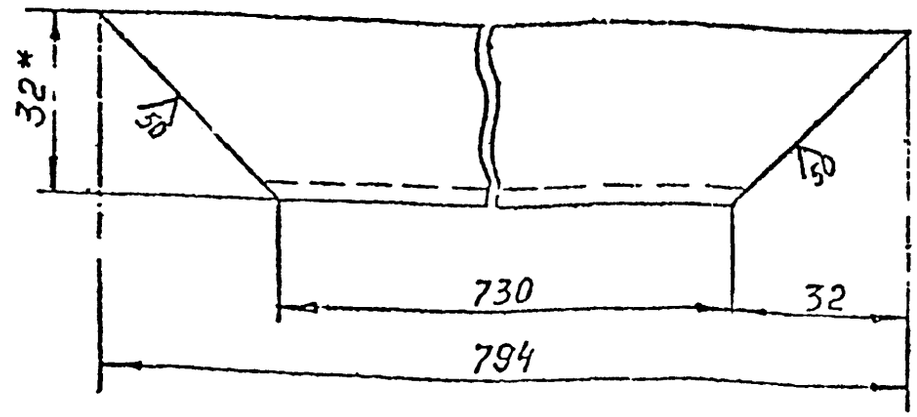

1. НЕУКАЗАННЫЕ ПРЕДЕЛЬНЫЕ ОТКЛОНЕНИЯ РАЗМЕРОВ ПО СМ7.

2.* Размер для справок.

№ | Шифр объекта

407 3-499.13.88 КМ-1 МИ-216-01

Изм. | Лист | № докум. | Подп. | Дата
Разраб. Саввагеев III.88
Пров. Бельтюков III.88
Т.контр.
Н.контр. Бельтюков III.88
Утвер.

Уголок

Лит. | Масса 1.45 | Масштаб 1:1

Лист | Листов

уголок Б-32×32×4 ГОСТ 8509-72
ст.3 ГОСТ 535-79

ЛЕННИИПРОЕКТ мастерская N17

Инв.№ подл. | Подпись и дата | Взам. инв.№ | Инв.№ дубл. | Подпись и дата

М-11 Ч

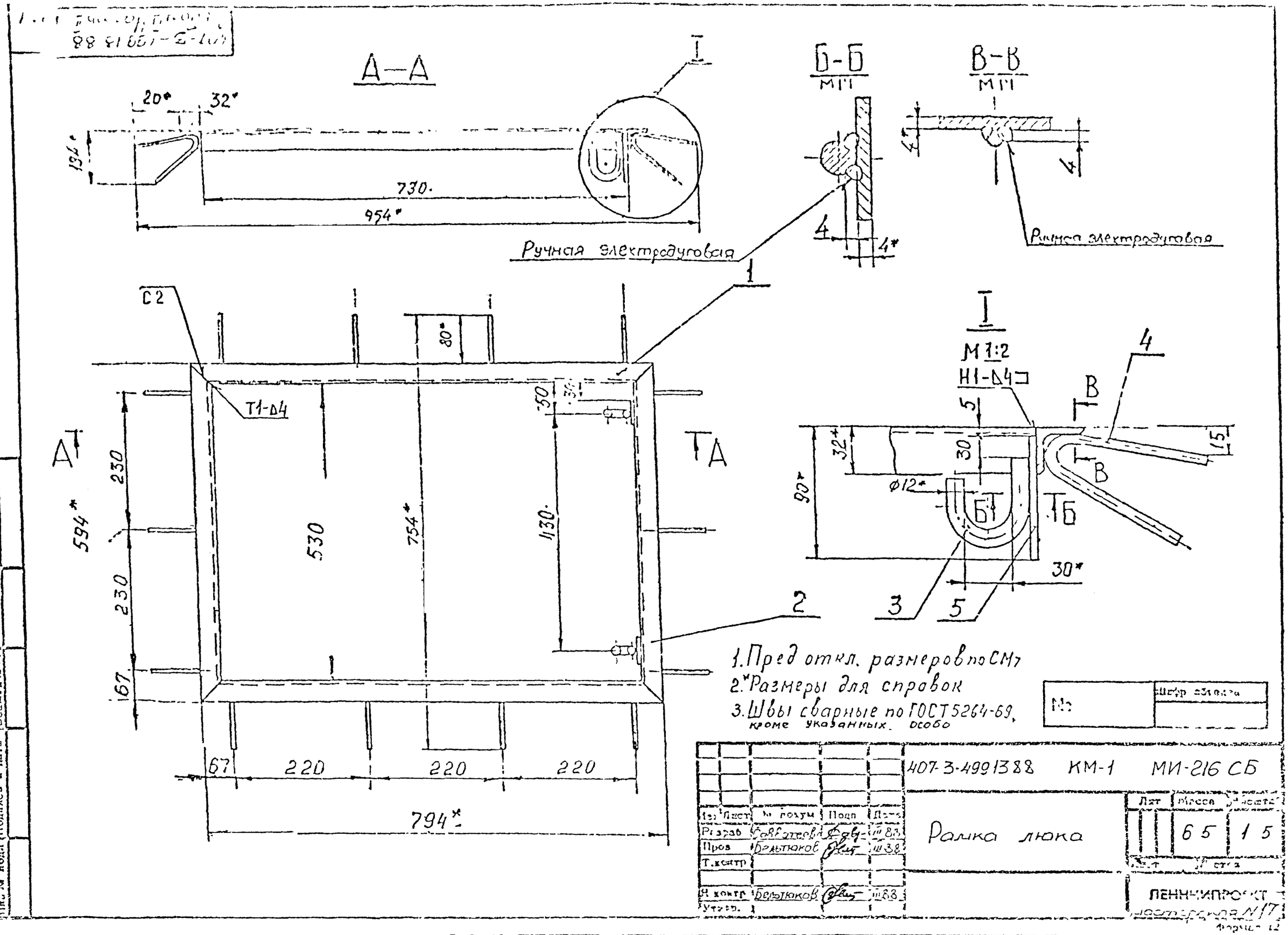

1. Пред откл. размеров по СМ7
2. *Размеры для справок
3. Швы сварные по ГОСТ 5264-69, кроме указанных особо

№	Шифр объекта

					407-3-499 1388 КМ-1 МИ-216 СБ
Изм.	Лист	№ докум.	Подп.	Дата	Рамка люка
Разраб.		Савватеева		III 88	
Пров.		Бельтюков		III 88	
Т.контр.					
Н.контр.		Бельтюков		III 88	
Утв.					

Лит.	Масса	Масштаб
	65	15

Лист | Листов

ЛЕННИИПРОЕКТ
мастерская N17

Формат 12

Инв. № подл. | Подпись и дата | Взам. инв. № | Инв. № дубл. | Подпись и дата

407-3-499 13 88
Альбом III Часть II КМ-1

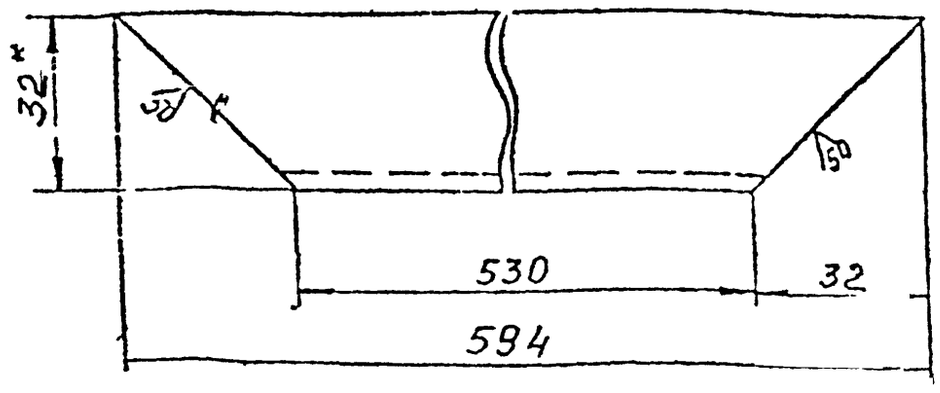

1. НЕУКАЗАННЫЕ ПРЕДЕЛЬНЫЕ ОТКЛОНЕНИЯ РАЗМЕРОВ по СМ7.
2.* Размер для справок.

№	Шифр объекта

Изм.	Лист	№ докум.	Подп.	Дата	407 3-499.13.88 КМ-1 МИ-216-02
Разраб.	Савватеева			№ 88	Уголок
Пров.	Бельтюков			№ 88	
Т. контр.					
Н. контр.	Бельтюков			№ 88	Уголок Б-32×32×4 ГОСТ 8509-72 ст 3 ГОСТ 535-79
Утвер.					

Лит.	Масса	Масштаб
	1.1	1:1
Лист	Листов	

ЛЕННИИПРОЕКТ мастерская N17

М-11.И

Формат 11

Подпись и дата | Инв. № дубл. | Взам. инв. № | Подпись и дата | Инв. № подл.

407-3-499 13 88
Альбом III Часть II КМ-1

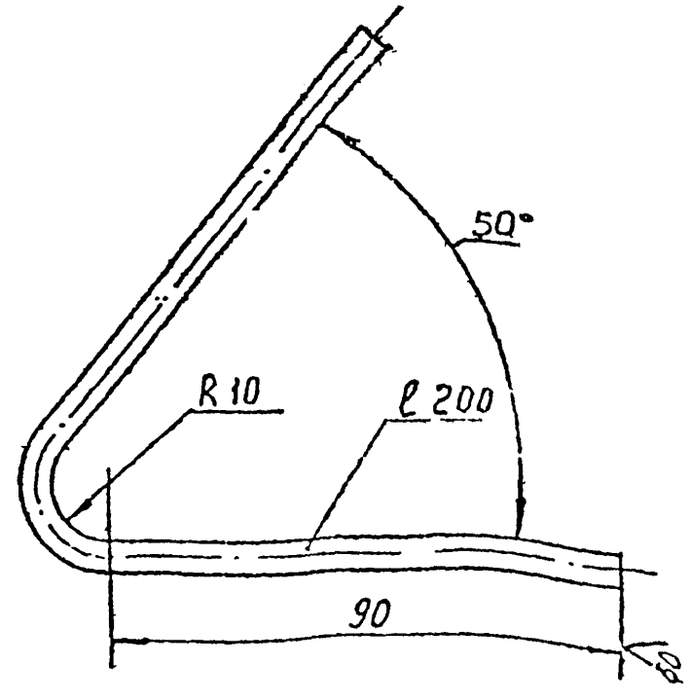

1. НЕУКАЗАННЫЕ ПРЕДЕЛЬНЫЕ ОТКЛОНЕНИЯ РАЗМЕРОВ по СМ7.
2.* Размер для справок.

№	Шифр объекта

Изм.	Лист	№ докум.	Подп.	Дата	407-3-499.13.88 КМ-1 МИ-216-03
Разраб.	Савватеева			№ 88	Анкер
Пров.	Бельтюков			№ 88	
Т. контр.					
Н. контр.	Бельтюков			№ 88	ФБА-II ГОСТ 5781-75
Утвер.					

Лит.	Масса	Масштаб
	9053	1:1
Лист	Листов	

ЛЕННИИПРОЕКТ мастерская N17

М-11.И

Подпись и дата | Инв. № дубл. | Взам. инв. № | Подпись и дата | Инв. № подл.

407-3-499.13.88

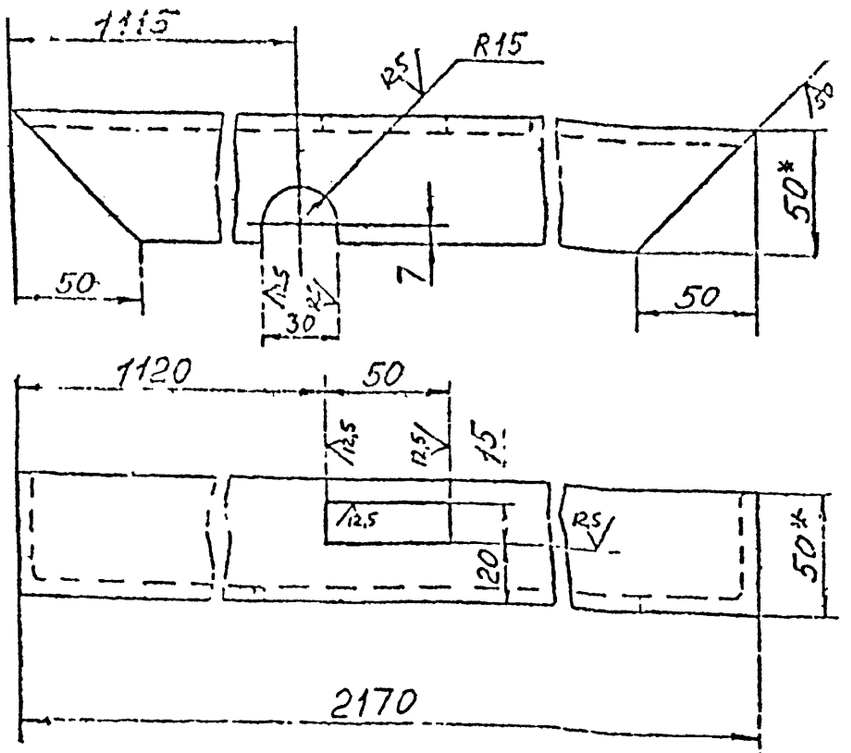

1. НЕУКАЗАННЫЕ ПРЕДЕЛЬНЫЕ ОТКЛОНЕНИЯ РАЗМЕРОВ по СМ7.
2. * Размер для справок.

№	Шифр объекта

Изм.	Лист	№ докум.	Подп.	Дата	407-3-499.13.88 КМ-1 МС-8-02-08
Разраб.	Савватеева				Уголок
Пров.	Бельтюков				Лит. / Масса 8.1 / Масштаб 1:2
Т.контр.					Лист / Листов
Н.контр.	Бельтюков				уголок Б-50×50×5 ГОСТ 8509-72
Утвер.					ст.3 ГОСТ Б35-79

ЛЕННИИПРОЕКТ мастерская N17

М-11.И

Формат 11

407-3-499.13.88

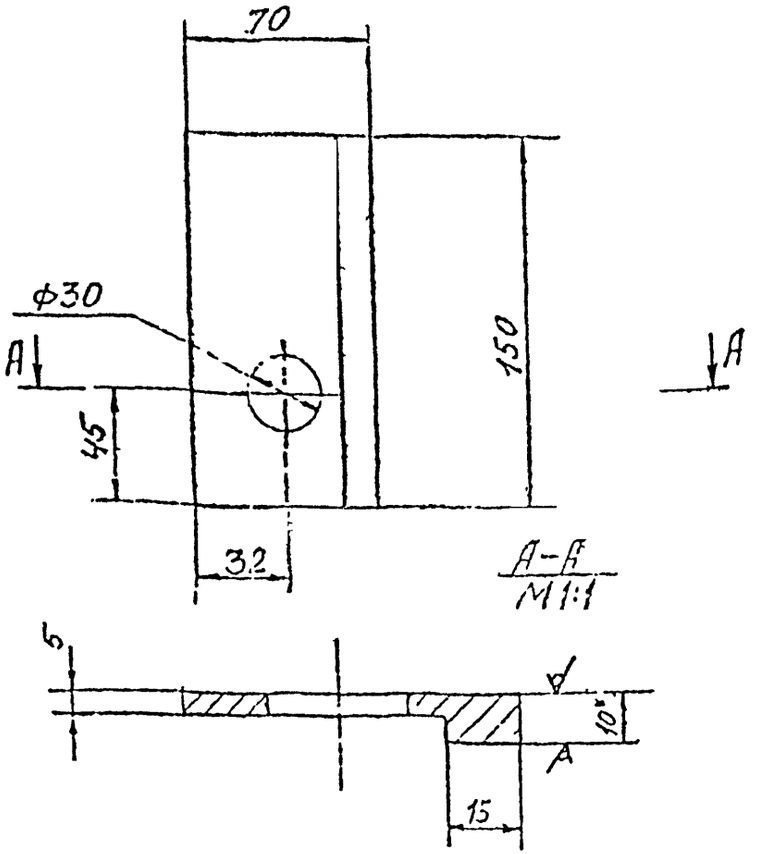

1. НЕУКАЗАННЫЕ ПРЕДЕЛЬНЫЕ ОТКЛОНЕНИЯ РАЗМЕРОВ отверстий - по A_7, остальных - по СМ7
2. * Размер для справок

№	Шифр объекта

Изм.	Лист	№ докум.	Подп.	Дата	407-3-499.13.88 КМ-1 МС-8-02-09
Разраб.	Савватеева				Планка
Пров.	Бельтюков				Лит. / Масса 0.5 / Масштаб 1:2
Т.контр.					Лист / Листов
Н.контр.	Бельтюков				лист Б-10 ГОСТ 19903-74
Утвер.					ст.3 ГОСТ 14637-69

ЛЕННИИПРОЕКТ мастерская N17

М-11.И

Формат 11

407-3-499.13.88
Альбом III Часть II КМ-1

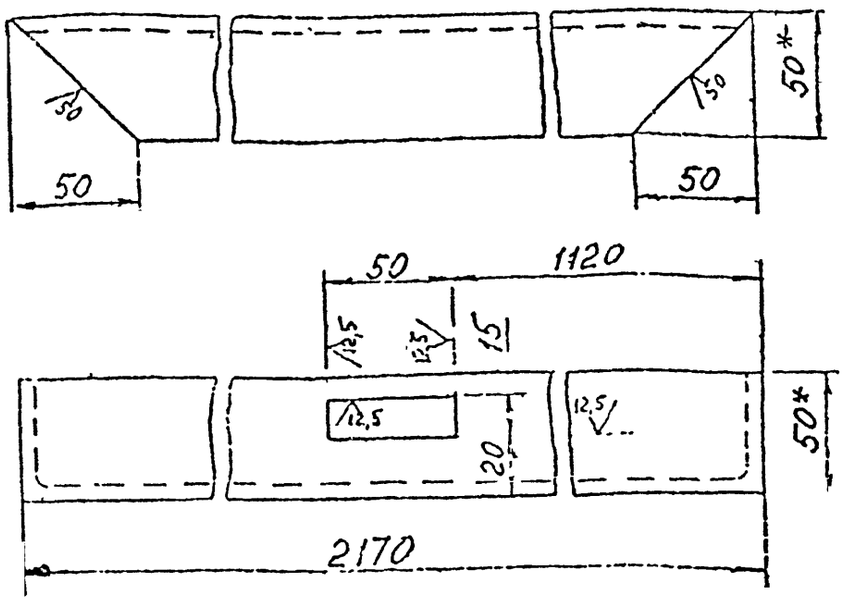

НЕУКАЗАННЫЕ ПРЕДЕЛЬНЫЕ ОТКЛОНЕНИЯ РАЗМЕРОВ.

№	Шифр объекта

				407-3-499.13.88 КМ-1 МС-8-03-01			
Изм.	Лист	№ докум.	Подп.	Дата	Уголок	Лит.	Масса 8.1	Масштаб 1:2
Разраб.		Сабватеев		III 88				
Пров.		Бельтюков		III 88		Лист	Листов	
Т. контр.								
Н. контр.		Бельтюков		III 88	уголок Б-50×50×5 ГОСТ 8509-72	ЛЕННИИПРОЕКТ		
Утвер.					ст.3 ГОСТ 535-79	мастерская N 17		

М-11.И

Формат 11

407-3-499.13.88
Альбом III Часть II КМ-1

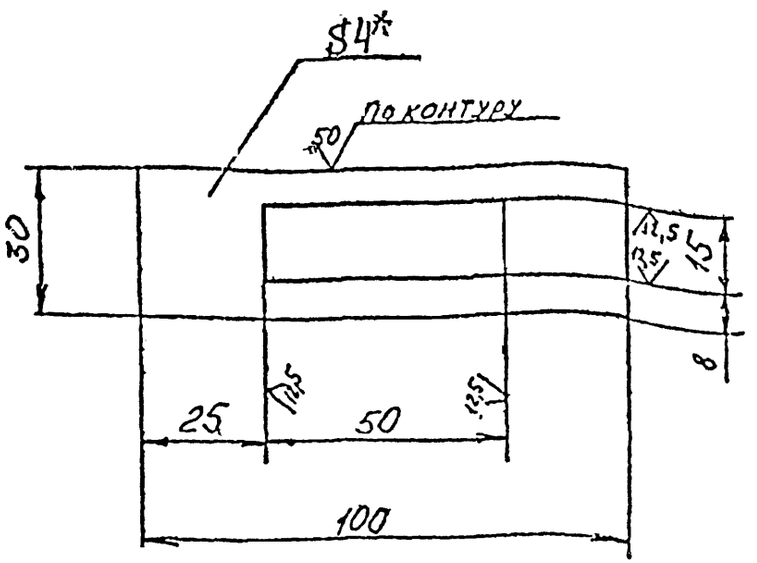

НЕУКАЗАННЫЕ ПРЕДЕЛЬНЫЕ ОТКЛОНЕНИЯ РАЗМЕРОВ

№	Шифр объекта

				407-3-499.13.88 КМ-1 МС-8-03-02			
Изм.	Лист	№ докум.	Подп.	Дата	Планка	Лит.	Масса 0.07	Масштаб 1:1
Разраб.		Сабватеев		III 88				
Пров.		Бельтюков		III 88		Лист	Листов	
Т. контр.								
Н. контр.		Бельтюков		III 88	лист Б-4 ГОСТ 19903-74	ЛЕННИИПРОЕКТ		
Утвер.					ст.3 ГОСТ 14637-79	мастерская N 17		

М-11.И

Формат 11

407-3-499 13 88
Альбом III Часть II КМ-1

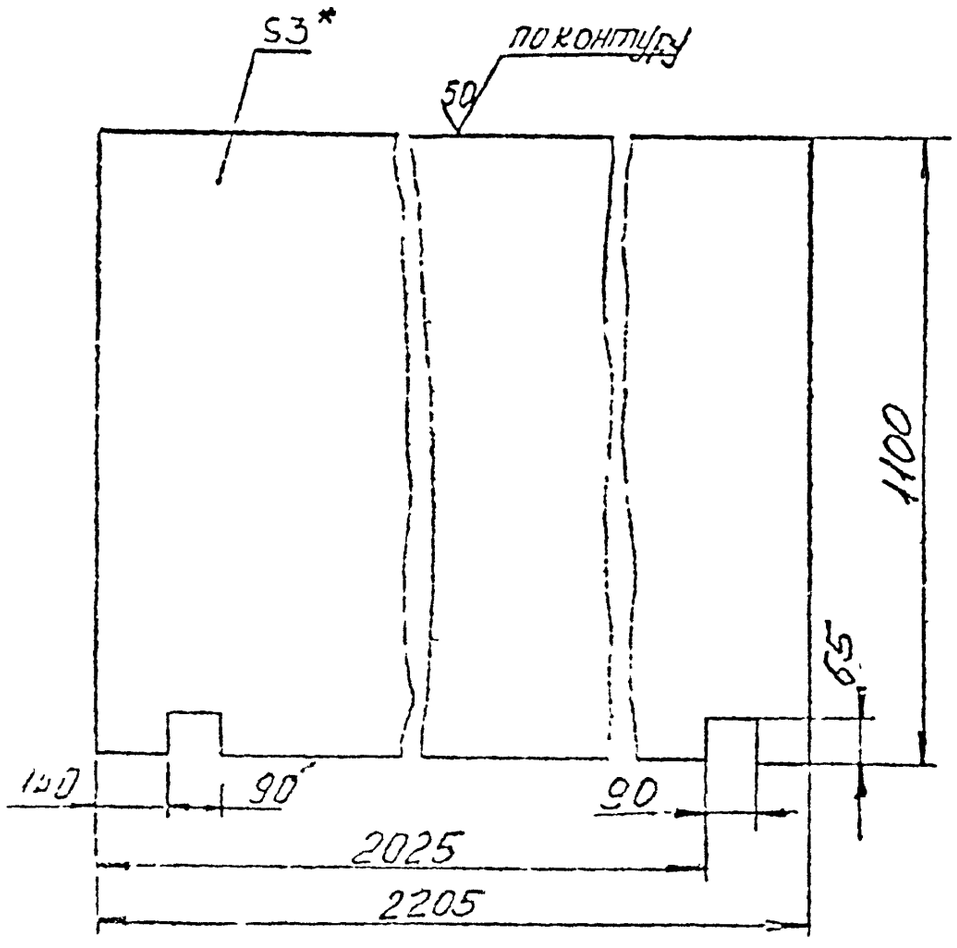

№	Дата	Подпись

				407-3-499.13.88 КМ-1 МС-8-03-03			
Изм.	Лист	№ докум.	Подп.	Дата	Лист	Лит.	Масса	Масштаб
Разраб.		Савватеева		III.88			5.7	1:10
Пров.		Бельтюков		III.88				
Т.контр.								
Н.контр.		Бельтюков		III.88	лист	Б-3 ГОСТ 19903-74		
Утв.						ст. 3 ГОСТ 16523-70		

Поз.	Обозначение	Наименование	Кол.	Примечание
		Документация		
	3Д-1-СБ	Сборочный чертеж		
		Детали		Масса, кг
1	3Д-4-01	Пластина Б-8 ГОСТ 19903-74 Ст.3 ГОСТ 14637-69	1	0.4 кг
2	3Д-1-02	Анкер Ø10 А-II ГОСТ 5781-75 ℓ = 120	2	0.07 кг
3	3Д-1-03	Анкер Ø10 А-II ГОСТ 5781-75 ℓ = 80	1	0.05 кг
		Материалы		
		Электрод Э42А ГОСТ 9467-75		0.01 кг

№	Шифр объекта

Изм.	Лист	№ докум.	Подп.	Дата	407-3-499.13.88 КМ-1 3Д-1		
Разраб.		Калинина		III 88	Закладная деталь	Лит.	Масса	Масштаб
Пров.		Бельтюков		"				
Т. контр.						Лист	Листов	
Н. контр.		Бельтюков		"	ЛЕННИИПРОЕКТ мастерская №17			
Утверд.								

Формат А1

407-3-499.13.88 КМ-1

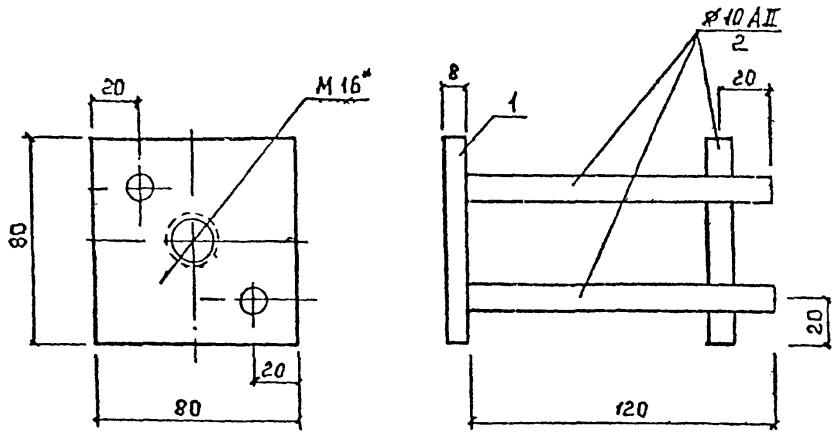

НЕУКАЗАННЫЕ ПРЕДЕЛЬНЫЕ ОТКЛОНЕНИЯ РАЗМЕРОВ

*Размер для справок

№	Шифр объекта

Изм.	Лист	№ докум.	Подп.	Дата	407-3-499.13.88 КМ-1 3Д-1 СБ		
Разраб.		Калинина		III 88	Закладная деталь	Лит.	Масса	Масштаб
Пров.		Бельтюков		"			0.6	
Т. контр.						Лист	Листов	
Н. контр.		Бельтюков		"	ЛЕННИИПРОЕКТ мастерская №17			
Утверд.								

Формат А1

Поз.	Обозначение	Наименование	Кол.	Примечание
		Документация		
11	3.Д-2-СБ	Сборочный чертеж		
		Детали		Масса ед
11	1 3.Д-2-01	Пластина ст3 ГОСТ 14637-89	1	0.75 кг
Сч	2 3.Д-2-02	Анкер ⌀12 А-II ГОСТ 5781-75		
		ℓ = 120	2	0.11 кг
Сч	3 3.Д-2-03	Анкер ⌀12 А-II ГОСТ 5781-75		
		ℓ = 150	1	0.13 кг
		Материалы		
		Электрод Э42А		0.01 кг
		ГОСТ 9467-75		

№	Шифр объекта

Изм.	Лист	№ докум.	Подп.	Дата
Разраб.		Калинина		
Пров.		Бельтюков		
Н. контр.		Бельтюков		
Утверд.				

407-3-499.13.88 КМ-1 3.Д-2

Закладная деталь

Лит	Лист	Листов

ЛЕННИИПРОЕКТ
мастерская №17

Формат П

Инв. № подл. | Подпись и дата | Взам. инв. № | Инв. № дубл. | Подпись и дата

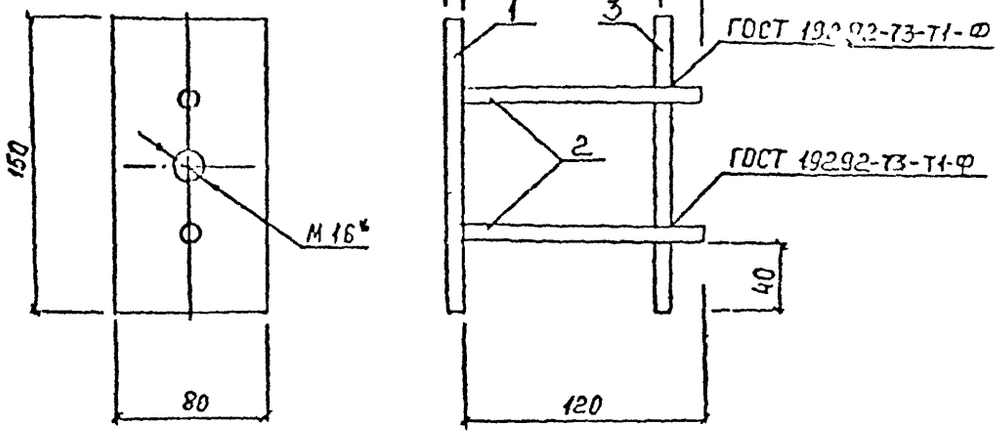

1. * Размер для справок.

НЕУКАЗАННЫЕ ПРЕДЕЛЬНЫЕ ОТКЛОНЕНИЯ РАЗМЕРОВ

№	Шифр объекта

Изм.	Лист	№ докум.	Подп.	Дата
Разраб.		Калинина		
Пров.		Бельтюков		
Т. контр.				
Н. контр.		Бельтюков		
Утверд.				

407-3-499.13.88 КМ-1 3.Д-2 СБ

Закладная деталь

Лит	Масса	Масштаб
	1.1	
Лист	Листов	

ЛЕННИИПРОЕКТ
мастерская №17

Формат П

Инв. № подл. | Подпись и дата | Взам. инв. № | Инв. № дубл. | Подпись и дата

М-11 У

407-3-499.13.88
Альбом III Часть II КМ-1

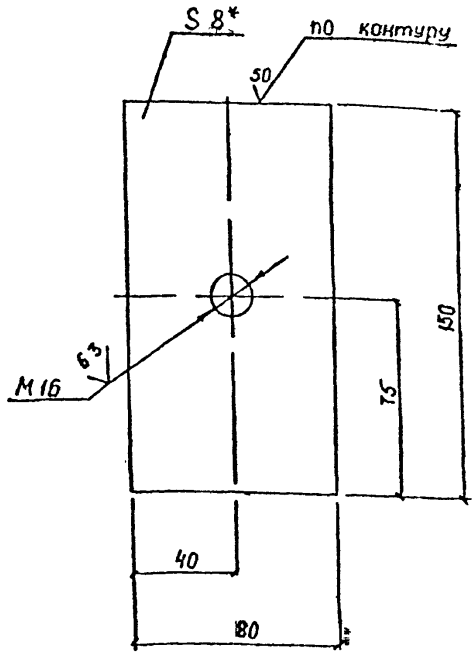

1.* Размер для справок.

НЕУКАЗАННЫЕ ПРЕДЕЛЬНЫЕ ОТКЛОНЕНИЯ РАЗМЕРОВ.

№	Шифр объекта

Изм	Лист	№ докум	Подп	Дата
Разраб.		Калинина	[signature]	[illegible]
Пров.		Бельтюков	[signature]	"
Т контр				
Н контр		Бельтюков	[signature]	"
Утвер				

407-3-499.13.88 КМ-1 3Д-2-01

Пластина

Лит	Масса	Масштаб
	0.75	

Лист | Листов

Лист Б-8 ГОСТ 19903-74 / Ст3 ГОСТ 14637-69

ЛЕННИИПРОЕКТ мастерская №17

М-11 И

Формат 11

Формат	Зона	Поз.	ОБОЗНАЧЕНИЕ	НАИМЕНОВАНИЕ	КОЛ.	ПРИМЕЧАНИЕ
				Документация		
11			3Д-3-СБ	Сборочный чертеж		
				Детали		Масса ед
11		1	3Д-3-01	Пластина		
				Б-8 ГОСТ 19903-74		
				Ст3 ГОСТ 14637-69	2	0,4 кг
б/ч		2	3Д-3-02	Анкер ⌀12 А-II ГОСТ 5781-75		
				l=84	2	0,07 кг
				Материалы		
				Электрод Э42А		0,005
				ГОСТ 9467-75		

№	Шифр объекта

Изм	Лист	№ докум	Подп	Дата
Разраб		Калинина	[signature]	[illegible]
Пров		Бельтюков	[signature]	"
Н контр		Бельтюков	[signature]	"
Утвер				

407-3-499.13.88 КМ-1 3Д-3

Закладная деталь

Лит	Лист	Листов

ЛЕННИИПРОЕКТ мастерская №17

407-3-499.13.88 КМ-1
Альбом III листов

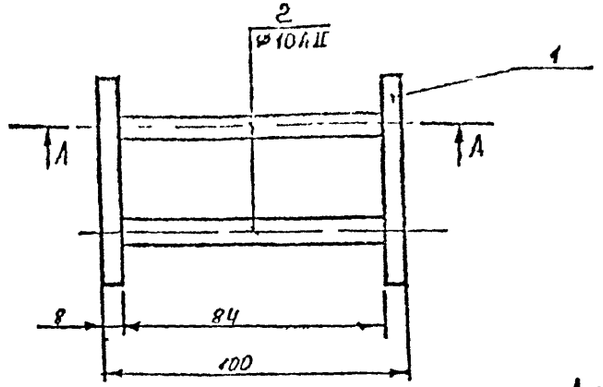

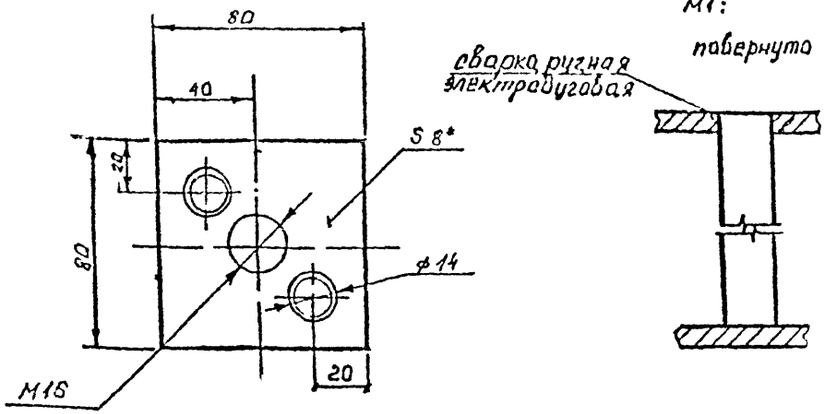

НЕУКАЗАННЫЕ ПРЕДЕЛЬНЫЕ ОТКЛОНЕНИЯ РАЗМЕРОВ По

*2. Размер для справок

№	Шифр объекта

Изм.	Лист	№ докум.	Подп.	Дата
Разраб		Тарасов		III 88
Пров		Бельтюков		"
Т контр				
Н контр		Бельтюков		"
Утвер				

407-3-499.13.88 КМ-1 ЗД-3 СБ

Закладная деталь

Лит	Масса	Масштаб
	0,9Н	

Лист Листов

ЛЕННИИПРОЕКТ
мастерская №17

Формат А1

Инв. № подл. | Подпись и дата | Взам. инв. № | Инв. № дубл. | Подпись и дата

407-3-499.13.88 КМ-1
Альбом III листов

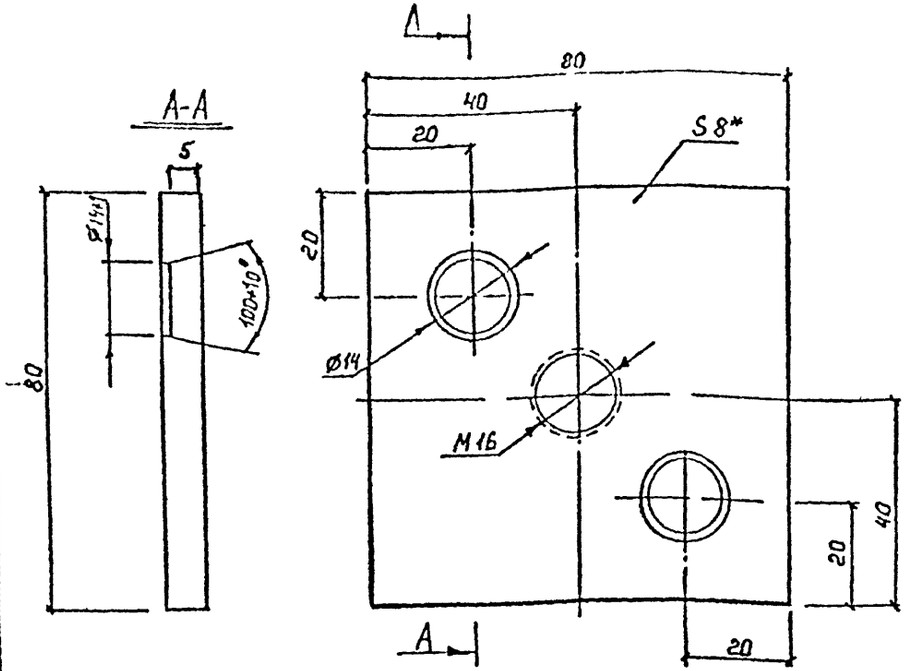

НЕУКАЗАННЫЕ ПРЕДЕЛЬНЫЕ ОТКЛОНЕНИЯ РАЗМЕРОВ.

* Размер для справок.

№	Шифр объекта

Изм.	Лист	№ докум.	Подп.	Дата
Разраб		Калинина		III 88
Пров		Бельтюков		"
Т контр				
Н контр		Бельтюков		"
Утвер				

407 3-499.13.88 КМ-1 ЗД-3-01

Пластина

Лит	Масса	Масштаб
	0,4	

Лист Листов

Лист Б-8 ГОСТ 19903-74 / Ст3 ГОСТ 14637-69

ЛЕННИИПРОЕКТ
мастерская №17

Инв. № подл. | Подпись и дата | Взам. инв. № | Инв. № дубл. | Подпись и дата

Формат	Поз.	Обозначение	Наименование	Кол.	Примечание
			Документация		
П		3.Д-4-СБ	Сборочный чертеж		
			Детали		Масса ед
П	1	3.Д-4-01	Пластина		
			Б-8 ГОСТ 19903-74		
			Ст 3 ГОСТ 14637-69	1	0,4кг
П	2	3.Д-4-02	Анкер ⌀12А-II ГОСТ 5781-75		
			l=500	2	0,44кг
Б/ч	3	3.Д-4-03	Анкер ⌀12 А-II ГОСТ 5781-75		
			l= 160	2	0,14 кг
			Материалы		
			Электрод Э42 А		0,01кг
			ГОСТ 9467-75		

№	Шифр объекта

				407-3-499.13.88 КМ-1	3.Д-4
Изм.	Лист	№ докум.	Подп.	Дата	
Разраб.		Калинина		II 88	Закладная деталь
Пров.		Бельтюков		"	
Н. контр.		Бельтюков		"	
Утвер.					

Лит	Лист	Листов

ЛЕННИИПРОЕКТ
мастерская №17

Формат 11

Инв. № подл. | Подпись и дата | Взам. инв. № | Инв. № дубл. | Подпись и дата

407-3-499.13.88
Альбом III Часть II КМ-1

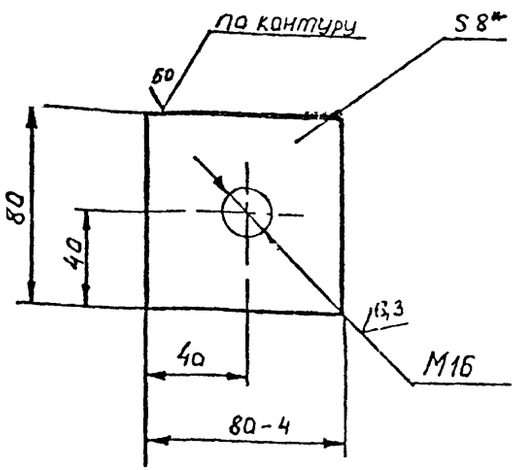

Неуказанные предельные отклонения размеров.
*2. Размер для справок.

№	Шифр объекта

				407-3-499.13.88, КМ-1	3.Д-4-01
Изм.	Лист	№ докум.	Подп.	Дата	
Разраб.		Тарасов		III 88	Пластина
Пров.		Бельтюков		"	
Т. контр.					
Н. контр.		Бельтюков		"	
Утвер.					

Лит	Масса	Масштаб
	0.4	
Лист	Листов	

Лист Б-8 ГОСТ 19903-74 / Ст3 ГОСТ 14637-69

ЛЕННИИПРОЕКТ
мастерская №17

М-11,И

407-3-499.13.8.8

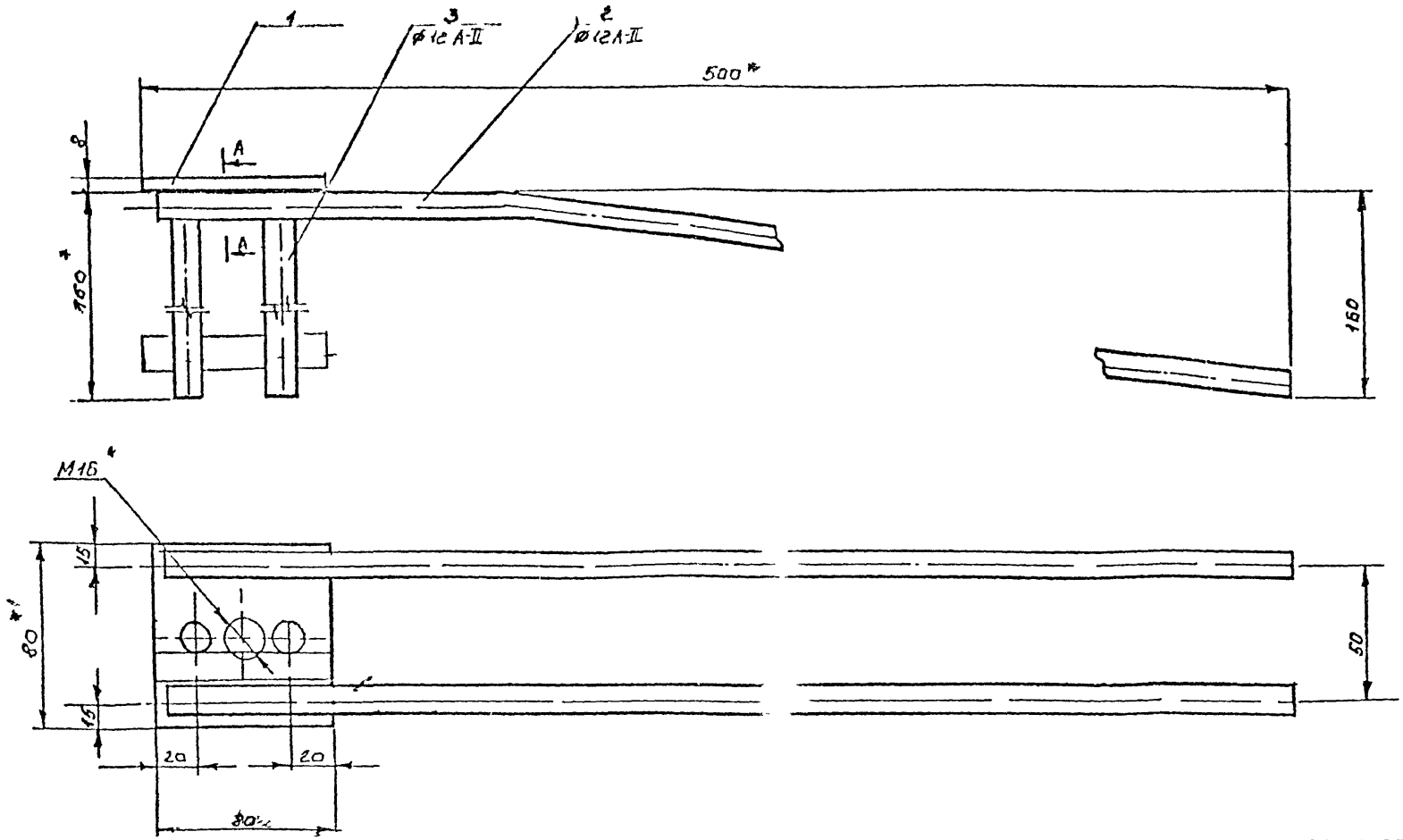

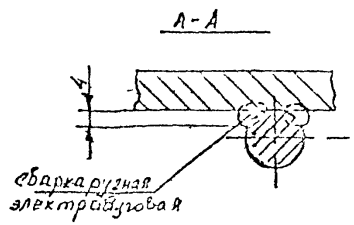

№	Шифр объекта

					407-3-499.13.8.8, КМ-1		ЗД-4 СБ
Изм.	Лист	№ докум.	Подп.	Дата	Закладная деталь	Лит.	Масса 1.5Б
Разраб.		Тарасов					
Пров.		Бельтюков		"			
Т.контр.							
Н.контр.		Бельтюков		"			
Утвер.							

ЛЕНИНИПРОЕКТ
Мастерская №17

Подпись и дата | Взам. инв. № | Инв. № дубл. | Подпись и дата

407-3-499.13.88
Альбом III Часть II КМ-1

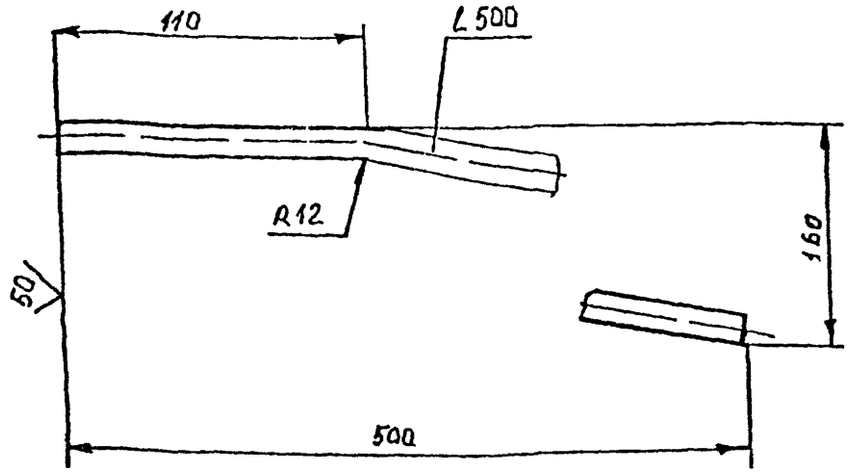

НЕУКАЗАННЫЕ ПРЕДЕЛЬНЫЕ ОТКЛОНЕНИЯ РАЗМЕРОВ

*2. Размер для справок.

№	Шифр объекта

Изм.	Лист	№ докум.	Подп.	Дата	407-3-499.13.88 КМ-1 3Д-4-02	Лит	Масса	Масштаб
Разраб		Тарасов			Анкер			
Пров		Бельтюков				Лист	Листов	
Т.контр								
Н контр		Бельтюков			ø12 AII ГОСТ 5781-75	ЛЕННИИПРОЕКТ Мастерская N17		
Утвер.								

Взам. инв. № | Инв. № дубл. | Подпись и дата | Инв. № подл.

М-11.И

Формат 11

6.

Формат	Зона	Поз.	ОБОЗНАЧЕНИЕ	НАИМЕНОВАНИЕ	КОЛ.	ПРИМЕЧАНИЕ
				Документация		
11			3Д-5-СБ	Сборочный чертеж		
				Детали		Масса ед
11		1	3Д-5-01	Пластина		
				Б-5 ГОСТ 19903-74		
				Ст.3 ГОСТ 14637-69	2	0,1 кг
б/ч		2	3Д-5-02	Анкер		
				ø10 A-II ГОСТ 5781-75	1	0,06 кг
				l=90		
				Материалы		
				Электрод Э42А		0,002 кг
				ГОСТ 9467-75		

№	Шифр объекта

Изм.	Лист	№ докум.	Подп.	Дата	407-3-499.13.88 КМ-1 3Д-5	Лит	Лист	Листов
Разраб		Калинина		III 88	Закладная деталь			
Пров.		Бельтюков		"				
Н контр		Бельтюков		"		ЛЕННИИПРОЕКТ Мастерская N17		
Утвер								

Взам. инв. № | Инв. № дубл. | Подпись и дата | Инв. № подл.

М-15 II

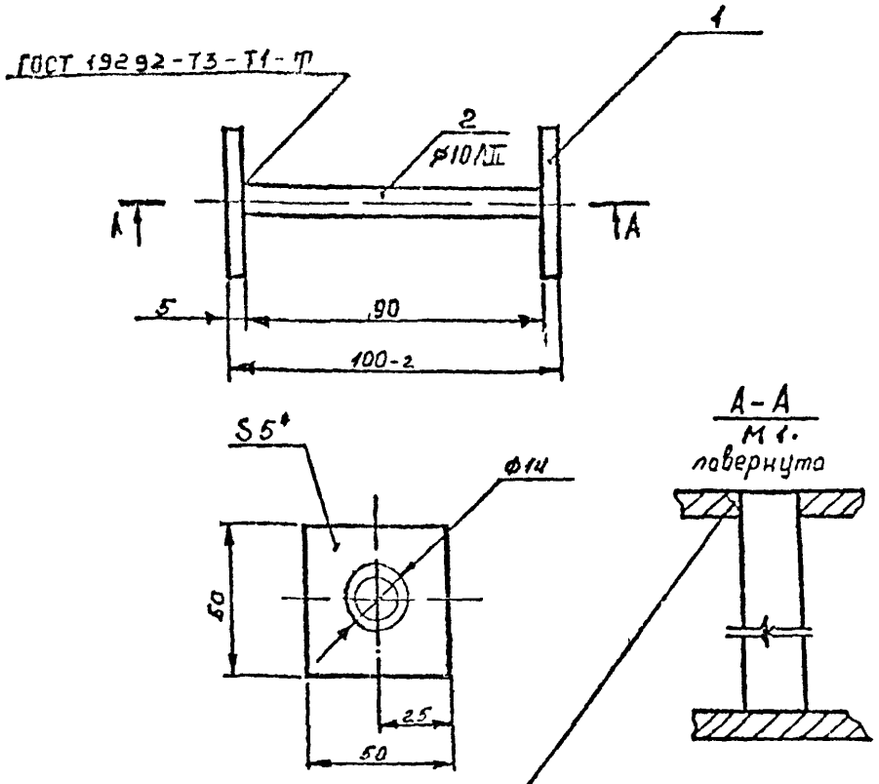

НЕУКАЗАННЫЕ ПРЕДЕЛЬНЫЕ ОТКЛОНЕНИЯ РАЗМЕРОВ По СМ7

*2. Размер для справок.

№	Шифр объекта

Изм.	Лист	№ докум.	Подп.	Дата	407-3-499.13.88 КМ-1 ЗД-5 СБ		
Разраб		Тарасов		11.88	Закладная деталь	Лит	Масса 0.26	Масштаб
Пров		Бельтюков		11.88				
Т.контр.						Лист	Листов	
Н.контр.		Бельтюков		11.88		ПЕНИИИПРОЕКТ мастерская №17		
Утв.								

Инв.№ подл. | Подпись и дата | Взам. инв.№ | Инв.№ дубл. | Подпись и дата

М-11.И

Формат А1

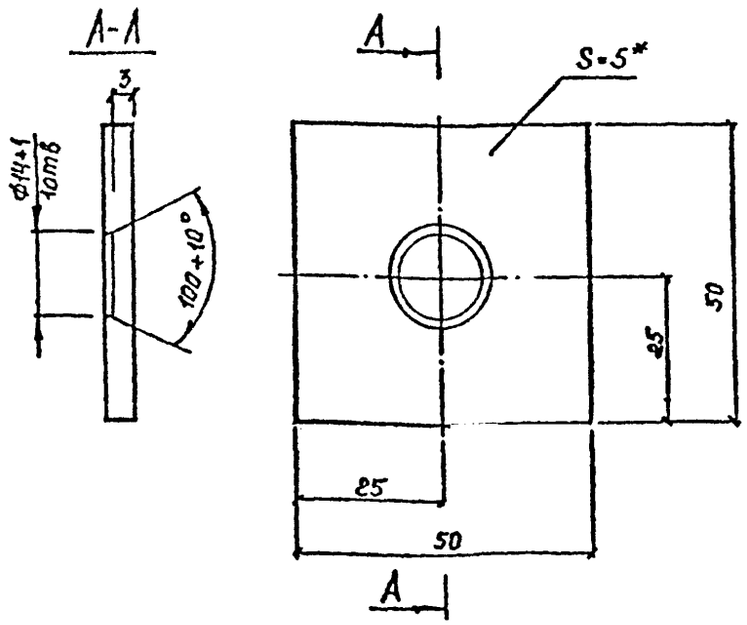

НЕУКАЗАННЫЕ ПРЕДЕЛЬНЫЕ ОТКЛОНЕНИЯ РАЗМЕРОВ.

*Размер для справок.

№	Шифр объекта

Изм.	Лист	№ докум.	Подп.	Дата	407-3-499.13.88 КМ-1 ЗД-5-01		
Разраб		Калинина		11.88	Пластина	Лит	Масса 0.1	Масштаб
Пров		Бельтюков		11.88				
Т.контр.						Лист	Листов	
Н.контр.		Бельтюков		11.88	Лист Б-5 ГОСТ 19903-74 Сп3 ГОСТ 14637-69	ПЕНИИИПРОЕКТ мастерская №17		
Утв.								

Инв.№ подл. | Подпись и дата | Взам. инв.№ | Инв.№ дубл. | Подпись и дата

М-11.И

Поз.	Обозначение	Наименование	Кол.	Примечание
		Документация		
	3Д-6-СБ	Сборочный чертеж		
		Детали		Масса ед
1	3Д-6-01	Пластина	1	
2	3Д-6-02	Пластина		
		Лист Б-10 ГОСТ 19903-74		
		Ст 3 ГОСТ 14637-69 100×200	1	1,57 кг
3	3Д-6-03	Анкер ⌀16 А-II ГОСТ 5781-75		
		ℓ=90	2	0,14 кг
		Материалы		
		Электрод Э42А		0,09 кг
		ГОСТ 9467-75		

№	Шифр объекта

Изм.	Лист	№ докум.	Подп.	Дата	407-3-499.13.88 КМ-1 3Д-6			
Разраб.		Калинина		III.88	Закладная деталь	Лит	Масса	Масштаб
Пров.		Бельтюков		II			1,71	
Н. контр.						Лист	Листов	
Н. контр.		Бельтюков		II		ЛЕННИИПРОЕКТ мастерская №17		
Утв.								

Инв. № подл. | Подпись и дата | Взам. инв. № | Инв. № дубл. | Подпись и дата

Формат 11

407-3-499.13.88 Альбом III Лист КМ-1

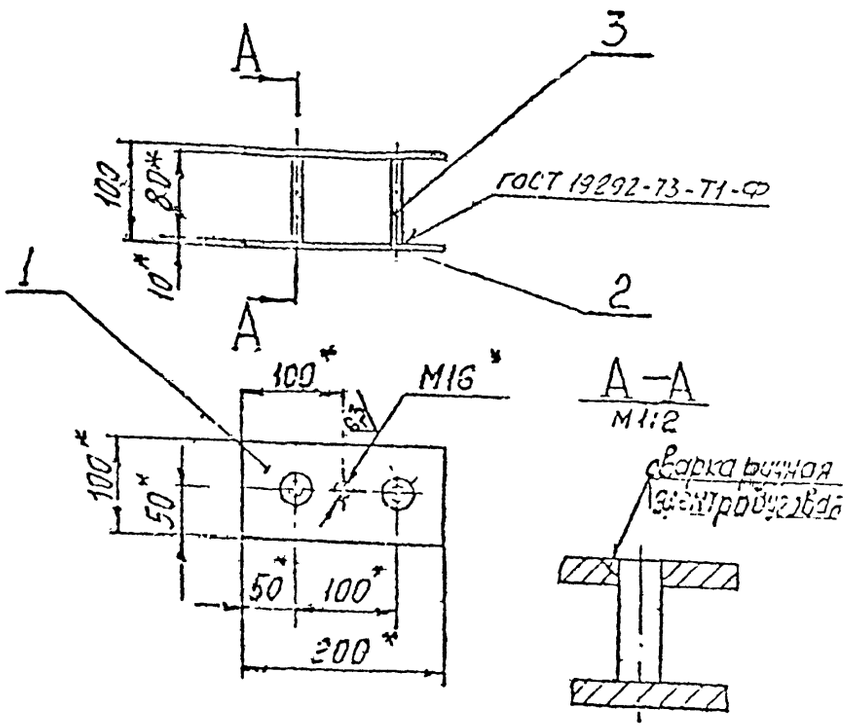

Неуказанные предельные отклонения размеров.

№	Шифр объекта

Изм.	Лист	№ докум.	Подп.	Дата	407-3-499.13.88 КМ-1 3Д-6 СБ			
Разраб.		Калинина		III.88	Закладная деталь	Лит	Масса	Масштаб
Пров.		Бельтюков		II			1,71	
Н. контр.						Лист	Листов	
Н. контр.		Бельтюков		II		ЛЕННИИПРОЕКТ мастерская №17		
Утв.								

Инв. № подл. | Подпись и дата | Взам. инв. № | Инв. № дубл. | Подпись и дата

М-11,И

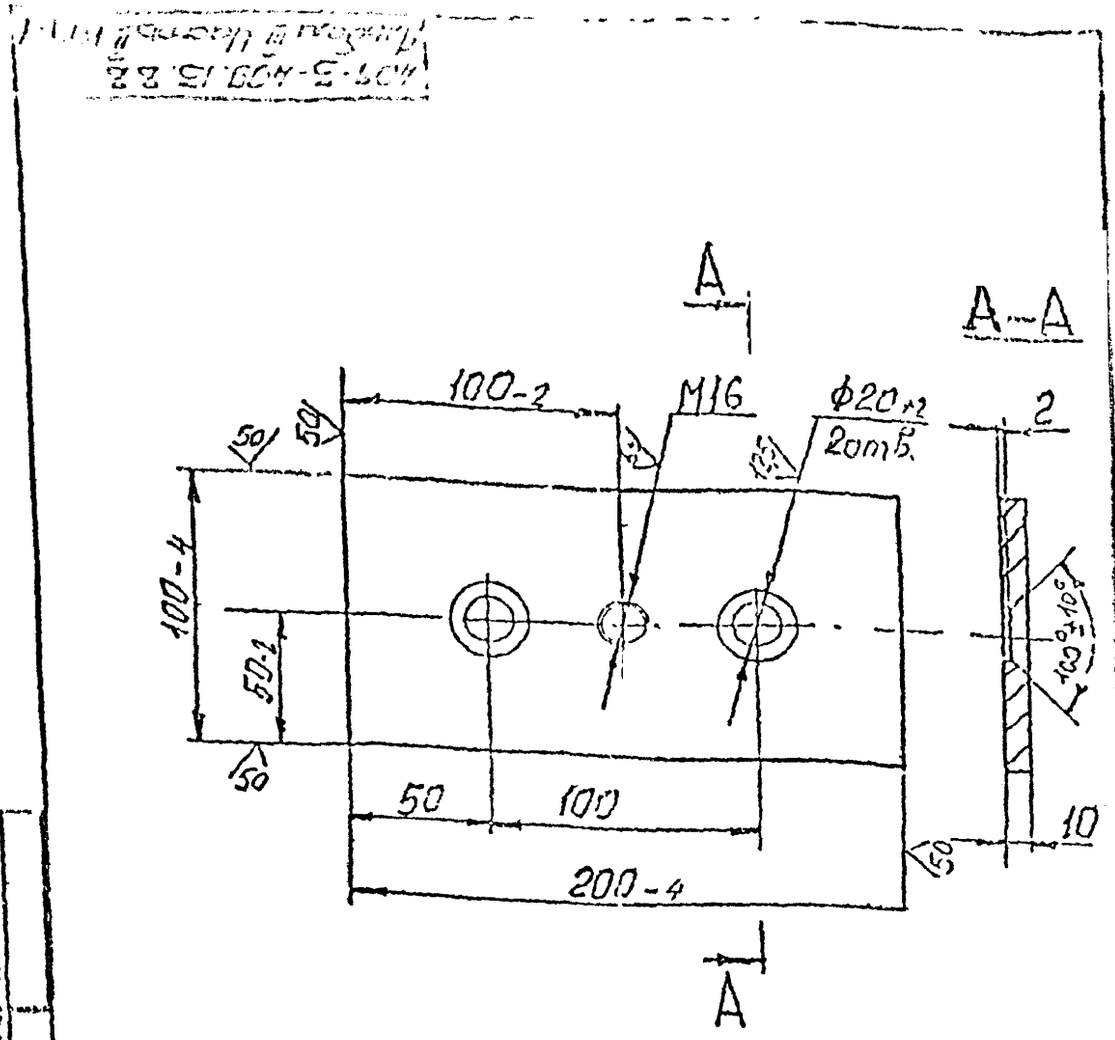

НЕУКАЗАННЫЕ ПРЕДЕЛЬНЫЕ ОТКЛОНЕНИЯ РАЗМЕРОВ.

№	Шифр объекта

Изм.	Лист	№ докум.	Подп.	Дата
Разраб.		Калинина		88
Пров.		Бельтюков		11
Т. контр.				
Н. контр.		Бельтюков		11
Утвер.				

407-3-499.13.88 КМ-1 ЗД-6-01

Пластина

Лит.	Масса	Масштаб
	157	
Лист	Листов	

Лист 6-10 ГОСТ 19903-74 / ст3 ГОСТ 14637-69

ЛЕННИИПРОЕКТ мастерская №17

М-11 И

Инв. № подл. | Подпись и дата | Взам. инв. № | Инв. № дубл. | Подпись и дата

Поз.	Обозначение	Наименование	Кол.	Приме-чание
		Документация		
11	ЗД-7-СБ	Сборочный чертеж		
		Детали		
11	1 ЗД-7-01	Анкер	1	0,34 кг
6/4	2 ЗД-7-02	Пластина		
		Лист Б-5 ГОСТ 19903-74		
		ст.3 ГОСТ 14637-69		
		50×50	1	0,12 кг
		Материалы		
		Электрод Э42А		0,04 кг
		ГОСТ 9467-75		

№	Шифр объекта

Изм.	Лист	№ докум.	Подп.	Дата
Разраб.		Савватеева		88
Пров.		Бельтюков		88
Н. контр.		Бельтюков		88
Утвер.				

407-3-499.13.88 КМ-1 ЗД-7

Закладная деталь

Лит.	Лист	Листов

ЛЕННИИПРОЕКТ

Т.П

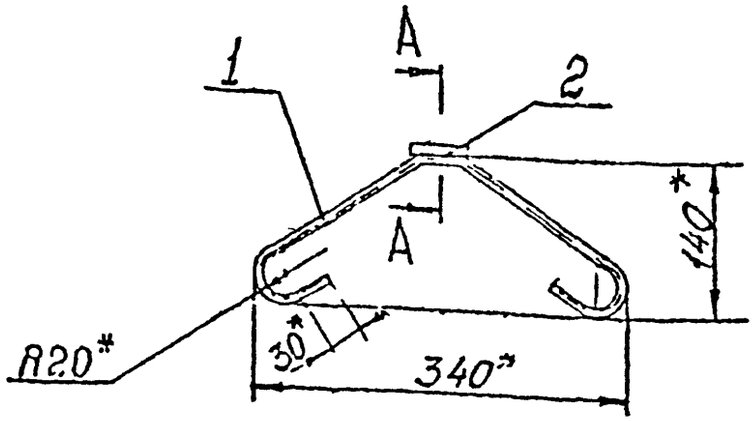

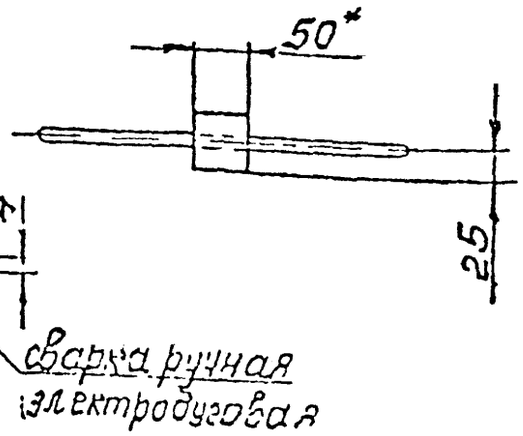

НЕУКАЗАННЫЕ ПРЕДЕЛЬНЫЕ ОТКЛОНЕНИЯ РАЗМЕРОВ.

1.* Размер для справок.

Поз.	Марка объекта
1-3	

Инв. № подл.	Подп. и дата	Взам. инв. №	Инв. № дубл.	Подп. и дата		
Нач. отд.	Собольников					
Гл. спец.	Бельчиков					
Н. контр.	Бельчиков					

407-3-499.13.88 КМ-1 ЗД-7 СБ

Закладная деталь

Лит.	Масса	Масштаб
	0.5	1:5

Ленгипроект Ленинградское №17

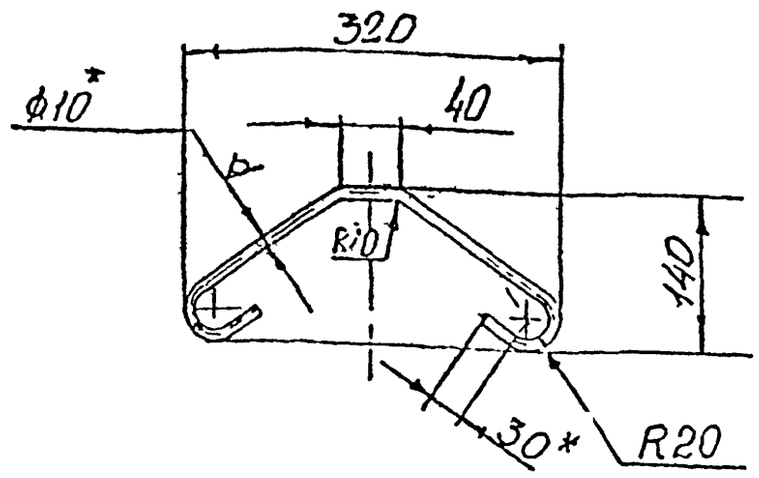

НЕУКАЗАННЫЕ ПРЕДЕЛЬНЫЕ ОТКЛОНЕНИЯ РАЗМЕРОВ:

1.* Размер для справок.

2. Длина развертки 550 мм.

№	Марка объекта

Инв. № подл.	Подп. и дата	Взам. инв. №	Инв. № дубл.	Подп. и дата		
Нач. отд.	Собольников					
Гл. спец.	Бельчиков					
Н. контр.	Бельчиков					

407-3-499 13 88 КМ-1 ЗД-7-01

Анкер

Лит.	Масса	Масштаб
	0.34	1:5

ф10 А-I ГОСТ 5781-75

Ленгипроект Ленинградское №17

Поз.	Обозначение	Наименование	Кол.	Примечание
		Документация		
11	3Д 8-СБ	Сборочный чертеж		
		Детали		Масса ед.
4	1 3Д-8-01	Анкер ⌀10 А-II ГОСТ 5781-75		
		ℓ = 420	1	0,26 кг
4	2 3Д-8-02	Уголок 75×75×8 ГОСТ 8509-72		
		Ст 3 ГОСТ 535-79	1	0,72 кг
		Материалы		
		Электрод Э 42 А		0,01 кг
		ГОСТ 9467-75		

№	Шифр объекта

Изм.	Лист	№ докум.	Подп.	Дата
Разраб.		Калинина		II.88
Пров.		Бельтюков		II
Т.контр.				
Н.контр.		Бельтюков		II
Утверд.				

407-3-499.13.88 КМ-1 3Д-8

Закладная деталь

Лит.	Лист	Листов

ПЕННИИПРОЕКТ мастерская №17

Формат А4

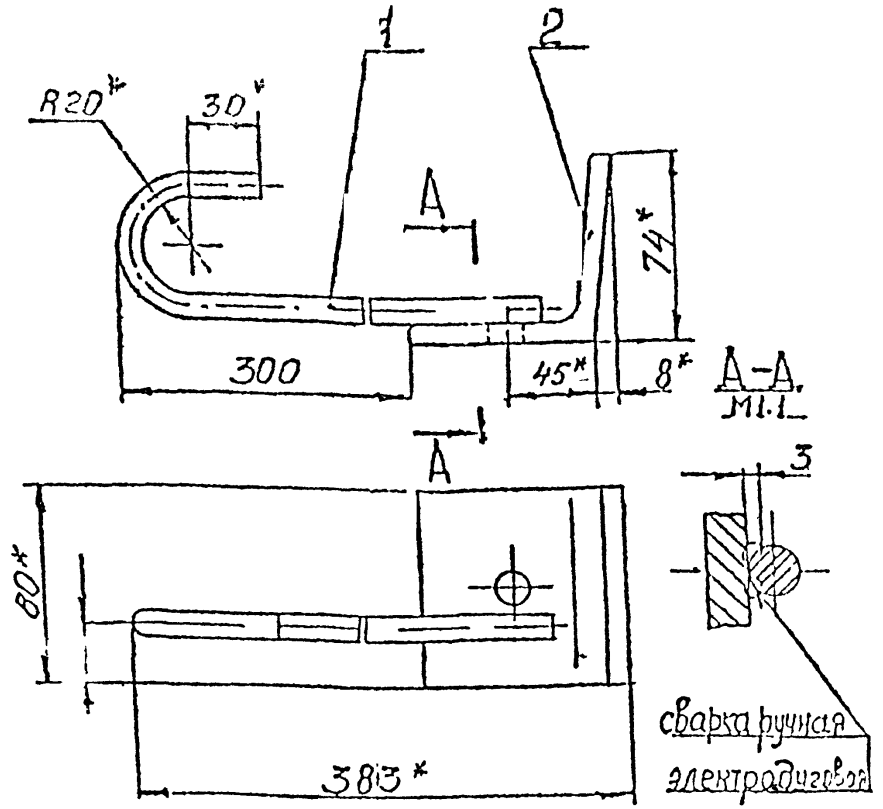

НЕУКАЗАННЫЕ ПРЕДЕЛЬНЫЕ ОТКЛОНЕНИЯ РАЗМЕРОВ:

№	Шифр объекта

Изм.	Лист	№ докум.	Подп.	Дата
Разраб.		Калинина		II.88
Пров.		Бельтюков		II
Т.контр.				
Н.контр.		Бельтюков		II
Утверд.				

407-3-499.13.88 КМ-1 3Д-8 СБ

Закладная деталь

Лит	Масса	Масштаб
	0,98	
Лист	Листов	

ПЕННИИПРОЕКТ мастерская №17

Формат А4

М-11 И

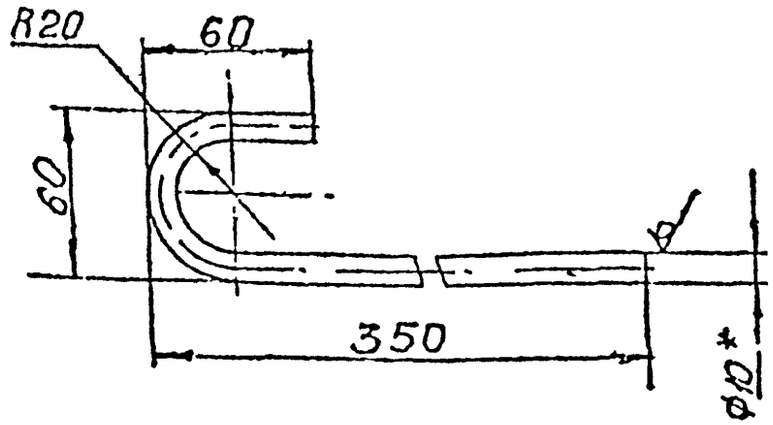

НЕУКАЗАННЫЕ ПРЕДЕЛЬНЫЕ ОТКЛОНЕНИЯ РАЗМЕРОВ.

№	Шифр объекта

Изм.	Лист	№ докум.	Подп.	Дата
Разраб.		Калинина		11.88
Пров.		Бельтюков		"
Т. контр.				
Н. контр.		Бельтюков		"
Утверд.				

407-3-499.13.88 КМ-1. ЗД-8-01

Анкер

Лит	Масса	Масштаб
	0.26	
Лист	Листов	

ø10 А-II ГОСТ 5781-75

ЛЕННИИПРОЕКТ
мастерская №17

Формат А1

М-11 И

Инв. № подл. | Подпись и дата | Взам. инв. № | Инв. № дубл. | Подпись и дата

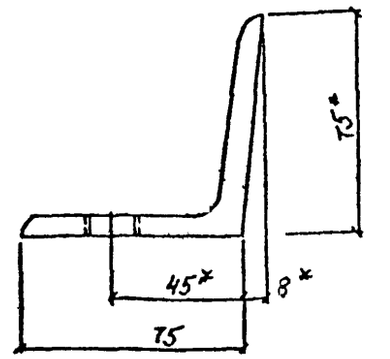

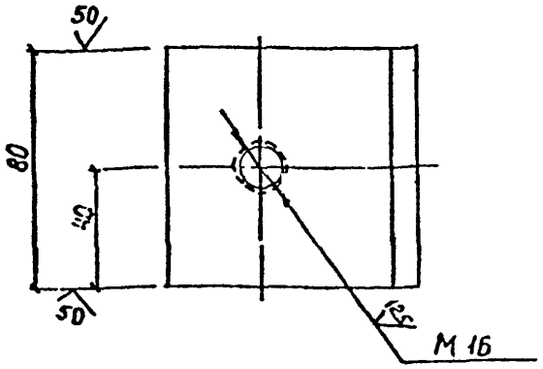

1.* Размер для справок

НЕУКАЗАННЫЕ ПРЕДЕЛЬНЫЕ ОТКЛОНЕНИЯ РАЗМЕРОВ.

№	Шифр объекта

Изм.	Лист	№ докум.	Подп.	Дата
Разраб.		Калинина		11.88
Пров.		Бельтюков		"
Т. контр.				
Н. контр.		Бельтюков		"
Утверд.				

407-3-499.13.88 КМ-1 ЗД-8-02

Уголок

Лит	Масса	Масштаб
	0.72	
Лист	Листов	

Уголок 75×75×8 ГОСТ 8509-72 / Ст3 ГОСТ 535-79

ЛЕННИИПРОЕКТ
мастерская №17

М-11 И

Инв. № подл. | Подпись и дата | Взам. инв. № | Инв. № дубл. | Подпись и дата

Поз.	Обозначение	Наименование	Кол.	Примечание
		Документация		
11	ЗД-9 СБ	Сборочный чертеж		
		Детали		Масса ед
11	1 ЗД-9-01	Анкер ⌀10 А-I ГОСТ 5781-75	4	0,22кг
6/4	2 ЗД-9-02	Уголок Б-180×110×10	1	13кг
		ГОСТ 8510-72		
		Ст 3 ГОСТ 535-79		
6/4	3 ЗД-9-03	Труба 76×3.5 ГОСТ 8732-70		
		Б-20 ГОСТ 8731-77 ℓ=180	2	1,13кг
		Материал		
		Электрод Э42А		0.03кг
		ГОСТ 9467-75		

№	Шифр объекта

Изм.	Лист	№ докум.	Подп.	Дата
Разраб.		Калинина		7.88
Пров.		Бельтюков		11
Н.контр.		Бельтюков		11
Утверд.				

407-3-499.13.88 КМ-1 ЗД-9

Закладная деталь

Лит.	Масса	Масштаб
Лист	Листов	

ПЕННИИПРОЕКТ. мастерская №17

Формат А1

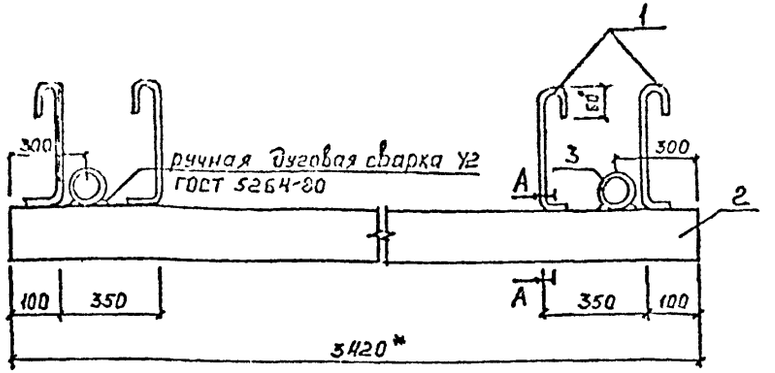

А-А

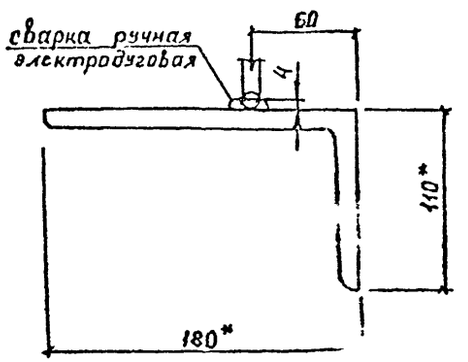

НЕУКАЗАННЫЕ ПРЕДЕЛЬНЫЕ ОТКЛОНЕНИЯ РАЗМЕРОВ

1* Размер для справок.

№	Шифр объекта

Изм.	Лист	№ докум.	Подп.	Дата
Разраб.		Калинина		7.88
Пров.		Бельтюков		11
Т.контр.				
Н.контр.		Бельтюков		11
Утверд.				

407-3-499.13.88 КМ-1. ЗД-9 СБ

Закладная деталь

Лит	Масса	Масштаб
Лист	Листов	

ПЕННИИПРОЕКТ мастерская №17

Формат А1

407-3-499.13.88 Альбом III Лист КМ-1

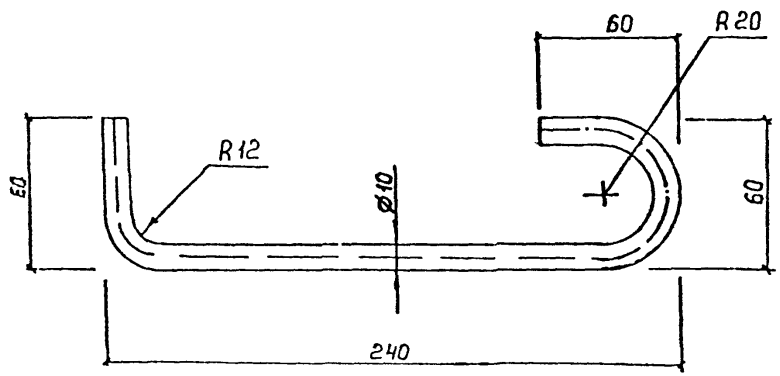

НЕУКАЗАННЫЕ ПРЕДЕЛЬНЫЕ ОТКЛОНЕНИЯ РАЗМЕРОВ

№	Шифр объекта

Изм.	Лист	№ докум.	Подп.	Дата
Разраб.	Калинина	Калин		II.88
Пров.	Бельтюков			"
Т.контр.				
Н.контр.	Бельтюков			"
Утвер.				

407-3-499.13.88 КМ-1 ЗД-9-01

Анкер

ø10 А-I ГОСТ 5781-75

Лит	Масса	Масштаб
	0.22	

Лист | Листов

ЛЕННИИПРОЕКТ мастерская №17

Формат А1

М-11 И

Формат	Зона	Поз.	Обозначение	Наименование	Кол.	Примечание
				Документация		
А1			ЗД-10-СБ	Сборочный чертеж		
				Детали		Масса ед
А1		1	ЗД-7-01	Анкер ø10 А-I ГОСТ 5781-75	2	0.34кг
А1		2	ЗД-10-02	Пластина	1	0.39кг.
				Лист Б-5 ГОСТ 19903-74		
				ст 3 ГОСТ 14637-69		
				Материалы		
				Электрод Э 42А		0.01 кг
				ГОСТ 9467-75		

№	Шифр объекта

Изм.	Лист	№ докум.	Подп.	Дата
Разраб.	Калинина	Калин		III.88
Пров.	Бельтюков			"
Н.контр.	Бельтюков			"
Утвер.				

407-3 499.13.88 КМ-1 ЗД-10

Закладная деталь

Лит	Лист	Листов

ЛЕННИИПРОЕКТ мастерская №17

М-15 И

407-3-499.13.88
Альбом III Часть II КМ-1

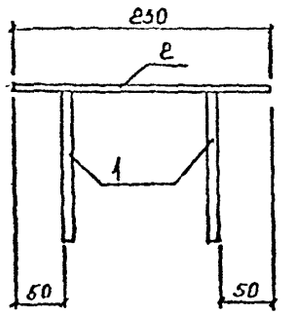

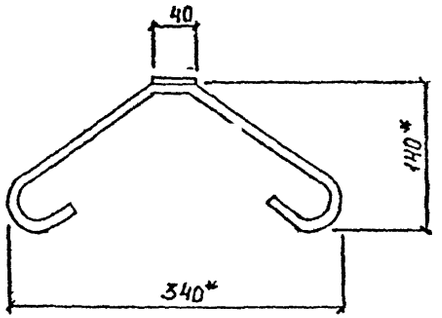

НЕУКАЗАННЫЕ ПРЕДЕЛЬНЫЕ ОТКЛОНЕНИЯ РАЗМЕРОВ.

1* Размер для справок

№	Шифр объекта

407-3-499.13.88 КМ-1 3Д-10 СБ

Изм.	Лист	№ докум.	Подп.	Дата
Разраб.		Калинина		II 88
Пров.		Бельтюков		"
Т. контр.				
Н. контр.		Бельтюков		"
Утвер.				

Закладная деталь

Лит.	Масса	Масштаб
	107 кг	

Лист | Листов

ЛЕННИИПРОЕКТ
мастерская №17

М-11,И

Формат 11

407-3-499.13.88
Альбом III Часть II КМ-1

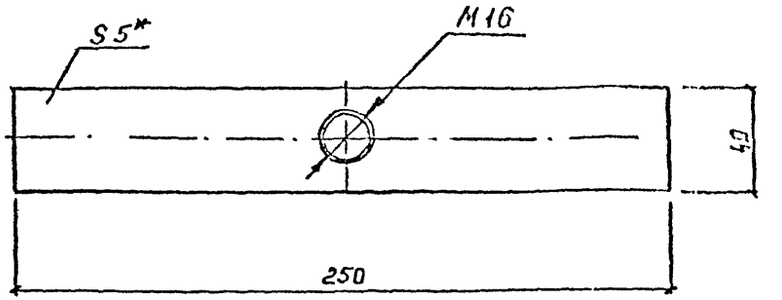

НЕУКАЗАННЫЕ ПРЕДЕЛЬНЫЕ ОТКЛОНЕНИЯ РАЗМЕРОВ.

1* Размер для справок

№	Шифр объекта

407-3-499.13.88 КМ-1 3Д-10-02

Изм.	Лист	№ докум.	Подп.	Дата
Разраб.		Калинина		II 88
Пров.		Бельтюков		"
Т. контр.				
Н. контр.		Бельтюков		"
Утвер.				

Пластина

Лит.	Масса	Масштаб
	0.39 кг	

Лист | Листов

Лист Б-5 ГОСТ 19903-74 / Ст 3 ГОСТ 14637-69

ЛЕННИИПРОЕКТ
мастерская №17

М-11 И

Формат	Зона	Поз.	Обозначение	Наименование	Кол.	Примечание
				Документация		
11			3Д-11-СБ	Сборочный чертеж		
				Детали		Масса ед
11		1	3Д-11-01	Пластина		
				Лист Б-5 ГОСТ 19903-74		
				Ст 3 ГОСТ 14637-69	2	0.4кг
Б/ч		2	3Д-11-02	Анкер ⌀10 А-II ГОСТ 5781-75		
				l=90	2	0.06
				Материалы		
				Электрод Э42А		
				ГОСТ 9467-75		0.01

Инв. № подл. | Подпись и дата | Взам. инв. № | Инв. № дубл. | Подпись и дата

№	Шифр объекта

Изм.	Лист	№ докум.	Подп.	Дата
Разраб.		Калинина		III 88
Пров.		Бельтюков		II
Н. контр.		Бельтюков		II
Утвер.				

407-3-499.13.88 КМ-1 3Д-11

Закладная деталь

Лит	Лист	Листов

ЛЕННИИПРОЕКТ мастерская №17

Формат А1

407-3-499.13.88 КМ-1
Альбом III Часть

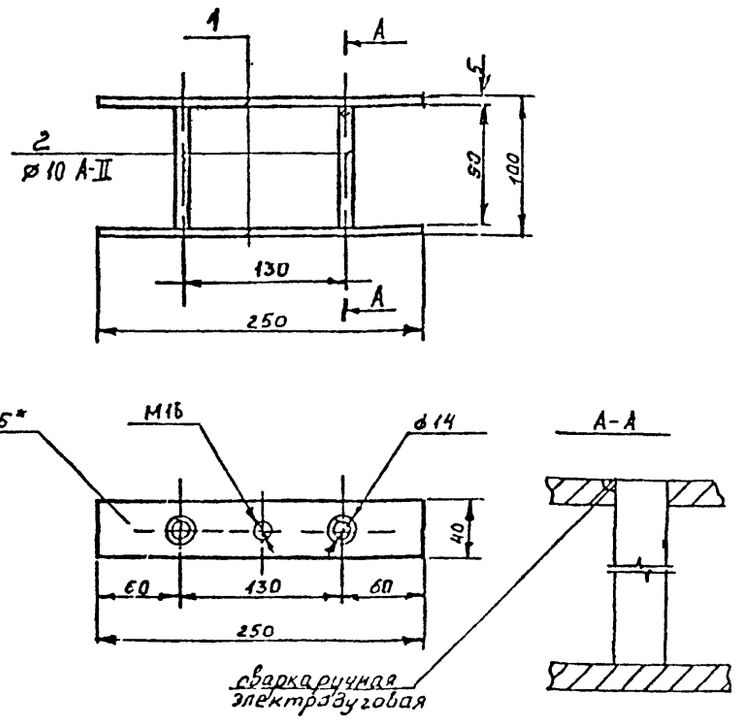

НЕУКАЗАННЫЕ ПРЕДЕЛЬНЫЕ ОТКЛОНЕНИЯ РАЗМЕРОВ По ГМ7

*2 Размер для справок

Инв. № подл. | Подпись и дата | Взам. инв. № | Инв. № дубл. | Подпись и дата

№	Шифр объекта

Изм.	Лист	№ докум.	Подп.	Дата
Разраб.		Гарасов		III 88
Пров.		Бельтюков		II
Т. контр.				
Н. контр.		Бельтюков		II
Утвер.				

407-3-499.13.88 КМ-1 3Д-11 СБ.

Закладная деталь

Лит	Масса	Масштаб
	0.92	
Лист	Листов	

ЛЕННИИПРОЕКТ мастерская №17

М-11,И

Формат А1

407-3-499.13.88 КМ-1

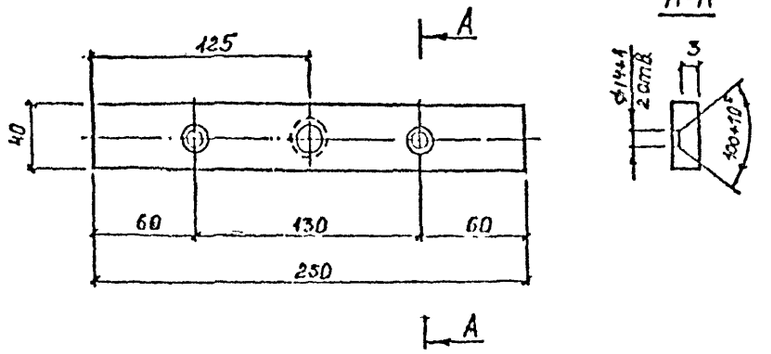

НЕУКАЗАННЫЕ ПРЕДЕЛЬНЫЕ ОТКЛОНЕНИЯ РАЗМЕРОВ.

№	Шифр объекта

Изм.	Лист	№ докум.	Подп.	Дата
Разраб.		Калинина		II.88
Пров.		Бельтюков		II
Т. контр.				
Н. контр.		Бельтюков		II
Утверд.				

407-3-499.13.88 КМ-1 ЗД-11-01

Пластина

Лит.	Масса	Масштаб
	0,4кг	

Лист | Листов

Лист Б-5 ГОСТ 19903-74 / Ст3 ГОСТ 14637-69

ЛЕННИИПРОЕКТ мастерская 1/17

Копировал

Формат А4

Поз.	Обозначение	Наименование	Кол.	Примечание
		Документация		
11	ЗД-12-СБ	Сборочный чертеж		
		Детали		Масса ед
11	1 ЗД-12-01	Пластина	1	2.83 кг
		Лист Б-8 ГОСТ 19903-74		
		ст3 ГОСТ 14637-69		
61	2 ЗД-12-02	Анкер		
		⌀12 А-II ГОСТ 5781-75		
		l=220	4	0.2 кг
		Материаль		
		Электрод Э42А		
		ГОСТ 9467-75		0.04 кг

№	Шифр объекта

Изм.	Лист	№ докум.	Подп.	Дата
Разраб.		Калинина		II.88
Пров.		Бельтюков		II
Н. контр.		Бельтюков		II
Утверд.				

407-3-499.13.88 КМ-1 ЗД-12

Закладная деталь

Лит.	Лист	Листов

ЛЕННИИПРОЕКТ мастер. кол. 1/17

Копировал

Формат А4

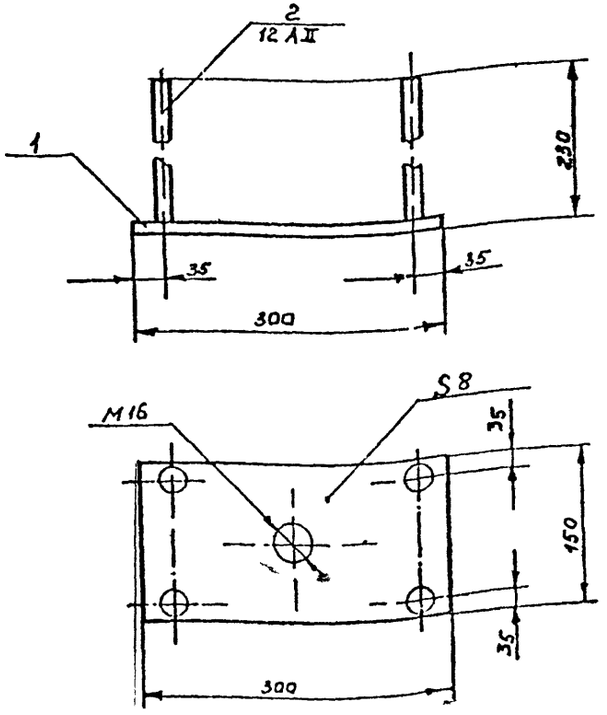

НЕУКАЗАННЫЕ ПРЕДЕЛЬНЫЕ ОТКЛОНЕНИЯ РАЗМЕРОВ.

№	Шифр объекта

Изм.	Лист	№ докум.	Подп.	Дата	407-3-499.13.88 КМ-1 ЗД-12 СБ			
Разраб		Тарасов		II 88	Закладная деталь	Лит	Масса	Масштаб
Пров		Бельтюков		II			3.63	
Т. контр.						Лист	Листов	
Н. контр		Бельтюков		II		ЛЕННИИПРОЕКТ мастерская №17		
Утвер								

Инв. № подл. | Подпись и дата | Взам. инв. № | Инв. № дубл. | Подпись и дата

М-11.И

Формат А1

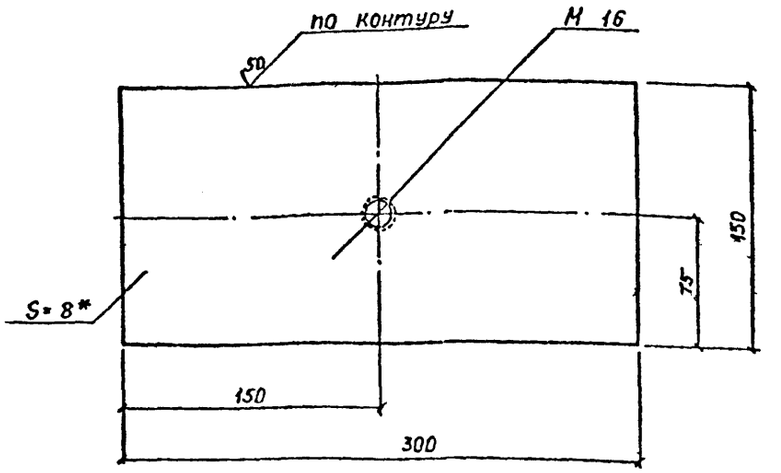

НЕУКАЗАННЫЕ ПРЕДЕЛЬНЫЕ ОТКЛОНЕНИЯ РАЗМЕРОВ.

* Размер для справок

№	Шифр объекта

Изм.	Лист	№ докум.	Подп.	Дата	407-3-499.13.88 - КМ-1 ЗД-12-01			
Разраб		Калинина	Хаиф	II 88	Пластина	Лит	Масса	Масштаб
Пров		Бельтюков		II			2.83	
Т. контр						Лист	Листов	
Н. контр		Бельтюков		II	Лист Б-8 ГОСТ 19903-74 Ст3 ГОСТ 14637-69	ЛЕННИИПРОЕКТ мастерская №17		
Утвер								

Инв. № подл. | Подпись и дата | Взам. инв. № | Инв. № дубл. | Подпись и дата

Формат А1

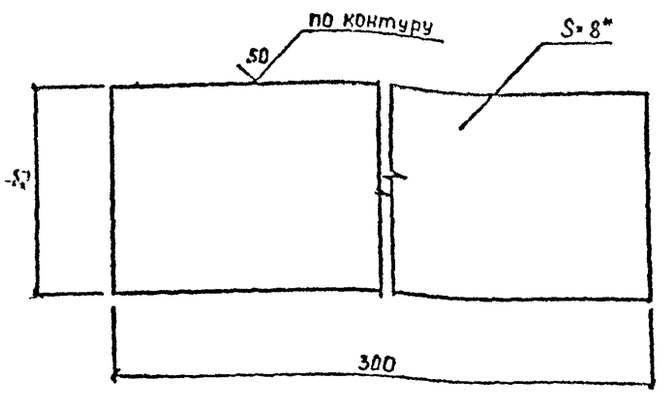

1 НЕУКАЗАННЫЕ ПРЕДЕЛЬНЫЕ ОТКЛОНЕНИЯ РАЗМЕРОВ СМ 7

2 * Размер для справок

№	Шифр объекта

					407-3-499.13.88	КМ-1	Н-1
Изм.	Лист	№ докум.	Подп.	Дата	Накладная деталь	Лит.	Масса	Масштаб
Разраб.		Калинина		11.88			0.75	
Пров.		Бельтюков		11		Лист	Листов
Т.контр.							
Н.контр.		Бельтюков		11	Лист 6-8 ГОСТ 19903-74 Ст.3 ГОСТ 14637-69	ЛЕННИИПРОЕКТ мастерская №17	
Утв.							

Инв. № подл. | Подпись и дата | Взам. инв. № | Инв. № дубл. | Подпись и дата

Копировал | Формат А1

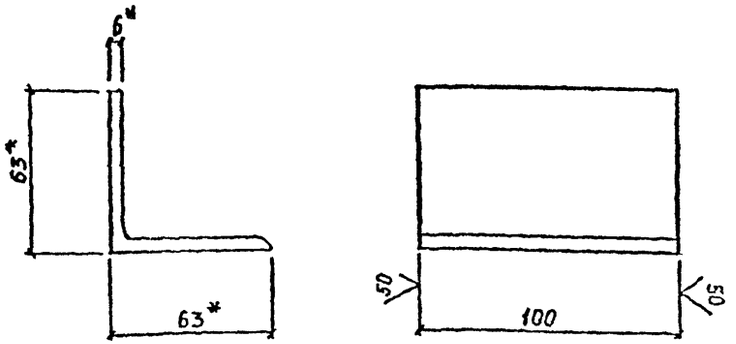

1. НЕУКАЗАННЫЕ ПРЕДЕЛЬНЫЕ ОТКЛОНЕНИЯ РАЗМЕРОВ СМ 7.

2.* Размер для справок.

№	Шифр объекта

					407-3-499.13.88	КМ-1	Н-2
Изм.	Лист	№ докум.	Подп.	Дата	Накладная деталь	Лит.	Масса	Масштаб
Разраб.		Калинина		11.88			0.57	
Пров.		Бельтюков		11		Лист	Листов
Т.контр.							
Н.контр.		Бельтюков		11	Уголок Б-63×63×6 ГОСТ 8509-72 Ст.3 ГОСТ 535-79	ЛЕННИИПРОЕКТ мастерская №17	
Утв.							

Инв. № подл. | Подпись и дата | Взам. инв. № | Инв. № дубл. | Подпись и дата

Копировал | Формат А1

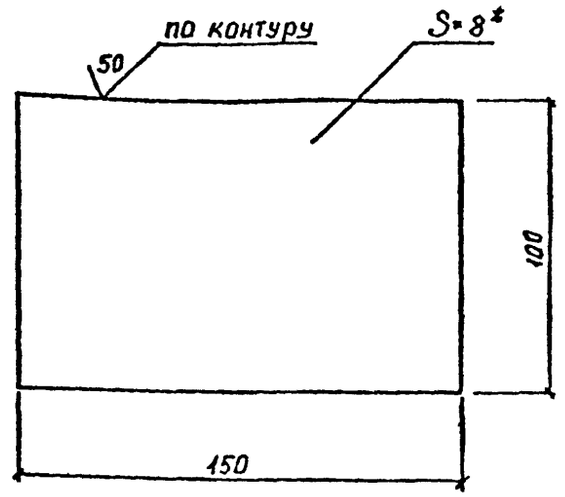

1. НЕУКАЗАННЫЕ ~~ПРЕДЕЛЬНЫЕ~~ ОТКЛОНЕНИЯ РАЗМЕРОВ СМ 7
2. * Размер для справок.

№	Шифр объекта

Изм.	Лист	№ докум.	Подп.	Дата
Разраб.		Калинина		II.88
Пров.		Бельтюков		"
Т.контр.				
Н.контр.		Бельтюков		"
Утверд.				

407-3-499.13.88 КМ-1 Н-4

Накладная деталь

Лит.	Масса	Масштаб
	0.94	
Лист	Листов	

Лист Б-8 ГОСТ 19903-74 / Ст3 ГОСТ 14637-69

ЛЕННИИПРОЕКТ мастерская №17

Инв. № подл. | Подпись и дата | Взам. инв. № | Инв. № дубл. | Подпись и дата

М-11.И

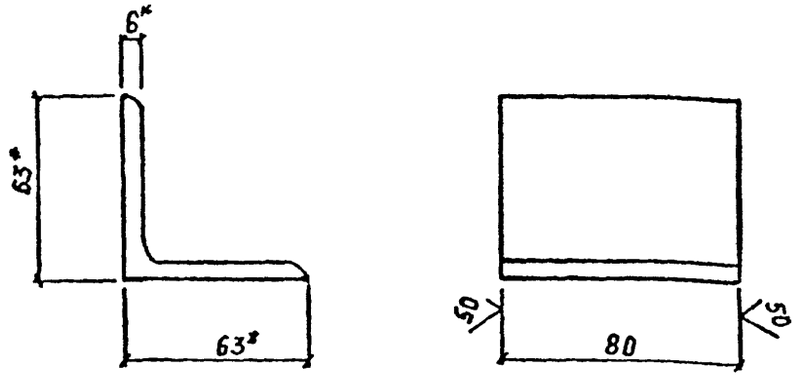

1. НЕУКАЗАННЫЕ ПРЕДЕЛЬНЫЕ ОТКЛОНЕНИЯ РАЗМЕРОВ СМ 7.
2. * Размер для справок.

№	Шифр объекта

Изм.	Лист	№ докум.	Подп.	Дата
Разраб.		Калинина		II.88
Пров.		Бельтюков		"
Т.контр.				
Н.контр.		Бельтюков		"
Утверд.				

407-3-499.13.88 КМ-1 Н-3

Накладная деталь

Лит.	Масса	Масштаб
	0.46	
Лист	Листов	

Уголок Б-63×63×6 ГОСТ 8509-72 / Ст3 ГОСТ 535-79

ЛЕННИИПРОЕКТ мастерская №17

Инв. № подл. | Подпись и дата | Взам. инв. № | Инв. № дубл. | Подпись и дата

М-11.И

Формат 11

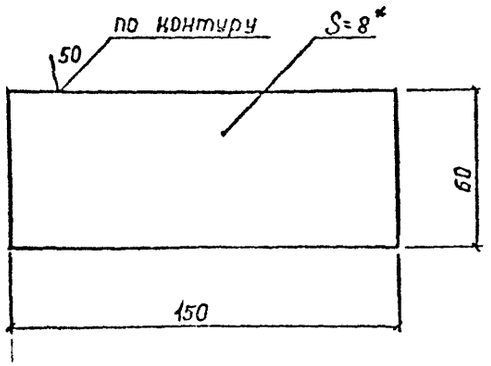

1. НЕУКАЗАННЫЕ ПРЕДЕЛЬНЫЕ ОТКЛОНЕНИЯ РАЗМЕРОВ: СМ Т

2. * Размер для справок

№	Шифр объекта

					407-3-499.13.88 КМ-1 Н-5		
Изм.	Лист	№ докум.	Подп.	Дата			
Разраб.		Калинина		7.88	Накладная деталь	Лит.	Масса 0,57 / Масштаб
Пров.		Бельтюков		"		Лист	Листов
Т. контр.							
Н. контр.		Бельтюков		"	Лист Б-8 ГОСТ 19903-74 / Ст. 3 ГОСТ 14637-69	ЛЕННИИПРОЕКТ мастерская №17	
Утв.							

Инв. № подл. | Подпись и дата | Взам. инв. № | Инв. № дубл. | Подпись и дата

М-11.И

Формат 11

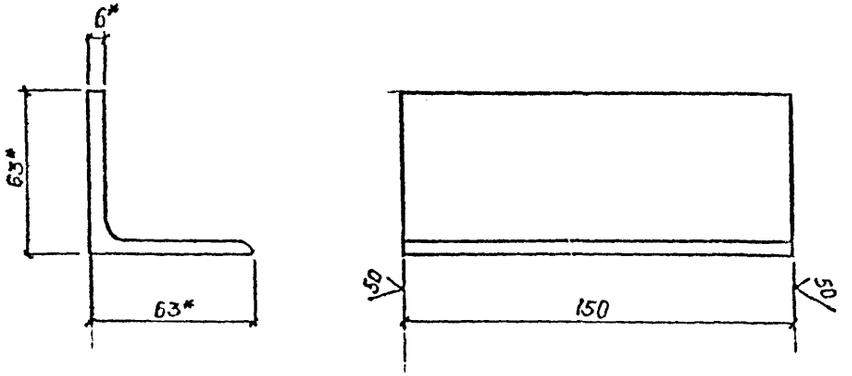

1. НЕУКАЗАННЫЕ ПРЕДЕЛЬНЫЕ ОТКЛОНЕНИЯ РАЗМЕРОВ: СМ Т.

2. * Размер для справок

№	Шифр объекта

					407-3-499.13.88 КМ-1 Н-6		
Изм.	Лист	№ докум.	Подп.	Дата			
Разраб.		Калинина		7.88	Накладная деталь	Лит.	Масса 0,86 / Масштаб
Пров.		Бельтюков		"		Лист	Листов
Т. контр.							
Н. контр.		Бельтюков		"	Уголок Б-63×63×6 ГОСТ 8509-72 / Ст. 3 ГОСТ 535-79	ЛЕННИИПРОЕКТ мастерская №17	
Утв.							

Инв. № подл. | Подпись и дата | Взам. инв. № | Инв. № дубл. | Подпись и дата

М-11.1

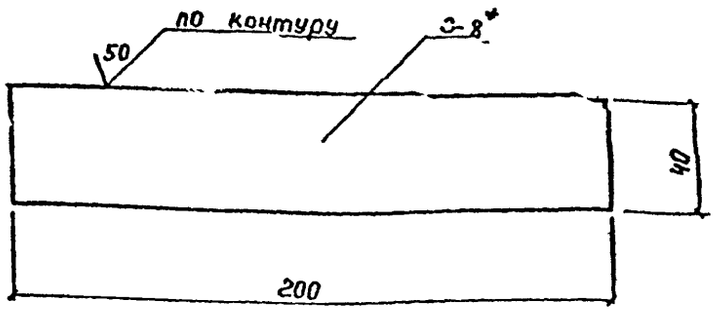

1. НЕУКАЗАННЫЕ ПРЕДЕЛЬНЫЕ ОТКЛОНЕНИЯ РАЗМЕРОВ: СМ 7.
2.* Размер для справок.

№	Шифр объекта

Изм.	Лист	№ докум.	Подп.	Дата
Разраб.		Калинина		III 88
Пров.		Бельтюков		"
Т.контр.				
Н.контр.		Бельтюков		"
Утверд.				

407-3-499.13.88 КМ-1 Н-7

Накладная деталь

Лит.	Масса	Масштаб
	0,5	
Лист	Листов	

Лист Б-8 ГОСТ 19903-74 / Ст 3 ГОСТ 14637-69

ЛЕННИИПРОЕКТ мастерская №17

Взам. инв. № | Инв. № дубл. | Подпись и дата | Инв. № подл.

М-11,И Формат 11

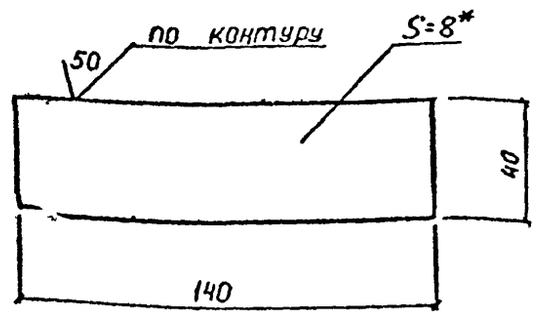

1. НЕУКАЗАННЫЕ ПРЕДЕЛЬНЫЕ ОТКЛОНЕНИЯ РАЗМЕРОВ: СМ 7.
2.* Размер для справок.

№	Шифр объекта

Изм.	Лист	№ докум.	Подп.	Дата
Разраб.		Калинина		III 88
Пров.		Бельтюков		"
Т.контр.				
Н.контр.		Бельтюков		"
Утверд.				

407-3-499.13.88 КМ 1 Н-8

Накладная деталь

Лит.	Масса	Масштаб
	0,35	
Лист	Листов	

Лист Б-8 ГОСТ 19903-74 / Ст 3 ГОСТ 14637-69

ЛЕННИИПРОЕКТ мастерская №17

Взам. инв. № | Инв. № дубл. | Подпись и дата | Инв. № подл.

М-11 И

407-3-499.13.88
Альбом III Часть II КМ-1

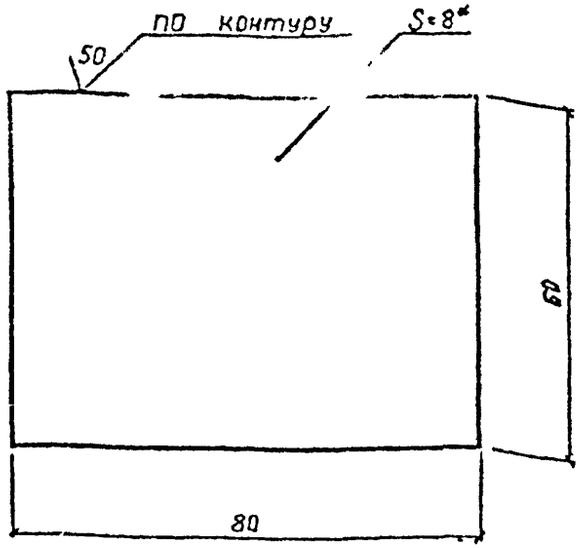

1. НЕУКАЗАННЫЕ ПРЕДЕЛЬНЫЕ ОТКЛОНЕНИЯ РАЗМЕРОВ: СМ 7
2.* Размер для справок

№	Шифр объекта

407-3-499.13.88 КМ-1 Н-9

Изм.	Лист	№ докум.	Подп.	Дата
Разраб.		Калинина		
Пров.		Бельтюков		
Т.контр.				
Н.контр.		Бельтюков		
Утвер.				

Накладная деталь

Лит.	Масса	Масштаб
	0.3	

Лист | Листов

Лист Б-8 ГОСТ 19903-74 / Ст3 ГОСТ 14637-69

ЛЕННИИПРОЕКТ мастерская №17

Инв. № подл. | Подпись и дата | Взам. инв. № | Инв. № дубл. | Подпись и дата

М-11 И

Формат 11

407-3-499.13.88
Альбом III Часть II КМ-1

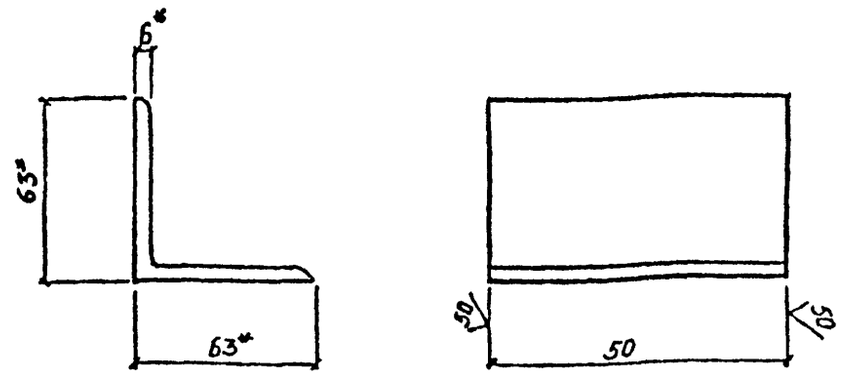

1. НЕУКАЗАННЫЕ ПРЕДЕЛЬНЫЕ ОТКЛОНЕНИЯ РАЗМЕРОВ... СМ 7.
2.* Размер для справок.

№	Шифр объекта

407-3-499.13.88 КМ-1 Н-10

Изм.	Лист	№ докум.	Подп.	Дата
Разраб.		Калинина		
Пров.		Бельтюков		
Т.контр.				
Н.контр.		Бельтюков		
Утвер.				

Накладная деталь

Лит.	Масса	Масштаб
	0.29	

Лист | Листов

Уголок Б-63×63×6 ГОСТ 8509-72 / Ст.3 ГОСТ 535-79

ЛЕННИИПРОЕКТ мастерская №17

Инв. № подл. | Подпись и дата | Взам. инв. № | Инв. № дубл. | Подпись и дата

М-11 И

Формат 11

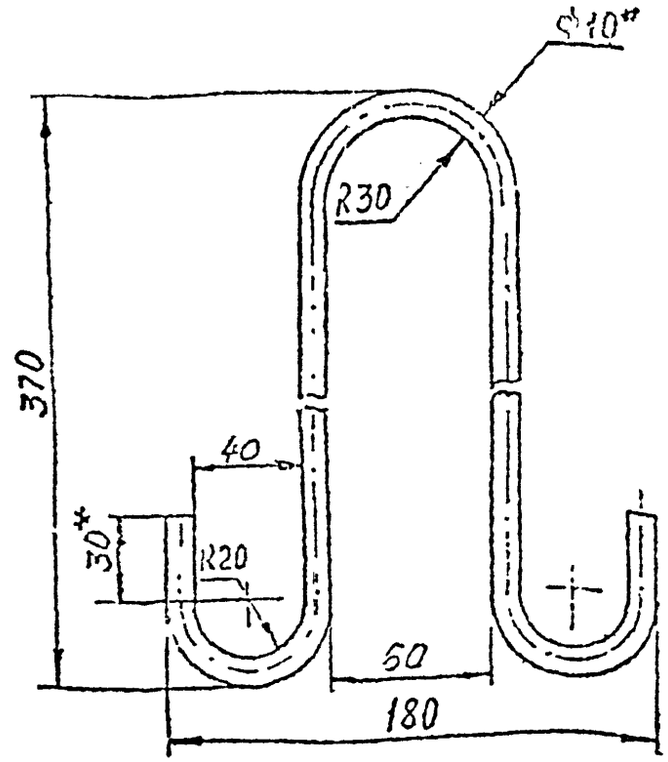

1. НЕУКАЗАННЫЕ ПРЕДЕЛЬНЫЕ ОТКЛОНЕНИЯ РАЗМЕРОВ: по СМ7
2.* Размер для справок
3. Длина развертки 930 мм

№	Шифр объекта

				407-3-499.13.88 КМ-1	П-1
Изм.	Лист	№ докум.	Подп.	Дата	
Разраб.		Савватеев		88	Петля
Пров.		Белюков		88	
Т. контр.					
Н. контр.		Белюков		88	ФЮА-I ГОСТ 5781-75 / ВСт3сп2 ГОСТ 535-79
Утв.					

Лит.	Масса	Масштаб
	0.57	1:2
Лист	Листов	
ЛЕННИИПРОЕКТ мастерская №17		

Инв. № подл. | Подпись и дата | Взам. инв. № | Инв. № дубл. | Подпись и дата

М-11.И

Формат 11

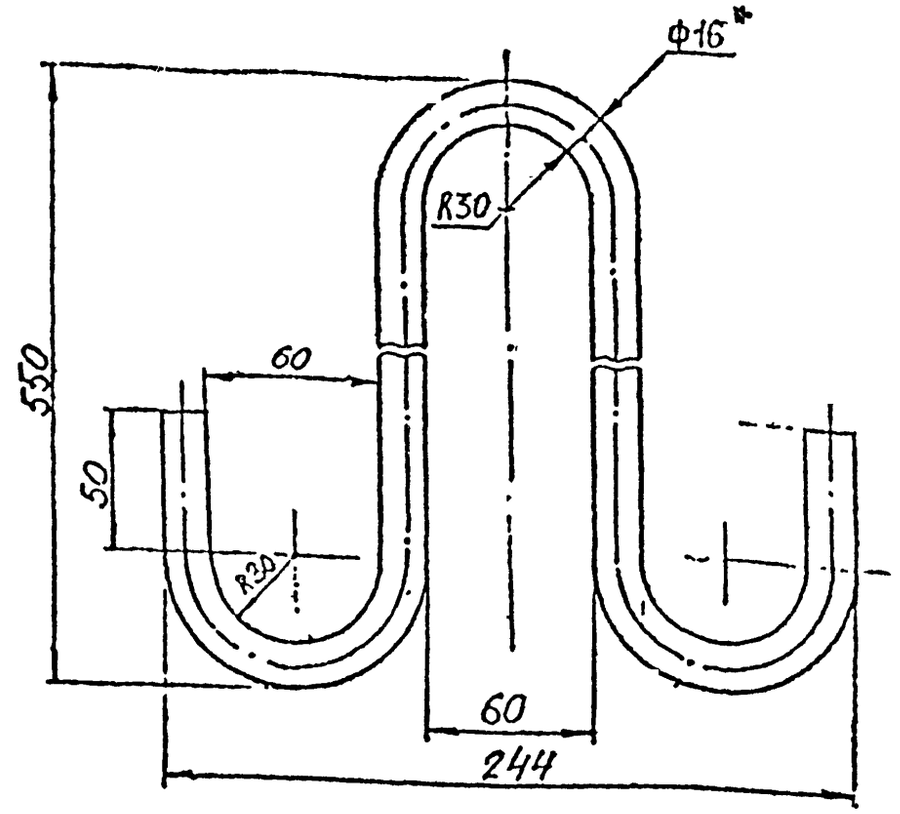

1. НЕУКАЗАННЫЕ ПРЕДЕЛЬНЫЕ ОТКЛОНЕНИЯ РАЗМЕРОВ по СМ7.
2.* Размер для справок.
3. Длина развертки 1375 мм.

№	Шифр объекта

				407-3-499.13.88 КМ-1	П-3
Изм.	Лист	№ докум.	Подп.	Дата	
Разраб.		Савватеев		88	Петля
Пров.		Белюков		88	
Т. контр.					
Н. контр.		Белюков		88	Ф16А-I ГОСТ 5781-75 / ВСт3сп2 ГОСТ 535-79
Утв.					

Лит.	Масса	Масштаб
	2.17	1:2
Лист	Листов	
ЛЕННИИПРОЕКТ мастерская 17		

Инв. № подл. | Подпись и дата | Взам. инв. № | Инв. № дубл. | Подпись и дата

М-11.И

Формат 11

407-3-499.13.88
Альбом III Часть II КМ-1

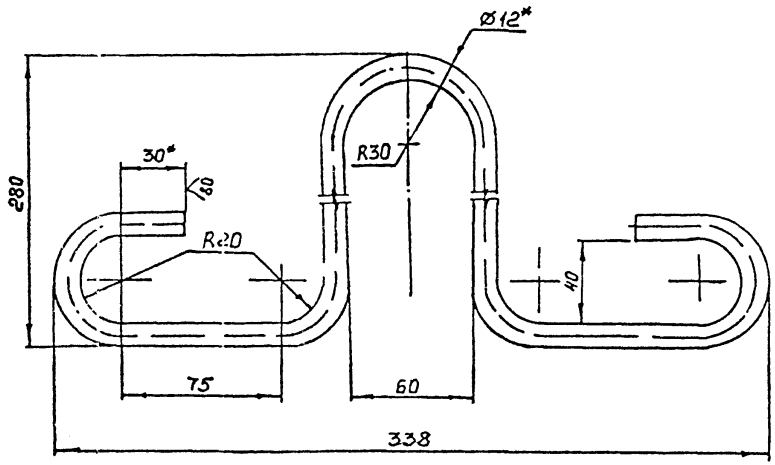

1. Неуказанные предельные отклонения размеров: по СМ 7
2. * Размер для справок.
3. Длина развертки 900 мм.

№	

					407-3-499.13.88 КМ-1		П-4
Изм.	Лист	№ докум.	Подп.	Дата	Петля	Лит.	Масса	Масштаб
Разраб.		Калинин					0.8	1:2
Пров.		Бельтюков						
Т.контр.								
Н.контр.		Большаков						
Утвер.								

Гипроэкт
Мастерская №17
Т.1

Подпись и дата | Подпись и дата | Инв. № дубл. | Взам. инв. № | Инв. № подл. | Подпись и дата

gost.e-ecolog.ru