ТИПОВОЙ ПРОЕКТ
902 - 5 - 36.86

КОРПУС ОБЕЗВОЖИВАНИЯ ОСАДКА СТОЧНЫХ ВОД С 6 ВАКУУМ-ФИЛЬТРАМИ БсхОУ-40-3,0

Альбом VI

21417 - 06
ЦЕНА 1-52

gost.e-ecolog.ru

ЦЕНТРАЛЬНЫЙ ИНСТИТУТ ТИПОВОГО ПРОЕКТИРОВАНИЯ
ГОССТРОЯ СССР

Москва, А-445, Смольная ул., 22

Сдано в печать VIII 1986 года

Заказ № 11118 Тираж 5500 экз.

ТИПОВОЙ ПРОЕКТ
902-5-36.86

КОРПУС ОБЕЗВОЖИВАНИЯ ОСАДКА СТОЧНЫХ ВОД

С 6 ВАКУУМ-ФИЛЬТРАМИ $Б_{сх}$ ОУ-40-3,0

СОСТАВ ПРОЕКТА:

Альбом I – Пояснительная записка. Показатели изменения сметной стоимости.
Альбом II – Технологическая и санитарно-техническая части.
Альбом III – Архитектурно-строительные решения. Конструкции железобетонные и металлические.
Альбом IV – Строительные изделия.
Альбом V – Электротехническая часть. Автоматизация. Связь и сигнализация.
Альбом VI – Нестандартизированное оборудование, нетиповые технологические конструкции. Эскизные чертежи общих видов.
Альбом VII – Спецификации оборудования.
Альбом VIII – Ведомости потребности в материалах.
Альбом IX – Сметы.

Примененные типовые материалы:
Типовой проект 400-0-15 „Химические стойкие трапы для полов промышленных зданий".

АЛЬБОМ VI

УТВЕРЖДЕН ГОСГРАЖДАНСТРОЕМ
приказ №: 88 от 14 марта 1986 г.
РАБОЧИЕ ЧЕРТЕЖИ ВВЕДЕНЫ В ДЕЙСТВИЕ
ЦНИИЭП инженерного оборудования
приказ №: 38 от 5 июня 1986 г.

РАЗРАБОТАН ПРОЕКТНЫМ ИНСТИТУТОМ
ЦНИИЭП инженерного оборудования
Главный инженер института А. Кетаов
Главный инженер проекта В. Алаев

			Привязан
Инв. №:			

Содержание альбома

Обозначение	Наименование	Стр.
	Обложка	
	Титульный лист	1
	Содержание альбома	2
1578.01.000 ВО	Рама привода. Чертеж общего вида	
1578.02.000 ВО	Рама привода. Чертеж общего вида	3
1578.03.000 ВО	Рама натяжки. Чертеж общего вида	
1578.04.000 ВО	Течка. Чертеж общего вида	4
1577.05.000 ВО	Регулятор-смеситель осадка с реа-	
	гентами. Чертеж общего вида. Лист 1	5
1577.05.000 ВО	То же Лист 2	6
1578.05.000 ВО	Регулятор-смеситель осадка с реаген-	
	тами. Чертеж общего вида. Лист 1	7
1578.05.000 ВО	То же Лист 2	8
1578.06.000 ВО	Траверса. Чертеж общего вида	9
1578.07.000 ВО	Захват. Чертеж общего вида	10
1578.08.000 ВО	Измеритель-дозатор осадка.	
	Чертеж общего вида. Лист 1	11
1578.08.000 ВО	То же Лист 2	12
1578.09.000 ВО	Перемешиватель. Чертеж общего вида	
1578.09.000-01 ВО	То же	13
1578.09.100 ВО	Привод с рамой. Чертеж общего вида. Лист 1	14
1578.09.100 ВО	То же Лист 2	15
1578.09.110 ВО	Рама. Чертеж общего вида	16
1578.09.300 ВО	Мешалка. Чертеж общего вида	17
1578.09.300-01 ВО	То же	17
1578.09.200 ВО	Подпятник. Чертеж общего вида	
1578.10.000 ВО	Гидрозатвор. Чертеж общего	
	вида	18

1578 01 000 80

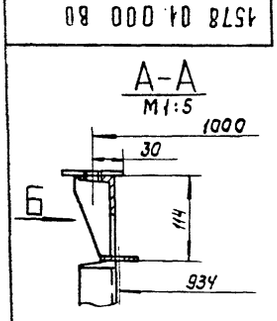

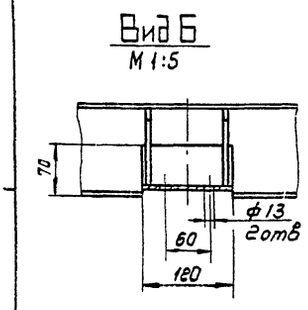

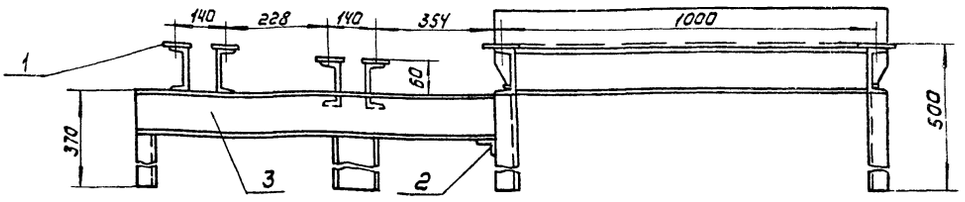

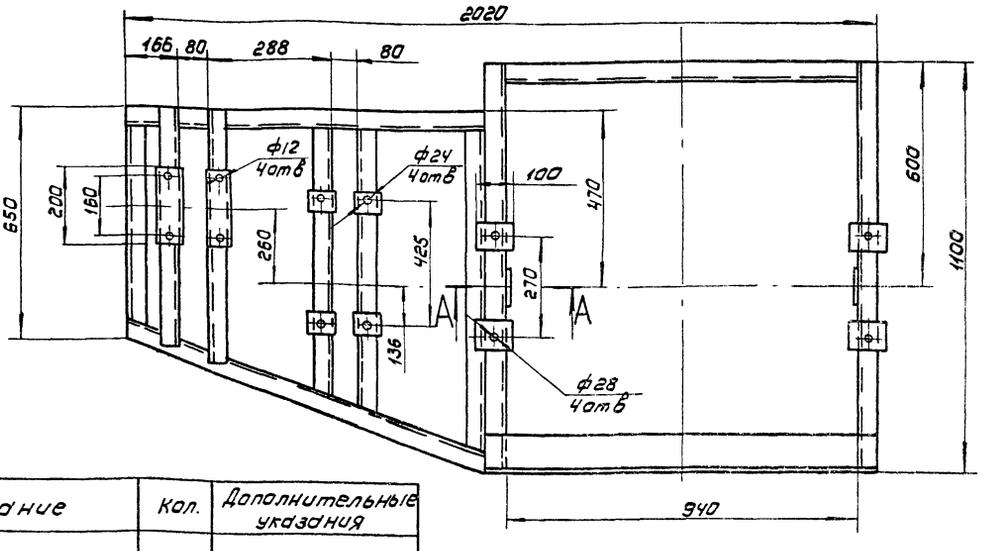

Поз.	Наименование	Кол.	Дополнительные указания
	Материалы		
1	Лист Б-10 ГОСТ 19903-74 / Ст.3 ГОСТ 14637-79	0,21 м²	16,5 кг
2	Уголок 50х50х5-Б-ГОСТ 8509-72 / Ст.3-II-ГОСТ 535-79	0,97 м	3,65 кг
3	Швеллер 12-ГОСТ 8240-72 / Ст.3 ГОСТ 535-79	11 м	114 кг

Сварные швы по ГОСТ 5264-80

Изм.	Лист	№ докум.	Подп.	Дата	1578.01.000 80			
Разраб.		Буданкова			Рама привода	Лит.	Масса	Масштаб
Пров.		Кремнев			Чертеж общего вида		154	1:10
Т. контр.						Лист	Листов 1	
Н. контр.		Хромихина				ЦНИИЭП инж. оборудования		
Утв.		Шилков						

Формат: А3

1578.02.000 80

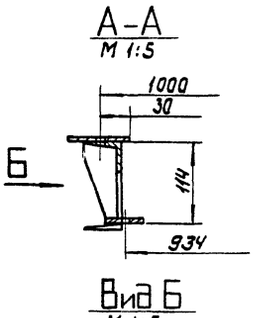

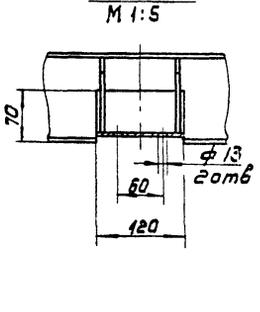

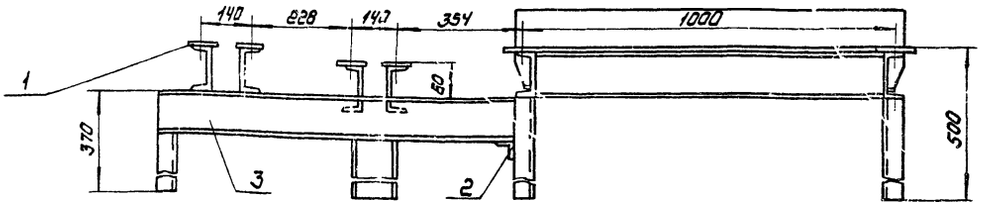

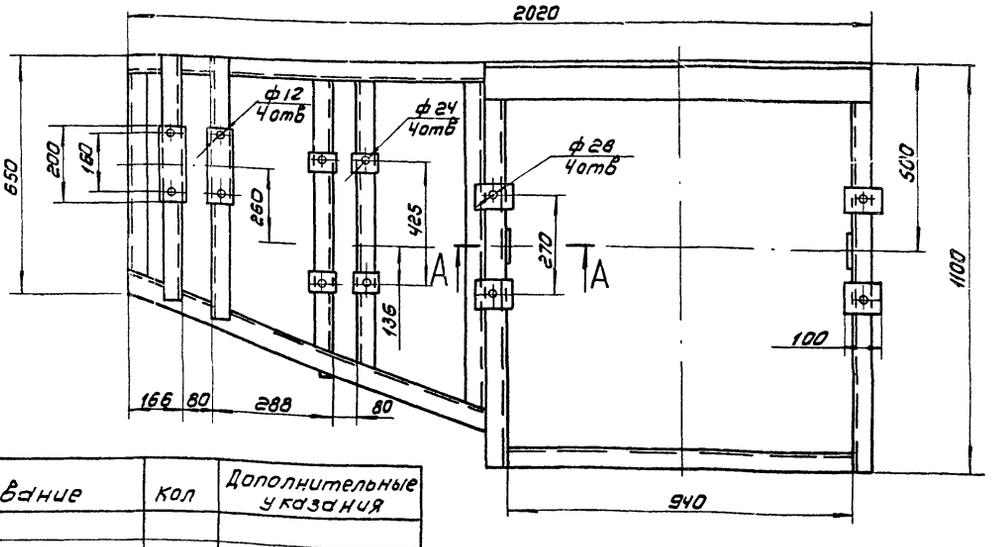

Поз.	Наименование	Кол	Дополнительные указания
	Материалы		
1	Лист Б-10 ГОСТ 19903-74 / Ст.3 ГОСТ 14637-79	0,21 м²	16,5 кг
2	Уголок 50х50х5-Б-ГОСТ 8509-72 / Ст.3-II-ГОСТ 535-79	0,97 м	3,65 кг
3	Швеллер 12-ГОСТ 8240-72 / Ст.3 ГОСТ 535-79	11 м	114 кг

Сварные швы по ГОСТ 5264-80

Изм.	Лист	№ докум.	Подп.	Дата	1578.02.000 80			
Разраб.		Буданкова			Рама привода	Лит.	Масса	Масштаб
Пров.		Кремнев			Чертеж общего вида		154	1:10
Т. контр.						Лист	Листов 1	
Н. контр.		Хромихина				ЦНИИЭП инж. оборудования		
Утв.		Шилков						

Копировал: Корчунова 21477-06 4

Формат: А3

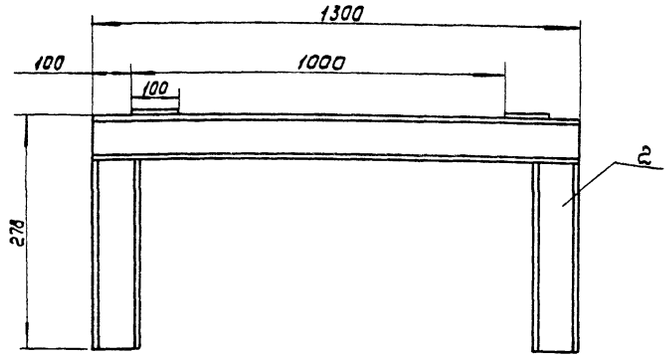

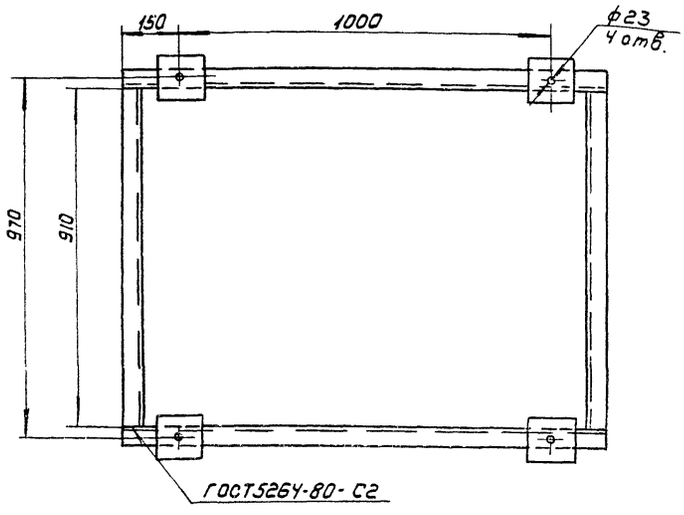

поз.	Наименование	кол.	Дополнительные указания
	Материалы		
1	лист Б-6 ГОСТ 19903-74 Ст.3 ГОСТ 14637-79	0.17 м²	7 кг
2	швеллер 12-ГОСТ 8240-72 Ст. 3 ГОСТ 535-79	5.1 м	53 кг

					1578.03.000 ВО		
Изм.	Лист	№ докум.	Подп.	Дата		Лит.	Масса	Масшт.
Разраб.		Буданкова			Рама натяжки		63	1:10
Пров.		Кремнев			Чертеж общего вида	Лист	Листов 1	
Т. контр.						ЦНИИЭП инж. оборудования		
Н. контр.		Хромихина						
Утв.		Шипков						

Формат А3

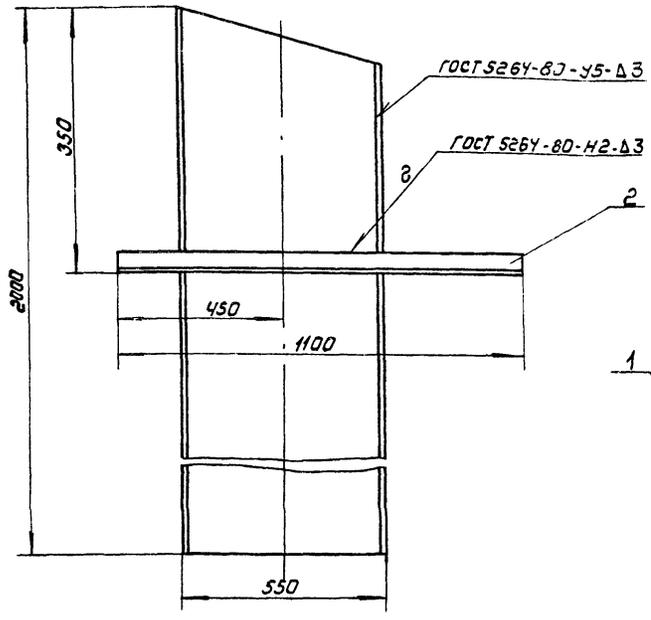

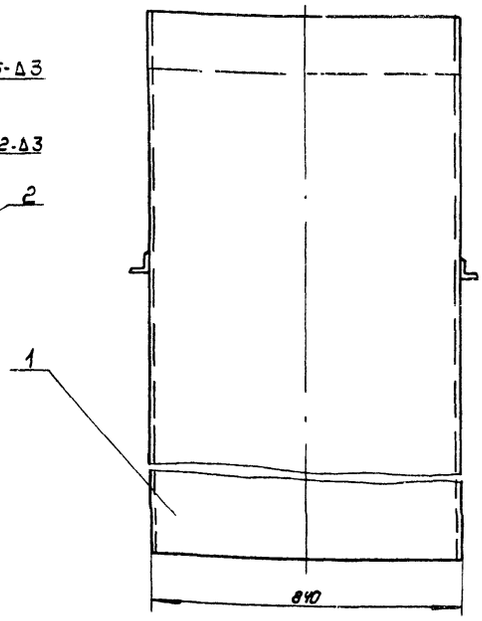

Поз	Наименование	Кол	Дополнительные указания
	Материалы		
1	Лист Б-4 ГОСТ 19903-74 Ст.3 ГОСТ 14637-79	5,4 м²	
2	Уголок 50×50×5-Б-8509-72 Ст.3-Т-ГОСТ 535-79	2,2 м	8,3 кг

					1578.04.000 ВО		
Изм.	Лист	№ докум.	Подп.	Дата		Лит.	Масса	Масшт.
Разраб.		Буданкова			Течка		172	1:10
Пров.		Кремнев			Чертеж общего вида	Лист	Листов 1	
Т. контр.						ЦНИИЭП инж. оборудования		
Н. контр.		Хромихина						
Утв.		Шипков						

Копировал: Корешнова 21417-08 5 Формат А3

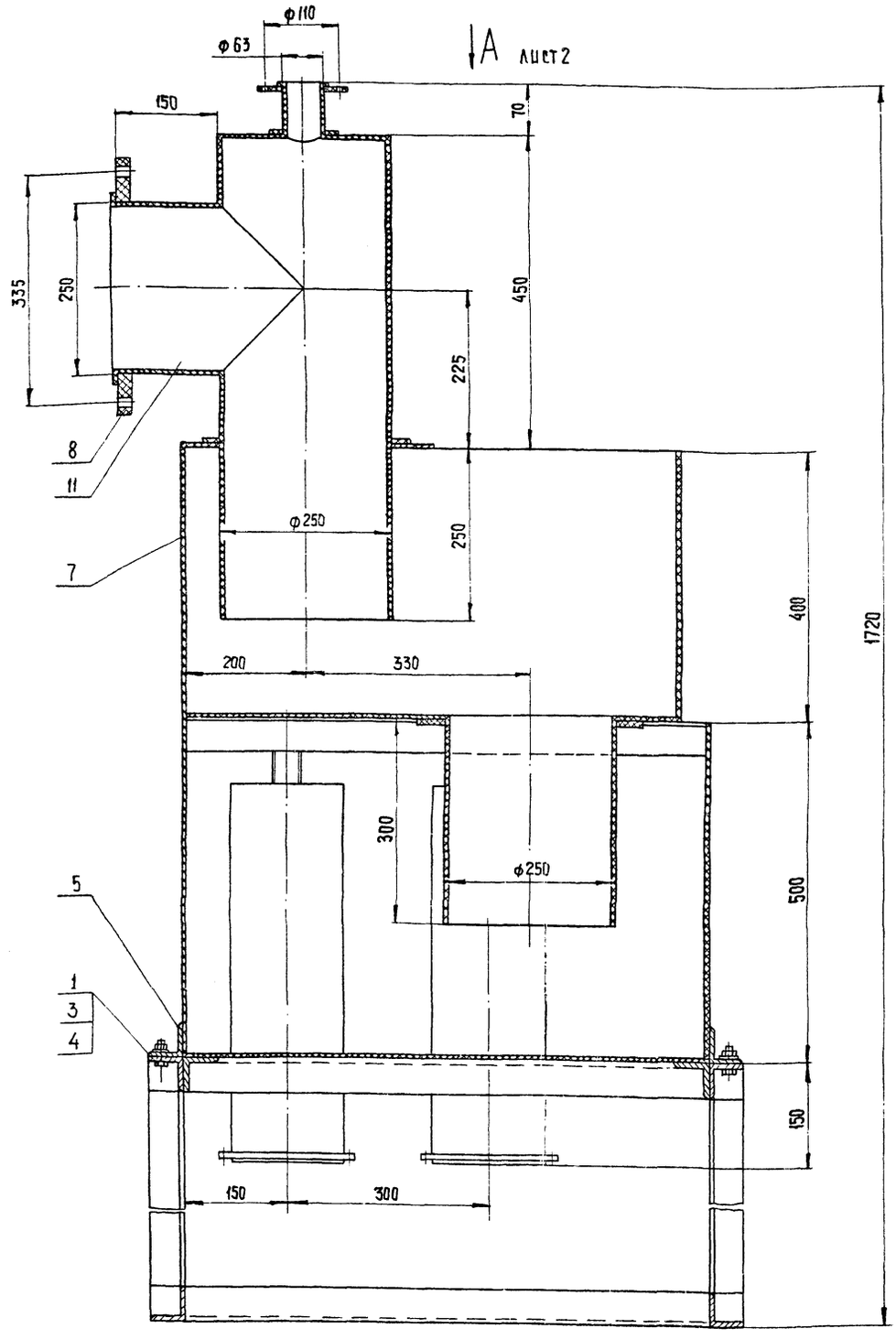

	Материалы		
5	Уголок 50×50×4-Б-ГОСТ 8509-72 / Ст. 3-II-ГОСТ 535-79	14,5 м	44,2 кг
6	ВН5	0,6 м	4 кг
7	ВН8	4,3 м²	45,9 кг
8	ВН20	0,33 м²	8,8 кг
	Труба ПЭНП ГОСТ 18599-73		
9	ПНП 63СЛ	0,1 м	0,05 кг
10	ПНП 160Л	2,24 м	5,8 кг
11	ПВП 250Л	1,28 м	7,87 кг
12	Стержень винипластовый		
	ф 45 ТУ-6-05-1573-77	2,3 м	4,88 кг
13	Пластина I, лист ТКМЩ-С-5		
	ГОСТ 7338-77	0,16 м²	1,25 кг

Поз.	Наименование	Кол.	Дополнительные указания
	Стандартные изделия		
1	Болт М12-6g×30.58 ГОСТ 7798-70	12	
2	Болт М12-6g×50.58 ГОСТ 7798-70	16	
3	Гайка М12-6Н.5 ГОСТ 5915-70	28	
4	Шайба 12 65Г ГОСТ 6402-70	28	

Сварка нагретым газом с присадочным прутком.

Изм.	Лист	№ докум.	Подп.	Дата	1577.05.000 ВО
Разраб.		Буданкова			Регулятор-смеситель осадка с реагентами
Пров.		Кремнев			Чертеж общего вида
Т. контр.					
Н. контр.		Хромихина			
Утв.		Шипков			

Лит.	Масса	Масштаб
	112	1:5
Лист 1	Листов 2	

ЦНИИЭП инж. оборудования.

21417-06 6 Копировал: Хюппенен Формат: А2

Вид А лист 1

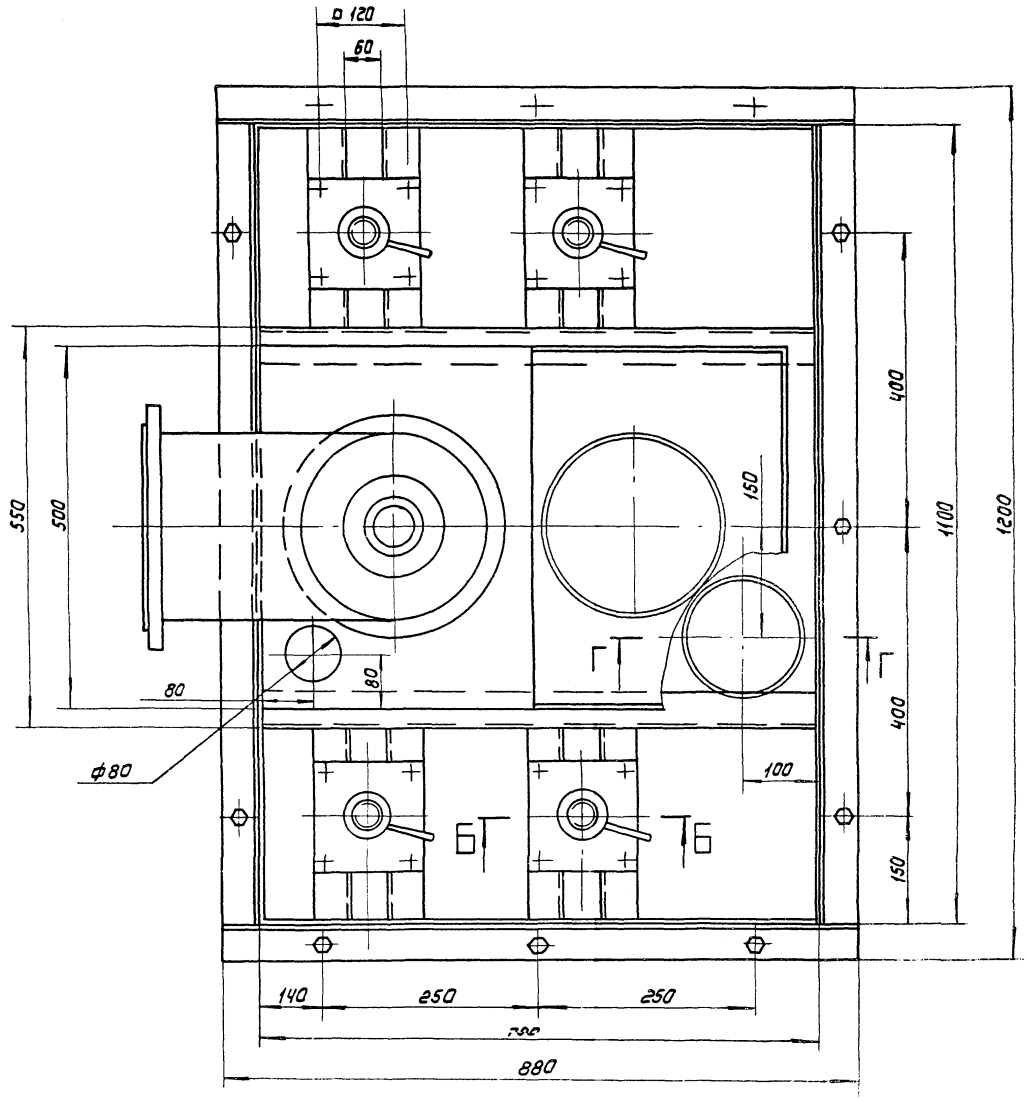

Б-Б
М 1:5

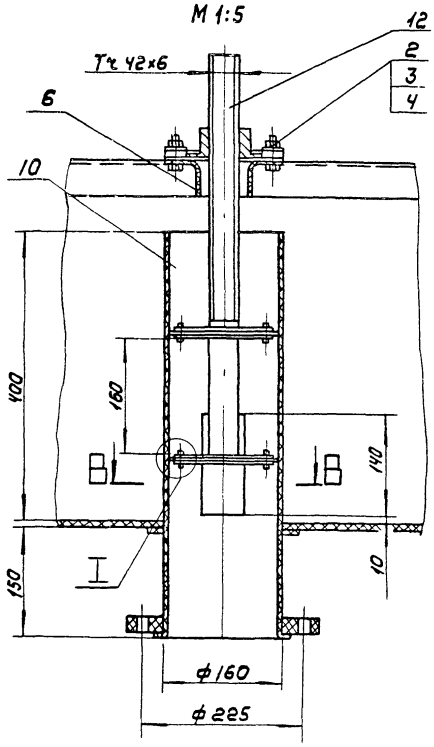

Г-Г
М 1:5

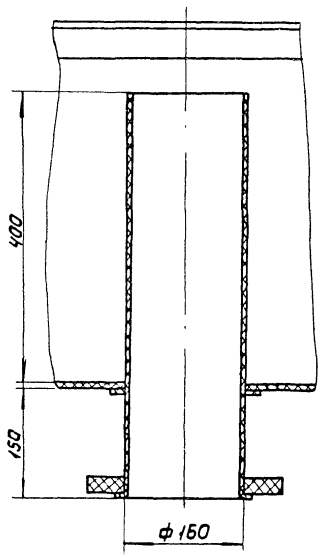

В-В

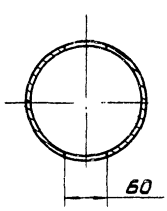

I
М 1:1

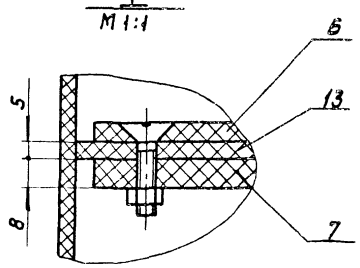

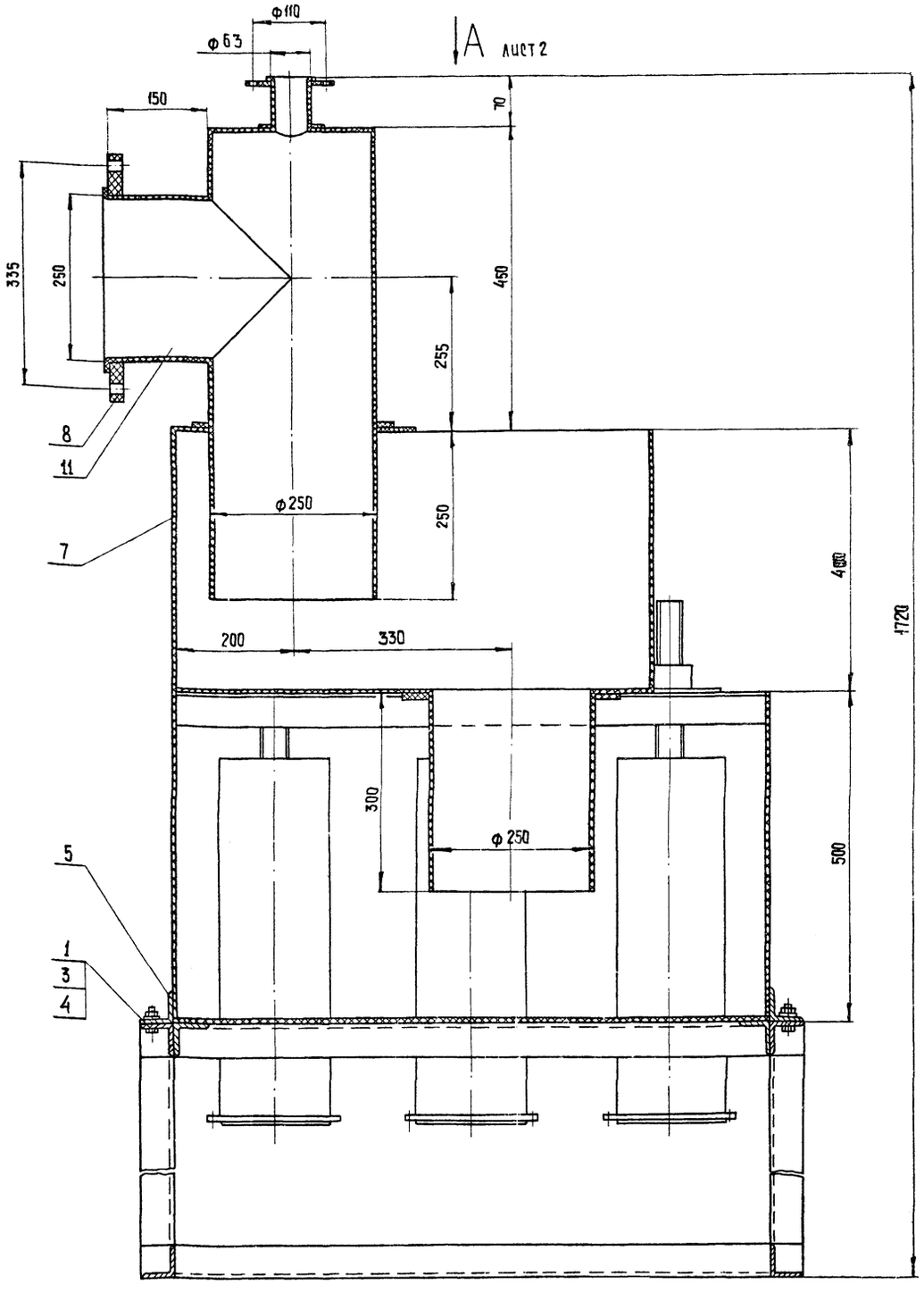

Поз.	Наименование	Кол.	Дополнительные указания
	Стандартные изделия		
1	Болт М12-6g×30.58 ГОСТ 7798-70	12	
2	Болт М12-6g×50.58 ГОСТ 7798-70	24	
3	Гайка М12-6Н.5 ГОСТ 5915-70	36	
4	Шайба 12.65Г ГОСТ 6402-70	68	

	Материалы		
5	Уголок 50×50×4-Б- ГОСТ 8509-72 / Ст. 3-II-ГОСТ 535-79	16м	48,8 кг
	Лист винипласта ГОСТ 9639-71		
6	ВН5	9кг	
7	ВН8	60кг	
8	ВН20	9кг	
	Труба ПЭНП ГОСТ 18599-73		
9	ПНП 63 СА	3,2м	0,15 кг
10	ПНП 160А	4м	10,4 кг
11	ПВП 250А	1,9м	11,7кг
12	Стержень винипластовый		
	ф 45 ТУ-6-05-1573-77	4,5м	9,5кг
13	Пластина I, лист ТКМЩ-С-5		
	ГОСТ 7338-77	0,5м	

Сварка нагретым газом с присадочным прутком

Изм.	Лист	№ докум.	Подп.	Дата
Разраб.		Буданкова		
Пров.		Кремнев		
Т. контр.				
Н. контр.		Хромицкина		
Утв.		Шипков		

1578.05.000.80

Регулятор-смеситель осадка с реагентами

Чертеж общего вида

Лит.	Масса	Масштаб
	152	1:5
Лист 1	Листов 2	

ЦНИИЭП инж. оборудования.

21417-06 1 8

Копировал: Хюппенен

Формат А2

Вид А лист 1

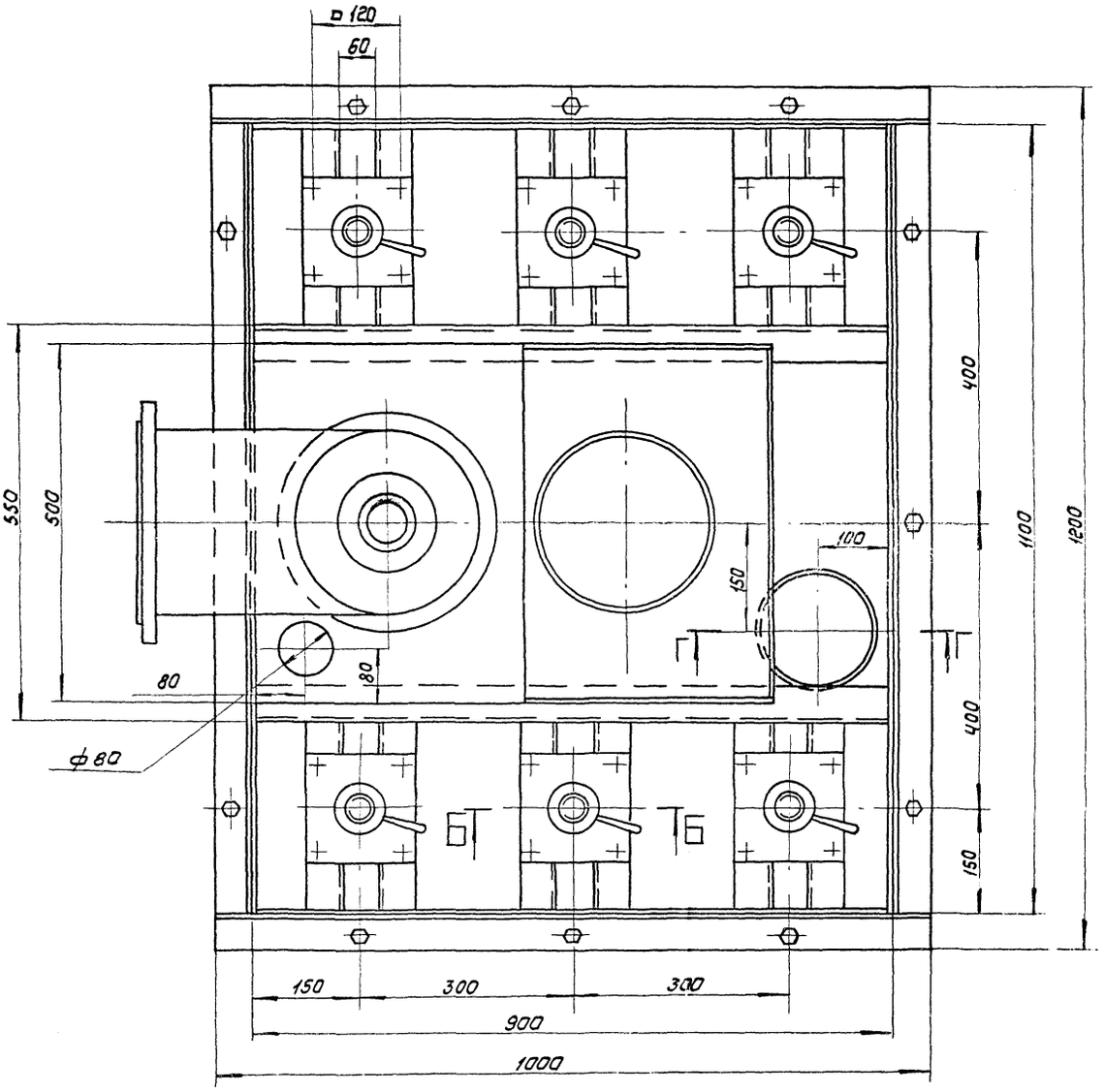

В-В

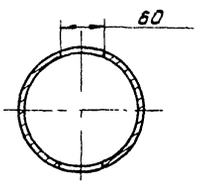

Б-Б
М 1:5

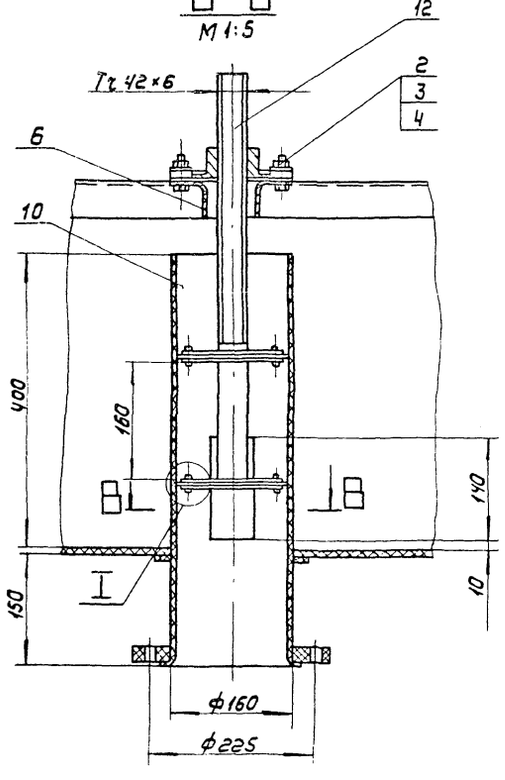

Г-Г
М 1:5

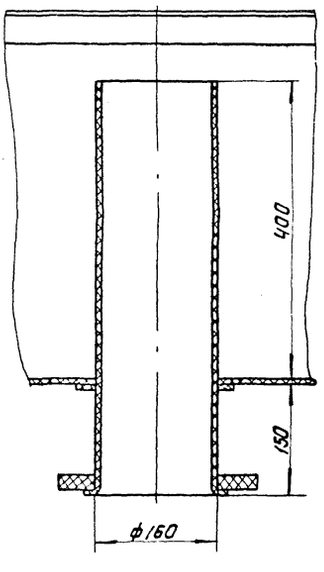

I
М 1:1

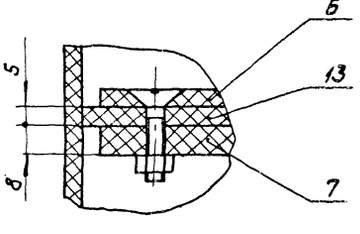

					1578.05.000.80	Лист 2
Изм.	Лист	№ докум.	Подп.	Дата		

Копировал: Коршунова 21477-08 Формат А2

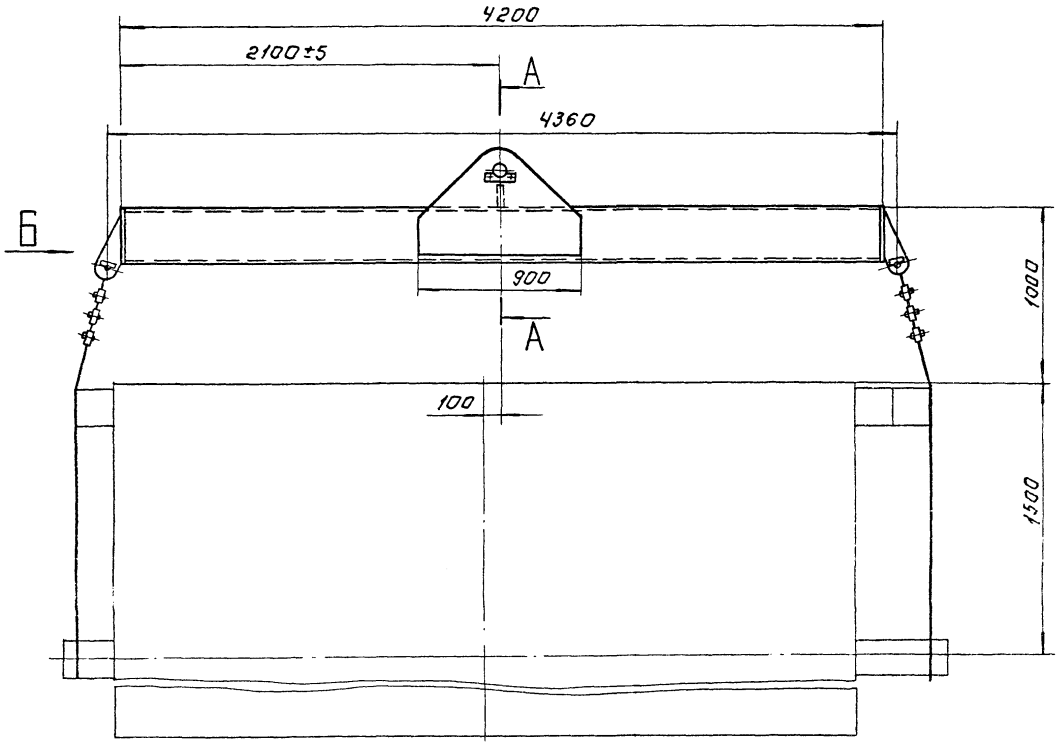

А–А
М 1:10

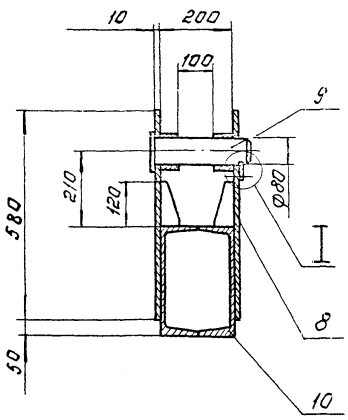

Вид Б
М 1:5

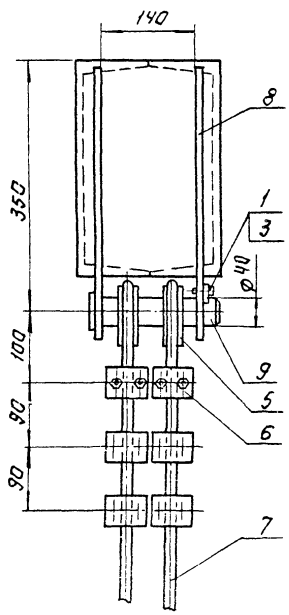

I
М 1:2

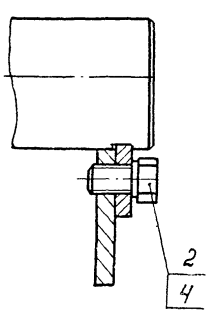

Поз.	Наименование	Кол.	Дополнительные указания
	Стандартные изделия		
1	Болт М12-6g×30.58 ГОСТ 7798-70	4	
2	Болт М16-6g×30.58 ГОСТ 7798-70	2	
3	Шайба 12.65Г ГОСТ 6402-70	4	
4	Шайба 16.65Г ГОСТ 6402-70	2	
5	Коуш 45 ГОСТ 2224-72	4	0,8 кг
6	Зажим 16 ОСТ 24.09.51-80	12	0,32 кг
	Материалы		
7	Канат 15.5-Г-В-Л-Н-1176 (120) ГОСТ 3064-80	12 м	14,4 кг
8	Лист Б-10 ГОСТ 19903-74 / Ст. 3 ГОСТ 14637-79	0,65 м²	51 кг
9	Ст. 3 ГОСТ 380-71	12 кг	
10	Швеллер 30-ГОСТ 8240-72 / Ст.3-Т-10ГОСТ 535-79	8,4 м	267 кг

1. Сварные швы по ГОСТ 5264-80.
2. Покрытие - эмаль ХС-710 серая ГОСТ 9355-81 по грунту ХС-010 ГОСТ 9355-81.

Изм.	Лист	№ докум.	Подп.	Дата
Разраб.		Буданкова		
Пров.		Кремнев		
Т. контр.				
Н. контр.		Хромихина		
Утв.		Шипков		

1578.06.000 ВО

Траверса.
Чертеж общего вида.

Лит.	Масса	Масштаб
	357	1:20

Лист | Листов: 1

ЦНИИЭП инж. оборудования

Копировал: Логинова

21417-06 18

Формат А2

1578.07.000.80

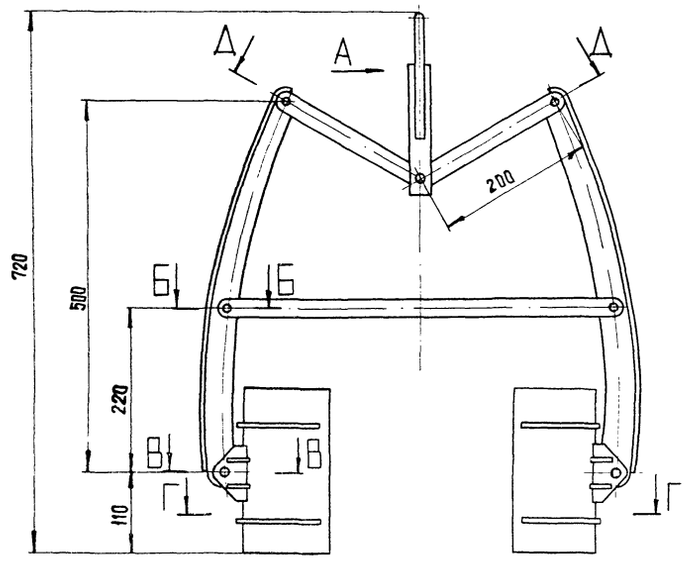

Вид А
М 1:2

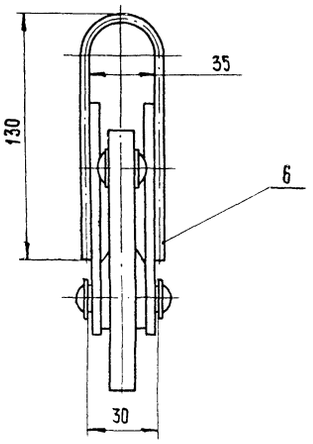

Б – Б
М 1:1

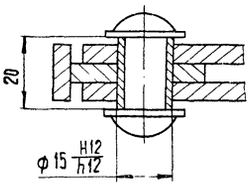

В – В
М 1:1

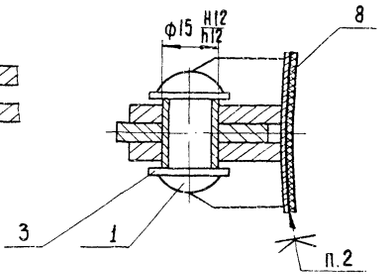

Г – Г

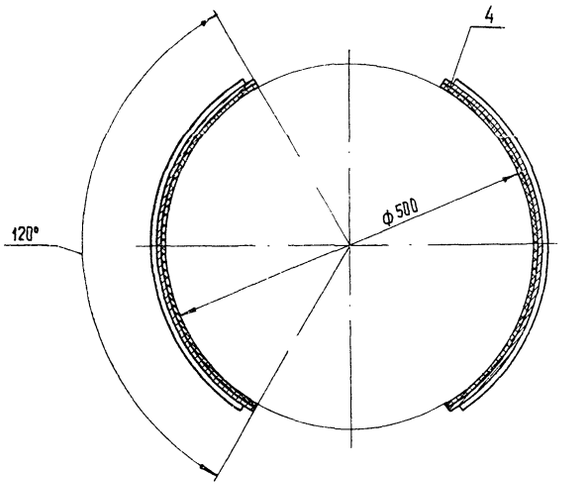

Д – Д
М 1:1

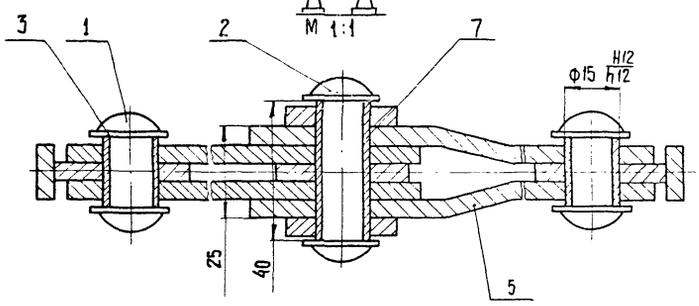

Поз.	Наименование	Кол.	Дополнительные указания
	Стандартные изделия		
1	Заклепка 10×36.00 ГОСТ 10299-80	6	
2	Заклепка 10×55.00 ГОСТ 10299-80	1	
3	Шайба 10.02 ГОСТ 11371-78	14	
	Материалы		
4	Лист Б-3 ГОСТ 19903-74 / Ст.3 ГОСТ 16523-70	0,23 м²	5,4 кг
5	Лист Б-5 ГОСТ 19903-74 / Ст.3 ГОСТ 14637-79	0,2 м²	7,85 кг
6	Круг 10-В - ГОСТ 2590-71 / Б-Ст.3-II - ГОСТ 535-75	0,31 м	0,16 кг
7	Ст.3 ГОСТ 380-71	0,12 кг	
8	Пластина I, лист ТМКЩ-П-3 ГОСТ 7338-77	0,23 м²	1,08 кг

Техническая характеристика

1. Диаметр транспортируемых бочек, мм - 500... 600
2. Грузоподъемность захвата, кг - 70.

Технические требования

1. Покрытие - эмаль ХС-710 серая ГОСТ 9355 по грунту ХС-010 ГОСТ 9355-60.
2. Клей 88 НП ТУ38 105540-73.

					1578.07.000.80
Изм.	Лист	№ докум.	Подпись	Дата	Захват
Разраб.		Буданкова			Чертеж общего вида
Пров.		Кремнев			
Т. контр.					
Н. контр.		Хромихина			
Утв.		Шипков			

Лит	Масса	Масштаб
	16	1:5
Лист	Листов 1	

ЦНИИЭП инж. оборудования

21477-06 11 Копировал: Хюппенен Формат А2

1578.08.000 80

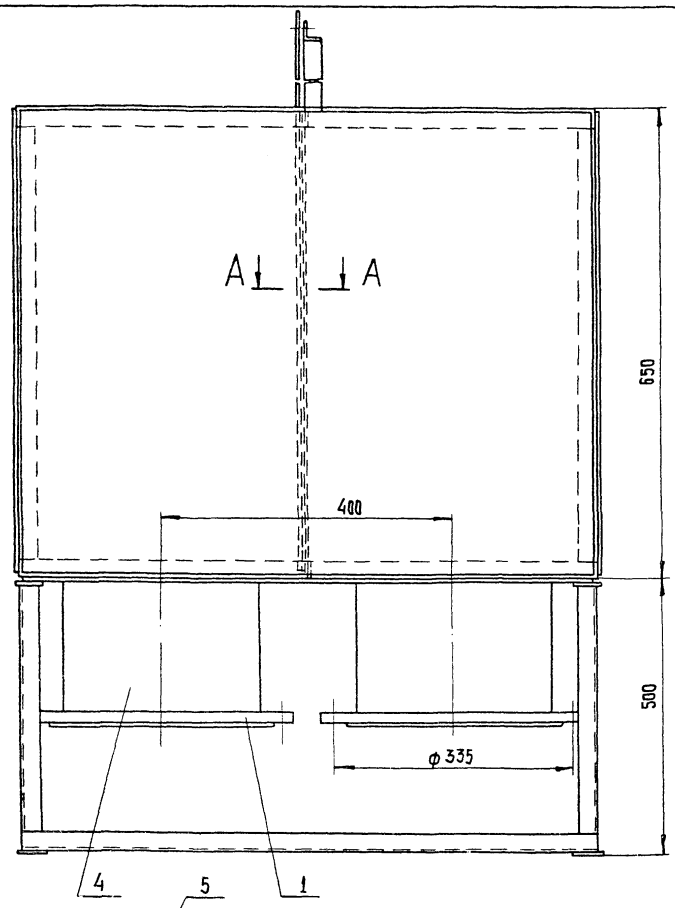

А - А
М1:1

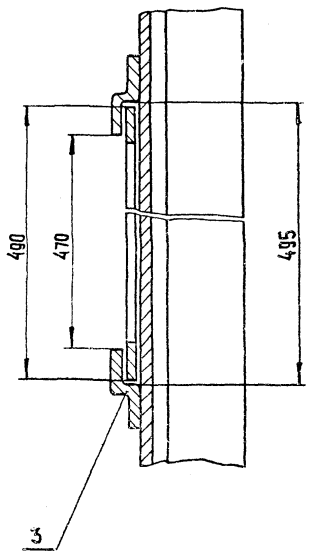

Б лист 2

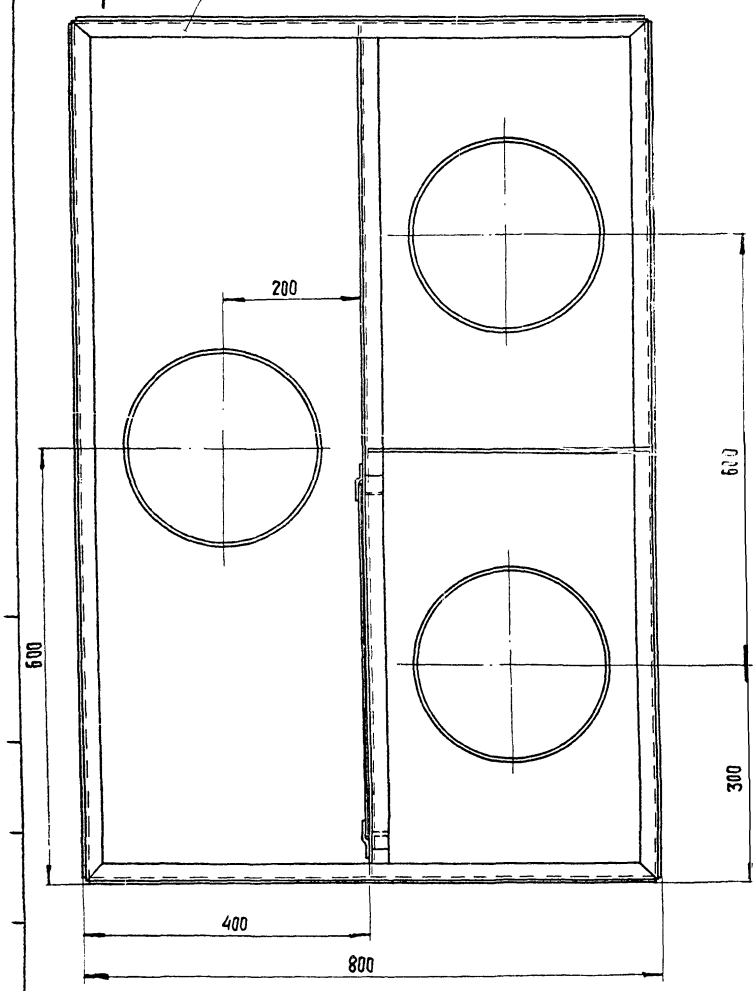

Б

Поз.	Наименование		Кол.	Дополнительные указания
	Стандартные изделия			
1	Фланец I-250-1.0 ГОСТ 12820-80		3	
	Материалы			
3	Лист	Б-3 ГОСТ 19903-74 / Ст 3 ГОСТ 16523-70	4,85м²	114 кг
4	Труба	273 х 6 ГОСТ 10704-76 / Д ГОСТ 10705-80	0,4м	15 кг
5	Уголок	25х25х4-Б ГОСТ 8509-72 / Ст 3-II- ГОСТ 535-79	22м	32 кг

1. Сварные швы по ГОСТ 5264-80.
2. Покрытие внутренних поверхностей - лак БТ-5100 ГОСТ 312-79, наружных - эмаль ХВ-1100 темно-серая ГОСТ 6993-79 по грунту ГФ-0119 ГОСТ 23343-78.

Изм.	Лист	№ докум.	Подп.	Дата
Разраб.		Буданкова		
Пров.		Кремнев		
Т. контр.				
Н. контр.		Хромцихина		09.86
Утв.		Шипков		

1578.08.000 80

Измеритель-дозатор осадка конуса. Чертеж общего вида

Лит.	Масса	Масштаб
	180	1:5
Лист 1	Листов 2	

ЦНИИЭПинж. оборудования

2147-06 12 Копировал: Хюппенен Формат: А2

Б - Б повернуто, лист 1

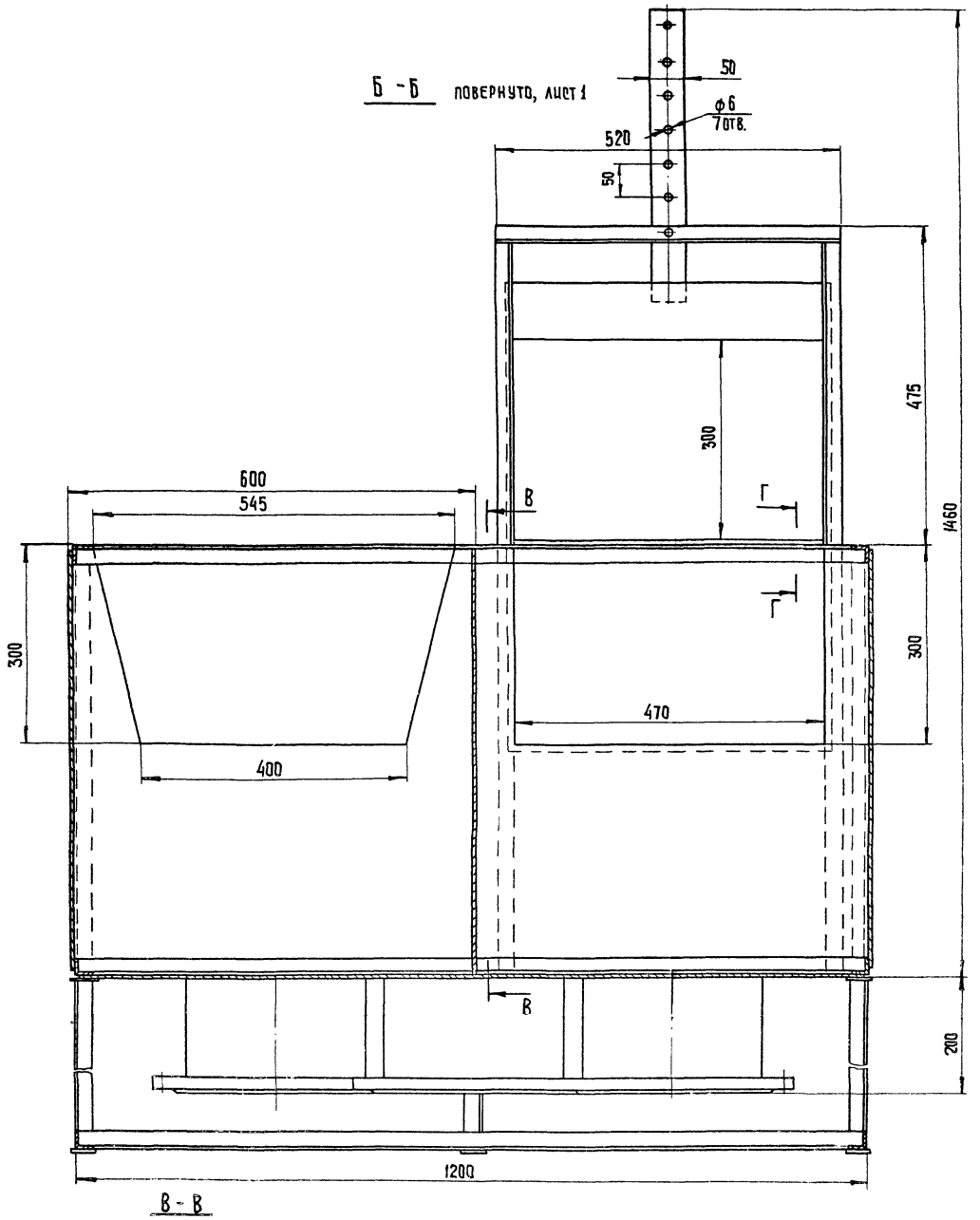

В - В
М1:1

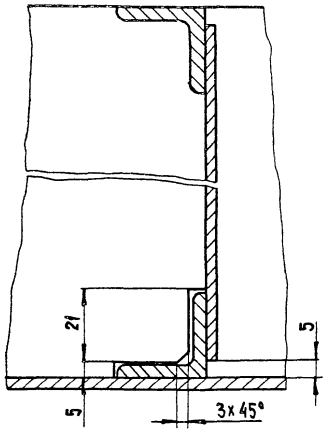

Г - Г
М1:1

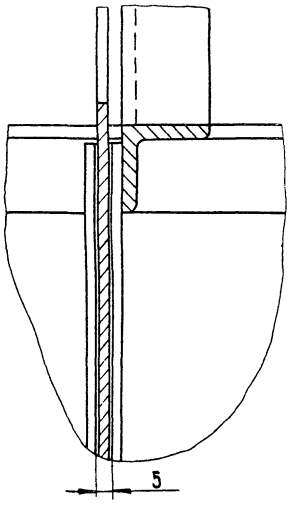

1578.09.000 ВО

Альбом VI

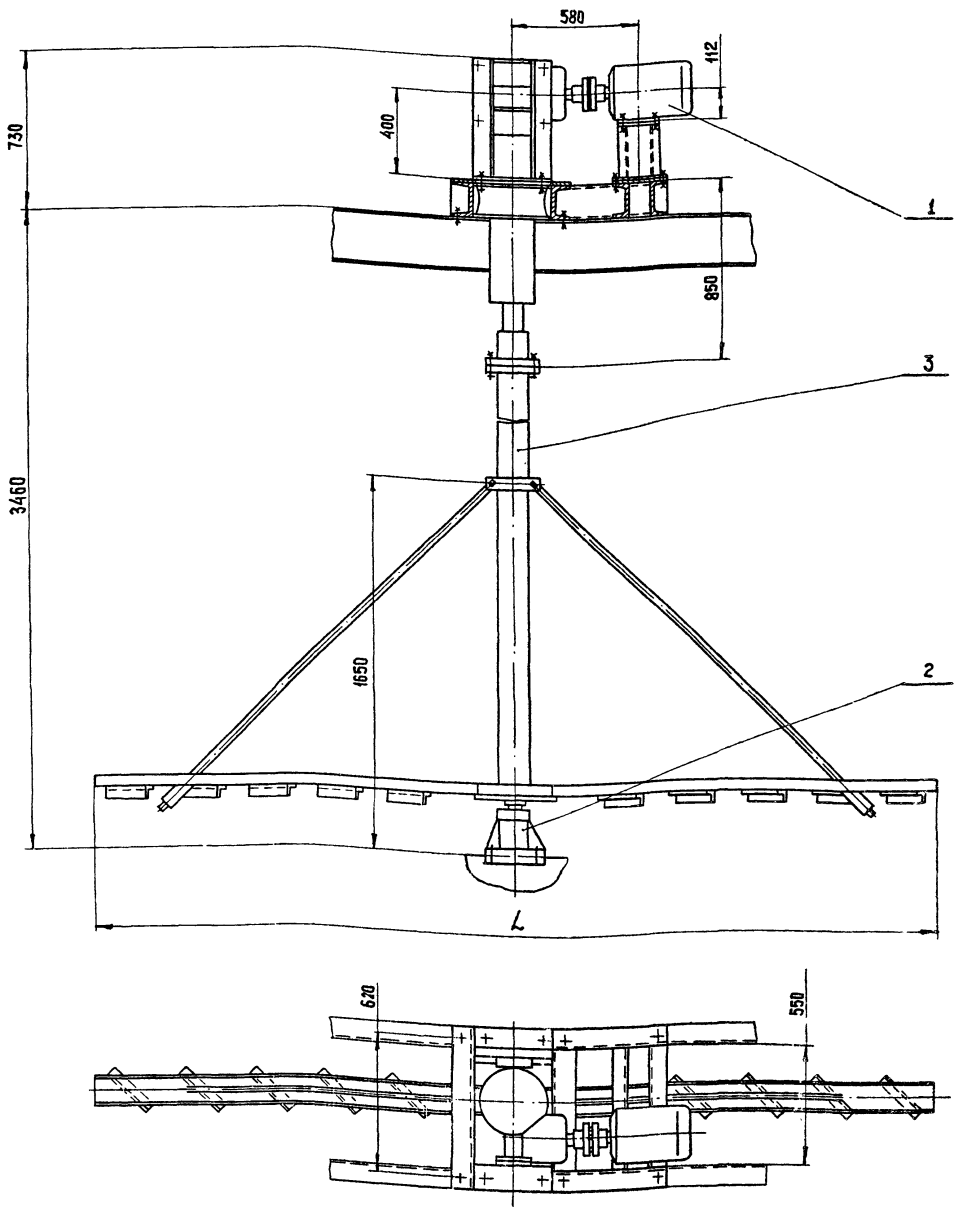

Обозначение	L, мм	Масса, кг
1578.09.000	2000	630
-01	4500	670

Техническая характеристика

1. Частота вращения вала мешалки, мин$^{-1}$ — 15, г
2. Двигатель — 4А112МА6У3
   - мощность, кВт — 3
   - частота вращения, мин$^{-1}$ — 1000
3. Редуктор — 4160-63-51-3
   - передаточное отношение — 63

Поз.	Обозначение	Наименование	Кол.	Дополнительные указания
		Сборочные единицы		
1	1578.09.100 ВО	Привод с рамой	1	530 кг
2	1578.09.200 ВО	Подпятник	1	14 кг
	Переменные данные для исполнений			
		1578.09.000		
		Сборочные единицы		
3	1578.09.300 ВО	Мешалка	1	85 кг
		1578.09.000-01		
		Сборочные единицы		
3	1578.09.300-01 ВО	Мешалка	1	125 кг

Технические требования

1. Покрытие металлоконструкций, кроме покупных изделий и трущихся поверхностей — эмаль ХВ-1100, серая, ГОСТ 6993-79 — по грунту ХС-010 ГОСТ 9355-81

					1578.09.000 ВО
Изм	Лист	№ докум	Подп	Дата	Перемешиватель. Чертеж общего вида
Разраб.		Буданкова			
Пров.		Кремнев			
Т. контр.					
Н. контр.		Хромихина			
Утв.		Шипков			

Лит.	Масса	Масштаб
	См. табл.	1:15
Лист	Листов 1	

ЦНИИЭП инж. оборудования

21417-06 14

Копировал: Хюппенен

Формат: А2

1578.09.100 80

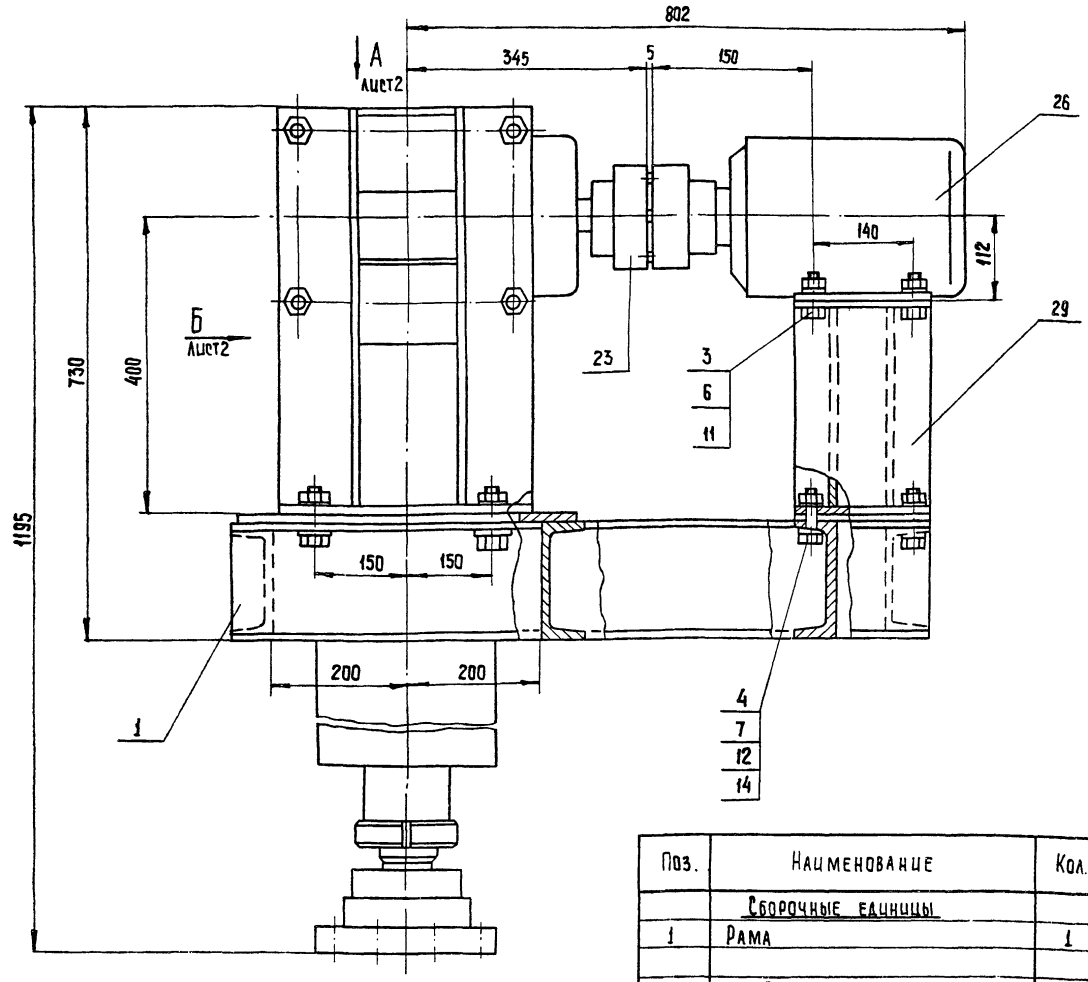

Поз.	Наименование	Кол.	Дополнительные указания
	Сборочные единицы		
1	Рама	1	88 кг
	Стандартные изделия		
	Болт ГОСТ 7798-70		
2	М8-6g х 25.58	12	0,18 кг
3	М10-6g х 90.58	12	0,8 кг
4	М16-6g х 50.58	8	0,9 кг
5	М20-6g х 80.58	8	2,14 кг
	Гайка ГОСТ 5915-70		
6	М10-6Н.5	12	0,13 кг
7	М16-6Н.5	8	0,26 кг
8	М20-6Н.5	8	0,5 кг
9	Гайка ВМ80х2-7Н ГОСТ 11871-80	2	1 кг
10	Шайба 8.65Г ГОСТ 6402-70	12	0,02 кг
11	Шайба 10.65Г ГОСТ 6402-70	8	0,112 кг
12	Шайба 16 65Г ГОСТ 6402-70	12	0,015 кг
13	Шайба 20.65Г ГОСТ 6402-70	8	0,022 кг
14	Шайба 16.01.5 ГОСТ 10906-78	8	0,24 кг
15	Шайба 80.01.05 ГОСТ 11872-80	2	0,08 кг
16	Шпонка 18х11х90 ГОСТ 23360-78	1	
17	Шпонка 18х11х125 ГОСТ 23360-78	1	
18	Кольцо 1А85 ГОСТ 13940-68	1	0,037 кг
	Манжета ГОСТ 8752-79		
19	I-70х95-3	1	
20	I-85х110-3	1	
21	I-100-125-3	1	

22	Масленка 2.2.45 ГОСТ 19853-74	2	
	Муфта упругая втулочно-пальцевая		
	ГОСТ 21424-75		
23	250-32-I.1-40-II.1 У3	1	6,5 кг
24	2000-63-I.1-70-II.1.У3	1	28 кг
25	Подшипник 317 ГОСТ 8338-75	2	8,6 кг
26	Двигатель 4А112МА6У3		
	ГОСТ 19523-81	1	56 кг
	Прочие изделия		
27	Редуктор 4-160-63-52-1		
	Барышский редукторный завод	1	155 кг
	Материалы		
	Лист ГОСТ 19903-74 / Ст.3 ГОСТ 14637-79		
28	Б-10	0,3 м²	23,55 кг
29	Б-12	0,13 м²	12,2 кг
30	Б-15	0,15 м²	17,7 кг
31	Ст.3 ГОСТ 380-71	42,5 кг	
32	Сталь 45 ГОСТ 1045-74	35 кг	
33	Труба 38х1,5 ГОСТ 8734-75 / Д ГОСТ 8733-74	0,45 м	0,54 кг
34	Труба 219х10 ГОСТ 8732-78 / Б10 ГОСТ 8731-74	0,29 м	14,9 кг
35	Труба 273х3,5 ГОСТ 10704-76 / Б10 ГОСТ 10705-80	0,49 м	15,8 кг
36	Уголок 100х100х8-Б- ГОСТ 8509-72 / Ст.3-II- ГОСТ 535-79	1,5 м	18,3 кг
38	Пластина I, лист, ТМКЩ-С-3		
	ГОСТ 7338-77	0,18 кг	

Подшипники качения смазать пресс-солидолом Ж ГОСТ 1033-79.

					1578.09.100 80
Изм.	Лист	№ докум.	Подп.	Дата	Привод с рамой
Разраб.		Буданкова			Чертеж общего вида
Пров.		Кремнев			
Т. контр.					
Н. контр.		Хромихина			
Утв.		Шипков			

Лит.	Масса	Масшт.
	530	1:5

Лист 1 | Листов 2

ЦНИИЭП ЦНИИ оборудования

21417-08

Копировал: Хюппенен

Формат: А2

Вид А лист 1

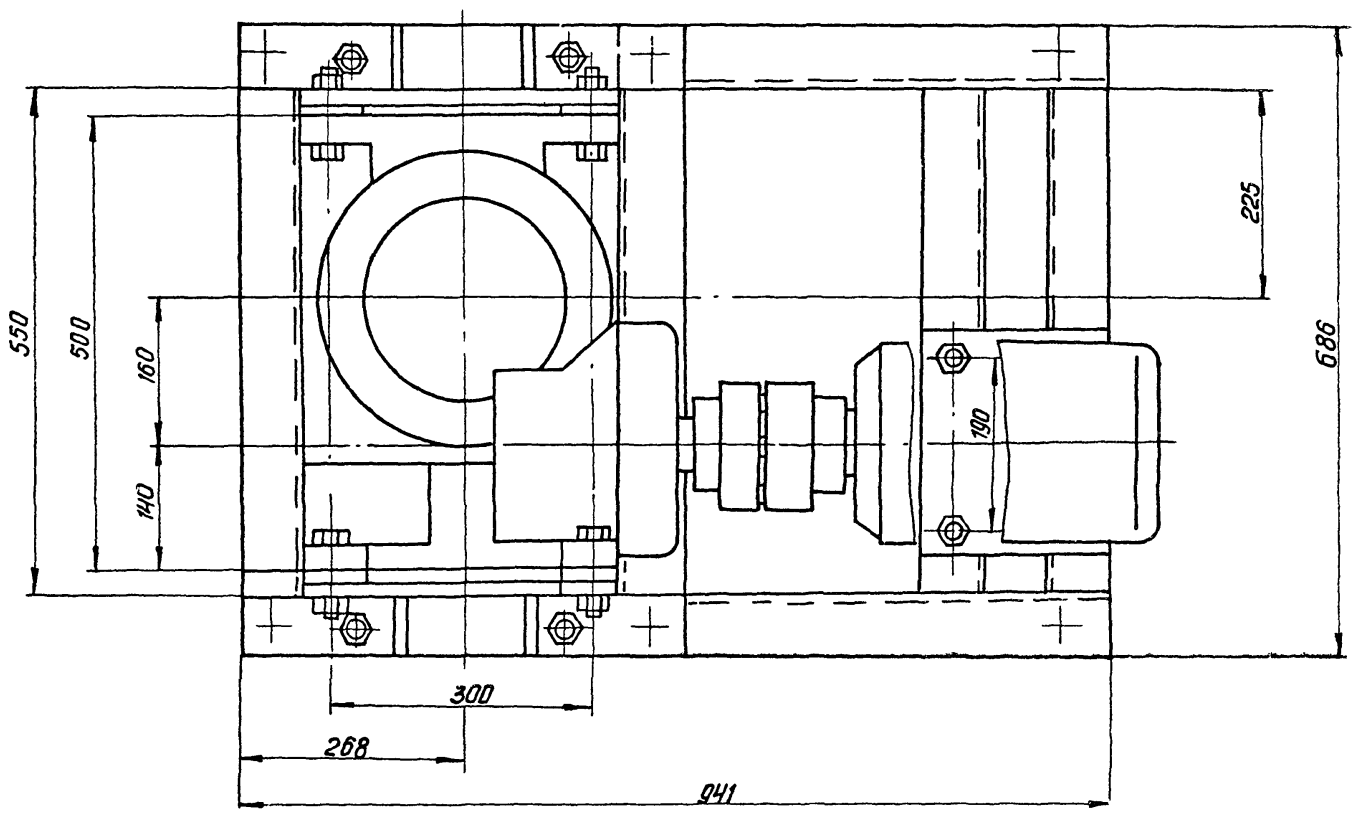

Вид Б
м 1:5
лист 1

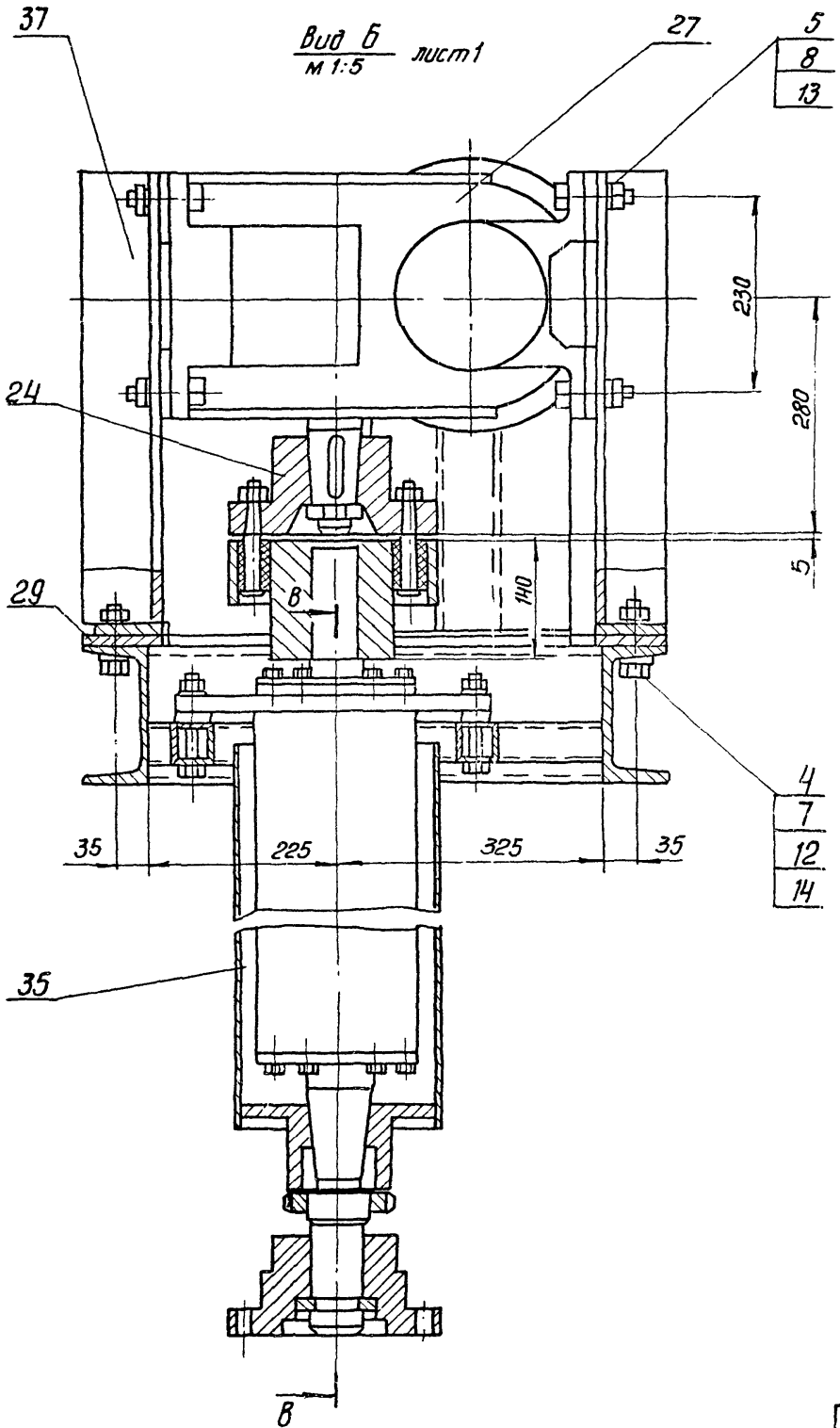

В-В
м 1:4

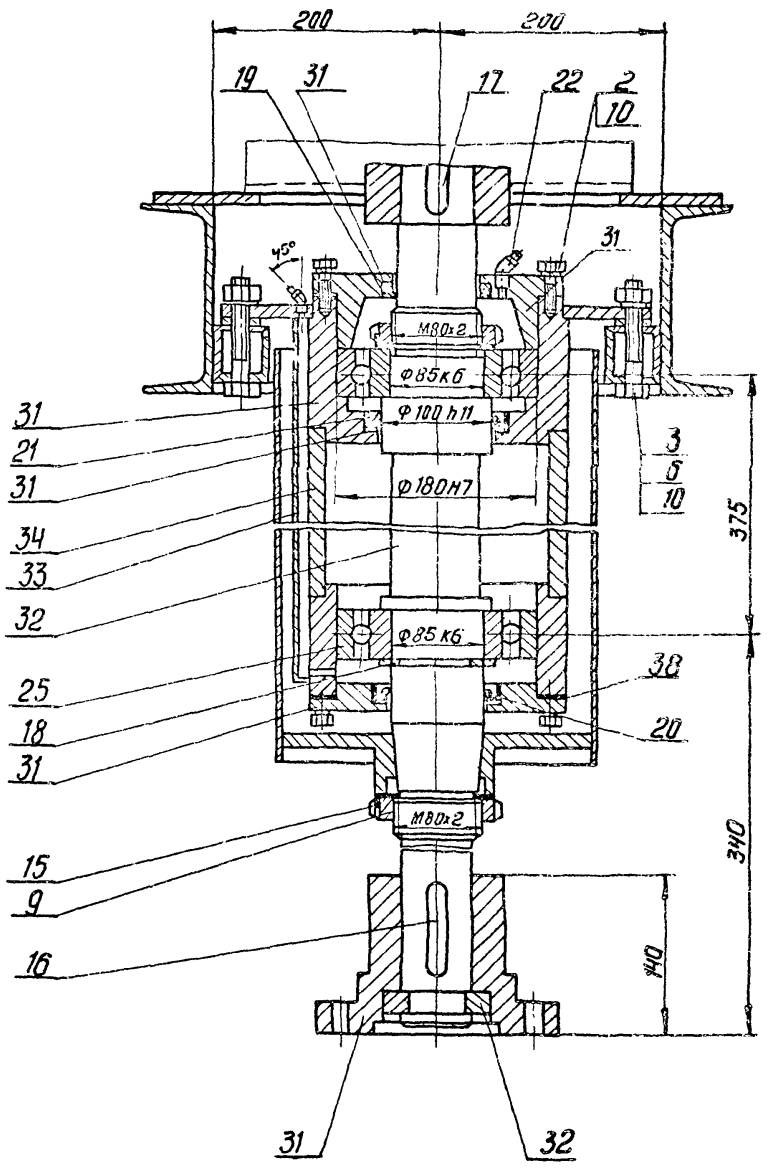

1578.09.110.80

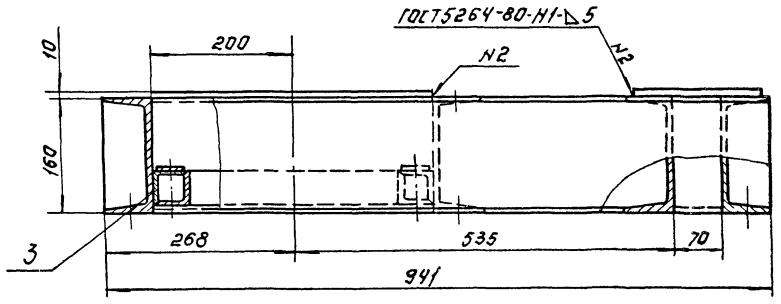

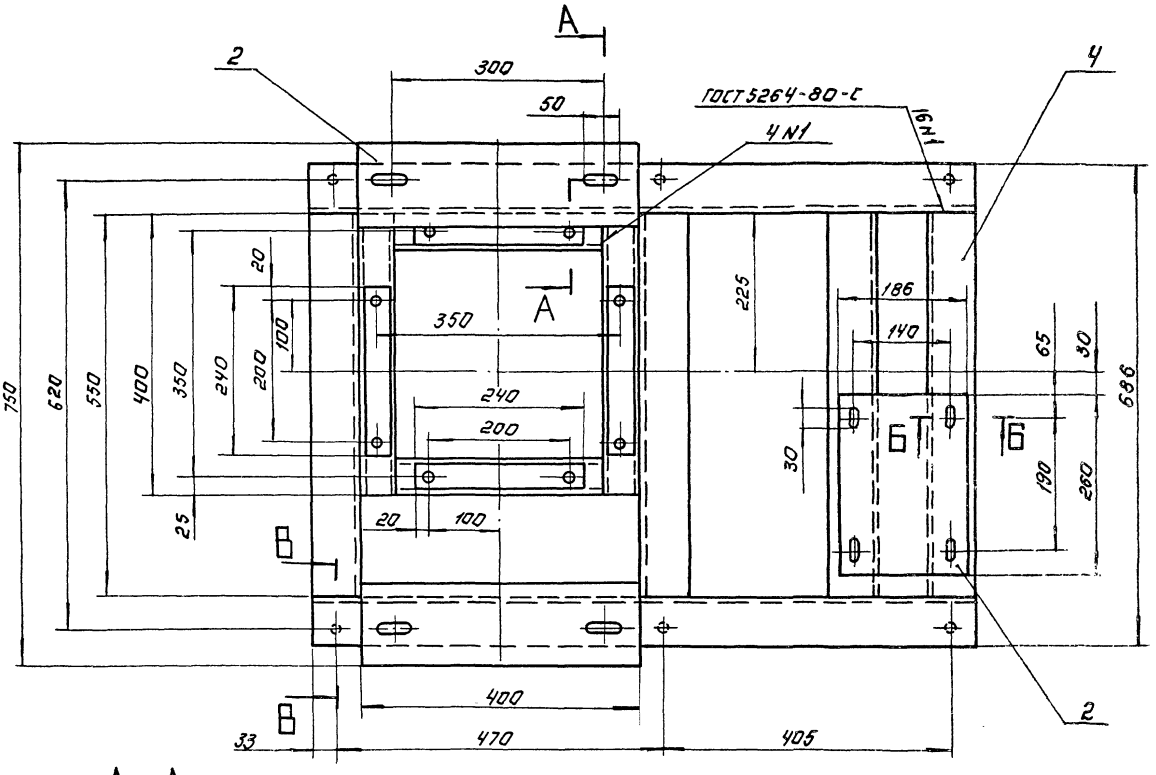

А - А повернуто
М1:2

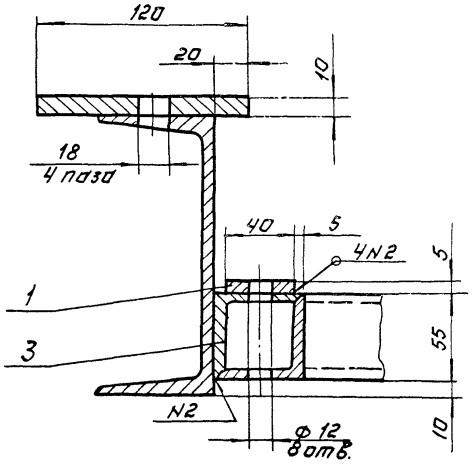

Б - Б
М1:2

В - В повернуто
М1:2

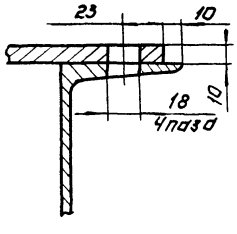

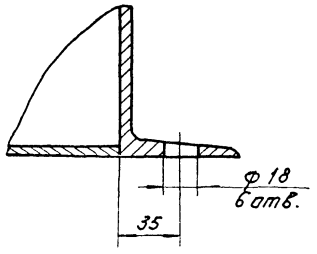

Поз.	Наименование	Кол.	Дополнительные указания
	Материалы		
1	Лист Б-6 ГОСТ 19903-74 / Ст.3 ГОСТ 14637-79	0,04м²	1,88 кг
2	Лист Б-10 ГОСТ 19903-74 / Ст.3 ГОСТ 14637-79	0,15м²	11,77кг
3	Уголок 50×50×5-Б-ГОСТ 8509-72 / Ст.3 -II- ГОСТ 535-79	2,8м	10,55кг
4	Швеллер 16а-ГОСТ 8240-72 / Ст.3 ГОСТ 535-79	4,1м	62,7кг

Изм.	Лист	№ докум.	Подп.	Дата	1578.09.110 80
Разраб.		Суданкова			Рама. Чертеж общего вида.
Пров.		Кремлев			
Т.контр.					
Н.контр.		Хромихина			
Утв.		Шилков			

Лит.	Масса	Масштаб
	88	1:5
Лист	Листов 1	

ЦНИИЭП инж. оборудования

Копировал: Логинова

2/417-06 17

Формат А2

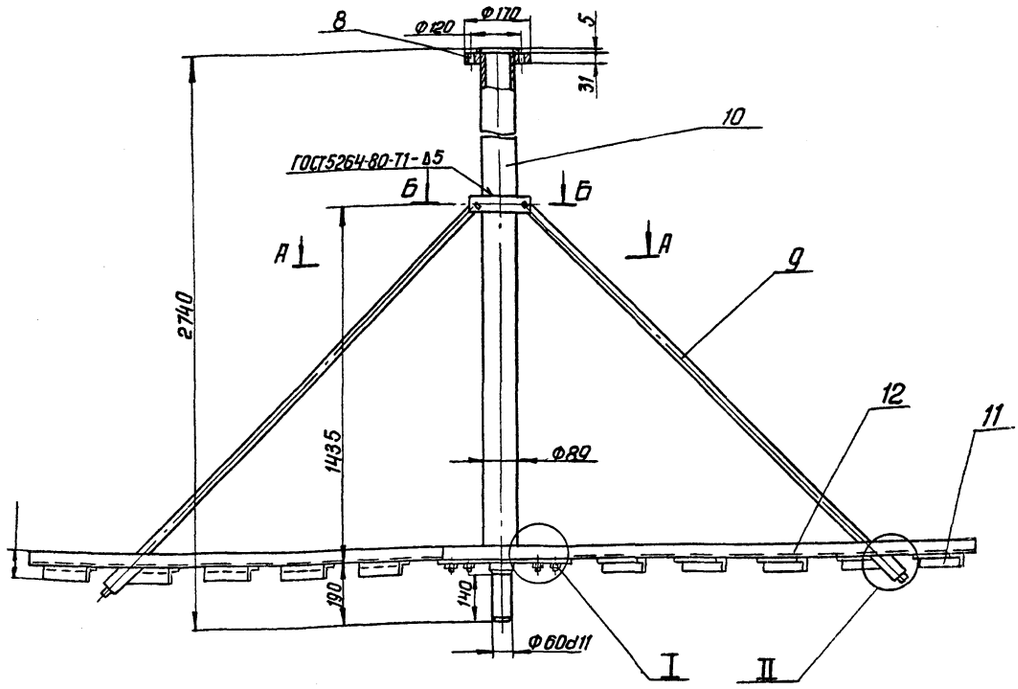

А-А

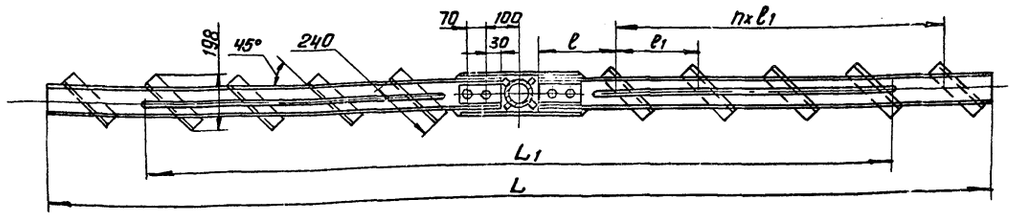

Б-Б
М1:2

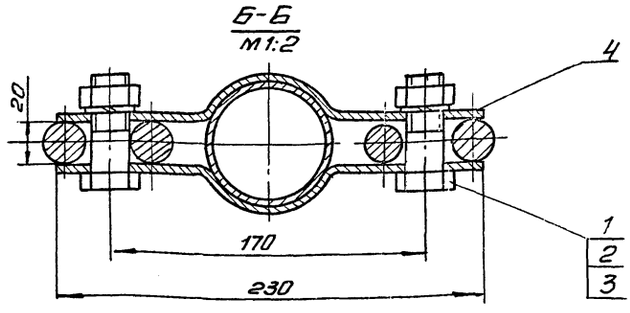

I
М1:4

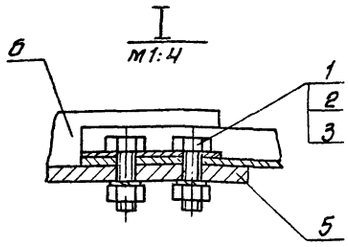

II
М1:4

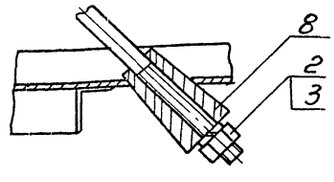

Поз.	Наименование	Кол.	Дополнительные указания
	Стандартные изделия		
1	Болт М20-6g×65.58.029 ГОСТ7798-70	6	
2	Гайка М20-6Н.4.029 ГОСТ5915-70	8	
3	Шайба 20.65Г.029 ГОСТ6402-70	8	
	Материалы		
4	Лист $\frac{\text{Б-10 ГОСТ 19903-74}}{\text{Ст.3 ГОСТ 14637-79}}$	0.025м²	1.9 кг
5	Лист $\frac{\text{Б-16 ГОСТ 19903-74}}{\text{Ст.3 ГОСТ 14637-79}}$	0.065м²	7кг
6	Полоса $\frac{\text{10×50-Б-ГОСТ 103-76}}{\text{Ст.3 ГОСТ 535-79}}$	0.96м	3.7кг
7	Полоса $\frac{\text{12×15-Б-ГОСТ 103-74}}{\text{Ст.3 ГОСТ 535-79}}$	0.26м	1.8кг
8	Ст.3 ГОСТ 380-71	8 кг	
9	Круг $\frac{\text{20-В-ГОСТ 2590-71}}{\text{Ст.3 ГОСТ 535-79}}$	5.4м	13.3кг
10	Труба $\frac{\text{89×6 ГОСТ 8732-70}}{\text{В Ст.3 ГОСТ 8731-74}}$	2.56м	31.4 кг
	Переменные данные для исполнений:		
	1578.09.300		
	Материалы		
11	Уголок $\frac{\text{40×40×4-Б-ГОСТ 8509-72}}{\text{Ст.3-II-ГОСТ 535-79}}$	1.5м	3.7кг
12	Швеллер $\frac{\text{12-ГОСТ 8240-72}}{\text{Ст.3-II-ГОСТ 535-79}}$	1.9м	19.76кг

Размеры в мм

Обозначение	L	L_1	e	e_1	n	Масса, кг
1578.09.300	2000	1500	330	250	2	85
-01	4500	3180	350	330	5	125

	1578.09.300-01		
	Материалы		
11	Уголок $\frac{\text{40×40×4-Б-ГОСТ 8509-72}}{\text{Ст.3-II-ГОСТ 535-79}}$	3.4м	9.3кг
12	Швеллер $\frac{\text{12-ГОСТ 8240-72}}{\text{Ст.3-II-ГОСТ 535-79}}$	4.4	49 кг

Изм. Лист	N докум.	Подп.	Дата
Разраб.	Буданков		
Пров.	Кремнев		
Т. контр.			
Н. контр.	Хромихин		02.86
Утв.	Шипков		

1578.09.300 ВО

Мешалка
Чертеж общего вида

Лит.	Масса	Масштаб
	См. табл.	1:15

Лист | Листов 1

ЦНИИЭП инж. оборудования

1578. 09. 200.80

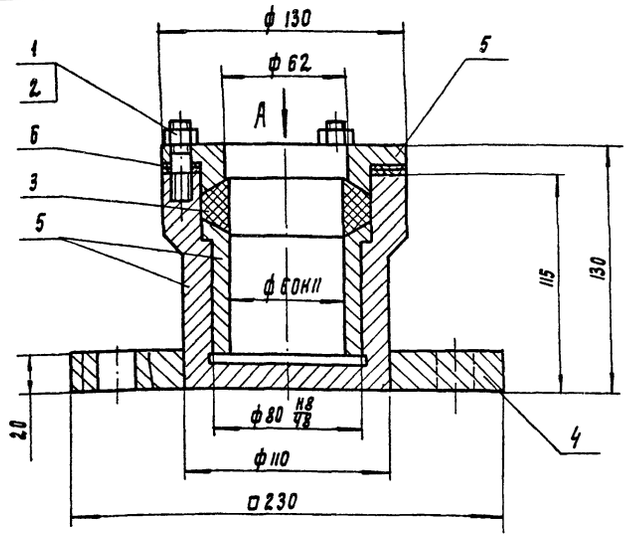

Вид А

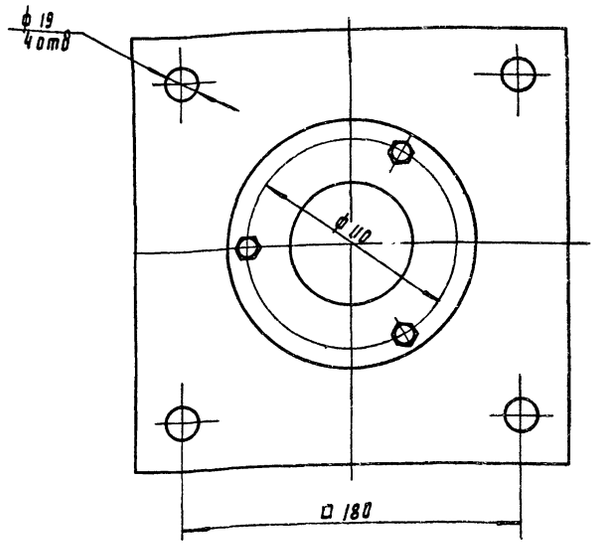

Поз.	Наименование	Кол.	Дополнительные указания
	Стандартные изделия		
1	Гайка М10-6Н. 4.02 ГОСТ 5915-70	3	
2	Шпилька М10-6g×25.58.029 ГОСТ 22038-76	3	
3	Кольцо Ст 90-60-20 ГОСТ 2.88-72	1	
	Материалы		
4	Лист Б-20 ГОСТ 19903-74 / Ст.3 ГОСТ 14637-79	0.05 м²	6.6 кг
5	Ст.3 ГОСТ 380-71	7.3 кг	
6	Пластина I, лист, тмкщ-С-3 ГОСТ 7338-77		0.024 кг

				1578. 09. 200 ВО	
Изм. Лист	N докум.	Подп.	Дата	Подпятник	Изм. / Масса / Масштаб: 14 / 1:2
Разраб.	Буданкова			Чертеж общего вида	Лист / Листов
Провер.	Кремнев				ЦНИИЭП нефтяного оборудования
Т. контр.					
Н. контр.	Хромихина		02.86		
Утв.	Шипков				Формат А3

1578. 10. 000 80

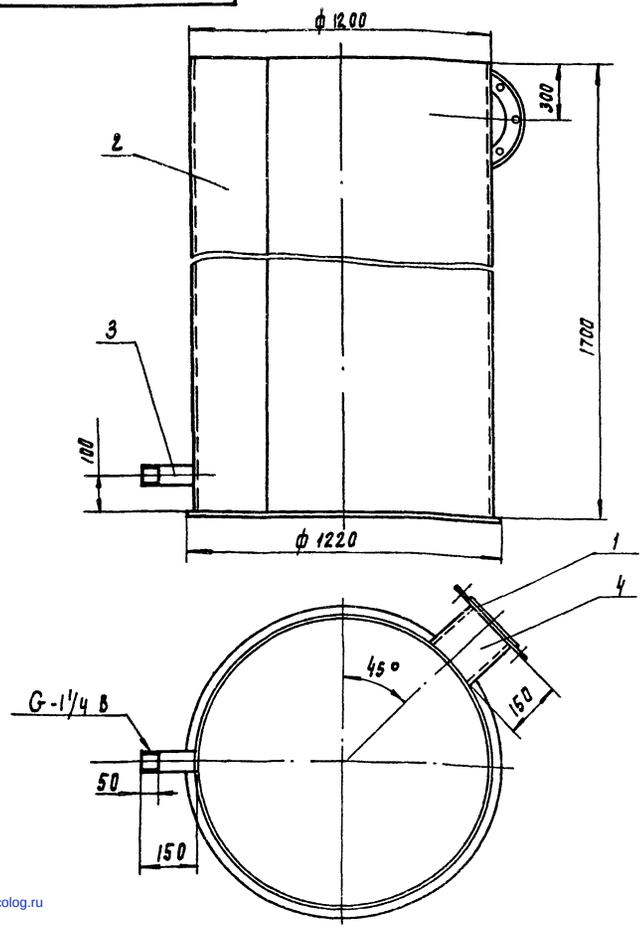

Поз.	Наименование	Кол.	Дополнительные указания
	Стандартные изделия		
1	Фланец 1-150-2.5 ГОСТ 12820-80	1	3.43 кг
	Материалы		
2	Лист Б-4 ГОСТ 19903-74 / Ст 3 ГОСТ 14637-79	8.2 м²	254 кг
3	Труба 32×2,8 ГОСТ 3262-75	0.16 м	1.96 кг
4	Труба 159×3,2 ГОСТ 10704-76 / Д ГОСТ 10705-80	0.16 м	0.43 кг

Сварные швы по ГОСТ 16037-80.

				1578. 10. 000 ВО	
Изм. Лист	N докум.	Подп.	Дата	Гидрозатвор	Лит. / Масса / Масштаб: 260 / 1:10
Разраб.	Буданкова			Чертеж общего вида	Лист / Листов 1
Провер.	Кремнев				ЦНИИЭП нефтяного оборудования
Т. контр.					
Н. контр.	Хромихина		02.86		
Утв.	Шипков				Формат: А3

gost.e-ecolog.ru