ТИПОВОЙ ПРОЕКТ

902-5-35.86

КОРПУС ОБЕЗВОЖИВАНИЯ ОСАДКА

СТОЧНЫХ ВОД

С 4 ВАКУУМ-ФИЛЬТРАМИ Б СХ ОУ - 40-3,0

Альбом III

21416 - 02

gost.e-ecolog.ru

ТИПОВОЙ ПРОЕКТ
902-5-35.86

КОРПУС ОБЕЗВОЖИВАНИЯ ОСАДКА СТОЧНЫХ ВОД

С 4 ВАКУУМ-ФИЛЬТРАМИ $Б_{сх}$ ОУ-40-3,0

СОСТАВ ПРОЕКТА:

Альбом I - Пояснительная записка (из типового проекта 902-5-36.86) Показатели изменения сметной стоимости.
Альбом II - Технологическая и санитарно-техническая части.
Альбом III - Архитектурно-строительные решения. Конструкции железобетонные и металлические.
Альбом IV - Строительные изделия (из типового проекта 902-5-36.86)
Альбом V - Электротехническая часть. Автоматизация. Связь и сигнализация (из типового проекта 902-5-36.86)
Альбом VI - Нестандартизированное оборудование, нетиповые технологические конструкции (Эскизные чертежи общих видов)(Из типового проекта 902-5-36.86)
Альбом VII - Спецификации оборудования.
Альбом VIII - Ведомости потребности в материалах.
Альбом IX - Сметы. Часть 1 и 2

Примененные типовые материалы:
Типовой проект 400-0-15 „Химически стойкие трапы для полов промышленных зданий".

АЛЬБОМ III

Разработан проектным институтом
ЦНИИЭП инженерного оборудования

Главный инженер института А. Кетаов
Главный инженер проекта В. Алаев

Утвержден Госгражданстроем
приказ N: 88 от 14 марта 1986 г.
Введен в действие институтом
ЦНИИЭП инженерного оборудования
приказ N: 38 от 5 июня 1986 г.

Привязан
Инв. N:

СОДЕРЖАНИЕ АЛЬБОМА

Лист	Наименование	Примечание
	Листы марки АР	
1	Общие данные	3
2	План на отм. 0.000.	4
3	Планы на отм. 3.600; 4.800; 7.200; -3.000.	5
4	Разрезы 1-1; 2-2; 3-3.	6
5	Фасады 1÷17; 17÷1	7
6	Фасады М-А; А-М. Узлы 7, 8	8
7	Узлы 1÷6. Фрагменты планов 1÷4	9
8	Планы перегородок и отверстий на отм. 0.000; 3.600. Спецификация перегородок. Узлы 8÷10	10
9	Спецификация элементов заполнения проемов. Ведомость проемов ворот и дверей. Спецификация перемычек. Ведомость перемычек.	11
10	Ведомость отделки помещений.	12
11	Планы полов и кровли	13
12	Транспортерная галерея, план, разрезы и фасады	14
	Листы марки КЖ	
1	Общие данные (начало)	15
2	Общие данные (продолжение)	16
3	Общие данные (окончание)	17
4	Схема расположения фундаментов под здания.	18
5	Фундаменты зданий. Сечения. Спецификация.	19
6	Фундаменты Фм1, Фм2, Фм3, Фм4. Опалубка. Армирование	20
7	Фундаменты Фм5, Фм6, Фм7. Опалубка	21
8	Фундаменты Фм8, Фм9, Фм10. Опалубка	22
9	Фундаменты Фм11÷Фм14. Опалубка	23
10	Фундаменты Фм15÷Фм18. Опалубка	24
11	Фундаменты Фм19, Фм20, Фм24, Фм25. Опалубка	25
12	Фундаменты Фм21–Фм23. Опалубка.	26
13	Фундаменты Фм26. Опалубка	27
	Фм26 Опалубка. Армирование.	
14	Фундаменты Фм5, Фм6, Фм7. Армирование.	28
15	Фундаменты. Фм8÷Фм14. Армирование.	29
16	Фундаменты Фм15÷Фм16. Армирование.	30
17	Фундаменты. Фм17, Фм18, Фм19. Армирование.	31
18	Фундаменты Фм20, Фм21, Фм22, Фм23. Армирование.	32
19	Фундаменты Фм24, Фм25, Фм26. Армирование.	33
20	Фундаменты. Фм5÷Фм15. Спецификация	34
21	Фундаменты Фм16÷Фм24. Спецификация	35
22	Фундаменты Фм1÷Фм27. Ведомость расхода стали	36
23	Резервуар РЕ1. Схема расположения стеновых панелей и монолитных участков.	37

Лист	Наименование	Примечан
24	Резервуар РЕ1. Схема расположения объвязочных балок и закладных деталей.	38
25	Резервуар РЕ1. Узлы I, II, III. Армирование	39
26	Резервуар РЕ1. Узлы IV, V, VI. Армирование	40
27	Резервуар РЕ1. Узлы VII, VIII. Армирование	41
28	Резервуар РЕ1. Объвязочные балки. Армирование.	42
29	Резервуар РЕ1. Монолитные стены. Армирование.	43
30	Резервуар РЕ1. Монолитные стены БМ-1. Армирование.	44
31	Резервуар РЕ1. Схема расположения верхних и нижних сеток днища ДМ.	45
32	Резервуар РЕ1. Днище ДМ. Разрезы. Армирование.	46
33	Резервуар РЕ1. Днище ДМ. Спецификация.	47
34	Резервуар РЕ1. Схема расположения деревянных щитов и решеток.	48
35	Резервуар РЕ1. Деревянные щиты ЩД1÷ЩД6 и решетка РД-1; РД-2.	49
36	Резервуар РЕ-2. Схемы расположения сборных железобетонных стенрезервуаров, плит покрытия	50
37	Резервуар РЕ-2. Армирование днища	51
38	Резервуар РЕ-2. Днище. Армирование. Спецификация к схемам расположения арматурных изделий	52
39	Резервуар. РЕ-2. Монолитный участок. МУ-1. Опалубка и армирование.	53
40	Резервуар РЕ-2. Поддон	54
41	План фундаментов и схема расположения плит покрытия в осях 17÷19; А-В. сечения 1-1; 2-2	55
42	Фундаменты в осях 17÷19, А-В. Сечения 3-3÷8-8 Узлы. Фундамент Фм29	56
43	Схема расположения фундаментов под оборудование в осях 6-9.	57
44	Схема расположения фундаментов под оборудование в осях 10÷17.	58
45	Схема расположения фундаментов под оборудование в осях 9, 11-15.	59
46	Фундаменты под оборудование ФО-1. Опалубачный чертеж. Армирование.	60
47	Фундаменты под оборудование. Фрагмент плана №1 Фундаменты ФО2÷ФО4.	61
48	Фундаменты под оборудование ФО5÷ФО9.	62
49	Схема расположения колонн и балок покрытия в осях 6÷17; А-Н.	63
50	Схемы расположения металлических стоек и насадок в осях 6-17; А-Н	64

Лист	Наименование	Примечание
51	Схема расположения плит покрытия в осях 6÷17, А-Н	65
52	Схема расположения плит покрытия в осях 9-15, В-Н	66
53	Схема расположения стеновых панелей в осях 6-17; А-М.	67
54	Схемы расположения стеновых панелей в осях 6-17; Л-Н. Фрагмент 1÷8	68
55	Схемы расположения колонн, диафрагм жесткости, ригелей, на отм. 3.600 и 7.200 в осях 1÷5; А÷В	69
56	Схемы расположения плит перекрытия и покрытия на отм. 3.600 и 7.200 в осях 1÷5; А-В	70
57	Схема расположения стеновых панелей в осях 1÷5, А-В Фрагменты 1-8	71
58	Приточная Венткамера на отм. 3.600 в осях 4-5 у оси „А".	72
59	Схемы расположения лестничных маршей, проступей и верхней лестничной площадки в осях А-Б; 3-2/3	73
60	Схема расположения монолитной лестничной площадки МП-1 у оси „Б". Армирование. Узлы.	74
61	Схема расположения каналов и приямков КТЛ в осях 4-5; А-Б.	75
62	Транспортерная галерея. Схема расположения фундаментов	76
63	Транспортерная галерея. Схема расположения плит покрытия стеновых блоков и панелей гофрированного стального профиля покрытия.	77
64	Транспортерная галерея. Монолитные участки УМ-1; УМ-2. Армирование.	78
	Листы марки КМ.	
1	Общие данные	79
2	Техническая спецификация металла (начало)	80
3	Техническая спецификация металла (продолжение)	81
4	Техническая спецификация металла (окончание)	82
5	Техническая спецификация стали на типовые конструкции	83
6	Ведомость металлоконструкций по видам профилей	83
7	План металлических площадок на отм 0.000 и 2.400 в осях 6÷9; А÷М.	84
8	Металлические площадки. Разрезы 1÷1; 8÷8	85
9	План металлических площадок на отм. 4.800, 7.200 в осях 6÷9, А÷М.	86
10	Металлические площадки. Разрезы 9-9÷12-12	87
11	Металлические площадки. Узлы спецификации	88
12	Металлические лестницы, площадки на отм. 0.00; 0.60 в осях 9÷15; В÷Н.	89
13	Металлические лестницы, площадки в осях 9-15, В-Н. сечения 1-1÷8-8. Узлы 1÷4	90
14	Металлические площадки на отм. 0.000 в осях 14÷17; А-В	91
15	Схема расположения подвесных путей.	92
16	Подвесные пути. Сечения 1-1÷7-7.	93
17	Наружная площадка. Лестница Пожарная лестница.	94
18	Транспортерная галерея. Схема расположения балок пола, кровли, опор.	95

Альбом III

Типовой проект 902-5-35.86

Инв.№ подл. | Подп. и дата | Взам. инв.№

Ведомость основных комплектов рабочих чертежей

Обозначение		Наименование	Примечание
902-5-35.86	ТХ	Технологические решения	Альбом II
902-5-35.86	ОВ	Отопление и вентиляция	Альбом II
902-5-35.86	ВК	Внутренний водопровод и канализация	Альбом II
902-5-35.86	АР	Архитектурные решения	Альбом III
902-5-35.86	КЖ	Конструкции железобетонные	Альбом III
902-5-35.86	ЭМ	Силовое электрооборудование	Альбом V
902-5-35.86	ЭО	Электрическое освещение	Альбом V
902-5-35.86	АТХ	Автоматизация технологического процесса	Альбом V
902-5-35.86	СС	Связь и сигнализация	Альбом V

Ведомость рабочих чертежей основного комплекта

Лист	Наименование	Примечание
1	Общие данные.	
2	План на отм. 0,000.	
3	Планы на отм. 3,600; 4,800; 7,200; -3,000.	
4	Разрезы 1-1; 2-2; 3-3.	
5	Фасады 1÷17; 17÷1.	
6	Фасады М÷А; А÷М. Узлы 1,2.	
7	Узлы 3÷8. Фрагменты планов 1÷4.	
8	Планы перегородок и отверстий на отм. 0,000; 3,600. Спецификация перегородок. Узлы 9÷11.	
9	Спецификация элементов заполнения проемов. Ведомость проемов ворот и дверей. Спецификация перемычек. Ведомость перемычек.	
10	Ведомость отделки помещений.	
11	Планы полов и кровли.	
12	Транспортерная галерея. План, разрезы, фасады.	

Основные строительные показатели

Наименование	Един. измер.	Количество
Площадь застройки.	м²	1572.0
Строительный объем,	м³	13507.6
В том числе: подземная часть.	м³	1230.2
Общая площадь.	м²	1950.0

Настоящий проект разработан в соответствии с действующими нормами и правилами и предусматривает в части архитектурно-строительных решений мероприятия, обеспечивающие взрывную, взрыво-пожарную и пожарную безопасность при эксплуатации здания.

Главный архитектор проекта Гл. Глебов

Ведомость ссылочных и прилагаемых документов

Обозначение	Наименование комплекта	Примечание
Ссылочные документы		
ГОСТ 6629-74	Двери деревянные внутренние для жилых и общественных зданий.	
ГОСТ 24698-81	Двери деревянные наружные для жилых и общественных зданий	
ГОСТ 948-84	Перемычки железобетонные для зданий с кирпичными стенами	
ГОСТ 12506-81	Окна деревянные для производственных зданий	
ГОСТ 6785-80	Плиты подоконные железобетонные	
1.030.9-2 вып. 0,1,2,4.	Перегородки панельные зданий промышленных и сельскохозяйственных предприятий	
1.435.9-17, вып. 1	Ворота распашные	
2.436-14	Узлы окон с деревянными переплетами по ГОСТ 12506-81	
2.430-3 Выпуск 2;3	Типовые архитектурно-строительные детали промышленных зданий с кирпичными стенами	
1.236-6 Выпуск 1 часть 1	Окна и балконные двери общественных зданий	
Типовой проект 407-3-41/75 Альбом III	Типовые детали и конструкции	
2.260-1 Вып.4	Детали покрытий общественных зданий	
1-236-5 Выпуск 1	Противопожарные двери общественных зданий	
1.136.5-16	Окна и балконные двери деревянные с двойным остеклением для жилых зданий	
2.460-18	Узлы покрытий одноэтажных производственных зданий с рулонными кровлями и железобетонными плитами.	
Прилагаемые документы		
ВМ, АР	Ведомости потребности в материалах	
АС СО	Спецификация оборудования	

Ведомость спецификаций

NN листов	Наименование	Примечание
9	Спецификация элементов заполнения проемов	
9	Спецификация перемычек	
8	Спецификация сборных перегородок	

Общие указания

1. Здание II степени огнестойкости
2. Относительная отм. 0.000 соответствует абсолютной отм. ____
3. Ограждающие конструкции - керамзитобетонные панели γ=900 кг/м кирпичные вставки.
4. Кирпичные вставки наружных стен, внутренние стены и перегородки выполняются из керамического кирпича КР 100/1800/15 ГОСТ 530-80 на цементно-песчаном растворе марки 25.
5. Горизонтальная гидроизоляция стен от капиллярной влаги осуществляется слоем цементно-песчаного раствора состава 1:2 толщиной 20мм на отм. -0,030.
6. Наружные поверхности кирпичных вставок штукатурятся цементно-песчаным раствором марки 50 с разделкой швами и окраской под панели.
7. Вокруг здания устраивается отмостка с асфальтовым покрытием шириной 1.0м.
8. Дверные и оконные откосы в кирпичных стенах оштукатуриваются цементно-песчаным раствором марки 50.
9. Наружные поверхности панельных стен и кирпичных вставок окрашиваются цементно-перхлорвиниловыми красками.
10. Стальные изделия окрашиваются масляной краской за 2 раза.
11. Проект разработан для условий производства работ в летнее время. При производстве работ в зимнее время в проект необходимо ввести коррективы в соответствии со СНиП II-22-81; СНиП III-17-18; СНиП III-15-76.

Привязан

Инв. №

Провер.	Двойнина		
Ст. арх.	Шилова		
Рук. гр.	Двойнина		
ГИП	Письман		
ГАП	Глебов		
Гл. конс.	Шапиро		
Н. конт.	Глебов		
Нач. отд.	Красавин		
Гл. инж. пр.	Кетаов		

ТП 902-5-35.86 АР

Корпус обезвоживания осадка сточных вод с вакуум фильтрами БСХ 04-40-3

Общие данные

Стадия	Лист	Листов
Р	1	12

ЦНИИЭП инженерного оборудования г. МОСКВА.

Альбом III

Инв. № подл. | Подп. и дата | Взам. инв. №

Альбом III

План на отм. 0,000

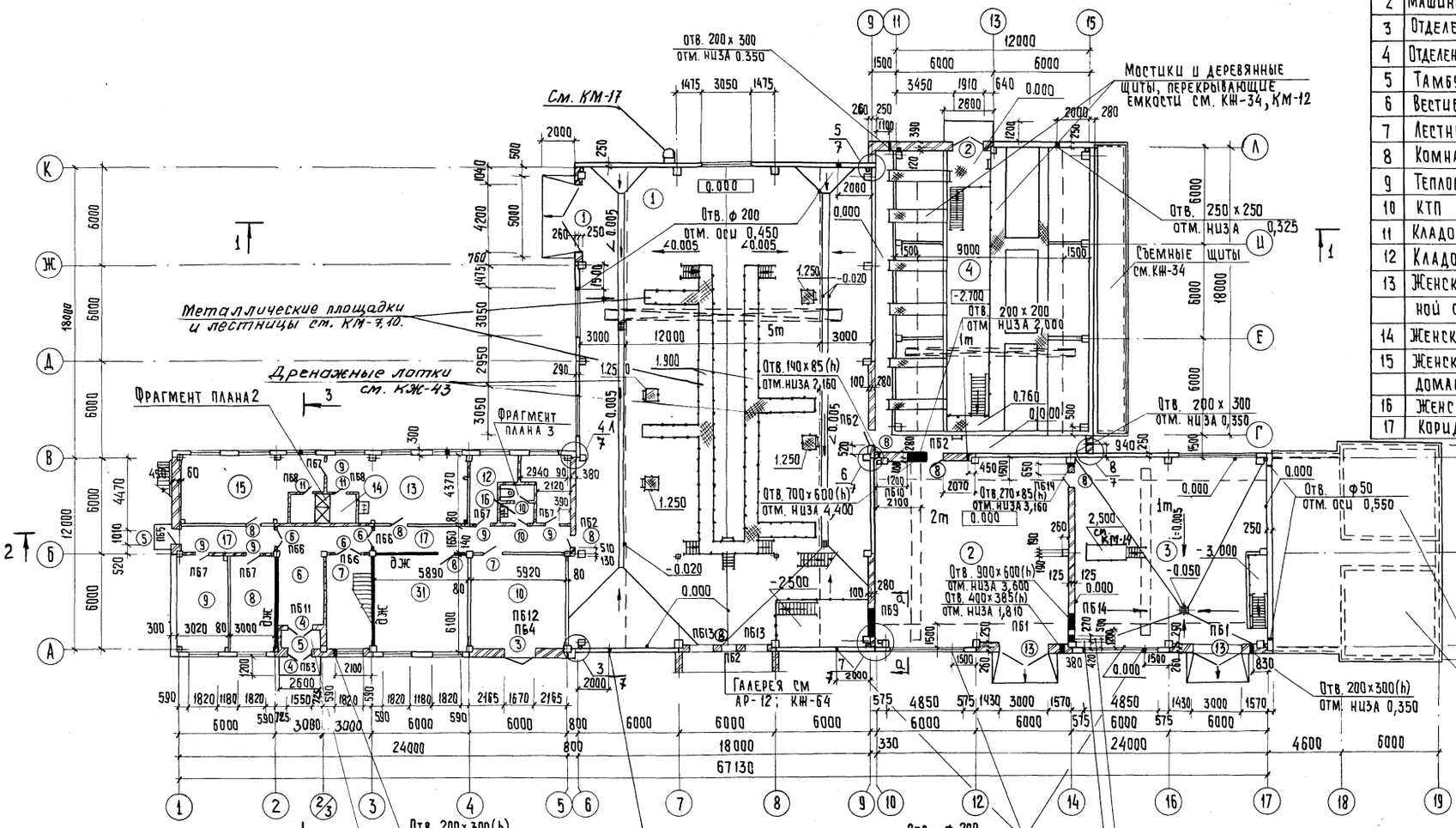

Экспликация помещений

Номер по плану	Наименование	Площадь, м²	Категория производства по взрывной взрыво-пожарной и пожарной опасности
1	Машинный зал вакуум-фильтров	550.3 / 99.5	А
2	Машинный зал вакуум-насосов	144.0	Д
3	Отделение хлорного железа	141.4 / 61.5	Д
4	Отделение известкового молока	255.0	Д
5	Тамбур	3,7	—
6	Вестибюль	22.1	—
7	Лестничная клетка	16,9	—
8	Комната приема пищи	18,4	—
9	Тепловой узел	18,7	А
10	КТП	34,8	В
11	Кладовая грязной одежды	10,3	—
12	Кладовая чистой одежды	10,4	—
13	Женский гардероб специальной одежды (произв. III в - 20 чел.)	34,9	—
14	Женская душевая	7.0	—
15	Женский гардероб уличной и домашней одежды	34,9	—
16	Женская уборная	3,6	—
17	Коридор	29.8	—

1. Маркировку площадок и лестниц см. л.л. КМ-7 ÷ КМ-10 и л. КЖ-60.

Гип	Письман	
Гап	Глебов	
Гл. конст.	Шапиро	
Н. контр.	Глебов	
Нач. отд.	Красавцин	
Гл. инж. пр.	Кетаов	

ТП 902-5-35.86 АР

Корпус обезвоживания осадка сточных вод с 4 вакуум-фильтрами бсх 09-40-3

План на отм. 0,000.

Стадия	Лист	Листов
Р	2	

ЦНИИЭП инженерного оборудования г. Москва

Согласовано: Отдел КГ Ковазева; Отдел ЭиА Шерстякова; Отдел ВС Грачева; Отдел ЭиТ Рыжонкина

Инв. № подл. | Подпись и дата | Взам. инв. №

Привязан

Инв. №

21416-02 5

Копировал: Хюппенен

Формат А2

ПЛАН НА ОТМ. 3,600

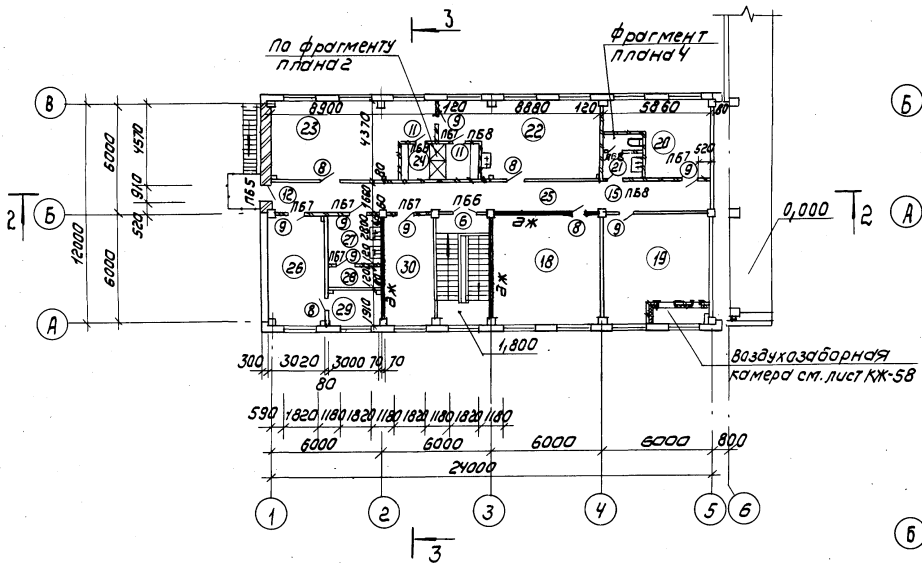

ПЛАН НА ОТМ. 4,800

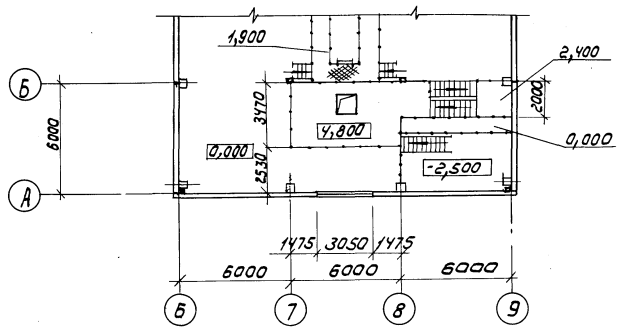

ПЛАН НА ОТМ. 7,200

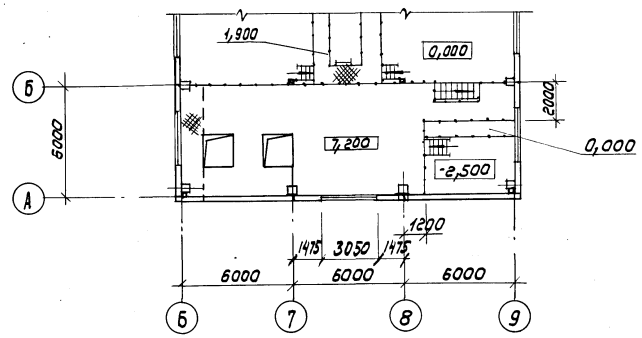

ПЛАН НА ОТМ. -3,000

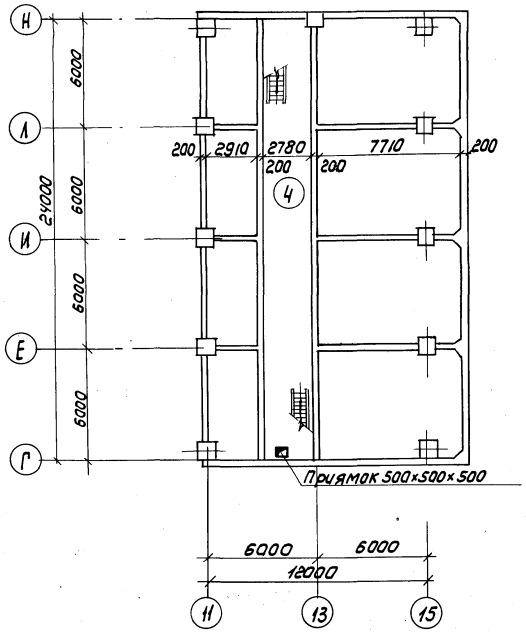

ПЛАН НА ОТМ. -3,000

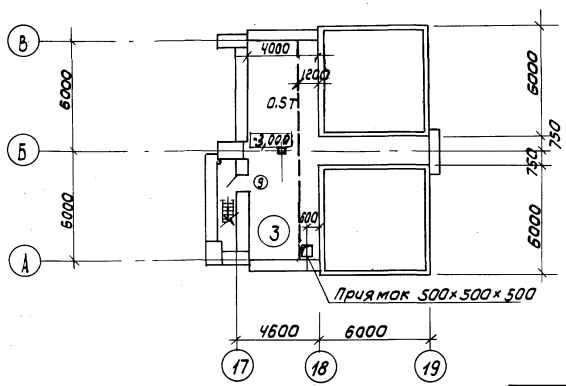

ЭКСПЛИКАЦИЯ ПОМЕЩЕНИЙ

Номер по плану	Наименование	Площадь, м²	Категория производства по взрывной, взрыво-пожарной и пожарной опасности
18	Операторская	35.9	Г
19	Приточная венткамера	36.3	Д
20	Вытяжная венткамера	19.6	Д
21	Мужская уборная	5.1	—
22	Мужской гардероб специальной одежды (произв. III в-21ч.; I в-3чел)	35.0	—
23	Мужской гардероб уличной и домашней одежды	34.9	—
24	Мужской душ	7.0	—
25	Коридор	40,4	
26	Красный уголок	19.1	—
27	Мойка специальной обуви	8.0	—
28	Сушка спецодежды и обуви	3.4	—
29	Кладовая	5.7	—
30	Комната начальника	11.6	—
31	Служебная комната	34.5	—
32	Транспортерная галерея	105.2	Д

Провер	Двойнина		
Ст. арх.	Шилова		
Рук. гр.	Двойнина		
ГИП	Письман		
ГАП	Глебов		
Гл. констр	Шапиро		
Н. контр	Глебов		
Нач. отд	Красавин		
Гл. инж. пр	Кетаов		

Привязан

Инв. №

ТП 902-5-35.86 АР

Корпус обезвоживания осадка сточных вод с 4 вакуум-фильтрами Бех ОУ-40-3

Стадия	Лист	Листов
Р	3	

Планы на отм. 3,600; 4,800; 7,200.

ЦНИИЭП инженерного оборудования г. Москва

Копировал: Коршунова 21416-02 6 Формат 2

Отдел ЗАД Шерстякова
Отдел ВС Грачева

Альбом III

Разрез 1-1

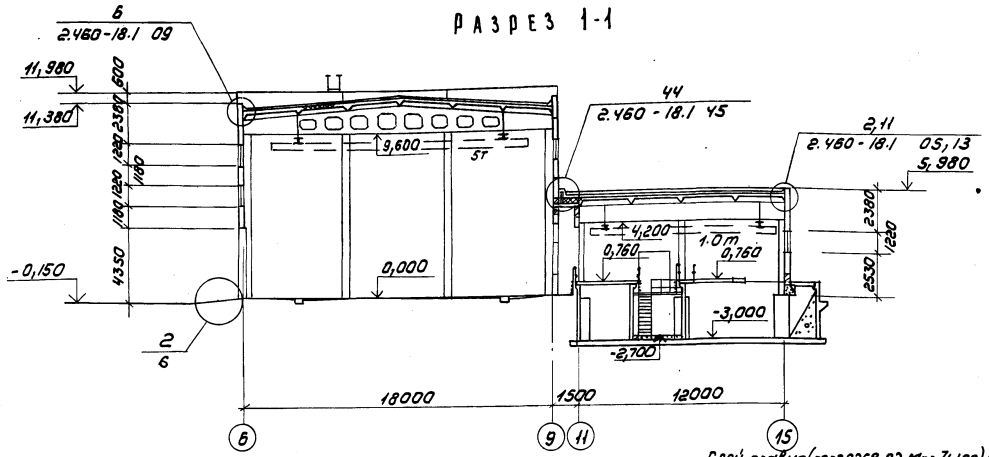

Разрез 3-3

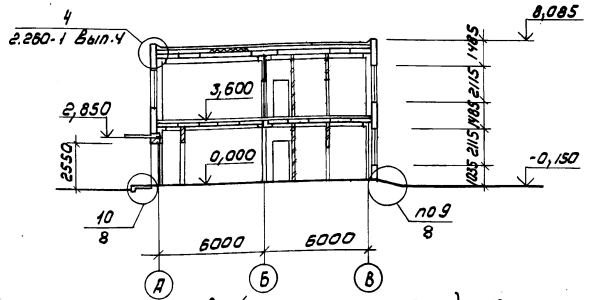

Слой гравия (гост 8268-82 Мрз 7/100) на битумной мастике МБК-Г-55г (МБК-Г-65г) гост 2889-80 -10мм
4 слоя рубероида кровельного РКП-350А (гост 10923-82) на битумной мастике МБК-Г-55А (МБК-Г-65А) гост 2889-80
Огрунтовка раствором битума пятой марки в керосине или соляровом масле
Цементно-песчаная стяжка марки 50-15мм
Утеплитель - пенобетон γ = 300 кг/м^3 -150мм
Пароизоляция - обмазка горячим битумом за 1 раз
Сборные железобетонные плиты

Слой гравия (гост 8268-82 Мрз 7/100) на битумной мастике МБК-Г-65 (МБК-Г-75) гост 2889-80 - 10 мм
3 слоя рубероида кровельного РКП-350А (гост 10923-82) на битумной мастике МБК-Г-65 (МБК-Г-75) гост 2889-80
Огрунтовка раствором битума пятой марки в керосине или соляровом масле
Цементно-песчаная стяжка марки 50-15мм
Утеплитель - пенобетон γ = 300 кг/м^3 - 100мм
Пароизоляция - обмазка горячим битумом за 1 раз
Сборные железобетонные плиты

Слой гравия (гост 8268-82 Мрз 7/100) на битумной мастике МБК-Г-55г (МБК-Г-65г) гост 2889-80 - 10 мм
4 слоя рубероида кровельного РКП-350А (гост 10923-82) на битумной мастике МБК-Г-55А (МБК-Г-65А) гост 2889-80
Огрунтовка раствором битума пятой марки в керосине или соляровом масле
Цементно-песчаная стяжка марки 50-15мм
Утеплитель - пенобетон γ = 300 кг/м^3 - 100 мм
Пароизоляция - обмазка горячим битумом за 1 раз
Сборные железобетонные плиты

Разрез 2-2

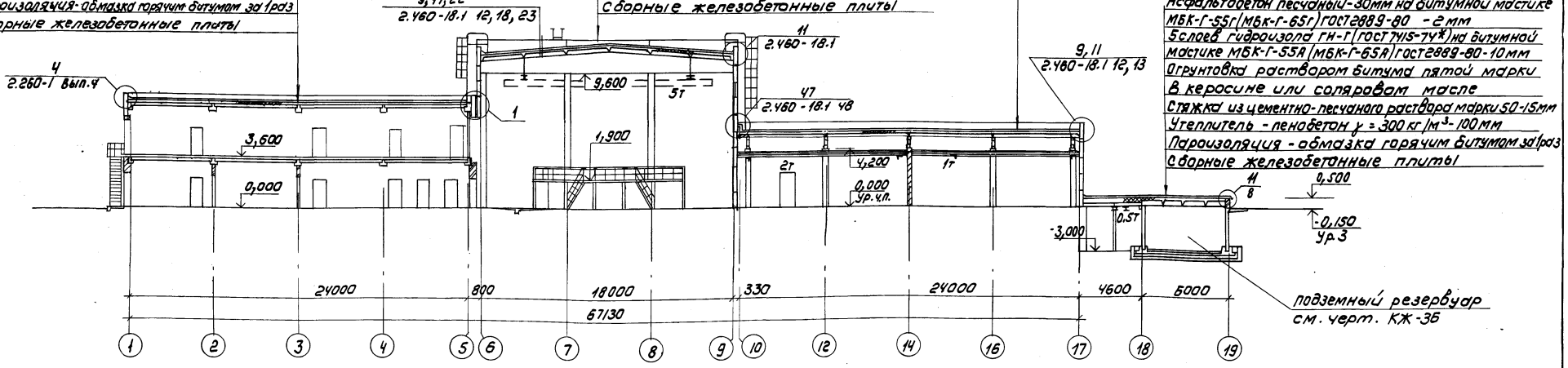

Асфальтобетон песчаный - 30мм на битумной мастике МБК-Г-55г (МБК-Г-65г) гост 2889-80 - 2мм
5 слоев гидроизола ГН-Г (гост 7415-74*) на битумной мастике МБК-Г-55А (МБК-Г-65А) гост 2889-80 - 10мм
Огрунтовка раствором битума пятой марки в керосине или соляровом масле
Стяжка из цементно-песчаного раствора марки 50-15мм
Утеплитель - пенобетон γ = 300 кг/м^3 - 100мм
Пароизоляция - обмазка горячим битумом за 1 раз
Сборные железобетонные плиты

подземный резервуар см. черт. КЖ-36

1. Маркировку площадок и лестниц см. л.л. КМ-7 ÷ КМ-10.

Привязан			ТП 902-5-35.86	АР
Инв.№				
Провер.	Двойнина		Корпус обезвоживания осадка сточных вод с вакуум-фильтрами БсхОУ-40-3	Стадия: Р; Лист: 4; Листов:
Ст. Арх.	Шилова			
Рук. гр.	Двойнина			
ГИП	Письман			
ГАП	Глебов			
Гл. констр.	Шапиро		Разрезы 1-1; 2-2; 3-3	ЦНИИЭП инженерного оборудования г. Москва
Н. контр.	Глебов			
Нач. отд.	Красавин			
Гл. инжин.	Кетаов			

Копировал: Коршунова 21416-02 7 Формат: А2

Согласовано: Отдел КГ Кобзева; Отдел ЗАА Шестакова
Инв.№ подл. | Подпись и дата | Взам. инв.№

Фасад 1-17

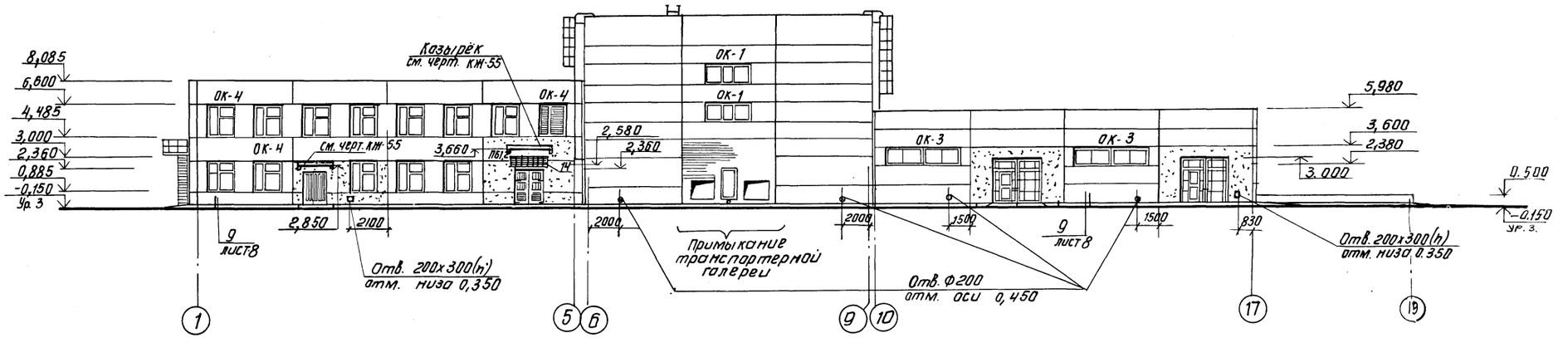

Фасад 17-1

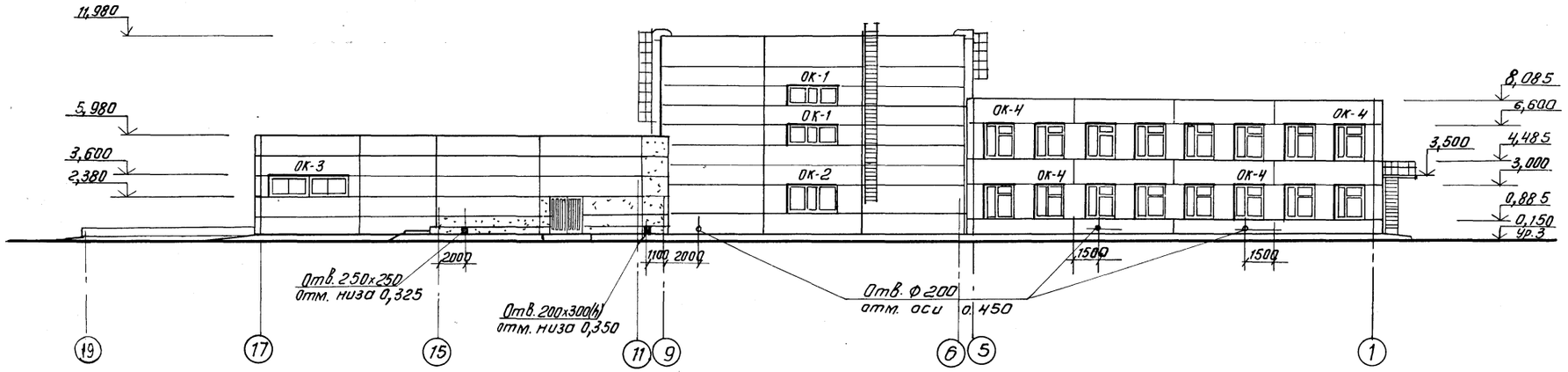

			ТП 902-5-35.86 АР
Провер.	Двойнина		
Ст. Арх.	Шилова		
Рук. гр.	Двойнина		Корпус обезвоживания осадка сточных вод с 4 вакуум-фильтрами БСХ ОУ-40-3
ГИП	Письман		Стадия Р; Лист 5; Листов
ГАП	Глебов		Фасады 1-17; 17-1
Гл. конст.	Шапиро		ЦНИИЭП инженерного оборудования г. Москва
Н. контр.	Глебов		
Нач. отд.	Красавин		

Привязан

Инв. №

Копировал: Антипова 21416-02 8

Формат А3

Альбом III

Фасад К-А

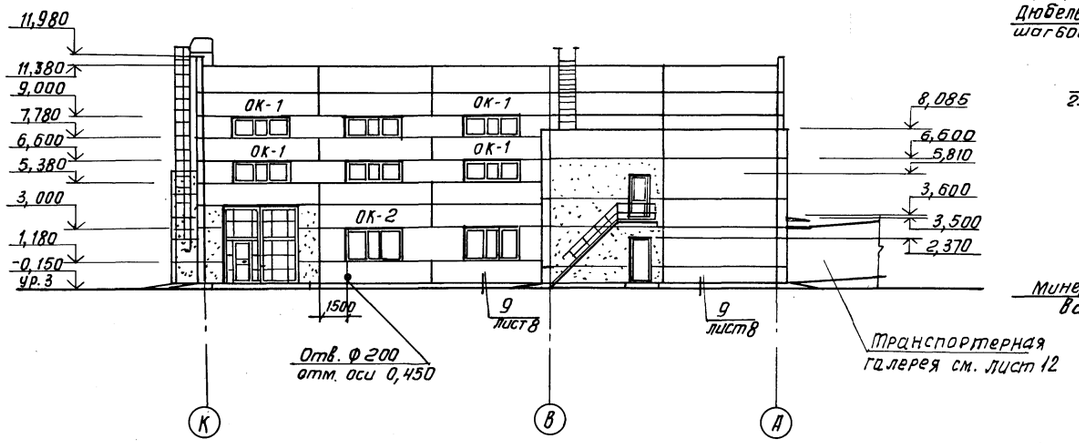

Фасад А-Л

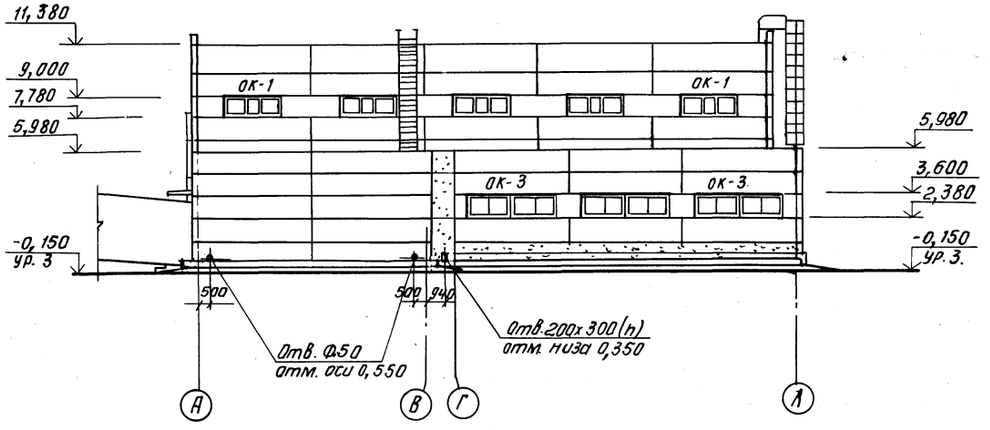

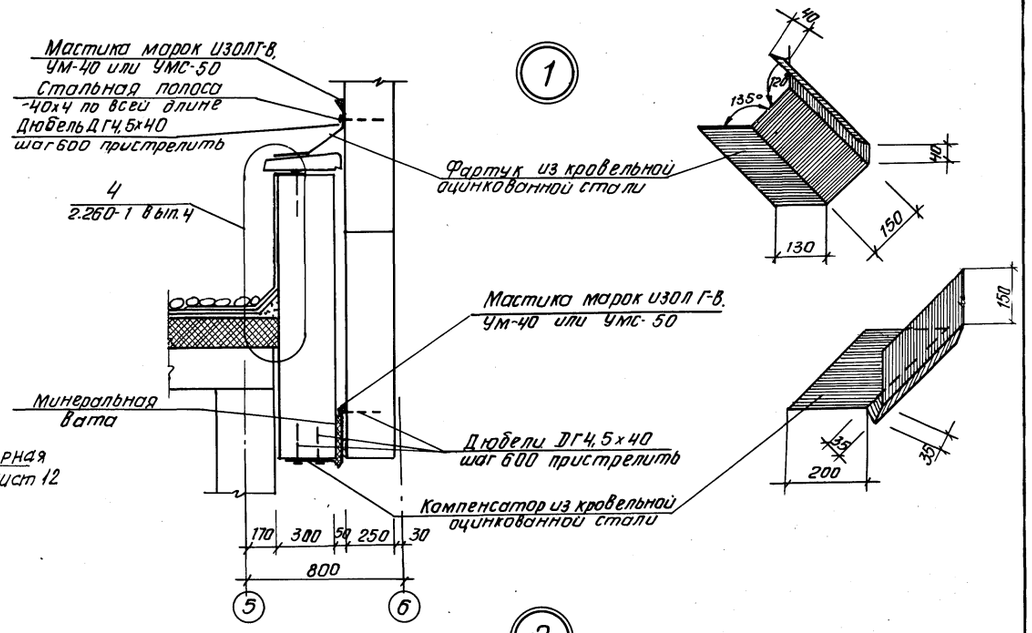

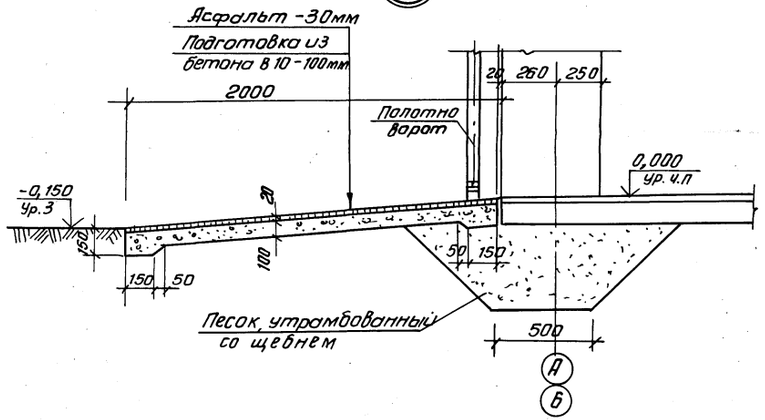

				ТП 902-5-35.86 АР		
	Провер.	Двойнина				
	Ст. арх.	Шилова				
Привязан	Рук. гр.	Двойнина		Корпус обезвоживания осадка сточных вод с Ч В акуум-фильтрами Бсх ОУ -40-3	Стадия: Р	Лист: 6	Листов:
	ГИП	Письман				
	ГАП	Глебов				
	Гл. конс.	Шапиро		Фасады К-А; А-Л	ЦНИИЭП инженерного оборудования г. Москва	
	Н. конт.	Глебов				
Инв. №	Нач. отд	Красавин				

Согласовано: Отдел. КГ Кобзева

Инв. № подл. | Подп. и дата | Взам. инв. №

Копировал: Антипова 21416-02 9. Формат А2

3

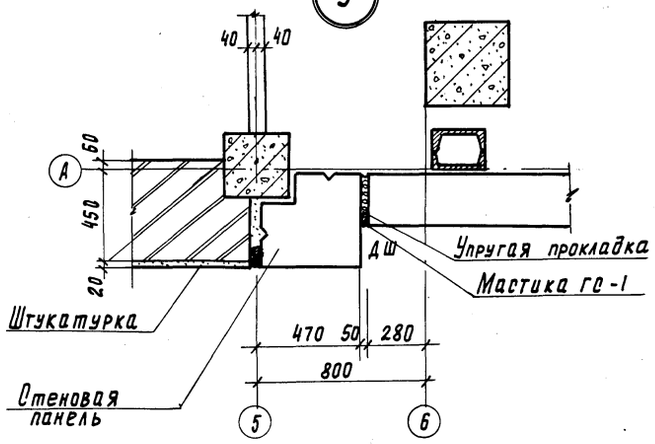

6

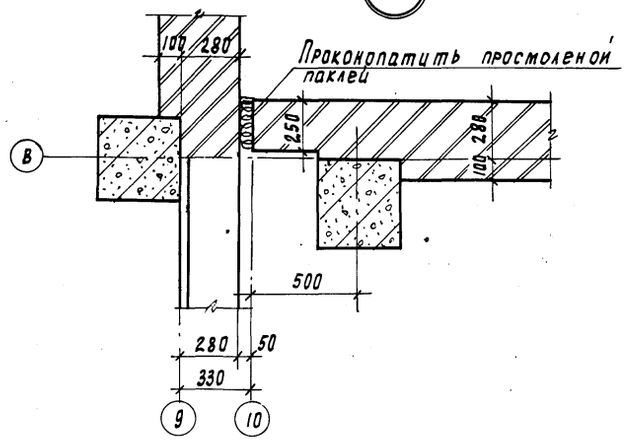

4

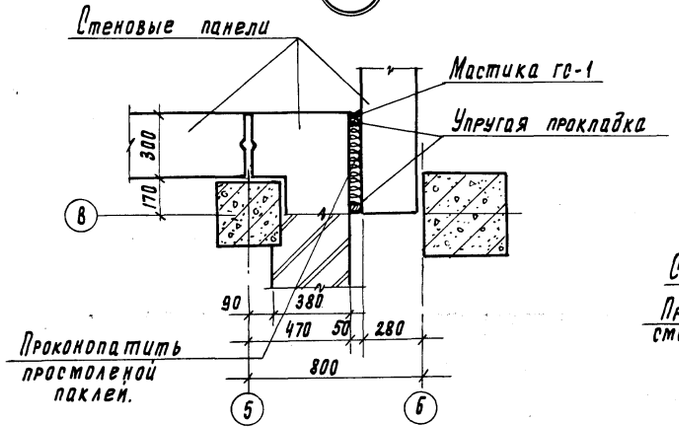

7

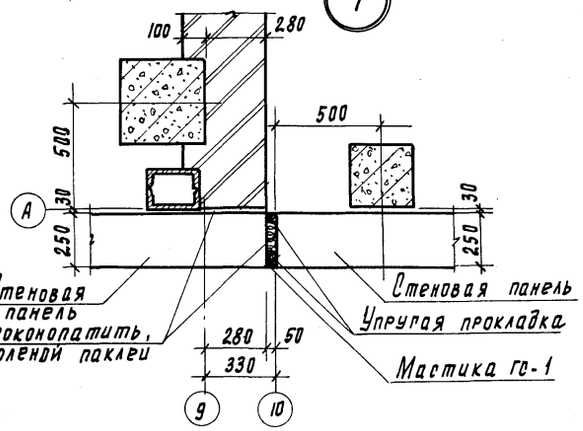

5

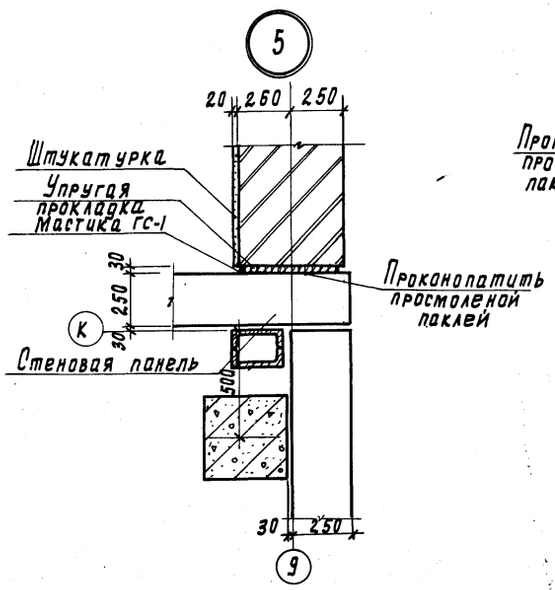

8

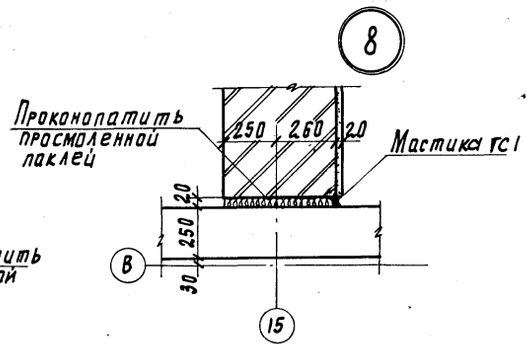

Фрагмент плана 1

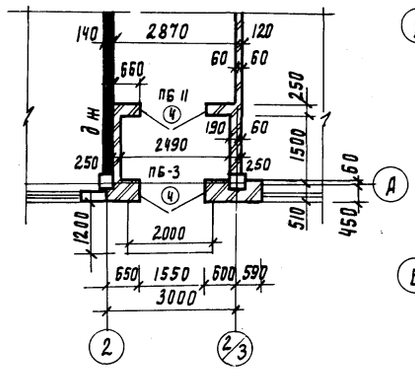

Фрагмент плана 2

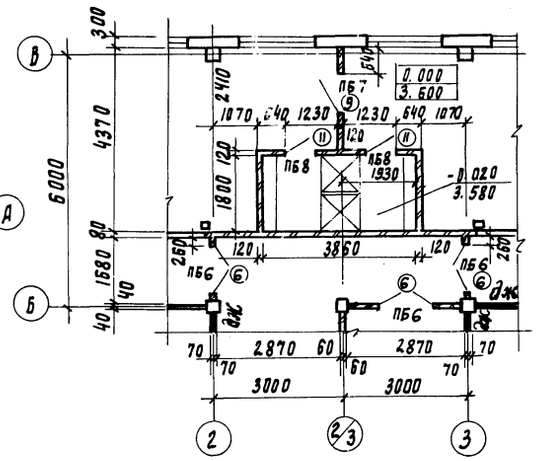

Фрагмент плана 3

Фрагмент плана 4

Привязан

Инв. №

Проверил	Двойнина		
Ст. арх.	Шилова		
Рук. пр.	Двойнина		
ГАП	Глебов		
ГИП	Письман		
Гл. констр.	Шалиро		
Н. контр.	Глебов		
Нач. отд.	Красавин		
Гл. инж. ин.	Кетлов		

ТП 902-5-35.86 АР

Корпус обезвоживания осадка сточных вод с 4 вакуум-фильтрами. Бх ОУ-40-3

Стадия Р | Лист 7 | Листов

Узлы 3÷8
Фрагменты планов 1÷4

ЦНИИЭП инженерного оборудования г. Москва

21416-02 10

Копировал Родлевская Формат А2

Инв. № подл. | Подпись и дата | Взам. инв. №

Альбом III

План перегородок и отверстий на отм. 0.000.

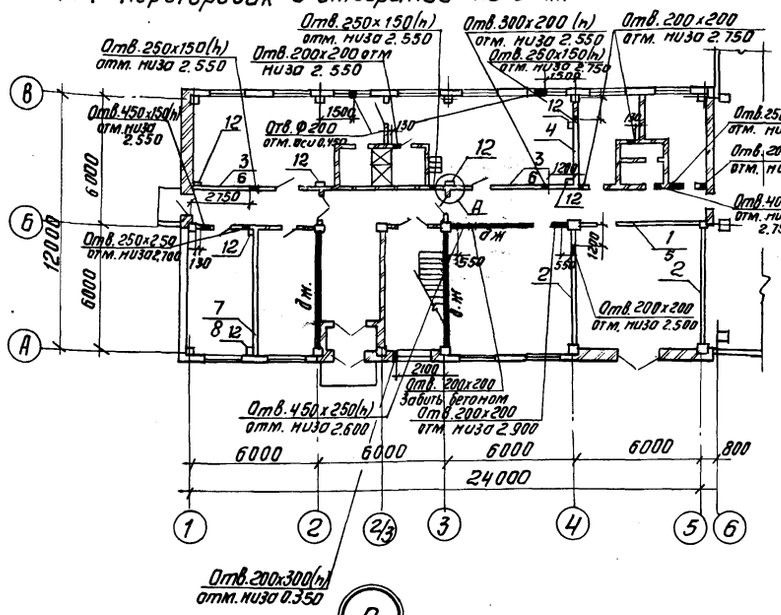

9

План перегородок и отверстий на отм. 3.600

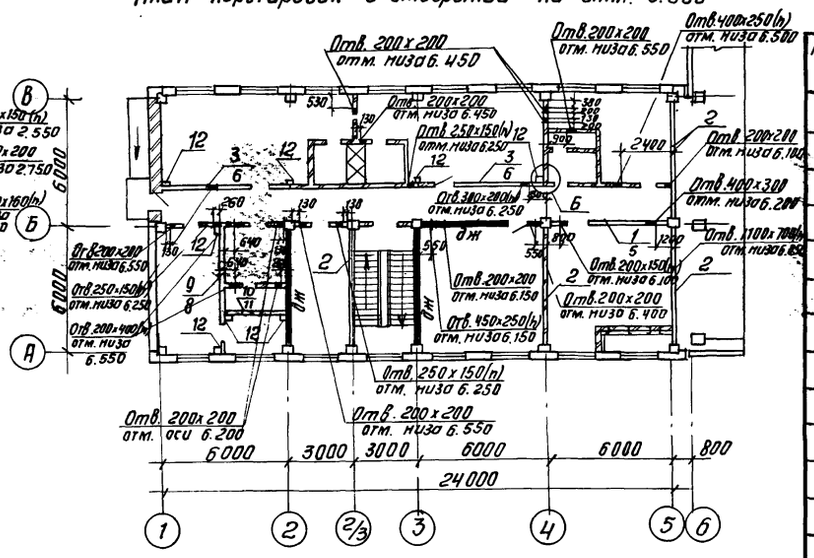

11

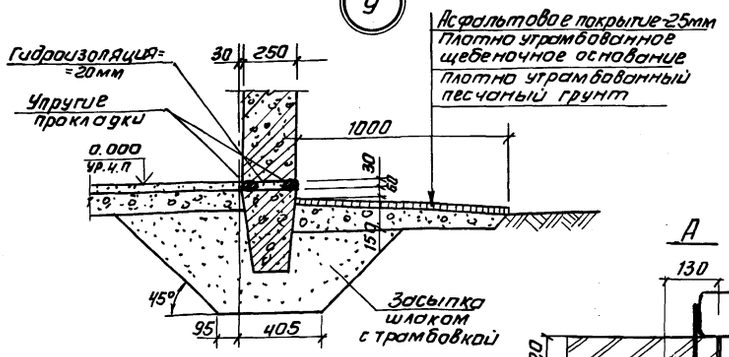

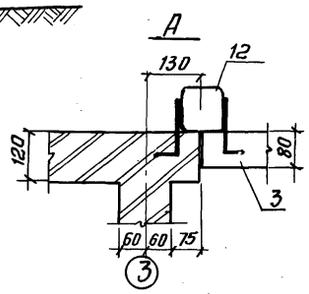

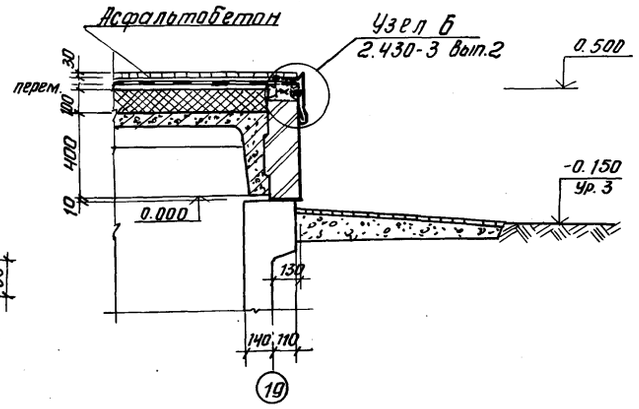

19

Цементно-песчаный раствор М200 (поверхность зажелезнить)
Бетон марки 100
Песок, уплотненный щебнем

10

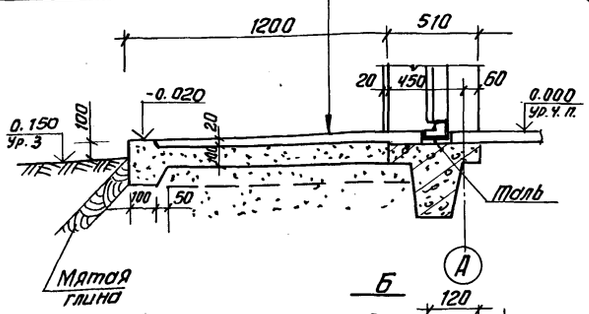

А

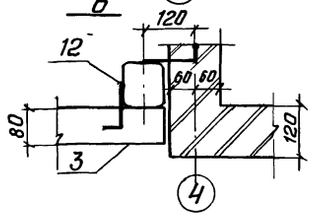

4

1. Порядок монтажа, узлы крепления перегородок, устройство швов и плинтусов даны в серии 1.030.9-2 вып.6.
2. Расположение и номера монтажных узлов крепления перегородок - смотреть документ 1.030.9-2.0-42.
3. Крепление кирпичных перегородок к железобетонным конструкциям производить по узлу Ф документа 1.030.9-2.0-70, заменив соединительный элемент МС66 элементом МС67.

Спецификация сборных перегородок

Марка поз.	Обозначение	Наименование	Кол.	Масса ед., кг	Примечание
1	1.030.9-2 вып.	ПГ56.27-Г-Д1-Э	2	1330	
2	1.030.9-2 вып.	ПГ56.30-Г	5	1690	
3	1.030.9-2 вып.1	ПГ58.27-1-Л-Д1Э	4	1740	
4	1.030.9-2 вып.1	ПГ30.30-2-Л	1	1140	
5	1.030.9-2 вып.	ПГ56.6-1-Л	2	430	
6	1.030.9-2 вып.1	ПГ60.6-1-Л-В2	4	420	
7	1.030-9-2 вып.	ПГ60.27-Г Д1	1	1430	
8	1.030-9-2 вып.2	ПГ60.6-1-Л	2	450	
9	1.030-9-2 вып.1	ПГ60.27-1-Л-Д1-Э	1	1820	
10	1.030-9-2 вып.1	ПГ30.27-2-Л	1	1040	
11	1.030-9-2 вып.1	ПГ30.6-2-Л-В2	1	190	
12	1.030-9-2 вып.4	СФ3*	15	43	
	Соединительные элементы				
	1.030.9-2.7-2-0.00.2-52	Арматурный стержень Ф25А	2	0.9	ГОСТ 5781-82
	1.030.9-2.7-2-0.17.0	МС3	6	0.4	
	1.030.9-2.7-2-0.16.0-02	МС5	10	0.3	
	1.030.9-2.7-2-0.16.0-03	МС6	20	0.2	
	1.030-9-2.7-2-0.16.0-06	МС11	2	1.8	
	1.030.9-2.7-2-0.20.0-01	МС12	4	2.9	
	1.030.9-2.7-2-0.21.0	МС13	24	0.2	
	1.030.9-2.7-2-0.16.0-07	МС14	16	0.2	
	1.030.9-2.7-2-0.19.0-02	МС15	8	0.5	
	1.030.9-2.7-2-0.19.0-03	МС15а	8	0.5	
	1.030.9-2.7-2-0.22.0	МС16	4	1.6	
	1.030.9-2.7-2-0.22.0-01	МС17	2	1.6	
	1.030.9-2.7-2-0.22.0-05	МС18	10	0.9	
	1.030.9-2.7-2-0.23.0	МС20	2	0.8	
	1.030.9-2.7-2-0.35.0-01	МС62	10	0.7	
	1.030.9.2.7-2-0.35.0-04	МС67	30	1.4	
	1.030.9-2.7-2-0.53.0-01	МС105	4	2.1	
	1.030.9-2.7-2-0.54.0-01	МС107	2	2.7	
	11761.00.00.000	Дюбель ДРК-М10	64	0.04	
		Болт М10х30.58 ГОСТ 7798-70 - 70 с шайбой 10.01. ГОСТ 11371-78.	64	0.03	
	1.030.9-2.0-70	Полоса-70х120 δ=6мм	56	0.4	
	1.030.9-2.0-70	Арматурный стержень Ф6АI ℓ=500мм	120	0.1	ГОСТ 5781-82
Каркас	1.030.9-2.0-70	Ф8АI ГОСТ 5781-82 / ВСТ3 СП2 ℓ=3200	5.6	1.3	
		Ф48рI ГОСТ 5781-82 / ВСТ3 СП2 ℓ=80	900	0.01	

Провер.	Двойнина		
Ст. арх	Шилова		
Рук. гр.	Двойнина		
ГИП	Письман		
ГАП	Глебов		
Гл. конст.	Шапиро		
Н. контр.	Глебов		
Нач. отд	Красавин		

Привязан

Инв. №

ТП 902-5-35.86 АР

Корпус обезвоживания осадка сточных вод с 4 вакуум-фильтрами БСХОУ-40-3

Стадия	Лист	Листов
Р	8	

Планы перегородок и отверстий на отм. 0,000; 3.600. Спецификация перегородок. Узлы 9÷11

ЦНИИЭП инженерного оборудования г. Москва

Копировал: Антипова 21416-02 11

Формат А2

Альбом III

Ведомость перемычек

Марка поз	Схема сечения
ПБ 1	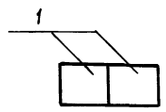
ПБ 2	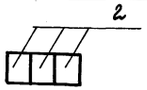
ПБ 3	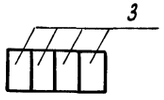
ПБ 4	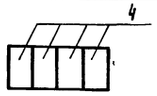
ПБ 5	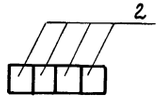
ПБ 6	
ПБ 7	
ПБ 8	

Ведомость перемычек

Марка поз	Схема сечения
ПБ 9	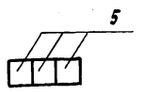
ПБ 10	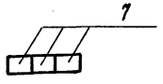
ПБ 11	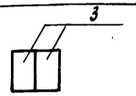
ПБ 12	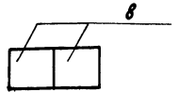
ПБ 13	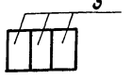
ПБ 14	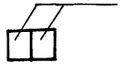

Ведомость проемов ворот и дверей

Марка поз	Размер проема в кладке
1	4200 × 4200
2	1910 × 2370
3	1670 × 2360
4	1550 × 2370
5	1010 × 2370
6	1310 × 2070
7	1010 × 2070
8	1010 × 2070
9	910 × 2070
10	710 × 2070
11	710 × 2070
12	910 × 2210
13	3000 × 3000
14	2200 × 600
15	710 × 2070

Спецификация элементов заполнения проемов

Марка поз	Обозначение	Наименование	Кол. на этам 1	Кол. на этам 2	Всего	Масса ед. кг	Примечание
1	1.435.9-17, вып.1	Ворота ВР 42 х 42 т	1	—	1	752.9	
2	ГОСТ 28698-81	Дверной блок ДН 24-19 ВПУ	1	—	1		
3	ТП 407-3-41/75 альбом III	Ворота В-1м	1	—	1		
4	ГОСТ 28698-81	Дверной блок ДН24-15БПУ	2	—	2		
5	ГОСТ 28698-81	Дверной блок ДН 24-10АПУ	1	—	1		
6	ГОСТ 6629-74	Дверной блок ДО 21-13	3	1	4		
7	1.236-5 Вып 1	Противопожарная дверь ДП1.07.00.00.00	1	—	1		
8	ГОСТ 6629-74	Дверной блок ДГ 24-10	8	4	12		
9	ГОСТ 6629-74	Дверной блок ДГ21-9	6	7	13		
10	ГОСТ 6629-74	Дверной блок ДГ21-7Л	2	—	2		
11	ГОСТ 6629-74	Дверной блок ДГ21-7В	2	2	4		
12	1.136.5-16	Балконная дверь Бс22-9	—	1	1		
13	1.435.9-17 Вып.1	Ворота ВР 30х30-Т	2	—	2	516.73	
14	ТП 407-3-41/75 альбом III	Жалюзийная решетка ВЖ-7	1	—	1	74.0	
15	ГОСТ 6629-74	Дверной блок ДГ21-7	—	2	2		
ОК-1	ГОСТ 12506-81	Окно ПВД 12-30.1	—	15	15		
ОК-2	ГОСТ 12506-81	Окно ПВД 18-30.1	3	—	3		
ОК-3	ГОСТ 12506-81	Окно 2ПВД 12-24.1	6	—	6		
ОК-4	1.236-6 Вып. 1	Окно ОС 21-18В	13	16	29		
Подоконные доски	ГОСТ 6785-80	ПОП-19.45.45-1	1	—	1		для ОК-4 в кирпиче
	ГОСТ 6785-80	ПОГ-19.15.45-1	12	16	28		для ОК-4 в панелях
	ГОСТ 6785-80	ПОП-18.15.35	3	—	3		для ОК-2
	ГОСТ 6785-80	ПОП-12.15.35	3	—	3		для ОК-2

Спецификация перемычек

Марка поз	Обозначение	Наименование	Кол. на этам 1	Кол. на этам 2	Всего	Масса ед, кг	Примечание
1	ГОСТ 948-84	5ПБ 36-20	4	—	4	500	
2	ГОСТ 948-84	2ПБ 13-1	20	4	24	54	
3	ГОСТ 948-84	3ПБ 18-8	12	—	12	119	
4	ГОСТ 948-84	3ПБ 21-8П	4	—	4	137	
5	ГОСТ 948-84	2ПБ 16-2	6	1	7	65	
6	ГОСТ 948-84	1ПБ 13-1	5	6	11	25	
7	ГОСТ 948-84	1ПБ 10-1	7	4	11	20	
8	ГОСТ 948-84	5ПБ 27-27	2	—	2	375	

Привязан

Инв. №

Проверил	Двойнина	
Гл. арх	Шилова	
Рук. гр.	Двойнина	
ГАП	Глебов	
РИП	Письман	
Ра. констр	Шалиро	
Н. контр.	Глебов	
Нач. отд.	Красавин	

ТП 902-5-35.86 АР

Корпус обезвоживания осадка сточных вод с 4 вакуум-фильтрами Бсх ОУ-40-3

Спецификация элементов заполнения проемов. Ведомость проемов ворот и дверей. Спецификация перемычек. Ведомость перемычек.

Стадия	Лист	Листов
Р	9	

ЦНИИЭП инженерного оборудования г. Москва

21416-02 12 Копировал Родлевская Формат А2

Инв. № подл. | Подпись и дата | Взам. инв. №

Альбом III

Ведомость отделки помещений

Наименование или номер помещения	Потолок		Стены или перегородки		Отделка низа стен или перегородок (панель)			Колонна		Примечание
	Площ.	Вид отделки	Площ.	Вид отделки	Площ.	Вид отделки	Высота мм	Площ.	Вид отделки	
1, 2	1113.0	Затирка швов Окраска поливинилацетатная ВА-27А	193.5 848.7 1042.2	Штукатурка кирпичных стен цемент-песч. раств. Затирка швов панельных стен цемент. раствором Окраска поливинилацетатная ВА-27А	—	—	—	178.0	Окраска поливинилацетатная ВА-27А	
3	226.2	Затирка швов Окраска поливинилацетатная ВА-27А	54.8 118.4 173.2	Штукатурка кирпичных стен цемент-песч. раств. Затирка швов панельных стен цемент. раствором Окраска поливинилацетатная ВА-27А	—	—	—	25.2	Окраска поливинилацетатная ВА-27А	
4,19,20,29	469.6	Затирка швов Известковая побелка	141.1 326.7 467.8	Затирка кирпичных стен Затирка швов панельных стен Известковая побелка	—	—	—	57.0	Известковая побелка	
5, 6, 7	42.7	Затирка швов Окраска поливинилацетатная ВА-27А	79.3 51.6 130.9	Штукатурка кирпичных стен сложным раств. Затирка швов панельных стен Окраска поливинилацетатная ВА-27А	—	—	—	6.0	Окраска поливинилацетатная ВА-27А	
8,26,30	49.1	Затирка швов Окраска поливинилацетатная ВА-27А	13.1 139.8 152.9	Штукатурка кирпичных стен сложным р-ром Затирка швов панельных стен Окраска поливинилацетатная ВА-27А	—	—	—	9.0	Окраска поливинилацетатная ВА-27А	
9	18.7	Затирка швов Известковая побелка	40.5 40.5	Затирка швов панельных стен Известковая побелка	—	—	—	3.0	Известковая побелка	
10	34.8	Затирка швов Окраска поливинилацетатная ВА-27А	13.6 54.0 67.6	Штукатурка кирпичных стен Затирка швов панельных стен Окраска поливинилацетатная ВА-27А	—	—	—	2.9	Окраска поливинилацетатная ВА-27А	
11, 12	20.7	Известковая побелка	11.5 71.8 45.3	Затирка швов панельных стен Штукатурка кирпичных стен Известковая побелка	38.0	Глазурованная плитка	1500	3.0	Известковая побелка	Швы между плитками 5мм
13,15,22,23	139.7	Затирка швов Окраска поливинилацетатная ВА-27А	55.6 89.0 78.9	Штукатурка кирпичных стен сложным раств. Затирка швов панельных стен Окраска поливинилацетатная ВА-27А	65.7	Глазурованная плитка	1500	17.8	Окраска поливинилацетатная ВА-27А	Швы между плитками 5мм
14,24,27	22.0	Затирка швов Окраска масляной краской за 2 раза	101.8 46.3	Штукатурка кирпичных стен сложным раств. Окраска масляной краской за 2 раза	55.5	Глазурованная плитка	1800	—	—	Швы между плитками 5мм
16, 21	8.7	Затирка швов Окраска поливинилацетатная ВА-27А	65.8 30.4	Штукатурка кирпичных стен сложным раств. Окраска поливинилацетатная ВА-27А	35.4	Глазурованная плитка	1500	—	—	Швы между плитками 5мм.
17, 25	70.2	Затирка швов Окраска поливинилацетатная ВА-27А	55.5 188.6 244.1	Штукатурка кирпичных стен цем.-песч. раств. Затирка швов панельных стен Окраска поливинилацетатн. ВА-27	—	—	—	10	Окраска поливинилацетатная ВА-27А	
18	35.9	Затирка швов окраска поливинилацетатная ВА-27А	66.1 66.1	Затирка швов панельных стен. Окраска поливинилацетатная ВА-27А	—	—	—	3.5	Окраска поливинилацетатная ВА-27А	
28	3, 4	Затирка швов Окраска поливинилацетатная ВА-27А	20.0 6.0 14.2	Штукатурка кирпичных стен сложным раствором Окраска поливинилацетатная ВА-27А	11.8	Глазурованная плитка	1500	—	—	Швы между плитками 5мм

ПРОВЕР.	ДВОЙНИНА		
СТ. АРХ.	ШИЛОВА		
РУК. ГР.	ДВОЙНИНА		
ГИП	ПИСЬМАН		
ГАП	ГЛЕБОВ		
ГЛ. КОНС.	ШАПИРО		
Н. КОНТ.	ГЛЕБОВ		
НАЧ. ОТД.	КРАСАВИН		

ПРИВЯЗАН

ИНВ. №

ТП 902-5-35.86 АР

КОРПУС ОБЕЗВОЖИВАНИЯ ОСАДКА СТОЧНЫХ ВОД С Ч ФАКУУМ-ФИЛЬТРАМИ БСХ ОУ-40-3

СТАДИЯ	ЛИСТ	ЛИСТОВ
Р	10	

ВЕДОМОСТЬ ОТДЕЛКИ ПОМЕЩЕНИЙ.

ЦНИИЭП ИНЖЕНЕРНОГО ОБОРУДОВАНИЯ г. МОСКВА.

21416-02 13

ВЗАМ. ИНВ. N | ПОДП. И ДАТА | ИНВ. № ПОДЛ

Альбом III

План кровли

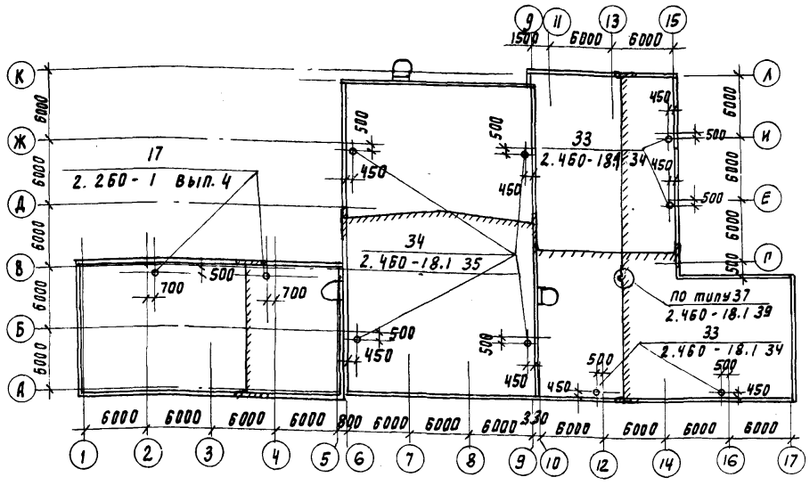

План полов на отм. 0.000

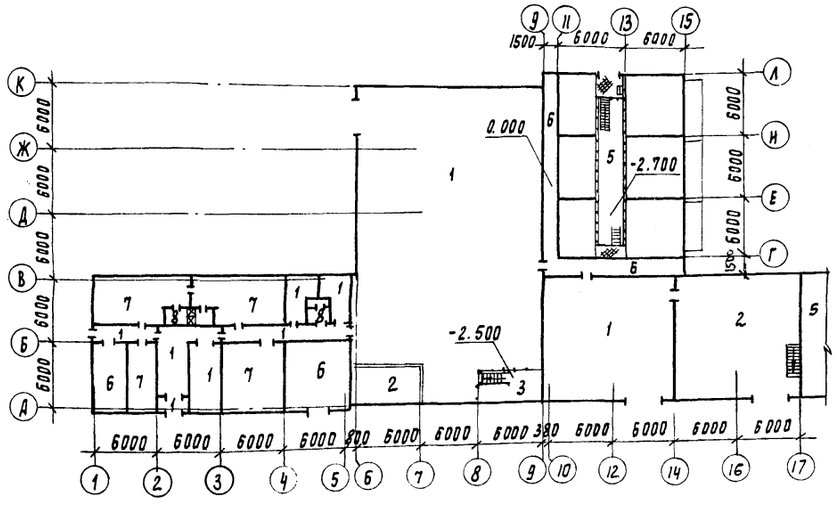

Планы полов на отм. 3.600; 4.800; 7.200;

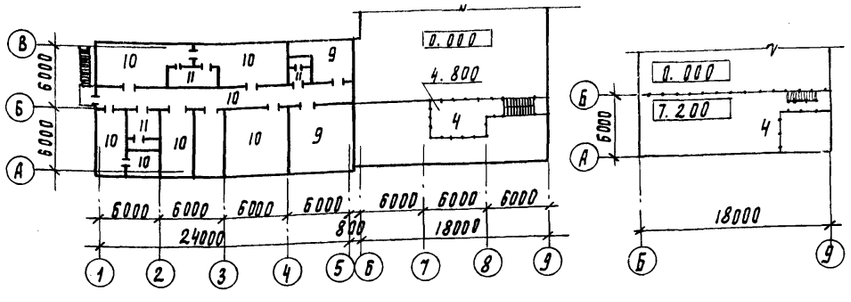

Экспликация полов

Наименование или номер помещения	Тип пола	Схема пола или номер узла по серии	Элементы пола и их толщина	Площадь пола, м2
1, 5, 6, 7, 11, 12, 17, 2	1		Покрытие - плитка керамическая по ГОСТ 6787-80 - 13 мм. Заполнение швов - цементно-песчаный раствор м 150. Прослойка - цементно-песчаный раствор м 150 - 17 мм. Подстилающий слой - бетон м 100 - 100 мм. Основание - уплотненный грунт с втрамбованным в него слоем щебня или гравия крупностью 40-60 мм - 100 мм	787.5
1, 3	2	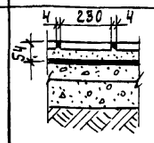	Покрытие - кислотоупорные плитки марки КО 9=35 (ГОСТ 961-79) на силикатной замазке с разделкой швов замазкой арзамит - 5 мм. Прослойка - шпаклевка силикатной замазкой - 5 мм. Гидроизоляция - битумно-рулонная * - 10 мм. Стяжка - бетон марки 150 - 20 мм. Подстилающий слой - бетон марки 100 - 100 мм. Основание - уплотненный грунт с втрамбованным в него слоем щебня или гравия крупностью 40-60 мм - 100 мм	162.4
1	3	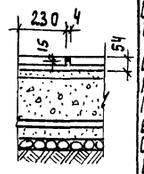	Плитка кислотоупорная керамическая - 35 мм на силикатной замазке с расшивкой швов замазкой арзамит. Шпаклевка силикатной замазкой - 5 мм. Гидроизоляция - битумно-рулонная * - 10 мм. Цементно-песчаная стяжка марки 150 - 20 мм. Подстилающий слой - бетон марки 100 - 100 мм. Гидроизоляция - 2 слоя гидроизола на битумной мастике - 5 мм. Стяжка из бетона марки 150 - 50 мм. Основание - уплотненный грунт с втрамбованным в него слоем щебня или гравия крупностью 40-60 мм - 100 мм.	18.0
1	4		Покрытие - цементно-песчанный раствор м 200 - 20 мм. Основание - сборная железобетонная плита.	99.5
4	5	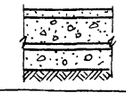	Покрытие - цементно-песчаный раствор м 200 30 мм. Подстилающий слой - бетон м 100 - 100 мм. Гидроизоляция - 2 слоя гидроизола на битумной мастике 5 мм. Стяжка из бетона марки 150 - 50 мм. Основание - уплотненный грунт с втрамбованным в него слоем щебня или гравия крупностью 40-60 мм - 100 мм	111.9

* Гидроизоляция - грунтовочный слой раствором битума в бензине за 2 раза.
Два слоя рубероида РПМ-300А на битуме БН 70/30
Шпаклевка мастикой битуминоль марки А-2 δ=5 мм

Деталь примыкания полов типа 2,3 к стенам.

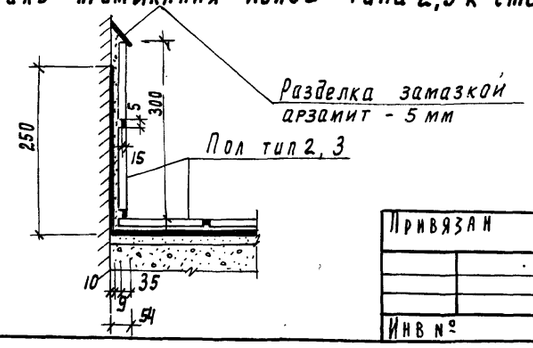

Экспликация полов

Наименование или номер помещения	Тип пола	Схема пола или номер узла по серии	Элементы пола и их толщина	Площадь пола, м2
9, 10, 4	6	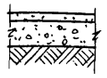	Покрытие - цементно-песчаный раствор м 200 с железнением - 20 мм. Подстилающий слой - бетон м 100 - 100 мм. Основание - уплотненный грунт с втрамбованным в него слоем щебня или гравия крупностью 40-60 мм - 100 мм	Зажелезнить пол в помещении 10 / 34.8 / 150.8
8, 13, 15, 31	7	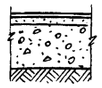	Покрытие - линолеум с теплозвукоизоляционным слоем ГОСТ 18108-80 - 5 мм. Прослойка - холодная мастика на водостойких вяжущих. Стяжка - цементно-песчаный раствор м 150 - 20 мм. Подстилающий слой - бетон м 100 - 100 мм. Основание - уплотненный грунт с втрамбованным в него слоем щебня или гравия крупностью 40-60 мм - 100 мм	123.0
14, 16	8	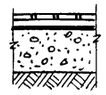	Покрытие - плитка керамическая по ГОСТ 6787-80 - 13 мм. Заполнение швов - цементно-песчаный раствор м 150. Прослойка - цементно-песчаный раствор м 150 - 17 мм. Гидроизоляция - 4 слоя гидроизола на битумной мастике. Подстилающий слой - бетон м 100 - 120 мм. Основание - уплотненный грунт с втрамбованным в него слоем щебня или гравия крупностью 40-60 мм - 100 мм	10.6
19, 20	9	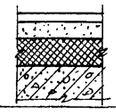	Покрытие - цементно-песчаный раствор м 200 - 20 мм. Стяжка - цементно-песчаный раствор м 150 - 60 мм. Утеплитель - пенобетон γ=300 кг/м3 - 20 мм. Основание - сборная жел. бет. плита	55.9
18, 22, 23, 26, 29, 30, 25	10	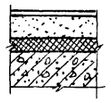	Покрытие - линолеум с теплозвукоизоляционным слоем ГОСТ 18108-80 - 5 мм. Прослойка - холодная мастика на водостойких вяжущих. Стяжка - легкий бетон γ=1100-1200 кг/м3. Утеплитель - древесно-волокнистые плиты γ=250 кг/см3 - 75 мм - 20 мм. Основание - сборная железобетонная плита.	182.0
21, 24, 27, 28	11	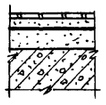	Покрытие - плитка керамическая по ГОСТ 6787-80 - 13 мм. Заполнение швов - цементно-песчаный раствор м 150. Прослойка - цементно-песчаный раствор м 150 - 17 мм. Гидроизоляция - 4 слоя гидроизола на битумной мастике - 5 мм. Стяжка - цементно-песчаный раствор м 150 - 60 мм. Основание - сборная железобетонная плита	23.5

1. Для утепления пола административной части здания по внутреннему периметру наружных стен предусмотреть засыпку керамзитом или шлаком шириной 1500 мм, толщиной 200 мм.
2. Для утепления подземной части здания (в осях 9÷15 по осям В÷Н; в осях 8-9 по оси А) по периметру наружных стен предусмотреть засыпку шлаком.

Провер.	Двойнина		
Ст. арх.	Шилова		
Рук. гр.	Двойнина		
ГАП	Глебов		
ГИП	Письман		
Гл. констр.	Шапиро		
Н. контр.	Глебов		
Нач. отд.	Красавин		

Привязан

Инв №

ТП 902-5-35.86 АР

Корпус обезвоживания осадка сточных вод с 4 вакуум-фильтрами БСХ ОУ-40-3

Стадия	Лист	Листов
Р	11	

Планы полов и кровли. Экспликация полов.

ЦНИИЭП инженерного оборудования г. Москва

Копировал Годлевская 21416-02 14 Формат А2

Инв № подл | Подпись и дата | Взам. инв. № | Отдел КГ | Кавазева

Альбом III

Продольный фасад

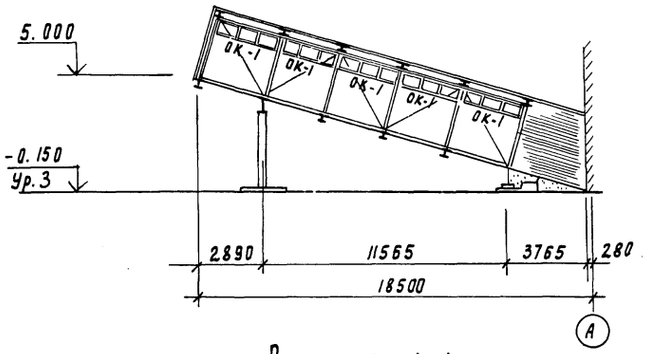

Торцевой фасад

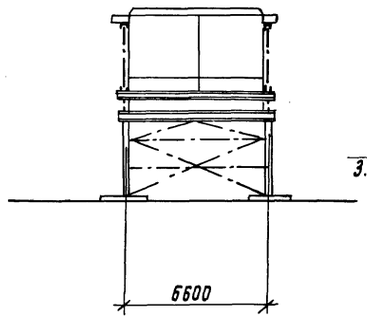

Разрез 2-2

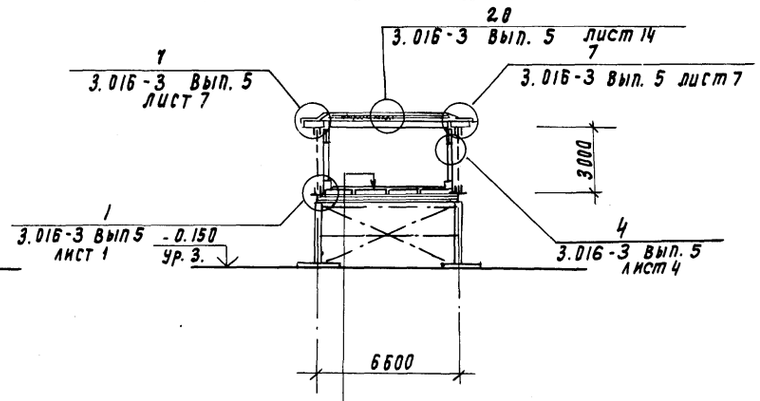

Разрез 1-1

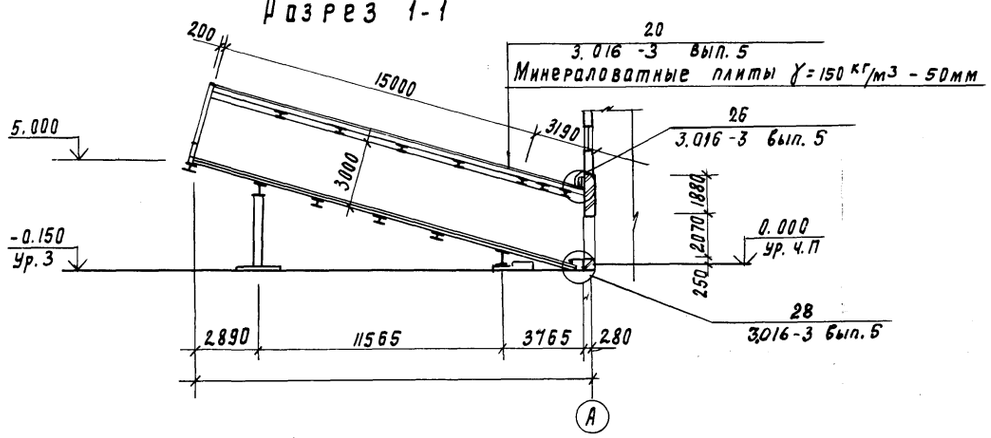

План

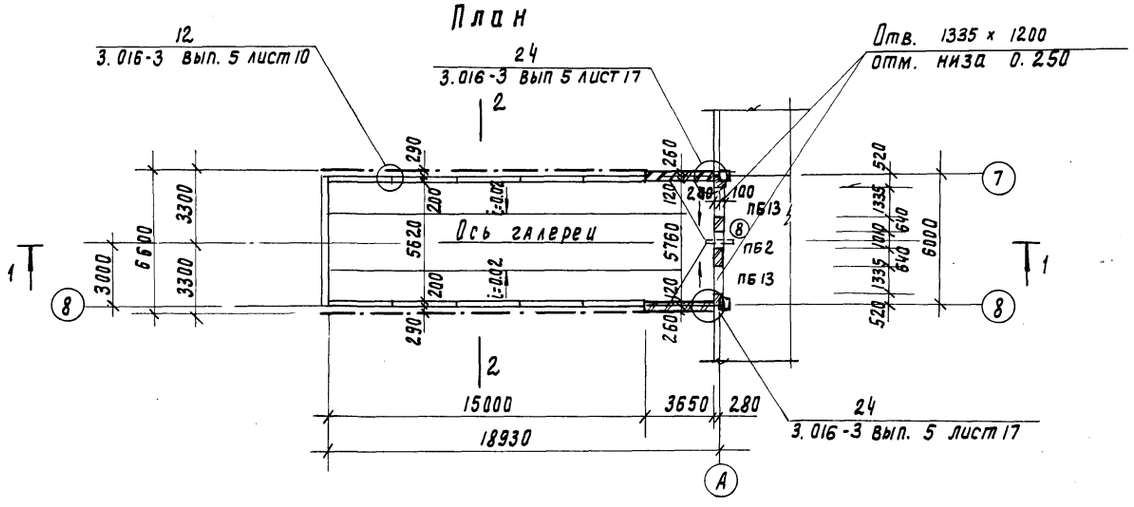

Спецификация элементов заполнения проемов

Марка поз	Обозначение	Наименование	Общее кол блоков	Масса ед. кг	Примечание
ОК-1	3.016-3, вып. 3, лист 23	Оконный блок	10		Оконный блок заполняется 3 оконными переплетами ОС6-9 по ГОСТ 11214-78

1. Бетон марки 200 - 100 мм по уклону
2. 2 слоя горячей асфальтовой мастики - 8 ÷ 10 мм
3. Цементно-песчаный раствор марки 50 - 20 мм
4. Пенобетон γ=300 кг/м3 - 80 мм
5. Сборные железобетонные плиты

Согласовано
Отдел КО Шипков
Отдел КГ Кабзева

Взам. инв. № | Подпись и дата | Инв. № подл.

Привязан

Инв. №

Провер.	Двойнина		
Ст. арх	Шилова		
Рук. пр	Двойнина		
ГИП	Письман		
ГАП	Плебов		
Гл. конст.	Шапиро		
Н. конт.	Плебов		
Нач. отд.	Красавин		

ТП 902-5-35.86 АР

Корпус обезвоживания осадка сточных вод с 4 вакуум-фильтрами Бех ОУ-40-3

Стадия	Лист	Листов
Р	12	

Транспортерная галерея. План. Разрезы. Фасады

ЦНИИЭП инженерного оборудования г. Москва

Альбом III

Ведомость рабочих чертежей основного комплекта

Лист	Наименование	Примечание
1	Общие данные (начало)	
2	Общие данные (продолжение)	
3	Общие данные (окончание)	
4	Схема расположения фундаментов под здания	
5	Фундаменты зданий. Сечения. Спецификация.	
6	Фундаменты ФМ1, ФМ2, ФМ3, ФМ4. Опалубка. Армирование.	
7	Фундаменты ФМ5, ФМ6, ФМ7. Опалубка.	
8	Фундаменты ФМ8, ФМ9, ФМ10. Опалубка.	
9	Фундаменты ФМ11÷ФМ14. Опалубка.	
10	Фундаменты ФМ15÷ФМ18. Опалубка.	
11	Фундаменты ФМ19, ФМ20, ФМ24, ФМ25. Опалубка	
12	Фундаменты ФМ21÷ФМ23. Опалубка	
13	Фундаменты ФМ26. Опалубка. ФМ27. Опалубка. Армирование.	
14	Фундаменты ФМ5, ФМ6, ФМ7. Армирование.	
15	Фундаменты. ФМ8-ФМ14. Армирование.	
16	Фундаменты ФМ15-ФМ16. Армирование.	
17	Фундаменты ФМ17, ФМ18, ФМ19. Армирование	
18	Фундаменты ФМ20, ФМ21, ФМ22, ФМ23. Армирование.	
19	Фундаменты. ФМ24, ФМ25, ФМ26. Армирование	
20	Фундаменты. ФМ5÷ФМ15. Спецификация.	
21	Фундаменты ФМ16÷ФМ24. Спецификация.	
22	Фундаменты. ФМ1÷ФМ27. Ведомость расхода стали	
23	Резервуар РЕ1. Схема расположения стеновых панелей и монолитных участков.	
24	Резервуар РЕ1. Схема расположения об. Вязачных балок и закладных деталей.	
25	Резервуар РЕ1. Узлы I, II, III. Армирование.	
26	Резервуар РЕ1. Узлы IV, V, VI. Армирование.	
27	Резервуар РЕ1. Узлы VII, VIII. Армирование.	
28	Резервуар РЕ1. Об Вязачные балки. Армирование.	
29	Резервуар РЕ1. Монолитные стены. Армирование.	
30	Резервуар РЕ1. Монолитные стены БМ-1. Армирование.	
31	Резервуар РЕ1. Схема расположения верхних и нижних сеток днища Д.М.	

Ведомость рабочих чертежей основного комплекта

Лист	Наименование	Примечание
32	Резервуар РЕ1. Днище ДМ. Розрезы. Армирование.	
33	Резервуар РЕ1. Днище ДМ. Спецификация	
34	Резервуар РЕ1. Схема расположения деревянных щитов и решеток.	
35	Резервуар РЕ1. Деревянные щиты ЩД1÷ЩД6 и решетка РД-1; РД-2.	
36	Резервуар РЕ-2. Схемы расположения сборных железобетонных стен резервуаров плит покрытия.	
37	Резервуар РЕ-2. Армирование днища	
38	Резервуар РЕ-2. Днище. Армирование. Спецификация к схемам расположения арматурных изделий.	
39	Резервуар РЕ-2. Монолитный участок МУ-1. Опалубка и армирование.	
40	Резервуар РЕ-2. Поддон.	
41	План фундаментов и схема расположения плит покрытия в осях 17÷19; А-В. Сечения 1-1; 2-2.	
42	Фундаменты в осях 17÷19; А-В. Сечения 3-3÷8-8. Узлы. Фундамент ФМ29.	
43	Схема расположения фундаментов под оборудование в осях 6-9.	
44	Схема расположения фундаментов под оборудование в осях 10÷17.	
45	Схема расположения фундаментов под оборудование в осях 9, 11-15.	
46	Фундаменты под оборудование ФО-1 Опалубачный чертеж. Армирование	
47	Фундаменты под оборудование. Фрагмент плана №1. Фундаменты ФО2÷ФО4.	
48	Фундаменты под оборудование ФО5÷ФО9.	
49	Схема расположения колонн и балок покрытия в осях 6÷17; А-Н.	
50	Схемы расположения металлических стоек и насадок в осях 6-17; А-Н.	
51	Схема расположения плит покрытия в осях 6-17; А-Н	

Ведомость рабочих чертежей основного комплекта

Лист	Наименование	Примечание
52	Схема расположения плит покрытия в осях 9÷15, В-Н.	
53	Схема расположения стеновых панелей в осях 6-17; А-М.	
54	Схемы расположения стеновых панелей в осях 6-17, Л÷Н, Фрагмент 1÷8	
55	Схемы расположения колонн, диафрагм жесткости, ригелей на отм. 3.600 и 7.200 в осях 1÷5; А÷В	
56	Схемы расположения плит перекрытия и покрытия на отм. 3.600 и 7.200 в осях 1-5; А-В	
57	Схема расположения стеновых панелей в осях 1-5; А-В. Фрагменты 1-8	
58	Приточная венткамера на отм. 3.600 в осях 4-5 у оси „А"	
59	Схемы расположения лестничных маршей, проступей и верхней лестничной площадки в осях А-Б. 3-2/3.	
60	Схема расположения монолитной лестничной площадки МП-1 у оси „Б". Армирование. Узлы.	
61	Схема расположения каналов и приямков КТП в осях 4-5; А-Б	
62	Транспортерная галерея. Схема расположения фундаментов	
63	Транспортерная галерея. Схема расположения плит покрытия стеновых блоков и панелей гофрированного стального профиля покрытия	
64	Транспортерная галерея. Монолитные участки УМ-1; УМ-2. Армирование.	

Типовой проект разработан в соответствии с действующими нормами и правилами и предусматривает в части железобетонных конструкций мероприятия, обеспечивающие взрывную, взрывопожарную и пожарную безопасность при эксплуатации здания.

Главный инженер проекта У. Письман Г.Р.У.

Взам. инв. № | Подп. и дата | Инв. № подл.

Привязан

Инв. №

Ст. инж.	Киселева	
Рук. гр.	Шмыков	
ГИП	Письман	
Гл. спец.	Шапиро	
Н. контр.	Письман	
Н. отд.	Красавин	

Т.П. 902-5-35.86 КЖ

Корпус обезвоживания осадка сточных вод с 4 вакуум-фильтрами БСХ 04-40

Стадия	Лист	Листов
Р	1	64

Общие данные. (начало).

ЦНИИЭП инженерного оборудования г. Москва.

Альбом III

Ведомость ссылочных и прилагаемых документов

Обозначение	Наименование	Примечание
ГОСТ 22701.0-77 22701.1-77 22701.2-77 22701.5-77	Плиты железобетонные ребристые предварительно-напряженные размерами 6х3 для покрытий производственных зданий. Технические условия: Плиты типа ПГ Плиты типа ПВ Закладные изделия.	
ГОСТ 23279-85	Сетки сварные из стержневой арматуры диаметром до 40 мм Общие технические условия.	
ГОСТ 13579-78	Блоки бетонные для стен подвалов.	
1.462.1-1/81	Железобетонные предварительно напряженные балки пролетом 12 м для покрытий зданий, с плоской и скатной кровлей.	
1.423-3 Вып.0-1 Вып1,2	Железобетонные колонны прямоугольного сечения для одноэтажных производственных зданий.	
1.423-3 Вып.0,1,2	Колонны железобетонные прямоугольного сечения для продольного и торцевого фахверка одноэтажных производственных зданий.	
1.020-1/83 Вып.0-0; 0-1; 1-1; 2-1; 3-1; 4-1; 6-1; 7-1	Конструкции каркаса межвидового применения для многоэтажных общественных зданий, производственных и вспомогательных зданий промышленных предприятий.	
1.041.1-2 Вып. 1,5	Сборные железобетонные многопустотные плиты перекрытий многоэтажных общественных зданий, производственных и вспомогательных зданий, промышленных предприятий.	
1.030.1-1 Вып.0-0; 0-1; 0-2; 0-3; 0-4; 1-1; 1-2; 1-3; 3-1; 3-2; 4-1; 4-2	Стены наружные из однослойных панелей для каркасных общественных зданий, производственных и вспомогательных зданий промышленных предприятий.	
3.016-3 Вып.0; 1; 2; 3; 4; 5	Отапливаемые транспортерные галереи пролетами 18, 24, 30 м облегченными ограждающими конструкциями.	
1.415-1 Вып.1	Железобетонные фундаментные балки для стен производственных зданий.	

Ведомость ссылочных и прилагаемых документов.

Обозначение	Наименование	Примечание
1.412.1-4	Монолитные железобетонные фундаменты, фундаменты для типовых колонн прямоугольного сечения одноэтажных производственных зданий.	
1.410-3 Вып.1	Унифицированные арматурные изделия для монолитных железобетонных конструкций.	
1.412-1/77 Вып.3	Монолитные железобетонные фундаменты для типовых колонн прямоугольного сечения одноэтажных производственных зданий.	
3.006.1-2/82 Вып.1-2 Вып1-1÷4-4	Сборные железобетонные каналы и тоннели из лотковых элементов.	
1.494-24 Вып.1	Стаканы для крепления крышных вентиляторов, дефлекторов и зонтов.	
3.400-6/76	Унифицированные закладные детали сборных железобетонных конструкций.	
Вып.7 часть1 3.900-3 Вып4/82 часть1 Вып.2/82	Сборные железобетонные конструкции емкостных сооружений для водоснабжения и канализации.	
1.112-5	Плиты для ленточных фундаментов.	
1.442.1-2 Вып.1	Плиты перекрытий железобетонные ребристые высотой 400 мм, укладываемые на ригели прямоугольного сечения.	
	Прилагаемые документы.	
ВМ1	Ведомость материалов. Сборные конструкции.	
ВМ2	Ведомость материалов. Монолитные конструкции.	

Инв. № подл. | Подп. и дата | Взам. инв. №

			ТП 902-5-35.86	КЖ
Привязан				
Инв. №	ст.инж.	Киселева	Корпус обезвоживания осадка сточных вод с 4 вакуумфильтрами БСХ ОУ-40-3	Стадия: Р; Лист: 2; Листов:
	рук.гр.	Шмыков		
	ГИП	Письман		
	гл.конст.	Шапиро	Общие данные. (продолжение)	ЦНИИЭП инженерного оборудования г. Москва.
	нач.отд.	Красавин		

Ведомость спецификаций

Лист	Наименование	Примечание
5	Спецификация сборных и монолитных фундаментов фундаментных балок, плит и блоков.	
6	Спецификация монолитных фундаментов Фм1; Фм2; Фм3.	
13	Спецификация монолитного фундамента Фм27.	
20	Спецификация монолитных фундаментов Фм5÷Фм7 Спецификация монолитных фундаментов Фм8; Фм11, Фм26 Спецификация монолитных фундаментов Фм12...Фм15	
21	Спецификация монолитных фундаментов Фм16, Фм17, Фм18 Спецификация монолитных фундаментов Фм19, Фм20, Фм23 Спецификация монолитных фундаментов Фм21, Фм22, Фм24	
22	Расход стали на один элемент. КР Спецификация монолитных фундаментов Фм25.	
23	Спецификация к схеме расположения стеновых панелей,	
	монолитных участков.	
24	Спецификация закладных деталей. Фундаментов.	
25	Спецификация монолитных фундаментов.	
26	Спецификация на фундаменты под оборудование.	
27	Спецификация монолитных фундаментов ФМ7. ФМ8.	
29	Спецификация монолитных стен, обвязочных балок, консолей.	
30	Спецификация монолитных стен, обвязочных балок, консолей (продолжение)	
33	Спецификация монолитного днища и зуба.	
34	Спецификация элементов перекрытия резервуара РЕ-1.	
35	Спецификация элементов перекрытия резервуара РЕ-1	
36	Спецификация сборных железобетонных стен и плит покрытия.	
37	Спецификация к схемам расположения арматурных изделий днища.	
39	Спецификация к схемам расположения арматурных изделий	
40	Спецификация сборных ж.-б. элементов поддона	
	ПД-1 и деталей.	
41	Спецификация элементов бетонных блоков.	
42	Спецификация монолитных фундаментов.	
43	Спецификация на фундаменты под оборудование.	
44	Спецификация монолитных участков УМ-1-Ум2	
45	Спецификация на фундаменты под оборудование. Спецификация элементов плана фундаментов под оборудование	
46	Спецификация к монолитным фундаментам ФО-1	
47	Спецификация на фундаменты под оборудование.	
48	Спецификация на фундаменты под оборудование.	
49	Спецификация к схемам расположения колонн и балок покрытия	
50	Спецификация металлических стоек насадок торцевого	
	фахверка.	
51	Спецификация элементов железобетонных конструкций.	

Ведомость спецификаций

Лист	Наименование	Примечание
52	Спецификация элементов железобетонных конструкций.	
54	Спецификация стеновых панелей по осям „А"-„К" и „Б"-„Г", „Г"-„Ж", „Ж"-„И", „И"-„К" Спецификация стальных элементов крепления стеновых панелей	
55	Спецификация элементов железобетонного каркаса.	
56	Спецификация плит перекрытия и покрытия.	
57	Спецификация стеновых панелей по осям „А"-„В" и „1"-„7" Спецификация стальных элементов крепления стеновых панелей	
58	Спецификация к схеме расположения элементов. Спецификация монолитного участка перекрытия ИУ-1.	
59	Спецификация монолитной ж.-б. лестничной площадки МП-1.	
60	Спецификация к схемам расположения элементов лестниц.	
61	Спецификация к схеме расположения каналов и приямков Спецификация к монолитным балкам БМ1-БМ2.	
62	Спецификация монолитных фундаментов. Фм29, Фм30, Фм31 Спецификация к схеме расположения фундаментов подгалерею	
63	Спецификация к схемам расположения элементов галереи.	
64	Спецификация монолитных участков УМ1-УМ2	

Ведомость объемов сборных бетонных и железобетонных изделий.

NN строк	Наименование группы элементов конструкций.	Код	Кол-во м3	Примечание
1	Фундаменты	5812 000 000	16,48	
2	Блоки фундаментов	5811 000 000	51.60	
3	Плиты фундаментов	5813 000 000		
4	Колонны	5821 000 0000	74 68	
5	Балки стропильные	5822 000 000	36.10	
6	Ригели	5825 000 000	12.96	
7	Стеновые панели	5832 000 000	627.6	
8	Диафрагмы жесткости	5832 000 000	25.25	
9	Плиты покрытия	5841 000 000	33.64	
10	Плиты перекрытия	5842 000 000	59.72	
11	Лестничные марши, площадки,	5891 000 000	2.31	
	проступи.			
12	Плиты канальные.	5841 000 000	12.25	
13	Стаканы.	5896 000 000	0.87	
14	Фундаментные балки	5812 000 000	10.87	

Общие указания.

1. Проект разработан для следующих природных условий: расчетная зимняя температура наружного воздуха - минус 30° С; скоростной напор ветра - для I географического района - 0.26 кПа; поверхностная снеговая нагрузка - для III географического района - 0.98 кПа;
2. Рельеф территории спокойный, грунтовые воды отсутствуют. грунты непучинистые, непросадочные со следующими нормативными характеристиками: $\varphi^н = 28°$; $C^н = 2$ кПа; $E = 14.7$ мПа; $\gamma = 1.8$ г/м^3; $k_г = 1$.
3. За условную отметку 0.000 принята отметка чистого пола.. что соответствует абсолютной отметке [ ]

Материалы на изготовление сборных бетонных и железобетонных конструкций учтены в ведомости потребности в материалах и отдельно не учитываются.

Т.П. 902-5-35.86 КЖС-

Привязан			
Инв. №			
Ст.инж.	Киселева		
Рук.гр.	Шмыков		
ГИП	Письман		
Гл.конст	Шапиро		
Н.контр	Письман		
Нач.отд	Красавин		

Корпус обезвоживания осадка сточных вод с 4 вакуум фильтра БСХ 04-40-3

Стадия	Лист	Листов
Р	3	

Общие данные (окончание)

ЦНИИЭП инженерного оборудования г. Москва.

Альбом III

Сеч. 1-1; 2-2

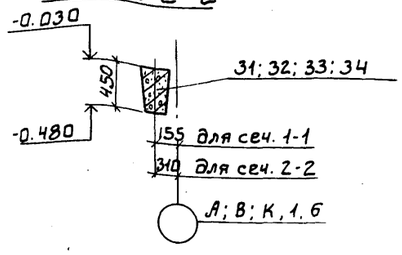

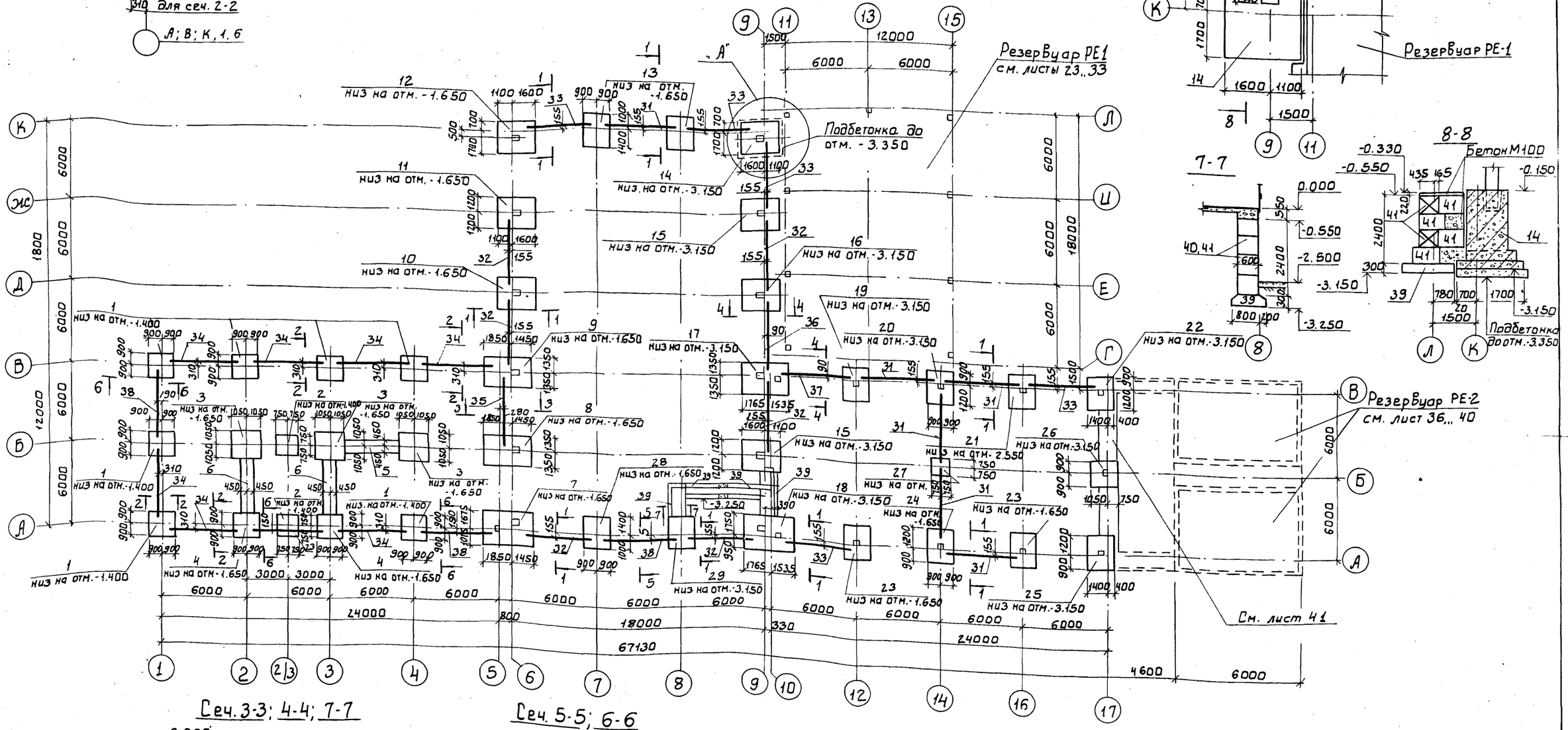

„А"

7-7

8-8

Сеч. 3-3; 4-4; 7-7

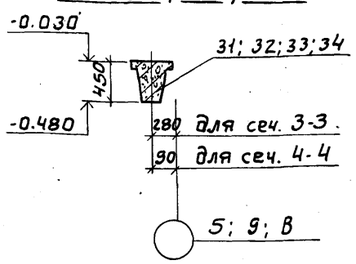

Сеч. 5-5; 6-6

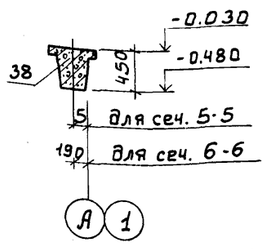

Привязан

Инв. №

Провер.	Письман		
Инж.	Ананьева		
Ст. инж.	Зайцева		
ГИП	Письман		
Гл. конст.	Шапиро		
Н. контр.	Письман		
Нач. отд.	Красавин		

ТП 902-5-35.86 -КОЖ

Корпус обезвоживания осадка сточных вод с 4 вакуум фильтрами БСХ ОУ-40-3

Стадия	Лист	Листов
Р	4	

Схема расположения фундаментов под здания.

ЦНИИЭП инженерного оборудования г. Москва.

21416-02 19

Инв. № подл. | Подп. и дата | Взам. инв. №

Альбом III

Фрагмент I

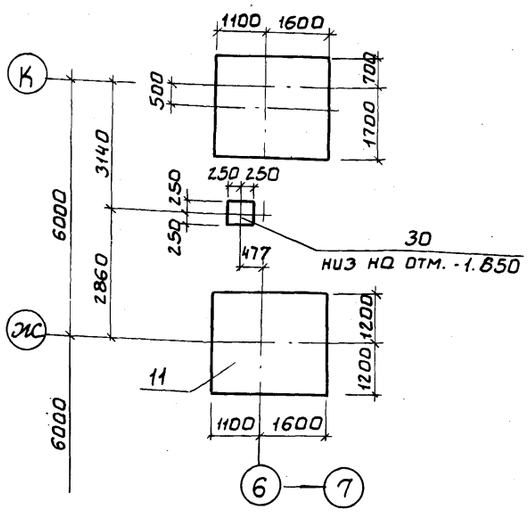

Фрагмент II

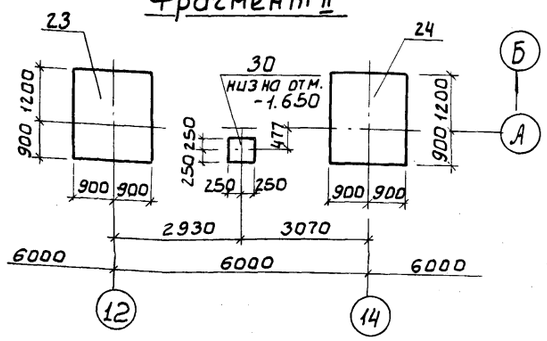

Фрагмент III

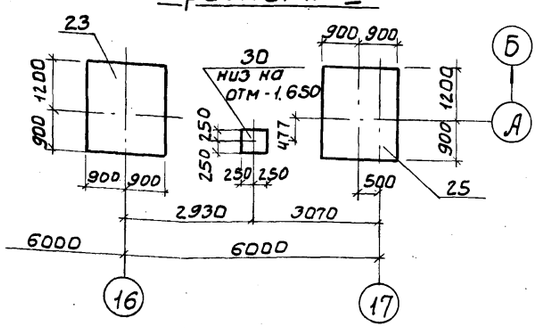

Спецификация сборных и монолитных фундаментов

Марка поз.	Обозначение	Наименование	Кол.	Масса кг	Примечание
		Сборные ж-б фундаменты			
1	1.020-1/83	1Ф18.9-1	7	4300	
2	1.020-1/83	1Ф15.9-1	2	3200	
		Монолитные ж.-б.фундаменты			
3	тп лист 6, 22	Фм1	3		
4	лист 6, 22	Фм2	2		
5	лист 6, 22	Фм3	1		
6	лист 6, 22	Фм4	2		
7	лист 7, 14, 22	Фм5	1		
8	лист 7, 14, 22	Фм6	1		
9	лист 7, 14, 22	Фм7	1		
10	лист 8, 15, 22	Фм8	1		
11	лист 8, 15, 22	Фм9	1		
12	лист 8, 15, 22	Фм10	1		
13	лист 9, 15, 22	Фм11	2		
14	лист 9, 13, 22	Фм12	1		
15	лист 9, 15, 22	Фм15	2		
16	лист 9, 15, 22	Фм14	1		
17	лист 10, 16, 22	Фм15	1		
18	лист 10, 16, 22	Фм16	1		
19	лист 10, 16, 22	Фм17	1		
20	лист 10, 17, 22	Фм18	1		
21	лист 11, 17, 22	Фм19	1		
22	лист 11, 17, 22	Фм20	1		

Спецификация монолитных фундаментов, сборных балок, плит и блоков

Марка поз.	Обозначение	Наименование	Кол.	Масса, кг	Примечание
		Монолитные ж.-б.фундаменты			
23	тп лист 12.18.22	Фм21	2		
24	лист 12.18.22	Фм22	1		
25	лист 12.18.22	Фм23	1		
26	лист 11.19.22	Фм24	1		
27	лист 11.19.22	Фм25	1		
28	лист 13.19.22	Фм26	1		
29	лист 13	Фм27	1		
30	лист 5	Фм28	3		
		Фундаментные балки			
31	1.415-1 Вып.1	ФБ6-2	5	1300	
32	1.415-1 Вып.1	ФБ6-3	6	1200	
33	1.415-1 Вып.1	ФБ6-4	5	1200	
34	1.415-1 Вып.1	ФБ6-6	7	1600	
35	1.415-1 Вып.1	ФБ6-12	1	1500	
36	1.415-1 Вып.1	ФБ6-13	1	1400	
37	1.415-1 Вып.1	ФБ6-14	1	1300	
38	1.415-1 Вып.1	ФБ6-29	4	1900	
		Фундаментные плиты и блоки			
39	1.112-5 Вып.2	ФЛ10.24-2	5	1520	
40	ГОСТ 13579-78	ФБС24.6.6т	12	1960	
41	ГОСТ 13579-78	ФБС9.6.6т	16	700	
42	ГОСТ 13579-78	ФБС12.6.3т	9	460	

1. Под монолитные фундаменты выполнить бетонную подготовку из бетона В3,5 толщиной 100мм, кроме оговоренной, превышающую габарит фундамента на 100мм в каждую сторону.
2. Под сборные фундаменты стаканного типа и ленточные фундаменты уложить песчаную подготовку толщиной 100мм.
3. Фундаментные балки и диафрагмы жесткости устанавливать на цементный раствор марки 200 толщиной 20мм. Зазоры между торцами балок и фундаментом заделать бетоном В15
4. Сборные бетонные блоки укладывать цементно-песчаный раствор марки 50, с обязательной перевязкой не менее 400мм.
5. Обратную засыпку пазух фундаментов производить грунтом без включения строительного мусора и растительного грунта с уплотнением слоями не более 200мм, по указаниям СН 536-81
6. Горизонтальная гидроизоляция кирпичных стен выполняется из цементно-песчаного раствора состава 1:2 на отм. -0.030
7. Стены подвала, соприкасающиеся с грунтом, обмазать двумя слоями горячего битума по грунтовке из битума, растворенного в бензине.
8. Бетонные столбики для опирания фундаментных балок выполнить при бетонировании фундаментов в той же опалубке.

Инв. № подл. | Подп. и дата | Взам. инв. №

Привязан				ТП 902-5-35.86	-КЖ
Инв. №					
	Провер.	Письман		Корпус обезвоживания осадка сточных вод с 4 вакуумфильтрами БСХ ОУ-40-3	Стадия: Р; Лист: 5; Листов:
	Инж.	Ананьева			
	Ст. инж.	Зайцева			
	ГИП	Письман			
	Гл. конст	Шапиро		Фундаменты зданий. Сечения. Спецификация.	ЦНИИЭП инженерного оборудования г. Москва.
	Н. контр	Письман			
	Нач. отд	Красавин			

Альбом III

Фм 1; Фм 2; Фм 4.

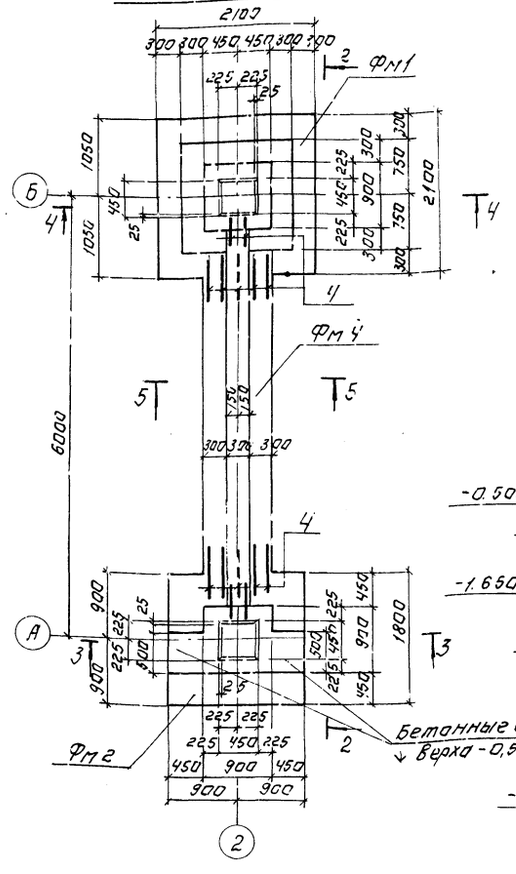

Фм 3

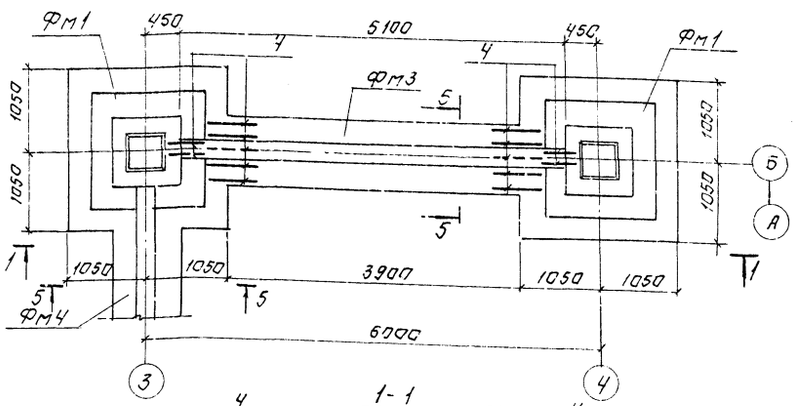

1-1

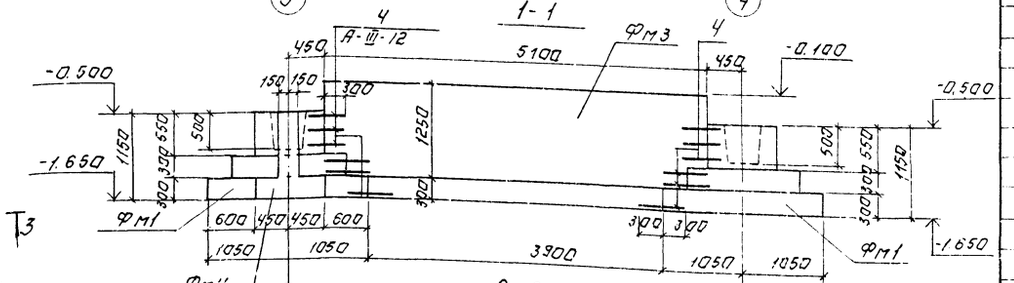

2-2

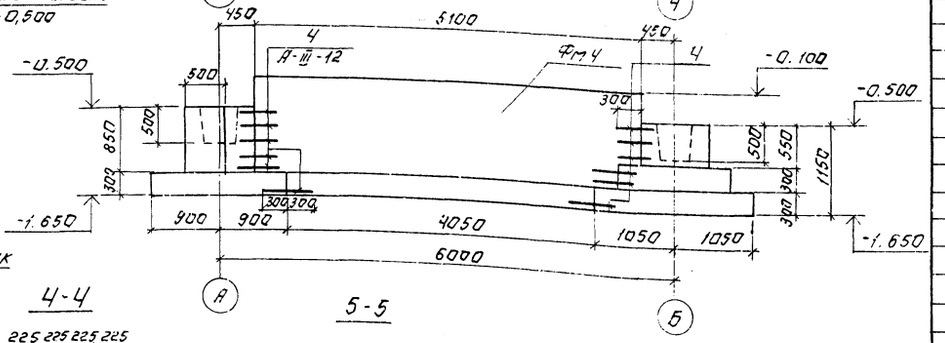

3-3

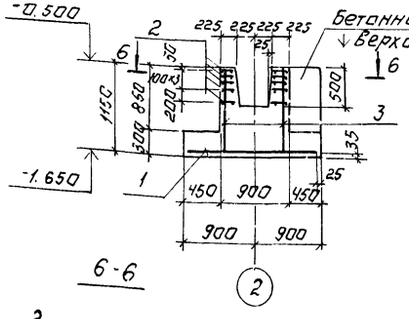

4-4

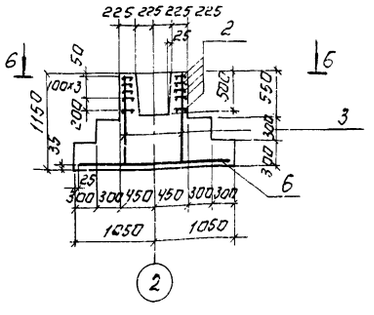

5-5

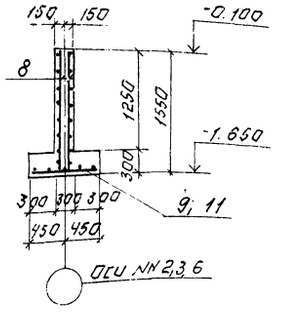

6-6

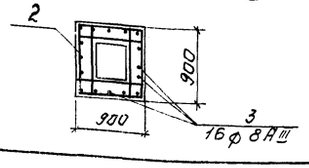

Ведомость расхода стали см. лист 22.

Спецификация монолитных фундаментов Фм1; Фм2; Фм3.

Формат	Зона	Поз.	Обозначение	Наименование	Кол.	Примечание
				Фм1		
				Сборочные единицы		
				Сетка арматурная		Масса ед. кг
		1	1.410-3 Вып.1	2С 12 AIII / 12 AIII 205×205	1	40.0
		2	1.020-1/83.1-1 0.3.0-01	С13	5	2.7
				Детали		
		3	Лист 6	A-III-8; ГОСТ 5781-82, ℓ=1110	16	0.40
		4	Лист 6	A-III-12, ГОСТ 5781-82, ℓ=600	15	0.53
				Материалы		Объем, м³
		5		Бетон В15, F5		2.4
				Фм 2		
				Сборочные единицы		
				Сетка арматурная		Масса ед. кг
		6	1.410-3 Вып.1	2С 12 AIII / 12 AII 175×175	1	28.0
		2	1.020-1/83.1-1 0.3.0-01	С13	5	2.7
				Детали		
		3	Лист 6	A-III-8, ГОСТ 5781-82, ℓ=1110	16	0.40
		4	Лист 6	A-III-12, ГОСТ 5781-82, ℓ=600	15	0.53
				Материалы		Объем, м³
				Бетон В15; F5		2.0
				Фм 3		
				Сборочные единицы		
				Сетка арматурная		Масса ед. кг
		8	ГОСТ 23279-85	2С 12 AIII-200 / 12 AIII-200(100) 155×505	2	76.3
		9	ГОСТ 23279-85	2С 6 AIII-200 / 12 AIII-200 85×385	1	19.3
				Материалы		Объем, м³
		10		Бетон В15; F5		2.1
				Фм4		
				Сборочные единицы		
				Сетка арматурная		Масса ед. кг
		8	ГОСТ 23279-85	2С 12 AIII-200 / 12 AIII-200(100) 155×505	2	76,3
		11	ГОСТ 23279-85	2С 6 AIII-200 / 12 AIII-200 85×405	1	20.3
				Материалы		Объем, м³
		12		Бетон В15, F5		3.0

Привязан

Инв. №

Провер.	Письман	
Инжен.	Ананьева	
Рук. гр.	Шмыков	
ГИП	Письман	
Гл. констр.	Шапиро	
Н. контр.	Письман	
Нач. отд.	Красавин	

ТП 902-5-35.86 -КЖ

Корпус обезвоживания осадка сточных вод с 4 вакуум-фильтрами БСХ 00-40-3

Стадия	Лист	Листов
Р	6	

Фундаменты Фм1; Фм2; Фм3; Фм4. Опалубка, армирование

ЦНИИЭП инженерного оборудования г. Москва

Копировал: Логинова

21416-02 21 Формат А2

Альбом III

Фм 5

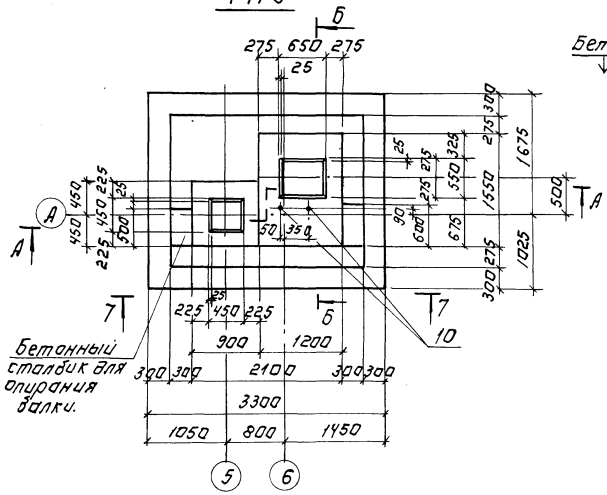

Фм 6

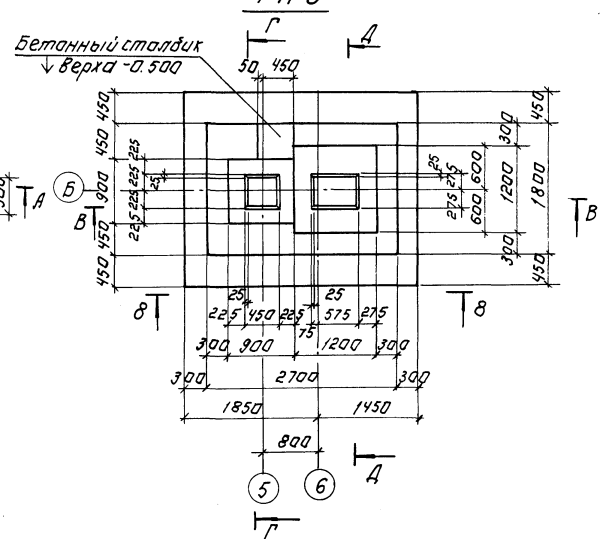

Фм 7

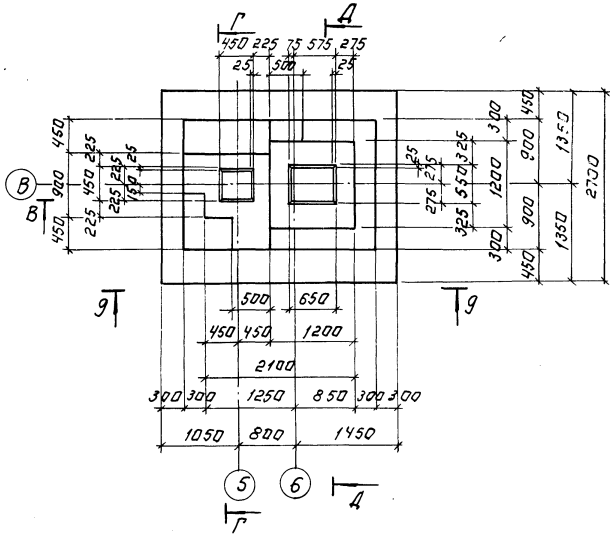

7-7

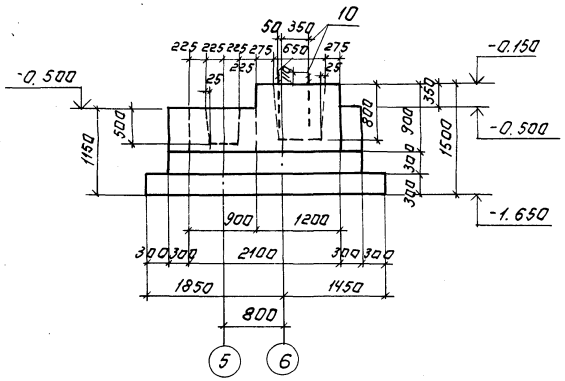

8-8

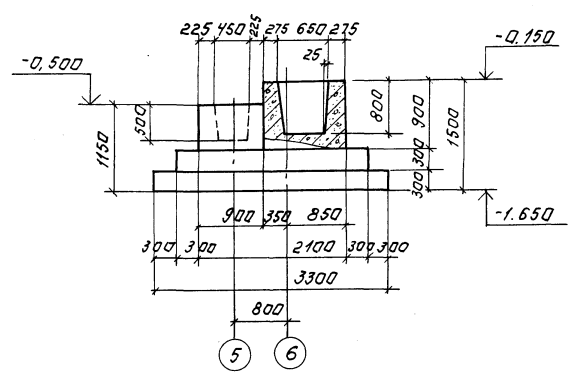

9-9

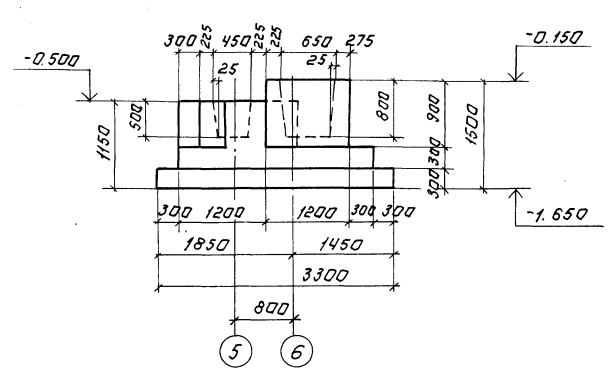

Расчетная схема Фм5.

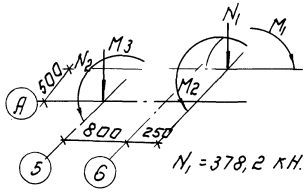

$N_1 = 378,2$ кН.

$M_1 = 48,5$ кНм; $M_2 = 70,5$ кНм.

$N_2 = 389$ кН;

$M_3 = 21,9$ кНм.

Расчетная схема Фм6.

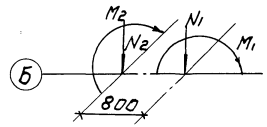

$N_1 = 354,4$ кН.

$M_1 = 970$ кНм

$N_2 = 286$ кН

$M_2 = 101$ кНм.

Расчетная схема Фм7.

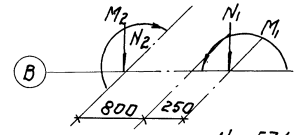

$N_1 = 571,5$ кН

$M_1 = 130,2$ кНм

$N_2 = 348,7$ кН

$M_2 = 29,4$ кНм

Армирование фундаментов см. лист 14.

			ТП 902-5-35.86		-КЖ
Привязан:	Провер.	Письман	Корпус обезвоживания осадка сточных вод с 4 вакуум-фильтрами БСХ ОУ-40-3	Стадия	Лист	Листов
	Инжек.	Данаева		Р	7	
	Рук. груп.	Шмыков				
	ГИП	Письман	Фундаменты Фм5, Фм6, Фм7. Опалубка.	ЦНИИЭП инженерного оборудования г. Москва		
	Гл. констр.	Шапиро				
Инв. №	Н. контр.	Письман				
	Нач. отд.	Красавин				
Копировал: Логинова			21416-02 22	Формат: А2		

Инв. № подл. | Подпись и дата | Взам. инв. №

Альбом III

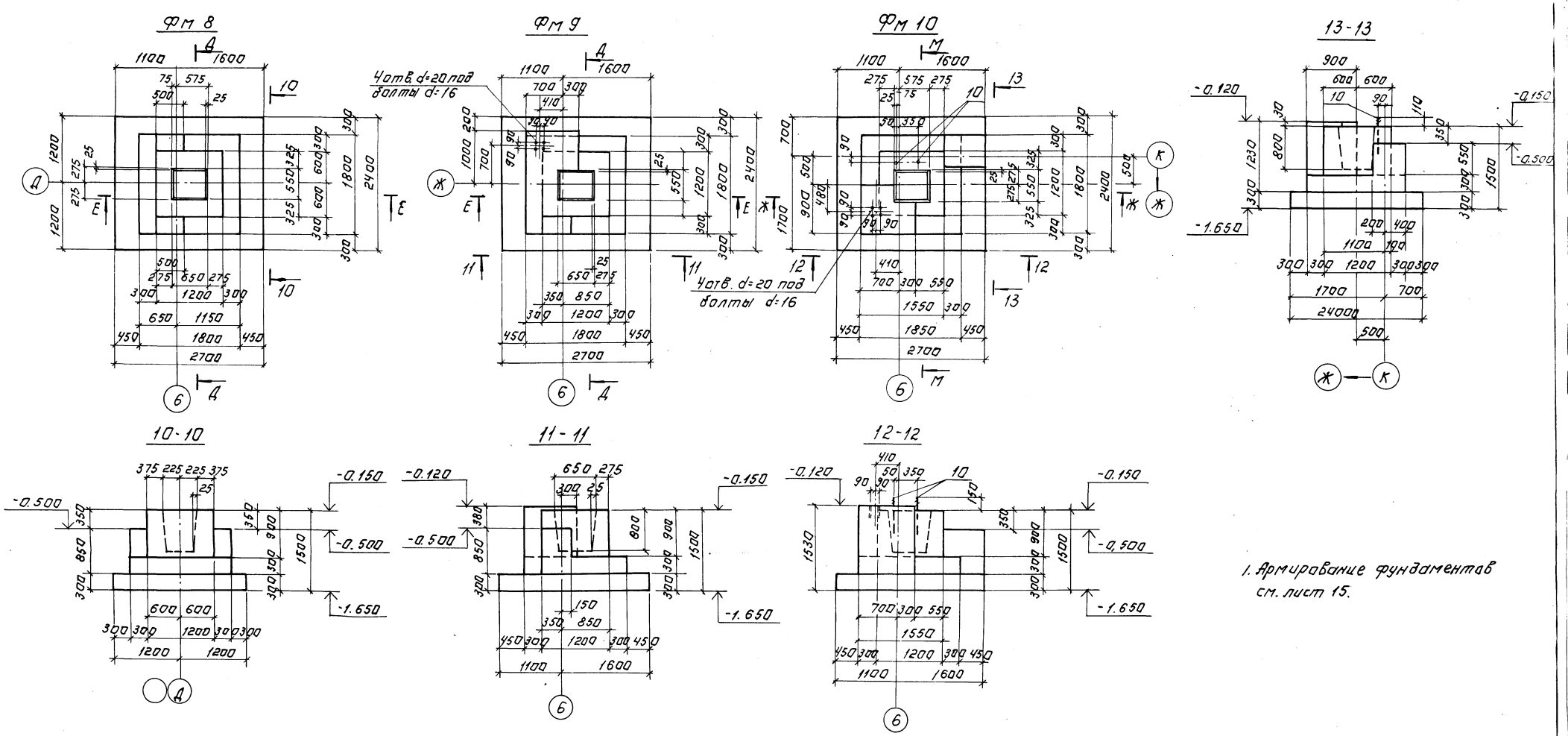

1. Армирование фундаментов см. лист 15.

Расчетная схема Фм 8; Фм 9.

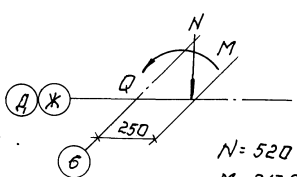

N = 520 кН
M = 217,9 кНм
Q = 33 кН

Расчетная схема Фм 10.

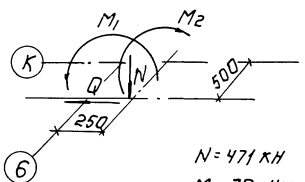

N = 471 кН
M_1 = 70 кНм; M_2 = 6,1 кНм
Q = 16,5 кН.

Привязан	Провер.	Письман		ТП 902-5-35.86 -КЖ		
	Инженер	Ананьева		Корпус обезвоживания осадка сточных вод. Е.Ч. вакуум-фильтрами БСХ 09-40-3	Стадия	Лист	Листов
	Рук. гр.	Шмыков			Р	8	
	Гип	Письман					
	Гл. конст.	Шапиро		Фундаменты Фм 8, Фм 9, Фм 10. Опалубка.	ЦНИИЭП инженерного оборудования г. Москва		
Инв. №	Н. контр.	Письман					
	Нач. отд.	Красавин					

Копировал: Логинова

21416-02 23

Формат: А2

Инв. № подл. | Подпись и дата | Взам. инв. №

Альбом III

Фм 11

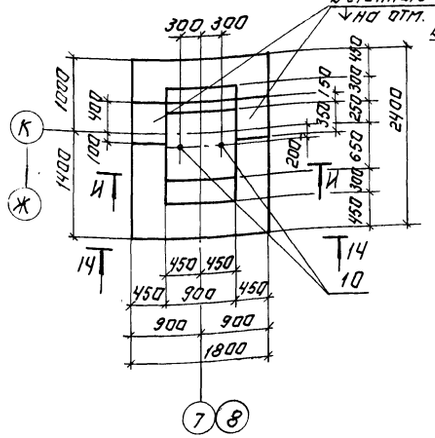

Фм 12

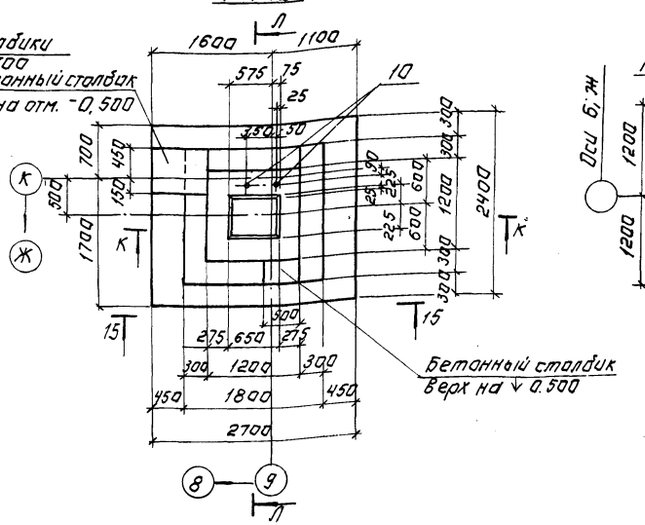

Фм 13

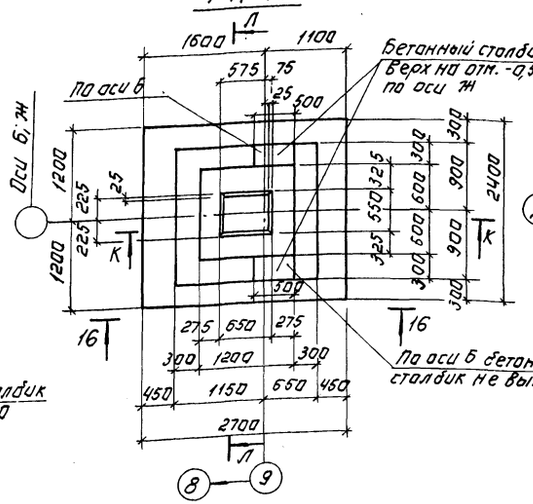

Фм 14

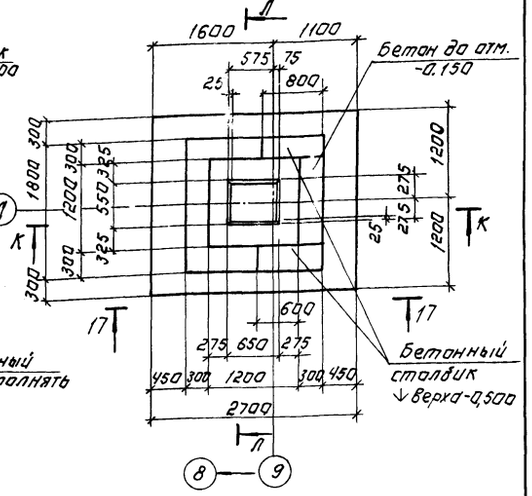

14-14

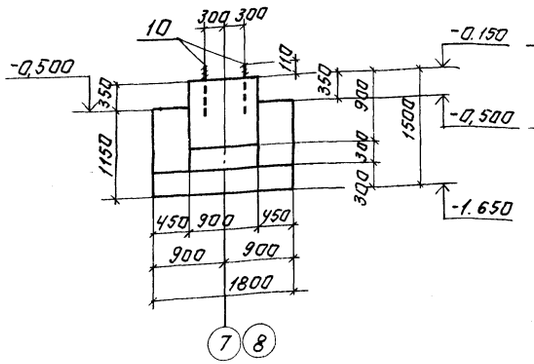

15-15

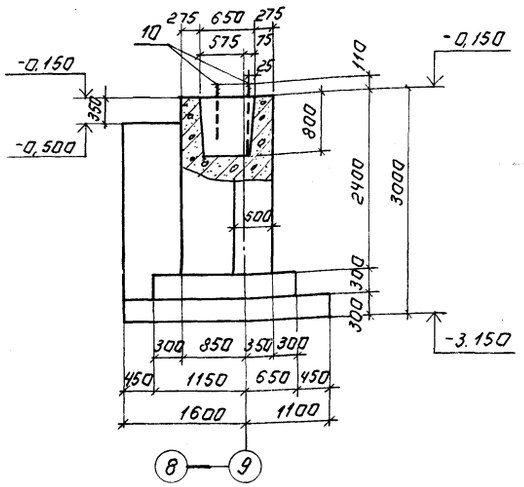

16-16

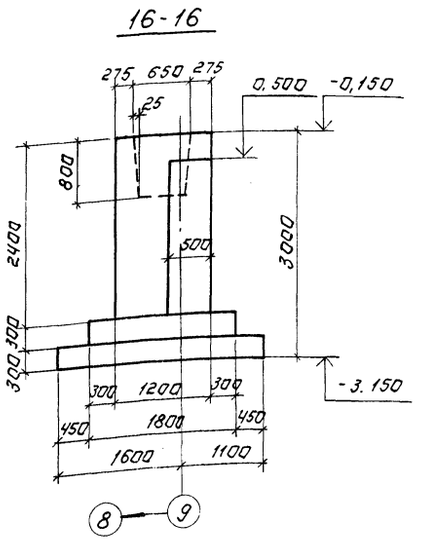

17-17

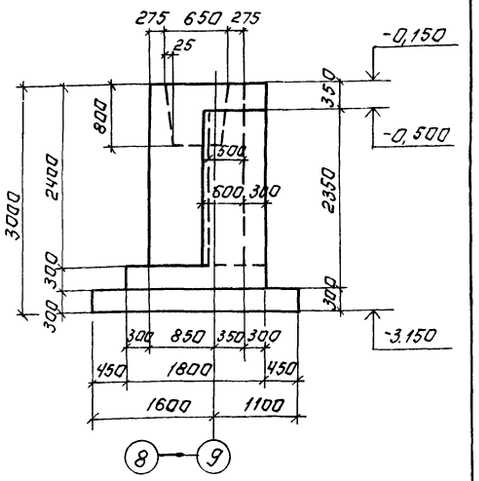

Расчетная схема Фм11.

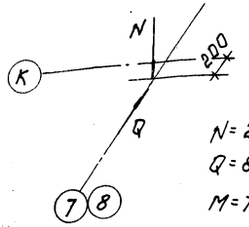

N = 274 кН
Q = 80 кН
M = 72,4 кНм

Расчётная схема Фм12.

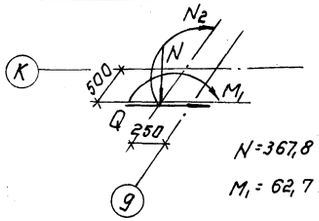

N = 367,8 кН, Q = 16,5 кН
M₁ = 62,7 кНм; M₂ = 24,2 кНм.

Армирование фундаментов см. лист 15.

Привязан:			ТП 902-5-35.86		-КЖ
	Провер.	Письман			
	Инжен.	Диденьева	Корпус обезвоживания осадка сточных вод с вакуум-фильтрами БСХ 09-40-3	Стадия	Лист	Листов
	Рук. гр.	Шмыков		Р	9	
	ГИП	Письман	Фундаменты Фм11÷Фм14. Опалубка.	ЦНИИЭП инженерного оборудования г. Москва		
	Гл. контр.	Шапиро				
Инв. №	Н. контр.	Письман				
	Нач. отд.	Красавин				
Копировал: Логинова			21416-02 24	Формат А3		

Инв. № подл. | Подпись и дата | Взам. инв. №

Альбом III

Фм 15

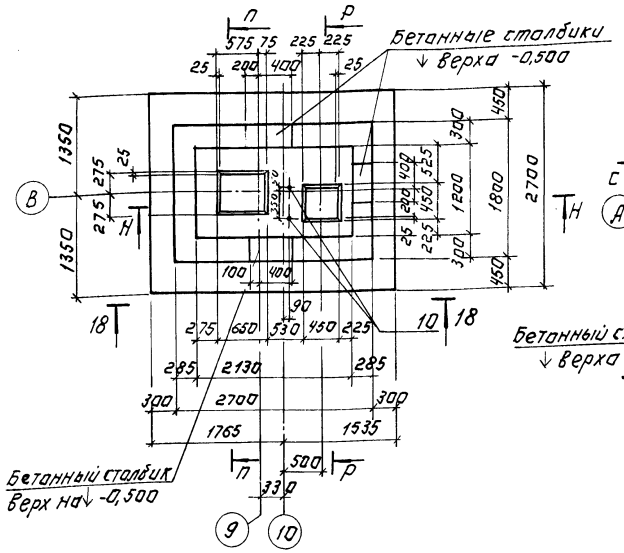

Фм 16

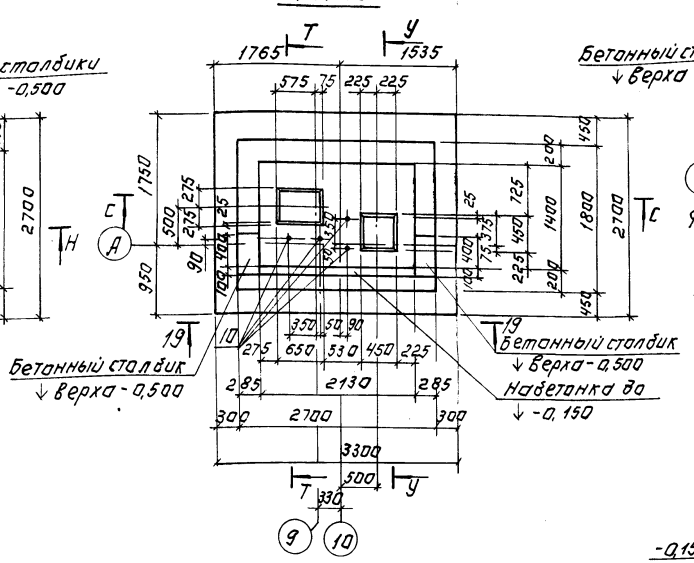

Фм 17

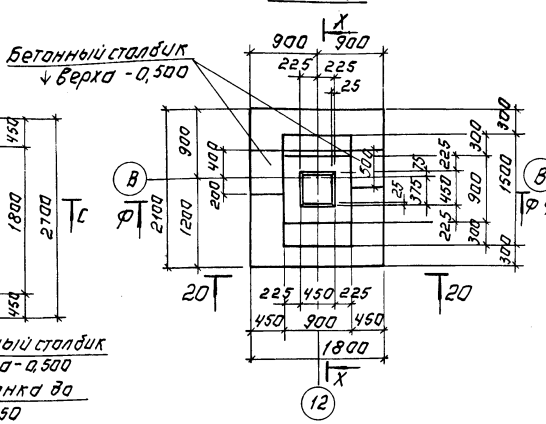

Фм 18

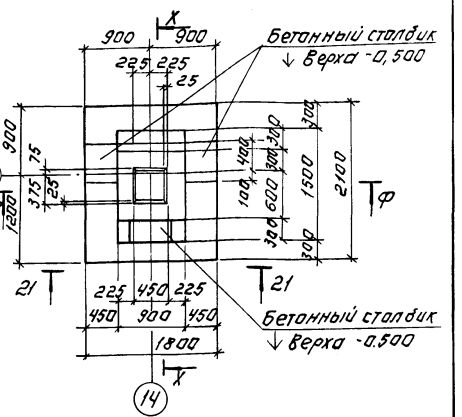

18-18

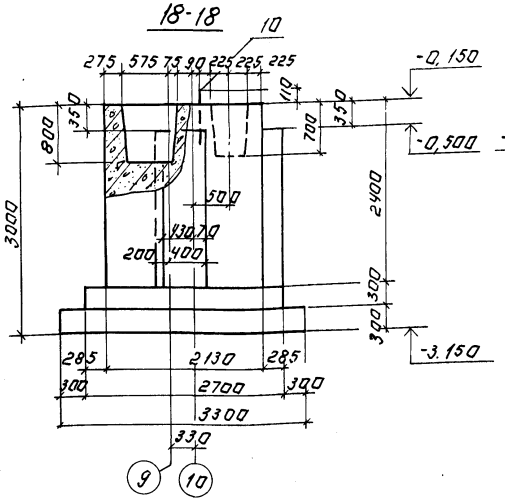

19-19

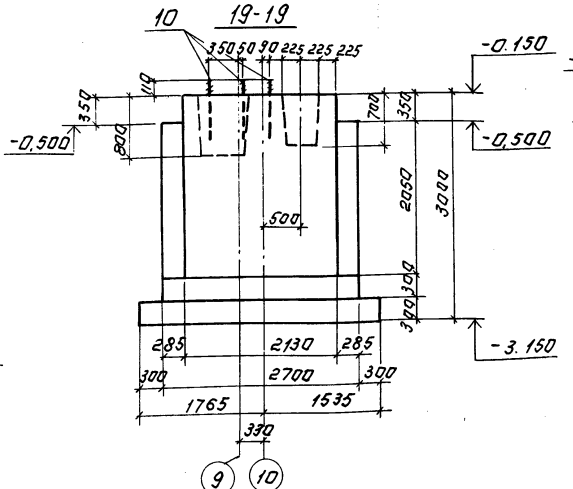

20-20

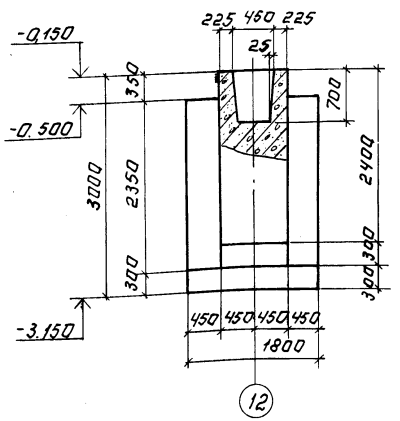

21-21

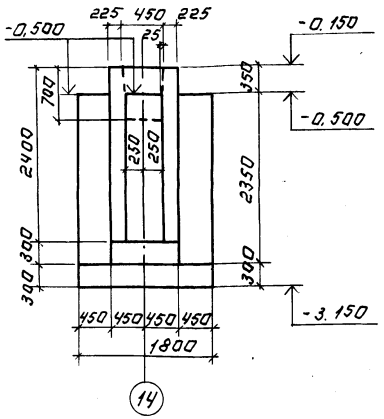

Армирование фундаментов см. листы 16, 17.

Расчетная схема Фм 15.

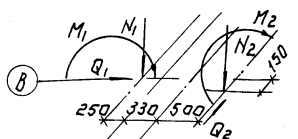

N_1 = 549 кН
M_1 = 163,6 кНм
Q_1 = 16,5 кН
N_2 = 375 кН
M_2 = 44,0 кНм
Q_2 = 6,6 кН

Расчетная схема Фм 16.

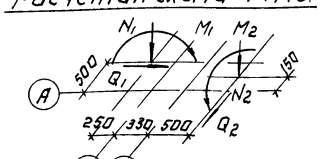

N_1 = 403,7 кН
M_1 = 62,1 кНм
Q_1 = 16,5 кН
N_2 = 222,9 кН
M_2 = 65,0 кНм
Q_2 = 6,6 кН

Расчетная схема Фм 17, Фм 18.

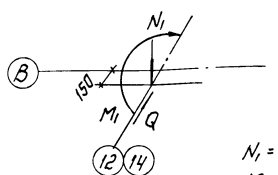

N_1 = 405 кН
M_1 = 94,6 кНм
Q = 13,2 кН

Привязан.		ТП 902-5-35.86	-КЖ
Инв. №			
Провер.	Письман	Корпус обезвоживания осадка сточных вод с ч вакуум-фильтрами БХ ОУ-40-3. Фундаменты Фм 15÷Фм 18. Опалубка.	Стадия Р; Лист 10; Листов
Инженер	Анастьева		
Рук. груп	Шмыков		
ГИП	Письман		
Гл. констр.	Шапиро		
Н. контр.	Письман		
Нач. отд.	Красавин		
Копировал Логинова		21416-02 25	Формат А2

ЦНИИЭП инженерного оборудования г. Москва

Инв. № подл. | Подпись и дата | Взам. инв. №

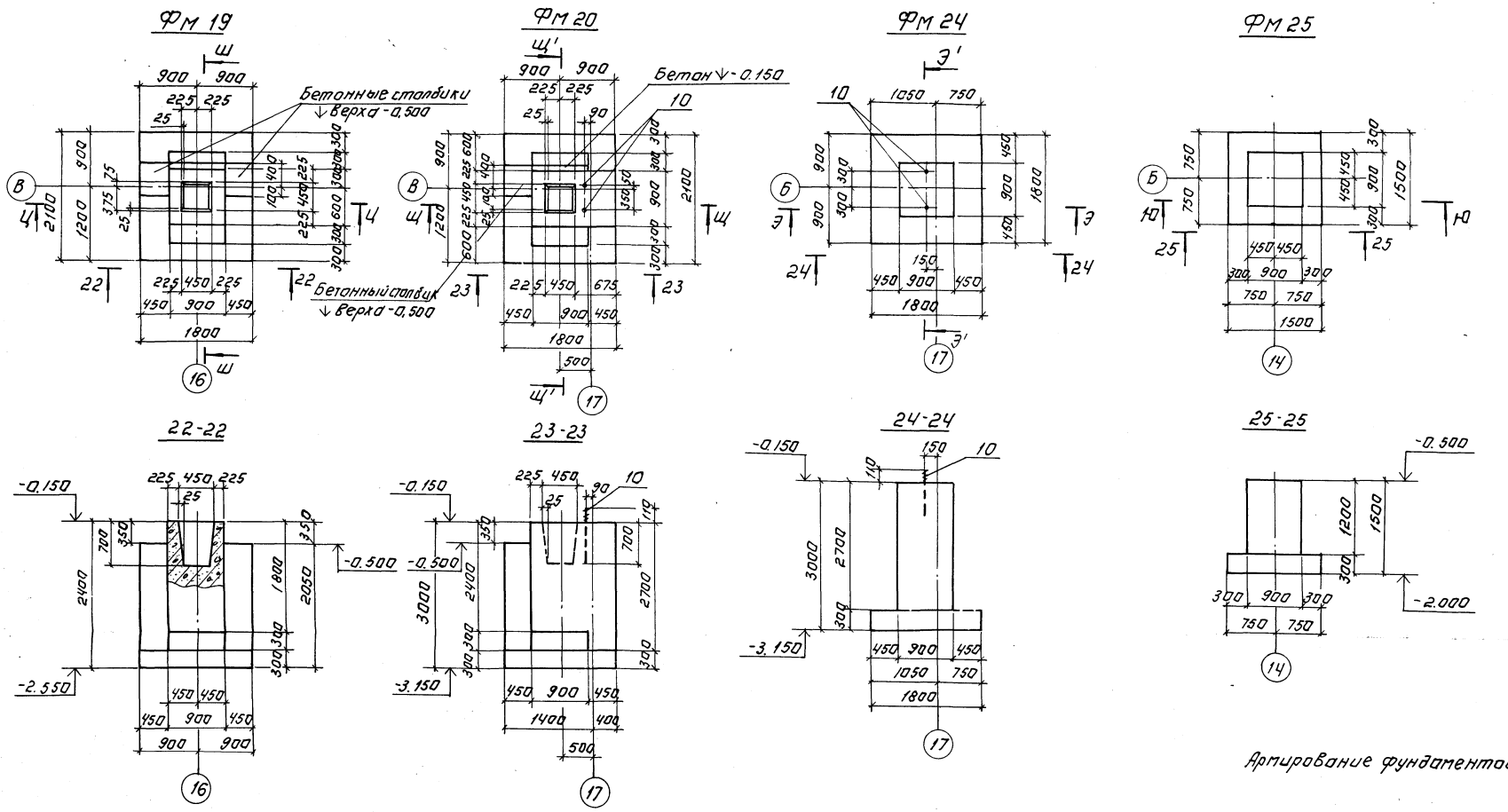

Армирование фундаментов см. листы 17, 19, 22.

Расчетная схема Фм 19.

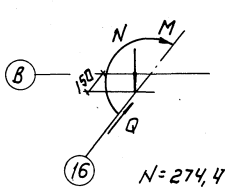

N = 274,4 кН
M = 70,8 кНм
Q = 13,2 кН

Расчетная схема Фм 20.

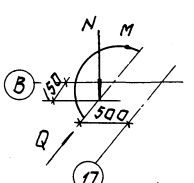

N = 286.5 кН
M = 35,4 кНм
M_1 = 34,7 кН
Q = 6,6 кН

Расчетная схема Фм 24

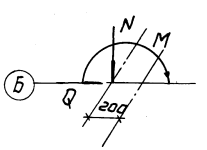

N = 118 кН
M = 37,6 кНм
Q = 3,9 кН

ПРОВЕР.	ПИСЬМАН		
ИНЖЕН.	АНАНЬЕВА		
РУК. ГРУП.	ШМЫКОВ		
ГИП	ПИСЬМАН		
ГЛ. КОНСТР.	ШАПИРО		
Н. КОНТР.	ПИСЬМАН		
НАЧ. ОТД.	КРАСАВИН		

ТП 902-5-35.86 -КЖ

Корпус обезвоживания осадка сточных вод с Увакуумфильтрами БСХ ОУ-40-3.

Фундаменты Фм 19, Фм 20; Фм 24; Фм 25. Опалубка.

СТАДИЯ	ЛИСТ	ЛИСТОВ
Р	11	

ЦНИИЭП инженерного оборудования г. Москва

Привязан:

Инв. №

Копировал: Логинова

21416-02 26

Формат: А2

Альбом III

Инв. № подл. | Подпись и дата | Взам. инв. №

Альбом III

Фм 21

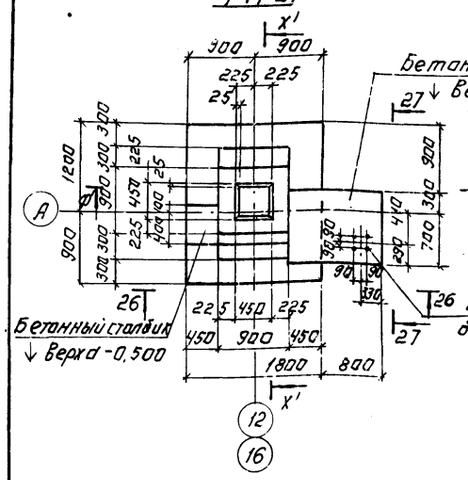

Фм 22

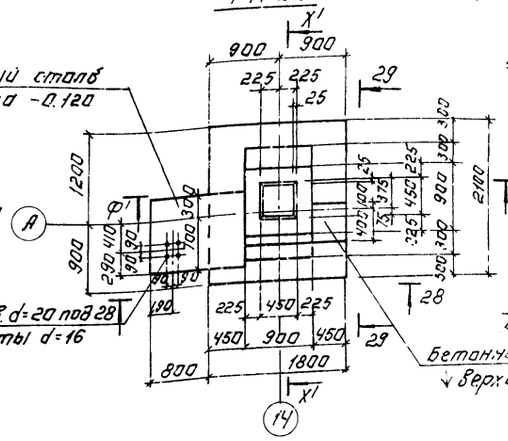

Фм 23

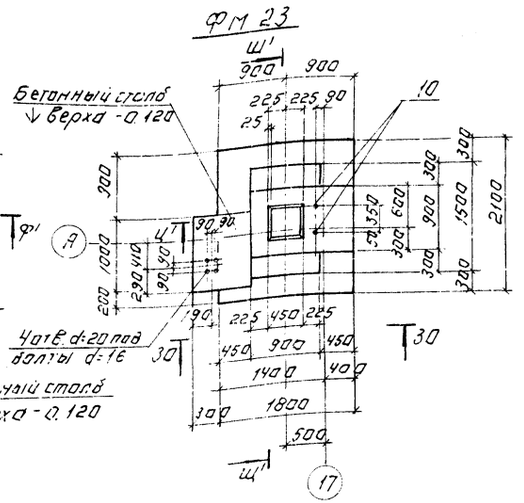

Расчетная схема Фм 21

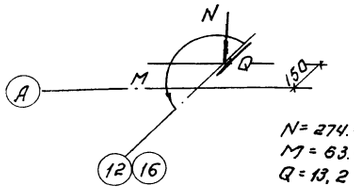

N = 274.4 кН
M = 63.4 кНм
Q = 13,2 кН

Расчетная схема Фм 22.

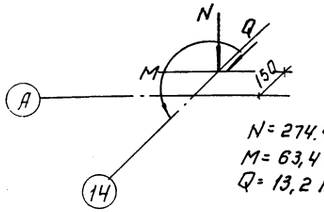

N = 274.4 кН
M = 63,4 кНм
Q = 13,2 кН

Расчетная схема Фм 23.

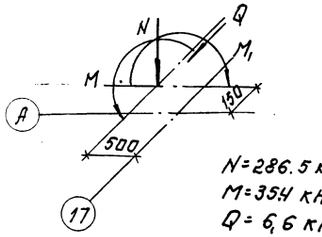

N = 286.5 кН
M = 35.4 кНм
Q = 6,6 кН

26-26

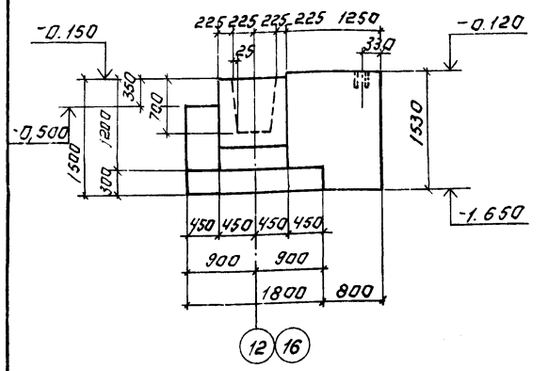

28-28

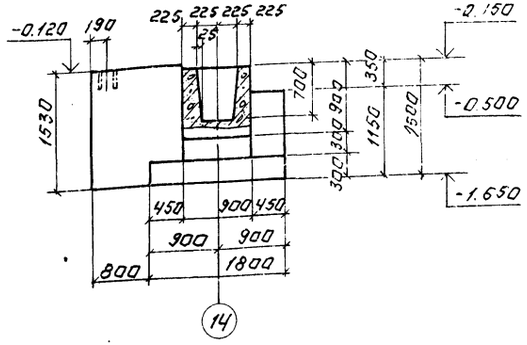

30-30

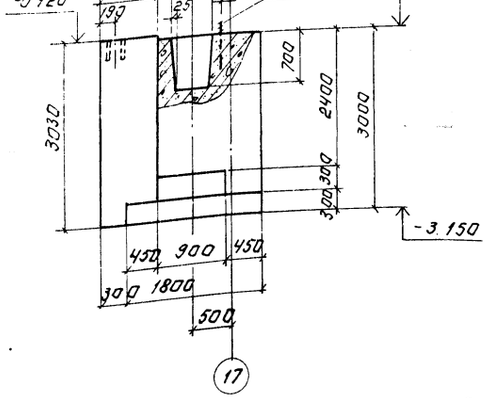

27-27

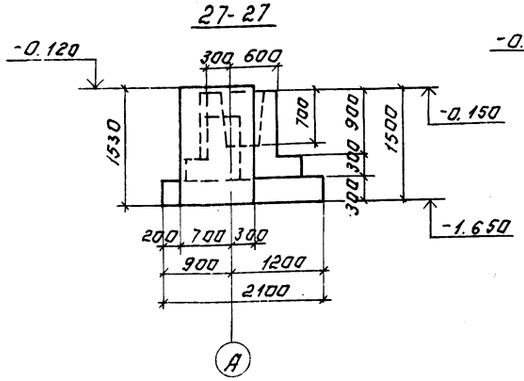

29-29

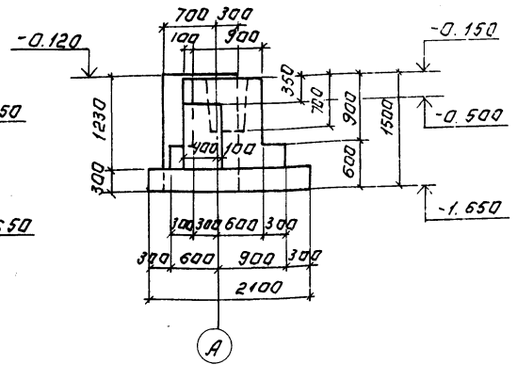

1. Армирование фундаментов см. лист 18.
2. Спецификации см. листы 21, 22.

				ТП 902-5-35.86	-КЖ
Привязан.					
Инв. №					
Провер.	Письман			Корпус обезвоживания осадка сточных вод с ч вакуум-фильтрами БКФ-ОУ-40-3	Стадия: Р; Лист: 12; Листов:
Инжен.	Андреева				
Рук. груп.	Шмыков				
Гип	Письман			Фундаменты Фм 21÷ Фм 25 Опалубка.	ЦНИИЭП инженерного оборудования г. Москва
Гл. констр.	Шапиро				
Н. контр.	Письман				
Нач. отд.	Крагавин				
Копировал: Логинова				21416-02 27	Формат А2

Инв. № подл. | Подпись и дата | Взам. инв. №

Фм 26

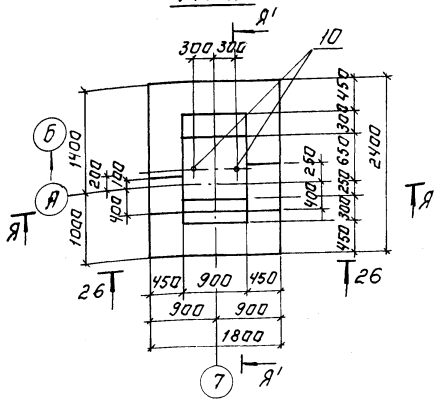

Фм 27

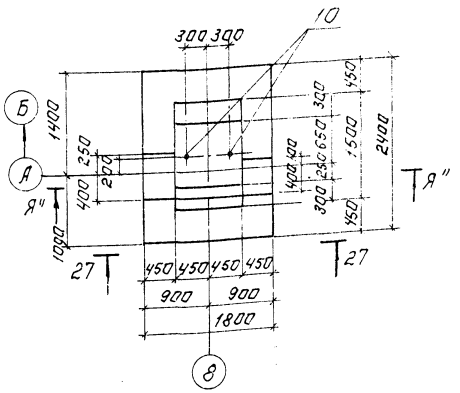

28-28

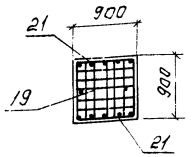

29-29

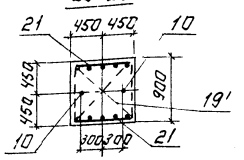

Армирование Фм 27 по Я''-Я''

26-26

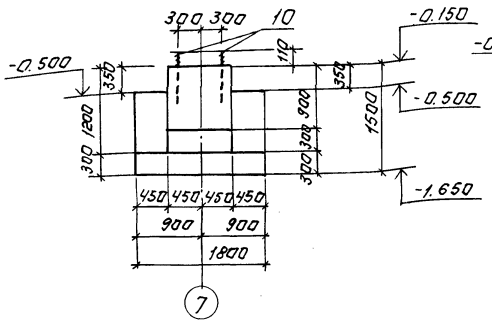

27-27

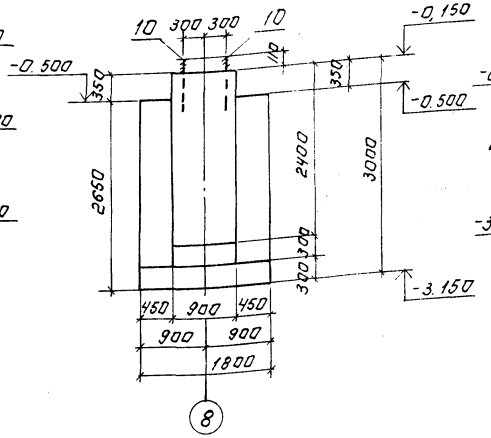

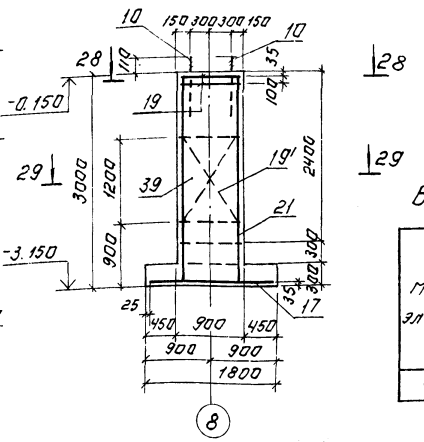

Спецификация монолитного фундамента Фм 27.

Формат	Зона	Позиц.	Обозначение	Наименование	Кол.	Примеч.
				Сборочные единицы		
				Сетка арматурная		Масса ед. кг
		17	1.410-3 Вып.1	2С $\frac{12А\,III}{12А\,III}$ 175×235	1	37,5
		21	1.410-3 Вып.1	*1С $\frac{12А\,III}{6А\,III}$ 85×295	2	14.0
		19	1.412.1-4	СН6А I	2	3.52
		19'	1.412.1-4.080	Пространственный каркас вертикального армирования		8,4
				Детали.		
		10		Изделие закладное мн1	2	3.4
				Материалы.		Объем, м3
		39		Бетон м200, Мрз 50		4,9

Ведомость расхода стали на один элемент, кг.

Марка элемента	Изделия арматурные							Изделия закладные			Общий расход
	Арматура класса						Всего	Прокат марки ВСт3 кп2 ГОСТ 380-71*			
	А-I			А-III				ГОСТ 2590-75			
	ГОСТ 5781-82										
	ф 6	ф 8	Итого	ф 6	ф 12	Итого		ф 24		Итого	
Фм 27	7.04	8,4	15,44	1,8	63,7	65,5	80.94	6,8		6,8	87,74

Расчетная схема Фм 26, Фм 27.

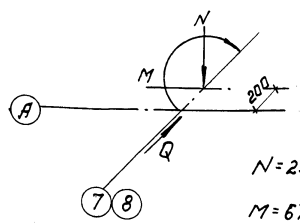

N=293,5 кН

M=67,1 кНм

Q=80 кН.

1. Армирование Фм 26 см. лист 19.
2. У сетки со знаком* снять верхний стержень.

ПРОВЕР.	ПИСЬМАН		
ИНЖЕН.	АНАНЬЕВА		
РУК.ГР.	ШМЫКОВ		
ГИП	ПИСЬМАН		
ГЛ.КОНСТ.	ШАПИРО		
Н.КОНТР.	ПИСЬМАН		
НАЧ.ОТД.	КРАСАВИН		

ТП 902-5-35.86 -КЖ

КОРПУС ОБЕЗВОЖИВАНИЯ ОСАДКА СТОЧНЫХ ВОД С У ВАКУУМ-ФИЛЬТРАМИ БСХ 09-40-3.

ФУНДАМЕНТ ФМ 26. ОПАЛУБКА ФМ 27. ОПАЛУБКА, АРМИРОВАНИЕ.

СТАДИЯ	ЛИСТ	ЛИСТОВ
Р	13	

ЦНИИЭП ИНЖЕНЕРНОГО ОБОРУДОВАНИЯ г. МОСКВА

ПРИВЯЗАН:

ИНВ. №

КОПИРОВАЛ: ЛОГИНОВА

21416-02 28

ФОРМАТ А2

Альбом III

А-А

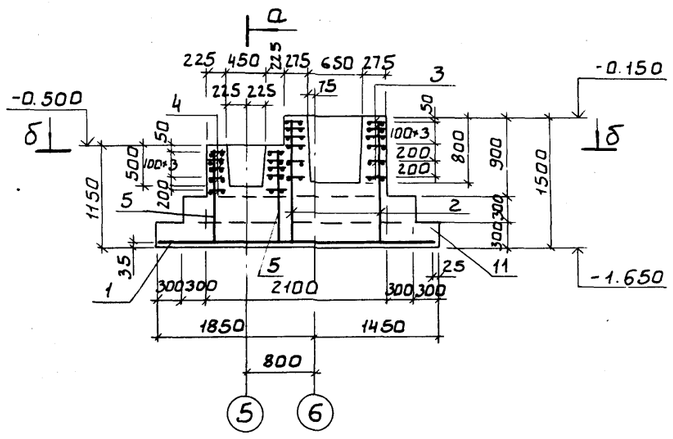

Б-Б

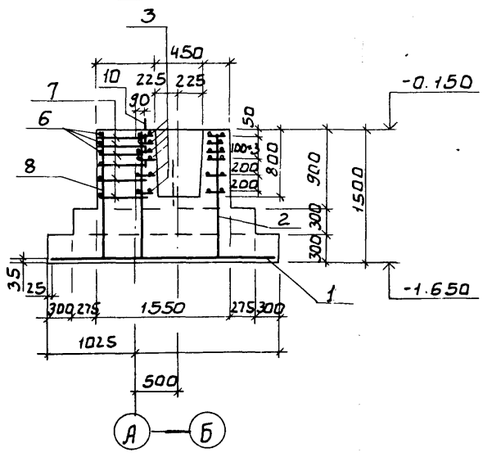

а - а

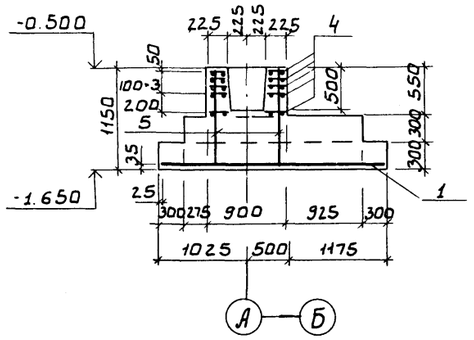

В - В

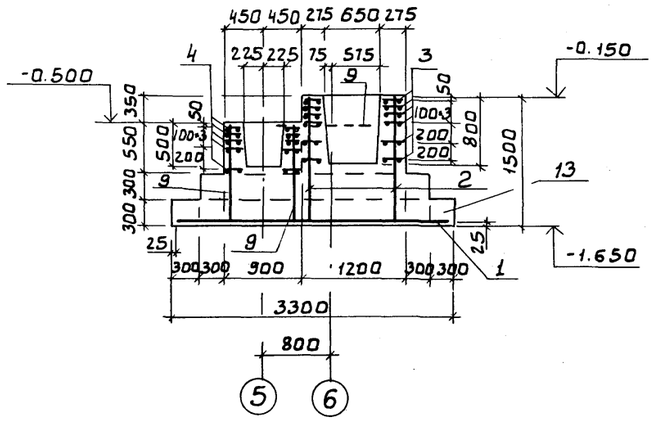

Б-Б

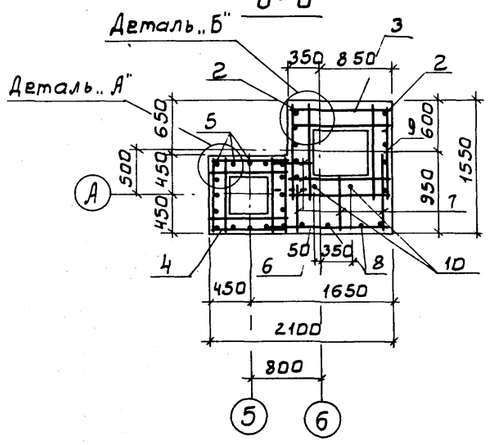

Г - Г

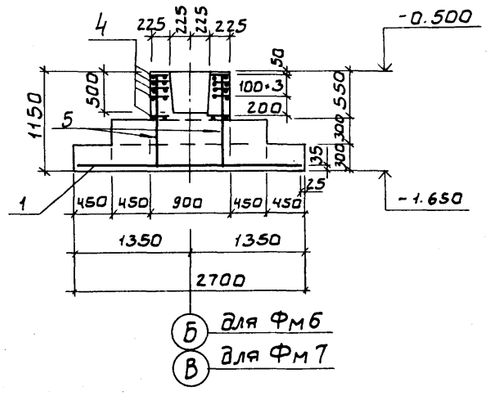

Д - Д

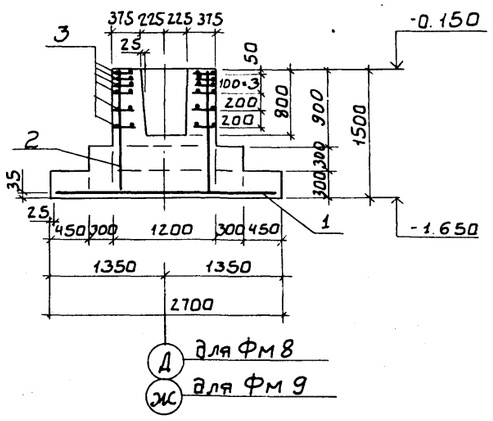

Деталь „А"

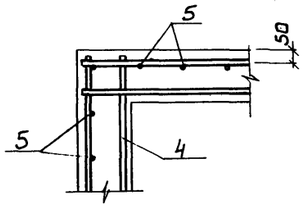

В - В

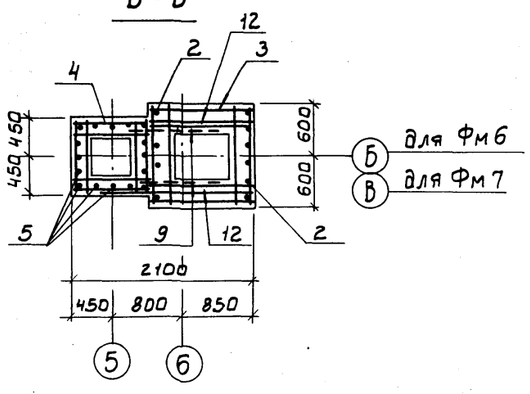

Деталь „Б"

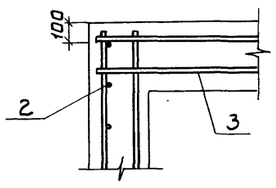

1. Опалубку фундаментов см. листы 7.
2. Расход стали на один элемент см. лист 22.

				ТП 902-5-35.86	-КЖС
Привязан					
	ПРОВЕР.	Письман		Корпус обезвоживания и осадка сточных вод с вакуум фильтрами Бс х 0У-40-3	Стадия: Р; Лист: 14; Листов:
	КНИЖ.	Ананьева			
	СТ.ИНЖ	Зайцева			
	ГИП	Письман			
	ГЛ.КОНСТ	Шапиро		Фундаменты Фм5, Фм6, Фм7. Армирование.	ЦНИИЭП инженерного оборудования г. Москва.
	Н.КОНТР.	Письман			
Инв.№	НАЧ.ОТД	Красавин			

Инв.№ подл. | Подп. и дата | Взам. инв.№

Формат А2

Альбом III

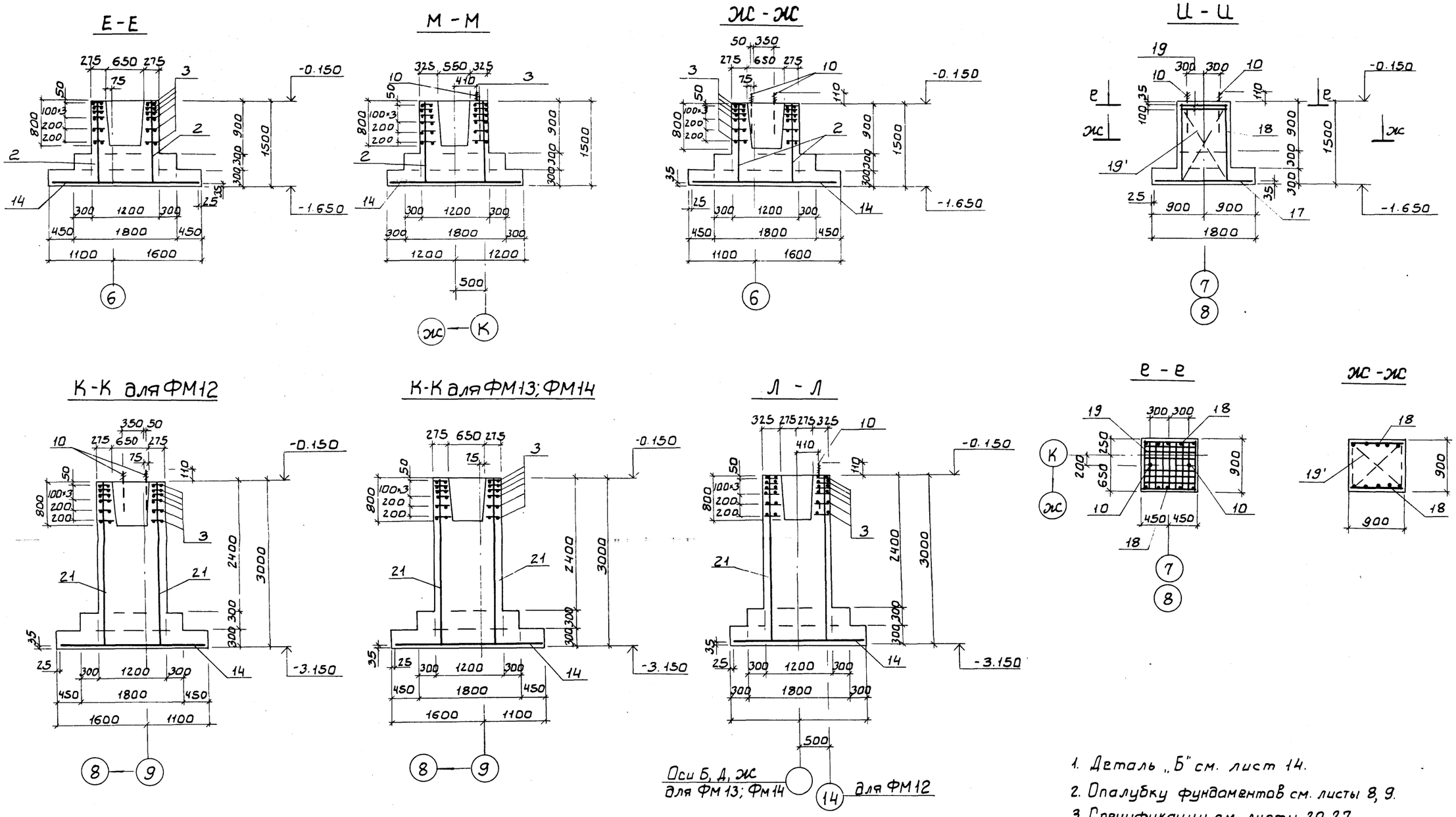

1. Деталь „Б" см. лист 14.
2. Опалубку фундаментов см. листы 8, 9.
3. Спецификации см. листы 20, 22.

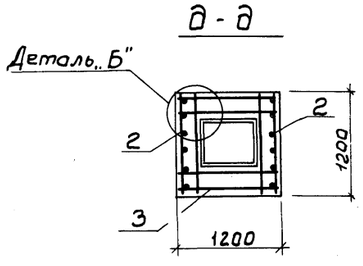

				ТП 902-5-35.86			-КЖ
Привязан		Провер.	Письман	Корпус обезвоживания осадка сточных вод с 4 вакуум-фильтрами БСХ ОУ-40-3	Стадия	Лист	Листов
		Инж.	Ананьева		Р	15	
		Рук. гр.	Шмыков				
		Гип	Письман				
		Гл. конст	Шапиро	Фундаменты ФМ8.... ФМ14. Армирование.	ЦНИИЭП инженерного оборудования г. Москва.		
		Н. контр.	Письман				
Инв. №		Нач. отд.	Красавин				

21416-02 30

Инв. № подл. | Подп. и дата | Взам. инв. №

Альбом III

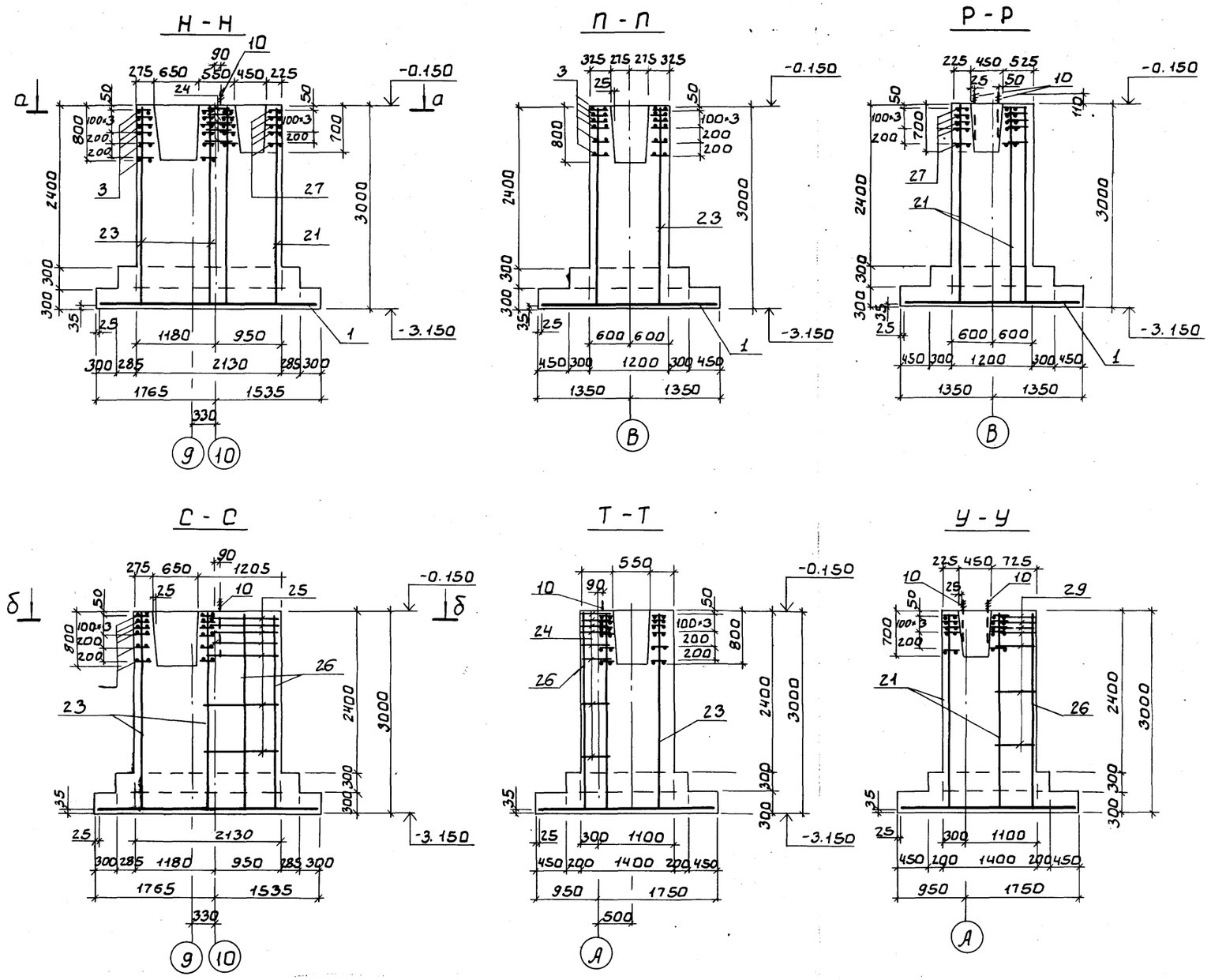

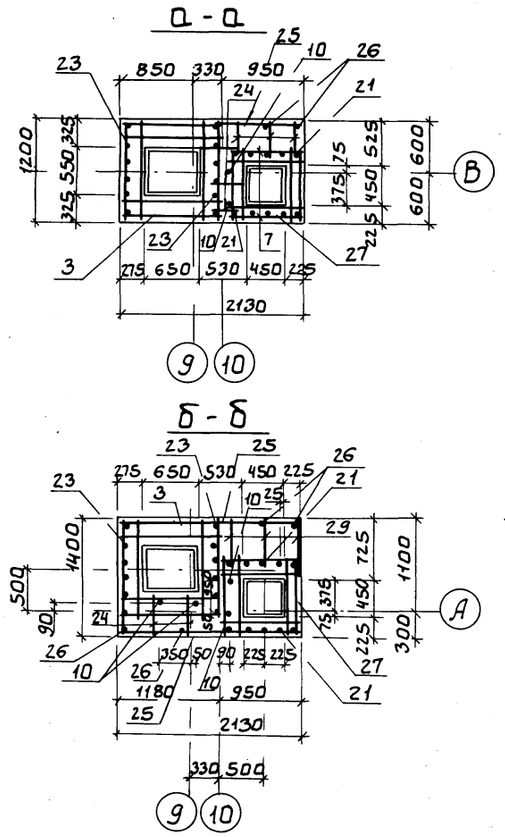

1. Опалубку фундаментов см. лист 10.
2. Спецификации см. листы 20, 21, 22.

				ТП 902-5-35.86			- КЖ
		ПРОВЕР.	Письман				
ПРИВЯЗАН		ИНЖ.	Ананьева	Корпус обезвоживания осадка сточных вод с 4 вакуум фильтрами БСХ ОУ-40-3	СТАДИЯ	Лист	Листов
		РУК.ГР.	Шмыков		Р	16	
		ГИП	Письман				
		ГЛ.КОНСТ	Шапиро	Фундаменты Фм15, Фм16. Армирование.	ЦНИИЭП инженерного оборудования г. Москва.		
		Н.КОНТР	Письман				
ИНВ. №		НАЧ.ОТД	Красавин				

21416-02 31

ИНВ. № ПОДЛ | ПОДП. И ДАТА | ВЗАМ. ИНВ. №

Ф-Ф

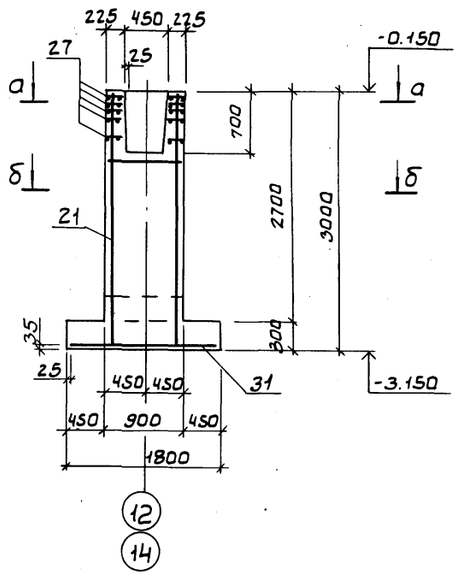

Х-Х

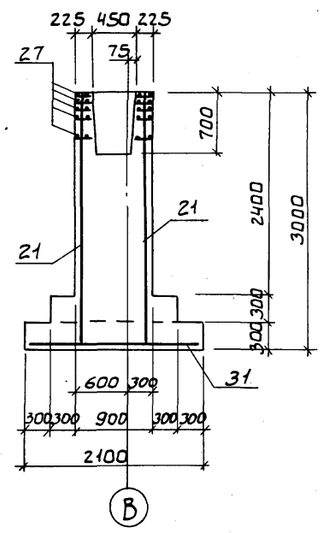

Ц-Ц

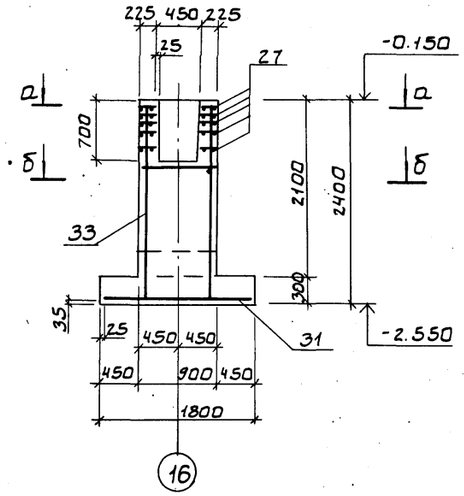

Ш-Ш

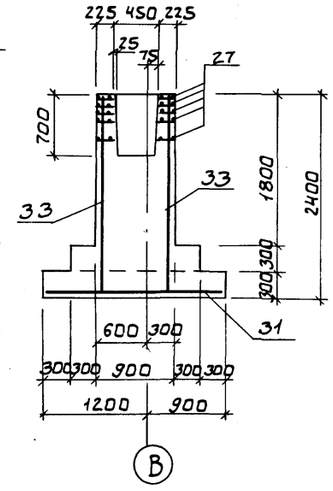

а-а

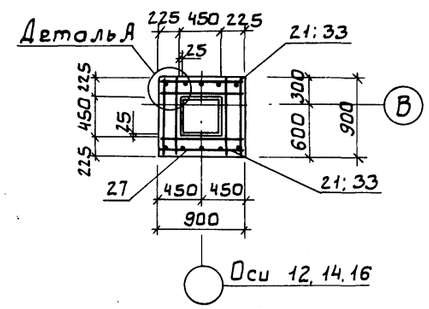

б-б

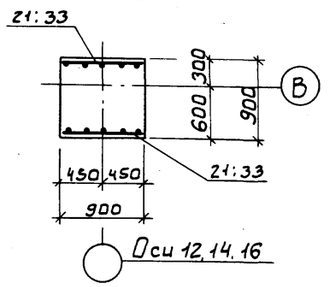

Щ-Щ

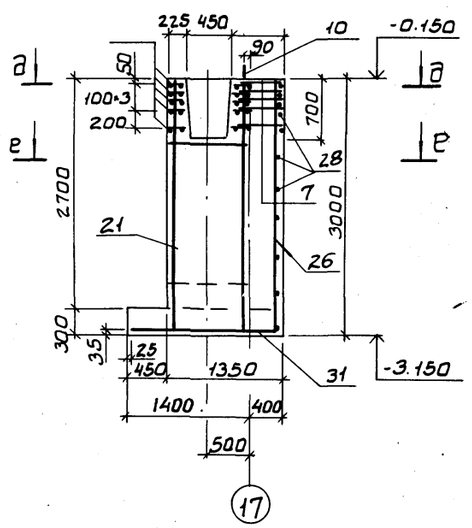

Щ'-Щ'

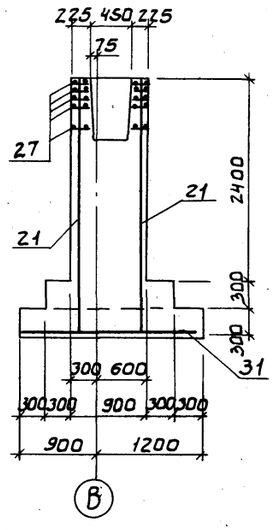

д-д

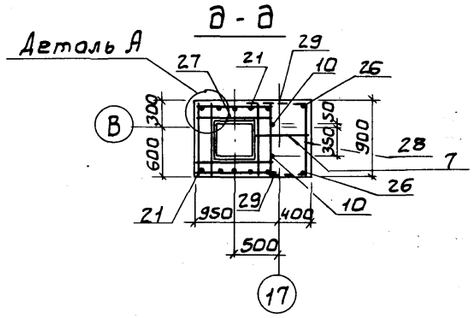

е-е

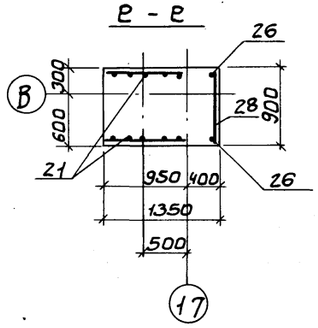

Деталь А

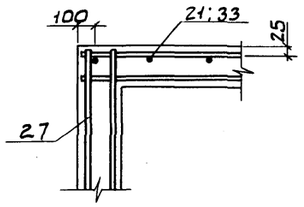

1. Опалубку фундаментов см. листы 10.11.
2. Спецификации см. листы 21, 22

				ТП 902-5-35.86		-КЖ
Привязан	Провер.	Письман		Корпус обезвоживания осадка сточных вод с 4 вакуумфильтрами БСХ DУ-40-3	Стадия	Лист	Листов
	Инж.	Ананьева			Р	17	
	Рук. гр.	Шмыков					
	ГИП	Письман					
	Гл. конст	Шапиро		Фундаменты ФМ17, ФМ18 ФМ19, ФМ20. Армирование.	ЦНИИЭП инженерного оборудования г. Москва.		
	Н. контр	Письман					
Инв. №	Нач. отд	Красавин					

21416-02 32

Копировал: Бобрева Формат: А2

Инв. № подл. | Подпись и дата | Взам. инв. №

Ф'-Ф'

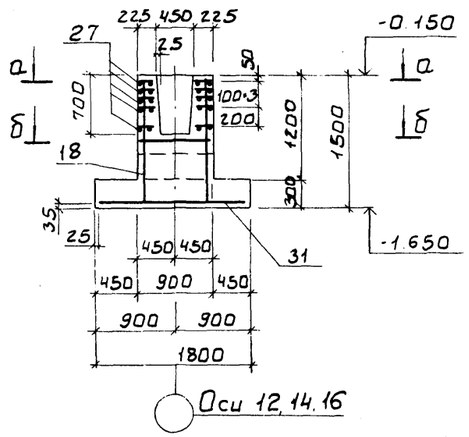

Х'-Х'

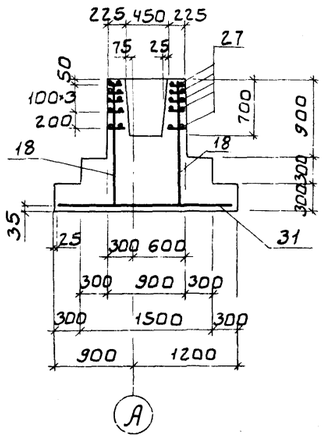

Ц'-Ц'

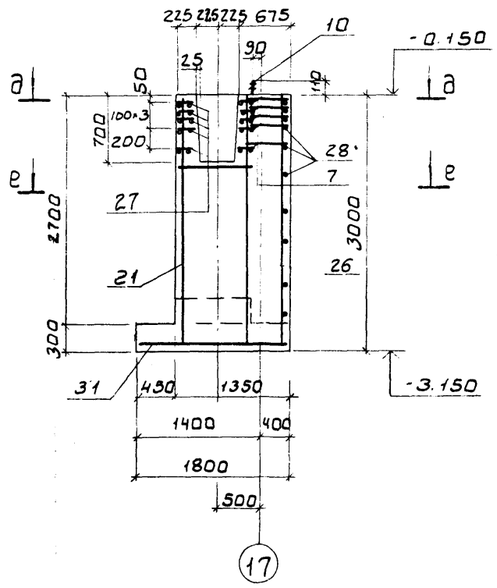

Ш'-Ш'

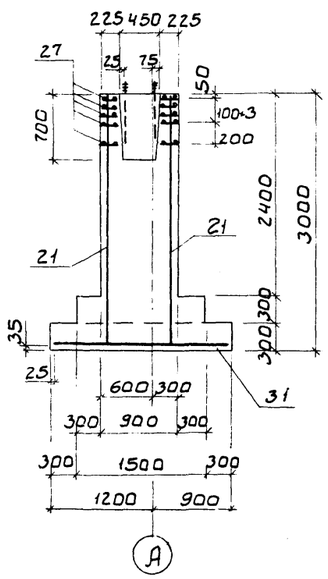

А-А

Узел А

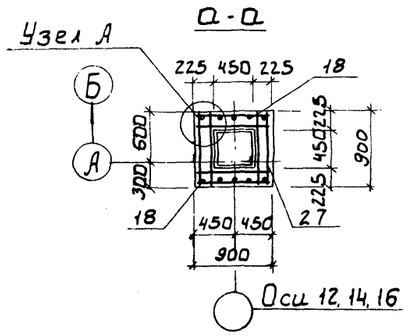

Б-Б

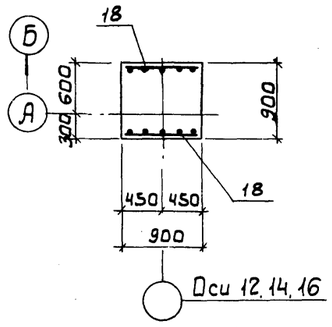

Д-Д

Узел А

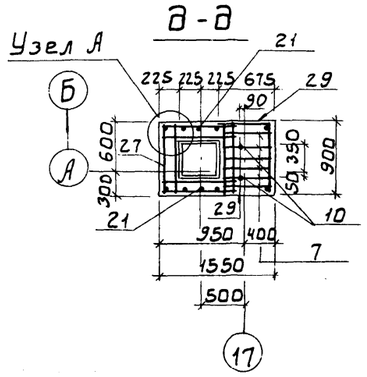

Е-Е

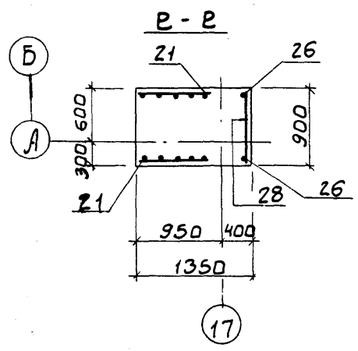

Узел „А"

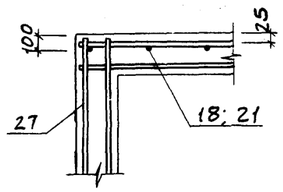

1. Опалубку Фм21, Фм22, Фм23 см. лист 12
2. Спецификацию см. листы 21, 22

				ТП 902-5-35.86	-КЖ
	ПРОВЕР.	Письман			
Привязан	ИНЖС.	Ананьева		КОРПУС ОБЕЗВОЖИВАНИЯ ОСАДКА СТОЧНЫХ ВОД С 4 ВАКУУМ ФИЛЬТРАМИ БСХОУ-40-3	Стадия: Р; Лист: 18; Листов:
	РУК. ГР.	Шмыков			
	ГИП	Письман			
	ГЛ. КОНСТ	Шапиро		Фундаменты Фм21, Фм22, Фм23. Армирование.	ЦНИИЭП инженерного оборудования г. Москва.
Инв.№	Н. КОНТР	Письман			
	НАЧ. ОТД	Красавин			

Инв.№ подл. | Подп. и дата | Взам. инв.№

Альбом III

Э - Э

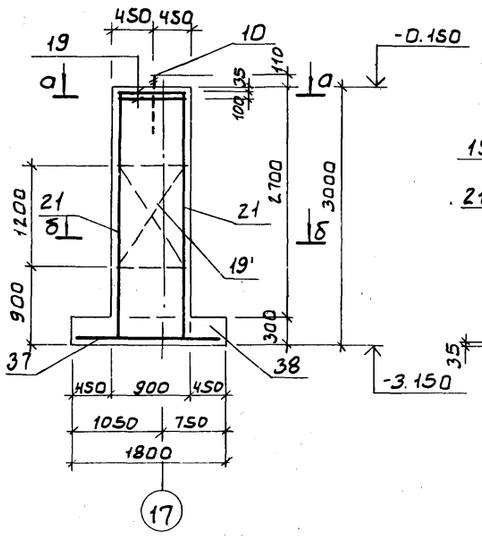

Э' - Э'

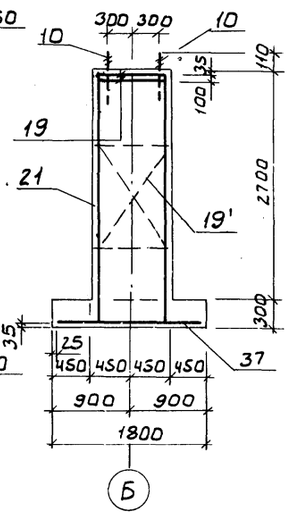

Я - Я

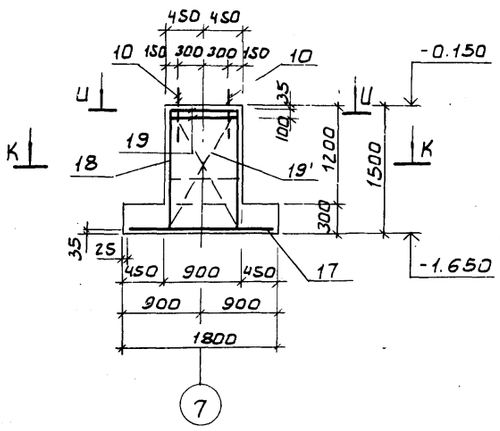

Я' - Я'

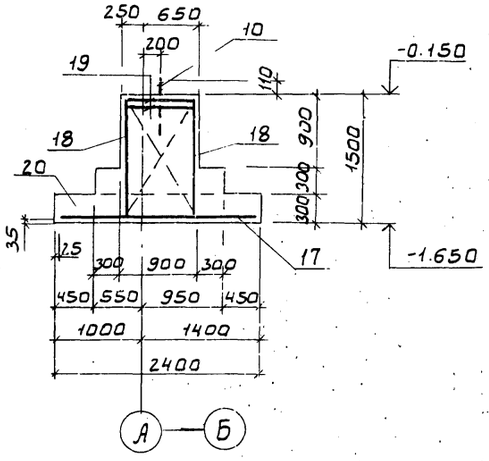

И - И

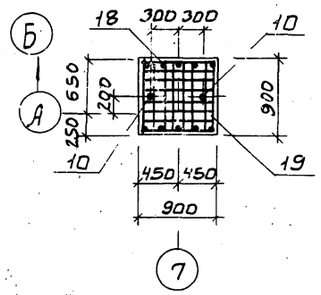

К - К

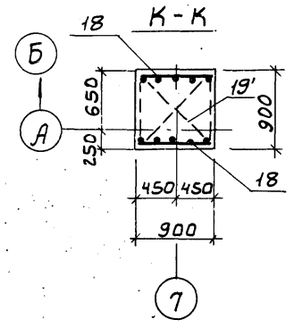

Ю - Ю

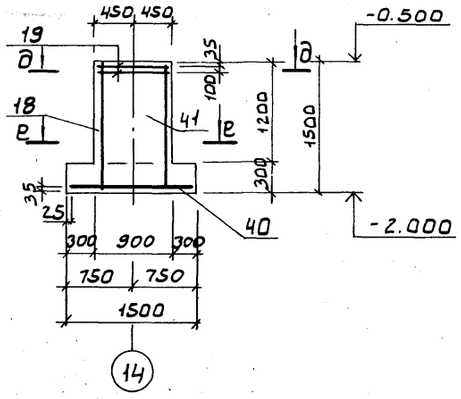

а - а

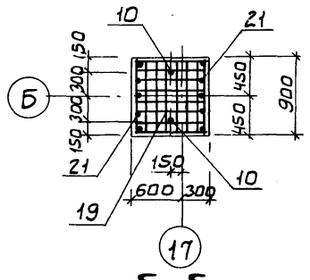

б - б

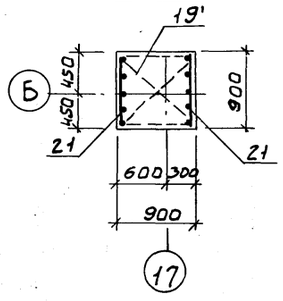

д - д

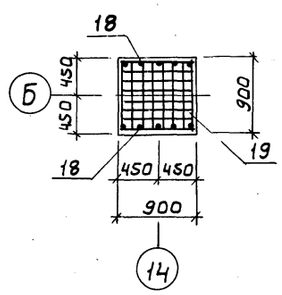

е - е

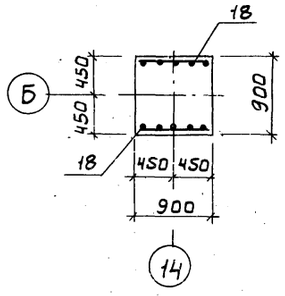

1. Опалубку фундаментов см. листы 11, 13
2. Спецификацию см. листы 20, 21, 22.

				ТП 902-5-35.86		-КЖ
Привязан:						
Инв.N						

Провер.	Письман		Корпус обезвоживания осадка сточных вод с 4 вакуум фильтрами БСХ ОУ-40-3	Стадия	Лист	Листов
Инж.	Ананьева			Р	19	
Рук. гр.	Шмыков					
ГИП	Письман					
Гл. конст	Шапиро		Фундаменты ФМ 24, ФМ25, ФМ 26 Армирование	ЦНИИЭП инженерного оборудования г. Москва.		
Н. контр	Письман					
Нач. отд	Красавин					

21416-02 34

Копировал: Боброва Формат: А2

Инв.№ подл. | Подп. и дата | Взам. инв.№

Альбом III

Спецификация монолитных фундаментов Фм 5 ÷ Фм 7

Формат	Зона	Поз.	Обозначение	Наименование	Кол	Примечание
				Фм 5		
				Сборочные единицы		
				Сетка арматурная		Масса ед. кг
		1	1.410-3 Вып.1	2С 12А III / 12А III 325×265	1	80.4
		2	1.410-3 Вып.1	*1С 12А III / 6А III 105×145	2	8.4
		3	1.412-1/77 Вып.3	СБ-10А II	6	5.7
		4	1.020-1/83.1-1 03.0-01	С13	5	2.7
				Детали		
		5	Лист 14	А-III-8, ГОСТ 5781-82, ℓ=1110	16	0.44
		6	Лист 14	А-III-8, ГОСТ 5781-82, ℓ=1400	10	0.55
		7	Лист 14	А-III-8, ГОСТ 5781-82, ℓ=650	21	0.26
		8	Лист 14	А-III-8, ГОСТ 5781-82, ℓ=1450	4	0.6
		9	Лист 14	А-III-8, ГОСТ 5781-82, ℓ=1150	4	0.45
		10	1.412.1-4.060	Изделие закладное МН1	2	3.4
				Материалы		Объем, м³
		11		Бетон В15, F5		6.5
				Фм 6; Фм 7		
				Сборочные единицы		
				Сетка арматурная		Масса ед. кг
		1	1.410-3 Вып.1	2С 12А III / 12А III 325×265	1	80.4
		2	1.410-3 Вып.1	*1С 12А III / 6А III 105×145	2	8.4
		3	1.412-1/77 Вып.3	СБ10А II	6	5.7
		4	1.020-1/83.1-1.0.3.0-01	С13	5	2.7
				Детали		
		9	Лист 14	А-III-8; ГОСТ 5781-82, ℓ=1150	2	0.45
		12	Лист 14	А-III-8; ГОСТ 5781-82, ℓ=2000	10	0.80
				Материалы		Объем, м³
		13	для Фм 6	Бетон В15, F5		5.85
			для Фм 7	Бетон В15, F5		5.95

Спецификация монолитных фундаментов Фм 8...Фм 11, Фм 26

Формат	Зона	Поз.	Обозначение	Наименование	Кол	Примечание
				Фм 8; Фм 9		
				Сборочные единицы		
				Сетка арматурная		Масса ед. кг
		14	1.410-3 Вып.1	2С 14А III / 14А III 235×265	1	78.1
		2	1.410-3 Вып.1	*1С 12А III / 6А III 105×145	2	8.4
		3	1.412-1/77 Вып.3	СБ10А II	6	5.7
				Материалы		Объем, м³
		15	для Фм 8	Бетон В15, F5		7.00
			для Фм 9	Бетон В15, F5		7.75
				Фм 10		
				Сборочные единицы		
				Сетка арматурная		Масса ед. кг
		14	1.410-3 Вып.1	2С 14А III / 14А III 235×265	1	78.1
		2	1.410-3 Вып.1	*1С 12А III / 6А III 105×145	2	8.4
		3	1.412-1/77 Вып.3	СБ10А II	6	5.7
				Детали		
		10	1.412.1-4.060	Изделие закладное МН1	2	3.4
				Материалы		Объем, м³
		16		Бетон В15, F5		8.0
				Фм 11; Фм 26		
				Сборочные единицы		
				Сетка арматурная		Масса ед. кг
		17	1.410-3 Вып.1	2С 12А III / 12А III 175×235	1	37.5
		18	1.410-3 Вып.1	*1С 12А III / 6А III 85×145	2	7.0
		19	1.412.1-4.050	СН-6АI	2	3.52
		19'	1.412.1-4.080	Пространственный каркас вертикального армирования	1	8.4
				Детали		
		10	1.412.1-4.060	Изделие закладное МН1	2	3.4
				Материалы		Объем м³
		20	для Фм 11	Бетон В15, F5		2.9
			для Фм 26	Бетон В15, F5		3.0

Спецификация монолитных фундаментов Фм 12 ... Фм 15

Формат	Зона	Поз.	Обозначение	Наименование	Кол	Примечание
				Фм 12		
				Сборочные единицы		
				Сетка арматурная		Масса ед. кг
		14	1.410-3 Вып.1	2С 14А III / 14А III 235×265	1	78.1
		21	1.410-3 Вып.1	*1С 12А III / 6А III 85×295	2	14.0
		3	1.412-1/77 Вып.3	СБ10А II	6	5.7
				Детали		
		10	1.412-1-4.060	Изделие закладное МН1	2	3.4
				Материалы		Объем, м³
		22		Бетон В15 F5		8.2
				Фм 13, Фм 14		
				Сборочные единицы		
				Сетка арматурная		
			Поз. 3, 14, 21	См Фм 12		
				Материалы		Объем, м³
		22	для Фм 13	Бетон В15, F5		6.4
			для Фм 14	Бетон В15, F5		6.8
				Фм 15		
				Сборочные единицы		
				Сетка арматурная		Масса ед. кг
		1	1.410-3 Вып.1	2С 12А III / 12А III 265×325	1	80.4
		23	1.410-3 Вып.1	*1С 12А III / 6А III 105×295	2	16.9
		21	1.410-3 Вып.1	*1С 12А III / 6А III 85×295	2	14.0
		3	1.412-1/77 Вып.3	СБ10А II	6	5.7
		27	1.412-1/77 Вып.3	СА 10А II	5	4.2
				Детали		
		24		А-III-8; ГОСТ 5781-82, ℓ=500	15	0.2
		25		А-III-8; ГОСТ 5781-82, ℓ=1300	15	0.5
		26		А-III-8; ГОСТ 5781-82, ℓ=2950	2	1.2
		10	1.412.1-4.060	Изделие закладное МН1	2	3.4
		7		А-III-8, ГОСТ 5781-82, ℓ=650	15	0.26
				Материалы		Объем, м³
		28		Бетон В15, F5		10.9

У сеток со знаком * снять верхний стержнень.

Инв. № подл. | Подп. и дата | Взам. инв. №

Привязан

Инв. №

Провер	Письман		
Инж.	Ананьева		
Рук. груп	Шмыков		
ГИП	Письман		
Гл. конст	Шапиро		
Н. контр	Письман		
Нач. отд.	Красавин		

ТП 902-5-35.86 - КЖС

Корпус обезвоживания осадка сточных вод с вакуум-фильтрами БСХОУ-40-3

Фундаменты Фм 5÷Фм 15; Фм 26. Спецификация.

Стадия	Лист	Листов
Р	20	

ЦНИИЭП КИЖЕНЕРНОГО ОБОРУДОВАНИЯ г. Москва.

Спецификация монолитных фундаментов Фм16, Фм17, Фм18

Формат	Зона	Поз	Обозначение	Наименование	Кол	Примеч.
				Фм 16		
				Сборочные единицы		
				Сетка арматурная		Масса ед. кг
		1	1.410-3 Вып.1	2С $\frac{12А\,III}{12А\,III}$ 265×325	1	80.4
		23	1.410-3 Вып.1	*1С $\frac{12А\,III}{6А\,III}$ 105×295	2	16.9
		21	1.410-3 Вып.1	*1С $\frac{12А\,III}{6А\,III}$ 85×295	2	14.0
		3	1.412-1/77 Вып.3	СБ 10А II	6	5.7
		27	1.412-1/77 Вып.3	СА 10А II	5	4.2
				Детали		
		24		А-III-8; 5781-82, ℓ=500	15	0.2
		25		А-III-8; 5781-82, ℓ=1300	15	0.5
		26		А-III-8; 5781-82, ℓ=2950	4	1.2
		29		А-III-8; 5781-82, ℓ=900	15	0.36
		10	1.412.1-4.060	Изделие закладное МН1	4	3.4
				Материалы		Объем, м³
		30		Бетон В15, F5		11.8
				Фм 17, Фм 18		
				Сборочные единицы		
				Сетка арматурная		Масса ед. кг
		31	1.410-3 Вып.1	2С $\frac{12А\,III}{12А\,III}$ 175×205	1	33.5
		21	1.410-3 Вып.1	*1С $\frac{12А\,III}{6А\,III}$ 85×295	2	14.0
		27	1.412-1/77 Вып.3	СА 10А II	5	4.2
				Материалы		Объем, м³
		32		Бетон В15, F5		4.3

Спецификация монолитных фундаментов Фм19, Фм20; Фм23

Формат	Зона	Поз	Обозначение	Наименование	Кол	Примеч.
				Фм 19		
				Сборочные единицы		
				Сетка арматурная		Масса ед. кг
		31	1.410-3 Вып.1	2С $\frac{12А\,III}{12А\,III}$ 175×205	1	33.5
		33	1.410-3 Вып.1	*1С $\frac{12А\,III}{6А\,II}$ 85×235	2	11.2
		27	1.412-1/77 Вып.3	СА 10А II	5	4.2
				Материалы		Объем, м³
		34		Бетон В15, F5		4.1
				Фм 20, Фм 23		
				Сборочные единицы		
				Сетка арматурная		Масса ед. кг
		31	1.410-3 Вып.1	2С $\frac{12А\,III}{12А\,III}$ 175×205	1	33.5
		21	1.410-3 Вып.1	*1С $\frac{12А\,III}{6А\,III}$ 85×295	2	14.0
		27	1.412-1/77 Вып.3	СА 10А II	5	4.2
				Детали		
		26		А-III-8; 5781-82, ℓ=2950	2	1.1
		28		А-III-8; 5781-82, ℓ=850	10	0.34
		29		А-III-8; 5781-82, ℓ=700	10	0.28
		7		А-III-8; 5781-82, ℓ=650	5	0.26
		10	1.412-1-4.060	Изделие закладное МН1	2	3.4
				Материалы		Объем, м³
		35		для Фм 20 Бетон В15, F5		4.35
				для Фм 23 Бетон В15, F5		5.05

Спецификация монолитных фундаментов Фм21, Фм22, Фм24

Формат	Зона	Поз	Обозначение	Наименование	Кол	Примеч.
				Фм 21, Фм 22		
				Сборочные единицы		
				Сетка арматурная		Масса ед. кг
		31	1.410-3 Вып.1	2С $\frac{12А\,III}{12А\,III}$ 175×205	1	33.5
		18	1.410-3 Вып.1	*1С $\frac{12А\,III}{6А\,I}$ 85×145	2	7.0
		27	1.412-1/77 Вып.3	СА 10А II	5	4.2
				Материалы		Объем, м³
		36		Бетон В15, F5		4.6
				Фм 24		
				Сборочные единицы		
				Сетка арматурная		
		37	1.410-3 Вып.1	2С $\frac{12А\,III}{12А\,III}$ 175×175	1	28.0
		21	1.410-3 Вып.1	*1С $\frac{12А\,III}{6А\,III}$ 85×295	2	14.0
		19	1.412.1-4	СН6АI,	2	3.52
		19'	1.412.1-4.080	Пространственный каркас вертикального армирования	1	8.4
				Детали		
		10	1.412.1-4.060	Изделие закладное МН1	2	3.4
				Материалы		Объем, м³
		38		Бетон В15, F5		4.5

У сеток со знаком * снять верхний стержень

Привязан

Инв. №

Провер.	Письман		
Инж.	Ананьева		
Рук. груп.	Шмыков		
ГИП	Письман		
Гл. конст.	Шапиро		
Н. контр.	Письман		
Нач. отд.	Красавин		

ТП 902-5-35.86 -КЭС

Корпус обезвоживания осадка сточных вод с вакуум-фильтрами БСХ ОУ-40-3

Стадия	Лист	Листов
Р	21	

Фундаменты Фм16÷Фм24. Спецификация.

ЦНИИЭП инженерного оборудования г. Москва.

Альбом III

Расход стали на один элемент, кг

Марка элемента	Изделия арматурные											Изделия закладные					Общий расход
	Арматура класса										Всего	Прокат марки				Всего	
	А-I			А-II		А-III								В Ст3кп2			
	ГОСТ 5781-82											ГОСТ 2590-75		ГОСТ 19903-74			
	ф6	ф8	Итого	ф10	Итого	ф6	ф8	ф12	ф14	Итого		ф24	Итого	-8×60	Итого		
Фм 1	—	13.5	13.5	—	—	—	6.4	48.0	—	54.4	67.9	—	—	—	—	—	67.9
Фм 2	—	13.5	13.5	—	—		6.4	36.0	—	42.4	55.9	—	—	—	—	—	55.9
Фм 3	—	—	—	—	—	4.2	—	167.7	—	171.9	171.9	—	—	—	—	—	171.9
Фм 4	—	—	—	—	—	4.4	—	168.5	—	172.9	172.9	—	—	—	—	—	172.9
Фм 5	—	13.5	13.5	34.2	34.2	1.4	22.2	95.8	—	119.4	167.1	6.0	6.0	0.8	0.8	6.8	173.9
Фм 6	—	13.5	13.5	34.2	34.2	1.4	8.9	95.8	—	106.1	153.8	—	—	—	—	—	153.8
Фм 7	—	13.5	13.5	34.2	34.2	1.4	8.9	95.8	—	106.1	153.8	—	—	—	—	—	153.8
Фм 8	—	—	—	34.2	34.2	1.4	—	15.4	78.1	94.9	129.1	—	—	—	—	—	129.1
Фм 9	—	—	—	34.2	34.2	1.4	—	15.4	78.1	94.9	129.1	—	—	—	—	—	129.1
Фм 10	—	—	—	34.2	34.2	1.4	—	15.4	78.1	94.9	129.1	6.0	6.0	0.8	0.8	6.8	135.9
Фм 11	7.04	8.4	15.44	—	—	1.2	—	50.3	—	51.5	66.94	6.0	6.0	0.8	0.8	6.8	72.74
Фм 12	—	—	—	34.2	34.2	1.8	—	26.2	78.1	106.1	140.3	6.0	6.0	0.8	0.8	6.8	147.1
Фм 13	—	—	—	34.2	34.2	1.8	—	26.2	78.1	106.1	140.3	—	—	—	—	—	140.3
Фм 14	—	—	—	34.2	34.2	1.8	—	26.2	78.1	106.1	140.3	—	—	—	—	—	140.3
Фм 15	—	—	—	55.2	55.2	4.2	16.8	138.0	—	159.0	214.2	6.0	6.0	0.8	0.8	6.8	221.0
Фм 16	—	—	—	55.2	55.2	4.2	18.3	138.0	—	160.5	215.7	12.0	12.0	1.6	1.6	13.6	229.3
Фм 17	—	—	—	21.0	21.0	1.8	—	59.7	—	82.5	82.5	—	—	—	—	—	82.5
Фм 17	—	—	—	21.0	21.0	1.8	—	59.7	—	82.5	82.5	—	—	—	—	—	82.5
Фм 19	—	—	—	21.0	21.0	1.6	—	54.3	—	55.9	76.9	—	—	—	—	—	76.9
Фм 20	—	—	—	21.0	21.0	1.8	9.7	59.7	—	71.2	92.2	6.0	6.0	0.8	0.8	6.8	99.0
Фм 21	—	—	—	21.0	21.0	1.2	—	46.3	—	—	—	—	—	—	—	—	46.3
Фм 22	—	—	—	21.0	21.0	1.2	—	46.3	—	—	—	—	—	—	—	—	46.3
Фм 23	—	—	—	21.0	21.0	1.8	9.7	59.7	—	71.2	92.0	6.0	6.0	0.8	0.8	6.8	99.0
Фм 24	7.04	8.4	15.44	—	—	1.8	—	54.2	—	56.0	71.44	6.0	6.0	0.8	0.8	6.8	78.24
Фм 25	7.04	—	7.04	—	—	1.2	—	33.4	—	34.6	41.64	—	—	—	—	—	41.64
Фм 26	7.04	8.4	15.44	—	—	1.2	—	50.3	—	51.5	66.94	6.0	6.0	0.8	0.8	6.8	72.74

Спецификация монолитных фундаментов ФМ 25

Формат	Зона	Поз.	Обозначение	Наименование	Кол	Примеч.
				Фм 25		
				Сборочные единицы		
				Сетка арматурная		Масса ед., кг
		40	1.410-3 Вып.1	2С $\frac{12А III}{12А III}$ 145×145	1	20.6
		18	1.410-3 Вып.1	1С $\frac{12А III}{6А III}$ 85×145	2	7.0
		19	1.412.1-4	СН 6А I	2	3.52
				Материалы		Объем, м3
		41		Бетон М200, Мрз50		1.65
				Фм 28		
				Материалы		Объем, м3
		42		Бетон В15, F5		0.41

ПРИВЯЗАН

ИНВ. №

ПРОВЕР.	ПИСЬМАН	
НИЖ.	АНАНЬЕВА	
РУК.ГРУП	ШМЫКОВ	
ГИП	ПИСЬМАН	
ГЛ.КОНСТ	ШМЫКОВ	
Н.КОНТР	ПИСЬМАН	
НАЧ.ОТД	КРАСАВИН	

ТП 902-5-35.86 =КЖ

КОРПУС ОБЕЗВОЖИВАНИЯ ОСАДКА СТОЧНЫХ ВОД С ВАКУУМФИЛЬТРАМИ БСХ ОУ-40-3 Ч

Фундаменты Фм1÷Фм27.

Ведомость расхода стали.

СТАДИЯ	ЛИСТ	ЛИСТОВ
Р	22	

ЦНИИЭП инженерного оборудования г. Москва.

21416-02

Схема расположения стеновых панелей, монолитных участков

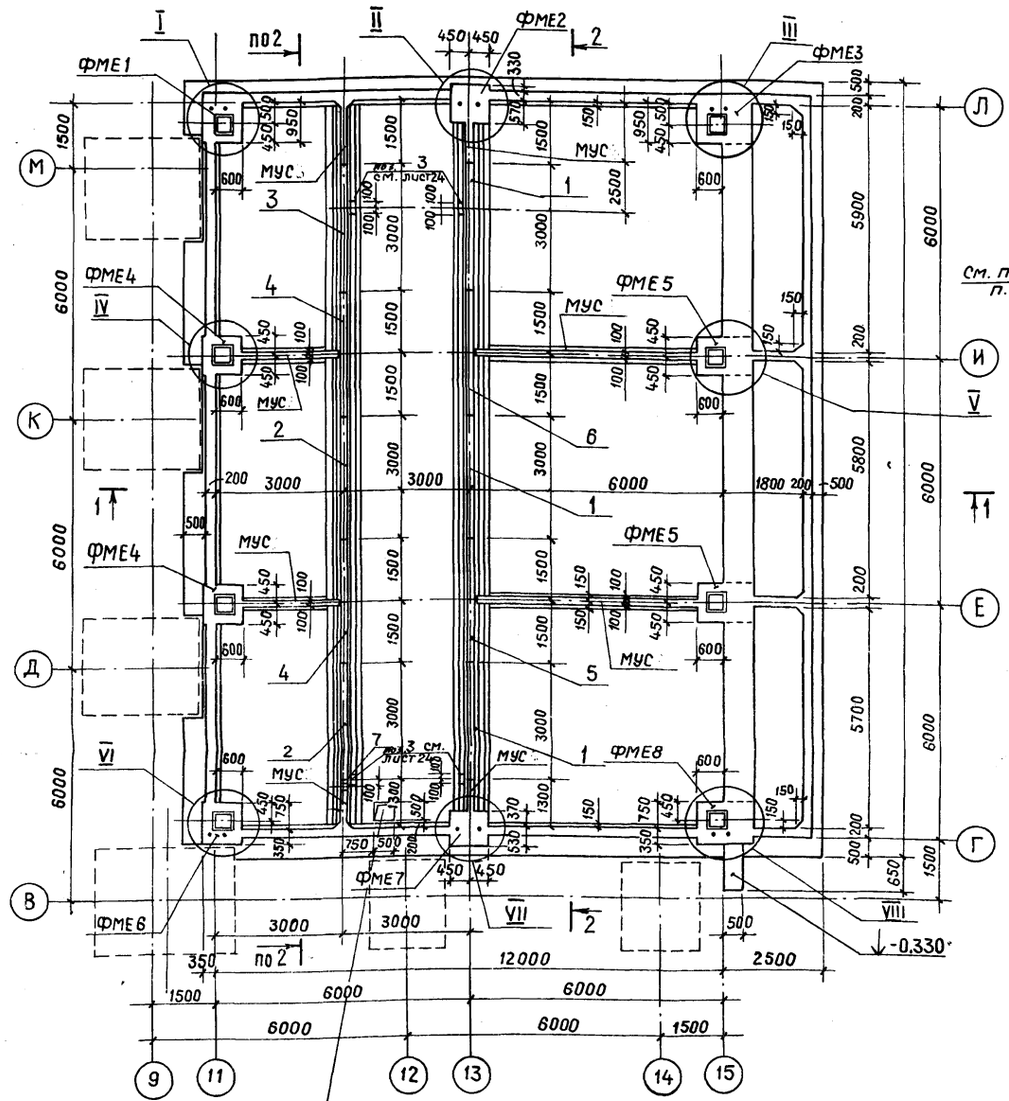

Разрез 1-1

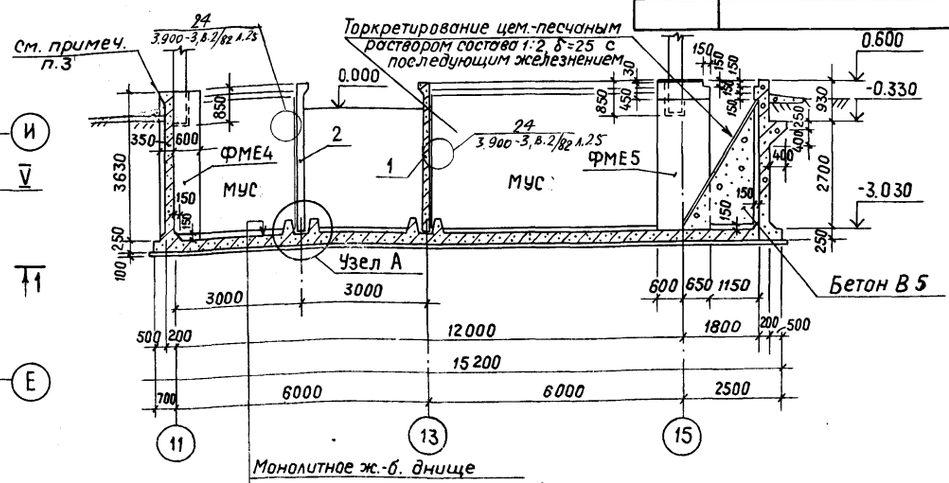

Разрез 2-2

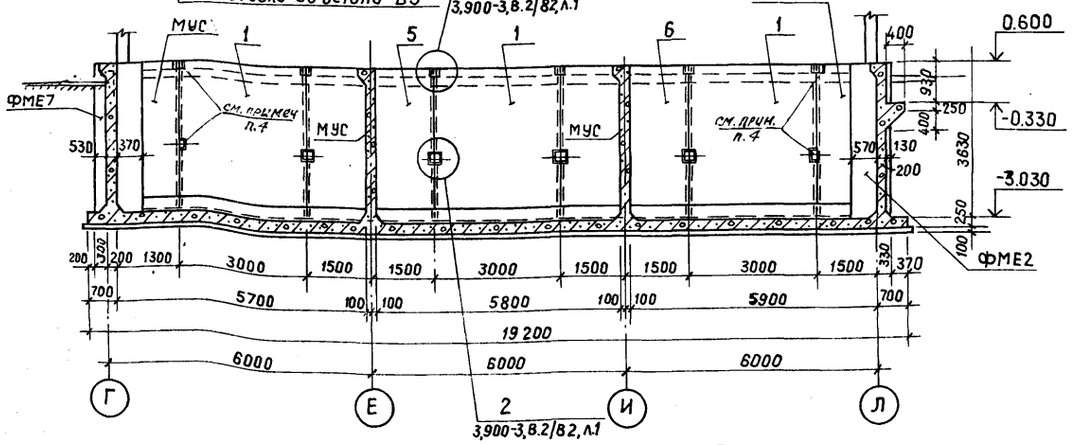

Узел А

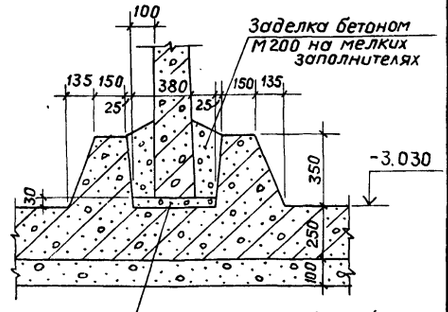

Спецификация к схеме расположения стеновых панелей, монолитных участков

Марка, поз.	Обозначение	Наименование	Кол.	Масса ед., кг	Примеч.
1	ТП 902-5- –КЖИ.21.000.00	Панель стеновая ПСР1	3	4830	
2	– 21.0000	ПСР1а	2	4830	
3	– 21.0000	ПСР1б	1	4830	
4	– 21.0000	ПСР1-1	2	4830	
5	– 21.0000	ПСР1-1а	1	4830	
6	– 21.0000	ПСР1-1в	1	4830	
7	5.900-2	Сальник dy=100, ℓ=200	1	6,2	
Р-1	ТП 902-5- –КЖИ.21.000.00	Решетка Р-1	1	18,7	

Узлы I ... VIII см. листы 25, 26, 27.

1. Спецификацию монолитных фундаментов см. лист 24.
2. Сальник dy=100, поз.7 заложить с отм. оси его -0.300.
3. Наружные участки стен резервуара, выше уровня грунта, покрасить слоем поливинилацетатной краски ВА-27 по затирке цементным раствором.
4. Стеновые панели (поз. 1, 2, 3) связываются с МУ стены по типу узлов 1 и 2 серии 3.900-3 в.2/82 л.1.

Привязан	Провер.	Зайцева	
	Инж.	Ананьева	
	Ст. инж.	Зайцева	
	ГИП	Письман	
	Гл. конст.	Шапиро	
	Н. контр.	Письман	
Инв. №	Нач. отд.	Красавин	

ТП 902-5-35.86 -КЖ

Корпус обезвоживания осадка сточных вод с 4 вакуум фильтрами Бех ОУ-40-3

Стадия	Лист	Листов
Р	23	

Резервуар РЕ-1. Схема расположения стеновых панелей и монолитных участков

ЦНИИЭП инженерного оборудования г. Москва

21416-02 38

Копировал Музафарова Формат А2

Альбом III

Спецификация закладных деталей, фундаментов

Марка, поз.	Обозначение	Наименование	Кол.	Масса ед., кг	Примеч.
1	3.400-6/76	Изделие закладное МН1-15	13	1.6	
2	ТП 902-5- -КЖИ 48.00.00	Анкер А-4	18	3.4	
3	3.400-6/76	Изделие закладное МН1-16	6	2.7	
4	3.400-6/76	Изделие закладное МН1-22	14	2.7	
5	ТП 902-5 -КЖИ 48.00.00	Анкер А-6	4	2.3	
6	ТП 902-5 -КЖИ 48.00.00	Анкер А-5	2	1.8	
ФМЕ1	лист 25	Фундамент ФМЕ1	1		
ФМЕ2	лист 25	ФМЕ2	1		
ФМЕ3	лист 25	ФМЕ3	1		
ФМЕ4	лист 26	ФМЕ4	2		
ФМЕ5	лист 26	ФМЕ5	2		
ФМЕ6	лист 26	ФМЕ6	1		
ФМЕ7	лист 27	ФМЕ7	1		
ФМЕ8	лист 27	ФМЕ8	1		
7	ТП 902-5- -КЖИ 51.00.00	Изделие закладное ЗД-4	9	12.3	

Схема расположения обвязочных балок и закладных деталей

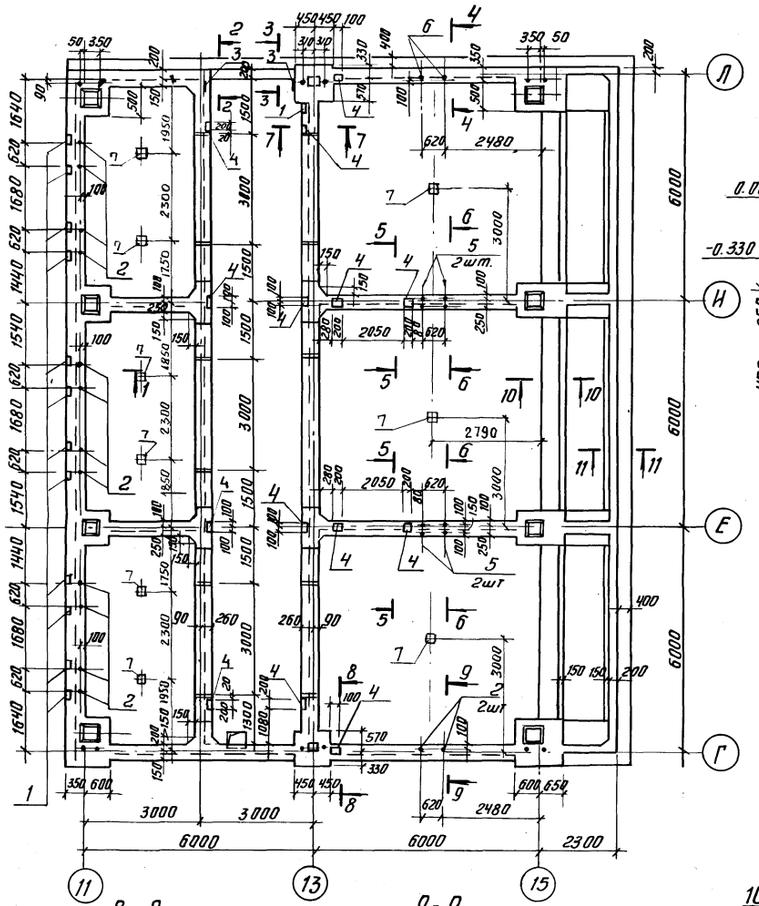

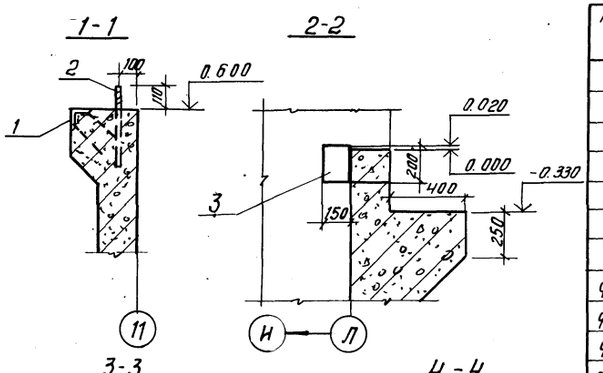

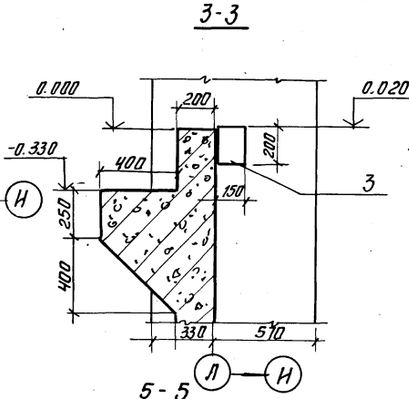

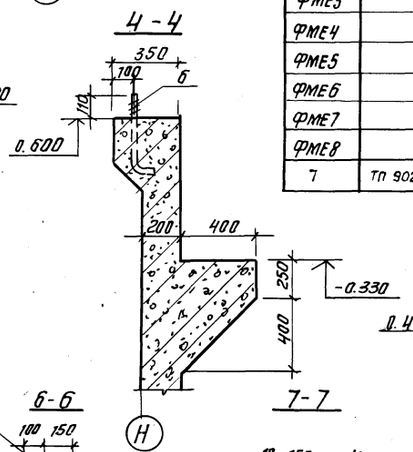

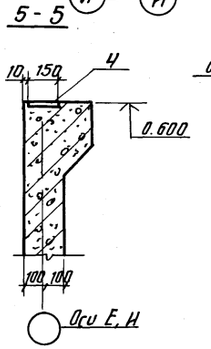

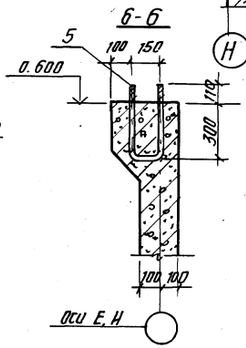

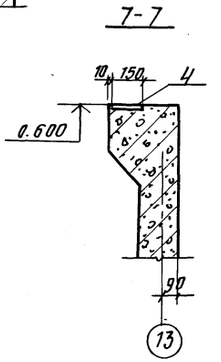

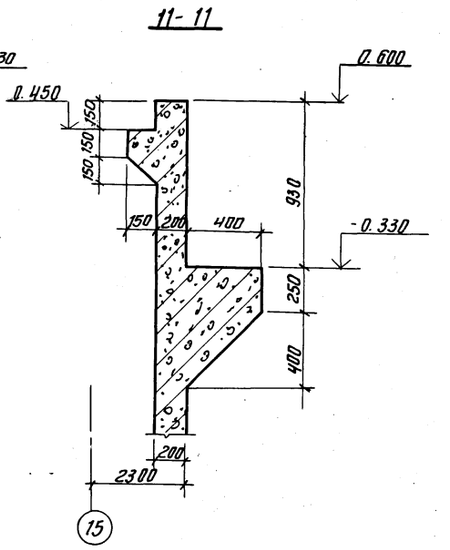

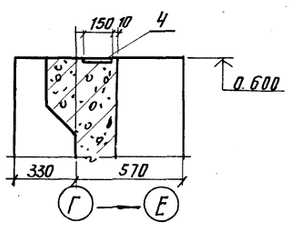

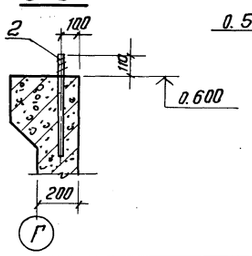

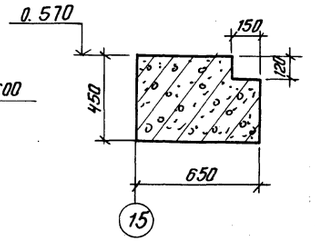

Привязан			
Инв. №			
Провер.	Зайцева		
Инж.	Ананьева		
Ст. инж.	Занцева		
ГИП	Письман		
Гл. констр	Шапиро		
Н. контр	Письман		
Нач. отд	Красавин		

тп 902-5-35.86 -КЖ

Корпус обезвоживания осадка сточных вод с 4 вакуум-фильтрами БСХ 09-40-3

Резервуар РЕ-1

Схема расположения обвязочных балок и закладных деталей

Стадия	Лист	Листов
Р	24	

ЦНИИЭП инженерного оборудования г. Москва

Копировал: Антипова 21416-02 39 Формат А2

Согласовано

Инв. № подл. | Подпись и дата | Взам. инв. №

Альбом III

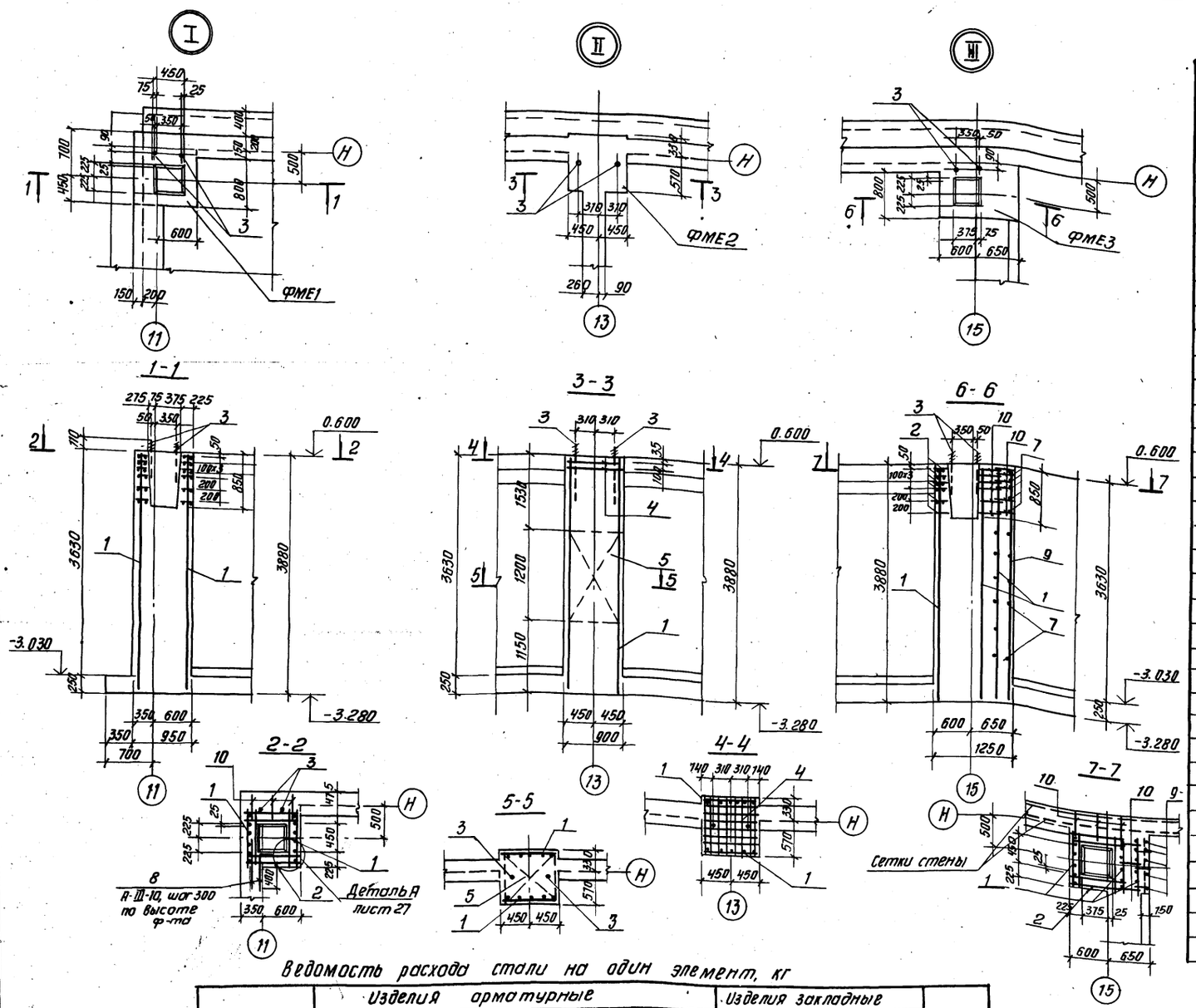

Спецификация монолитных фундаментов

Формат	Зона	Поз.	Обозначение	Наименование	Кол.	Прим.
				ФМЕ1		
				Сборочные единицы		
				Сетка арматурная		Масса ед. кг
		1	1.410-3 Вып.1	1С 14АIII/6АIII 85х385	2	24.6
		2	1.412-1/77 В.3-020-01	СА 10АII	6	4.2
				Детали		
		3	1.412-1- 4.060	Изделие закладное МН1	2	3.4
		8	лист 25	А-III-10, ГОСТ 5781-82, ℓ=1900	22	0.5
		10	лист 25	А-III-6, ГОСТ 5781-82, ℓ= 350	15	0.08
				Материалы		Объем м3
		6		Бетон В15, F50		3.2
				ФМЕ2		
				Сборочные единицы		
				Сетка арматурная		Масса ед.кг
		1	1.410-3 Вып.1	1С 14АIII/6АIII 85х385	2	24.6
		4	1.412.1-4	СН6АI	2	3.52
		5	1.412.1-4-080	пространственный каркас вертикального армирования	1	8.8
				Детали		
		3	1.412.1-4.060	Изделие закладное МН1	2	3.4
				Материалы		Объем м3
		6		Бетон В15, F50		2.9
				ФМЕ3		
				Сборочные единицы		
				Сетка арматурная		Масса ед. кг
		1	1.410-3 Вып.1	1С 14АIII/6АIII 85х385	3	24.6
		2	1.412-1/77 В.3-020-01	СА 10АII	6	4.2
				Детали		
		3	1.412.1- 4.060	Изделие закладное МН1	2	3.4
		9	лист 25	А-III-14, ГОСТ 5781-82, ℓ=3700	4	4.5
		10	лист 25	А-III-6, ГОСТ 5781-82, ℓ=350	48	0.08
		7	лист 25	А-III-6, ГОСТ 5781-82, ℓ=850	7	0.2
				Материалы		Объем, м3
		6		Бетон В15, F50		4.0

Ведомость расхода стали на один элемент, кг

Марка элемента	Изделия арматурные									Изделия закладные					Общий расход
	Арматура класса								Всего	Прокат марки				Всего	
	AI			A-II		A-III						Вст3кп2			
	ГОСТ 5781-82									ГОСТ 2590-75		ГОСТ 19903-74			
	Ф6		Итого	Ф10	Итого	Ф6	Ф10	Ф14	Итого	Ф24	Итого	-8х60	Итого		
ФМЕ1	—		—	25.2	25.2	7.80	18.0	46.6	72.40	97.60	6.0	6.0	0.8	0.8	6.80	104.40
ФМЕ2	7.04		7.04	—	—	7.80	—	46.6	54.40	61.44	6.0	6.0	0.8	0.8	6.80	68.24
ФМЕ3	—		—	25.2	25.2	13.04	—	64.6	77.64	102.84	6.0	6.0	0.8	0.8	6.80	109.64

Привязан

Инв. №

Инв. № подл. | Подпись и дата | Взам. инв. №

Провер.	Зайцева		
Инж.	Амирьева		
Ст. инж.	Зайцева		
ГИП	Письман		
Гл. конст.	Шапиро		
Н. контр	Письман		
Нач. отд	Красавин		

ТП 902-5-35.86 -КЖ

Корпус обезвоживания осадка сточных вод с 4 вакуум-фильтрами бсх 04-40-3

Стадия	Лист	Листов
Р	25	

Резервуар РЕ1 Узлы I, II, III. Армирование

ЦНИИЭП инженерного оборудования г. Москва

21416-02 40

Копировал: Антипова

Формат А2

Альбом III

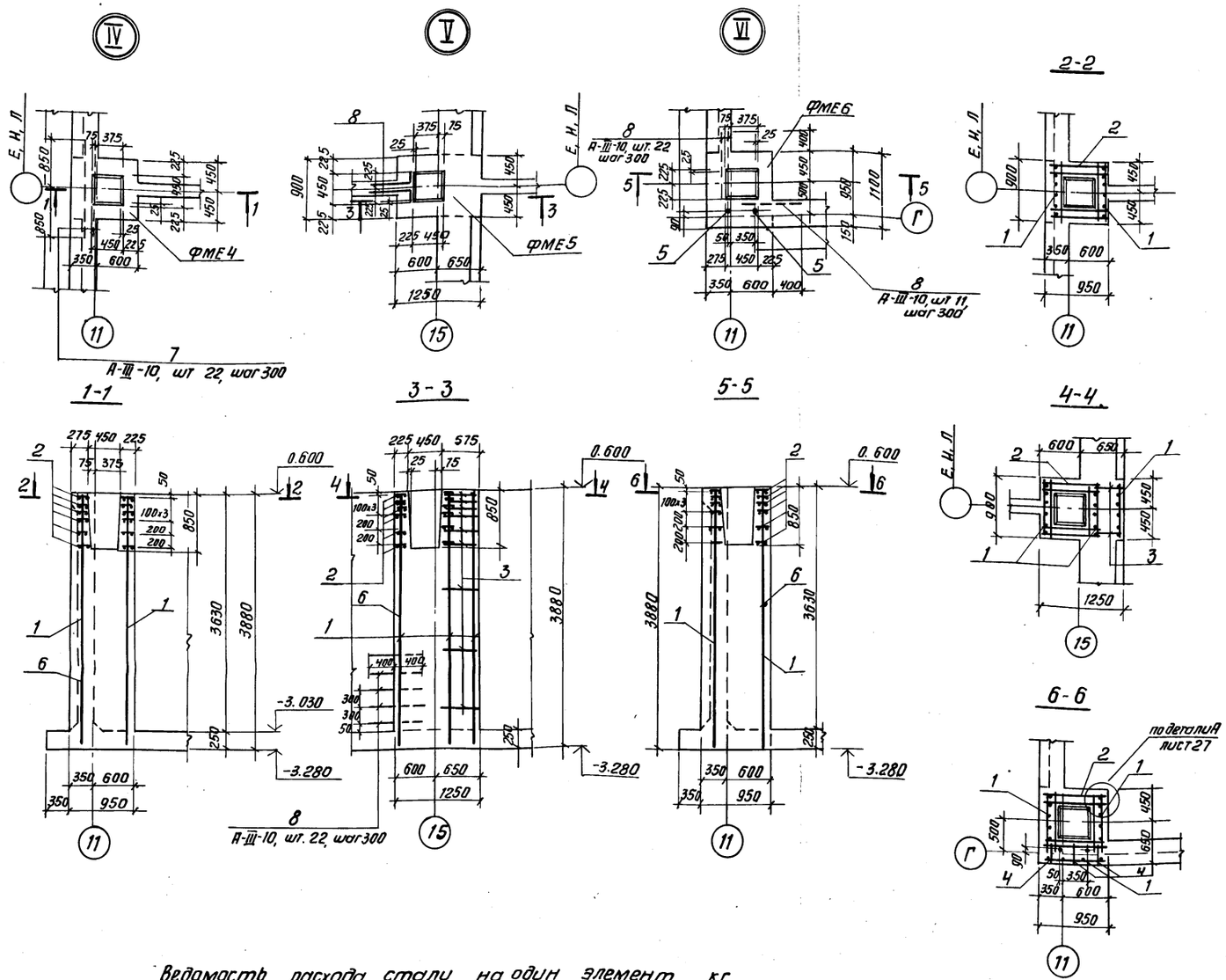

Спецификация монолитных фундаментов ФМЕ4, ФМЕ5, ФМЕ6

Формат	Зона	Поз.	Обозначение	Наименование	Кол.	Примеч.
				ФМЕ4		
				Сборочные единицы		
				Сетка арматурная		масса ед. кг
		1	1.410-3 Вып.1	1С 14АIII / 6АIII 85×385	2	24.6
		2	1.412-1/77 В.3-020-01	СА 10АII	6	4.2
				Детали		
		7	лист 26	А-III-10, ГОСТ 5781-82, ℓ=1700	22	1.05
				Материалы		объем, м3
		6		Бетон В15, F50		3.1
				ФМЕ5		
				Сборочные единицы		
				Сетка арматурная		масса ед. кг
		1	1.410-3 Вып.1	1С 14АIII / 6АIII 85×385	3	24.6
		2	1.412-1/77 В.3-020-01	СА 10АII	6	4.2
		3	лист 26	А-III-6, ГОСТ 5781-82, ℓ=450	27	0.1
				Детали		
		8	лист 26	А-III-10, ГОСТ 5781-82, ℓ=800	22	0.5
				Материалы		объем, м3
		6		Бетон В15, F50		4.0
				ФМЕ6		
				Сборочные единицы		
				Сетка арматурная		масса ед., кг
		1	1.410-3 Вып.1	1С 14АIII / 6АIII 85×385	3	24.6
		2	1.412-1/77 В.3-020-01	СА 10АII	6	4.2
		4	лист 26	А-III-6, ГОСТ 5781-82, ℓ=330	27	0.07
				Детали		
		5	1.412.1-4.060	Изделие закладное МН1	2	3.4
		8	лист 26	А-III-10, ГОСТ 5781-82, ℓ=800	33	0.5
				Материалы		объем, м3
		6		Бетон В15 F50		3.8

Ведомость расхода стали на один элемент, кг

Марка элемента	Изделия арматурные									Изделия закладные					Общий расход
	Арматура класса								Всего	Прокат марки				Всего	
	A-II			A-III								Вст3кп2			
	ГОСТ 5781-82									ГОСТ 2590-75		ГОСТ 19903-74			
	Ф10		Итого	Ф6	Ф10	Ф14		Итого		Ф24	Итого	Ф60	Итого		
ФМЕ4	25.2		25.2	26	23.2	46.6		72.4	97.60	—	—	—	—	—	97.60
ФМЕ5	25.2		25.2	6.6	11.0	70.0		87.6	112.80	—	—	—	—	—	112.80
ФМЕ6	25.2		25.2	5.8	16.5	70.0		92.3	117.50	6.0	6.0	0.8	0.8	6.8	124.30

1. Продольную арматуру балки БМ-1 в месте установки колонны отогнуть по месту (см. сеч. 1-1, 6-6, 2-2)

Провер.	Зайцева		ТП 902-5-35.86 -КЖ
Нач.	Ананьева		
Ст. инж.	Зайцева		Корпус обезвоживания осадка сточных вод с 4 вакуум-фильтрами БСХОУ-40-3
ГИП	Письман		Стадия Р; Лист 26; Листов
Гл. конст.	Шапиро		Резервуар РЕ1 Узлы IV, V, VI. Армирование
Н. контр.	Письман		ЦНИИЭП инженерного оборудования г. Москва
Нач. отд.	Красавин		

Привязан

Инв. №

Инв. № подл. | Подп. и дата | Взам. инв. №

Копировал: Антипова 21416-02 41 Формат А2

Альбом III

VII

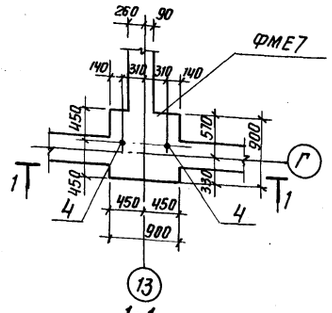

VIII

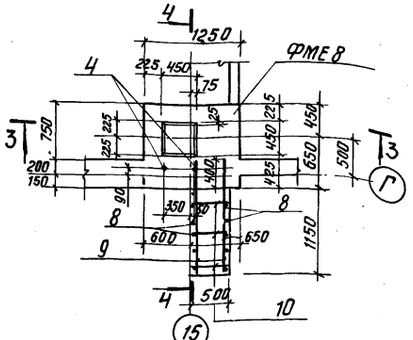

Деталь А

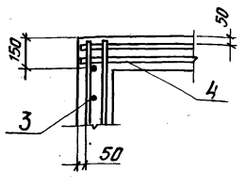

1-1

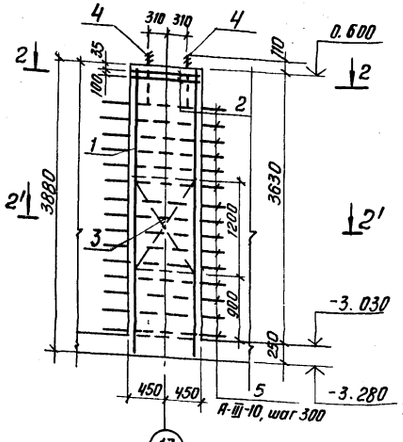

3-3

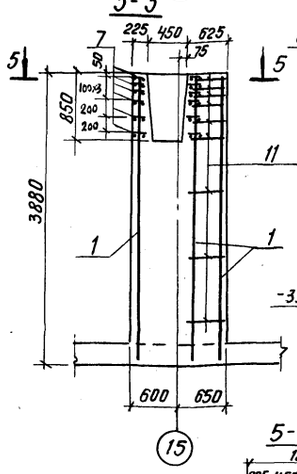

4-4

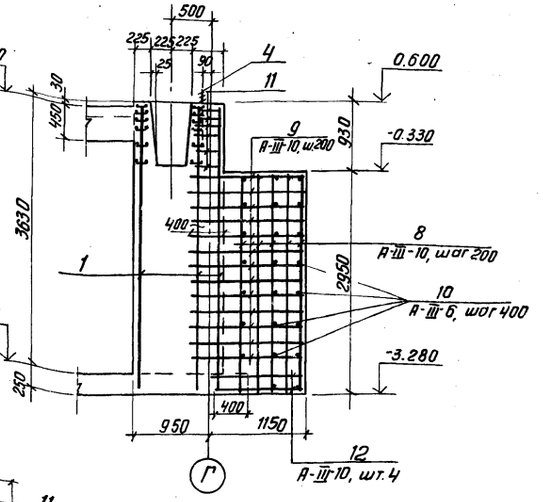

2-2

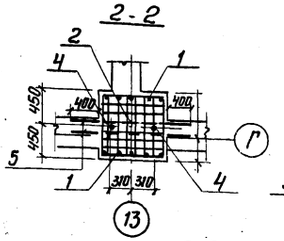

2'-2'

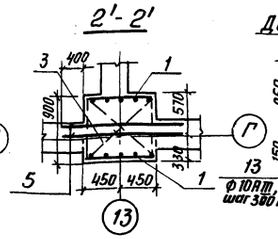

Деталь А

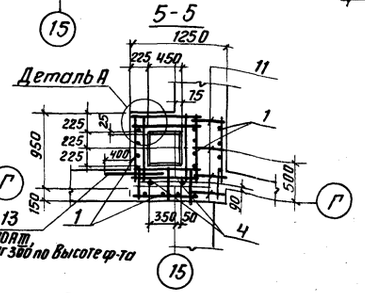

Ведомость расхода стали на один элемент, кг

Марка элемента	Изделия арматурные									Изделия закладные					Общий расход
	Арматура класса								Всего	Прокат марки				Всего	
	A-I			A-II		A-III						8Ст3кп2			
	ГОСТ 5781-82									ГОСТ 2590-75		ГОСТ 19903-74			
	Ф6	Ф10	Итого	Ф10	Итого	Ф6	Ф10	Ф14	Итого	Ф24	Итого	-8×60	Итого		
ФМЕ7	7.04	8.8	15.84	—	—	2.6	23.1	46.6	72.3	88.14	6.0	6.0	0.8	0.8	6.8	94.94
ФМЕ8	—	—	—	25.2	25.2	13.85	46.7	93.2	153.75	179.0	6.0	6.0	0.8	0.8	6.8	185.80

1. Продольную арматуру балки БМ-1 в месте установки колонны отогнуть по месту (см. сеч. 5-5)

Спецификация монолитных фундаментов ФМЕ7, ФМЕ8.

Формат	Зона	Поз.	Обозначение	Наименование	Кол.	Примеч.
				ФМЕ7		
				Сборочные единицы		
				Сетка арматурная		Масса ед. кг
		1	1.410-3 Вып.1	1С 14АIII/6АIII 85×385	2	24.6
		2	1.412.1-4	СМ 6АI	2	3.52
		3	1.412.1-4.080	Пространственный каркас вертикального армирования	1	8.8
				Детали		
		4	1.412-1-4.060	Изделие закладное МН1	2	3.4
		5	лист 27	А-III-10, ГОСТ 5781-82, ℓ=1700	22	1.05
				Материалы		Объем, м³
		6		Бетон В15, F50		3.4
				ФМЕ8		
				Сборочные единицы		
				Сетка арматурная		Масса ед. кг
		1	1.410-3 Вып.1	1С 14АIII/6АIII 85×385	4	24.6
		7	1.412-1/77 В.3-020-01	СА 10АII	6	4.2
				Детали		
		4	1.412-1 4.060	Изделие закладное МН1	2	3.40
		8	лист 27	А-III-10, ГОСТ 5781-82, ℓ=1900	10	1.20
		9	лист 27	А-III-10, ГОСТ 5781-82, ℓ=1550	26	1.00
		10	лист 27	А-III-6, ГОСТ 5781-82, ℓ=480	23	0.11
		11	лист 27	А-III-6, ГОСТ 5781-82, ℓ=550	51	0.12
		12	лист 27	А-III-10, ГОСТ 5781-82, ℓ=1250	4	0.80
		13	лист 27	А-III-10, ГОСТ 5781-82, ℓ=800	11	0.50
				Материалы		Объем, м³
		6		Бетон В15, F50		6.5

Привязан

Инв. №

Инв.№ подл. | Подп. и дата | Взам. инв.№

Провер.	Зайцева		
Инж.	Ананьева		
Ст. инж.	Зайцева		
ГИП	Письман		
Гл. конст	Шапиро		
Н. контр.	Письман		
Нач. отд	Красавин		

ТП 902-5-35.86 - КЖ

Корпус обезвоживания осадка сточных вод с 4 вакуумфильтрами Бсх ОУ-40-3

Стадия: Р | Лист: 27 | Листов:

Резервуар РЕ-1
Узлы VII, VIII, Армирование

ЦНИИЭП инженерного оборудования г. Москва

Копировал: Антипова 21416-02 42 Формат А2

Альбом III

Схема обвязочных балок. Армирование

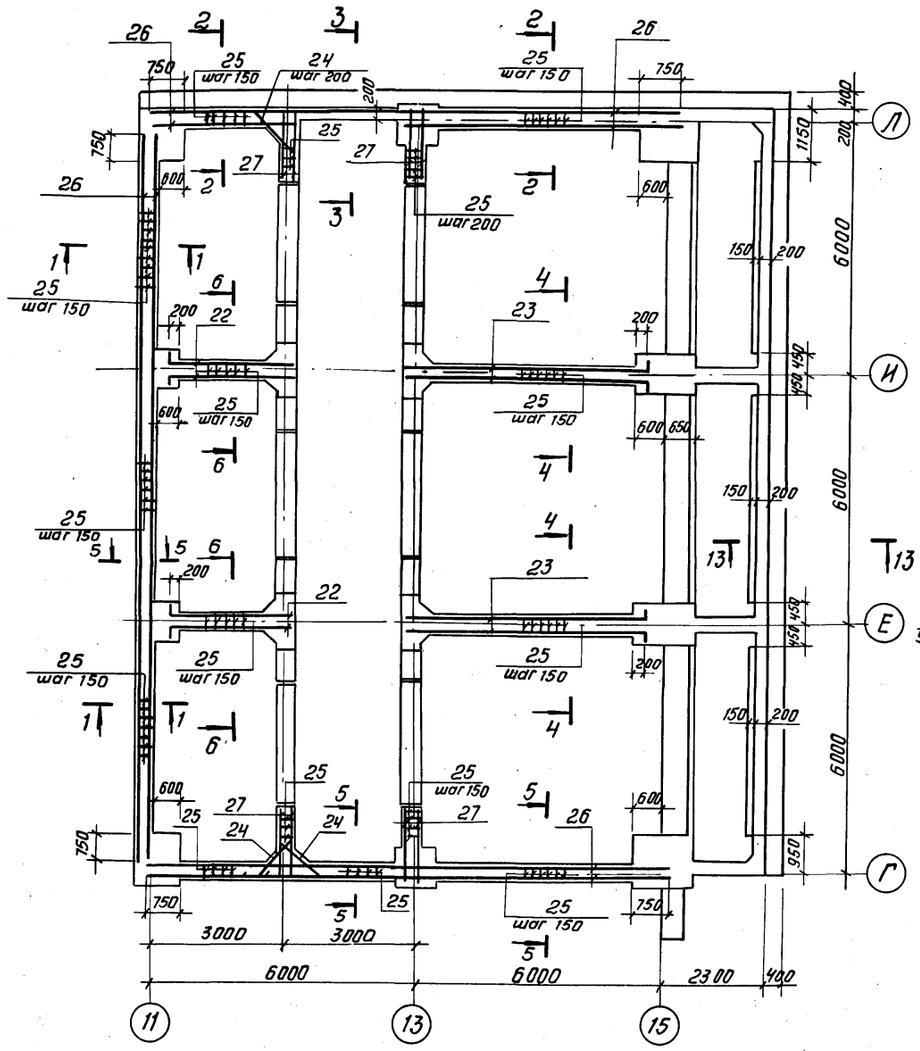

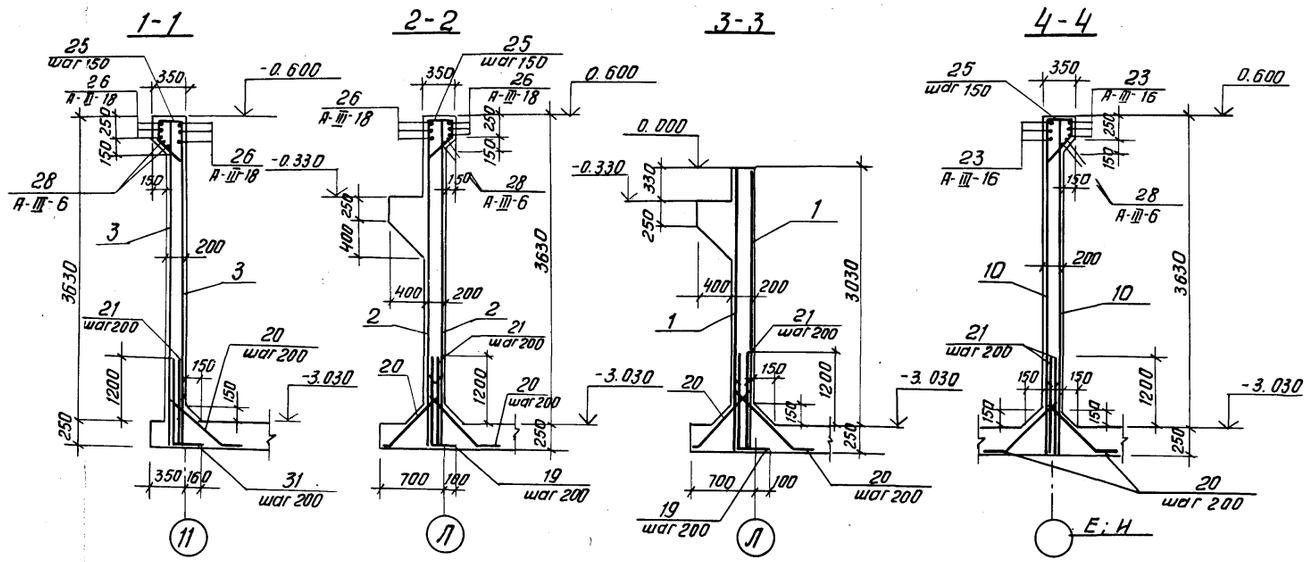

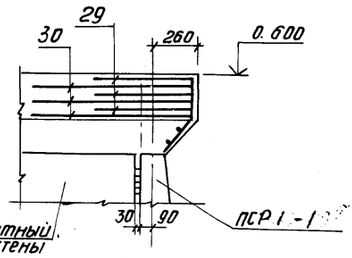

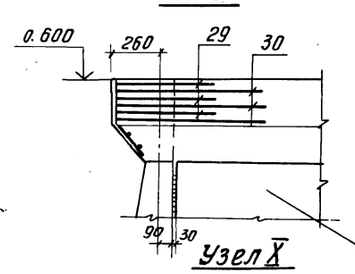

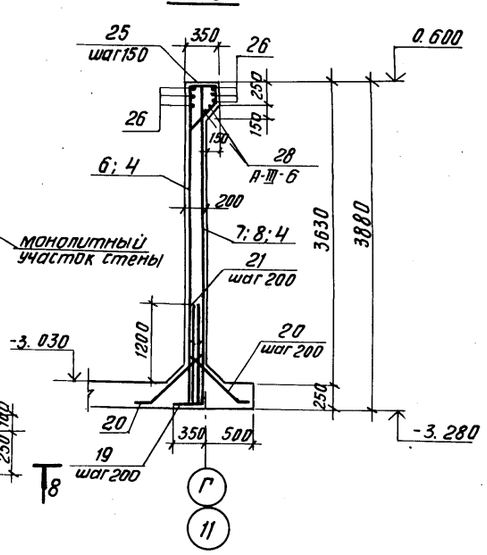

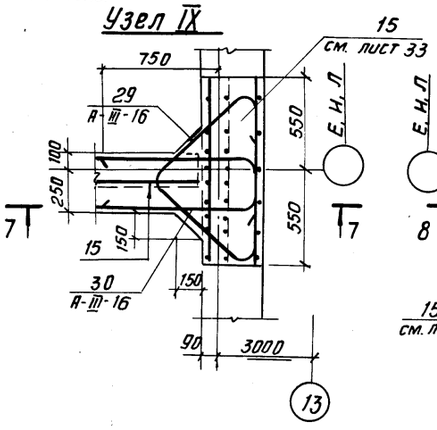

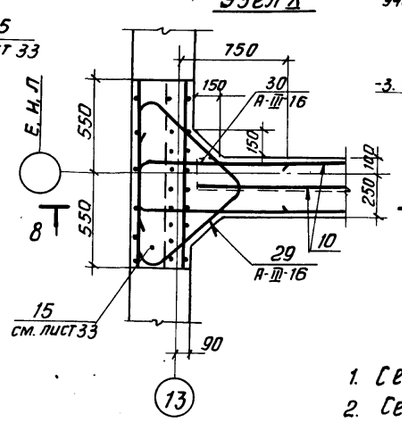

1. Сечение 6-6 см. лист 29.
2. Сечение 13-13 см. лист 30.

1. Поз. „27" БАЛКИ ПРИВАРИТЬ К ЗАКЛАДНОЙ ПАНЕЛИ ПО УЗЛУ „1" СЕРИИ 3.900-3, ВЫП.2/82, Л.1
2. Поз. „26" ПЕРЕХЛЕСТЫВАЕТСЯ И ЗАВОДИТСЯ В СТАКАНЫ ФУНДАМЕНТОВ НА 750 мм.

				ТП 902-5-35.86		- КЖ
Привязан	Провер.	Зайцева		Корпус обезвоживания осадка сточных вод с 4 вакуумфильтрами БСХ 0У-40-3	Стадия	Лист	Листов
	Инж.	Ананьева			Р	28	
	Ст. инж.	Зайцева					
	ГИП	Письман		Резервуар РЕ1 Обвязочные балки Армирование	ЦНИИЭП инженерного оборудования г. Москва		
	Гл. конст	Шапиро					
Инв. №	Н. контр.	Письман					
	Нач. отд.	Красавин					

Инв. № подл. | Подп. и дата | Взам. инв. №

Копировал: Антипова

21416-02 43

Формат А2

Альбом III

Схема монолитных стен. Армирование

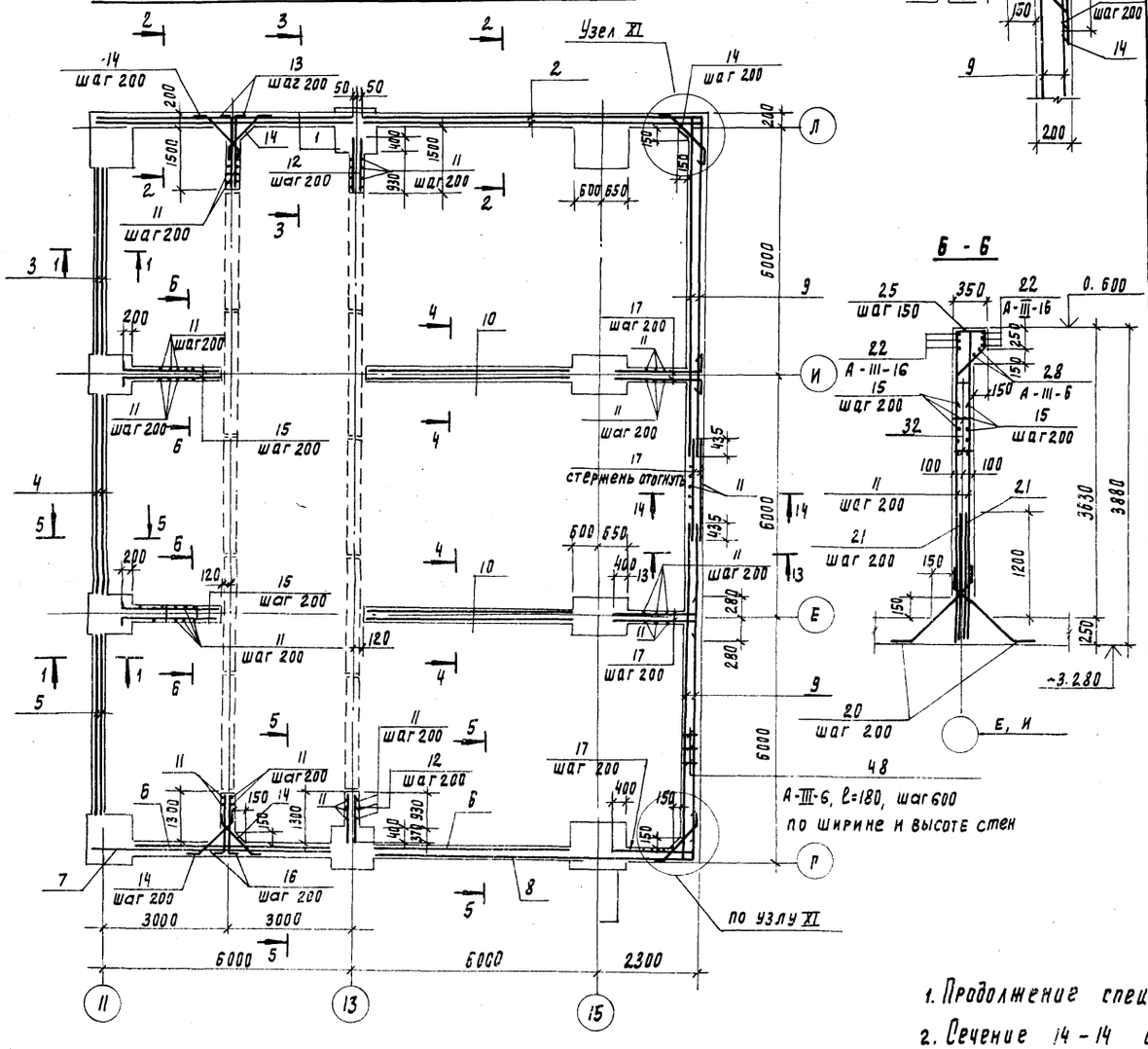

Узел XI

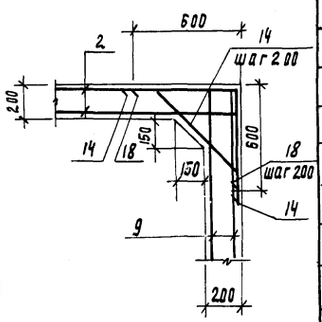

Ведомость деталей

NN поз	Эскиз
13	1670
14	
15	2450
16	1470
17	2030
18	580
19	1420
20	
22	2830
23	5830
24	
25	
29	
30	990
31	1420

Спецификация монолитных стен, обвязочных балок, консолей

Формат	Зона	Поз	Обозначение	Наименование	Кол.	Примеч.
				Монолитные стены		
				Сборочные единицы		
				Сетка арматурная		Масса ед. кг
		1	ГОСТ 23279-85	4с $\frac{10АIII-300(200)}{10АIII-200}$ 380×625 $\frac{25}{250+50}$	2	121.9
		2	ГОСТ 23279-85	4с $\frac{10АIII-300(200)}{10АIII-200}$ 380×820 $\frac{50}{250+50}$	2	160.0
		3	ГОСТ 23279-85	4с $\frac{10АIII-300(200)}{10АIII-200}$ 380×455 $\frac{75}{250+50}$	2	88.0
		4	ГОСТ 23279-85	4с $\frac{10АIII-300(200)}{10АIII-200}$ 380×585 $\frac{25}{250+50}$	2	99.0
		5	ГОСТ 23279-85	4с $\frac{10АIII-300(200)}{10АIII-200}$ 380×455 $\frac{75}{250+50}$	2	88.0
		6	ГОСТ 23279-85	4с $\frac{10АIII-300(200)}{10АIII-200}$ 380×495 $\frac{75}{250+50}$	2	95.7
		7	ГОСТ 23279-85	4с $\frac{10АIII-300(200)}{10АIII-200}$ 380×595 $\frac{75}{250+50}$	1	115.0
		8	ГОСТ 23279-85	4с $\frac{10АIII-300(200)}{10АIII-200}$ 380×780 $\frac{50}{250+50}$	1	152.3
		9	ГОСТ 23279-85	4с $\frac{10АIII-300(200)}{10АIII-200}$ 380×835 $\frac{75}{250+50}$	4	161.1
		10	ГОСТ 23279-85	4с $\frac{10АIII-300(200)}{10АIII-200}$ 380×525 $\frac{25}{250+50}$	4	102.7
				Детали		
		11	лист 28, 29	А-III-10; ГОСТ 5781-82, ℓ=3840	130	2.40
		12	лист 28; 29	А-III-10; ГОСТ 5781-82, ℓ= 1320	68	0.82
		13	лист 28, 29	А-III-10; ГОСТ 5781-82, ℓ=1770	34	1.10
		14	лист 28, 29	А-III-10; ГОСТ 5781-82, ℓ = 900	104	0.60
		15	лист 28, 29	А-III-10; ГОСТ 5781-82, ℓ = 2650	68	1.64
		16	лист 28, 29	А-III-10; ГОСТ 5781-82, ℓ = 1570	34	1.0
		17	лист 28, 29	А-III-10; ГОСТ 5781-82; ℓ = 2250	95	1.40
		18	лист 28, 29	А-III-10; ГОСТ 5781-82, ℓ = 1160	38	0.72
		19	лист 28, 29	А-III-10; ГОСТ 5781-82; ℓ = 1700	315	1.0
		20	лист 28, 29	А-III-10; ГОСТ 5781-82, ℓ = 950	742	0.60
		21	лист 28, 29	А-III-8; ГОСТ 5781-82; ℓ = 1440	864	0.57
		22	лист 28, 29	А-III-16; ГОСТ 5781-82, ℓ = 3270	12	5.20
		23	лист 28, 29	А-III-16; ГОСТ 5781-82, ℓ = 6270	12	9.90
		24	лист 28, 29	А-III-16; ГОСТ 5781-82, ℓ = 1320	6	2.10
		25	лист 28, 29	А-III-8; ГОСТ 5781-82, ℓ = 1470	32.5	0.58
		26	лист 28, 29	А-III-18; ГОСТ 5781-82; ℓ = $\frac{218000}{\text{об.ш.}}$	—	432.0
		27	лист 28, 29	А-III-16; ГОСТ 5781-82, ℓ = $\frac{38000}{\text{об.ш.}}$	—	60.0
		28	лист 28, 29	А-III-6; ГОСТ 5781-82, ℓ = $\frac{125000}{\text{об.ш.}}$	—	28.0
		29	лист 28, 29	А-III-16; ГОСТ 5781-82, ℓ = 2100	12	3.30
		30	лист 28, 29	А-III-16; ГОСТ 5781-82; ℓ = 2270	12	3.60
		31	лист 28, 29	А-III-14; ГОСТ 5781-82, ℓ = 1760	35	2.13
		48	лист 28, 29	А-III-6; ГОСТ 5781-82; ℓ = 180	965	0.04

1. Продолжение спецификации см. лист 30
2. Сечение 14 - 14 см. лист 33.
3. Сечения 1-1 ... 5-5 см. лист 28.

Инв. № подл. | Подпись и дата | Взам. инв. №

Привязан		ТП 902-5-35.86	КЖ
Инв. №	Проверил Зайцева; Инж. Ананьева; Ст. инж. Зайцева; ГИП Письман; Гл. конст. Шапиро; Н. контр. Письман; Нач. отд. Крагавин	Корпус обезвоживания осадка сточных вод с 4 вакуум-фильтрами без ОУ - 40-3	Стадия Р; Лист 29; Листов
		Резервуар РЕ-1 монолитные стены. Армирование	ЦНИИЭП инженерного оборудования г. Москва

Копировал Родлевская 21416-02 44 Формат А2

Альбом III

Балка БМ1

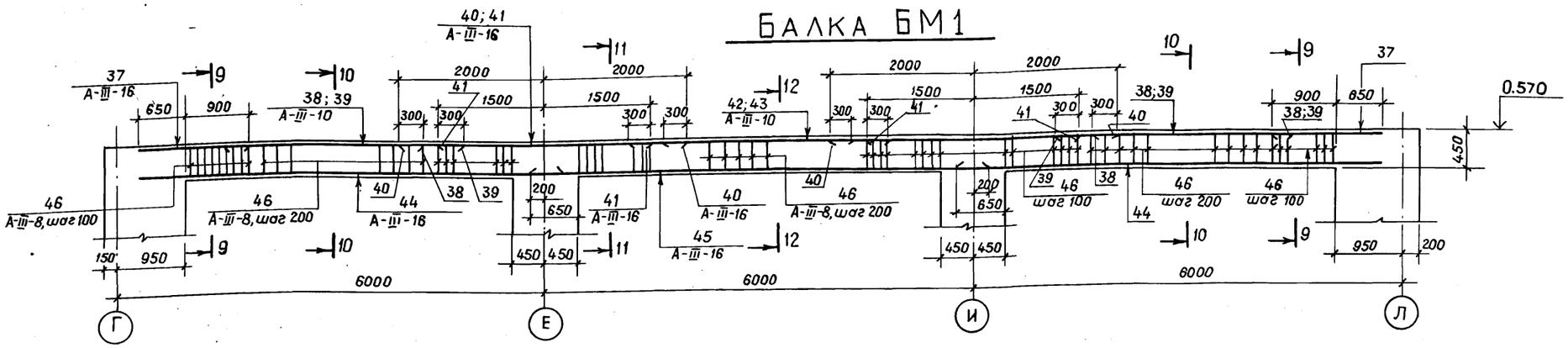

9 - 9

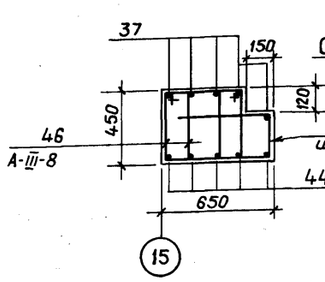

10 - 10

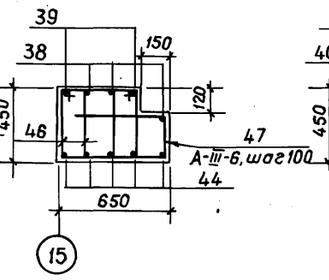

11 - 11

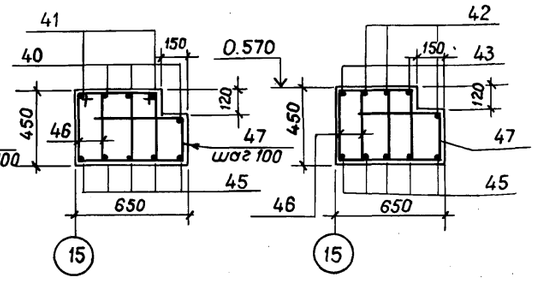

12 - 12

Армирование консолей

по сечению 3-3
см. лист 24

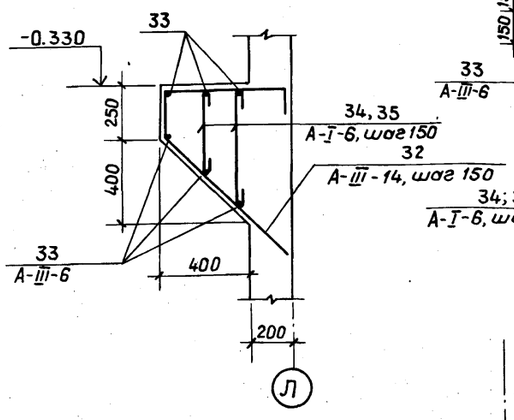

по сечению 11-11
см. лист 24

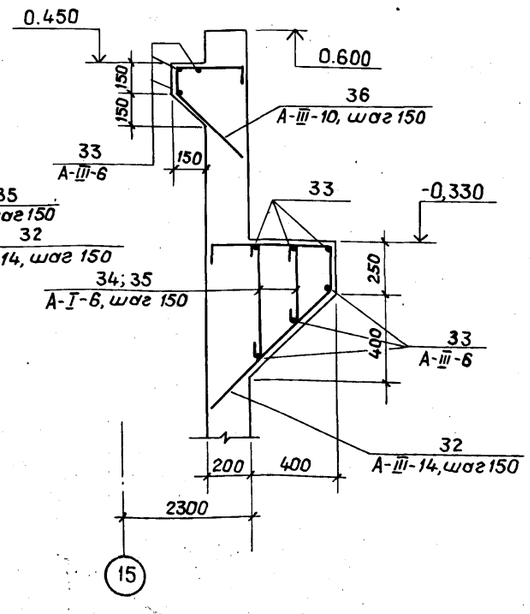

13-13
см. лист 28, 29

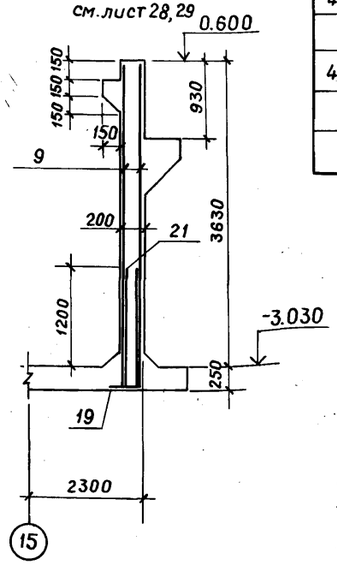

Ведомость деталей

NN поз.	Эскиз
32	220, 560, 360, 790
34	450
35	600
36	310, 200, 120, 435
46	360, 460, 410, 310
47	400, 400, 310

1. В объем бетона поз. 49 входят: монолитные стены, обвязочные балки, консоли и БМ-1.
2. Сечение 13-13 см. лист 28, 29.
3. Продольную ар-ру балки БМ-1 в месте установки колонны отогнуть по месту.

Спецификация монолитных стен, обвязочных балок, консолей (продолжение)

Формат	Зона	Поз.	Обозначение	Наименование	Кол.	Примечание
				Детали		Масса ед., кг
		32	лист 30	А-III-14, ГОСТ 5781-82, ℓ=1930	222	2,3
		33	лист 30	А-III-6, ГОСТ 5781-82, $\ell_{общ}$=161000	–	35,4
		34	лист 30	А-I-6, ГОСТ 5781-82, ℓ=530	222	0,12
		35	лист 30	А-I-6, ГОСТ 5781-82, ℓ=680	222	0,15
		36	лист 30	А-III-10, ГОСТ 5781-82, ℓ=1065	97	0,6
				БМ 1		
				Детали		
		37	лист 30	А-III-16, ГОСТ 5781-82, ℓ=1550	10	2,4
		38	лист 30	А-III-10, ГОСТ 5781-82, ℓ=2750	6	1,8
		39	лист 30	А-III-10, ГОСТ 5781-82, ℓ=3250	4	2,1
		40	лист 30	А-III-16, ГОСТ 5781-82, ℓ=4000	9	6,3
		41	лист 30	А-III-16, ГОСТ 5781-82, ℓ=3000	6	4,7
		42	лист 30	А-III-10, ГОСТ 5781-82, ℓ=2600	3	1,6
		43	лист 30	А-III-10, ГОСТ 5781-82, ℓ=3600	2	2,2
		44	лист 30	А-III-16, ГОСТ 5781-82, ℓ=5900	10	9,3
		45	лист 30	А-III-16, ГОСТ 5781-82, ℓ=6400	5	10,1
		46	лист 30	А-III-8, ГОСТ 5781-82, ℓ=1540	214	0,6
		47	лист 30	А-III-6, ГОСТ 5781-82, ℓ=1110	146	0,24
				Материалы		Объем, м3
		49		Бетон В15; F50.		70,0

Подпись и дата | Взам. инв. №

Привязан

Инв. №

Провер.	Зайцева	
Инж.	Ананьева	
Ст. инж.	Зайцева	
ГИП	Письман	
Гл. констр	Шапиро	
Н. контр	Письман	
Нач. отд	Красавин	

ТП 902-5-35.86

– КЖ

Корпус обезвоживания осадка сточных вод с 4 вакуумфильтрами Бсх 0У-40-3

Стадия: Р | Лист: 30 | Листов:

Резервуар РЕ-1. Монолитные стены, БМ-1. Армирование.

ЦНИИЭП инженерного оборудования г. Москва

Альбом III

Схема раскладки верхних сеток днища емкости

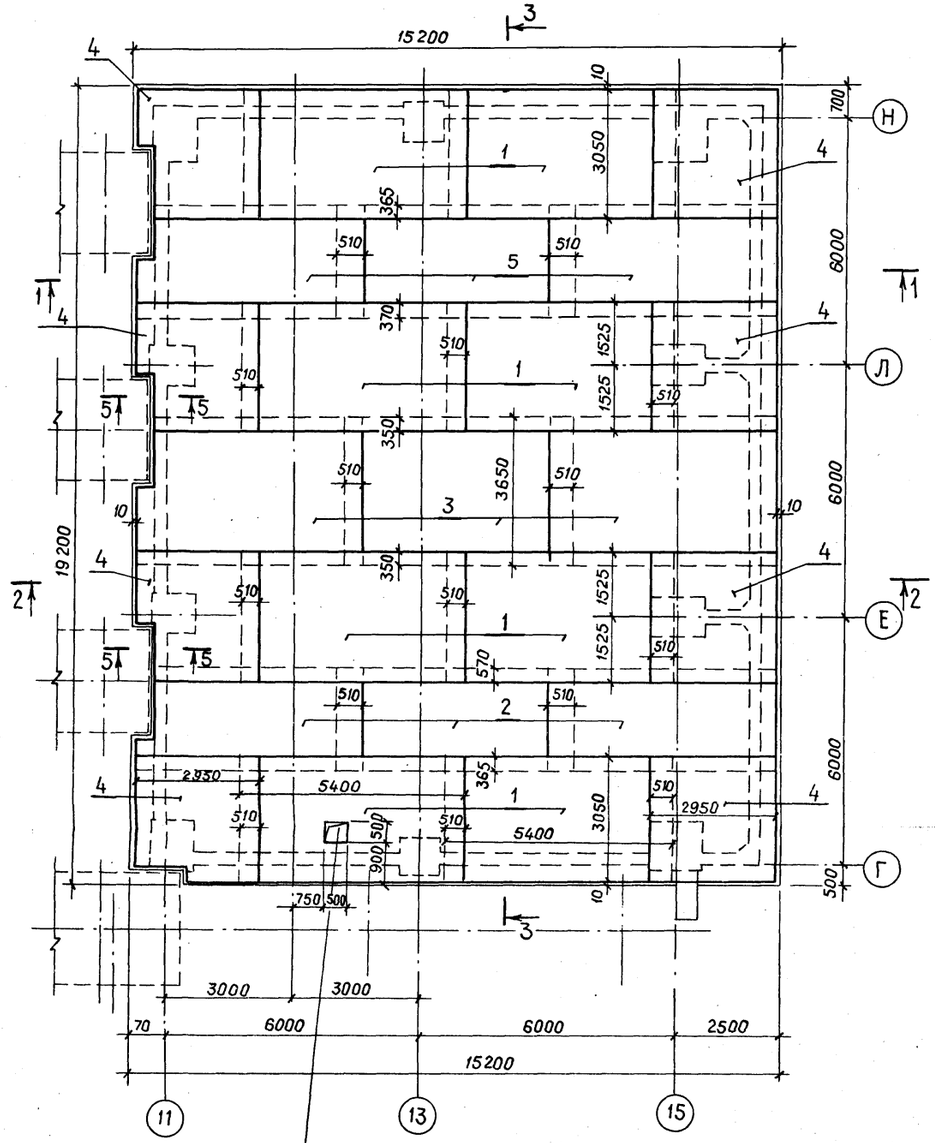

Схема раскладки нижних сеток днища емкости

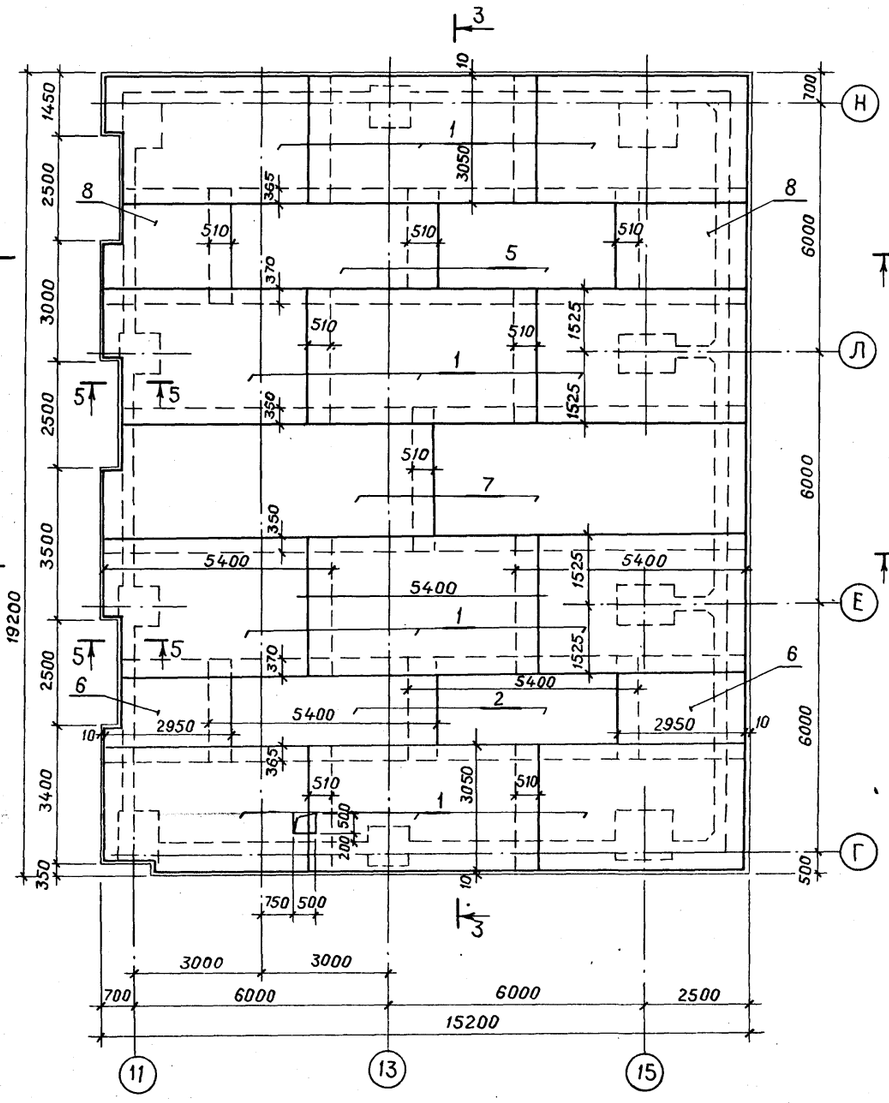

1. Разрезы 1-1, 2-2, 3-3, сеч. 5-5 см. лист 32.
2. В местах выреза днища арматура сеток обрезается и концы сеток свариваются (см. сеч. 5-5).
3. Армирование приямка см. лист 33.

				ТП 902-5-35.86		-КЖ	
Привязан				Корпус обезвоживания осадка сточных вод с 4 вакуум-фильтрами Бсх ОУ-40-3	Стадия	Лист	Листов
					Р	31	
Инв. №				Резервуар РЕ1. Схема расположения верхних и нижних сеток днища ДМ.	ЦНИИЭП инженерного оборудования г. Москва		
			Провер.	Зайцева			
			Инж.	Ананьева			
			Ст. инж.	Зайцева			
			ГИП	Письман			
			Гл. констр.	Шапиро			
			Н. контр.	Письман			
			Нач. отд.	Красавин			

Инв. № подл. | Подпись и дата | Взам. инв. №

Альбом III

Схема раскладки дополнительной арматуры в местах верхних и нижних сеток днища

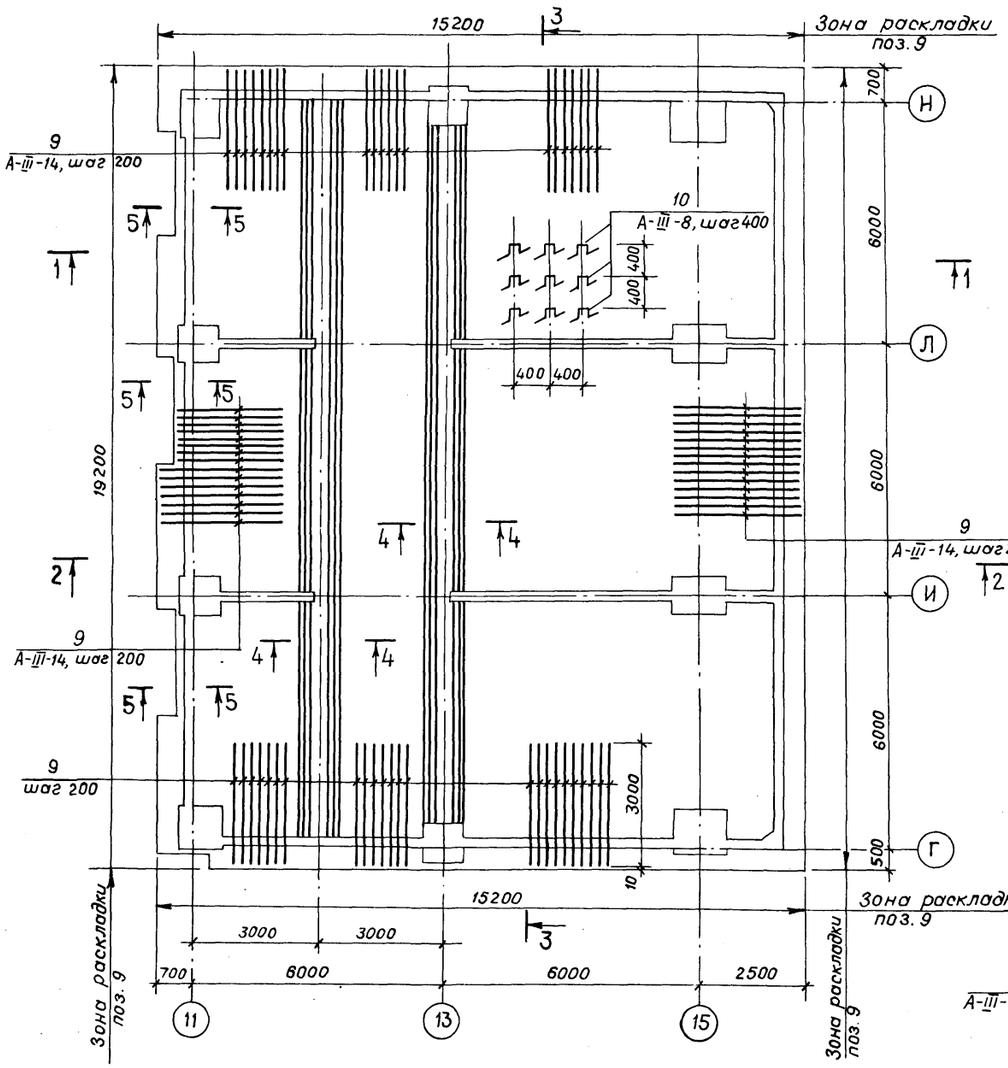

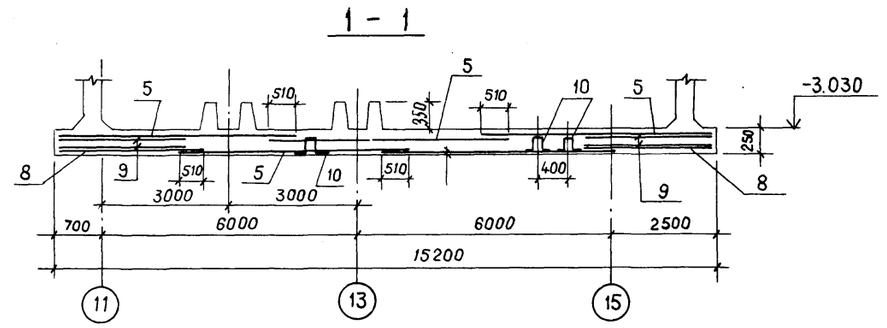

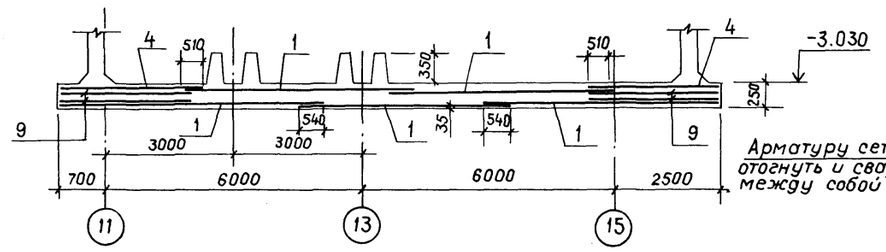

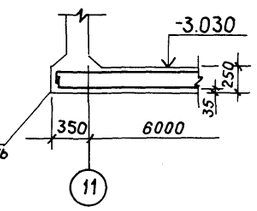

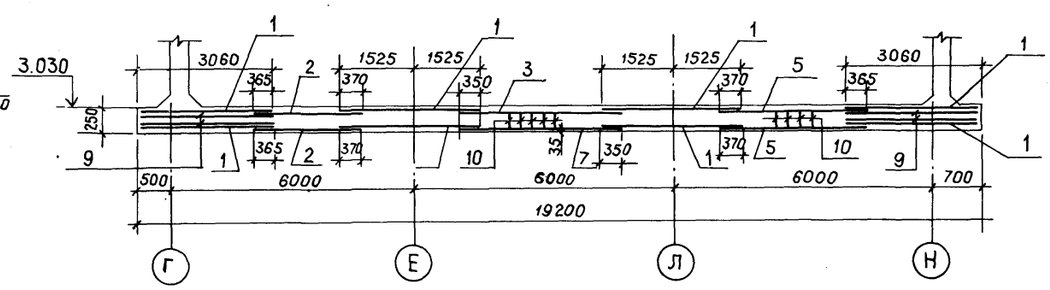

Армирование зуба по 4-4

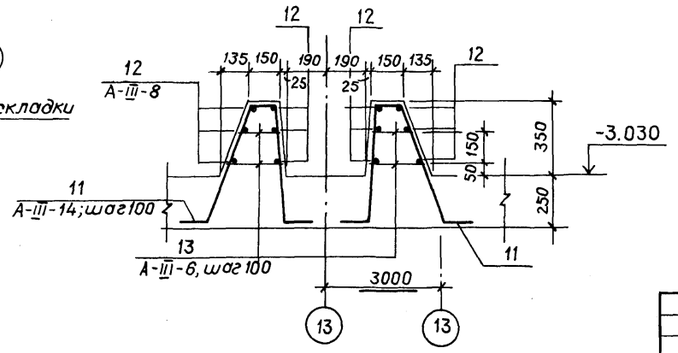

				ТП 902-5-35.86	-КЖ	
	Проверил	Зайцева				
Привязан	Инженер	Ананьева		Корпус обезвоживания осадка сточных вод с 4 вакуумфильтрами Бсх 0У-40-3	Стадия: Р	Лист: 32 / Листов:
	Ст. инж.	Зайцева				
	ГИП	Письман				
	Гл. констр	Шапиро		Резервуар РЕ-1. Днище ДМ. Разрезы. Армирование.	ЦНИИЭП инженерного оборудования г. Москва	
Инв. №	Н. контр.	Письман				
	Нач. отд.	Красавин				

Взам. инв. № | Подпись и дата | Инв. № подл.

Альбом III

14-14

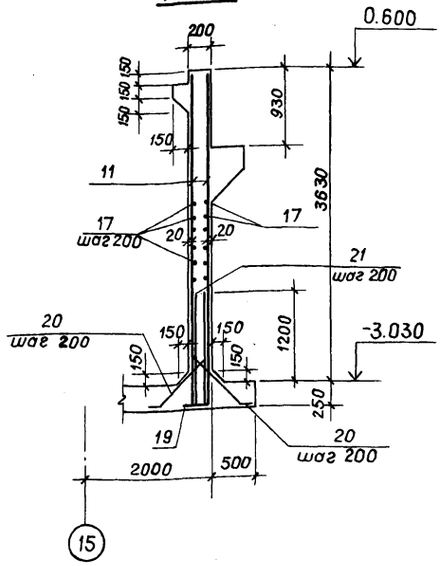

Армирование приямка днища ДМ

см. лист 23, 31

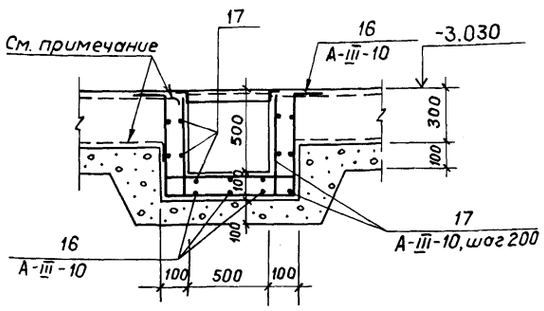

Арматуру сеток днища, попадающую в приямок, разрезать, отогнуть и приварить к арматуре поз. 16, 17.

Ведомость деталей

NN поз.	Эскиз
10	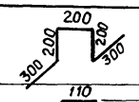
11	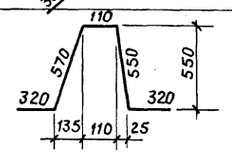

Спецификация монолитного днища и зуба

Формат	Зона	Поз.	Обозначение	Наименование	Кол.	Примечание
				ДМ		
				Сборочные единицы		
				Сетка арматурная		Масса ед., кг
		1	ГОСТ 23279-85	2С $\frac{14AIII-200}{14AIII-200}$ 305×540 $\frac{100+100}{25}$	20	204,2
		2	ГОСТ 23279-85	2С $\frac{14AIII-200}{10AIII-200}$ 285×540 $\frac{100+100}{25}$	5	135,8
		3	ГОСТ 23279-85	4С $\frac{10AIII-100}{10AIII-100}$ 365×540 $\frac{100+100}{25}$	3	353,2
		4	ГОСТ 23279-85	2С $\frac{14AIII-200}{14AIII-200}$ 305×295 $\frac{75+75}{25}$	8	93,0
		5	ГОСТ 23279-85	2С $\frac{14AIII-200}{10AIII-200}$ 285×540 $\frac{100+100}{25}$	5	145,7
		6	ГОСТ 23279-85	2С $\frac{14AIII-200}{10AIII-200}$ 265×540 $\frac{75+75}{25}$	2	64,2
		7	ГОСТ 23279-85	4С $\frac{10AIII-100}{10AIII-100}$ 365×785	2	358,9
		8	ГОСТ 23279-85	2С $\frac{14AIII-200}{10AIII-200}$ 285×295 $\frac{75+75}{25}$	2	80,0
				Детали		
		9	лист 32	А-III-14; ГОСТ 5781-82, ℓ=3000	680	3,63
		10	лист 32	А-III-8; ГОСТ 5781-82, ℓ=1200	1690	0,47
		16	лист 33			
		17	лист 33			
				Монолитный зуб		
				Детали		Масса ед., кг
		11	лист 32	AIII-14, ГОСТ 5781-82, ℓ=1870	490	2,26
		12	лист 32	А-III-8, ГОСТ 5781-82 $\ell_{общ}$=219000	—	86,5
		13	лист 32	А-III-6, ГОСТ 5781-82, $\ell_{ср.}$=170	980	0,04
				Материалы		Объем, м³
		14		Бетон В15, F50.		76,0
		15	лист 28	Бетон В15, F50 на стыки стен		0,50

Расход стали на один элемент, кг

Марка элемента	Изделия арматурные. Арматура класса. ГОСТ 5781-82															Общий расход
	A-I				A-III											
	ф6			Итого	ф6	ф8	ф10	ф14	ф16	ф18					Итого	
Обвязочные балки, стены, консоли	60,0			60,0	102,0	681,0	3927,6	585,2	297,0	432,0					6024,8	6084,8
Балка БМ1	—			—	35,0	128,4	28,4	—	252,4	—					444,2	444,2
ДнищеДМ, зуб (2шт.)	—			—	39,2	880,8	1290,4	9923,4	—	—					12133,8	12133,8

В материалы поз. 14 вошёл объем бетона на днище ДМ и зуб (2 шт.).

Привязан

Инв. №

Проверил	Зайцева	
Инженер	Ананьева	
Ст. инж.	Зайцева	
ГИП	Письман	
Гл. констр	Шапиро	
Н. контр.	Яисьман	
Нач. отд.	Красавин	

ТП 902-5-35.86 -КЖ

Корпус обезвоживания осадка сточных вод с 4 вакуум-фильтрами Бсх 0У-40-3

Стадия	Лист	Листов
Р	33	

Резервуар РЕ-1. Днище ДМ. Спецификация.

ЦНИИЭП инженерного оборудования г. Москва

Инв. № подл. | Подпись и дата | Взам. инв. №

Альбом III

Схема расположения деревянных щитов и решеток

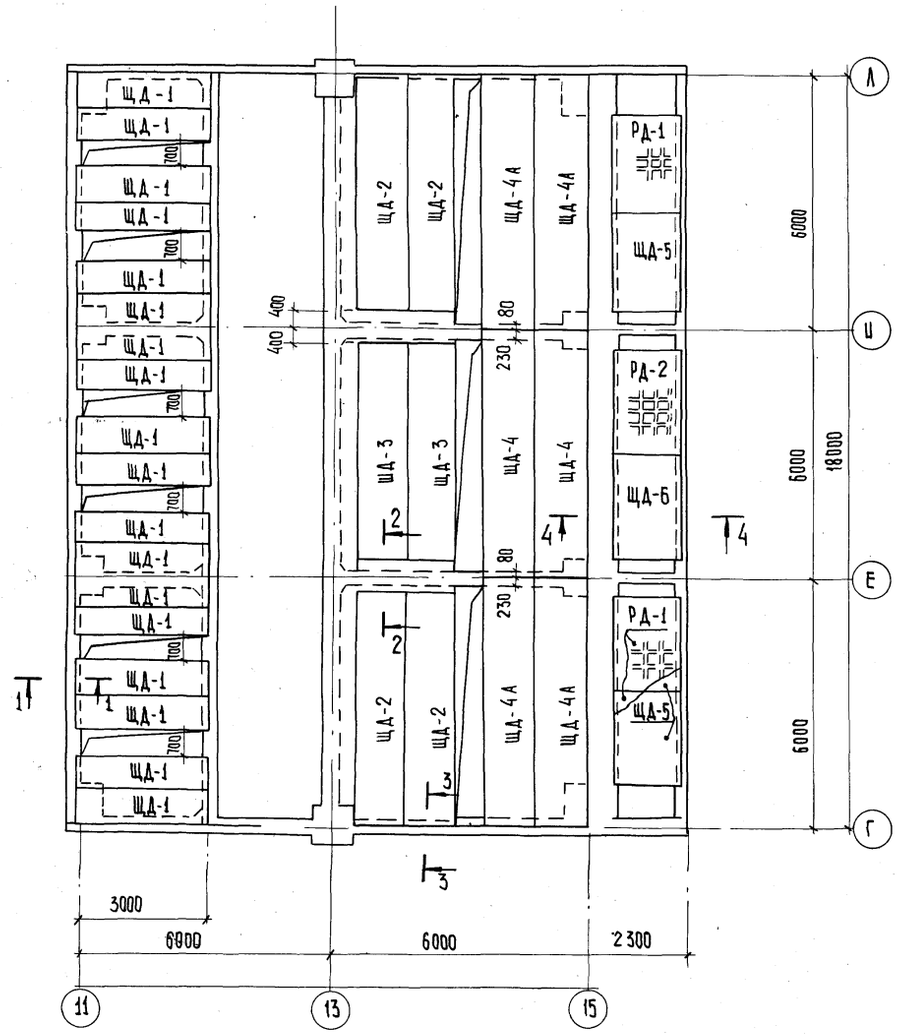

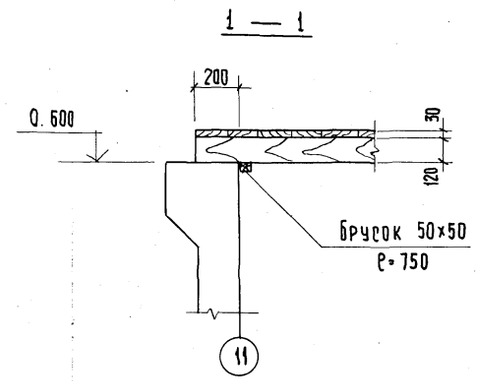

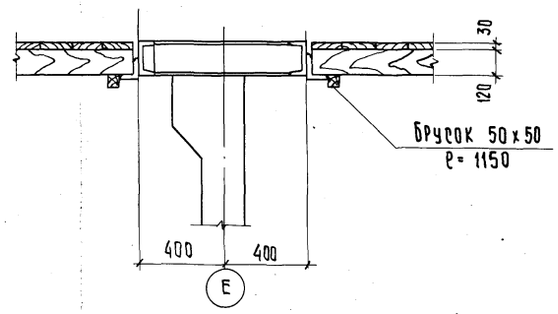

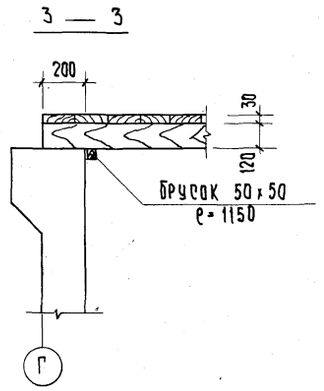

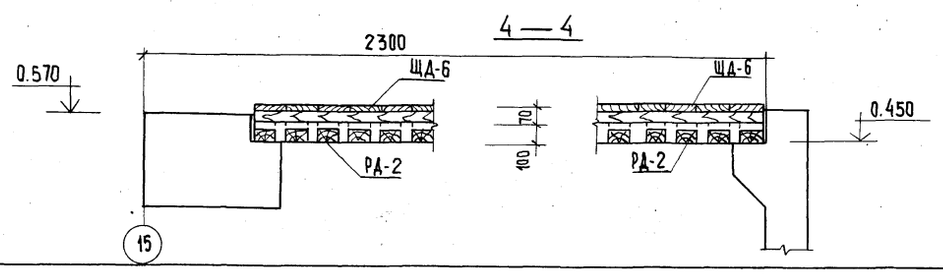

Спецификация элементов перекрытия резервуара РЕ-1

Марка, поз.	Обозначение	Наименование	Кол.	Масса ед., кг	Примечание
		Пиломатериалы			
		Щит деревянный ЩД-1		(шт.	18)
		Расход древесины			
		Брус 120×80 ℓ=3300	3	0,10	
		Доска 30×150 ℓ=760	22	0,08	
		Брус 50×50 ℓ=740	22	0,01	
		Нагели ф 30 ℓ=120	2	0,01	
		Щит деревянный ЩД-2		(шт.	4)
		Расход материалов			
		Брус 120×80 ℓ=5560	4	0,22	
		Брус 50×50 ℓ=1150	2	0,01	
		Доска 30×150 ℓ=1150	37	0,19	
		Нагели ф 30 ℓ=120		0,01	
		Щит деревянный ЩД-3		(шт.2)	
		Расход материалов			
		Брус 120×80 ℓ=5160	4	0,20	
		Брус 50×50 ℓ=1150	2	0,01	
		Доски 30×150 ℓ=1150	34	0,18	
		Нагели ф 30 ℓ=120		0,01	
		Щит деревянный ЩД-4	(шт	4)	ЩД-4А(шт4)
		Расход материалов			
		Брус 120×80 ℓ=5960	4	0,22	
		Брус 50×50 ℓ=1200	2	0,01	
		Доски 30×150 ℓ=1200	40	0,21	
		Нагели ф 30 ℓ=120		0,01	

1. Данный лист см. с листом КЖ 35
2. Расход материалов дан на один щит.

Согласовано: Пресман; Отдел КГ

Инв. № подл. | Подпись и дата | Взам. инв. № | Инв. № подл.

Привязан

Инв. №

Т.П. 902-5-35.86		КЖ
Инж. Базанов	Корпус обезвоживания осадка сточных вод с 4 вакуум-фильтрами Бех 0У-40-3	Стадия: Р; Лист: 34; Листов:
Ст. инж. Зайцева		
ГИП Письман	Резервуар РЕ-1 Схема расположения деревянных щитов и решеток	ЦНИИЭП инженерного оборудования г. Москва
Гл. конст. Шапиро		
Н. контр. Письман		
Нач. отд. Красавин		

21416-02 49

Копировал: Хюппенен

Формат А2

Альбом III

Спецификация элементов перекрытия резервуара РЕ-1

Марка, поз.	Обозначение	Наименование	Кол.	Масса ед., кг	Примечание
		Пиломатериалы			
		Щит деревянный ЩД-5	(шт. 4)		
		Расход материалов			
		Брус 50×50 ℓ=1260	7	0,03	
		Доски 19×150 ℓ=2250	12	0,07	
		Нагели ф30 ℓ=120		0,01	
		Щит деревянный ЩД-6	(шт 2)		
		Расход материалов			
		Брус 50×50 ℓ=1260	8	0,03	
		Доски 19×150 ℓ=2500		0,08	
		Нагели ф30 ℓ=120		0,01	
		Решетка деревянная РД-1	(шт. 4)		
		Брус 100×100 ℓ=1260	15	0,25	
		Брус 100×100 ℓ=2250	12	0,27	
		Нагели ф30 ℓ=120		0,01	
		Решетка деревянная РД-2	(шт. 2)		
		Расход материалов			
		Брус 100×100 ℓ=1260	17	0,25	
		Брус 100×100 ℓ=2500	19	0,30	
		Нагели ф30 ℓ=120		0,01	

1. Данный лист см. с листом 34
2. Расход материалов дан на один щит

Т.П. 902-5-35.86 КЖ

Инж.	Базанов		
Ст. инж.	Зайцева		
Гип	Письман		
Гл. конст.	Шапиро		
Н. контр.	Письман		
Нач. отд.	Красавин		

Корпус обезвоживания осадка сточных вод с 4 вакуум-фильтрами БСХ ОУ-40-3

Стадия	Лист	Листов
Р	35	

Резервуар РЕ-1 деревянные щиты ЩД1÷ЩД6 и решетка РД-1÷РД-2

ЦНИИЭП инженерного оборудования г. Москва

Привязан

Инв. №

Инв. № подл. | Подпись и дата | Взам. инв. № | Отдел КГ | Пресман

21416-02 50

Копировал: Хюппенен

Формат А2

Альбом III

Схема расположения стеновых панелей и монолитных участков

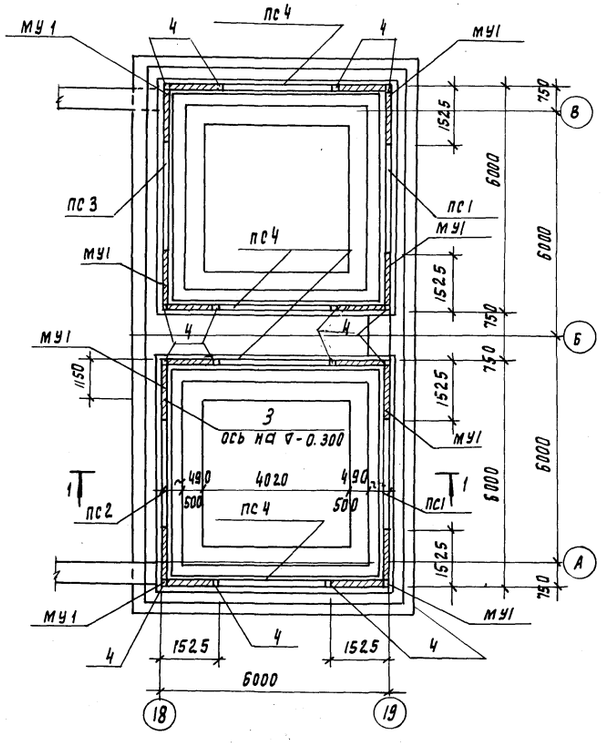

Схема расположения плит покрытия резервуаров

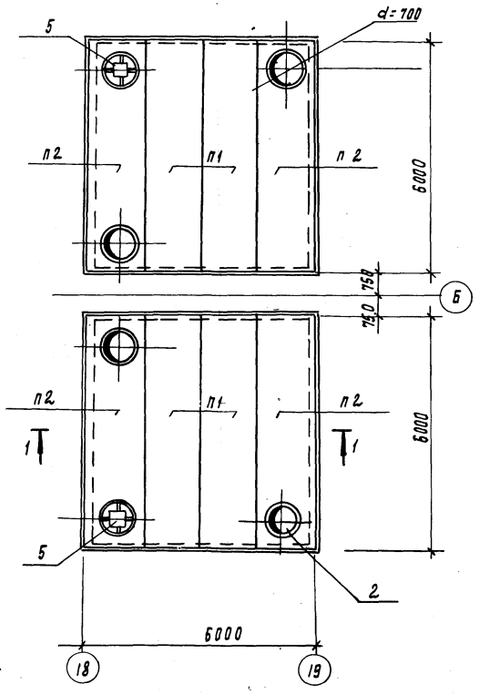

Марка, поз.	Обозначение	Наименование	Кол.	Масса ед, кг	Примечание
П1	1.442.1-2	2П1-4А IV Т	4	2400	
П2	ТП 902-5 КЖИ 51.00.00	2П1-4А IV Т	4	2400	
ПС1	3.900-3.4/82/82	ПС1-30-Б2	2	3380	
ПС-2	ТП КЖИ 23.00.00	панель ПС1-30-Б2-1	1	3380	
ПС-3	ТП КЖИ 23.00.00	панель ПС1-30-Б2-2	1	3380	
ПС-4	ТП КЖИ 23.00.00	панель ПС1-30-Б2-3	4		
МУ-1		Монолитный участок	8		см. прим л.39
1	3.900-3 вып 1/82	Кольцо опорное КЦО-1	6	0.050	
2	3.900-3 вып 1/82	Кольцо стеновое КЦ 73	6	0.100	
3	ГОСТ 18599-73	ПЭВП 63с l=400	1	0.26	
4	3.400-6/76	Закладная деталь МИ-1-19	8	2.4	
5	ТП 902-5 КЖИ 41.00.00	Закладная деталь ЗД-3	2	1083	

1. Конструкцию монолитного участка МУ-1 см. лист КЖ-39.
2. Под днищем резервуаров устроить бетонную подготовку из бетона М 100 толщиной 100 мм.
3. Внутренние поверхности монолитных участков МУ-1 Торкретируются изнутри цементно-песчаным раствором состава 1:2 толщиной 30 мм.

1-1

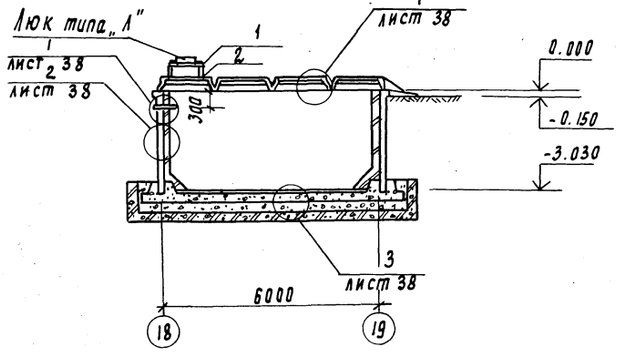

Деталь стыковки стеновой панели с днищем

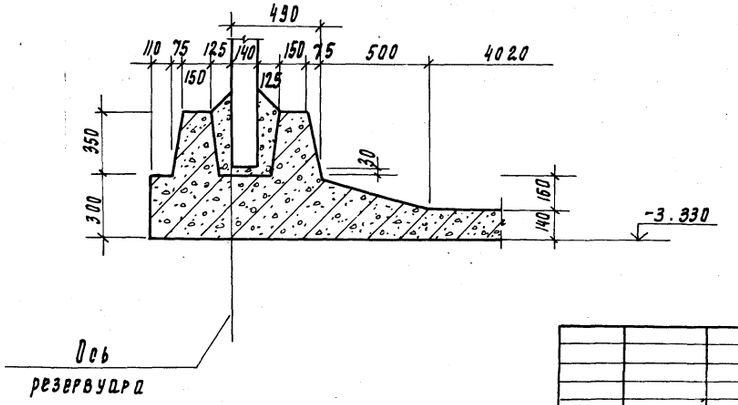

Привязан	Инженер	Базанов		ТП 902-5-35.86	КЖ
	Н. контр.	Письман			
	Вед. инж.	Копустин		Корпус обезвоживания осадка сточных вод с 4 вакуум фильтрами БХС ОУ-40-3	Стадия: Р; Лист: 36; Листов:
	ГИП	Письман		Резервуар РЕ-2	
	Гл. конст.	Шапиро		Схемы расположения сборных железобетонных стен резервуаров, плит, покрытия.	ЦНИИЭП инженерного оборудования г. Москва
Инв. №	Нач. отд.	Красавин			

21416-02 51

Корпусная Подпись Тема 10

Схема расположения Верхних сеток

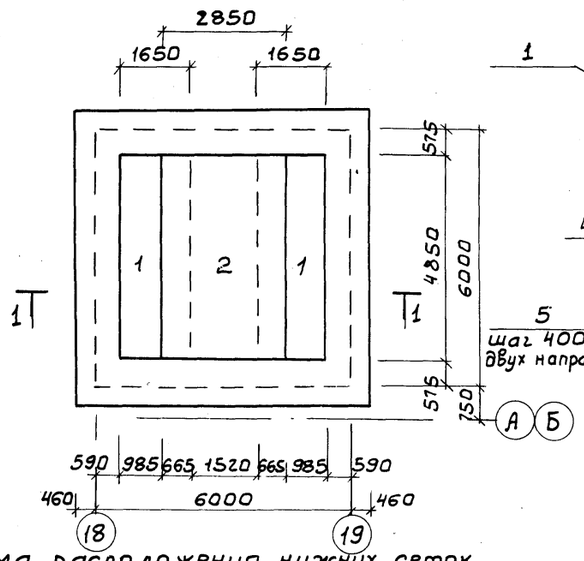

Схема расположения каркасов в зубе днища

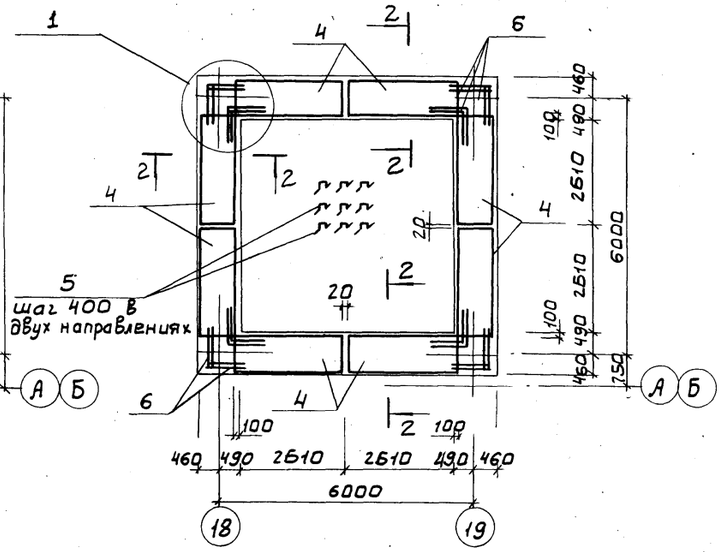

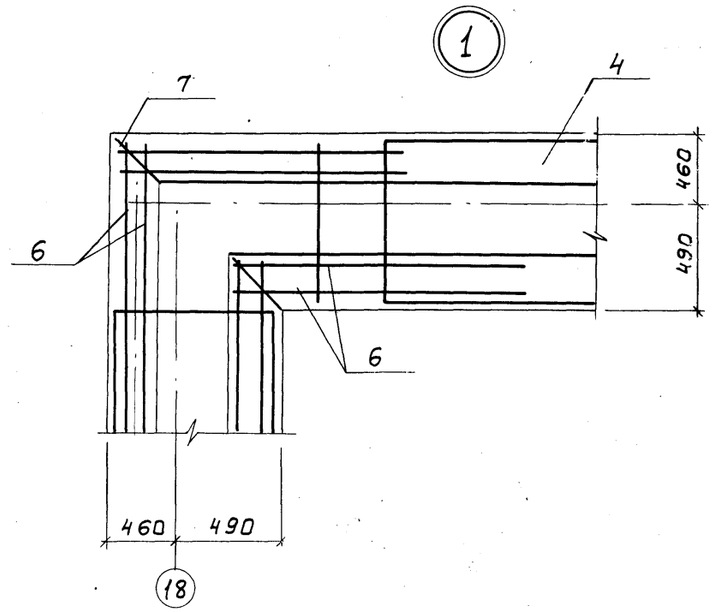

Схема расположения нижних сеток

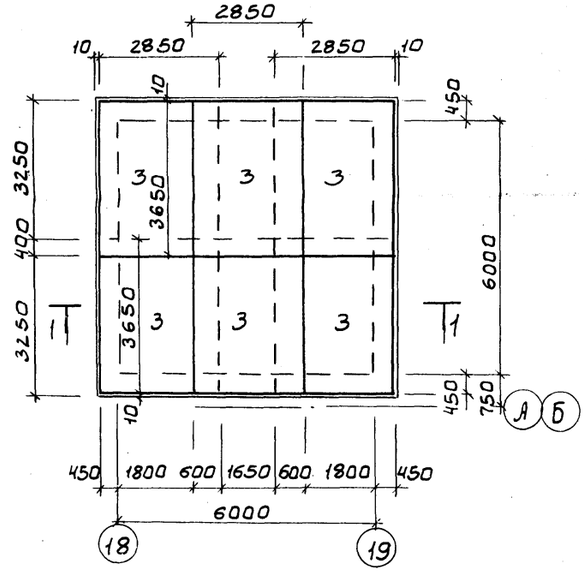

2 - 2

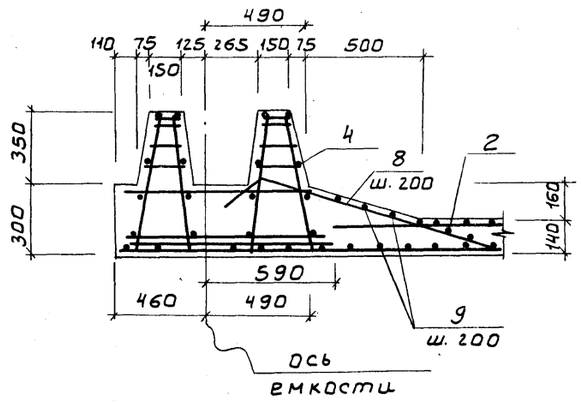

1 - 1

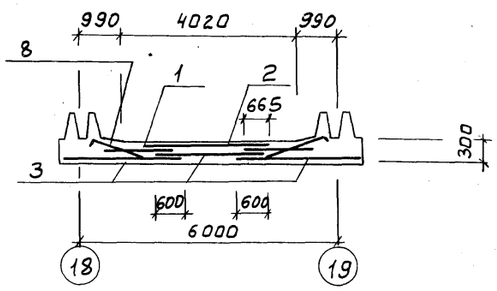

1. Защитный слой для нижней арматуры - 35мм.
   для Верхней - 25мм.
2. Спецификацию на арматуру см. лист КЖС-38

				Т.П 902-5-35.86	КЖ
ПРИВЯЗАН				КОРПУС ОБЕЗВРЕЖИВАНИЯ ОСАДКА СТОЧНЫХ ВОД С Ч ВАКУУМ ФИЛЬТРАМИ БСХ ОУ-40-3	СТАДИЯ: Р; ЛИСТ: 37; ЛИСТОВ:
	НИЖ.	БАЗАНОВ		РЕЗЕРВУАР РЕ-2 Армирование днища	ЦНИИЭП инженерного оборудования г. МОСКВА.
	СТ.ИНЖ	ЗАЙЦЕВА			
	ГИП	ПИСЬМАН			
	ГЛ.КОНСТ	ШАПИРО			
	Н.КОНТ.	ПИСЬМАН			
	Н.ОТД	КРАСАВИН			
ИНВ.№					

Альбом III

Спецификация к схемам расположения арматурных изделий днища

Формат	Зона	Поз.	Обозначение	Наименование	Кол.	Примеч.
		1	ГОСТ 23279-85	2с 12АIII/12АIII 2850×4850	2	121.7 кг
		2	ГОСТ 23279-85	2с 12АIII/12АIII 1650×4850	1	75.4 кг
		3	ГОСТ 23279-85	2с 12АIII/12АIII 2850×3650	6	96.7 кг
		4	т. п. КЖИ 42.00.00	Каркас пространственный КП 1	8	63.4 кг
				Детали		
		5		А-III-8 ГОСТ 5781-82 ℓ=980	144	0.4
		6		А-III-8 ГОСТ 5781-82 ℓ=1250	32	0.5 кг
		7		А-III-8 ГОСТ 5781-82 ℓ=1050	8	0.4 кг
		8		А-III-12 ГОСТ 5781-82 ℓ=1600	108	1.4 кг
		9		А-III-8 ГОСТ 5781-82	120 пм	47.4
				Материал		
				Бетон В-15; F-50	15,0	м³

Ведомость деталей

Поз.	Эскиз
5	200, 300, 90, 300
7	170, 630, 200, 630
8	400, 1200, 130°

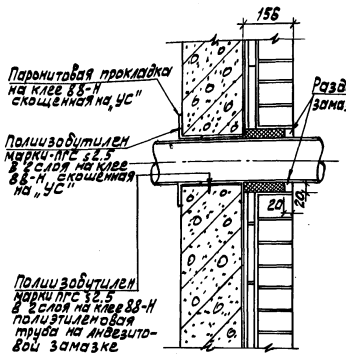

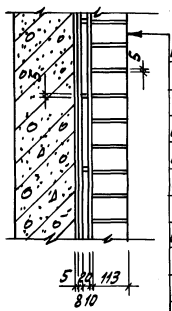

Кирпич кислотоупорный в 1/2 кирпича на андезитовой замазке с окислевкой швов
Шпаклевка андезитовой замазкой s5
Плитка кислотоупорная керамическая марки КШ s20 на андезитовой замазке
Шпаклевка андезитовой замазкой s5
Полиизобутилен марки ПСГ s2,5 в 2 слоя на клее 88-Н
ж.-б. панель

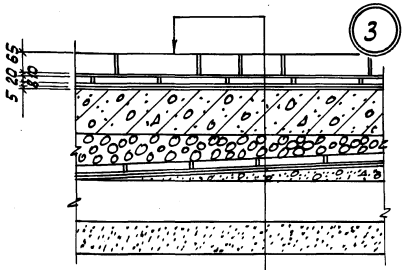

Разделать антикоррозийной замазкой
Кирпич кислотоупорный на андезитовой замазке с окислевкой швов
Шпаклевка андезитовой замазкой s 5
Плитка кислотоупорная керамическая марки КШ s20 на андезитовой замазке
Шпаклевка андезитовой замазкой s 5
Полиизобутилен маркиПСГ s2,5 в 2 слоя на клее 88-Н
ж.-б. днище емкости
Слой кислотоупорного щебня мелкой фракции от 0 до 90 мм
Плитка кислотоупорная керамическая марки КШ s35 на андезитовой замазке — 38 мм
Шпаклевка андезитовой замазкой-5 мм
Битумно-рулонная изоляция - 10 мм
Набетонка из бетона В-5 от 0 до 100 мм
ж.-б. поддон сборный - 120 мм
Песчаная подготовка - 100 мм

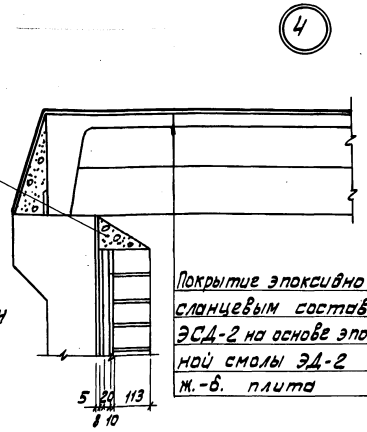

Покрытие эпоксивно-сланцевым составом ЭСД-2 на основе эпоксидной смолы ЭД-2
ж.-б. плита

Выборка стали на один элемент, кг

Марка элемента	Изделия арматурные										Всего
	Арматура класса										
	A-I				A-III						
	ГОСТ 5781-82				ГОСТ 5781-82						
	ф6			Итого	ф14	ф12	ф10	ф8		Итого	
РЕ-2	94.9			94.9	22.3	1059.2	12,3	124.2		1209	1303.9

1. Данный лист см. совместно с листами КЖ-37
2. Спецификация арматурных изделий дана на 1 резервуар.

				Т.П. 902-5-35.86		КЖ
Привязан		ИНЖ.	БАЗАНОВ	Корпус обезвоживания осадка сточных вод с 4 вакуум-фильтрами БСХ 0У-40-3	Стадия	Лист	Листов
		СТ.ИНЖ.	ЗАЙЦЕВА		Р	38	
		ГИП	ПИСЬМАН				
		ГА.КОНСТ	ШАПИРО	Резервуар РЕ-2 Узлы 1÷4 Спецификации.	ЦНИИЭП инженерного оборудования г. Москва.		
Инв.№		Н.КОНТР.	ПИСЬМАН				
		НАЧ.ОТД	КРАСАВИН				

Инв.№ подл. | Подп. и дата | Взам.инв.№

Согласовано

Альбом III

Монолитный участок МУ-1
(опалубка)

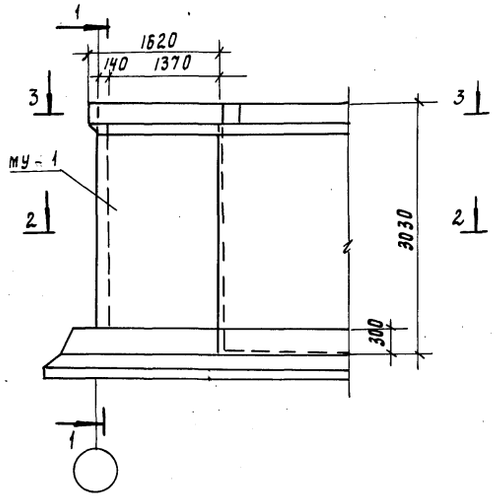

Разрез 1-1

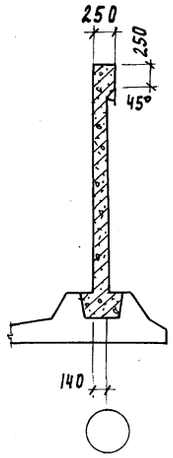

2-2

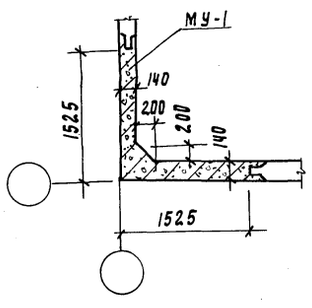

3-3

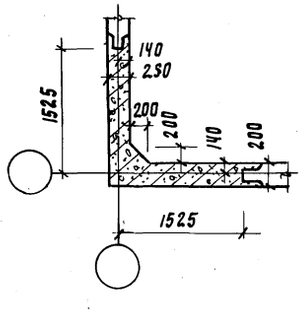

4-4

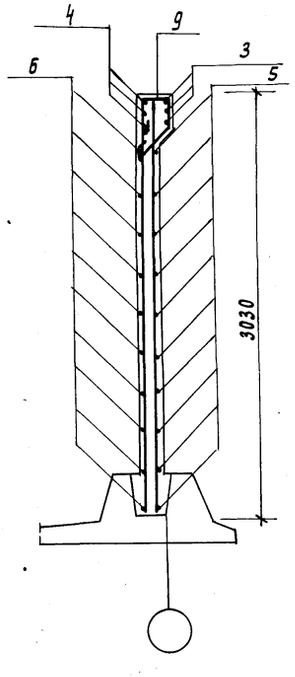

5-5

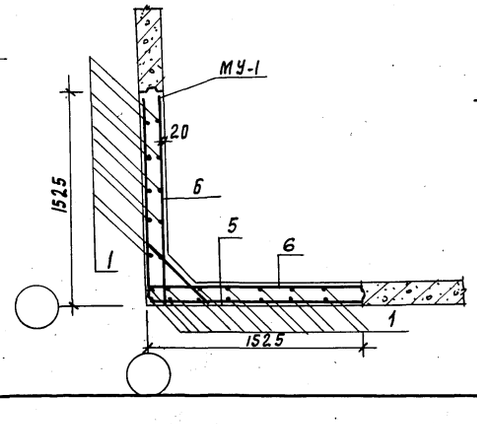

Ведомость деталей

N N поз	Эскиз
3	1700 / 1700
5	1470 / 1470
7	150 / 850 / 150
8	150 / 540 / 150
9	215 / 192 / 213 / 400

Спецификация к схемам расположения арматурных изделий

Формат	Зона	Поз	Обозначение	Наименование	Кол	Примечание
				Монолитный участок МУ-1		
				Детали		
		1		А-III-8 ℓ=3020 ГОСТ 5781-81	24	
		2		А-III-8 ℓ=900 ГОСТ 5781-81	16	
		3		А-III-12 ℓ=3400 ГОСТ 5781-81	3	
		4		А-III-12 ℓ=1700 ГОСТ 5781-81	6	
		5		А-III-8 ℓ=2940 ГОСТ 5781-81	10	
		6		А-III-8 ℓ=1470 ГОСТ 5781-81	20	
		7		А-III-12 ℓ=1150 ГОСТ 5781-81	3	
		8		А-III-8 ℓ=840 ГОСТ 5781-81	8	
		9		А-I-6 ℓ=1100 ГОСТ 5781-81	12	
				Материалы		
				Бетон В 15, F 50	1.6	м3

Монолитный участок МУ-1

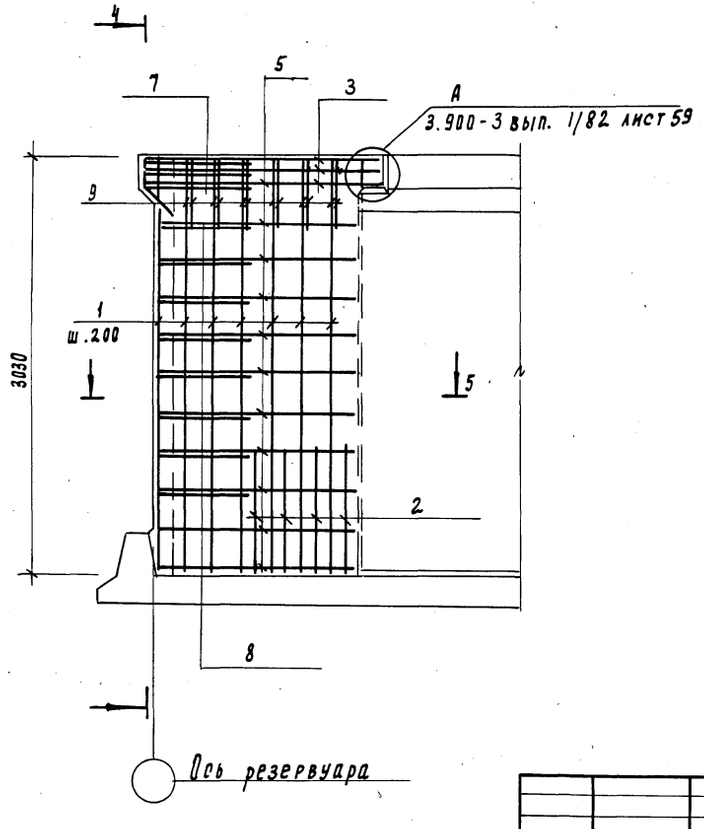

Ведомость расхода стали на МУ-1, кг

Марка элемента	Изделия арматурные						
	Арматура класса						
	А I		А III				
	ГОСТ 5781-82		ГОСТ 5781-82				
	ф6	Итого	ф8	ф12		Итого	Всего
Монолитный участок МУ-1	3.0	3.0	60.5	21.2		81.7	84.7

Поверхности монолитного бетона следует торкретировать в два слоя с внутренней стороны сооружения общей толщиной 25 мм.

Привязан	Ст. инж.	Киселева		ТП 902-5-35.86		КЖ
	Рук. пр.	Шмыков				
	ГИП.	Письман		Корпус обезвоживания осадка сточных вод с 4 вакуум фильтрами Бсх ОУ-40-3	Стадия	Лист	Листов
	Гл. конст.	Шапиро			Р	39	
	Н. контр.	Письман		Резервуар РЕ-2 Монолитный участок МУ-1 Опалубка и армирование	ЦНИИЭП инженерного оборудования г. Москва		
Инв. №	Нач. отд.	Красавин					

21416-02 54

Инв. № подл. | Подпись и дата | Взам. инв. №

Копировал Поддевская

Альбом III

Схема расположения плит в поддоне ПД-1

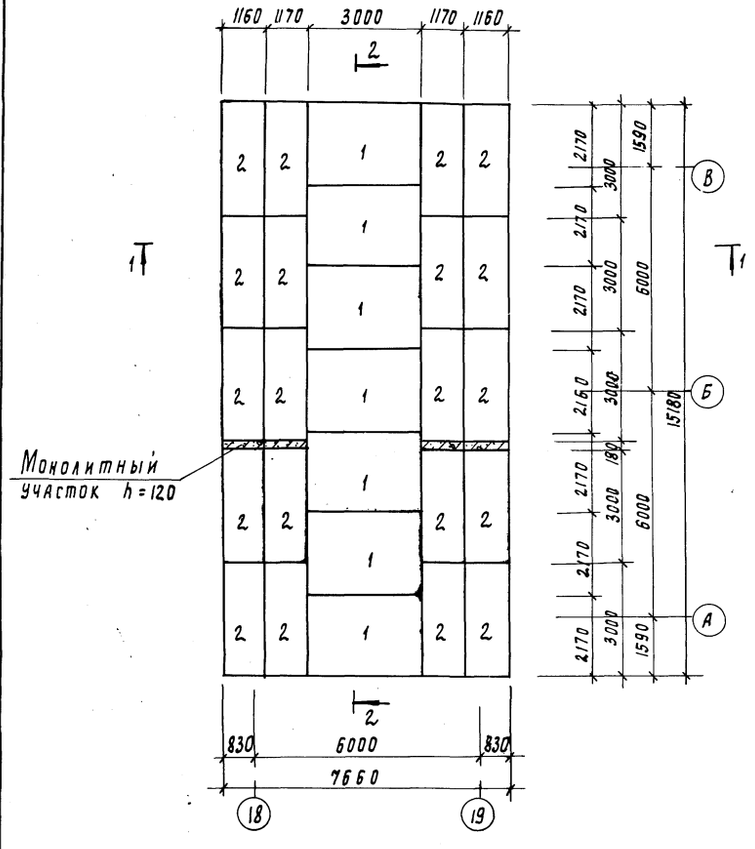

Схема уклонов поддона ПД-1

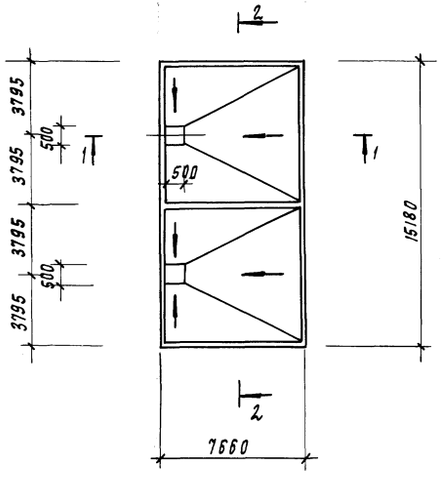

1 - 1

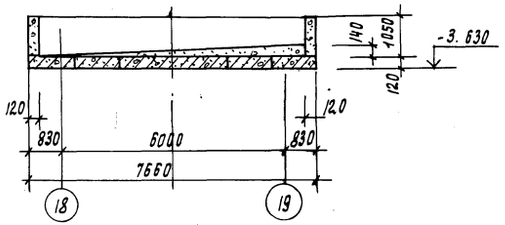

2 - 2

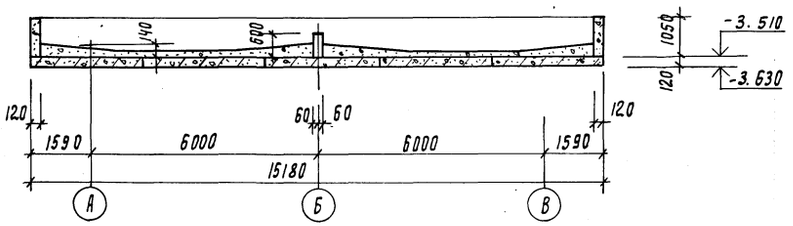

Спецификация сборных ж.б. элементов поддона ПД-1 и деталей

Марка поз	Обозначение	Наименование	Кол	Масса ед.кг	Примечание
1	3.006.1-2/82 вып1-1÷4-4	Плита перекрытия П17-3	7	1940	
2	3.006.1-2/82 вып1-1÷4-4	Плита перекрытия П19-15	20	1040	

1. Схему расположения поддона см. на листе КЖ-36
2. Монолитные участки и бортики выполнить из бетона марки В10.
3. Стыки плит заделывать цементно-песчаным раствором М50.
4. Набетонку производить бетоном марки В5

Согласовано

Отдел КР Пресман

Инв. № подл. | Подпись и дата | Взам. инв. №

Инженер	Базанов		ТП 902-5-35.86	КЖ
Ст. инж.	Зайцева			
ГИП	Письман		Корпус обезвоживания осадка сточных вод с 4 вакуум-фильтрами Бсх 09-40-3	Стадия: Р; Лист: 40; Листов:
Гл. констр.	Шапиро		Резервуар РЕ-2	
Н. контр.	Письман		плит в поддоне ПД-1	ЦНИИЭП инженерного оборудования г. Москва
Нач. отд.	Красавин			

Привязан

Инв. №

21416-02 55

Альбом III

План фундаментов

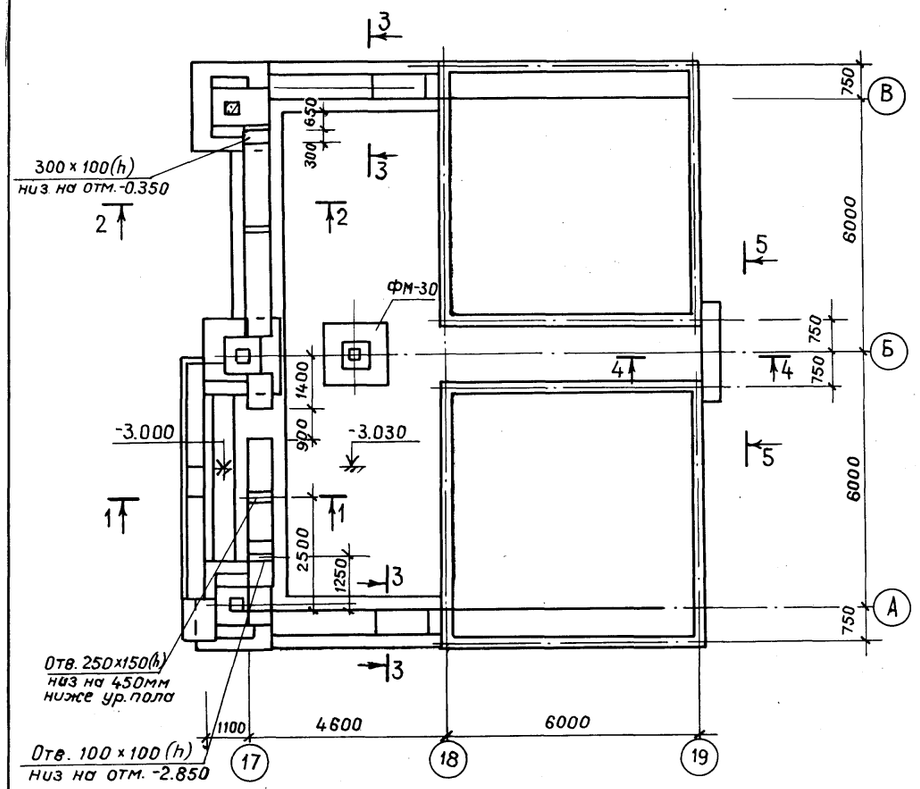

Схема расположения плит покрытия

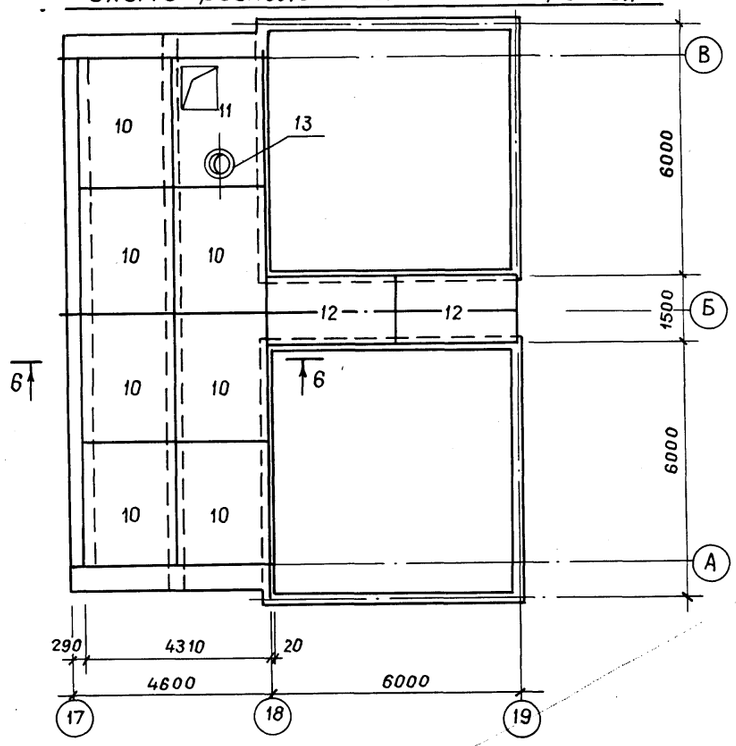

1 — 1

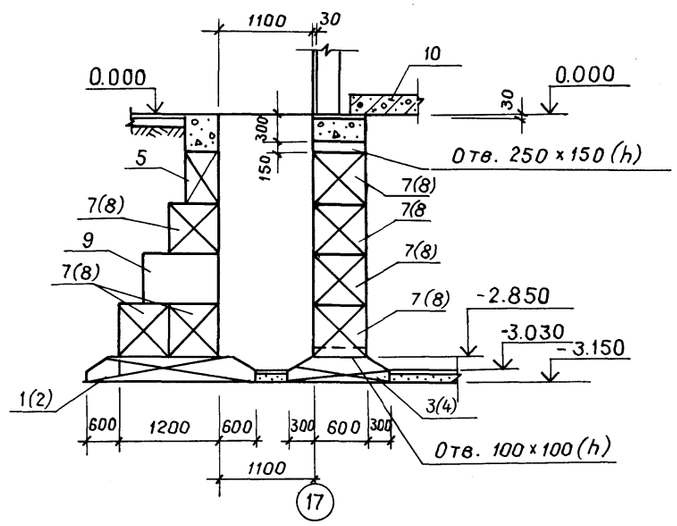

2 — 2

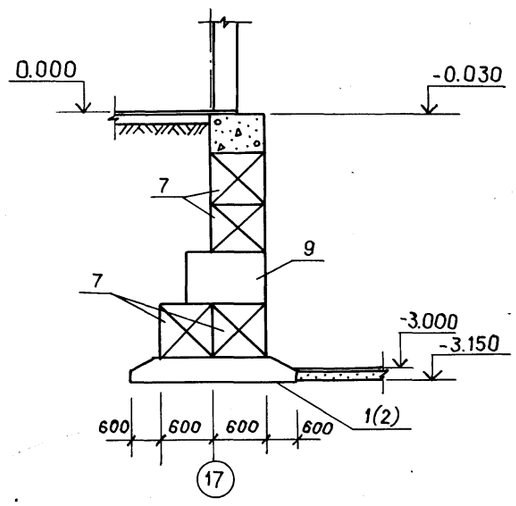

Спецификация элементов бетонных блоков

Марка, поз.	Обозначение	Наименование	Кол.	Масса ед., кг	Примечание
1	1.112-5.0 00 ПЗ	Фундаментная плита ФЛ24-12	13	2845	
2	1.112-5.0 00 ПЗ	Фундаментная плита ФЛ24-8	2	1865	
3	1.112-5.0 00 ПЗ	Фундаментная плита ФЛ12-24	4	1760	
4	1.112-5.0 00 ПЗ	Фундаментная плита ФЛ12-12	4	870	
5	ГОСТ 13579-78	Стеновой блок ФБС24.4.6-Т	8	1300	
6	ГОСТ 13579-78	Стеновой блок ФБС9.4.6-Т	4	470	
7	ГОСТ 13579-78	Стеновой блок ФБС24.6.6	22	1960	
8	ГОСТ 13579-78	Стеновой блок ФБС12.6.6	9	960	
9	ГОСТ 13579-78	Стеновой блок ФБС9.6.6	36	580	
10	3.006-1-2/82-1-2-2,0-17	Плита покрытия П19-15	7	4040	
11	902-5 КЖИ 20.00.00	Плита покрытия П19-15а	1	4040	
12	3.006-1-2/82-1-2-2.0-22	Плита покрытия П12-15	3	770	
13	Серия 1.494-24 вып. 1	Стакан СБ-4Б1	1	0,16	
14	902-5 КЖИ 25.00.00	Балка БМ-1	2	576,5	
15	902-5 КЖИ 24.00.00	Стойка СМ-1	1	109,6	

1. Под ленточные фундаменты уложить песчаную подготовку толщиной 100 мм.
2. Сборные бетонные блоки укладывать на цементно-песчаный раствор марки 50, с обязательной перевязкой не менее 400 мм.
3. Обратную засыпку пазух фундаментов производить грунтом без включения строительного мусора и растительного грунта с уплотнением слоями не более 200 мм, по указаниям СН 536-81.
4. Стены подвала, соприкасающиеся с грунтом, обмазать двумя слоями горячего битума по грунтовке из битума, растворенного в бензине.

Отдел КГ Пресман

Взам. инв. № | Подпись и дата | Инв. № подл.

Привязан

Инв. №

Инженер	Базанов		
Ст. инж.	Зайцева		
ГИП	Письман		
Гл. констр.	Шапиро		
Н. контр.	Письман		
Нач. отд.	Красавин		

ТП 902-5-35.86 КЖ

Корпус обезвоживания осадка сточных вод с 4 вакуумфильтрами Бсх 0У-40-3.

Стадия	Лист	Листов
Р	41	

План фундаментов и схема расположения плит покрытия в осях 17÷19, А-В. сечение 1-1 ÷ 2-2.

ЦНИИЭП инженерного оборудования г. Москва

21416-02 56

Формат А2

3-3

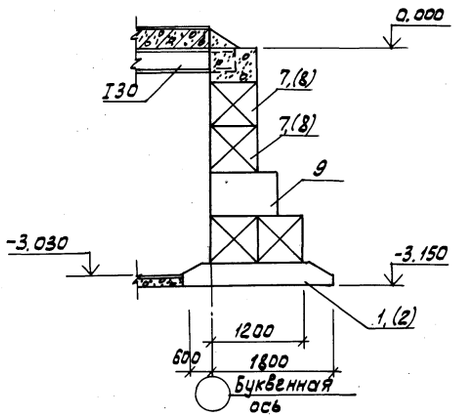

4-4

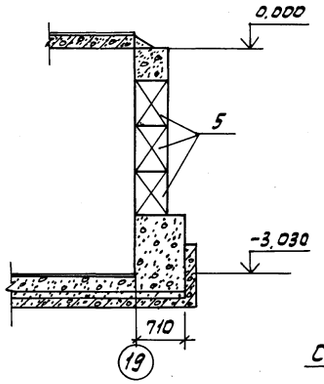

5-5

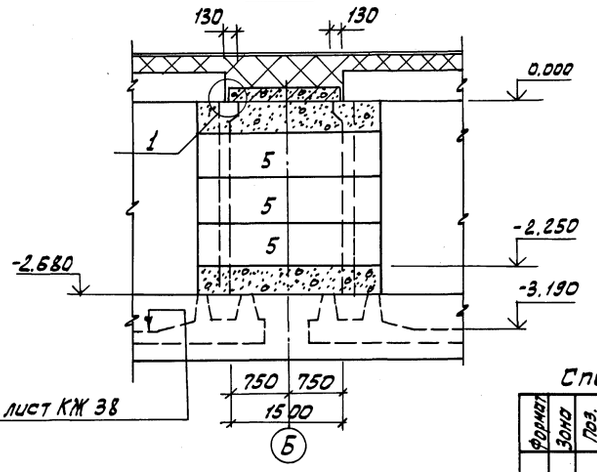

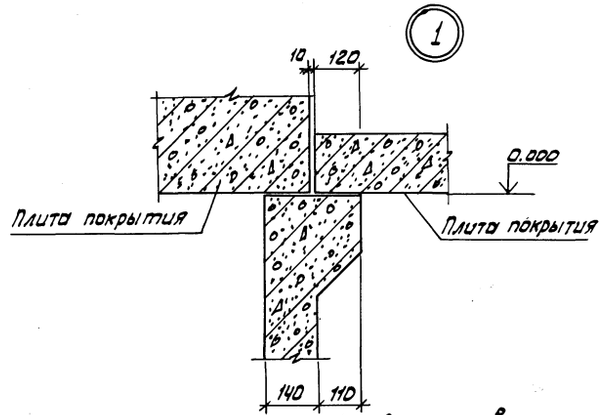

Спецификация монолитных фундаментов

Формат	Зона	Поз.	Обозначение	Наименование	Кол. шт.	Примеч.
				ФМ-29		
				Детали		
		1		А-III-12 ГОСТ 5781-82 ℓ=1460	16	1.3
		2	т.п.902-5 кжи 49.00.00	Анкер А-1	4	3.8
				Материалы		
				Бетон В15; F50	0.95	м³
				ФМ-30		
				Детали		
		1		А-III-12 ГОСТ 5781-82 ℓ=1460	16	1,3
		2	т.п. 902-5 кжи 49.00.00	Анкер А-I	4	3.8
				Материалы		
				Бетон В15; F50	0,8	м³

6-6

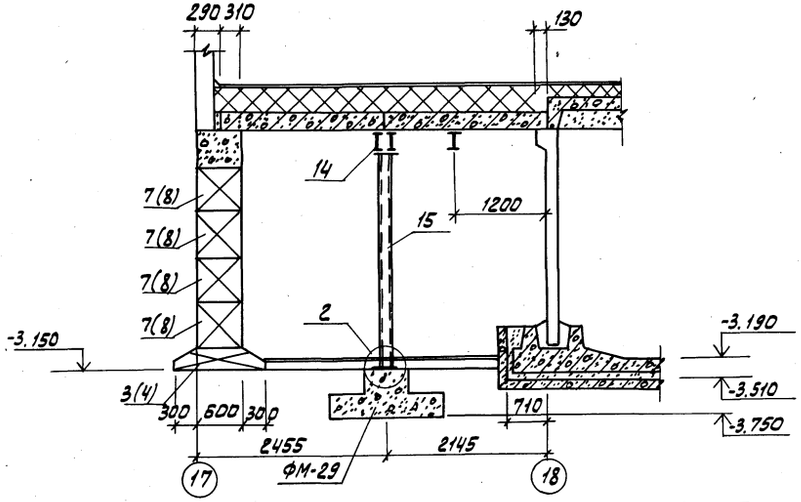

ФМ-29 ФМ-30

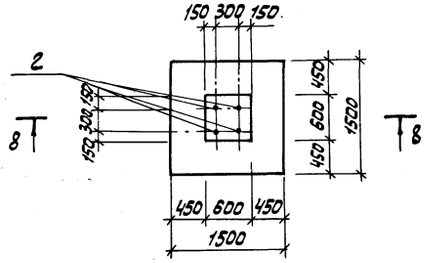

8-8

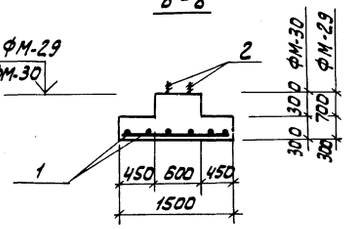

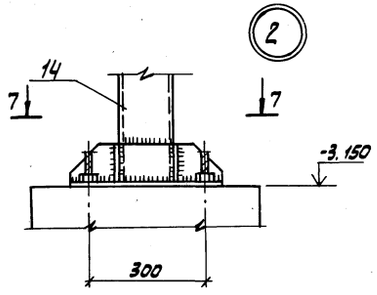

7-7

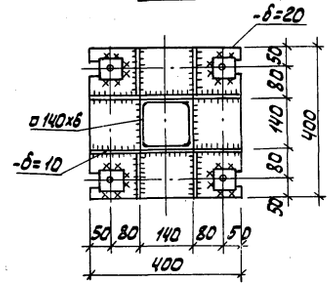

Ведомость расхода стали на один элемент, кг

Марка	Изделия арматурные					Изделия закладные				Всего
	Арматура класса A-III ГОСТ 5781-82				Всего	Арматура класса A-I ГОСТ 5781-82				
	Ф12			Итого		Ф24			Итого	
ФМ-29	20,8			20,8	20,8	3,8			3,8	24.6
ФМ-30	20,8			20,8	20,8	3,8			3,8	24.6

Данный лист см. совместно с листом 41.

		Т.П. 902-5-35.86	КЖ
Привязан	ИНЖ.	Базанов	Корпус обезвоживания осадка сточных вод с вакуум-фильтрами БСХ 04-40-3
	СТ. ИНЖ.	Зайцева	
	ГИП	Письман	
	ГЛ. КОНСТ.	Шапиро	Фундаменты в осях 17÷19; А÷В. Сечение 3-3÷8-8. Узлы. Фундамент ФМ-29
	Н. КОНТР.	Письман	
Инв.№	Н. ОТД.	Красавин	

Стадия	Лист	Листов
Р	42	

ЦНИИЭП инженерного оборудования г. Москва.

Инв.№ подл. | Подп. и дата | Взам. инв.№ | Отдел КГ | Пресман

Схема расположения фундаментов под оборудование в осях 6...9

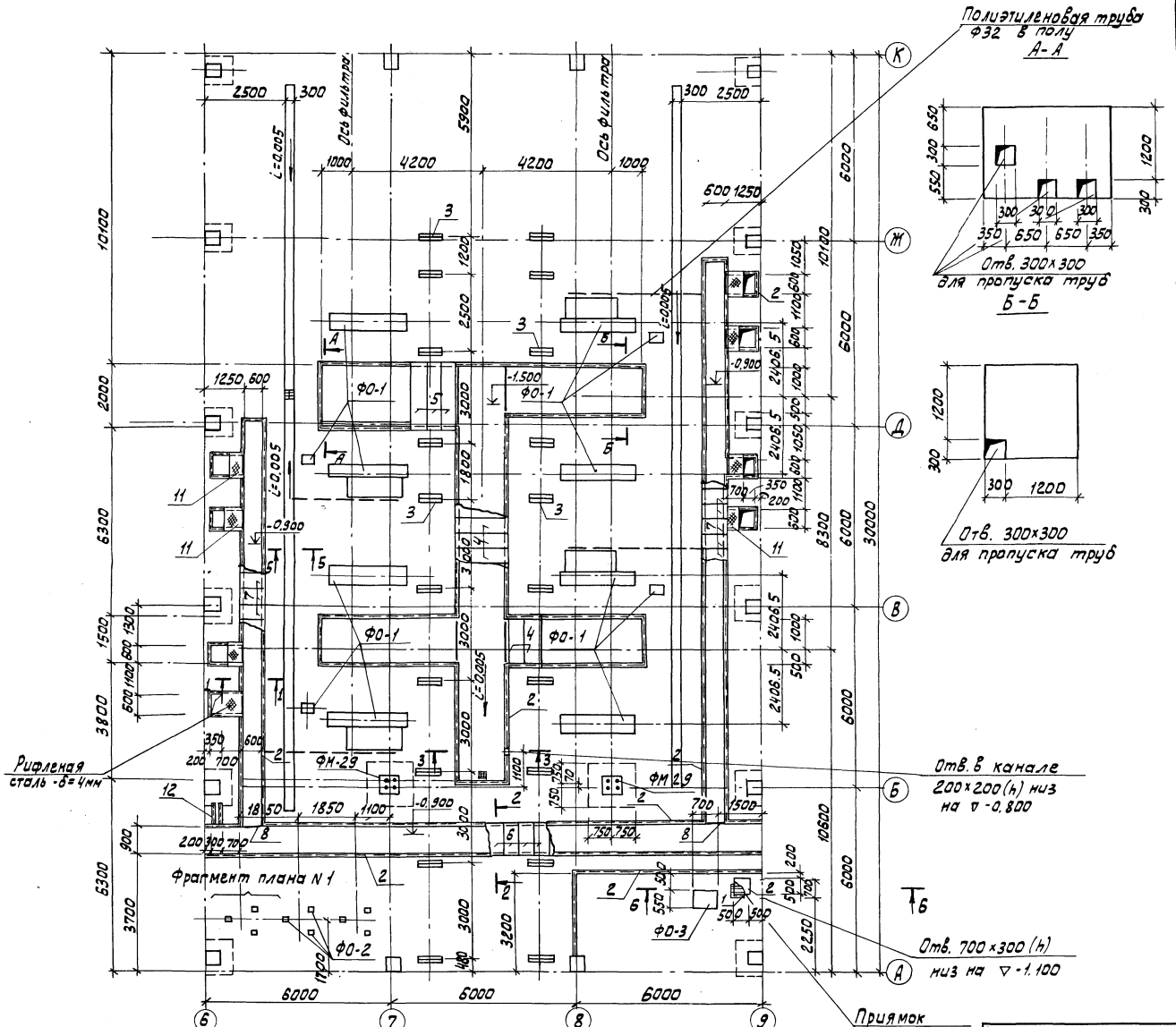

Спецификация на фундаменты под оборудование

Марка, поз.	Обозначение	Наименование	Кол.	Масса ед., кг	Примечание
ФО-1	Лист-46	Фундамент под оборудов ФО-1	4		
ФО-2	Лист-47	Фундамент под оборудов ФО-2	9		
ФО-3	Лист-47	Фундамент под оборудов ФО-3	1		
ФМ-29	Лист-42	Фундамент ФМ-29	2		

Спецификация элементов плана на фундаменты под оборудование

Марка поз.	Обозначение	Наименование	Кол.	Масса ед. кг	Примеч
1	т.п. 902-5 КЖИ 34.00.00	Металлич. решетка Р-1	1	18.8	
2	Серия 3.400-6/76	Закладная деталь МЦ4-29	60пм	6.6	
3	Серия 3.400-6/76	Закладная деталь МЦ1-7	40	6.57	
4	т.п. 902-5 КЖИ 28.00.00	Металлический щит Щ-1	66	29.6	
5	т.п 902-5 КЖИ 29.00.00	Металлический щит Щ-2	9	37.8	
6	т.п 902-5 КЖИ 30.00.00	Металлический щит Щ-3	36	18.6	
7	т.п 902-5 КЖИ 31.00.00	Металлический щит Щ-4	72	13.4	
8		L 50×5 ГОСТ 8509-72 ℓ=800	10		
9		L 50×5 ГОСТ 8509-72 ℓ=1700	3		
10		L 50×5 ГОСТ 8509-72 ℓ=2200	1		
11	ГОСТ 8568-77	Сталь рифленая-δ=4	1.2п²	40.1	
12	т.п. 902-5 КЖИ 38.00.00	Закладная деталь ЗД-1	2	13.7	
14	Серия 3.400-6/76	Закладная деталь МИ3-8	90	1,5кг	

1. Трубы для подвода кабеля к двигателям заложить в конструкцию пола (см. чертежи ЭАД)
2. Разбивка отверстий и закладных в фундаментах под оборудование уточняется при получении оборудования
3. Данный лист см. совместно с листами КЖ 44, 45
4. При устройстве бетонной подготовки пола необходимо предусмотреть закладные детали МН 117-6 серия 1.400-15 в.1 130-05 для установки под металлические площадки согласно с расположением их на листах КМ-7; КМ-9.

Т.П. 902-5-35.86 КЖ

ПРИВЯЗАН	ИНЖЕН.	БАЗАНОВ	КОРПУС ОБЕЗВОЖИВАНИЯ ОСАДКА СТОЧНЫХ ВОД С 4 ВАКУУМ-ФИЛЬТРАМИ БСХ ОУ-40-3	СТАДИЯ	ЛИСТ	ЛИСТОВ
	РУК. ГР.	ШМЫКОВ		Р	43	
	ГИП	ПИСЬМАН				
	ГЛ.СОНСТ	ШАПИРО	СХЕМА РАСПОЛОЖЕНИЯ ФУНДАМЕНТОВ ПОД ОБОРУДОВАНИЕ В ОСЯХ 6...9	ЦНИИЭП ИНЖЕНЕРНОГО ОБОРУДОВАНИЯ г. МОСКВА.		
ИНВ. №	Н.КОНТР	ПИСЬМАН				
	Н.ОТД	КРАСАВИН				

21416-02 58

АЛЬБОМ III

ИНВ. № ПОДЛ. | ПОДП. И ДАТА | ВЗАМ. ИНВ. N | ОТДЕЛ ЭАД | РЫХАНКИНА

Альбом III

Схема расположения фундаментов под оборудование В осях 10÷17

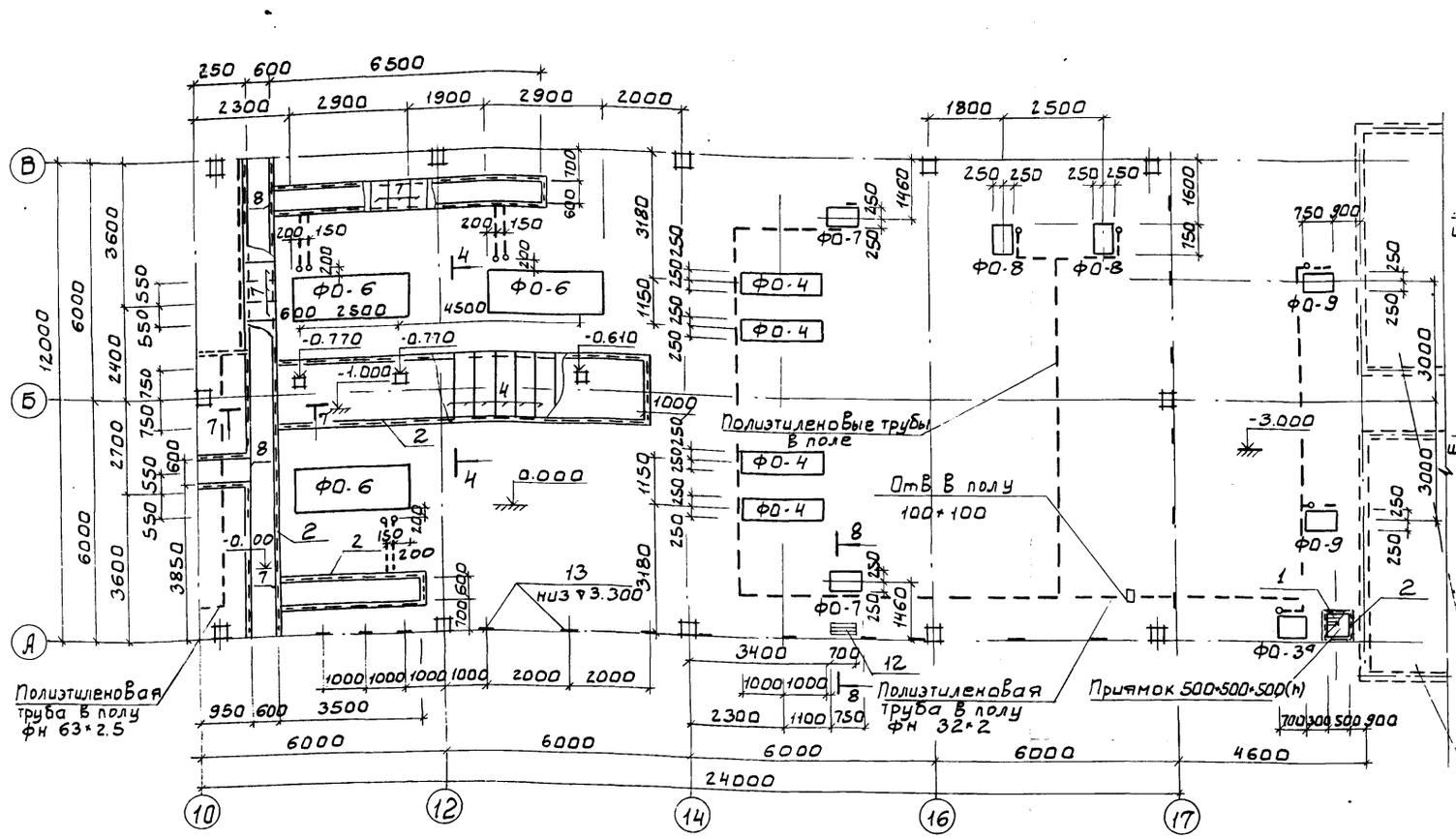

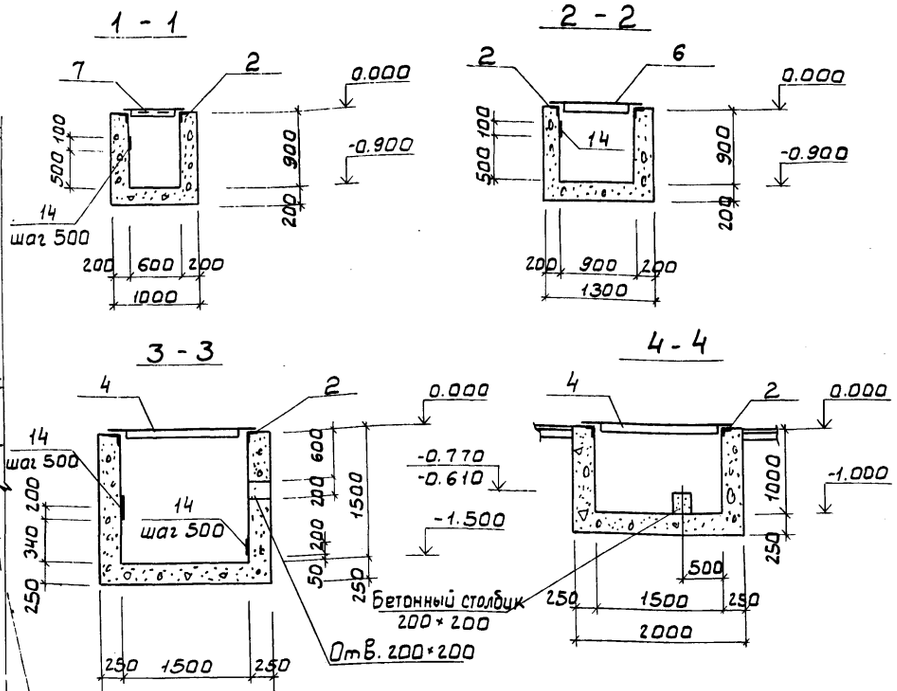

Спецификация фундаментов под оборудование

Марка поз.	Обозначение	Наименование	Кол.	Масса ед., кг	Примечание
ФО-4	лист - 47	Фундамент под оборуд. ФО-4	4		
ФО-6	лист - 48	Фундамент под оборуд. ФО-6	3		
ФО-7	лист - 48	Фундамент под оборуд. ФО-7	2		
ФО-8	лист - 48	Фундамент под обор. ФО-8	2		
ФО-9	лист - 48	Фундамент под обор. ФО-9	2		
ФО-3''	лист - 47	Фундамент под обор. ФО-3''	1		

Спецификация элементов фундаментов под обдрудование

Марка поз	Обозначение	Наименование	Кол.	Масса ед., кг	Примечание
1	т.п. 902-5 кжи 34.00.00	Металлич. решетка Р-1	1	18.7	
2	Серия 3.400-6/76	Закладная деталь МЧ4-2.9	65.5 пм	6.6	
4	т.п. 902-5 кжи 28.00.00	Щит Щ-1	18	29.6	
7	т.п. 902-5 кжи 31.00.00	Щит Щ-4	24	13.4	
12	т.п. 902-5 кжи 38.00.00	Закладная деталь ЗД-1	2	13.7	
13	т.п. 902-5 кжси 40.00.00	Закладная деталь ЗД-2	35	1.88	
		L50×5 ГОСТ 8509-72 l=800	3		

1. Фундаменты под оборудование см. лист КЖ 47, 48
2. Трубы для подвода кабеля к двигателям заложить в конструкцию пола (см. чертежи ЭМ)
3. Разбивка отверстий и закладных в фундаментах под оборудование уточнить после получения оборудования
4. Закладные в стене для подвески кабеля устанавливать в соответствии с чертежами ЭАД
5. Стены канала выполнить из бетона марки В10 под каналы устраивается песчаная подготовка - 100
6. При устройстве бетонной подготовки пола предусмотреть закладные детали МН 117-6 серия 1.400-15, в1. 130-05 для установки стоек под металлические площадки согласна с расположением стоек на листе КМ-14.

Согласовано: Отдел КГ Преслман; Отдел ЭиА Гуманкин

Инв. № подл. | Подп. и дата | Взам. инв. №

Привязан

Инв. №

Т.П 902-5-35.86		КЖ
Корпус обезвоживания осадка сточных вод с вакуум-фильтрами БСХ 09-40-3	Стадия: Р	Лист: 44	Листов:
Схема расположения фундаментов под оборудование в осях 10÷17	ЦНИИЭП инженерного оборудования г. Москва.	

Нач.	Базанов	
Рук. гр.	Шмыков	
ГИП	Письман	
Гл. конс.	Шапиро	
Н. конт.	Письман	
Н. отд.	Красавин	

Копировал Боброва

Формат: А2

Альбом III

Схема расположения фундаментов под оборудование в осях 9, 11... 15

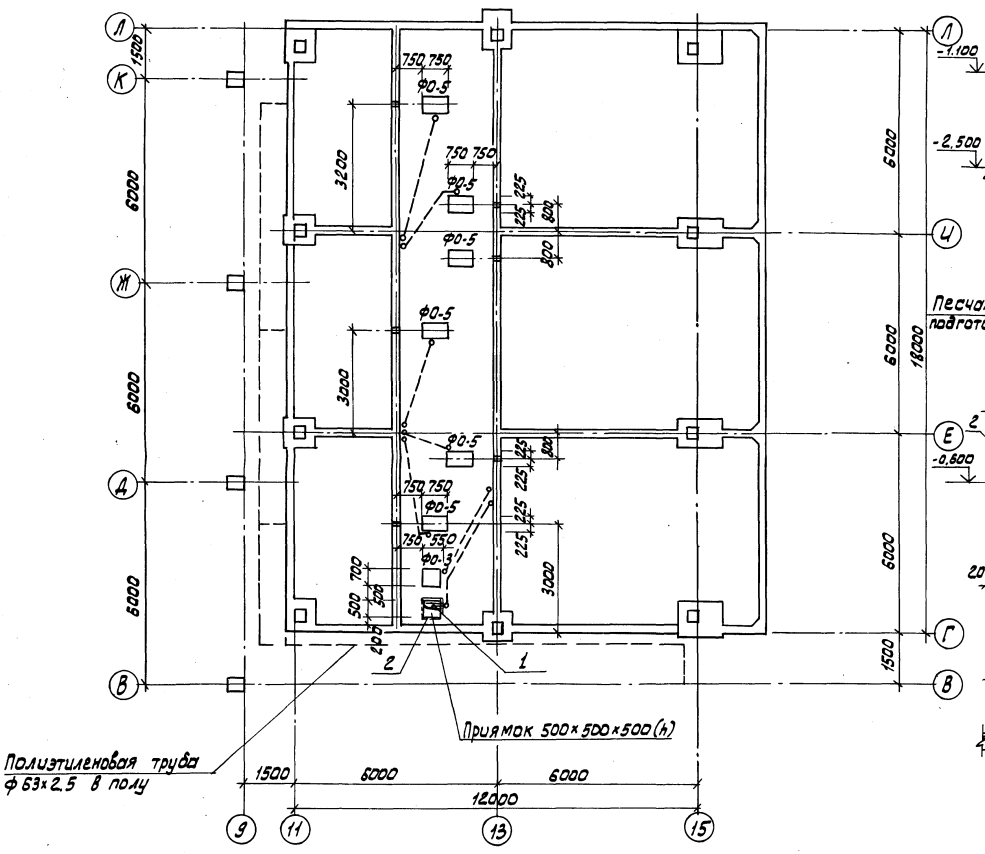

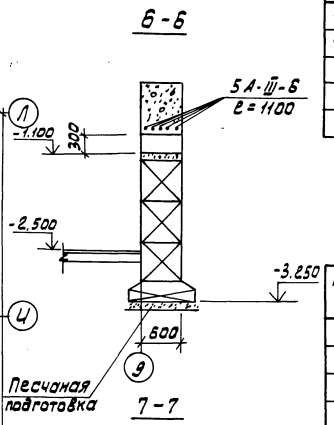

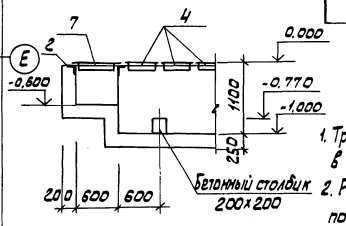

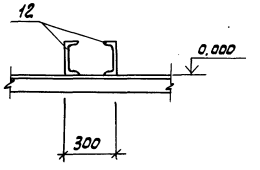

Спецификация на фундаменты под оборудование

Марка, поз.	Обозначение	Наименование	Кол.	Масса ед., кг	Примечание
Ф0-3'	Лист КЖ 47	Фундам. под оборуд Ф0-3'	1		
Ф0-5	Лист КЖ 48	Фундам. под оборуд Ф0-5	6		

Спецификация элементов плана фундаментов под оборудование

Марка, поз.	Обозначение	Наименование	Кол.	Масса ед., кг	Примечание
1	902-5 КЖИ 34.00.00	Металлическая решетка Р-1	1	18.8	
2	Серия 3.400-6/76	Закладная деталь МИ 4-29	2пм	6.6	

1. Трубы для подвода кабеля к двигателям заложить в конструкцию пола (см. чертежи ЭАД)
2. Разбивка отверстий и закладных в фундаментах под оборудование уточняется при получении оборудования
3. Данный лист. см. совместно с листами КЖ 43, 44.
4. При устройстве бетонной подготовки пола предусмотреть закладные детали МН 117-6, серия 1.400-15 в.1, 130-05 для установки стоек под металлические площадки согласно с расположением стоек на листе КМ-12

ПРИВЯЗАН	ИНЖ.	БАЗАНОВ	Т.П. 902.-5-35.86	КЖ
	РУК.ГР.	ШМЫКОВ		
	ГИП	ПИСЬМАН	КОРПУС ОБЕЗВОЖИВАНИЯ ОСАДКА СТОЧНЫХ ВОД С 4 ВАКУУМ-ФИЛЬТРАМИ БСХ ОУ-40-3	СТАДИЯ: Р; ЛИСТ: 45; ЛИСТОВ:
	ГЛ.КОНСТ	ШАПИРО	СХЕМА РАСПОЛОЖЕНИЯ ФУНДАМЕНТОВ ПОД ОБОРУДОВАНИЕ В ОСЯХ 9, 11...15	ЦНИИЭП ИНЖЕНЕРНОГООБОРУДОВАНИЯ г. МОСКВА.
	Н.КОНТ.	ПИСЬМАН		
ИНВ. №	Н.ОТД	КРАСАВИН		

21416-02 60

Корпусова: Алешикова

Формат: А2

ИНВ. № ПОДЛ. | ПОДП. И ДАТА | ВЗАМ. ИНВ. N | ОТД. КГ | ОТД. ЭАД | ПРЕСМАН | ТЫХАНКИН

Альбом III

Спецификация к монолитным фундаментам ФО-1

Формат	Зона	Поз	Обозначение	Наименование	Кол	Примечание
				ФО-1		
				Сборочные единицы		
		1	1.400 - 6/76	Изделие закладное МВ-13	4	0.7кг
		2	3.400 - 6/76	МИ1-1	1.22	пм 3.3кг
				Детали		
		3		А-III-12 ГОСТ 5781-82 ℓ=3350	18	3.2
		4		А-III-12 ГОСТ 5781-82 ℓ= 2650	68	2.3
		5		А-III-12 ГОСТ 5781-82 ℓ=2580	50	2.29кг
		6		А-III-8 ГОСТ 5781-82 ℓ=2580	56	1.02 кг
		7		А-III-8 ГОСТ 5781-82 ℓ=1.680	36	0.66кг
		8		А-III-12 ГОСТ 5781-82 ℓ= 5850	28	5.13кг
		9		А-III-8 ГОСТ 5781-82 ℓ= 390	20	0.15
				Материалы		
				Бетон В 15, F 50	16.7	м³

ФО-1

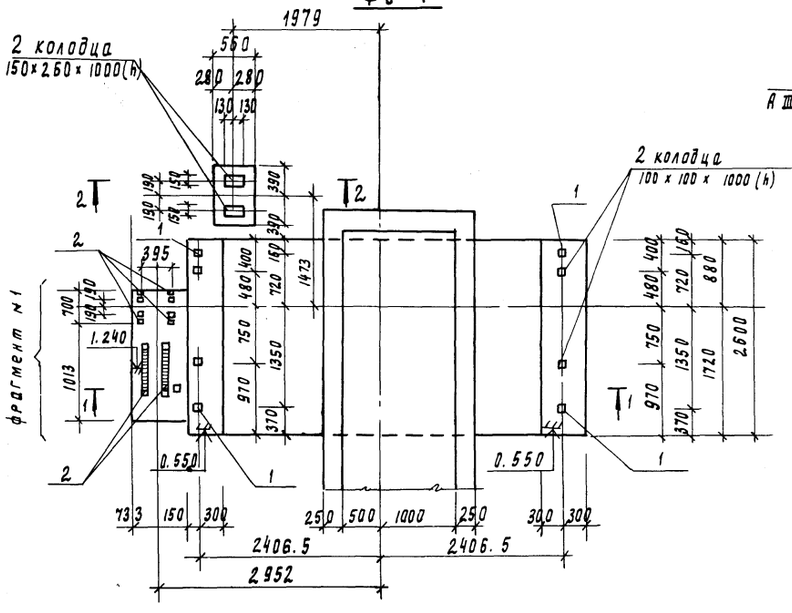

1 – 1 (Армирование)

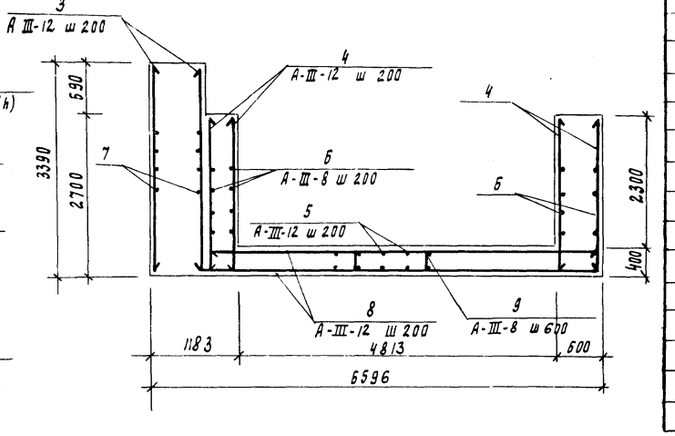

1 – 1

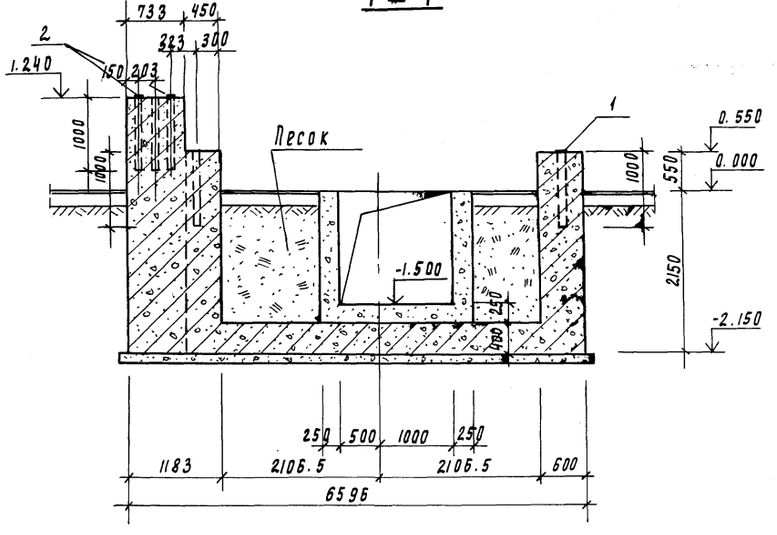

2 – 2

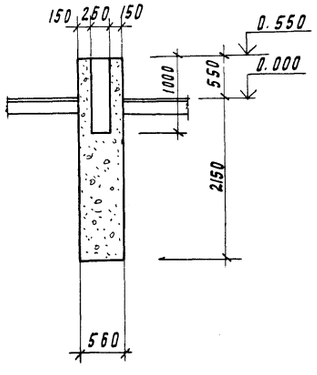

Фрагмент №1

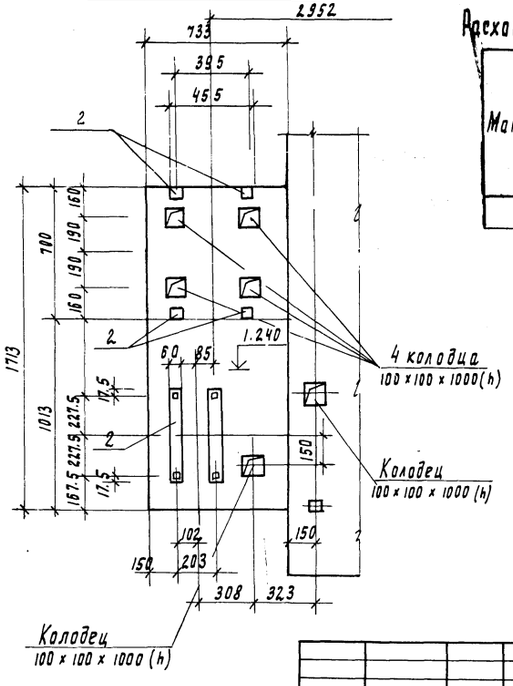

Расход стали на один элемент, кг

Марка элемента	Изделия арматурные				
	Арматура класса A III ГОСТ 5781-82				Всего
	ф12	ф8		Итого	
ФО-1	474.0	83.8		557.8	557.8

1. Защитный слой бетона для нижней арматуры плиты днища - 35мм, для верхней - 25мм
2. Под днищем устроить подготовку из бетона м100 т. 100 мм

Привязан	Инженер	Базанов	
	Рук. гр.	Шмыков	
	ГИП	Письман	
	Гл. конст.	Шапиро	
	Н. контр.	Письман	
Инв. №	Нач. отд	Красавин	

Т.П. 902-5-35.86 КЖ

Корпус обезвоживания осадка сточных вод с 4 вакуум-фильтрами Бск 6У-40-3

Стадия	Лист	Листов
Р	46	

Фундаменты под оборудование ФО-1. Плалубочный чертеж. Армирование.

ЦНИИЭП инженерного оборудования г. Москва

21416-02

Инв. № подл. | Подпись и дата | Взам. инв. № | Отдел | КГ | Пресман

Альбом III

Фрагмент плана №1

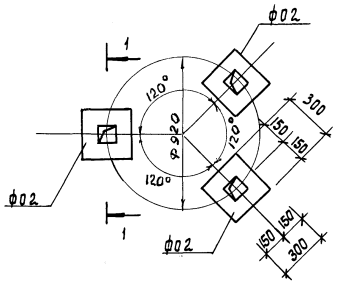

1-1

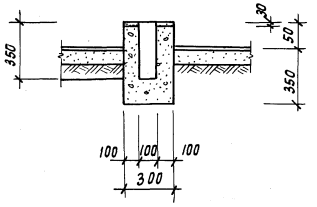

ф0-4

ф0-3; ф0-3'; ф0-3"

2-2

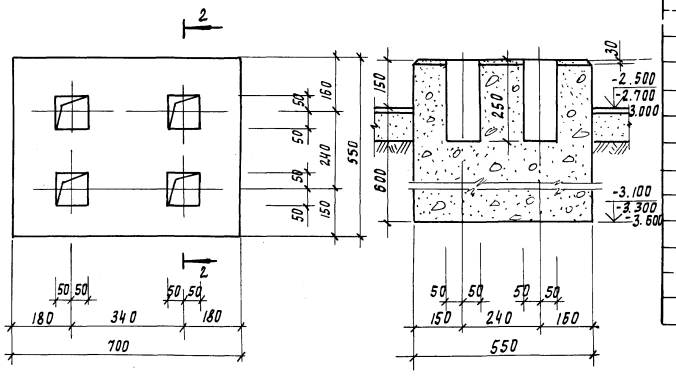

3-3

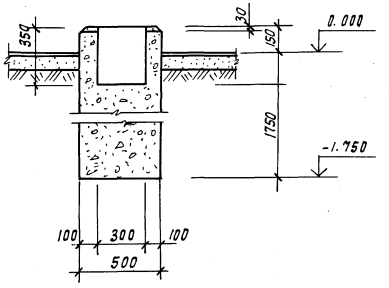

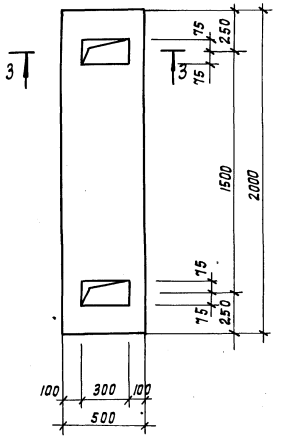

Спецификация на фундаменты под оборудование

Формат	Зона	Поз.	Обозначение	Наименование	Кол	Примечание
				ф0-2		
				Материалы		
				Бетон В10	0.03	м³
				ф0-3; ф0-3'; ф0-3"		
				Материалы		
				Бетон В10	0.3	м³
				ф0-4		
				Материалы		
				Бетон В10	1.75	м³

Расположение фундаментов под оборудование см. листы КЖ 43, 44, 45

Инв. № подл. | Подпись и дата | Взам. инв. №

Привязан			ТП 902-5-35.86		КЖ
	Инженер	Базанов	Корпус обезвоживания осадка сточных вод с 4 вакуум фильтрами Бсх 0У-40-3	Стадия	Лист	Листов
	Рук. груп	Шмаков		Р	47	
	ГИП	Лисьман				
	Гл. констр	Шапиро	Фундаменты под оборудование фрагмент №1 ф0-2 ÷ ф0-4	ЦНИИЭП инженерного оборудования г. Москва		
Инв. №	Н. контр.	Лисьман				
	Нач. отд.	Красавин				

Альбом III

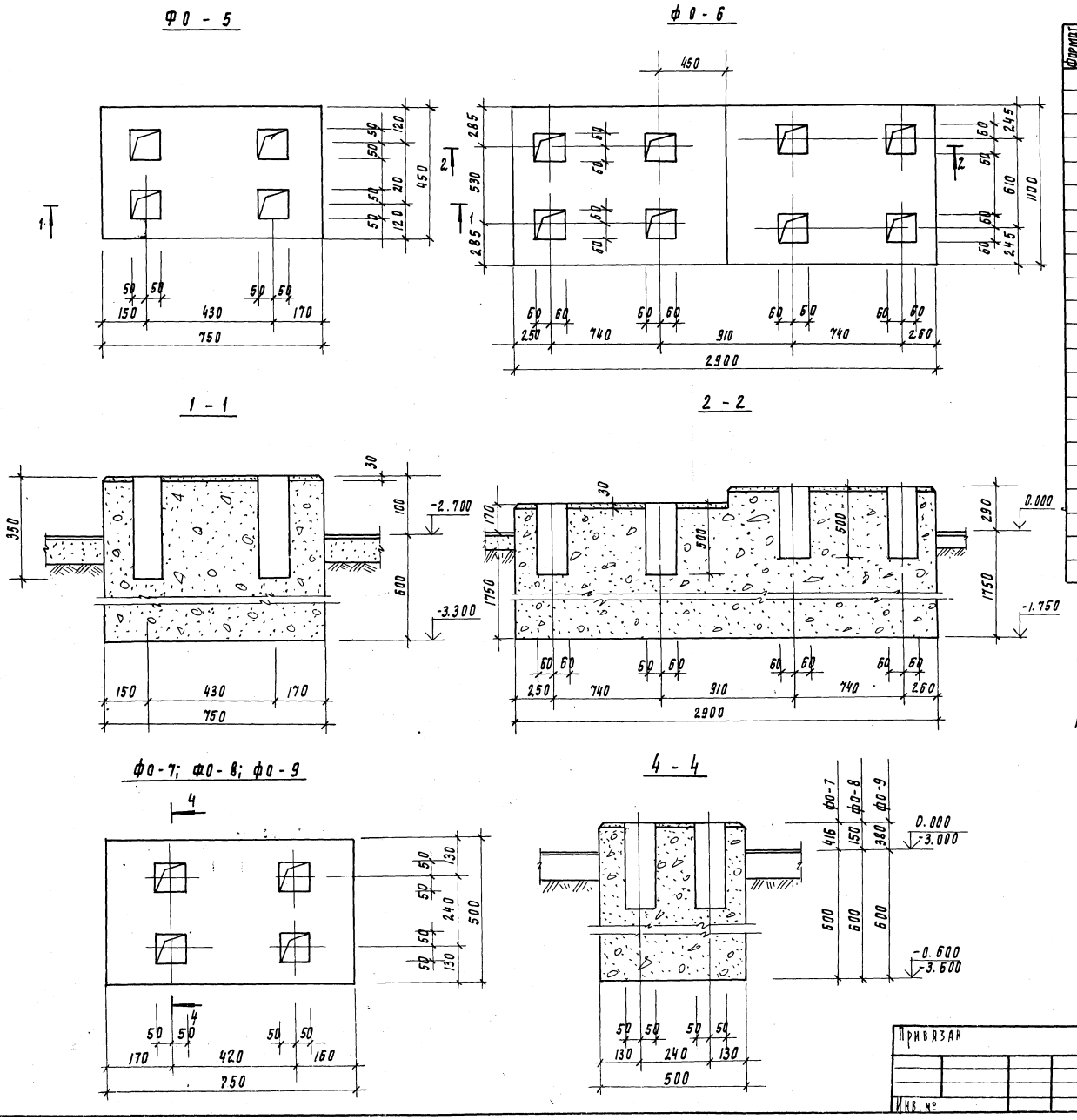

Спецификация на фундаменты под оборудование

Формат	Зона	Поз	Обозначение	Наименование	Кол	Примечание
				ФО-5		
				Материалы		
				Бетон В10	0.23	м³
				ФО-6		
				Материалы		
				Бетон В10	6.31	м³
				ФО-7		
				Материалы		
				Бетон В10	0.38	м³
				ФО-8		
				Материалы		
				Бетон В10	0.28	м³
				ФО-9		
				Материалы		
				Бетон В10	0.33	м³

Расположение фундаментов под оборудование см. листы КЖ 43, 44, 45.

Привязан	Инженер	Базанов		ТП 902-5-35.86 КЖ		
	Рук. пр.	Шмыков		Корпус обезвоживания осадка сточных вод с 4 вакуум-фильтрами Бсх 09-40-3	Стадия	Лист	Листов
	Гип	Письман			Р	48	
	Гл. констр.	Шапиро		Фундаменты под оборудования ФО-5 ÷ ФО-9	ЦНИИЭП инженерного оборудования г. Москва		
Инв. №	Н. контр.	Письман					
	Нач. отд.	Красавин					

21416-02 63

Согласовано: Отдел КР Пресман

Инв. № подл. | Подпись и дата | Взам. инв. №

Схема расположения колонн и балок

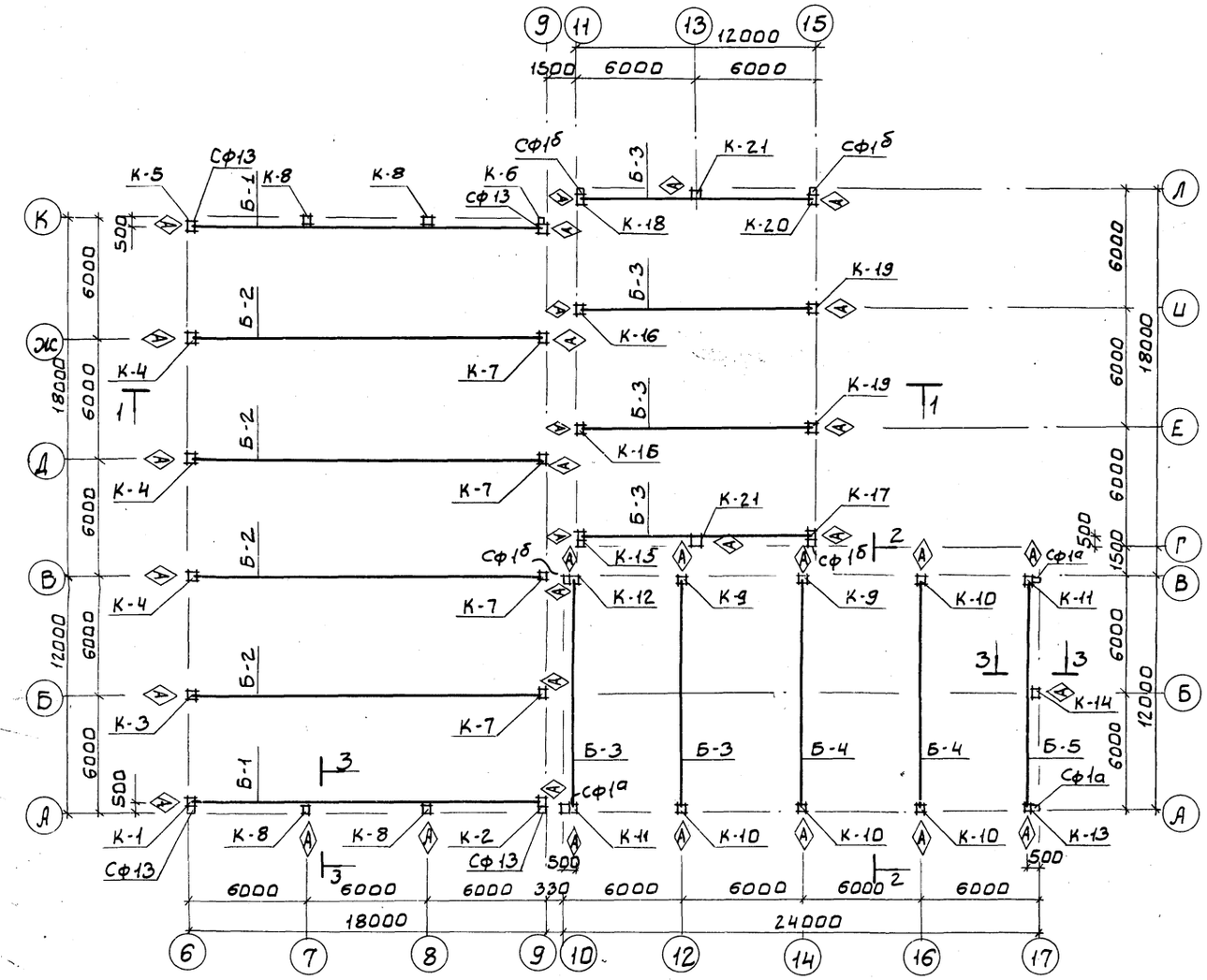

Марка, поз.	Обозначение	Наименование	Кол.	Масса ед., кг	Примечание
Б-1	т.п. 902-5 кжи 10.00.00	Балка 1БДР18-2АIVТа Б-1	2		
Б-2	т.п. 902-5 кжи 11.00.00	Балка 1БДР18-3АIVТа Б-2	4		
Б-3	т.п. 902-5 кжи 12.00.00	Балка 2БСп12-7АтVа Б-3	6		
Б-4	т.п. 902-5 кжи 13.00.00	Балка 1БСп12-5АтVа Б-4	2		
Б-5	т.п. 902-5 кжи 14.00.00	Балка 1БСп12-2АтVа Б-5	1		
К-1	т.п. 902-5 кжи 01.00.00	Колонна К96-12а (К-1)	1		
К-2	т.п. 902-5 кжи. 01.00.00	Колонна К96-12 (К-2)	1		
К-3	т.п. 902-5 кжи.01.00.00	Колонна К96-12 (К-3)	1		
К-4	т.п. 902-5 кжи.01.00.00	Колонна К96-12 (К-4)	3		
К-5	т.п. 902-5 кжи.01.00.00	Колонна К96-12 (К-5)	1		
К-6	т.п. 902-5 кжи.01.00.00	Колонна К96-12 (К-6)	1		
К-7	т.п. 902-5 кжи.01.00.00	Колонна К96-12 (К-7)	4		
К-8	т.п. 902-5 кжи.02.00.00	Колонна 8КФ109-1а (К-8)	4		
К-9	т.п. 902-5 кжи.03.00.00	Колонна К42-4а (К-9)	2		
К-10	т.п. 902-5 кжи.03.00.00	Колонна К42-4б (К-10)	4		
К-11	т.п. 902-5 кжи.03.00.00	Колонна К42-4в (К-11)	2		
К-12	т.п. 902-5 кжи.03.00.00	Колонна К42-4г (К-12)	1		
К-13	т.п. 902-5 кжи.03.00.00	Колонна К42-4д (К-13)	1		
К-14	т.п. 902-5 кжи.04.00.00	Колонна 1К 49-1а (К-14)	1		
К-15	т.п. 902-5 кжи.05.00.00	Колонна К36-3а (К-15)	1		
К-16	т.п. 902-5 кжи.05.00.00	Колонна К36-3б (К-16)	2		
К-17	т.п. 902-5 кжи.05.00.00	Колонна К36-3в (К-17)	1		
К-18	т.п. 902-5 кжи.05.00.00	Колонна К36-3г (К-18)	1		
К-19	т.п. 902-5 кжи.05.00.00	Колонна К36-3д (К-19)	2		
К-20	т.п. 902-5 кжи.05.00.00	Колонна К36-3е (К-20)	1		
К-21	т.п. 902-5 кжи. 26.00.00	Колонна фахверка К-21	2		

1 Спецификацию стальных стоек фахверка см. лист КЖС-50
2 Разрезы 1-1, 2-2, 3-3 см. на листе 50
3 Монтаж конструкций производить в соответствии с указаниями серии 1.423-3 Вып.0-1; 1.462.1-1/81 Вып.1
4 При монтаже колонны со знаком ◇А ориентировать согласно данному чертежу.

Т.П. 902-5-35.86 КЖС

ПРИВЯЗАН		КОРПУС ОБЕЗВОЖИВАНИЯ ОСАДКА СТОЧНЫХ ВОДС 4 ВАКУУМФИЛЬТРАМИ БСХ 09-40-3	СТАДИЯ Р; ЛИСТ 49; ЛИСТОВ
ИНВ.№	ИНЖ. БАЗАНОВ; Р.ГРУП. ШМЫКОВ; ГИП ПИСЬМАН; ГЛ.КОНС ШАПИРО; Н.КОНТ. ПИСЬМАН; Н.ОТД КРАСАВИН	СХЕМА РАСПОЛОЖЕНИЯ КОЛОНН И БАЛОК ПОКРЫТИЯ.	ЦНИИЭП ИНЖЕНЕРНОГО ОБОРУДОВАНИЯ г. МОСКВА.

Альбом III

1-1

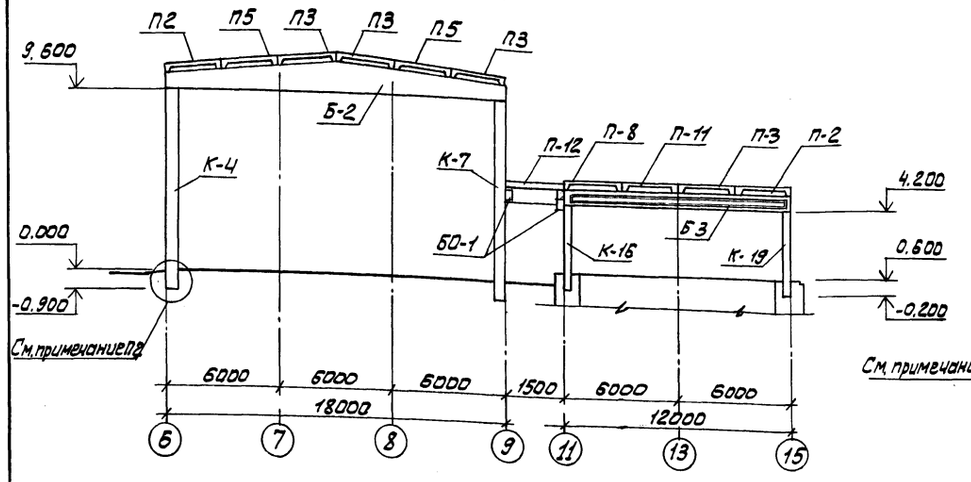

2-2

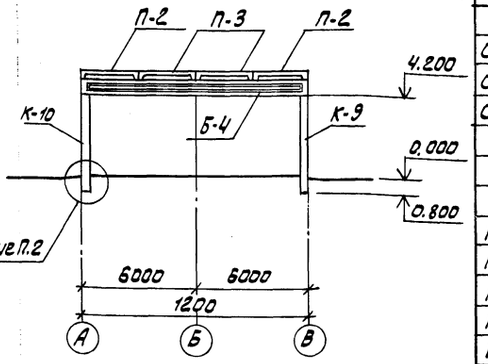

Спецификация металлических стоек и насадок торцового фахверка

Марка	Обозначение	Наименование	Кол.	Масса т	Примеч.
		Стойки фахверка			
СФ-13	1.030.1-1. 4-2	СФ-13	4	535,4	
СФ 1а	т.п. 902-5 кжи 54.00.00	СФ 1а	4	266,3	
СФ 1б	т.п. 902-5 кжи 55.00.00	СФ 1б	4	128,9	
		Насадка торцового фахверка			
НУ-1	1.030.1-1.4-1 - 020	НУ-1	3	25.2	
НУ-2	1.030.1-1. 4-1- 020	НУ-2	3	25.2	
НФ-4	1.030.1-1 4-1-010 СБ	НФ-4	3	28.3	
НУ-5	1.030.1-1. 4-1	НУ-5	2	37.2	
НУ-6	1.030.1-1. 4-1	НУ-6	2	37.2	
НФ-2	1.030.1-1. 4-1	НФ-2	4	49.9	
МС-1	Т.П 902-5 КЖИ35.00.00	МС-1	3	7,5	
МС-2	Т.П. 902-5 КЖИ36.00.00	МС-2	5	3,4	
МС-3	Т. П.902-5 КЖИ 37.00.00	МС-3	3	28,	

Схема металлических стоек и насадок

по осям „Д", „М"

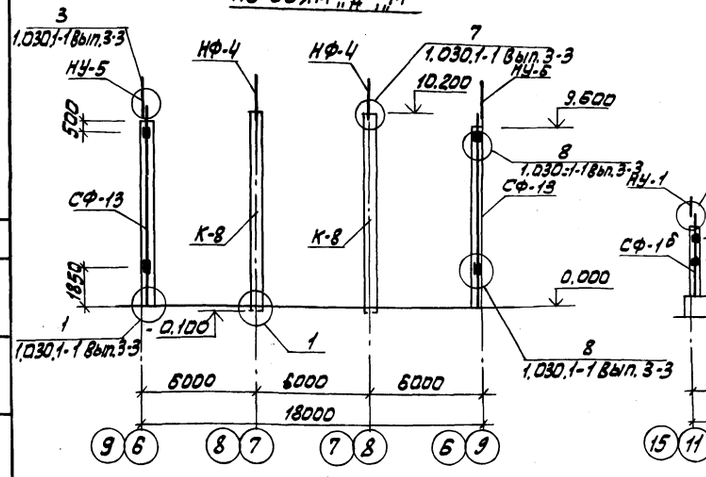

по осям „В", „Н"

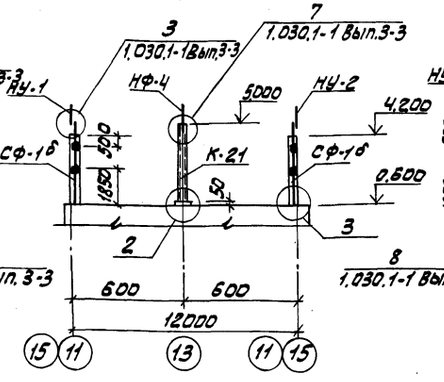

по оси „17"

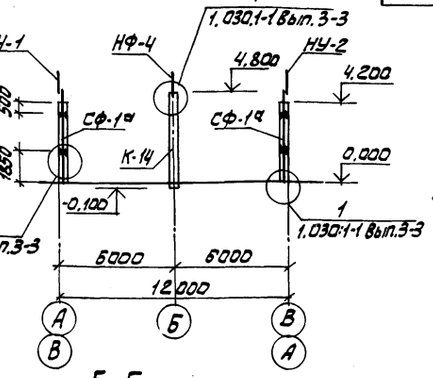

1. Данный лист см. совместно с листами КЖ 49, 51
2. Узел установки колонн в фундамент см. серию 1.423-3 Вып. 0-1 лист. 6.

3-3

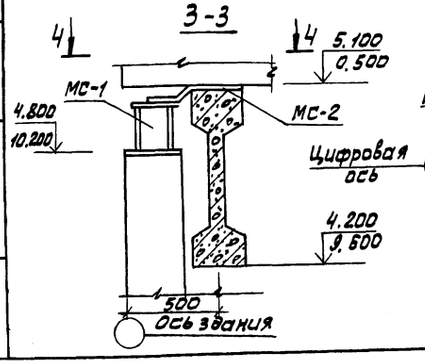

4-4

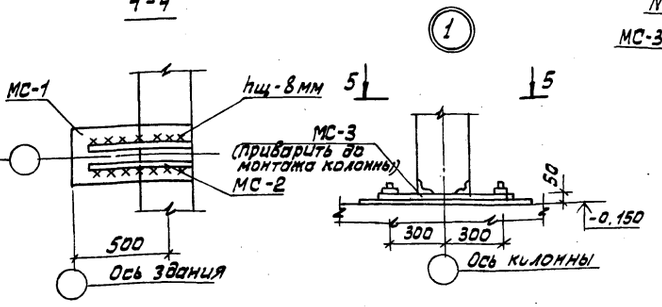

5-5

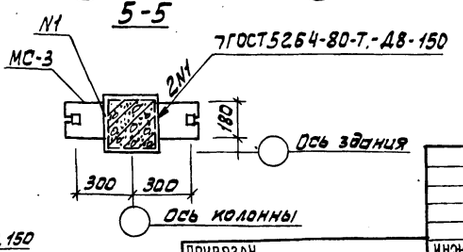

Т.П. 902-5-35.86			КЖ
ПРИВЯЗАН			
ИНВ. №			
ИНЖ.	БАЗАНОВ		
Р.ГРУПП.	ШМЫКОВ		
ГИП	ПИСЬМАН		
ГЛ.КОНСТ.	ШАПИРО		
Н.КОНТР.	ПИСЬМАН		
Н.ОТД	КРАСАВИН		

КОРПУС ОБЕЗВОЖИВАНИЯ ОСАДКА СТОЧНЫХ ВОД С Ч ВАКУУМ-ФИЛЬТРАМИ БСХ ОУ-40-3	СТАДИЯ	ЛИСТ	ЛИСТОВ
	Р	50	
СХЕМЫ РАСПОЛОЖЕНИЯ МЕТАЛЛИЧЕСКИХ СТОЕК И НАСАДОК В ОСЯХ Б-17 ; А-Л	ЦНИИЭП инженерного оборудования г. Москва.		

Взам. инв. № | Подп. и дата | Инв. № подл.

Схема расположения плит покрытия

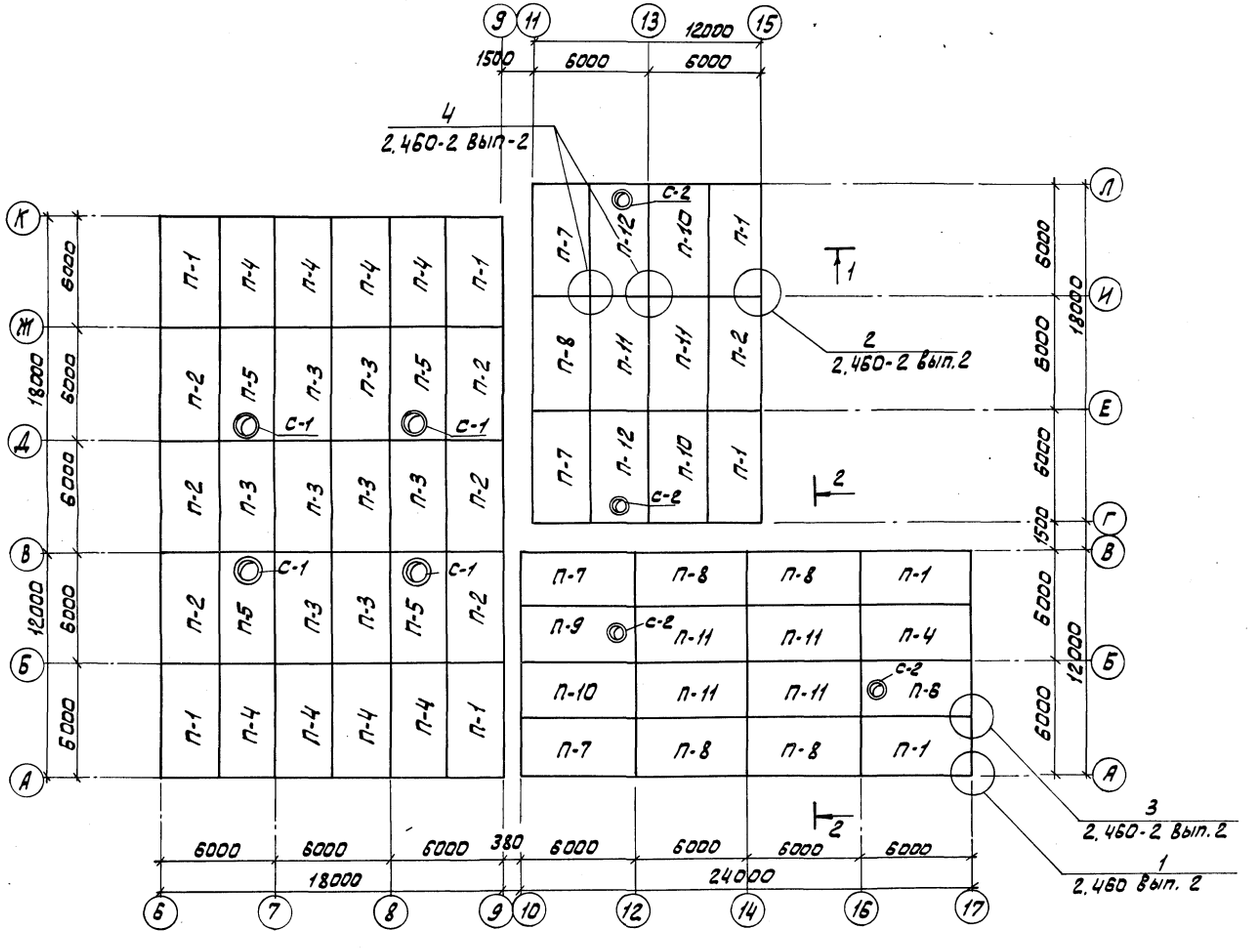

Спецификация элементов железобетонных конструкций

Марка, поз.	Обозначение	Наименование	Кол.	Масса ед., кг	Примечание
П-1	т.п.902-5 КЖИ 15.00.00	Плиты покрытия ПГ-2АтVтa	8	2.65	
П-2	т.п.902-5 КЖИ 15.00.00	То же ПГ-2АтVтб	7	2.65	
П-3	ГОСТ 22701.0-77	" ПГ-2АтVт	9	2.65	
П-4	т.п.902-5 КЖИ 15.00.00	" ПГ-2АтVтв	9	2.65	
П-5	ГОСТ 22701.0-77	" ПВ7-3АтVт	4	3.80	
П-6	т.п.902-5 КЖИ 15.00.00	" ПВ4-3АтVтa	2	3.30	
П-7	т.п.902-5 КЖИ 15.00.00	" ПГ-6АтVтa	4	2.65	
П-8	т.п.902-5 КЖИ 15.00.00	" ПГ-6АтVтб	5	2.65	
П-9	т.п.902-5 КЖИ 15.00.00	" ПВ4-6АтVтa	1	3.30	
П-10	т.п 902-5 КЖИ 15.00.00	" ПГ-6АтVт-в	3	2.65	
П-11	ГОСТ 22701.0-77	" ПГ-6АтVт	6	2.65	
П-12	т.п.902-5 КЖИ 15.00.00	ПВ4-6АтVтб	2	2.65	
С-1	Серия 1.494-24 вып. 1	Стакан СБ7А-1	4	0,29	
С-2	Серия 1.494-24 вып. 1	Стакан СБ4Б-1	4	0,16	

1. Разрезы 1-1; 2-2 см. на листе
2. Монтаж кострукций производить в соответствии с указаниями серий 1.462.1-1/81, 1.494-24

Т.П. 902-5-35.86 КЖ

Привязан	инж.	Базанов	
	рук.гр.	Шмыков	
	гип	Письман	
	гл.конст	Шапиро	
	н.контр	Письман	
инв.№	н.отд	Красавин	

Корпус обезвоживания осадка сточных вод с 4 вакуум-фильтрами БСХОУ-40-3

Стадия	Лист	Листов
Р	51	

Схема расположения плит покрытия в осях Б÷17. А÷Л

ЦНИИЭП инженерного оборудования г. Москва.

21416-02 66

Альбом III

Инв.№подл | Подп. и дата | Взам.инв.N | Отд. ВС | Трачева

Схема расположения плит покрытия

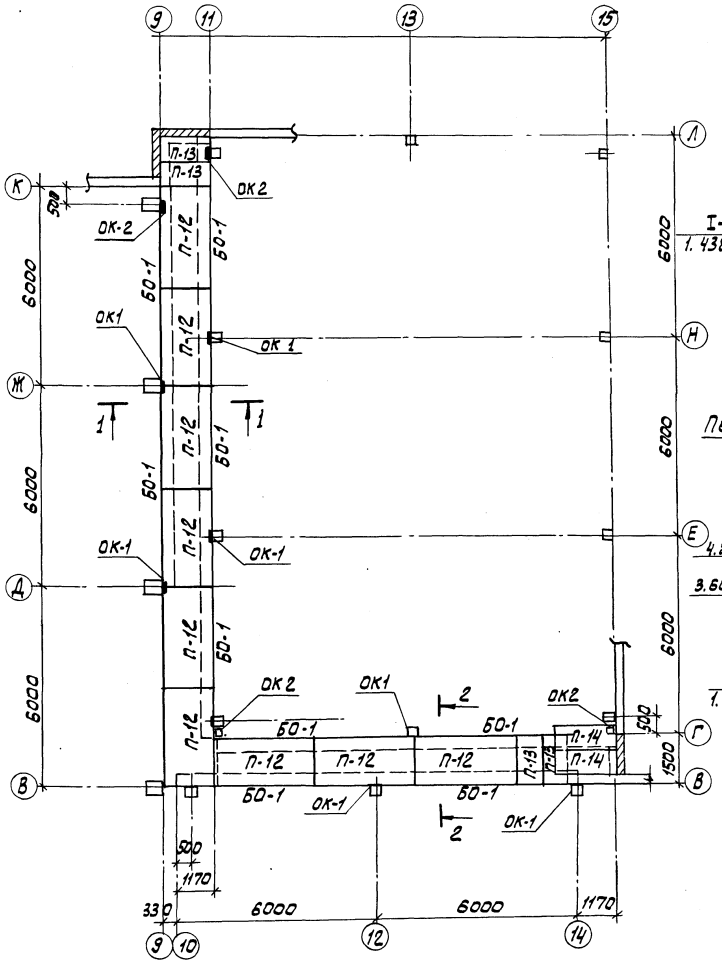

Спецификация элементов железобетонных конструкций

Марка, поз.	Обозначение	Наименование	Кол.	Масса ед., кг	Примечание
П-12	3.006.1-2/82.-1-2-2.0-25	Плита П11-8	10	1.10	
П-13	3.006.1-2/82-1-2-2.0-Д41	Плита П11g-8	4	0.27	
П-14	3.006.1-2/82-1-2-2.0-Д56	Плита П16g-15	2	0.61	
БО-1	ГОСТ 24893.0-81	Балка БОП 2.5-3т	9	2.2	

Спецификация стальных элементов крепления балок

Марка поз.	Обозначение	Наименование	Кол.	Масса ед., кг	Примеч.
1	1.438.1-3.1.010	Опорная консоль ОК2	4	31.7	
2	1.438.1-3.1.070	Соединит. эл-нт МС-1	26	2.2	
3	Серия 3.400-6/76	Закладная деталь МЦ4-17	30пм	6.9	
	1.438.1-3.1.010	Опорная консоль ОК-1	7	385	

Привязан			Т.П. 902-5-35.86		КЖ
	инж.	Базанов	Корпус обезвоживания осадка сточных вод с 4 вакуум-фильтрами 6ск 0У-40-3	Стадия	Лист	Листов
	р.груп.	Шмыков		Р	52	
	ГИП	Письман	Схема расположения плит покрытия в осях 9÷15; В÷Н	ЦНИИЭП инженерного оборудования г. Москва.		
	Гл.конст	Шапиро				
	Н.контр	Письман				
Инв.№	Н.отд.	Красавин				

Альбом III

Схема расположения стеновых панелей

По оси „А"

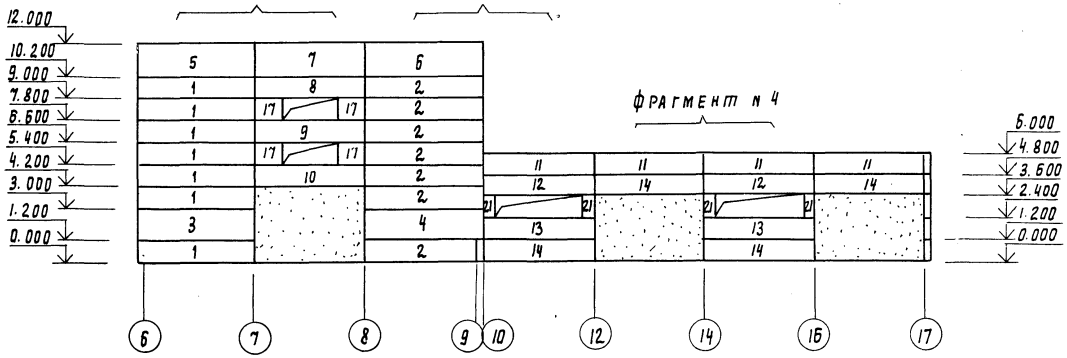

По оси „К", „Л"

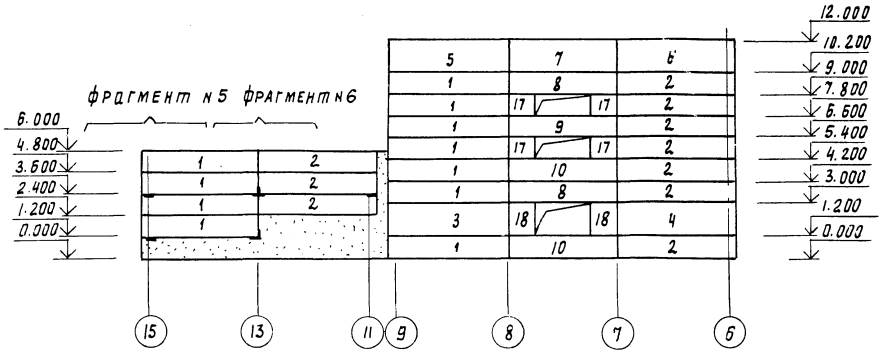

Схема расположения стеновых панелей

По оси „6"

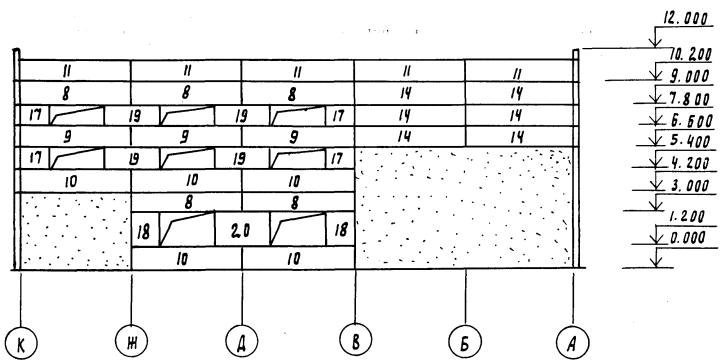

По оси „9"

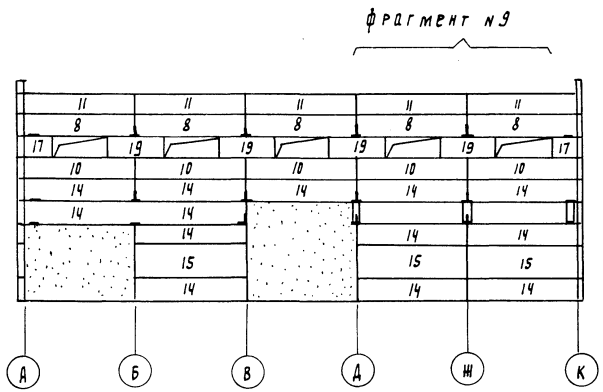

Данный лист см. совместно с листом КЖ-54

Привязан			ТП 902-5-35.86		КЖ
Инв №	Инженер	Базанов	Корпус обезвоживания осадка сточных вод с 4 вакуум-фильтрами БСХ 04-40-3	Стадия	Лист	Листов
	Рук. груп.	Шмыков		Р	53	
	Гип	Письман	Схема расположения стеновых панелей в осях 6÷17, А÷Л	ЦНИИЭП инженерного оборудования г. Москва		
	Гл. констр.	Шапиро				
	Н. контр.	Письман				
	Нач. отд.	Красавин				

21416-02 68

Альбом III

Схема расположения стеновых панелей по оси „15" и „17"

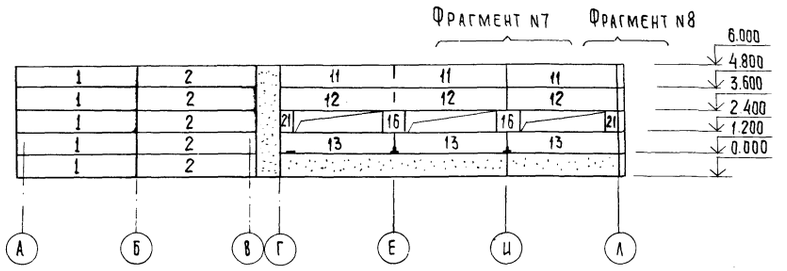

По оси „В"

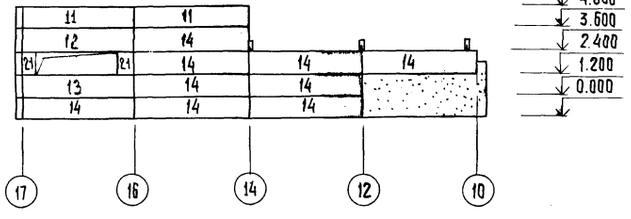

Фрагмент №1

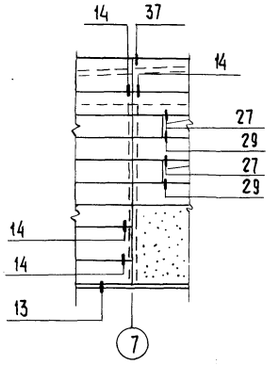

Фрагмент №2

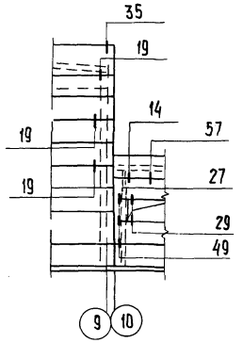

Фрагмент №3

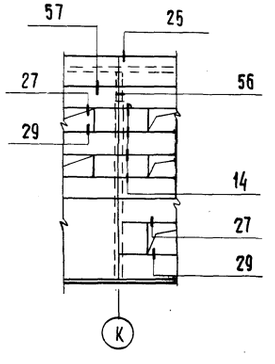

Фрагмент №4

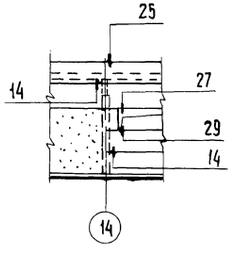

Фрагмент №5

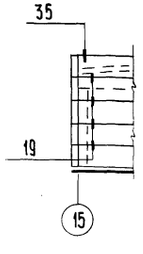

Фрагмент №6

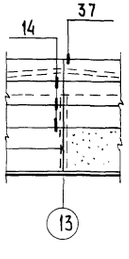

Фрагмент №7

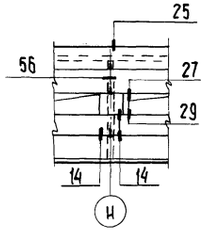

Фрагмент №8

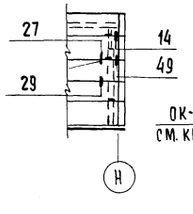

Фрагмент №9

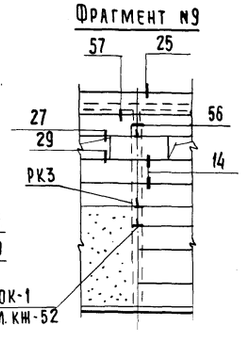

Спецификация стеновых панелей по осям „А", „Н", „М", „8", „6", „9", „15", „17"

Марка, поз.	Обозначение	Наименование	Кол.	Масса ед., кг	Примечание
1	1.030.1-1.1-1. 24-03	ПС 63.12.25-3Л-2.31	23	2,23	
2	1.030.1-1.1-1. 16-03	ПС 63.12.25-3Л-1.31	22	2,23	
3	1.030.1-1.1-1 24-07	ПС 63.18.25-4Л-2.31	2	3.37	
4	1.030.1-1.1-1 16-07	ПС 63.18.25-4Л-1.31	2	3.37	
5	1.030.1-1.1-1 24-06	ПС 63.18.25-2Л-2.31	2	3,35	
6	1.030.1-1.1-1 16-06	ПС 63.18.25-2Л-1.31	2	3,35	
7	1.030.1-1.1-1 07-05	ПС 60.18.25-2Л-31	2	3,19	
8	1.030.1-1.1-1 05-03	ПС 60.12.25-3Л-48	13	2,12	
9	1.030.1-1,1-1 05-03	ПС 60.12.25-3Л-50	5	2,12	
10	1.030.1-1,1-1 05-03	ПС 60.12.25-3Л-47	13	2.12	
11	1.030.1-1,1-1 05-03	ПС 60.12.25-3Л-34	19	2.12	
12	1.030.1-1,1-1 05-03	ПС 60.12.25-3Л-37	5	2,12	
13	1.030.1-1,1-1 05-03	ПС 60.12.25-3Л-21	6	2.12	
14	1.030.1-1,1-1 05-03	ПС 60.12.25-3Л-31	33	2.12	
15	1.030.1-1,1-1 07-05	ПС 60.18.25-2Л-31	4	3,19	
16	1.030.1-1,1-1 60-01	2ПС 12.12.25-Л-59	2	0,42	
17	1.030.1-1,1-1 62-01	2ПС 15.12.25-Л-58	14	0,53	
18	1.030.1-1,1-1 62-05	2ПС 15.18.25-Л-58	2	0,79	
19	1.030.1-1,1-1 01-10	ПС 30.12.25-6Л-57	8	1.06	
20	1.030.1-1,1-1 01-10	ПС 30.18.25-6Л-57	1	1.06	
21	1.030.1-1,1-1 58-01	2ПС 6.12.25-Л-60	8	0.21	

Спецификация стальных элементов крепления стеновых панелей

Марка, поз.	Обозначение	Наименование	Кол.	Масса ед., кг	Примечание
Т3	1.030.1-1.4-1-120	Элемент крепления Т3	330	0,4	
Т8	1.030.1-1.4-1-140	„ Т8	28	0,5	
Т5	1.030.1-1.4-1-130	„ Т5	33	0,4	
Т19	1.030.1-1.4-1-220-02	„ Т19	44	0,5	
	1.030.1-1.3-2-514	лист 8×80×140 ГОСТ 19903-74	54	0,6	
	1.030.1-1.3-2-515	лист 8×80×140 ГОСТ 19903-74	54	0,6	
РК-3	1.030.1-1.4-1-060 СБ	Консоль опорная РК-3	12	13,3	
ТК-3	1.030.1-1.4-1-070	Консоль опорная ТК-3	9	17,6	

1. Масса стеновых панелей дана при заполнении плотности легкого бетона на пористых заполнителях в сухом состоянии γ = 900 кг/м³
2. Монтажные узлы, замаркированные на данном листе см. серию 1.030-1 вып. 3-3.
3. Монтажную сварку элементов крепления производить электродами Э42 соответствующие требования ГОСТ 9467-75

Т.П. 902-5-35.86 КЖ

Инж.	Базанов		Корпус обезвоживания осадка сточных вод с 4 вакуум-фильтрами без ОУ-40-3
Рук.гр.	Шмыков		
ГИП	Письман		
Гл.конст.	Шапиро		Схема расположения стеновых панелей в осях 6-17; А-Л Фрагменты 1-9
Н.контр.	Письман		
Нач.отд.	Красавин		

Стадия	Лист	Листов
Р	54	

ЦНИИЭП инженерного оборудования г. Москва

Привязан

Инв.№

Инв.№ подл. | Подпись и дата | Взам.инв.№

Согласовано

Альбом III

Схема расположения колонн, диафрагм жесткости и ригелей на отм. 3.600

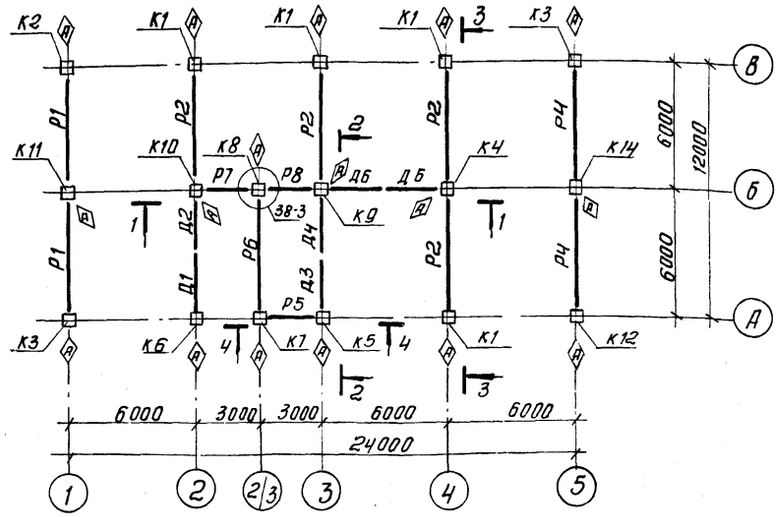

Схема расположения колонн, диафрагм жесткости и ригелей на отм. 7.200

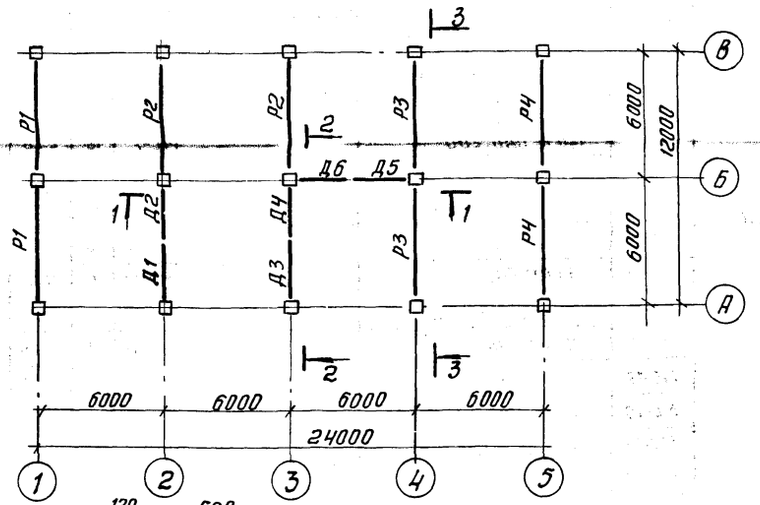

Разрез 1-1

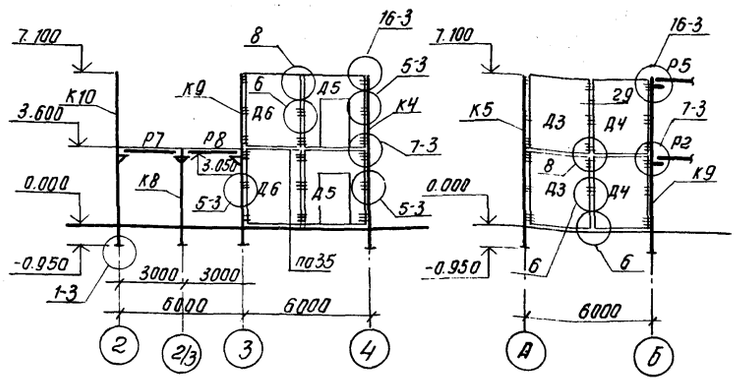

Разрез 2-2

Разрез 3-3

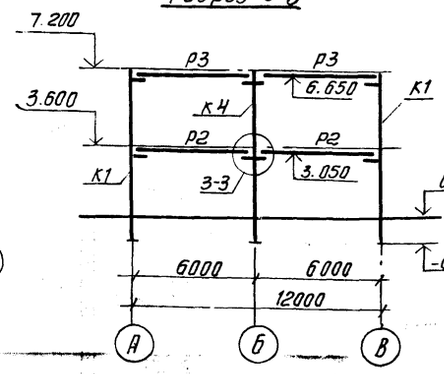

Разрез 4-4

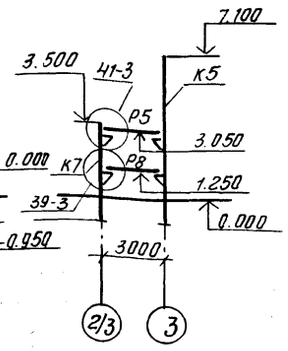

Узел крепления козырька над входом

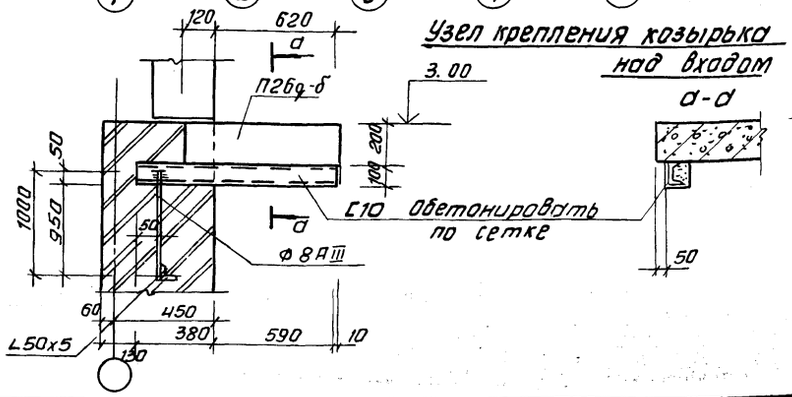

1. При монтаже колонн, ригелей, диафрагм жесткости со знаком Ⓐ ориентировать согласно данному чертежу.
2. Монтажные узлы, замаркированные на данном листе, см. серию 1.020-1/83. Вып. 6-1.
3. Нарушенное после монтажа антикоррозионное покрытие закладных и соединительных деталей восстановить способом металлизации напылением.
4. Монтаж каркаса вести согласно серии 1.020-1/83.
5. Соединительные элементы учтены в спецификации на листе 56.
6. Металлоконструкции крепления козырька учтены на чертежах марки КМ.

Спецификация элементов железобетонного каркаса

Марка	Обозначение	Наименование	Кол.	Масса ед., кг	Примечание
		Ж-б. колонны			
К1	ТП 902-5 КЖН 0100.00	2 коз. 36 2.1 К1	4	1845	
К2	ТП 902-5 КЖН 01.00.00	2 коз. 36 2.1 К2	1	1845	
К3	ТП 902-5 КЖН 01.00.00	2 коз. 36-2.1 К3	1	1845	
К4	ТП 902-5 КЖН 01.01.00	2 кд 336-2.4 К4	1	1879	
К5	ТП 902-5 КЖН 01.02.00	2 кз. 36-1 К5	1	1811	
К6	ТП 902-5 КЖН 01.02.00	2 кз. 36-1 К6	1	1811	
К7	ТП 902-5 КЖН 01.03.00	1 коз. 36-2.1 К7	1	1018	
К8	ТП 902-5 КЖН 01.03.00	1 коз. 36-2.1 К8	1	1018	
К9	ТП 902-5 КЖН 01.02.00	2 коз. 36-2.1 К9	1	1811	
К10	ТП 902-5 КЖН 01.02.00	2 коз. 36-2.1 К10	1	1811	
К11	ТП 902-5 КЖН 01.01.00	2 кд 3.36-2.4 К11	1	1879	
К12	ТП 902-5 КЖН 01.01.00	2 коз. 36-2.1 К12	1	1845	
К13	ТП 902-5 КЖН 01.00.00	2 коз. 36-2.1 К13	1	1845	
К14	ТП 902-5 КЖН 01.01.00	2 кд 3.36-2.4 К14	1	1879	
		Ж-б. диафрагмы			
Д1	1.020-1/83 4-1 21	2Д 26.36	2	4050	
Д2	1.020-1/83 4-1 22	2Д 30.36	2	4730	
Д3	1.020-1/83 4-1 22-01	1Д 30.36	2	4230	
Д4	1.020-1/83 4-1 21-01	1Д 26.36	2	3630	
Д5	ТП. 902-5 КЖН 01.04.00	1ДП 26.36а	2	2630	
Д6	ТП 902-5 КЖН 01.05.00	1Д 30.36б	2	4230	
		Ж-б. ригели			
Р1	1.020-1/83 3-1 07-01	РОП 4.57-30 АтV	4	2070	
Р2	1.020-1/83 3-1 02-02	РДП 4.57-60 АтV	6	2600	
Р3	1.020-1/83 3-1 02-04	РДП 4.57-80 АтV	2	2600	
Р4	1.020-1/83 3-1 07-03	РОП 4.57-45 АтV	4	2070	
Р5	1.020-1/83 3-1 17-03	Р3.27	1	370	
Р6	1.020-1/83 3-1 08	РЛП 4.57-30 АтV	1	1920	
Р7	1.020-1/83 3-1 15	РОП 4.27-40 АIIV	1	940	
Р8	1.020-1/83-3-1 16	РЛП 4.27-40 АтV	2	880	
П26д-5	3.006.1-2/82 1-2-1.0-097	П26д-5	2	1250	

		ТП 902-5-35.86	-КЖ
Провер.	Письман		
Инженер	Ананьева		
Рук.гр.	Шмыков		
ГИП	Письман		
Гл. конст.	Шапиро		
Н. контр.	Письман		
Нач. отд.	Красавин		

Привязан

Инв. №

Корпус обезвоживания осадка сточных вод с 4 вакуум-фильтрами БСХ ОУ-40-3

Схема расположения колонн, диафрагм жесткости ригелей на отм. 3.600 и 7.200 восях 1÷5; А÷В

Стадия	Лист	Листов
Р	55	

ЦНИИЭП инженерного оборудования г. Москва

Копировал: Антипова 21416-02 70 Формат А2

Инв. № подл. | Подпись и дата | Взам. инв. №

Альбом III

Схема расположения плит перекрытия на отм. 3.600

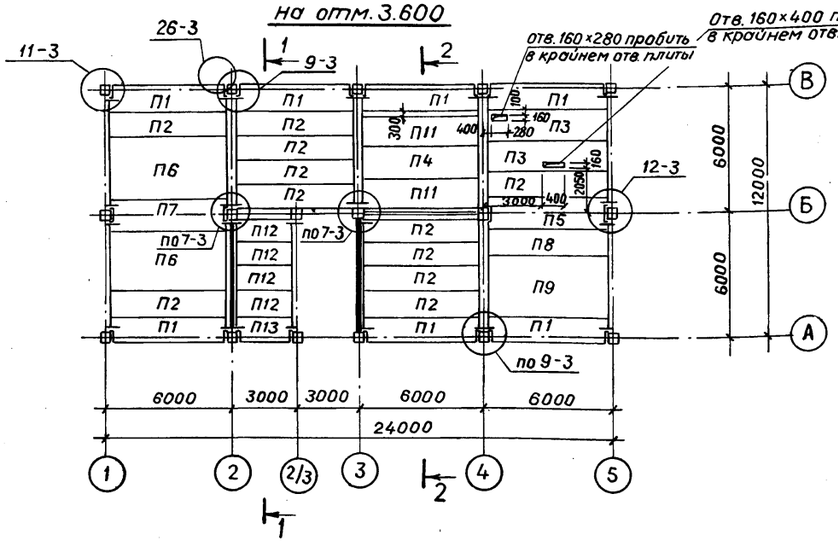

Разрез 1 - 1

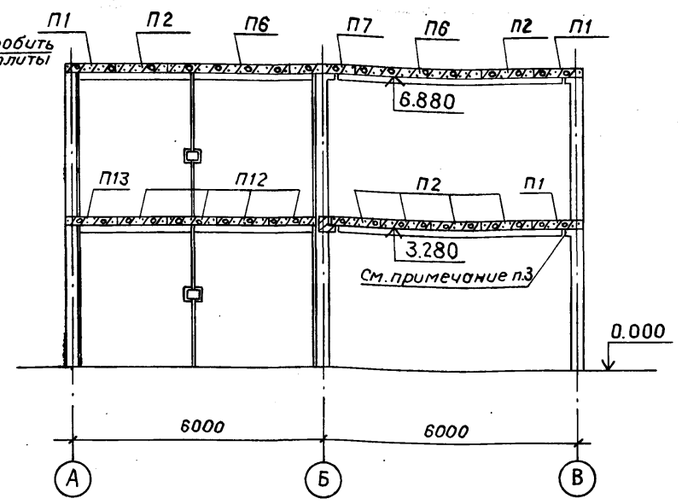

Схема расположения плит покрытия на отм. 7.200

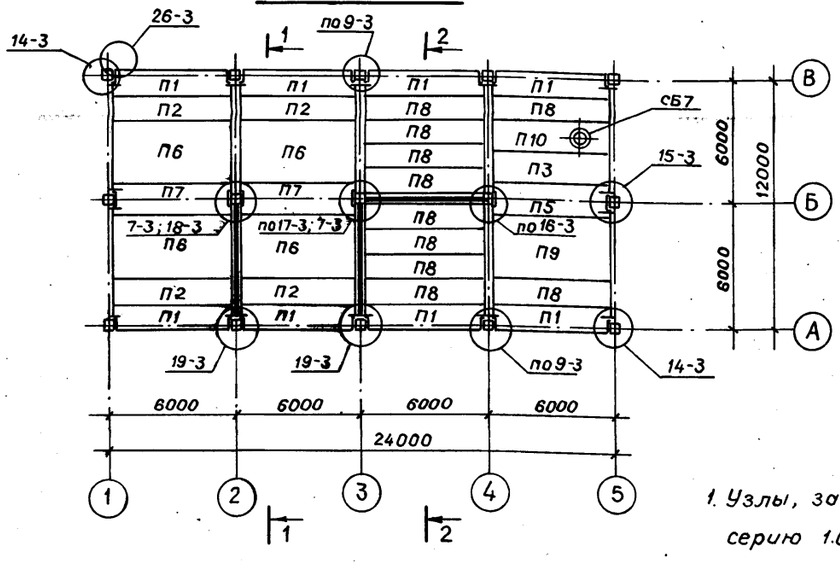

Разрез 2 - 2

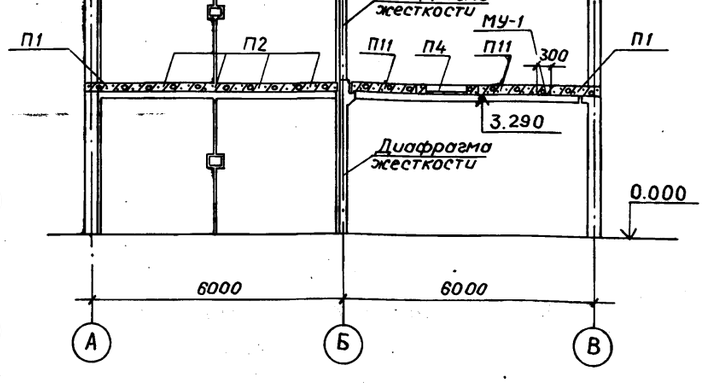

1. Узлы, замаркированные на листе, см. серию 1.020-1/83 Вып. 6-1.
2. Стыки между плитами заделать бетоном М200.
3. Замоноличивание полок ригелей в зоне колонн выполнить по документу 1.020-1/83 6-1 049.
4. В спецификации на соединительные элементы МС-7, МС-11, МС-13, МС-15, МС-18, МС-21, МС-23 в графе обозначения отсутствует начальная запись 1.020-1/83 6-1.

Спецификация плит перекрытия и покрытия

Марка, поз.	Обозначение	Наименование	Кол.	Масса ед., кг	Примеч.
		Плиты перекрытия и покрытия			
П1	1.041.1-2.1.200-01	ПК56.12-8АТ-IVСТ-1	15	2000	
П2	1.041.1-2.1.100-21	ПК56.12-6АТIVСТ	15	2000	
П3	1.041.1-2.1.300-02	ПК56.15-8АТIVСТ	3	2600	
П4	ТП902-5 КЖИ01.06.00	ПРС56.15-6AIVТа	1	2890	
П5	1.041.1-2.1.400-02	ПК56.15-8АТIVСТ-2	2	2600	
П6	1.041.1-2.1.700	ПК56.30-6АТIVСТ-Б	6	5000	
П7	1.041.1-2.1.400-01	ПК56.15-6АТIVСТ-2	3	2600	
П8	1.041.1-2.1.100-02	ПК56.12-8АТIVСТ	11	2000	
П9	1.041.1-2.1.700-01	ПК56.30-9АТIVСТ	2	5000	
П10	ТП902-5 КЖИ01.07.00	ПРС56.15-10AIVТб	1	2890	
П11	1.041.1-2.1.300-01	ПК56.15-6АТIVСТ-Б	2	2600	
П12	1.041.1-2.5.1000	ПК27.12-5AIIIТ	4	900	
П13	1.041.1-2.5.4000	ПК27.12-5AIIIТ-2	1	900	
		Соединительные элементы			
МС-3	1.020-1/83 7-1-020	МС-3	36	2.43	
МС-4	1.020-1/83 7-1-040	МС-4	36	0.13	
МС-5	1.020-1/83 7-1 30	МС-5	6	1.32	
МС-7	120.12.060.200	МС-7	18	2.26	
МС-8	1.020-1/83 7-1 40	МС-8	36	0.16	
МС-9	1.020-1/83 7-1 30-01	МС-9	20	1.60	
МС-11	22.011.540	МС-11	10	1.61	
МС-13	14.011.600	МС-13	4	0.73	
МС-14	1.020-1/83 7-1 50	МС-14	7	0.66	
МС-15	16.011.300	МС-15	15	0.45	
МС-18	14.011.350	МС-18	32	0.41	
МС-19	1.020-1/83 7-1 50-02	МС-19	6	0.51	
МС-21	260.10.070.260	МС-21	11	0.55	
МС-23	100.10.060.110	МС-23	6	0.86	
МС-26	1.020-1/83.7-1 80	МС-26	32	3.20	
МС-27	1.020-1/83 7-1 90	МС-27	8	11.26	
МУ-1	Лист	Монолитный участок МУ-1	1		
СБ7	1.494-24 Вып.1	СБ7А-1	1	290	

СОГЛАСОВАНО
Отдел ВС Грачева

Инв. № подл. | Подпись и дата | Взам. инв. №

Привязан

Инв. №

Проверил	Письман	
Инженер	Ананьева	
Рук. гр.	Шмыков	
ГИП	Письман	
Гл. констр.	Шапиро	
Н. контр.	Письман	
Нач. отд.	Красавин	

ТП 902-5-35.86 -КЖ

Корпус обезвоживания осадка сточных вод с 4 вакуум-фильтрами Бсх 0У-40-3

Стадия	Лист	Листов
Р	56	

Схемы расположения плит перекрытия и покрытия на отм. 3.600 и 7.200 в осях 1÷5, А÷В

ЦНИИЭП инженерного оборудования г. Москва

21416-02 71

Альбом III

Схема расположения стеновых панелей

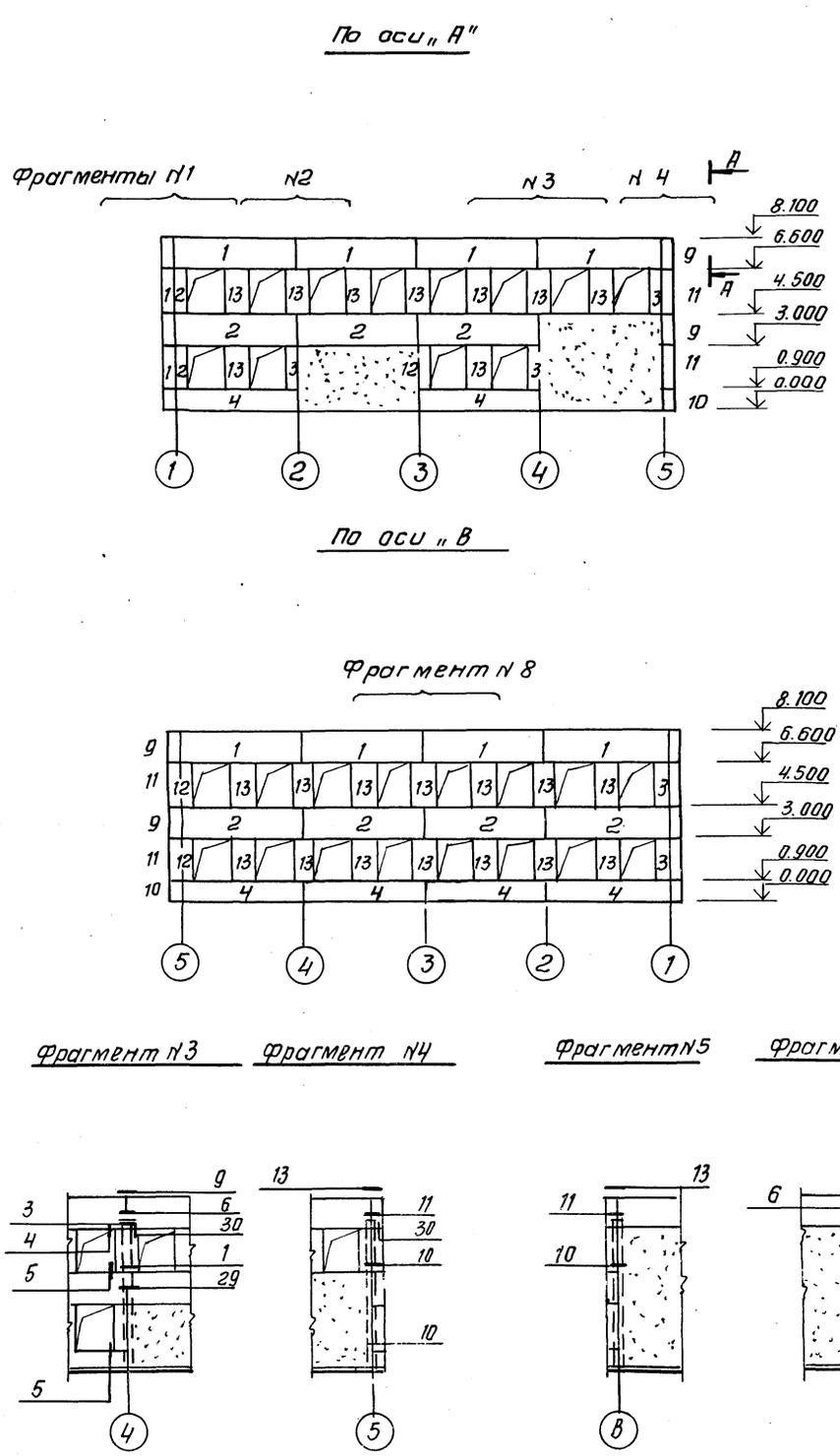

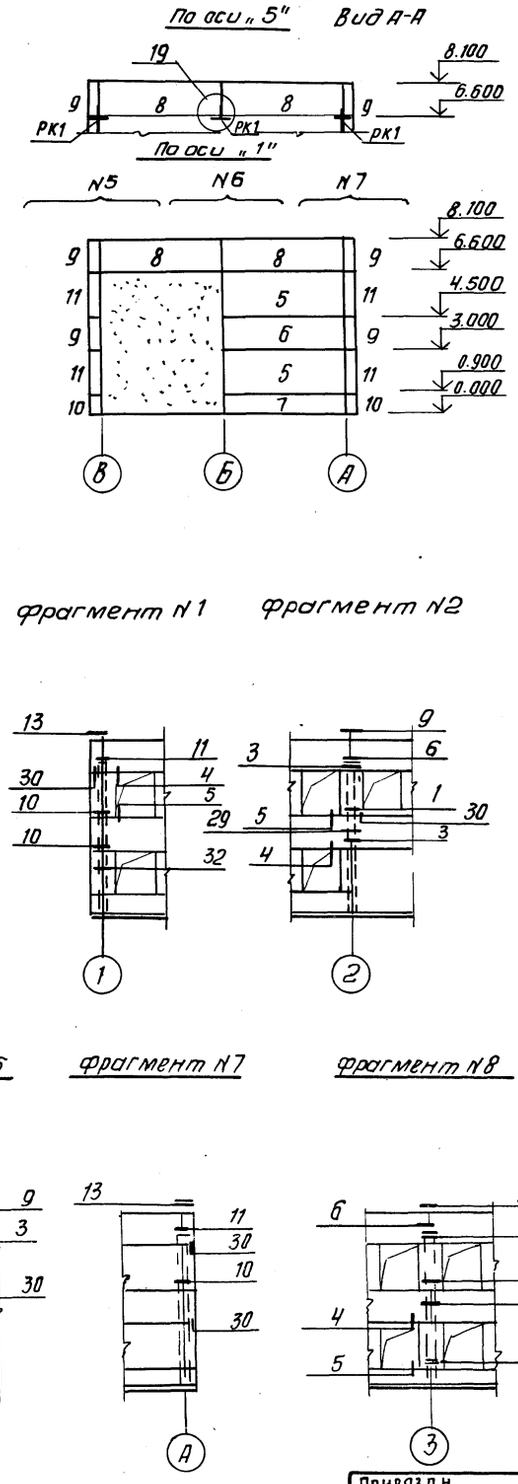

Спецификация стеновых панелей по осям „А", „В" и „1"

Марка, поз.	Обозначение	Наименование	Кол.	Масса ед. кг	Примечание
1	1.030.1-1; 1-1 06.07	ПС 60.15.30-3Л-12	8	3.14	
2	1.030.1-1. 1-1 06-07	ПС 60.15.3.0-3Л-9	7	3.14	
3	1.030.1-1. 1-1 58-06	2ПС 6.21.30-Л-3	5	0.31	
4	1.030.1-1. 1-1 04-11	ПС 60.9.30-6Л-6	6	1.91	
5	1.030.1-1. 1-1 07-15	ПС 60.21.3.0-2Л-1	2	4.39	
6	1.030.1-1. 1-1 06-07	ПС 60.15.3.0-2Л-1	1	3.14	
7	1.030.1-1. 1-1 04-11	ПС 60.9.3.0-6Л-1	1	1.91	
8	1.030.1-1. 1-1 06.07	ПС 60.15.3.0-3Л-2	4.	3.14	
9	1.030.1-1. 1-1 69-18	3ПС 46.150.30-Л-2	6	0.32	
10	1.030.1-1. 1-1 69-15	3ПС 46.90.30-Л-1	2	0.19	
11	1.030.1-1. 1-1 69-20	3ПС 46.210.30-Л-1	4	0.45	
12	1.030.1-1. 1-1 57-05	2ПС 6.21.3.0-Л-2	5	0.16	
13	1.030.1-1. 1-1 60-06	2ПС 12.15.3.0-Л-4	23	0.62	

Спецификация стальных элементов крепления стеновых панелей

Марка, поз.	Обозначение	Наименование	Кол.	Масса ед, кг	Примечание
МС-1	1.030.1-1. 4-1-270	МС-1	80	0.26	
МС-2		Полоса $\frac{6\times70\ ГОСТ\ 103-76}{Вст.3\ пс\ ГОСТ\ 535-79}$			
		ℓ=80	88	0.28	
МС-2		А-III-6 ГОСТ 5781-82 ℓ=150	112	0.032	
МС-3	1.030.1-1. 4-1-270-01	МС-3	24	0.52	
МС-4		Лист $\frac{6-ПН-10\ ГОСТ\ 15903-74}{Вст3\ пс\ ГОСТ\ 14637-75}$			
		(260x260) h 14	80	5.1	
МС-6		А-I-12 ГОСТ 5781-82 ℓ=300	16	0.26	
МС-7		Полоса $\frac{6\times60\ ГОСТ\ 103-76\ \ell=60}{Вст3\ пс\ ГОСТ\ 535-79}$	8	0.25	
РК-1	1.030.1-1. 4-1-330	Консоль опорная РК-6С	3	15.7	

1. Масса стеновых панелей дана при значении плотности легкого бетона на пористых заполнителях в сухом состоянии γ= 900 кг/м³.
2. Узлы крепления стеновых панелей приняты по серии 1.030.1-1 вып. 3-1
3. Монтажную сварку элементов крепления производить электродами типа Э42 по ГОСТ 9467-75.

ТП 902-5-35.86 КЖ				
Привязан	Инж.	Базанов	Корпус обезвоживания осадка сточных вод с 4 вакуум-фильтрами БСХ 09-40-3	Стадия: Р; Лист: 57; Листов:
	Рук. гр.	Шмыков		
	Гип.	Письман		
	Гл. спец	Шапиро	Схема расположения стеновых панелей в осях 1÷5, А÷В Фрагменты 1÷8	ЦНИИЭП инженерного оборудования г. Москва
Инв. №	Н. контр.	Письман		
	Нач. отд	Красавин		

Копировал: Антипова 21416-02 72 Формат А2

Инв. № подл. | Подпись и дата | Взам. инв. №

Альбом III

Схема расположения элементов венткамеры на отм. 0.000

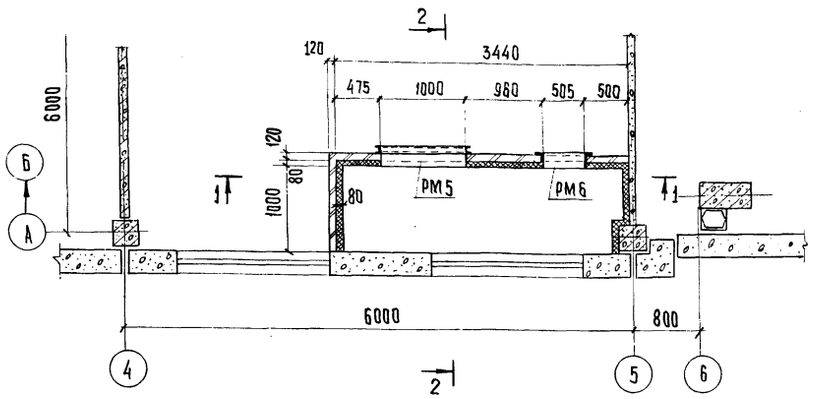

Деталь крепления утеплителя к стене камеры

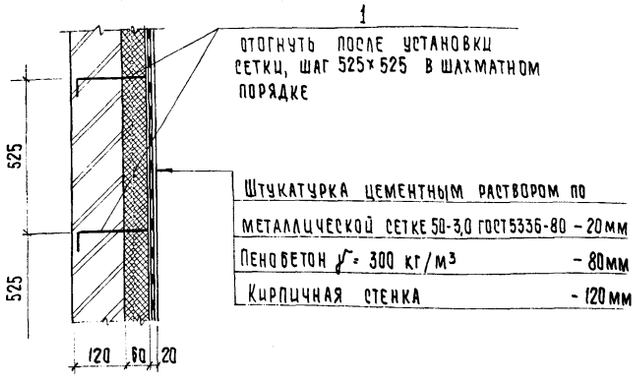

Штукатурка цементным раствором по металлической сетке 50-3,0 ГОСТ 5336-80 – 20 мм
Пенобетон γ = 300 кг/м³ – 80 мм
Кирпичная стенка – 120 мм

Разрез 1-1

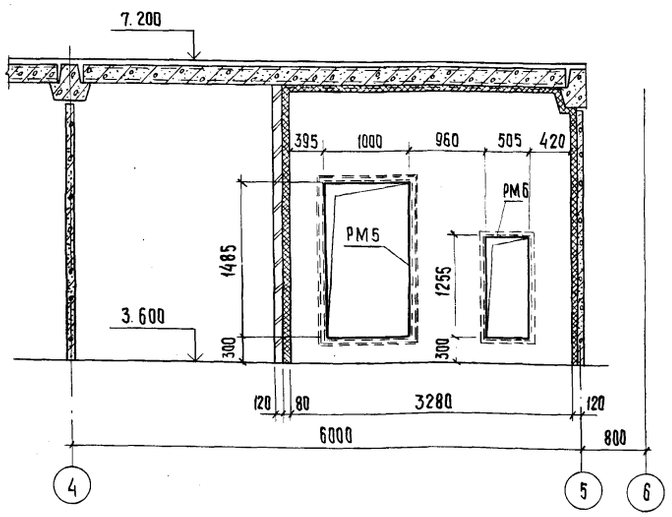

Разрез 2-2

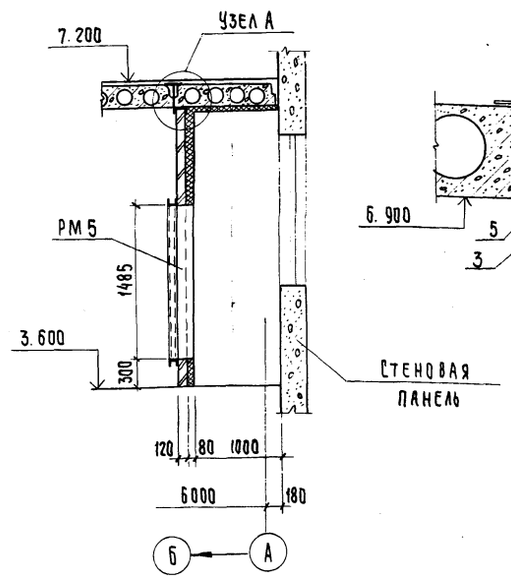

Узел А

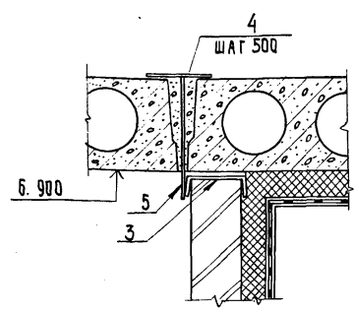

Деталь крепления утеплителя к потолку

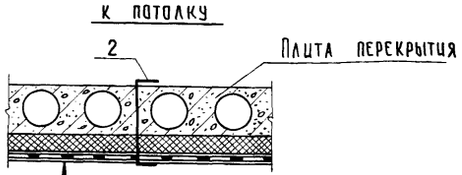

Штукатурка цементным раствором по металлической сетке 50-3.0 ГОСТ 5336-80 – 20 мм
Пенобетон γ = 300 кг/м³ – 60 мм

Армирование монолитного участка перекрытия МУ1

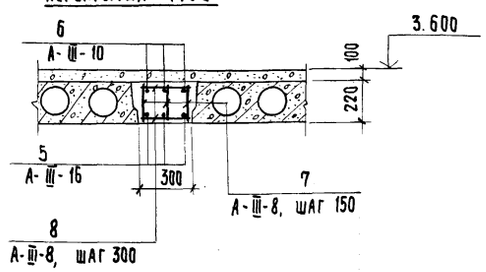

Спецификация к схеме расположения элементов

Марка, поз.	Обозначение	Наименование	Кол.	Масса ед, кг	Примечан
		Изделие закладное			
РМ-5	Т.П. 902-5 КЖИ 52.00.00	РМ 5	1		
РМ-6	Т.П. 902-5 КЖИ 53.00.00	РМ 6	1	14,9	
1		А-I-6, ГОСТ 5781-82, ℓ=280	60	0,06	
2		А-I-6, ГОСТ 5781-82, ℓ=500	24	0,11	
	ГОСТ 5336-80	Сетка 50-3.0	22м²	51.0	
3		[14, ГОСТ 8240-72*, ℓ=3450	1	40,4	
4		Полоса $\frac{Б-6\times150\ ГОСТ\ 103-76\ \ ℓ=150}{В\ ст\ 3\ кп\ 2-I\ ГОСТ\ 535-79}$	6	1,06	
5		Полоса $\frac{Б-6\times100\ ГОСТ\ 103-76\ \ ℓ=300}{В\ ст\ 3\ кп\ 2-I\ ГОСТ\ 103-76}$	6	1,41	

Спецификация монолитного участка перекрытия МУ-1

Формат	Зона	Поз.	Обозначение	Наименование	Кол.	Примеч.
				Детали		масса ед, кг
		5		А-III-16, ГОСТ 5781-82, ℓ=6100	3	9,6 кг
		6		А-III-10, ГОСТ 5781-82, ℓ=5700	3	3,5 кг
		7		А-III-8, ГОСТ 5781-82, ℓ=200	114	0,08 кг
		8		А-III-8, ГОСТ 5781-82, ℓ=280	38	0,11 кг
				Материалы		Объем, м³
				Бетон В15, F50		0,4 м³

Расход стали на один элемент, кг

Марка элемента	Изделия арматурные							Общий расход
	Арматура класса							
	А-I			А-III				
	ГОСТ 5781-82							
	ф6		Итого	ф8	ф10	ф16	Итого	
Венткамера				—	—	—	—	
МУ1	—	—	—	13,3	10,5	28,8	52,6	52,6

Согласовано: Отдел ВС, Грачева

Инв. № подл. | Подпись и дата | Взам. инв. №

Провер.	Письман		
Инж.	Ананьева		
Рук. гр.	Шмыков		
ГИП	Письман		
Гл. конст.	Шапиро		
Н. контр.	Письман		
Нач. отд.	Красавин		

Привязан

Инв. №

ТП. 902-5-35.86 -КЖ

Корпус обезвоживания осадка сточных вод с 4 вакуумфильтрами БСХ ОУ-40-3

Приточная венткамера на отм. 3.600 в осях 4-5 у оси „А"

Стадия	Лист	Листов
Р	58	

ЦНИИЭП инженерного оборудования г. Москва

21416-02 73 Копировал: Хюппенен Формат А2

Альбом III

Схема расположения МП-1.

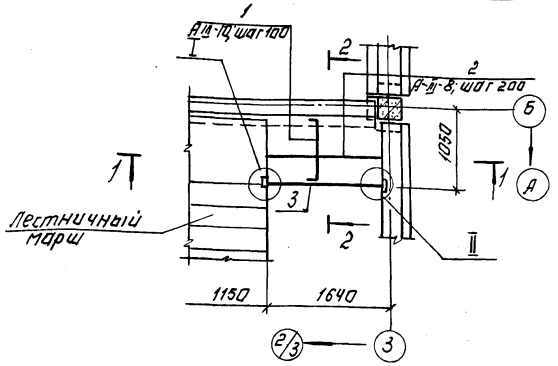

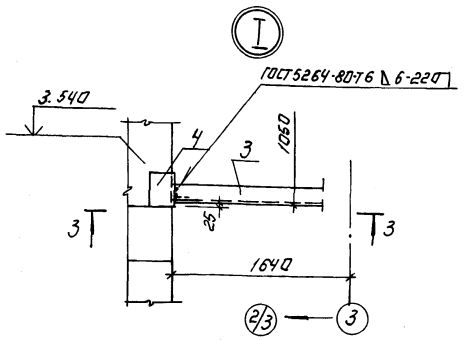

Ведомость деталей

NN поз.	Эскиз
1	70 880 70

Спецификация монолитной ж.б. лестничной площадки МП-1.

Формат	Зона	Поз.	Обозначение	Наименование	кол.	Примечание
				Детали		
		1	Лист 59	А-III-10, ГОСТ 5781-82, ℓ=1020	16	0,63 кг
		2	Лист 59	А-III-8, ГОСТ 5781-82, ℓ=1500	5	0,6 кг
		3	Лист 59	[24, ГОСТ 8240-72, ℓ=1530	1	36,7 кг
		4	Лист 59	∟140×10, ГОСТ 8509-72, ℓ=200	1	4,3 кг
		5	Лист 59	∟75×6, ГОСТ 8509-72, ℓ=80	1	0,5 кг
		6	Лист 59	-10×100, ГОСТ 103-76, ℓ=120	1	0,9 кг
				Материалы		
				Бетон В15, F50		0,14 м³

Разрез 1-1

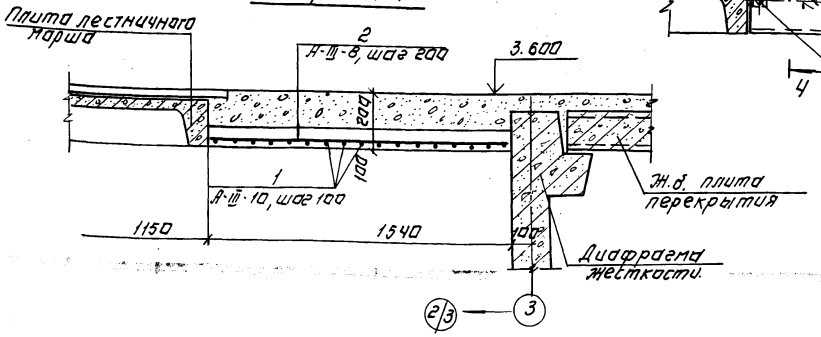

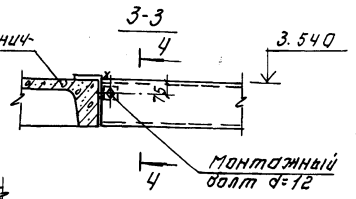

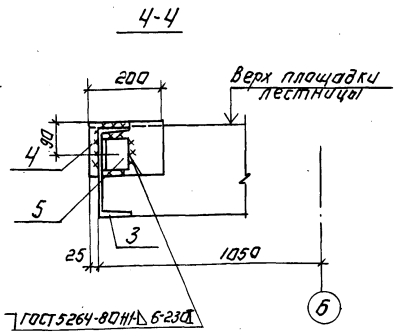

Разрез 2-2

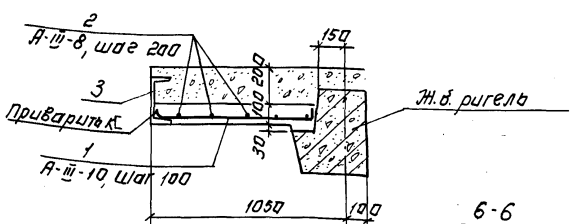

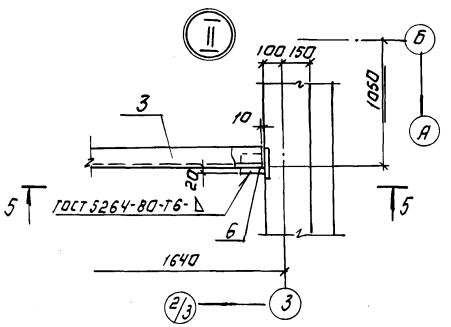

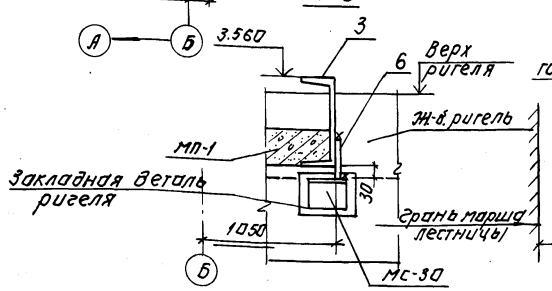

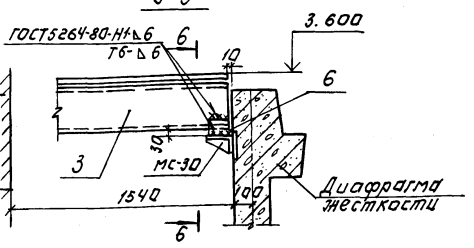

Расход стали на один элемент, кг

Марка элемента	Изделия арматурные					Изделия закладные										Общий расход
	Арматура класса А-III				Всего	Прокат марки Вст3кп2									Всего	
	ГОСТ 5781-82					ГОСТ 103-76			ГОСТ 8509-72				ГОСТ 8240-72				
	Ф 8	Ф10		Итого		-10х100		Итого	∟140х10	∟75х6		Итого	[24		Итого		
МП-1	3.0	10.1		13.1	13.1	0.9		0.9	4.3	0.5		4.8	36.7		36,7	42.4	55,5

1. МГ-30 см. серию 1.020-1/83, Вып. 7-1 100.
2. Сварку производить электродами типа Э-42 ГОСТ 9467-75.

				ТП 902-5-35.86 -КЖ		
Привязан:	Инжен.	Андреева		Корпус обезвоживания осадка сточных вод с ч вакуум-фильтрами 6 сх 09-40-3	Стадия: Р	Лист: 59	Листов:
	Ст. инж.	Зайцева					
	Гип	Лисьман			ЦНИИЭП инженерного оборудования г. Москва		
	Гл. конст.	Шапиро		Схемы расположения лестничных маршей, проступей и верхней лестничной площадки в осях А-Б, 3-2/3.			
Инв. №	Н. контр.	Лисьман					
	Нач. отд.	Красавин					
Копировал: Логинова				21416-02 74	Формат: А2		

Инв. № подл. | Подпись и дата | Взам. инв. №

Альбом III

Схема расположения лестничных маршей

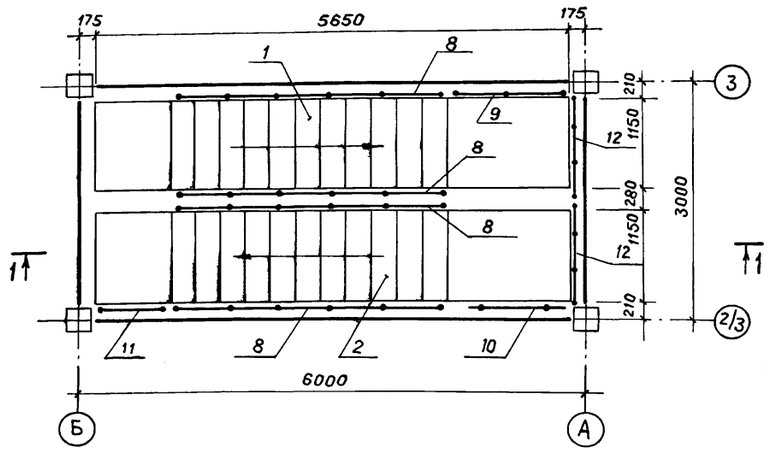

Схема расположения верхней лестничной площадки

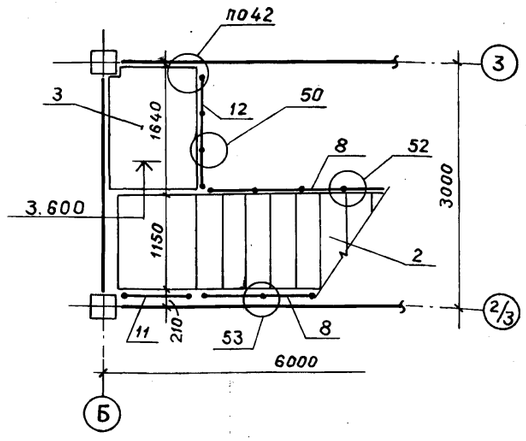

Схема расположения проступей на лестничных маршах

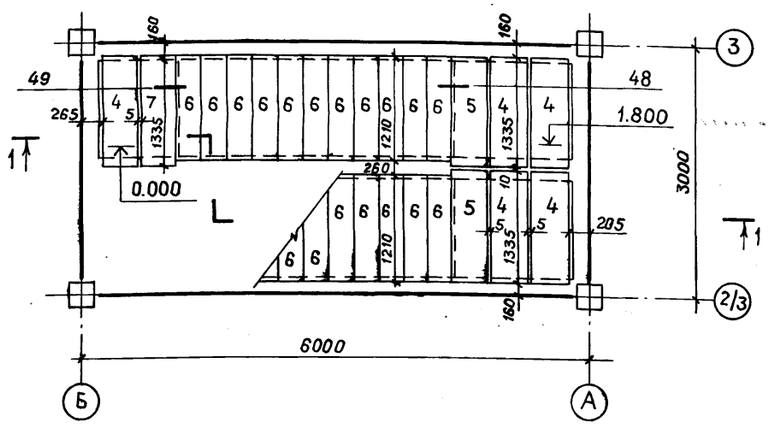

Схема расположения проступей верхней лестничной площадки

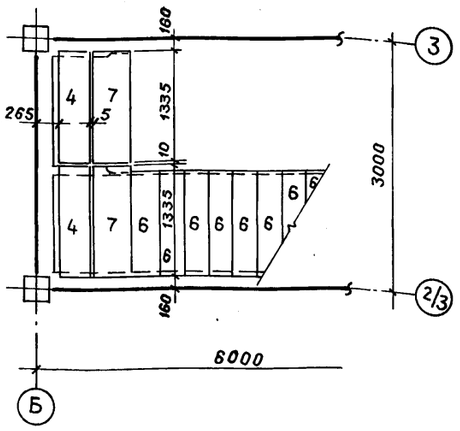

Разрез 1-1

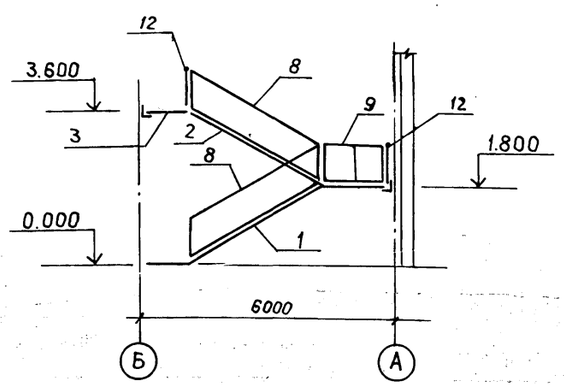

Спецификация к схемам расположения элементов лестниц

Марка, поз.	Обозначение	Наименование	Кол.	Масса ед., кг	Примеч.
		Лестничные марши			
1	1.050.1-2 вып.1	ЛМП57.11.18-5-1	1	2400	
2	1.050.1-2 вып.1	ЛМП57.11.18-5-2	1	2400	
		Лестничная площадка			
3	ТП902-5 лист КЖИ-59		1		
		Проступи			
4	1.050.1-2 вып.1	2ЛН 13.5	7	60	
5	1.050.1-2 вып.1	2ЛН 13.58	2	60	
6	1.050.1-2 вып.1	1ЛН 12,3	22	40	
7	1.050.1-2 вып.1	2ЛН 13,38	3	40	
		Ограждение площадки			
9	1.050.1-2 вып.2	ОМВ 14-1	1	21,1	
10	1.050.1-2 вып.2	ОМН 14-1	1	15,5	
11	1.050.1-2 вып.2	ОМН 18-1	1	14,2	
12	1.050.1-2 вып.2	ОП 12-1	3	18,3	
		Ограждение лестницы			
8	1.050.1-2 вып.2	ОМ18-1	4	43,9	
		Соединительные элементы лестницы			
МС-33	12.20.060.100	МС-33	11	0.50	
МС-35	6.100.060.65	МС-35	12	0.31	
МС-36	6.100.060.15	МС-36	12	0.07	

1. Монтажные узлы, замаркированные на данном листе, см. серию 1.020-1/83 вып.6-1.
2. Накладные проступи укладываются по слою цементно-песчаного раствора марки 100.

Взам. инв. № | Подпись и дата | Инв. № подл.

Привязан

Инв. №

Инженер	Ананьева	
Ст.инж.	Зайцева	
ГИП	Письман	
Гл.констр	Шапиро	
Н.контр.	Письман	
Нач.отд.	Красавин	

ТП 902-5-35.86 -КЖ

Корпус обезвоживания осадка сточных вод с 4 вакуумфильтрами Бсх 04-40-3

Стадия	Лист	Листов
Р	60	

Схема расположения монолитной лестничной площадки МП-1 у оси „Б". Армирование. Узлы.

ЦНИИЭП инженерного оборудования г. Москва

Альбом III

Схема расположения каналов и приямков

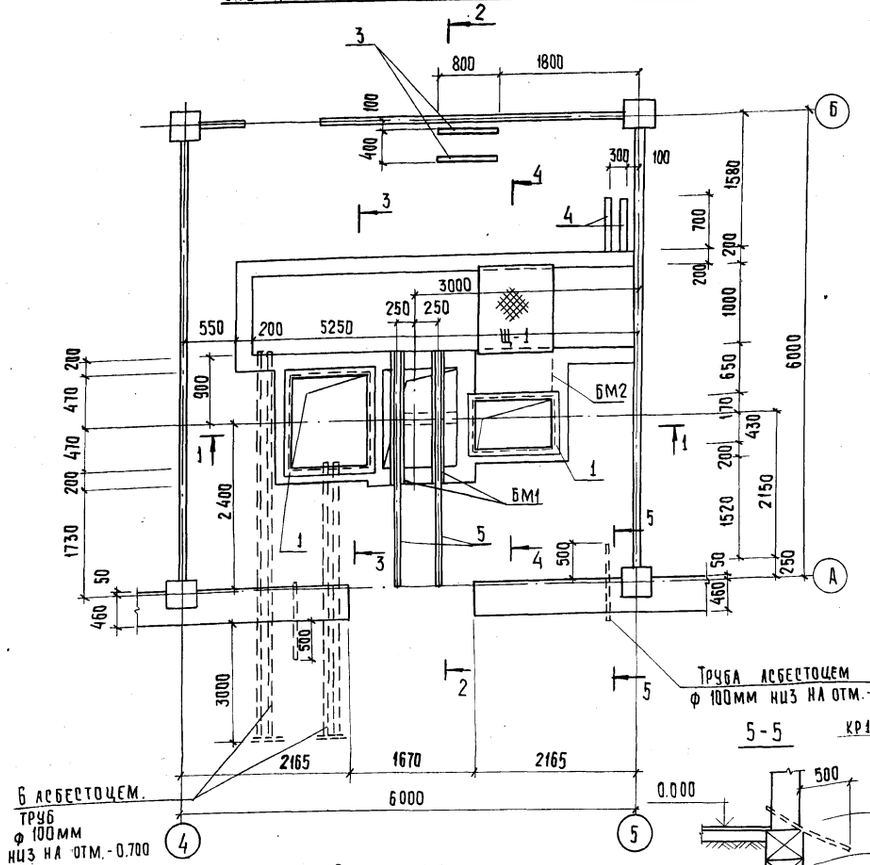

Разрез 3-3

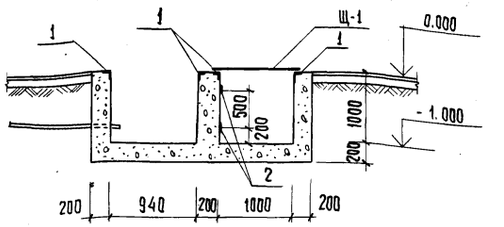

Разрез 4-4

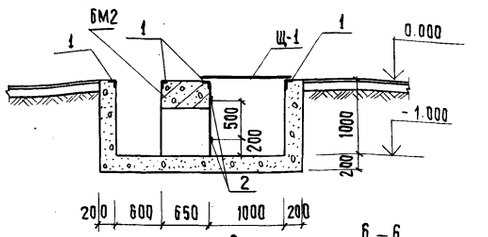

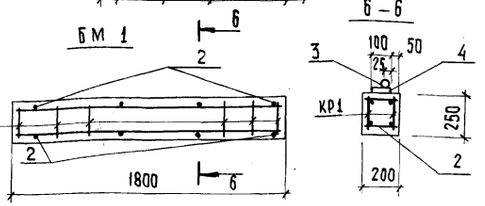

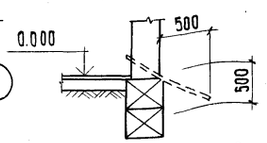

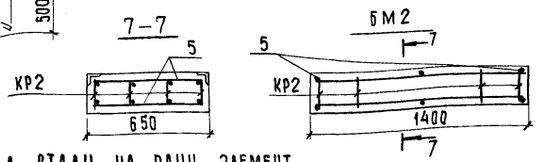

Разрез 1-1

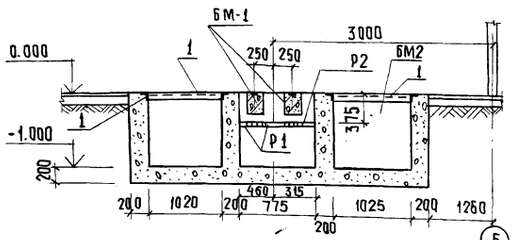

Разрез 2-2

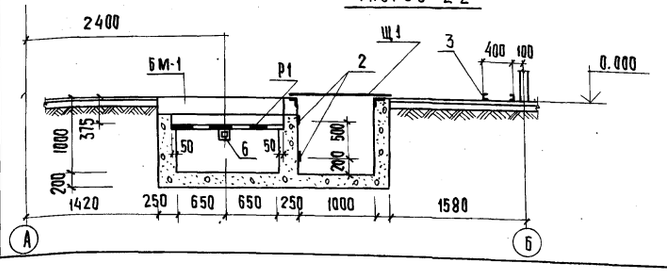

Выборка стали на один элемент

Марка элемента	Изделия арматурные										Общий расход
	Арматура класса									Всего	
	AI					AII					
	ГОСТ 5781-82					ГОСТ 5781-82					
	ф 6				Итого	ф 16	ф 12	ф 10	Итого		
БМ1	1,6				1,6	10,8			10,8	12,4	12,4
БМ2	2,1				2,1		7,2		7,2	9,3	9,3

Спецификация к схеме расположения каналов и приямков

Марка поз.	Обозначение	Наименование	Кол.	Масса ед. кг	Примеч
		Монолитные конструкции			
БМ1	КЖ-61	Балки БМ1	1		
БМ2	КЖ-61	Балки БМ2	1		
Щ1	т.п. 902-5 КЖИ 28.00.00	Щит металлический Щ1	1	34,46кг	
4	1.400-15 вып.1	Изделие закладное Ми570	1,4м		
5	3.400-6/76	Изделие закладное Ми1-9	2,5м	5,7кг	
1	3.400-6/76	Изделие закладное МИ4-46	14,1м	4,4кг	
2	3.400-6/76	Изделие закладное Ми1-1	10,2м	3,3кг	
3	3.400-6/76	Изделие закладное Ми1-10	1,6	6,1кг	
Р1	т.п. 902-5 КЖИ 27.00.00	Решетка металлическая РМ1	1	26,5кг	
Р2	т.п. 902-5 КЖИ 27.00.00	Решетка металлическая РМ2	1	29,44кг	
6	ГОСТ 12336-66	Труба □ 125×125×4 ℓ=375	1	12,88кг	
		Материал бетон В15 F50	8,35	м³	

Спецификация к монолитным балкам БМ1; БМ2

Формат	Зона	Поз.	Обозначение	Наименование	Кол.	Примеч.
				БМ1		
		КР1	т.п. 902-5 КЖИ 44.00.00	Каркас КР1	2	6,05кг
		2		А-I-6 ГОСТ 5781-82; ℓ=180	8	0,04кг
		3		Круг В-20 ГОСТ 2590-71* / ВСТ 3 КП I ГОСТ 535-79 ℓ=1800	1	0,4кг
		4	3.400-6/76	Изделие закладное Ми1-9	1,8	5,7кг
				Материал:		
				Бетон В15 F50	0,09	м³
				БМ2		
		Кр2	т.п. 902-5 КЖИ 45.00.00	Каркас КР2	4	2,9
		5		А-I-6 ГОСТ 5781-82, ℓ=630	3	0,1кг
		6	3.400-6/76	Изделие закладное МИ4-46	2,85	4,4кг
				Материал:		
				Бетон В15; F50	0,15	м³

Т.П. 902-5-35.86 КЖ

Ст. инж.	Киселева		Корпус обезвоживания осадка сточных вод с 4 вакуум-фильтрами бсх ОУ-40-3.0	Стадия	Лист	Листов
Рук. гр.	Шмыков			Р	61	
Гип	Письман					
Гл. конс.	Шапиро		Схема расположения каналов и приямков КТП в осях 4-5; А-Б разрезы	ЦНИИЭП инженерного оборудования г. Москва		
Н. контр.	Письман					
Нач. отд.	Красавин					

Привязан

Инв №

Согласовано

Отдел ЗАД Трыханкина

Инв. № подл. | Подпись и дата | Взам. инв. №

21416-02 76 Копировал: Хюппенен Формат А2

Альбом III

Схема расположения фундаментов.

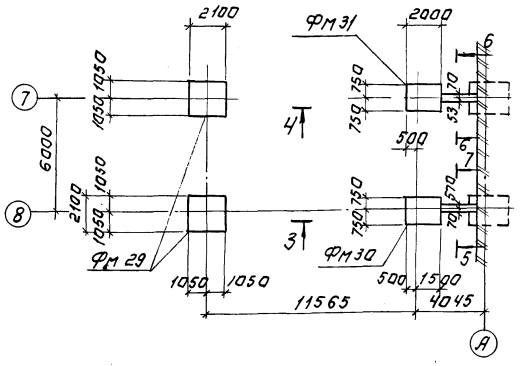

Сечение 5-5

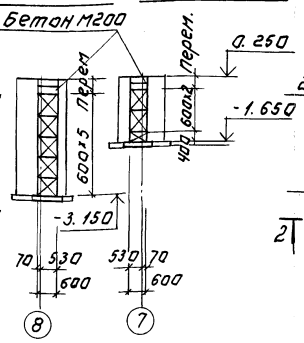

Сечение 6-6

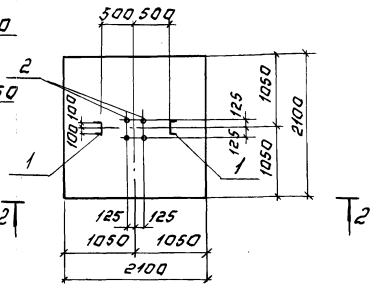

Фм 29

Вид 3-3

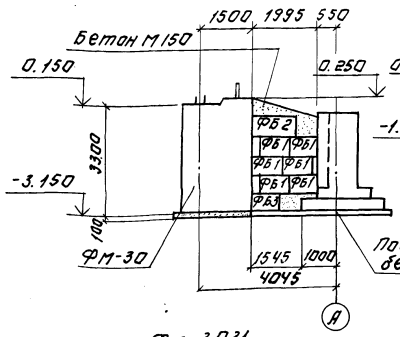

Вид 4-4

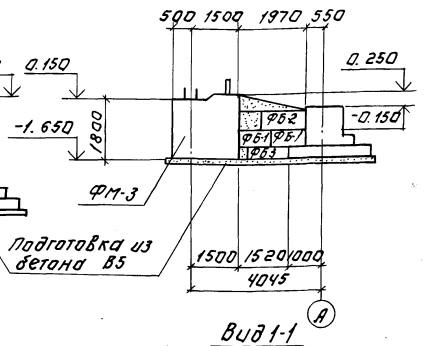

Вид 2-2

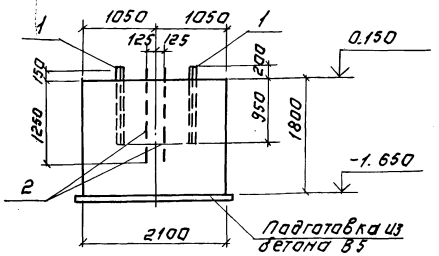

Фм-30,31.

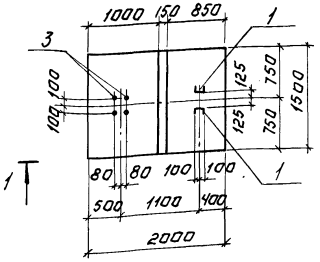

Вид 1-1

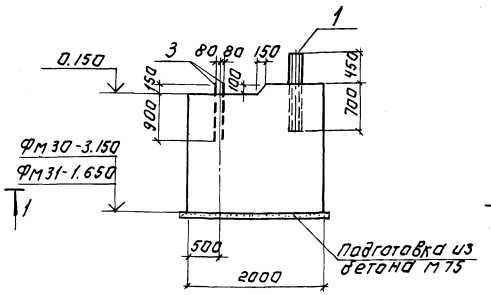

Расчетная схема Фм 29

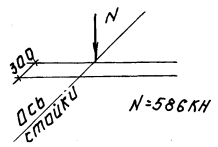

Расчетная схема Фм 30,31

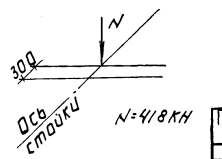

На расчетной схеме дана нормативная нагрузка у верхнего обреза фундамента.

Спецификация монолитных фундаментов Фм

Формат	Зона	Поз.	Обозначение	Наименование	Кол.	Примечание
				Фм 29		
				Детали		
		1	Т.П. КЖИ 39.00.00	Изделие закладное Мн-1	2	34.8
		2	Т.П. КЖИ 46.00.00	Анкерный болт А2	4	12.0
				Материалы		
				Бетон В15	7.9	м³
				Фм 30		
				Детали		
		1	ТП КЖИ 39.00.00	Изделие закладное Мн1	2	34.8
		3	ТП КЖИ 47.00.00	Анкерный болт А-3	4	4.10
				Материалы		
				Бетон В15	10	м³
				Фм 31		
				Детали		
		1	ТП КЖИ 39.00.00	Изделие закладное Мн	2	34.8
		3	ТП КЖИ 47.00.00	Анкерный болт А3	4	4.10
				Материалы		
				Бетон В15	5,5	м³

Спецификация к схеме расположения фундаментов под галерею.

Марка	Обозначение	Наименование	Кол. шт.	Масса ед. т	Примечание
		Фундаменты			
Фм 29	Лист 62	Фм 29	2		
Фм 30	Лист 62	Фм 30	1		
Фм 31	Лист 62	Фм 31	1		
		Фундаментные блоки			
ФБ1	ГОСТ 13579-78	ФБС 9.6.6-Т	8	0.70	
ФБ2	ГОСТ 13579-78	ФБС 12.6.6-Т	2	0.96	
ФБ3	ГОСТ 13579-78	ФБС 12.6.3-	2	0.46	

Инв.№ подл. | Подпись и дата | Взам. инв.№

Привязан:

Инв.№

Вед. инж.	Капустин	
ГИП	Лисьман	
Гл. конс.	Шапиро	
Н. контр.	Лисьман	
Нач. отд.	Красавин	
Копировал: Аргинова		

ТП 902-5-35.86 КЖ

Копирус обезвоживания осадка сточных вод с 4 вакуум-фильтрами БСХ 09-4-3.

Транспортерная галерея. Схема расположения фундаментов.

Стадия	Лист	Листов
Р	62	

ЦНИИЭП инженерного оборудования г. Москва

21416-02 77

Формат А2

Разрез 1-1

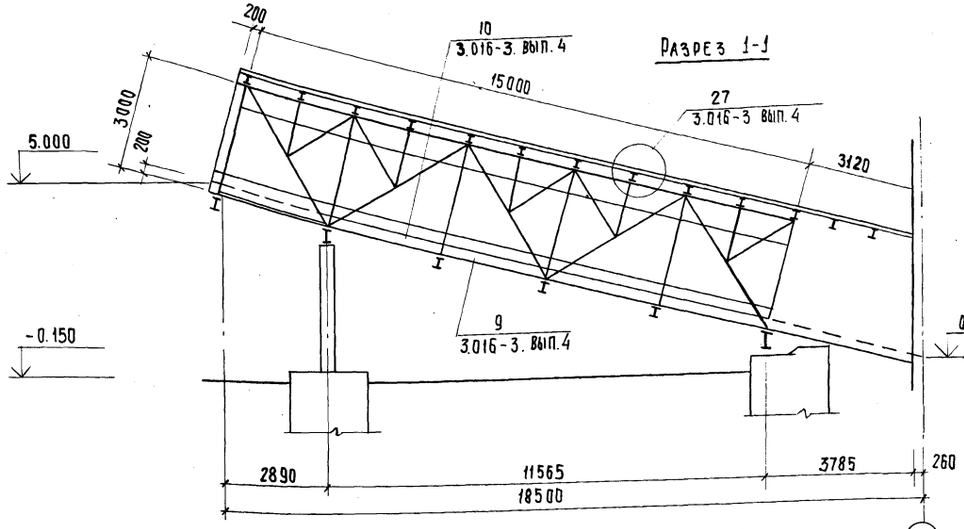

Разрез 2-2

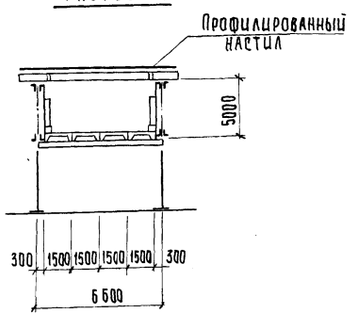

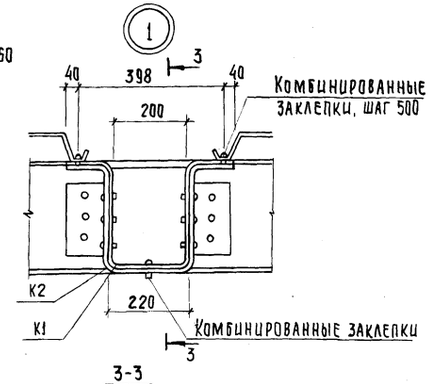

Схема расположения плит перекрытия

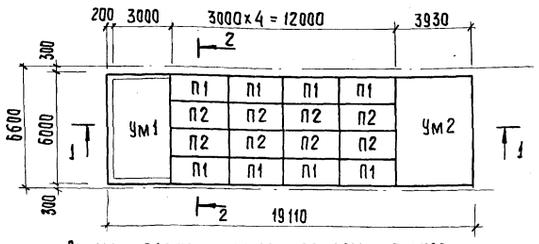

Схема расположения стеновых блоков

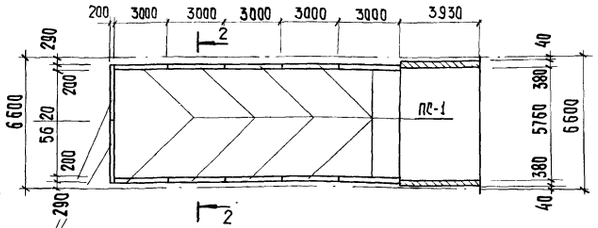

Схема расположения стеновых панелей

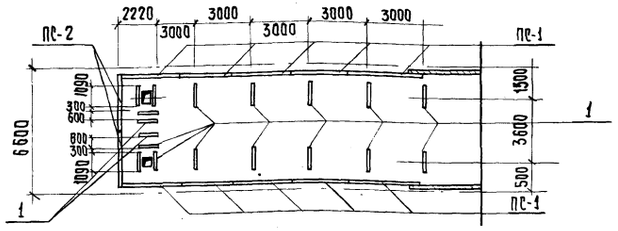

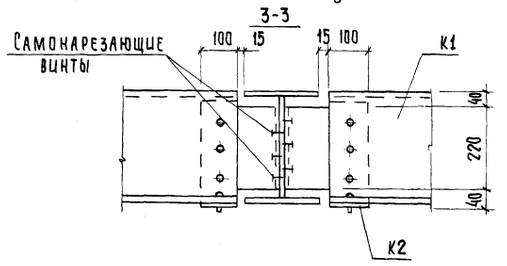

Схема раскладки гофрированного стального профиля

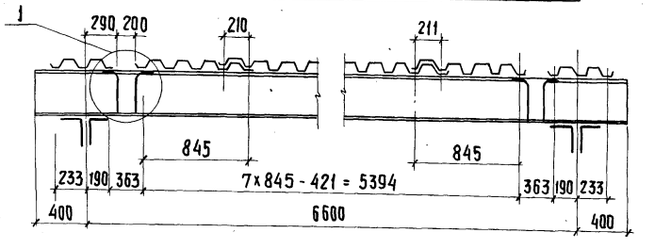

Спецификация к схемам расположения элементов галереи

Марка	Обозначение	Наименование	Кол.	Масса кг	Примеч.
		Плиты перекрытия			
П1	3.016-3 вып. 3	Плита П1-2	8	760	
П2	3.016-3 вып. 3	Плита П1-1	8	760	
		Стеновые блоки			
Б1	3.016-3. вып. 3	Блок Б1	12	200	
		Стеновые панели			
ПС-1	3.016-3. вып 2	Панель АГАО-4 / 3.0х2.4	10	348,3	
ПС-2	3.016-3 вып.2	Панель АГА-4 / 3.0х2.4	2	426,2	
	ТУ67-54-74	Настил профилированный Н60-845-1.0	18,3	п.м	1522,5 кг
К1	3.016-3 вып. 0	Коруб средний	10	5,0	
К2	3.016-3 вып. 0	Коруб крайний	40	23.0	
1	ТП КЖЦ 49.00.00	Изделие закладное Мн2	18		
Ум	лист 64	Участок монолитный Ум1	1		
Ум	лист 64	Участок монолитный Ум2	1		
		Соединительные элементы			
МС 6	3.016-3 вып. 4	МС6	20	0,5	
МС 12	3.016-3 вып. 4	МС12	20	0,2	
МС 13	3.016-3. вып. 4	МС13	20	1,1	
МС15	3.016-3 вып 4	МС15	10	0,4	
МС16	3.016-3 вып. 4	МС16	10	0,4	

Работы производить в соответствии с указаниями серии 3.016-3 вып. 1-5

Привязан			
Инв. №			
Вед. инж.	Капустин		
ГИП	Письман		
Гл. конс.	Шапиро		
Н. контр.	Письман		
Нач. отд.	Красавин		

902-5-35.86 КЖ

Корпус обезвоживания осадка сточных вод с 4 вакуум-фильтрами без ОУ-40-3

Транспортерная галерея. Схема расположения плит покрытия, стеновых блоков панелей гофрированного стального профиля покрытия.

Стадия	Лист	Листов
Р	63	

ЦНИИЭП инженерного оборудования г. Москва

Альбом III

Ум-1

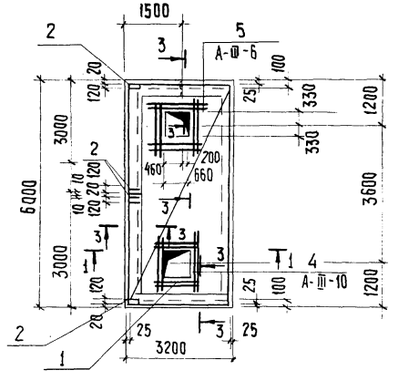

Ум 2

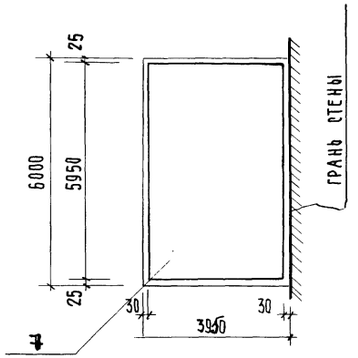

Сечение

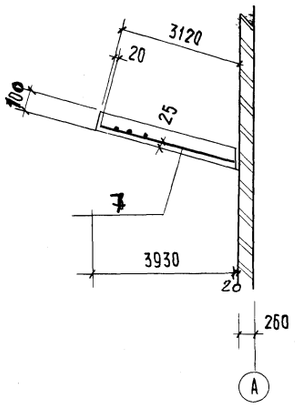

Сечение 1-1

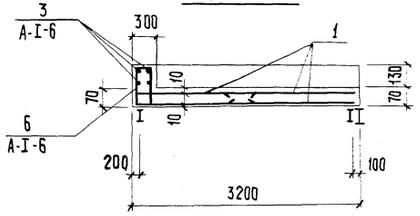

Сечение 4-4

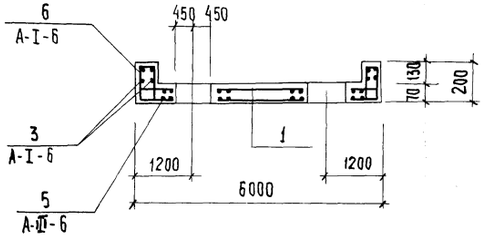

Спецификация монолитных участков Ум1; Ум2

Формат	Зона	Поз.	Обозначение	Наименование	Кол.	Примечание
				Ум 1		
				Сборочные единицы		
		1	ГОСТ 23271-85	2С $\frac{12 А III}{6 А III}$ 1750 x 5950 $\frac{75+75}{75+75}$	4	59.2
		2	3.400-6/76	Изделие закладное МЦ2-4	4	4,4
		3		А-I-6 ГОСТ 5781-82	130п.м.	28,9
		4		А-III-10 ГОСТ 5781-82 ℓ=1700	16	1,05
		5		А-I-6 ГОСТ 5781-82 ℓ=1060	16	0,24
		6		АI-6 ГОСТ 5781-82 ℓ=1020	80	0,23
				Материалы		
				Бетон В15	2,4	м³
				Ум-2		
				Сборочные единицы		
		6	ГОСТ 23279-85	2С $\frac{12 А III}{12 А III}$ 2150 x 5950 $\frac{75+75}{75+75}$	2	64,7
				Материал		
				Бетон В15	2,31	м³

Ведомость деталей

Поз	Эскиз
6	330; 230; 280; 180

Выборка стали на один монолитный участок, кг.

Марка элемента	Изделия арматурные									
	Арматура класса						Прокат марки			Всего
	АI		АIII				Вст3кп2			
	ГОСТ 5781-82						ГОСТ 103-76			
	ф6	Итого	ф6	ф10	ф12	Итого	-б6		Итого	
Ум1	32,7	32,7	47,6	16,8	253,6	318.0				318.0
Ум2			23,8	—	105,6	129,4				129,4

1. Схему расположения монолитных участков Ум-1, Ум-2 см. лист 63
2. Защитный слой бетона в монолитных участках - 20мм
3. Бетонирование монолитных участков производить согласно СНиП III-15-76.

Сечение 3-3

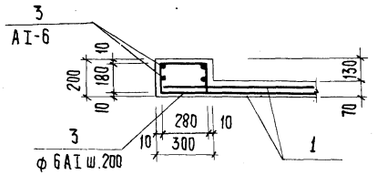

						902-5-35.86			КЖ
Привязан									
			Вед.инж.	Капустин		Корпус обезвоживания осадка сточных вод с 4 вакуумфильтрами бсх 09-40-3	Стадия	Лист	Листов
			Гип	Письман			Р	64	
			Гл. конс.	Шапиро		Монолитные участки Ум1; Ум2 армирование	ЦНИИЭП инженерного оборудования г. Москва		
			Н. конт.	Письман					
Инв. №			Нач.отд.	Красавин					

21416-02 79 Копировал: Хюппенен Формат А2

Инв. № подл. | Подпись и дата | Взам. инв. №

Альбом III

Ведомость рабочих чертежей основного комплекта ТП

Лист	Наименование	Примечан.
1	Общие данные	
2	Техническая спецификация металла (начало)	
3	Техническая спецификация металла (продолжение)	
4	Техническая спецификация металла (окончание)	
5	Техническая спецификация стали на типовые	
	конструкции.	
6	Ведомость металлоконструкций по видам	
	профилей.	
7	Схема расположения металлических	
	площадок на отм.0.00; 2.40; в осях 6÷9; А÷К	
8	Металлические площадки. Разрезы 1-1÷8-8	
9	План металлических площадок	
	на отм. 4.800; 7.200 в осях 6÷9 А÷Б	
10	Металлические площадки. Разрезы 9-9; 12-12	
11	Металлические площадки. Узлы 1-8	
	Спецификации.	
12	Металлические площадки на отм. 0.00	
	в осях 9÷15; В÷Л	
13	Металлические площадки на отм. 0.00 в осях	
	9÷15. Сечения 1-1÷8-8. Узлы 1÷4	
14	Металлические площадки на отм. 0.00 в	
	осях 14÷17; А÷В	
15	Схема расположения подвесных путей	
16	Подвесные пути Сечение 1-1÷5-5	
17	Наружная площадка; лестница.	
	Пожарные лестницы.	
18	Транспортерная галерея.	
	Схема расположения балок пола, кровли, опор	

Ведомость ссылочных и прилагаемых документов

Обозначение	Наименование	Примечание
	Ссылочные документы.	
1.426.2-3 вып.2	Стальные подкрановые балки Балки путей подвесного транспорта, пролетом 6 м. чертежи КМ	
1.450.3-3 вып.0	Стальные лестницы, переходные площадки и ограждения.	
3.016-3	Отапливаемые транспортерные галереи пролетами 18, 24, 30 м с облегченными отражающими конструкциями.	

Ведомость спецификаций.

Лист	Наименование	Примечан.
2;3;4	Техническая спецификация металла	
5,6	Техническая спецификация стали	
	на типовые конструкции	
7	Спецификация к схеме расположения	
	площадок на отм. 0,00; 2,40	
8	Спецификация элементов к схемам,	
	расположенным на листе	

Инв.№ подл. | Подп. и дата. | Взам. инв.№

Привязан

Инв.№

Ст.инж.	Киселева	
Рук.гр.	Шмыков	
ГИП	Письман	
Гл.конст.	Шапиро	
Н.контр.	Письман	
Н.отд.	Красавин	

ТП 902-5-35.86 КМ

Корпус обезвоживания осадка сточных вод с 4 вакуумфильтрами БСХОУ-40-3

Стадия	Лист	Листов
Р	1	18

Общие данные

ЦНИИЭП инженерного оборудования г. Москва.

Вид профиля и ГОСТ, ТУ	Марка металла и ГОСТ	Обозначение и размер профиля, мм	№ п.п.	Код: Марка металла	Код: Вид профиля	Код: Размер профиля	Количество, шт	Длина, мм	Масса металла по элементам конструкций. Код элемента конструкции: 526233 Стойки рабочих площадок	526233 Балки рабочих площадок	526235 Подкрановый пути	526326 Балки и связи галерей	526326 Опоры галерей	526391 Площадка для обслуживания технологического оборудования	526396 Опоры под технологическое оборудование	526241 Наружная лестница	Фермы	Общая масса, т	Масса потребности в металле по кварталам (заполняется изготовителем) т: I	II	III	IV	Заполняется ВЦ
1	2	3	4	5	6	7	8	9	526233	626233	526235	526326	526326	526391	526396	526241								
		I 50 Б2	1										0,54					0,54					
Двутавры	Вст3 сп5	I 30 К1	2									4,31						4,31					
широкополочные	гост	I 30 К5	3									0,53						0.53					
ТУ14-2-84-72	ТУ14-1-3023-80	I 30 Б3	4									2,16						2.16					
		I 30 Ш1	5							1,314								1.314					
	итого		6	14460						1.314		7.59	0.54					8.13					
Всего профиля					24619					1.314		7.59	0,54					8.13					
Балки двутавровые ГОСТ 19425-74 ИТЧ-2-427-80	Вст3 сп5 гост 380-71*	I 24 М	7								1,38							1.67					
		I 36 М	8	14460							6,25							6.25					
	Итого		9								7,63							7.63					
Всего профиля			10								7,63							7.63					
Швеллеры ГОСТ 8240-72*	Вст3 сп5 гост ТУ14-1-3023-80	С 16 П	11		26581							0.09.						0.09					
			12																				
	итого		13									0.09						0.09					
Всего профиля			14									0,09						0.09					
		С14	15		26166				0,345	2,535													
Швеллеры	Вст3 пс6	С16	16						1,62	1,79													
гост	гост	С10	17						0,383														
8240-72*	ТУ14-1-3023-80	С12	18							0,023													
		С20	19	12300						0,59													
		С24	20							2,32													
		С30	21																				
	итого		22						3.731	7.26													
Всего профиля			23						3.731	7.26													
		∠ 50×5	24							0.05				0.016				0.016					
	Вст3 пс6	∠ 25×3	25											0.29				0.29					
	гост	∠ 75×5	26											0.61				0.61					
	ТУ14-1-3023-80	∠ 80×5	27									0.10		0.29				0.39					
		∠ 100×7	28								0.019							0,019					
		∠ 63×5	29									0.07						0.07					
		∠ 160×10	30									1,06						1.06					
		∠ 30×7	31																				
	итого		32							0.05		1.23		1.206				1.23					
Всего профиля			33							0.05		1.23		1.206				1.23					

Взам. инв. №

Подп. и дата

Инв. № подл.

Привязан

Инв. №

ТП 902-5-35.86		КМ
Ст. инж.	Киселева	
Инж.	Базанов	
Рук. гр.	Шмыков	
ГИП	Письман	
Гл. конс	Шапиро	
Н. контр	Письман	
Н. отд	Красавин	
Корпус обезвоживания осадка сточных вод с ч. вакуум фильтрами БСХ ОЧ-40-3	Стадия: Р	Лист: 2	Листов:
Техническая спецификация металла /начало/.	ЦНИИЭП инженерного оборудования г. Москва.		

Вид профиля и ГОСТ, ТУ	Марка металла и ГОСТ	Обозначение и размер профиля. мм.	№ п.п	Код: Марка металла	Код: Вид профиля	Код: Размер профиля	Количество шт	Длина, мм	Масса металла по элементам конструкций: Стойки рабочих площадок	Балки рабочих площадок	Подкрановые пути.	Балки и связи галереи	Опоры галереи	Площадки для обслуживания технолог. оборуд.	Опоры под технолог. оборуд.	Наружная лестница	Ферма							Общая масса т.	Масса потребности в металле по кварталам (заполняется изготовителем), т				Заполняется ВЦ
									Код элементов конструкции																I	II	III	IV	
1	2	3	4	5	6	7	8	9	526233	526233	526235	526326	526326	526391	526396	526241												
Сталь угловая равнополочная	Вст3сп5 ГОСТ 380-71 ТУ14-1-3023-80	∠75×5	1														0,2							0,2					
		∠140×9	2														0,94							0,94					
		∠140×10	3														1,56							1,56					
		∠160×11	4														0,92							0,92					
		∠125×12	5														0,4							0,4					
		∠100×8	6														0,22							0,22					
		∠100×7	7														0,2							0,2					
		∠63×5	8														0,10							0,10					
		∠90×7	9							0,05							0,05							0,1					
			10																										
	Итого		11							0,05							4,59							4,64					
Всего профиля			12							0,05							4,59							4,64					
Сталь тонколистовая рифленая	Вст3 кп2 ТУ14-1-3023-80	-δ3	13											1,25										1,25					
	Итого													1,25										1,25					
Всего профиля			14											1,25										1,25					
Сталь толстолистовая по ГОСТ 19903-74	Вст3пс-6 ГОСТ 380-71 ТУ14-1-3023-80	-4	15											0,01										0,01					
		-8	16									0,21												0,21					
		-10	17									0,42												0,42					
		-12	18																										
		-19	19											2,90										2,90					
		-40	20											0,27										0,27					
	Итого		21									0,63		3,18															
Всего профиля			22									0,63		3,18															
	Вст3сп5	-12	23								0,49						0,3							0,79					
		-8	24														0,22							0,22					
	Итого		25								0,49						0,52							1,01					
Всего профиля			26								0,49						0,52							1,01					

Инв.№подл. | Подп. и дата | Взам. инв.№

Привязан

Инв.№

ст.инж.	Киселева	
Вед.инж.	Базаков	
Рук.гр.	Шмыков	
ГИП	Письман	
Гл.конст.	Шапиро	
Н.контр.	Письман	
Н.отд.	Красавин	

ТП 902-5-35.86 КМ

Корпус обезвоживания осадка сточных вод с 4 вакуум фильтрами Бсх ОУ-40-3

Техническая спецификация металла (продолжение)

Стадия	Лист	Листов
Р	3	

ЦНИИЭП инженерного оборудования г. Москва.

21416-02 82

Вид профиля и ГОСТ, ТУ	Марка металла и ГОСТ	Обозначение и размер профиля, мм	№ п.п.	Код: Марка металла	Код: Вид профиля	Код: Размер профиля	Количество, шт	Длина, мм	Масса металла по элементам конструкций: Стойки рабочих площадок	Балки рабочих площадок	Подкрановые пути	Балки и связи галерей	Опоры галереи	Площадки для обслуживания технологич. оборудов.	Опоры под технол. оборудование	Наружная лестница	Фермы						Общая масса, т	Масса потребности в металле по кварталам (заполняется изготовителем) т				Заполняется ВЦ
									Код элемента конструкции															I	II	III	IV	
1	2	3	4	5	6	7	8	9	526233	626233	526235	526326	526326	526391	526396	526241												
Швеллеры стальные гнутые равнополочные ГОСТ 8278-75*	Вст3сп5 ТЧ14-1-3023-80	С60×50×3									0,24												0,24					
		С160×50×4												1,76									1,76					
		С180×50×4												0,5									0,5					
		С50×40×12×2,5												1,20									1,20					
		С90×3×25×2,5												0,83									0,83					
		С30×30×2,5×2,5												0,03									0,03					
	Итого										0,24			4,32									4,56					
Всего профиля											0,24			4,32									4,56					
Итого масса металла									2,12	7,27	8,67	9,54	0,54	9,64		1,60	5,06						44,44					
В том числе по маркам сталь	Вст3сп5									24,28	8,65	7,68	0,54	4,32			5,06						28,67					
	Вст3пс6 кп2								2,12	4,848	0,019	1,86		4,386									13,23					
														0,934		1,60							2,53					
Масса поставки элементов по кварталам (заполняется заказчиком)		I																										
		II																										
		III																										
		IV																										

Альбом III

Инв. № подл. | Подп. и дата | Взам. инв. №

Привязан

Инв. №

Ст. инж	Киселева	
Инж.	Базанов	
Рук. гр.	Шмыков	
ГИП	Письман	
Гл. конст	Шапиро	
Н. контр	Письман	
Н. отд	Красавин	

ТП 902-5-35.86 КМ

Корпус обезвоживания осадка сточных вод с вакуум фильтрами БСХ ОУ-10-18 ч4

Стадия	Лист	Листов
Р	4	

Техническая спецификация металла (окончание)

ЦНИИЭП инженерного оборудования г. Москва.

21416-02 83

Альбом III

Вид профиля ГОСТ, ТУ	Марка металла и ГОСТ	Обозначение и размер профиля мм	№ п/п	КОД: Марка металла	КОД: Вид профиля	КОД: Размер профиля	Количество шт.	Длина, мм	Масса металла по элементам конструкции: Лестницы	Площадки	Ограждения		Общая масса, т	Масса потребности в металле по кварталам (заполняется изготовителем) т				Заполняется ВЦ
									Код элемента конструкции									
1	2	3	4	5	6	7	8	9	10	11	12	13	14					
Сталь угловая равнополочная ГОСТ 8509-72*	Вст3кп2 ТУ-14-1-3023-80	∠75×6							0,04	0,45	0,124		0,61					
		∠25×3								0,02	0,27		0,29					
		∠50×5							0,02				0,016					
		∠80×5							0,23				0,23					
		итого							0,27	0,47	0,39		1,15					
Всего профиля									0,27	0,47	0,39		1,15					
Швеллеры стальные гнутые ГОСТ 8278-83		[180×50×4							0,4	0,1			0,5					
		[160×50×4								1,71	0,04		1,75					
	итого								0,4	1,81	0,04		2,25					
Всего профиля									0,4	1,81	0,04		2,25					
Профили гнутые с-образн ГОСТ 8282-76	Вст3кп2 ТУ-14-1-3023-80	С50×40×12×2,5								0,08	1,12		1,2					
	итого									0,08	1,12		1,2					
Всего профиля										0,08	1,12		1,2					
Сталь холодногнутая по ЧМТУ-2-130-70	Вст3сп5 ТУ 14-1-3023-80	∠90×3×20×2,5									0,83		0,83					
		∠30×30×25×2,5								0,03			0,03					
	итого									0,03	0,83		0,86					
Всего профиля										0,03	0,83		0,83					
Сталь полосовая ГОСТ 103-76	Вст3кп2 ТУ-14-1-3023-80	-53							0,21	1,89	0,8		2,9					
		-540							0,5	0,14	0,9		1,54					
	итого								0,71	2,03	1,7		4,44					
Всего профиля									0,71	2,03	1,7		4,44					
Сталь тонколистовая ГОСТ 19903-74	Вст3кп2 ТУ 14-1-3023-80	-54								0,01			0,01					
		-540																
	итого									0,01			0,01					
Всего профиля										0,01			0,01					

Альбом III

Наименование конструкции по номенклатуре прейскуранта N 01-09	Позиция по прейскуранту N 01-09	№ п/п	Код конструкции	Масса конструкции, т: По видам профилей стали: Всего стали повышенной и высокой прочности.	Балки и швеллеры	Крупносортная сталь	Среднесортная сталь	Мелкосортная сталь	Толстолистовая сталь	Толстолистовая сталь	Гнутый профиль				Всего	Количество шт.	Серия типовых конструкций
1	2	3	4	5	6	7	8	9	10	11	12						
Стойки рабочих площадок					2,12										2,12		
Балки рабочих площадок					6,34										6,34		
Подкрановые пути					7,9					0,5	0,25				8,65		
Балки и связи галереи					10,44					0,65					11,09		
Опоры галереи					0,56										0,56		
Площадки под технологическое оборудование					1,24				1,29	3,28	4,45				10,26		
Фермы						4,73				0,54					5,27		
Лестницы						0,29				0,73	0,41				1,43		
Площадки						0,48			2,09	0,01	2,01				4,59		
Ограждения						0,405			1,75		2,09				4,25		
Итого					28,6	5,91			5,13	5,71	9,21				54,56		

ТП 902-5-35.86

Привязан			
Инв.№			
Ст.инж.	Киселева		
Рук.гр.	Шмыков		
ГИП	Письман		
Гл.конст.	Шапиро		
Н.контр.	Письман		
Н.отд	Красавин		

Корпус обезвоживания 4 осадка сточных вод с вакуум фильтрами БСХ ОУ-40-3

Стадия Р | Лист 5 | Листов

Техническая спецификация стали на типовые конструкции

ЦНИИЭП инженерного оборудования г. Москва.

ТП 902-5-35.86 КМ

Привязан			
Инв.№			
Ст.инж.	Киселева		
Рук.гр.	Шмыков		
ГИП	Письман		
Гл.конст.	Шапиро		
Н.контр.	Письман		
Н.отд	Красавин		

Корпус обезвоживания 4 осадка сточных вод с вакуум фильтрами БСХ ОУ-40-3

Стадия Р | Лист 6 | Листов

Ведомость металлоконструкций по видам профилей.

ЦНИИЭП инженерного оборудования г. Москва.

Инв.№ подл. | Подп. и дата | Взам.инв.№

21416-02 84

Альбом III

План металлических площадок на отм. 0.000.

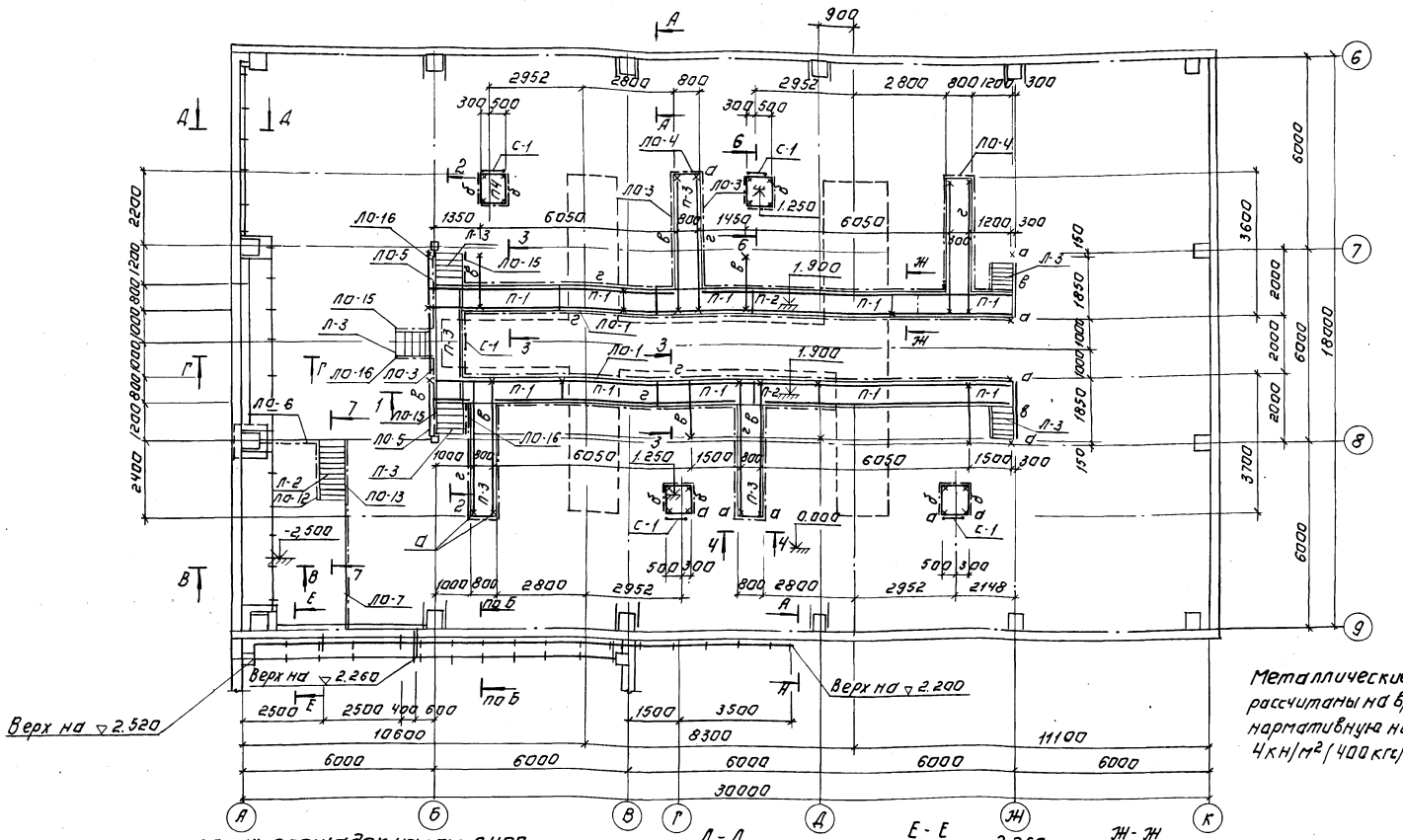

Металлические площадки рассчитаны на временную нормативную нагрузку 4кН/м² (400кгс/м²)

План металлических площадок на отм. 2.400.

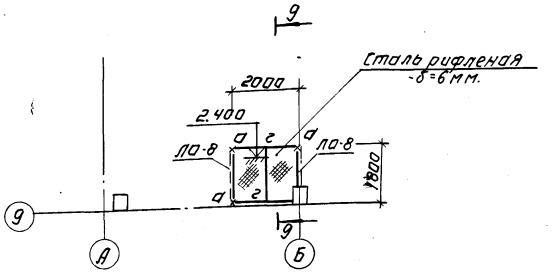

Д-Д

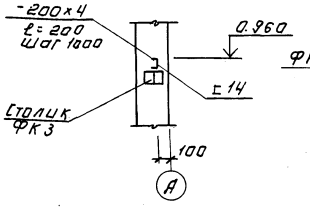

Е-Е

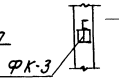

Ж-Ж

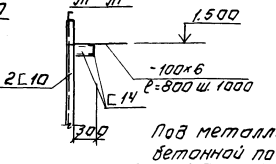

А-А

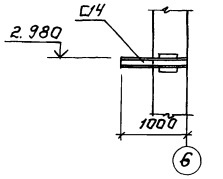

ПоБ-Б

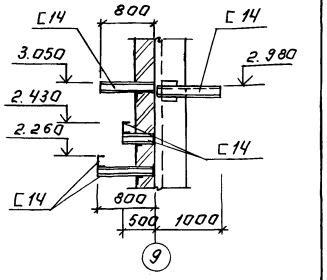

В-В

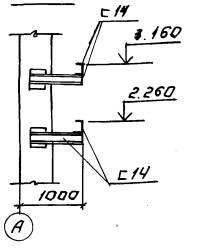

Г-Г

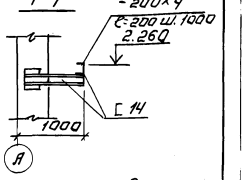

Под металлические стойки „а" предусмотреть в бетонной подготовке пола закладные детали.

Условные обозначения.

х – Стойка „а"

Привязан.				ТП 902-5-35.86		КМ
Инв.№						
Инжен.	Базанов			Корпус обезвоживания осадка сточных вод с 4 вакуум-фильтрами БСХ 04-40-3.	Стадия	Лист	Листов
Рук.гр.	Шмыков					7	
ГИП	Письман				ЦНИИЭП инженерного оборудования г. Москва		
Гл.констр.	Шапиро			Схема расположения металлических площадок на отм. 0.000; 2.400 в осях 6÷9; А÷К			
Н.контр.	Письман						
Нач.отд.	Красавин						

Копировал Логинова 21416-02 85 Формат А2

Альбом III

1-1

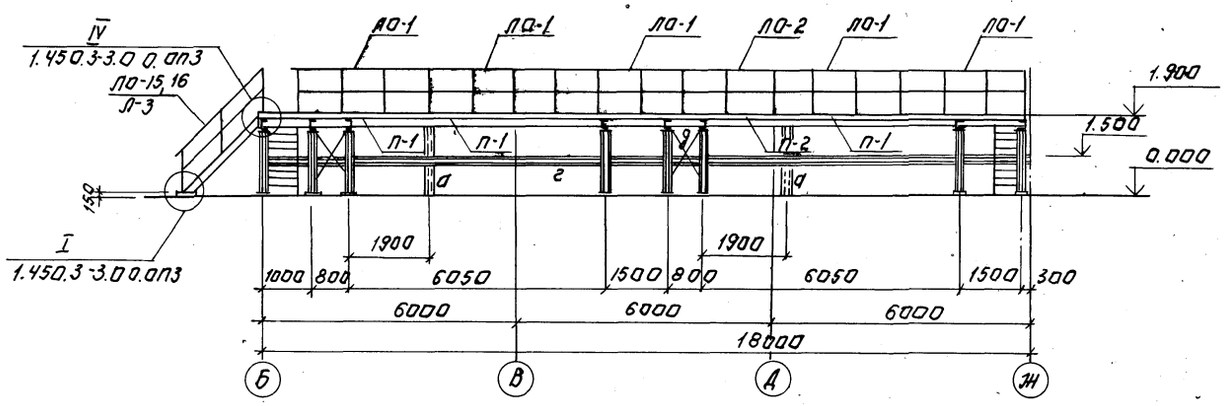

2-2

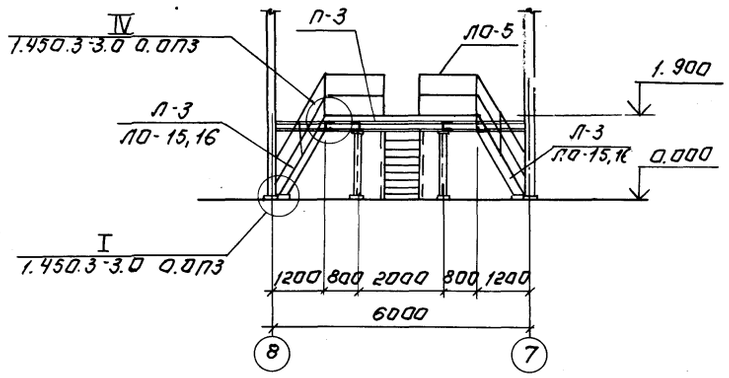

3-3

4-4

5-5

6-6

Рис. 8 1.450.3-3.0 0.ОПЗ

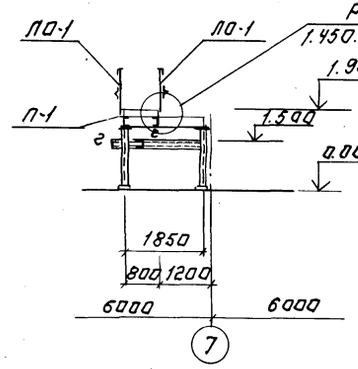

Рис. 8 1.450.3-3.0 0.ОПЗ

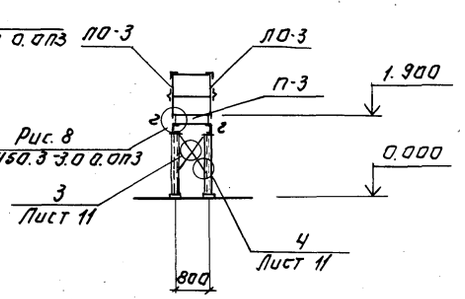

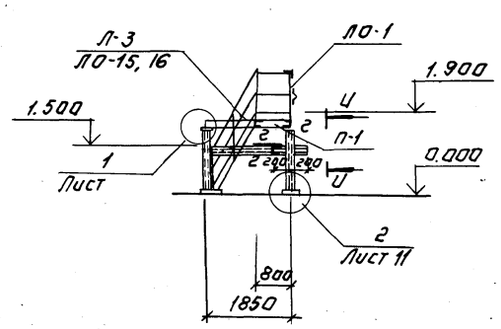

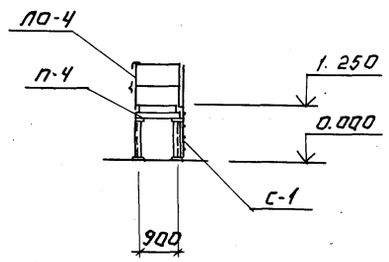

7-7

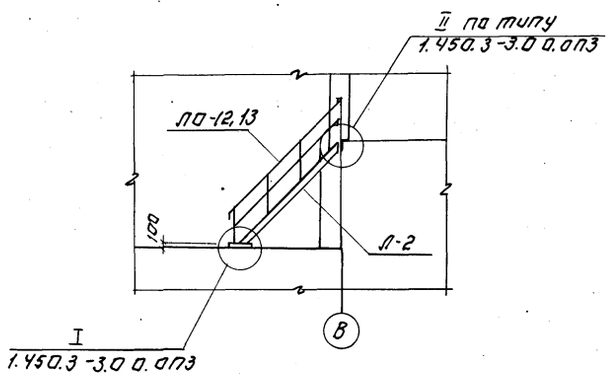

8-8

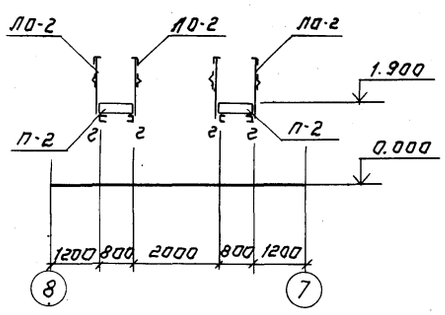

У-У

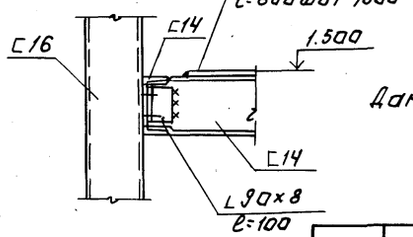

Данный лист см. с листом 7

Привязан:

Инв. №

Инж.	Баздырь		
Рук. гр.	Шмыков		
ГИП	Письман		
Гл. констр.	Шапиро		
Н. контр.	Письман		
Нач. отд.	Красавин		

ТП 902-5-35.86 КМ

Корпус обезвоживания осадка сточных вод с вакуум-фильтрами БСКОУ-40-3

Металлические площадки. Разрезы 1-1 ÷ 8-8.

Стадия	Лист	Листов
Р	8	

ЦНИИЭП инженерного оборудования г. Москва

Копировал: Логинова

21416-02 86

Формат: А2

Инв. № подл. | Подпись и дата | Взам. инв. №

Альбом III

План металлической площадки на отм. 4.800

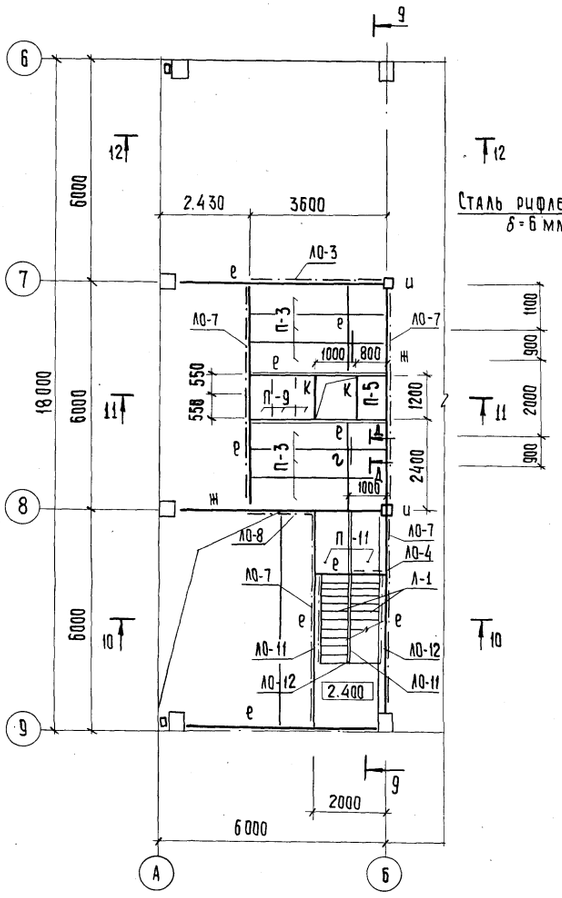

План металлической площадки на отм. 7.200

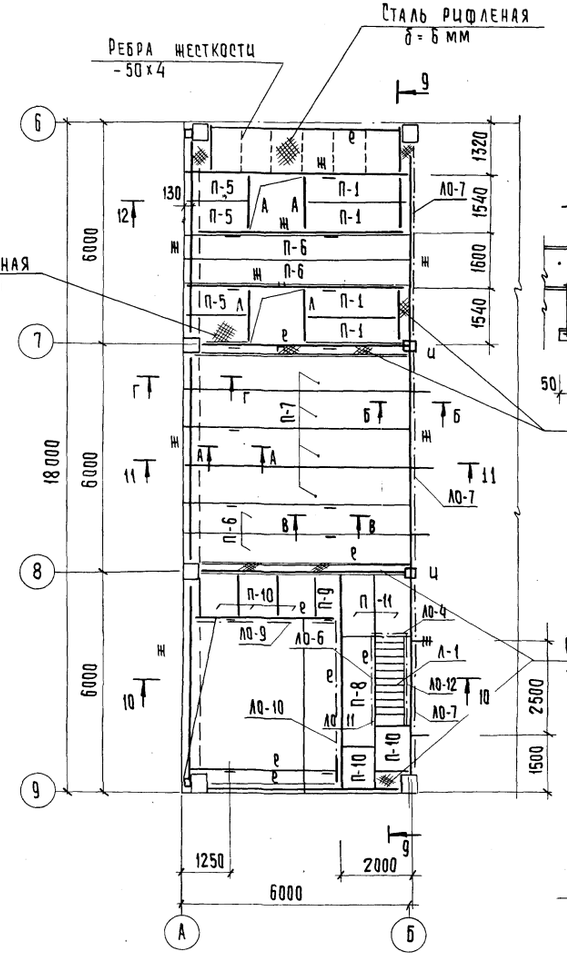

Д — Д

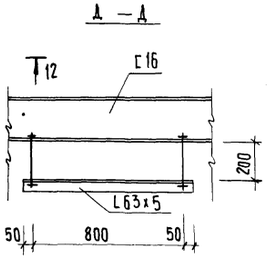

Ведомость элементов

Марка	Сечение			Расчетные усилия			Группа констр.	Марка металла	Примечан.
	Эскиз	поз.	состав	M кНм	N кН	Q кН			
а	[]		2С10	конструктивно				Вст3кп2	
б	С		С10	6,2	—	18,0		Вст3кп2	
в	С		С20	28,2	—	36,0		Вст3пс6-1	
г	С		С16	18,0	—	25,0		Вст3пс6-1	
д	L		∠63×5	конструктивно				Вст3кп2	
е	С		С24	42,0	—	45,0		Вст3пс6	
ж	I		I30Ш1	85,0	—	65,0		Вст3пс6-1	
и	[]		2С16	конструктивно				Вст3сп6-1	
к	С		С12	7,2	—	20,0		Вст3кп2	
л	С		С14	1,2	—	25,0		Вст3кп2	

А — А

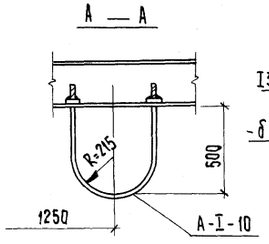

Б — Б

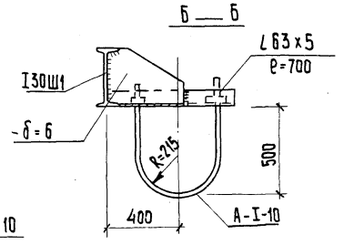

В — В

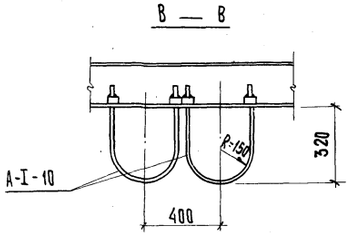

Г — Г

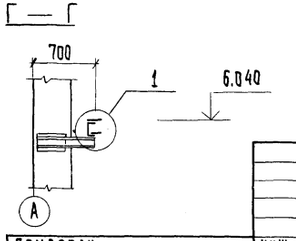

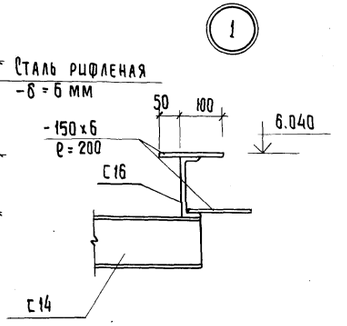

Данный лист см. совместно с листами 10,11

Металлические площадки рассчитаны на временную нормативную нагрузку 0,4 кН/м² (400 кг/м²)

				Т.П. 902-5-35.86		КМ
привязан						
	Инж.	Базанов		Корпус обезвоживания осадка сточных вод с 4 вакуум-фильтрами БСХ-09-40-3	Стадия: Р	Лист: 9	Листов:
	Ст. инж.	Зайцева				
	ГИП	Писсман				
	Гл. конст.	Шапиро		План металлических площадок на отм. 4.800, 7.200 в осях 6÷9; Л÷Б	ЦНИИЭП инженерного оборудования г. Москва	
	Н. контр.	Писсман				
Инв. №	Нач. отд.	Красавин				

Согласовано: Отдел КГ Писсман

Инв. № подл. | Подпись и дата | Взам. инв. №

21416-02 87 Копировал: Хнипенен Формат А2

Альбом III

9 – 9

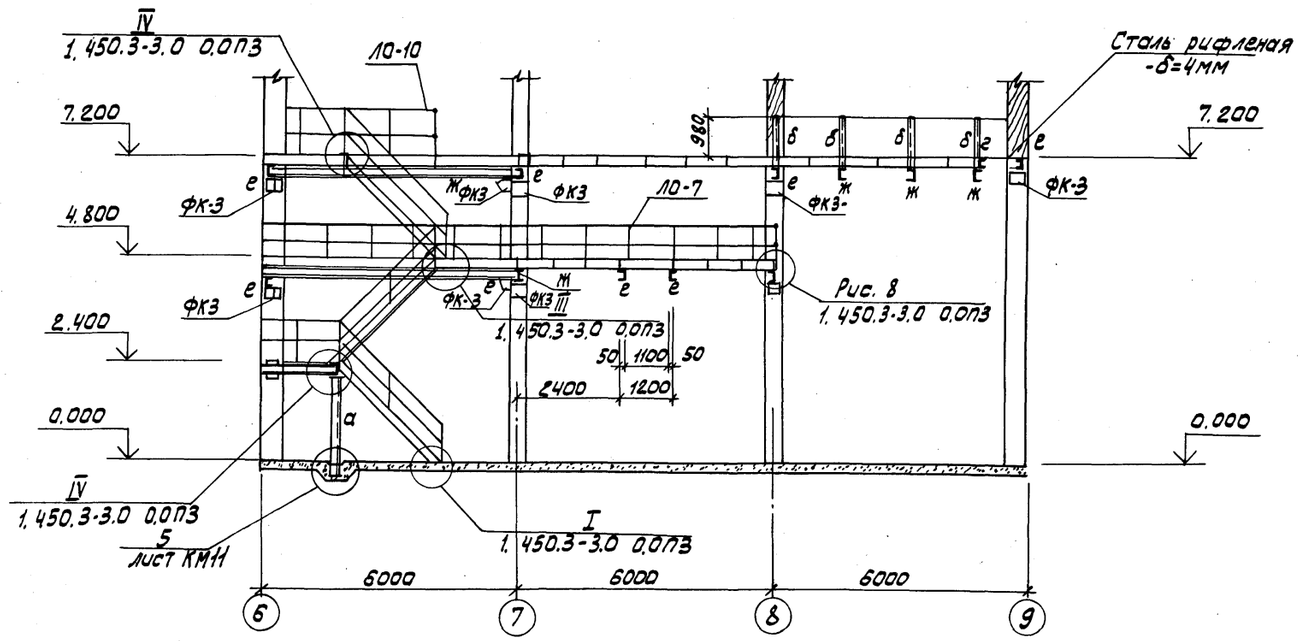

10 – 10

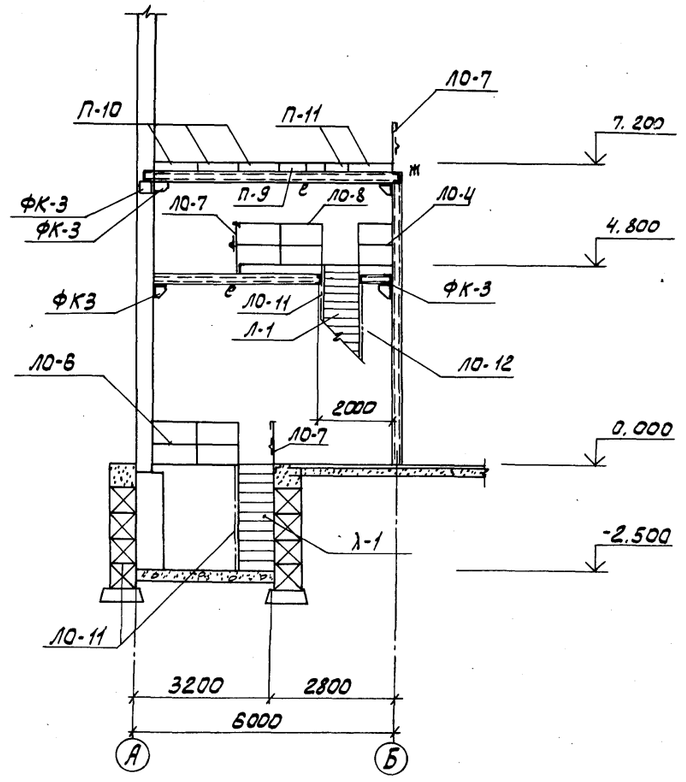

11 – 11

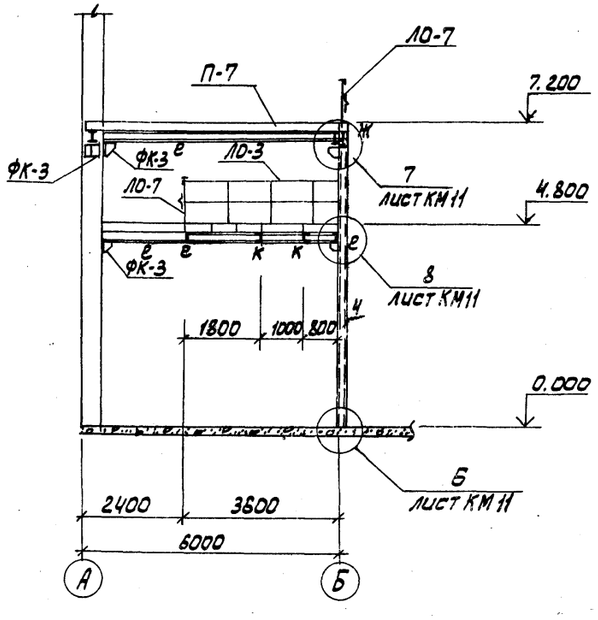

12 – 12

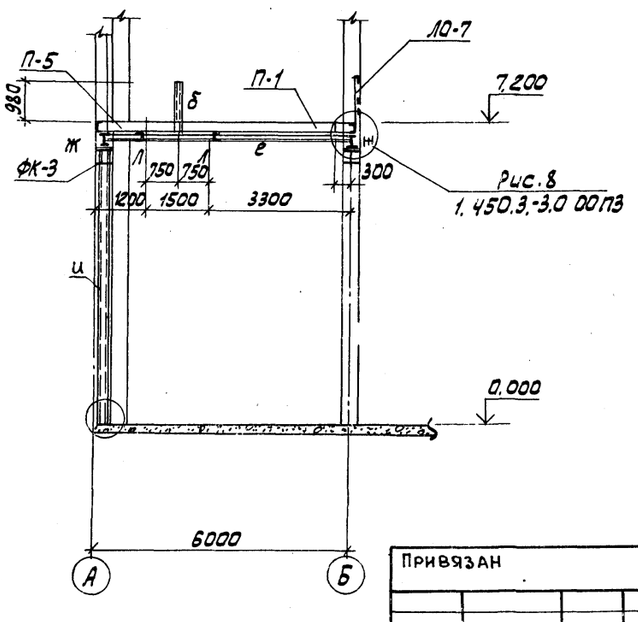

Данный лист см совместно с листами 9.11

Привязан			Т.П. 902-5-35.86		КМ
			Корпус обезвоживания осадка сточных вод с 4 вакуум фильтрами Бсх-04-40-3	Стадия	Лист	Листов
				Р	10	
			Металлические площадки. Разрезы 9-9 ... 12-12	ЦНИИЭП инженерного оборудования г. Москва		
инв. №						

Инж.	Базанов	
Рук. гр.	Шмыков	
ГИП	Письман	
Гл. конс	Шапиро	
Н. контр	Письман	
Н. отд.	Красавин	

21416-02 88

Отдел КГ Пресман | Инв. № подл. | Подп. и дата | Взам. инв. №

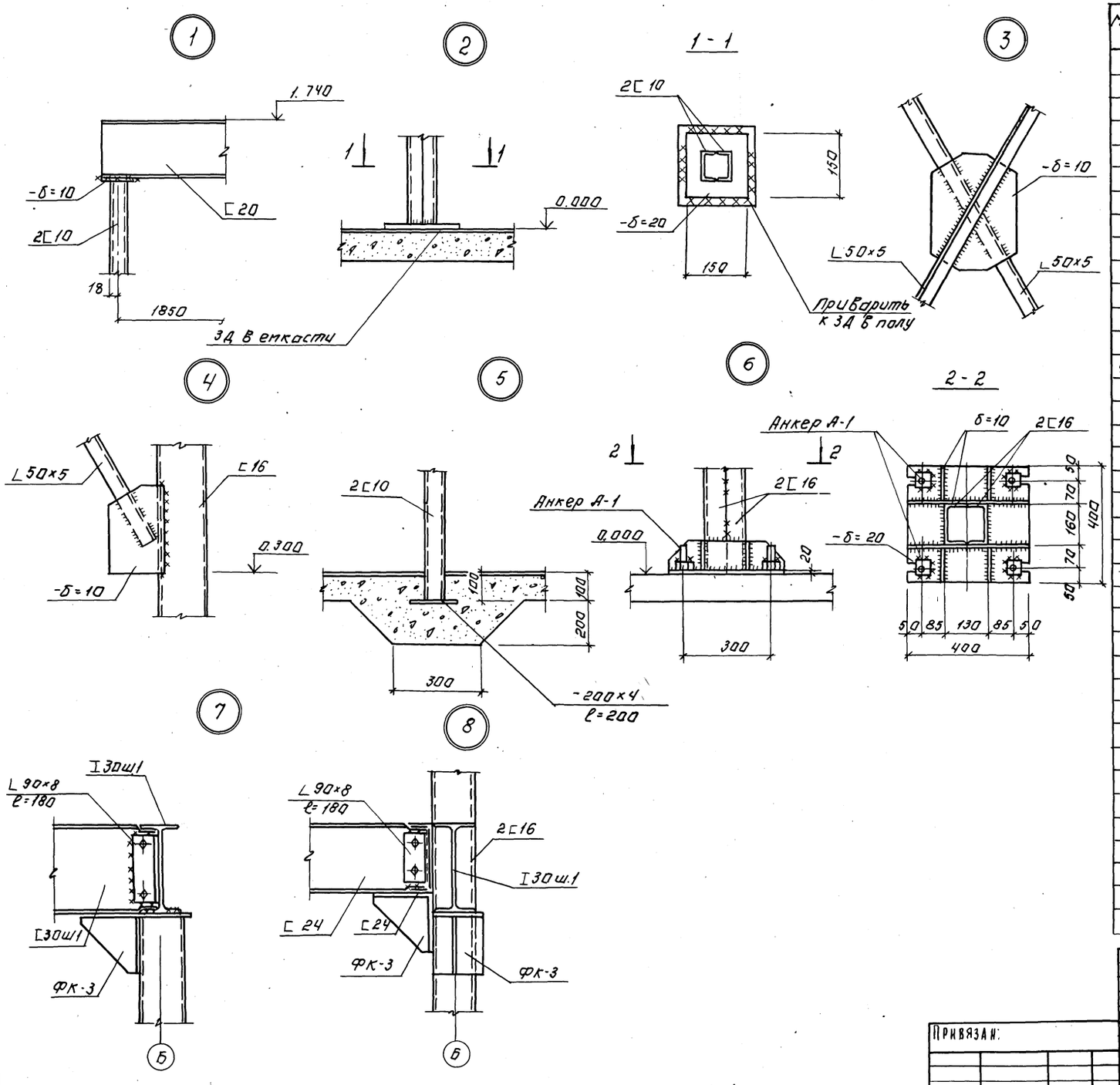

Спецификация элементов ограждений, лестниц.

Марка, поз.	Обозначение	Наименование	Кол.	Масса ед. кг	Примечание
		Площадки			
П-1	1.450.3-3.0 02	ПМХШ-30.8	18	107.2	
П-2	1.450.3-3.0 02	ПМХШ-21.8	2	76.9	
П-3	1.450.3-3.0 02	ПМХШ-36.8	13	126.7	
П-4	1.450.3-3.0 02	ПМХШ-9.8	6	36.8	
П-5	1.450.3-3.0 02	ПМХШ-12,8	4	46.6	
П-6	1.450.3-3.0 02	ПМХШ 60.8	4	20.78	
П-7	1.450.3-3.0 02	ПМХШ 60.10	4	234.3	
П-8	1.450.3-3.0 02	ПМХШ 30.10	1	121.4	
П-9	1.450.3-3.0 02	ПМХШ 12,6	4	39.8	
П-10	1.450.3-3.0 02	ПМХШ 12.10	5	53.4	
П-11	1.450.3-3.0 02	ПМХШ 18.10	4	76.4	
		Соединительные элементы			
ФК-3	Серия 1.030.1-14-1.060	Консоль опорная ФК-3	26	15.5	
		Лестничный марш.			
Л-1	1.450.3-3.0 0-1	ПЛХШ 45-24.8	3	101.1	
Л-2	1.450.3-3.0 0-1	ПЛХШ 60-24.8	1	76.2	
Л-3	1.450.3-3.0 0-1	ПЛХШ 60-18.8	5	87.8	
С-1	1.450.3-3.0 0-3	СХ 22	7	37.6	
Л-4	1.450.3-3.0 0-1	ПЛХШ 60-24.8	1	76.2	
		Лестничные ограждения			
ЛО-1	1.450.3-3.0 05	ОГПМХЭБ-10.30	28	29	
ЛО-2	1.450.3-3.0 05	ОГПМХЭБ-10.21	4	20.8	
ЛО-3	1.450.3-3.0 05	ОГПМХЭБ-10.36	14	33.1	
ЛО-4	1.450.3-3.0 05	ОГПМХЭБ-10.9	28	10.5	
ЛО-5	1.450.3-3.0 05	ОГПМХЭБ-10.14	2	13.9	
ЛО-6	1.450.3-3.0 05	ОГПМХЭБ-10.24	2	22.8	
ЛО-7	1.450.3-3.0 05	ОГПМХЭБ-10.60	8	55.6	
ЛО-8	1.450.3-3.0 05	ОГПМХЭБ-10.18	3	18,7	
ЛО-9	1.450.3-3.0 05	ОГПМХЭБ-10.42	1	39.3	
ЛО-10	1.450.3-3.0 05	ОГПМХЭБ-10.48	1	45.3	
ЛО-11	1.450.3-3.0 04	ОГПМЛХ 45-10.24	3	19.8	
ЛО-12	1.450.3-3.0 04	ОГПМЛХ 45-10.24	3	19.8	
ЛО-13	1.450.3-3.0 04	ОГПМЛХ 60-10.24	1	11.1	
ЛО-14	1.450.3-3.0 04	ОГПМЛХ 60-10.24	1	11.1	
ЛО-15	1.450.3-3.0 04	ОГПМЛХ 60-10.18	1	7.8	
ЛО-16	1.450.3-3.0 04	ОГПМЛХ 60-10.18	1	7.8	

ТП 902-5-35.86 КМ

ИНЖЕНЕР	БАЗАНОВ		
РУК. ГРУП.	ШМЫКОВ		
ГИП	ПИСЬМАН		
ГЛ. КОНСТР.	ШАПИРО		
Н. КОНТР.	ПИСЬМАН		
НАЧ. ОТД.	КРАСАВИН		

КОРПУС ОБЕЗВОЖИВАНИЯ ОСАДКА СТОЧНЫХ ВОД С 4 ВАКУУМ-ФИЛЬТРАМИ БСХ 04-40-3

СТАДИЯ	ЛИСТ	ЛИСТОВ
Р	11	

МЕТАЛЛИЧЕСКИЕ ПЛОЩАДКИ. УЗЛЫ 1-8. СПЕЦИФИКАЦИИ.

ЦНИИЭП ИНЖЕНЕРНОГО ОБОРУДОВАНИЯ г. МОСКВА

Привязан:

Инв. №

Копировал: Логинова 21416-02 89 Формат: А2

Альбом III

Инв. № подл. | Подпись и дата | Взам. инв. №

Металлические площадки на отм. 0.000 в осях 9...15

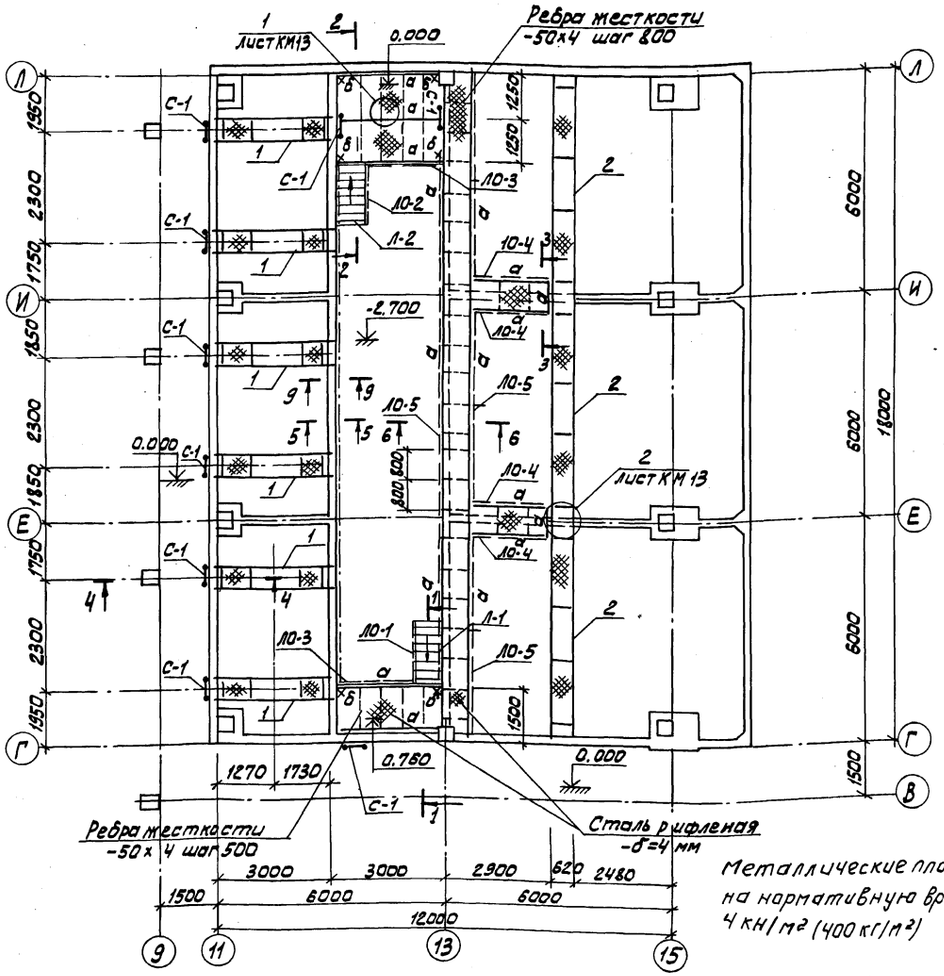

Металлические площадки рассчитаны на нормативную временную нагрузку 4 кН/м² (400 кГ/м²)

Ведомость элементов

Марка	Сечение: Эскиз	Поз.	Состав	Расчетные усилия: M кНм	N кК	Q кН	Группа констр.	Марка металла	Примечание
а	[		[16	18.0		25.0		Вст3пс81	
б	[]		2[10	Конструктивно				Вст3кп2	

Спецификация элементов ограждений, лестниц.

Марка, поз.	Обозначение		Наименование	Кол.	Масса ед., кг	Примечание
			Лестничный марш			
Х-1	1.450.3-3.0	01	ПЛХШ 45-36.8	1	151.2	
Х-2	1.450.3-3.0	01	ПЛХШ 45-30.8	1	126.1	
			Лестничные ограждения			
ЛО-1	1.450-3-3.0	04	ОГП МЛХ 45-10.36	1	24.4	
ЛО-2	1.450-3-3.0	04	ОГЛ МЛХ 45-10.30	1	21.2	
ЛО-3	1.450-3-3.0	05	ОГПМ Хэб 10.21	2	20.8	
ЛО-4	1.450.3-3.0	05	ОГПМХэб 10.18	6	18.7	
ЛО-5	1.450.3-3.0	05	ОГПМХэб 10.9	33	10.5	
С-1	1.450.3-3.0		СХ. 22	9	37.6	

Марка, поз.	Обозначение		Наименование	Кол.	Масса, ед., кг	Примечание
1	тп 902-5	КЖИ2700	Рама РМ-1	6	143.9	
2	тп 902-5	КЖИ2700	Рама РМ-2	3	264.6	

Условное обозначение

х - стойка „б"

Привязан			
Инв. №			

Нач.	Базанов	
Рук. гр.	Шмыков	
ГИП	Письман	
Гл. конс.	Шапиро	
Н. контр.	Письман	
Н. отд.	Красавин	

Т.П. 902-5-35.86 КМ

Корпус обезвоживания осадка сточных вод с 4 вакуум фильтрами Всх 04-40-3

Металлические площадки на отм 0.00. В осях 9...15 В÷Л

Стадия	Лист	Листов
Р	12	

ЦНИИЭП инженерного оборудования г. Москва.

Альбом III

1-1

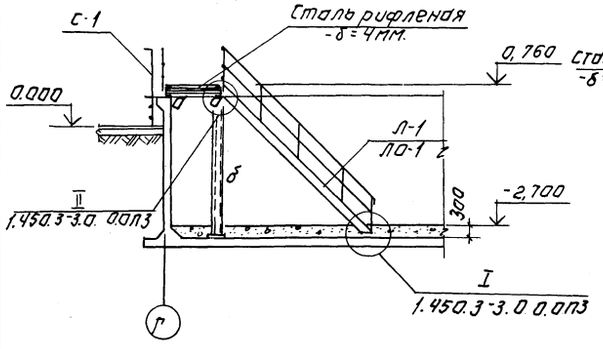

2-2

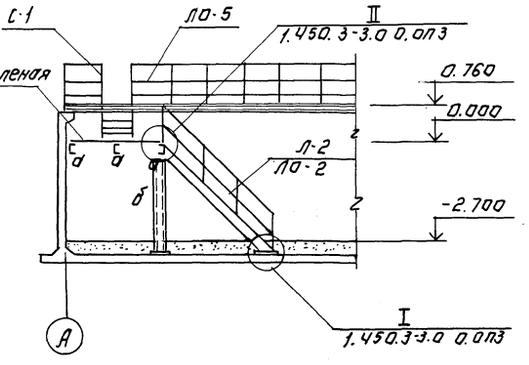

3-3

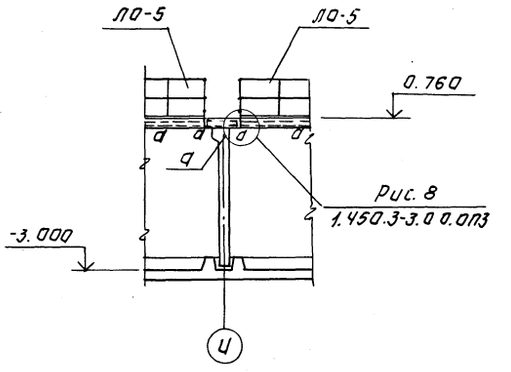

4-4

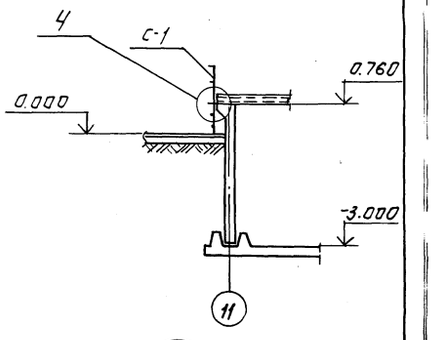

4

5-5

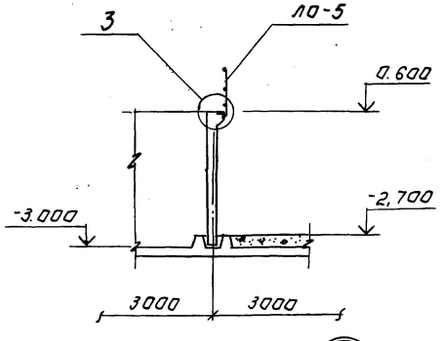

6-6

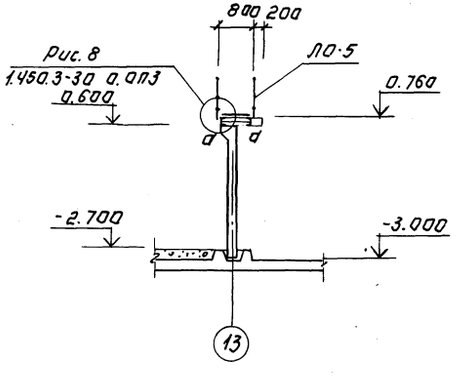

1

7-7

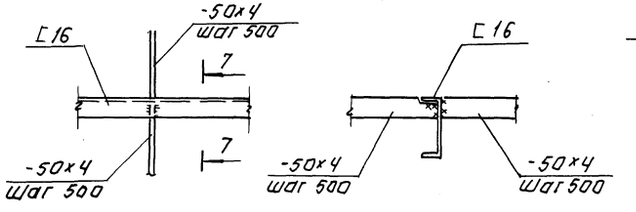

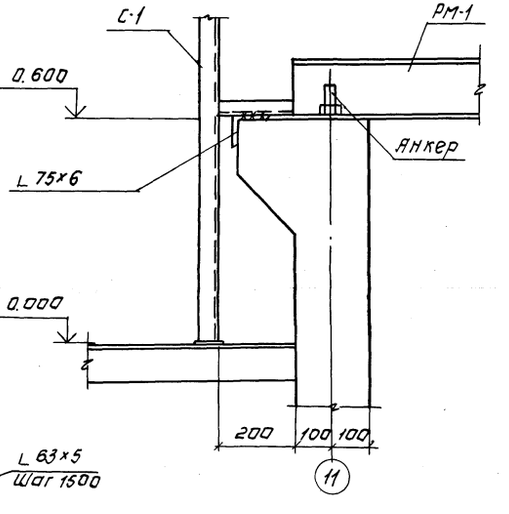

2

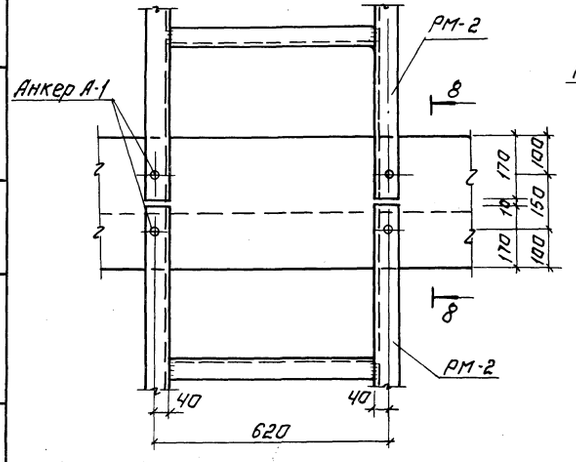

8-8

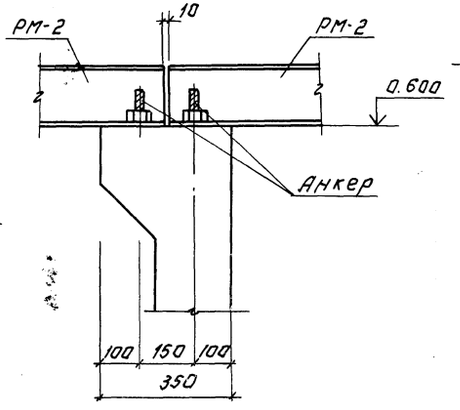

3

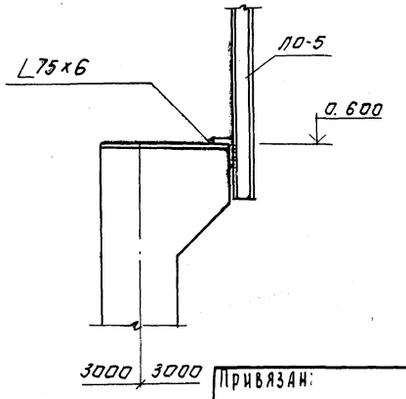

9-9

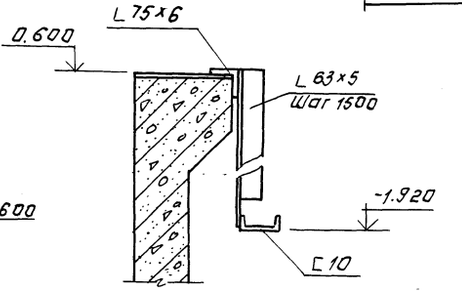

Данный лист см. с листом КМ 12.

				Т.П. 902-5-35.86	КМ
Привязан:					
	Инжен.	Базанов		Корпус обезвоживания осадка сточных вод с 4 вакуум-фильтрами БСХ 09-40-3	Стадия: Р; Лист: 13; Листов:
	Ст. инж.	Зайцева			
	ГИП	Письман			
	Гл. констр.	Шапиро		Металлические площадки на отм. 0.000 в осях 9-15. Сечения 1-1-8-8. Узлы 1-4.	ЦНИИЭП инженерного оборудования г. Москва
Инв. №	Н. контр.	Письман			
	Нач. отд.	Крдсавин			
Копировал: Логинова		21416-02	91	Формат А2	

Согласовано

Инв. № подл. | Подпись и дата | Взам. инв. №

Металлические площадки на отм. 0.000 в осях 14÷17

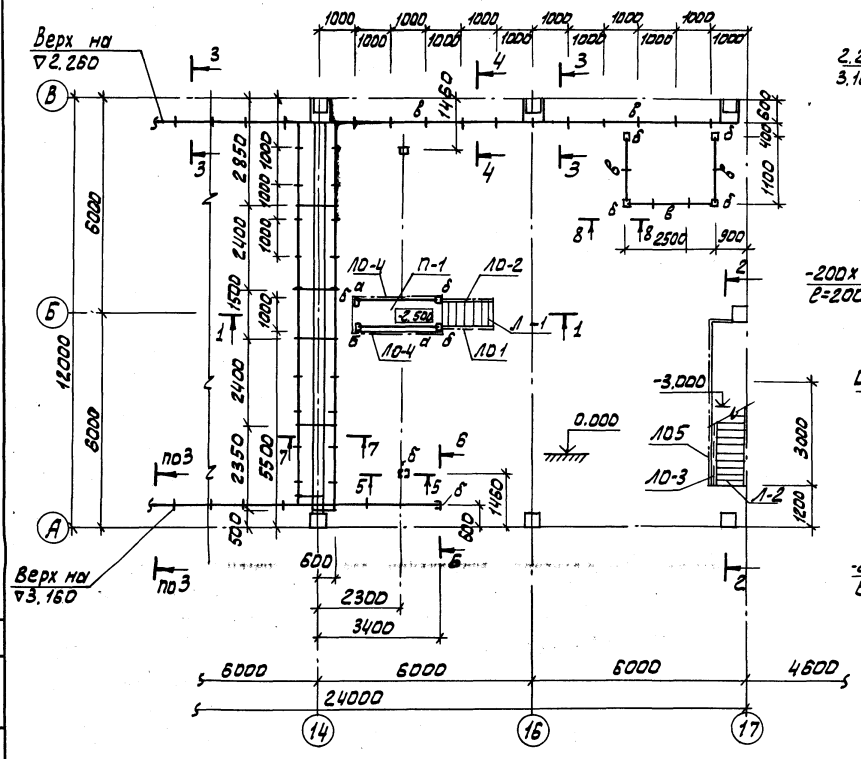

3 - 3

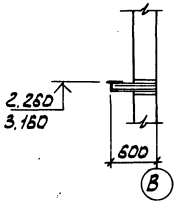

4 - 4

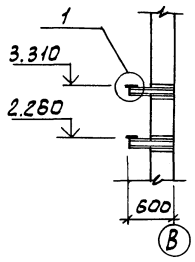

5 - 5

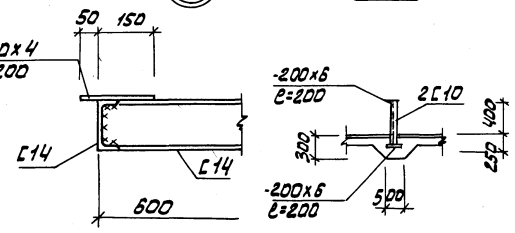

6 - 6

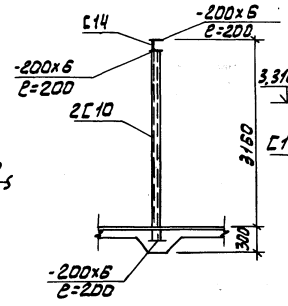

7 - 7

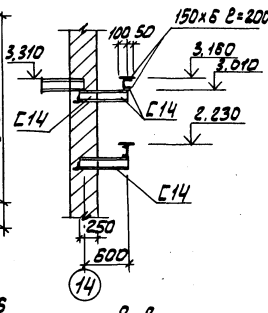

1 - 1

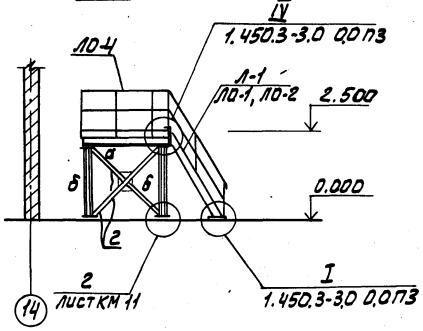

2 - 2

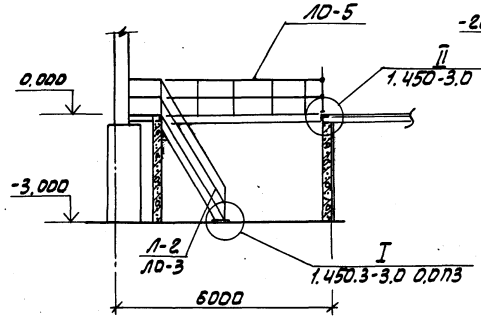

8 - 8

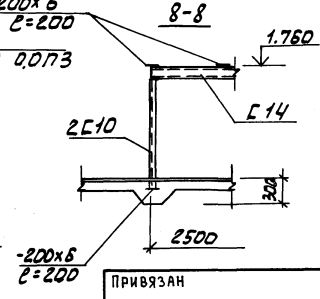

Ведомость элементов

Марка	Сечение: Эскиз	Поз	Состав	Расчетные усилия: M кН-м	N кН	Q кН	Марка металла	Примечание
а	[		[16	18.0		25.0	Вст3пс6-1	
б	[ ]		2[10				Вст3кп2	
в	[		[14	12		25.0	Вст3кп2	
г	L		L63х5	Конструктивно			Вст3кп2	

Спецификация элементов ограждений, лестниц

Марка	Обозначение	Наименование	Кол.	Масса т.
		Площадки		
П-1	1.450.3-3.0 02	ПМХШ 24.10	1	143.4
		Лестничный марш		
Л-1	1.450.3-30 01	МЛХШ 60-24.8	1	76.2
Л-2	1.450.3-30 01	МЛХШ 60-30.8	1	95.3
		Лестничные ограждения		
ЛО-1	1.450.3-30 04	ОГП МЛХ 60-10.24	1	11.1
ЛО-2	1.450.3-30 04	ОГЛ МЛХ 60-10.20	1	11.1
ЛО-3	1.450.3.30 04	ОГЛ МЛХ 60-10.30	1	14.4
ЛО-4	1.450.3-30 05	ОГПМХ эб-10.24	2	22.8
ЛО-5	1.450.3-30 05	ОГПМХ эб-10.48	1	45.3

Привязан

Инв.№

Инж.	Базанов	
Рук.гр.	Шмыков	
ГИП	Письман	
Гл.конст.	Шапиро	
Н.контр.	Письман	
Н.отд	Красавин	

Т.П. 902-5-35.86 КМ

Корпус обезвоживания осадка сточных вод с 4 вакуум-фильтрами БСХ 04-40-3

Стадия: Р | Лист: 14 | Листов:

Металлические площадки на отм. 0.00 в осях 14÷17, А÷В

ЦНИИЭП инженерного оборудования г. Москва.

Согласовано: Отдел КГ Пресман

Взам.инв.№ | Подп. и дата | Инв.№ подл.

Альбом III

Схема расположения подвесных путей

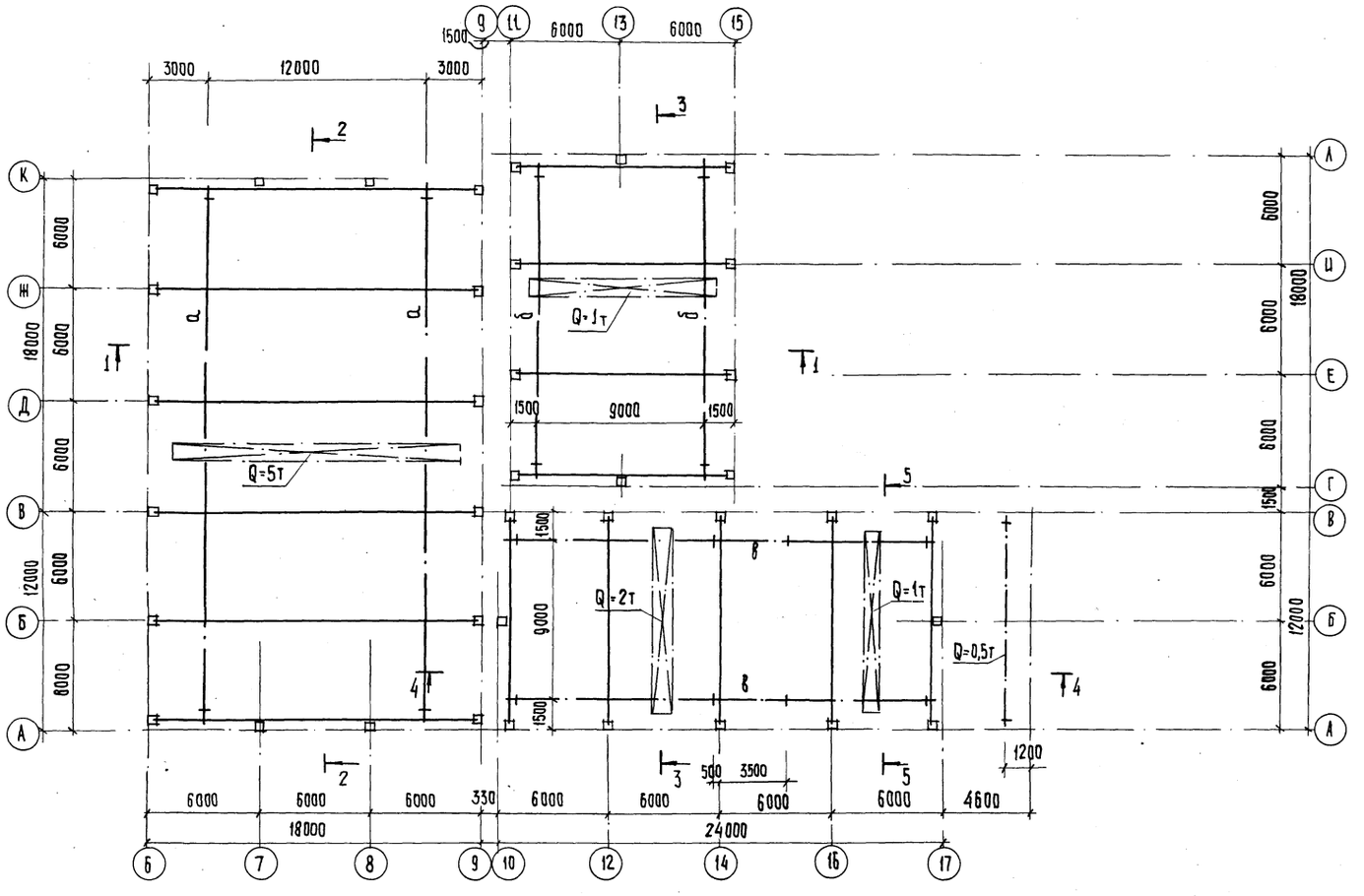

Ведомость элементов

Марка	Сечение: Эскиз	Поз.	Состав	Опорные усилия: M кнм	R кн / M кнм / Q кн	Группа металла	Марка металла	Примечание
а	I		I 36м		80.0		Вст3Гпс5	
б	I		I 24м		21.0		Вст3Гпс5	
в	I		I 30м		56.0		Вст3Гпс5	
п	С		2С80х60х4	2.0			Вст3Гпс5-1	
п1	С		2С60х50х3	1,5			Вст3Гпс5-10	
с	L		63х5	по гибкости			Вст3кп2	
у	L		L 100х7	конструктивно			Вст3кп2*	

1. Материал конструкций для балок путей - сталь марки Вст3Гпс5 по ГОСТ 380-71*, для связей и вспомогательных элементов - сталь марки Вст3кп2 по ГОСТ 380-71*
2. Сварку производить электродами Э42 по ГОСТ 9467-75 $h_ш$ = 6 мм.
3. Все стальные конструкции после монтажа окрасить двумя слоями лака ПФ-170 по ГОСТ 15907-70 по грунтовке ПФ-020, ГОСТ 18186-79

Согласовано: Отдел КГ Пресман

Инв. № подл. | Подпись и дата | Взам. инв. №

Инв. №

Привязан			
Инж.	Базанов		
Рук.гр.	Шмыков		
ГИП	Пресман		
Гл.конст.	Шапиро		
Н.контр.	Пресман		
Нач.отд.	Красавин		

Т.П. 902-5-35.86 КМ

Корпус обезвоживания осадка сточных вод с 4 вакуум-фильтрами без оу-40-3

Схема расположения подвесных путей

Стадия	Лист	Листов
Р	15	

ЦНИИЭП инженерного оборудования г. Москва

21416-02 93 Копировал: Хюппенен Формат А2

Альбом III

1 — 1

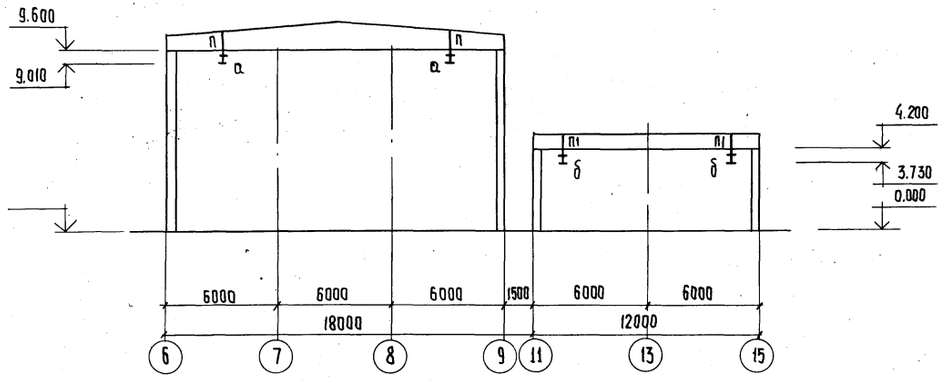

2 — 2

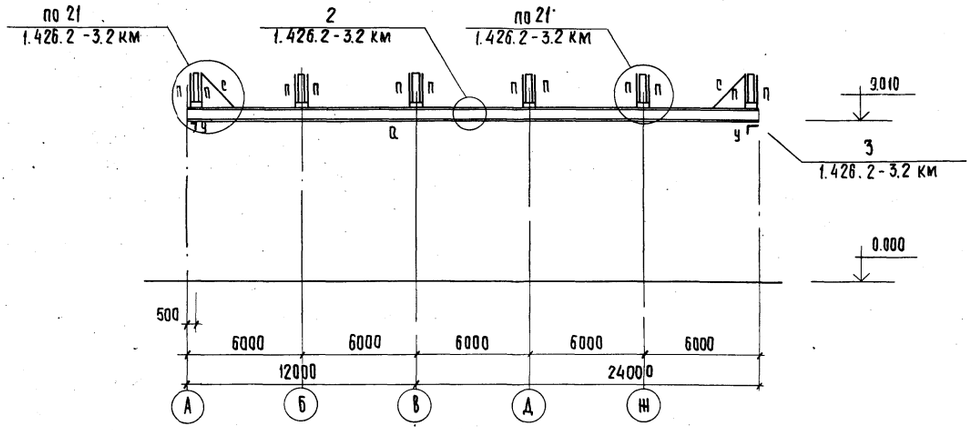

3 — 3

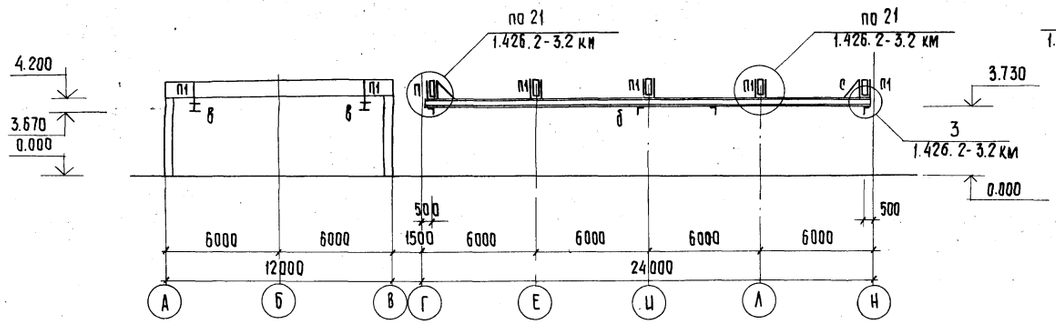

4 — 4

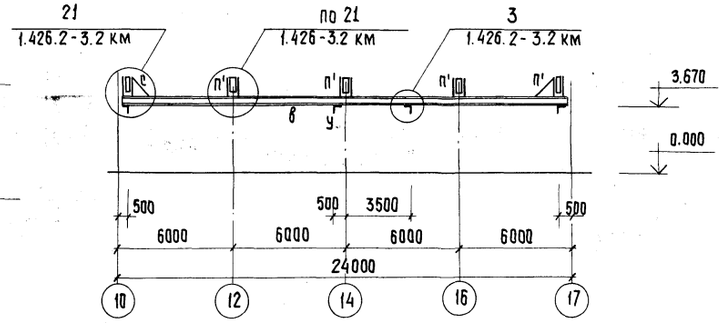

5 — 5

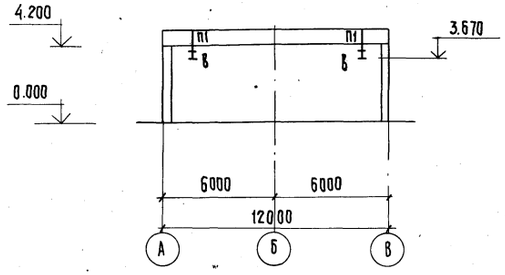

Данный лист см. совместно с листом КЖ 15

					т.п. 902-5-35.86	КМ	

Альбом III

Схема расположения площадки на отм. 3.600

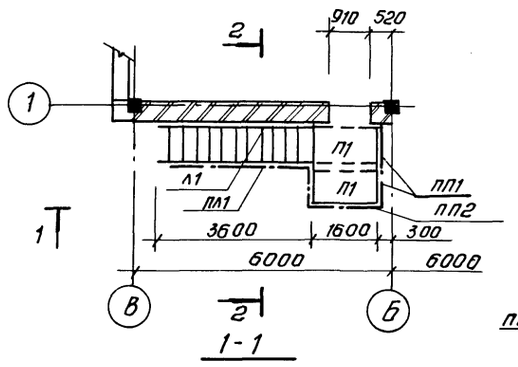

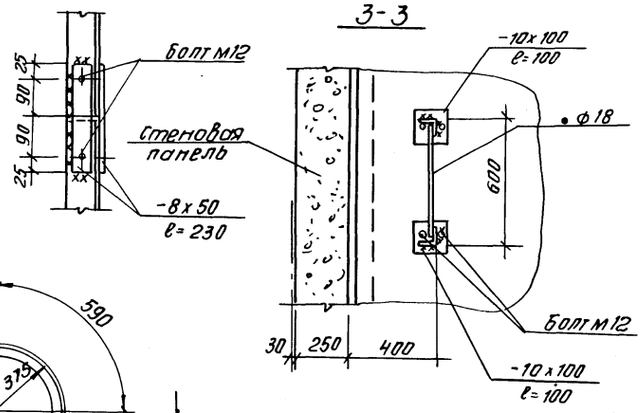

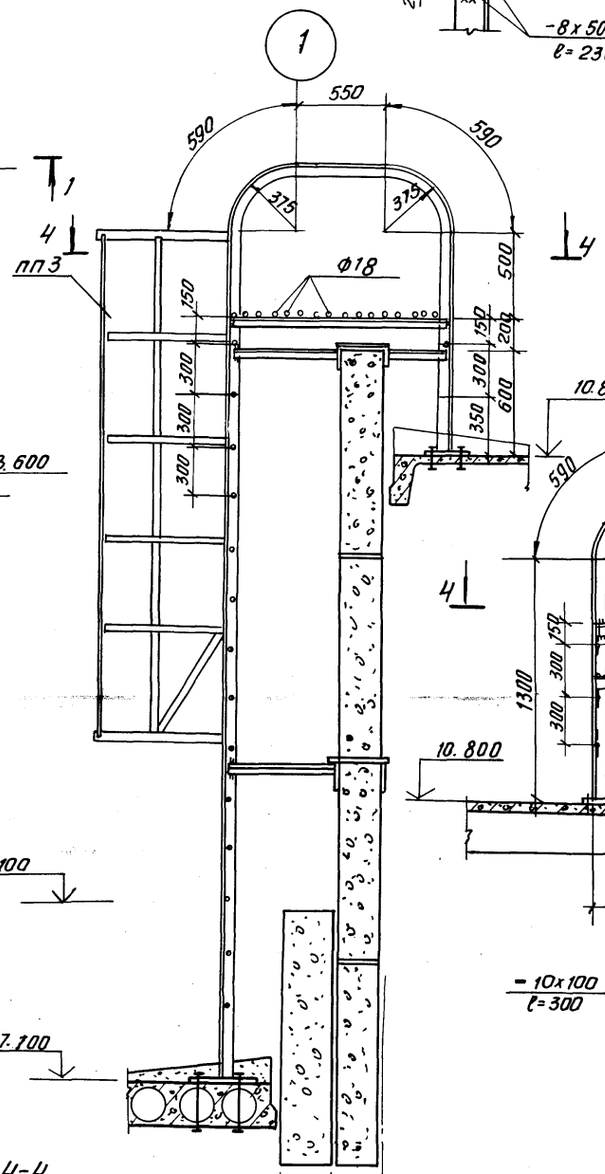

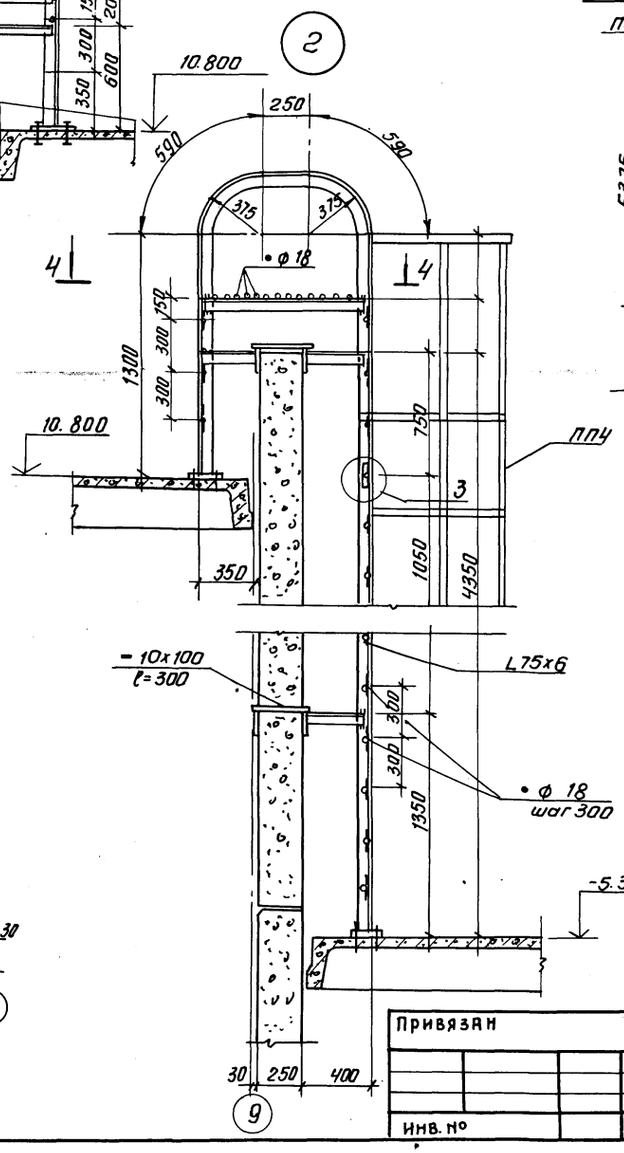

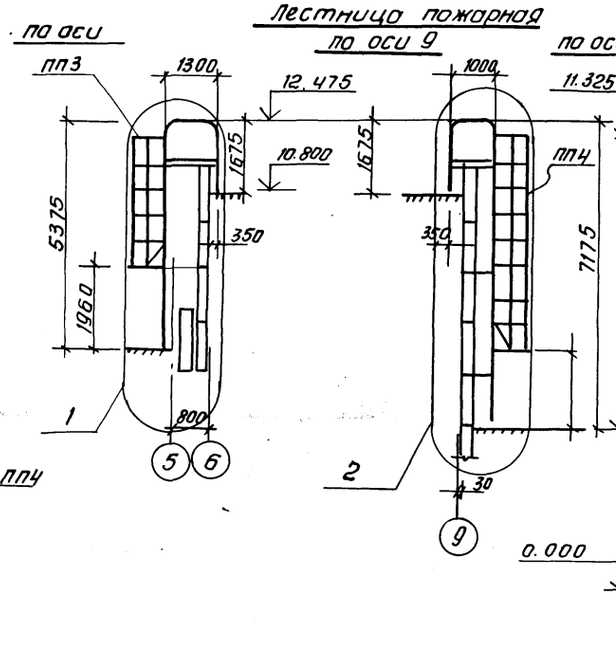

Рис. 4
1.450-3-3 Вып. 0

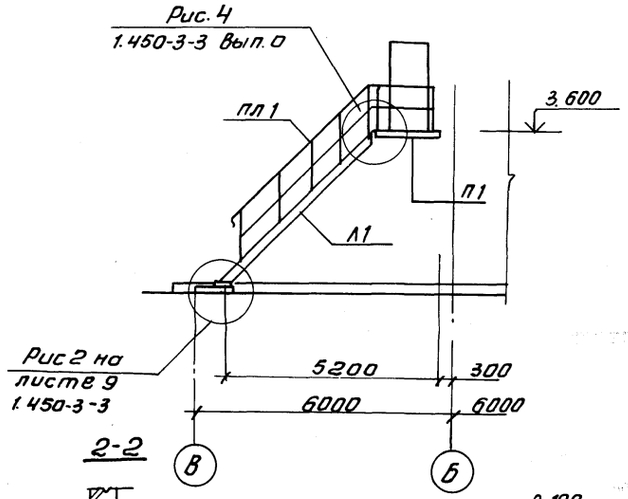

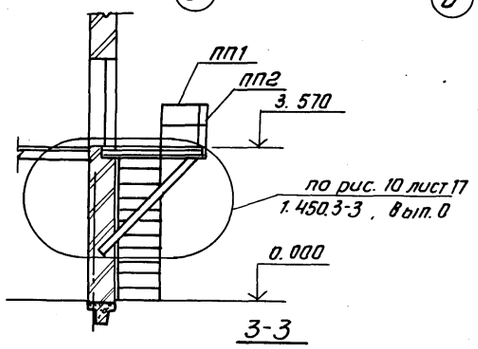

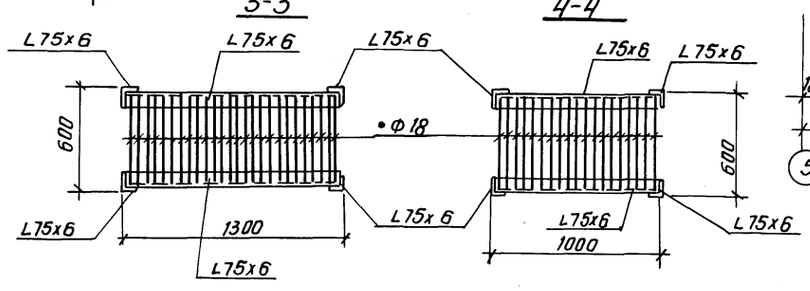

1. Сварку производить электродами типа Э42 ГОСТ 9467-75, катет шва =6мм.
2. Все металлоконструкции окрасить масляной краской ГОСТ 8292-75 в 2 слоя по грунтовке железным суриком на олифе „Оксоль".
3. Местоположение пожарных лестниц см. чертежи марки АР.
4. Расход стали на пожарные лестницы учтен в технической спецификации стали.

Спецификация к схемам расположения площадки, лестниц

Марка, поз.	Обозначение		Наименование	Кол.	Масса ед. кг	Примеч
Л1	1.450.3-3	Вып. 1	Площадка ПМХШ-15,8	2	56.4	
Л1	1.450.3-3	Вып.1	Лестничный маршМЛХШ45-36,8	1	151.2	
ПП1	1.450.3-3	Вып.1	ограждение марша ОГЛМПХ45-10,36	1	24.4	
ПП1	1.450.3-3	Вып.1	ограждение площадки ОГПМХ36-10.9	3	10.5	
ПП2	1.450.3-3	Вып.1	" ОГЛМХ36-10.15	1	16.7	
ПП3	1.450.3-3	Вып.1	ограждение стремянок ОГС-30.4	1	28.5	
ПП4	1.450.3-3	Вып.1	" ОГС-48.4	1	42.9	
ПП5	1.450.3-3	Вып.1	" ОГС-36.4	1	33.3	
ПП6	1.450.3-3	Вып.1.	ОГС-60.4	1	52.6	

Привязан

Инв. №

Вед. ин.	Капустин		
ГИП	Письман		
Гл. конс.	Шапиро		
Н. контр.	Письман		
Нач. отд.	Красавин		

902-5-35.86 КМ

Корпус обезвоживания осадка сточных вод с 4 вакуум-фильтрами Бсх 0У-40

Стадия	Лист	Листов
Р	17	

Наружная площадка, лестница. Пожарные лестницы

ЦНИИЭП инженерного оборудования г. Москва

21416-02 95

Копировал: Антипова

Формат А2

Взам. инв. № | Подп. и дата | Инв. № подл.

Разрез 1-1

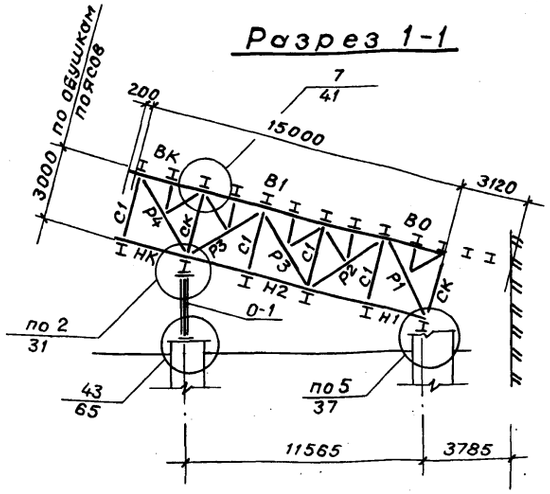

Схема расположения балок кровли, связей по верхним поясам фермы

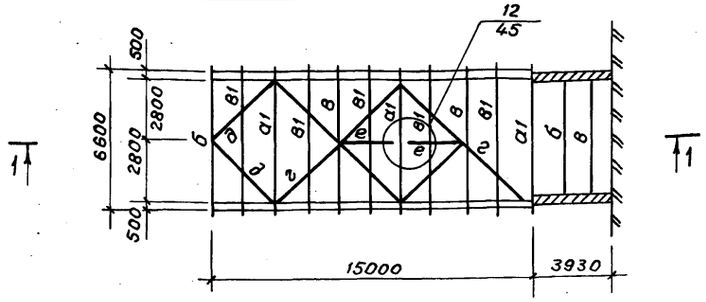

Схема расположения балок пола, связей по нижним поясам фермы

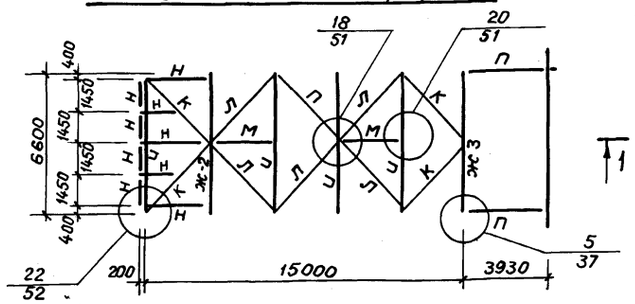

Шарнирная опора О1

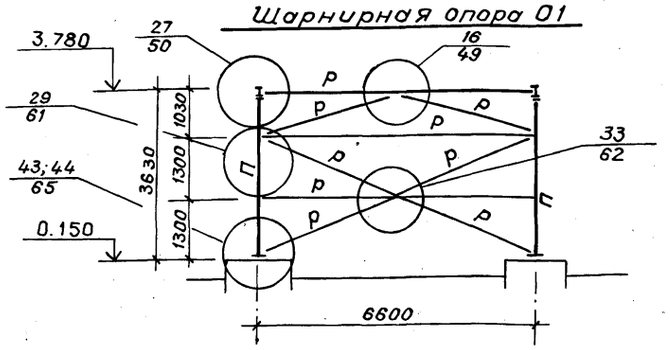

1. Фермы изготавливать в соответствии с указаниями серии 3.016-1.
2. Болты класса 4,6 нормальной точности по ГОСТ 7798-70* или ГОСТ 7796-70*.
3. Для сварки стальных конструкций предпочтительно применять полуатоматическую сварку в углекислом газе по ГОСТ 8050-76*.
   При ручной сварке применять электроды типа Э-42 или Э-42А.
   Соединения элементов из низколегированной стали с элементами из углеродистой стали в случае применения ручной сварки производить электродами типа Э-42А.
   Применяемые электроды должны удовлетворять требованиям ГОСТ 9467-75.
4. Все металлоконструкции окрасить лаком ПФ-170 по ГОСТ 15907-70 по грунтовке ПФ-020 ГОСТ 18186-79.
5. Техническая спецификация стали на элементы пола, кровли галереи, опор дана на листе 2.
   Техническая спецификация стали на фермы, фахверки, монтажные элементы кровли дана в серии 3.016-3 выпуск 1.
6. Все монтажные узлы см. серию 3.016-3 выпуск 1.

Таблица усилий и сечений

Наименов. конструкций		Марка эл-та	Эскиз сечен.	Состав сечения	Усилия: Моменты КНМ на опоре Mx	Моменты КНМ в пролете i1x	Моменты КНМ в пролете My	Прод. сила ТС	Реакция КН Rx	Реакция КН Ry
Элементы фермы	верхний пояс	ВК	Т	Т15 шт4	см. серию 3.016-3 вып.1					
		В0	Т	Т17,5 шт2						
		В1	Т	Т17,5 шт2						
	нижний пояс	НК	⊥	⊥15 шт4						
		Н1	⊥	⊥15 шт4						
		Н2	⊥	⊥15 шт4						
	раскосы	Р1	⌐	2∟ 160×10						
		Р2	⌐	2∟ 100×7						
		Р3	⌐	2∟ 110×8						
		Р4	⌐	2∟ 125×8						
	стойки	СК	I	-2-250×12 / 300×8						
		С1	⌐	2∟ 75×5						
Элементы кровли балки, связи		а	I	I 30К2	10,1	7,9	2,0	-2,7	5,3	3,6
		а1	I	I 30К1	17,3	12,6	2,0	-4,7	11,4	3,6
		б	I	I 30К5		10,2	5,3	-1,9	6,3	10,7
		б	I	I 30Б3		10,8		-1,0	6,3	
		в1	I	I 30Б3		9,9			6,0	
		г	⌐	2∟ 75×5				-7,3		
		д	⌐	2∟ 63×5				-5,0		
		е	[	[16П		2,0		-3,2	1,4	
Элементы пола	балки пола	ж2	I	-2-200×8 / -250×6		5,8	0,2	-4,7	5,8	
		ж3	I	-2-200×12 / -320×8		24,6	0,2	-4,7	15,5	
		и	I	I 50Б2		24,6	0,7	-2,0	15,5	6,4
		н	I	I 14		1,6			2,2	
	связи	к	∟	∟140×10				-5,2		
		л	∟	∟63×5				-9,2		
		п	JL	сечения и усилия по индивидуальному проекту						
		м	∟	∟63×5				-1,0	–	–
Шарнирн. опора О1	ветвь	п	I	I 50Б2						
	вертик. связи	р	I	[14						

Привязан			
Инв.№			
Ведущ. инж.	Капустин		
ГИП	Письман		
Гл. конст.	Шапиро		
Н. контр.	Письман		
Нач. отд.	Красавин		

902-5-35.86 КМ

Корпус обезвоживания осадка сточных вод с 4 вакуум-фильтрами Бсх-ОУ-40-3

Транспортерная галерея. Схема расположения балок

Стадия	Лист	Листов
Р	18	

ЦНИИЭП инженерного оборудования г. Москва

21416-02 (96)

Формат А2

Взам. инв. № | Подпись и дата | Инв. № подл.

gost.e-ecolog.ru