УТВЕРЖДЕНО
ОСТ 26-04-1035-74...ОСТ 26-04-1043-74-ЛУ
30.IX.74 г.

УДК 621.643.23-219 Группа Г18

ОТРАСЛЕВОЙ СТАНДАРТ

Опоры для теплых трубопроводов диаметром от 325 до 1020 мм

ОСТ 26-04-1042-74

Конструкция и размеры

Вводится впервые

Отменяется для нового проектирования с 01.11.2008 г. Изм. 7 (43-2008)

Приказом Минхиммаша

от 24.03 1975 г. №26 срок действия установлен

с I августа 19 75 г.
до I января 1990 г.

Настоящий стандарт распространяется на опоры для трубопроводов, работающих при температуре от 473К (+200°С) до 233К (-40°С), поставляемые в составе оборудования для условий умеренного и тропического климата, и предусматривает крепление опор к металлоконструкциям, имеющим температуру не ниже 233К (-40°С).

Предельная нагрузка (изгибающий момент) 12750 Н.м (1300 кг.м).

Переиздан с учетом:

Изменения № I утв. 03.06.80 со сроком введения 01.10.80

Изменения № 2 утв. 25.01.83 со сроком введения 30.01.83

Изменения № 3 утв. 15.02.85 со сроком введения 1.04.85

Издание официальное ГР.1041 от 10.12.74 Перепечатка воспрещена

gost.e-ecolog.ru

1. Конструкция и размеры опор.

1.1. Конструкция и размеры опор должны соответствовать указанным на черт. 1 и в табл. 1

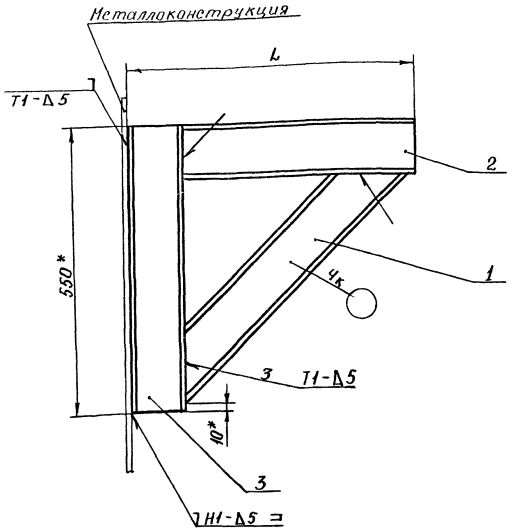

* Размеры для справок

Черт. 1

Размеры в мм

Таблица 1

Обозначение	Обозначение типоразмера	L	Масса, кг, не более	Дет. 1 Швеллер ОСТ26-04-1043-74		Дет. 2 Швеллер Б.Ч.				Дет. 3		Применяемость
				Количество								
				1		1				1		
				Обозначение	Обозначение типоразмера	Обозначение	Длина	Масса, кг, не более	Материал	Обозначение	Наименование	
2604 301145 1004 00 7	750	750	17,19	2604 507311 3201 001	595	2604 507311 1080 631	630	6,55	Швеллер 12 ГОСТ 8240-72 Вст3сп-2 ГОСТ 535-79	2604 507311 1080 55 8	Б.Ч. Швеллер L = 550 масса 5,72 кг Швеллер 12 ГОСТ 8240-72 Вст3сп-2 ГОСТ 535-79	+
01 0	Т750											+
02 3	850	850	19,64	014	730	730	730	7,59				+
03 6	Т850											+
04 9	950	950	21,62	027	840	839	830	8,63				+
05 2	Т950											+
06 5	1100	1100	23,20			983	980	10,19				+
07 8	Т1100											+
08 1	1250	1250	24,12			2604 507311 1081 13 3	1130	11,75				+
09 4	Т1250											+
10 6	1400	1400	27,60	030	995	287	1280	13,31				+
11 9	Т1400											+

Пример условного обозначения опоры L = 750 мм при поставке в страны с умеренным климатом:

Опора 750 ОСТ26-04-1042-74

То же при поставке в страны с тропическим климатом:

Опора Т750 ОСТ26-04-1042-74

1.2. Технические требования на изготовление по ~~ОСТ26-04-463-72~~ 2082 364 165 ИТ.

1.3. Швы сварных соединений по ГОСТ 5264-80. Электрод УОНИИ 13/45-4,0-Д ГОСТ 9466-75.

I.4. При поставке в страны с умеренным климатом покрытие – Грунтовка ГФ-0119 ГОСТ 23343-78 (один слой);
с тропическим климатом – Грунтовка ВЛ-02 ГОСТ 12707-77 (один слой); Грунтовка ФЛ-03-К ГОСТ 9109-81 (один слой).

Допускается замена на Кд.9 хр.

I.5. Неуказанные предельные отклонения размеров по грубому классу точности.

Исполнители:

Руководитель темы (В.А.Толчинский)

Старший инженер отдела стандартизации (А.А.Зайцева)

Инженер-конструктор (Н.И.Калье)

Инженер-конструктор III категории Г.В.Сергеева

Инженер-конструктор I категории Л.В.Федотова

ОСТ 26-04-1035-74 ÷ ОСТ 26-04-1043-74

ЛИСТ РЕГИСТРАЦИИ ИЗМЕНЕНИЙ

Изм	Номер листов (страниц)				Номер документа	Подпись	Дата	Срок введения изменения
	измененных	замененных	новых	аннулированных				
1	Листы: 21, 28, 37, 38, 39, 40, 41, 46		37	42	312-149-75			
Поправка	Лист 67 стр. 2				(82-79) поправка			
1	10, 11, 12, 13, 15, 14, 16, 17, 18, 19, 21, 22			ОСТ 26-04-1035-74	изм 1. (138-80)			
1	23, 24, 25, 26, 27, 28			ОСТ 26-04-1036-74	изм. 1 (139-80)			
1	30, 31, 32, 33, 35			ОСТ 26-04-1037-74	изм. 1 (140-80)			
1	36, 37, 38, 39, 40, 41, 42, 43, 45			ОСТ 26-04-1038-74	изм. 1 (141-80)			
1	47, 48, 49, 50, 51, 52			ОСТ 26-04-1039-74	изм. 1 (142-80			
1	54, 55, 56, 57			ОСТ 26-04-1040-74	изм. 1 (143-80)			
1	59, 60, 61, 62			ОСТ 26-04-1041-74	изм. 1 (14[illegible]-80)			
1	63, 64, 65, 67			ОСТ 26-04-1042-74	изм. 1 (145-80)			
1	66, 67, 68, 69, 70, 71, 72, 73, 74, 75, 76			ОСТ 26-04-1043-74	изм. 1 (146-80)			
2	12, 21, 25, 34, 38, 39, 41, 43, 44, 45, 56, 57, 60, 62, 64, 68, 70, 71, 73, 75			ОСТ 26-04-1035-74 ÷ ОСТ 26-04-1043-74	изм. 2 (55-83 ÷ 63-88)			

Инв. N подл	Подпись и дата	Взамен инв. N	Инв. N дубл.	Подпись и дата
834	9.IX.85			

ЛИСТ РЕГИСТРАЦИИ ИЗМЕНЕНИЙ

Изм	Номер листов (страниц)				Номер документа	Подпись	Дата	Срок введения изменения
	измененных	заменен-ных	новых	аннулированных				
3	1,2,3,4,5,6, 7,8,9,10,13	12		ОСТ 26-04-1035-74	изм.3 (78-85)			
3	1,2,3,4,5	6		ОСТ 26-04-1036-74	изм.3 (79-85)			
3	1,2,3,4,6	5	ОСТ 26-04-1037-74		изм.3			
3	1,2,3,4,5, 6,7,8,9,10		ОСТ 26-04-1038-74		изм.3			
3	1,2,3,4	5,6	ОСТ 26-04-1039-74		изм.3			
3	1,3,4	2	ОСТ 26-04-1040-74		изм.3			
3	1,3,4	2	ОСТ 26-04-1041-74		изм.3			
3	1,3	2	ОСТ 26-04-1042-74		изм.3			
3	1,4,7,5, 6	2,3	ОСТ 26-04-1043-74		изм.3			
попр.	3		ОСТ 26-04-1038-74		попр.	Зам	30.12.85г	срочно
попр	3		ОСТ 26-04-1038-74		попр. 44-92	Зам	30.12.86г. 1997г	с момента проведения
4	1÷78 снять ограничение с/д							
5	1÷78	1(73),2(74), 3(75),4(76)			31-97		1997г.	1.01.98г.
6	1÷78	1(75)2(74)			38-2002		2003г.	01.07.02

Взам. инв. № | Подпись и дата | Инв. № подл. 834

gost.e-ecolog.ru